ТИПОВЫЕ КОНСТРУКЦИИ, ИЗДЕЛИЯ И УЗЛЫ ЗДАНИЙ И СООРУЖЕНИЙ

СЕРИЯ 1.136.1-13

ПЛИТЫ ПОДОКОННЫЕ ДЛЯ ЖИЛЫХ И ОБЩЕСТВЕННЫХ ЗДАНИЙ

ВЫПУСК 1

ПЛИТЫ ПОДОКОННЫЕ ЖЕЛЕЗОБЕТОННЫЕ

18344
ЦЕНА 1-03

РАБОЧИЕ ЧЕРТЕЖИ

ТИПОВЫЕ КОНСТРУКЦИИ, ИЗДЕЛИЯ И УЗЛЫ ЗДАНИЙ И СООРУЖЕНИЙ

СЕРИЯ 1.136.1-13

ПЛИТЫ ПОДОКОННЫЕ ДЛЯ ЖИЛЫХ И ОБЩЕСТВЕННЫХ ЗДАНИЙ

ВЫПУСК 1

ПЛИТЫ ПОДОКОННЫЕ ЖЕЛЕЗОБЕТОННЫЕ

Разработаны:
ЦНИИЭП учебных зданий
Гл. инженер Д. Ляхович
Нач. отдела В. Греков
Гл. спец. отд. Э. Шахова

Утверждены и введены в действие Государственным Комитетом по Гражданскому строительству и архитектуре при Госстрое СССР с 01.12.82

Приказ от 13.10.82 № 270

Обозначение	Наименование	Стр.
	Содержание.	3
I.I36.I-I3.I 0.0 ПЗ	Пояснительная записка.	3 - 9
I.I36.I-I3.I I.0	Плита подоконная длиной от 700 до I450 мм.	I0,II
I.I36.I-I3.I I.0 СБ	Плита подоконная длиной от 700 до I450 мм. Сборочный чертеж.	I2
I.I36.I-I3.I 2.0	Плита подоконная длиной от I600 до 2800 мм.	I3,I4
I.I36.I-I3.I 2.0 СБ	Плита подоконная длиной от I600 до 2800 мм. Сборочный чертеж.	I5
I.I36.I-I3.I 3.0	Плита подоконная длиной от 2200 до 2800 мм с закладной деталью в правом и левом исполнении.	I6,I7
I.I36.I-I3.I 3.0 СБ	Плита подоконная длиной от 2200 до 2800 мм с закладной деталью в правом и левом исполнении.Сборочный чертеж.	I8
I.I36.I-I3.I 0.I	Сетка CI, C3, C5, C9,C I0.	I9
I.I36.I-I3.I 0.I СБ	Сетка CI, C3, C5, C9, CI0. Сборочный чертеж.	I9
I.I36.I-I3.I 0.2	Сетка CII, CI3, CI5, CI8 ÷ C20.	20
I.I36.I-I3.I 0.2 СБ	Сетка CII, CI3, CI5, CI8 ÷ C20 Сборочный чертеж.	20
I.I36.I-I3.I 0.3	Сетка C2, C4, C6 ÷ C8, CI2, CI4, CI6, CI7, C2I ÷ C50.	2I,22
I.I36.I-I3.I 0.3 СБ	Сетка C2, C4, C6 ÷ C8, CI2, CI4, CI6, CI7, C2I ÷ C50. Сборочный чертеж.	23
I.I36.I-I3.I 0.4	Изделие закладное МП I	24
I.I36.I-I3.I 0.5	Изделие закладное МП I	24
I.I36.I-I3.I 0.0 ВС	Ведомость расхода стали	25,26

Подоконные плиты предназначены для жилых, общественных и вспомогательных зданий со спаренной и раздельной столяркой; применять в помещениях с неагрессивной средой.

Настоящие чертежи разработаны взамен рабочих чертежей серии I.136-I выпуск I.

I. Типы, основные параметры и марки.

I.I. В выпуске представлена номенклатура и рабочие чертежи подоконных плит, в марках которых не отражена обработка их лицевой поверхности.

I.2. При конкретном проектировании и при изготовлении на заводе-изготовителе маркировка плит должна производиться с учетом вида их лицевой поверхности (с добавлением соответствующего индекса).

I.3. В зависимости от вида лицевой поверхности подоконные плиты подразделяются на три типа:

ПОШ - из бетона на щебне из мрамора с шлифованной мозаичной лицевой поверхностью;

ПОГ - из бетона на белом или цветном цементе с глянцевой лицевой поверхностью;

ПОО - из бетона на цементном или известковом вяжущем с гладкой поверхностью, предназначаемой под окраску.

I.4. Форма и основные размеры плит должны соответствовать указанным в рабочих чертежах.

I.5. Допускается изготовлять подоконные плиты с лицевым профилем, отличающимся от указанного в рабочих чертежах / с валиком, капельником, закругленными углами, с вырезами в углах и срезами торцов/, что оговаривается в конкретном проекте и в заказах заводам- изготовителям.

I.6. Плиты обозначаются марками, состоящими из буквенно-цифровых групп, разделенных дефисами.

Первая группа содержит обозначение типа плиты / ПОШ, ПОГ или ПОО - см.п.I.3./, номинальные габаритные размеры-длина округленно в дециметрах, ширина в сантиметрах, толщина в миллиметрах/ и вариант исполнения плиты /"пр" и "л" - плита с изделием закладным, расположенным соответственно на правом или левом торце/.

				1.136.1-13.1 0.0 ПЗ		
НАЧ. ОТД	ГРЕКОВ			ПОЯСНИТЕЛЬНАЯ ЗАПИСКА	СТАДИЯ	ЛИСТ	ЛИСТОВ
ГИП	ШАХОВА				Р	1	8
СТ. ИНЖ	ЖЕРДЕВА				ЦНИИЭП УЧЕБНЫХ ЗДАНИЙ		

ВЗАМ. ИНВ. №

ПОДПИСЬ И ДАТА

ИНВ. № ПОДЛ.

Во второй группе указывают вид бетона "Т" - тяжелый бетон. В третьей группе указывают наличие в середине плиты изделия закладного "Д". Дополнительные конструктивные характеристики плит / наличие валиков, капельников и т.п./ также указываются в этой группе и обозначаются арабскими цифрами или строчными буквами.

I.7. Марки изделий проставляются в спецификациях проектов, в заказах заводам-изготовителям и на готовых изделиях. Марки плит должны быть даны с указанием вида лицевой поверхности. Внесение изменений в обозначение марок не допускается.

I.8. Пример маркировки подоконной плиты из тяжелого бетона на щебне из мрамора с шлифованной мозаичной лицевой поверхностью длиной I000 мм, шириной I50 мм, высотой 45 мм: ПОШ I0.I5.45-Т.

2. Расчетные данные и технические требования.

2.I. Расчет подоконных плит произведен в соответствии с требованиями главы СНиП П-2I-75.

2.2. Плиты в стадии транспортирования и монтажа расчитаны как свободно опертые балки. При транспортировании подоконные плиты расчитаны на действие в плоскости плиты собственной массы с коэффициентом перегрузки n = I,8 , при монтаже - на действие из плоскости плиты собственной массы с коэффициентом перегрузки n = I,5.

2.3. Плиты в стадии эксплуатации расчитаны как консоли на сосредоточенную нагрузку I00 кгс с коэффициентом перегрузки n = I,2, приложенную с шагом 60 см на свободной кромке плиты.

2.4. Подоконные плиты следует опирать на стенку и заводить в паз коробки оконного блока. При этом свободный вылет консоли принят 50 мм для плит шириной I50 и 200 мм и не более I50 мм для плит шириной от 250 до 450 мм.

2.5. Подоконные плиты длиной I600 мм и более следует дополнительно опирать в середине пролета на кронштейн с приваркой его к изделию закладному плиты.

2.6. Подоконные плиты шириной I50 и 200 мм при применении их с малым /см.п.2.4/ опиранием /по длинной стороне плиты/ на стену или при применении их в качестве приставных к стене следует, кроме опирания их в середине пролета, опирать в зависимости от расчета на дополнительные кронштейны.

2.7. При применении составных подоконных плит следует использовать плиты с закладными деталями, установленными на нижней стороне плиты у левого или правого торца. В местах стыка подоконные плиты необходимо опирать на металлические кронштейны.

2.8.Подоконные плиты армировать сварными сетками из стали класса Вр-I /ГОСТ 6727-80/ Ø 3-5 с R_a равным соответственно 3850, 3750, 3550 кгс/см2.

2.9.Сварные сетки запроектированы из условия изготовления их на многоэлектродных машинах заводов железобетонных конструкций.

2.I0.Сварку сеток выполнять контактной точечной сваркой с нормируемой прочностью крестообразных соединений в соответствии с требованиями ГОСТ I0922-75.Дуговая сварка крестообразных соединений не допускается.

2.II.Закладные изделия выполнять в соответствии с требованиями ГОСТ I0922-75 и СН 393-78. Пластины закладных изделий выполнять из стали марок ВСт3кп2 /ГОСТ 380-7I*/, анкеры из стали класса А-Ш марок 25Г2С или 35ГС.

2.I2.Выбор марок сталей изделий закладных производить в зависимости от условий эксплуатации конструкций в соответствии с требованиями главы СНиП П-23-82.

2.I3.Все закладные изделия должны иметь антикоррозийное покрытие согласно требованиям главы СНиП П-28-73* , п.3.I8.

2.I4.Подоконные плиты изготовлять из тяжелого бетона проектной марки по прочности на сжатие 200.

2.I5.Прочность бетона к моменту отпуска изделия с завода должна быть не менее I60 кгс/см2.

2.I6.При производстве работ в зимнее время и в других случаях, когда по условиям возведения зданий не может быть обеспечено своевременное приращение прочности бетона, поставщик обязан поставлять изделия с прочностью бетона не менее I00% проектной.

2.I7.Подоконные плиты изготовлять в соответствии с требованиями ГОСТ 6785-80 и настоящих рабочих чертежей.

3.Правила приемки.

3.I.Приемку и паспортизацию подоконных плит производить в соответствии с требованиями ГОСТ 6785-80.

4.Методы контроля и испытаний.

4.I.Контроль и испытания подоконных плит производить по данным рабочим чертежам,ГОСТ 8829-77 с учетом требований ГОСТ 6785-80.

5.Маркировка, хранение и транспортирование.

5.I.Маркировку, хранение и транспортирование подоконных плит производить в соответствии с требованиями ГОСТ 6785-80.

NN п/п	Марка изделия	Эскиз	Размеры, мм L	Размеры, мм B	Масса изделия, кг	Проектная марка бетона	Расход материалов: Бетона на изделие, $м^3$	Стали, кг: всего на изделие,	Стали, кг: приведенной к стали класса А-I	Стали, кг: приведенной к стали класса Ст 3
1	ПО 7.15.45 – Т	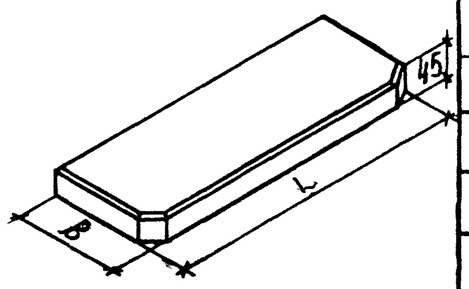	700	150	12	200	0.005	0.17	0.25	
2	ПО 8.15.45 – Т		850		14		0.006	0.23	0.34	
3	ПО 10.15.45 – Т		1000		1		0.007	0.36	0.53	
4	ПО 13.15.45 – Т		1300		2		0.009	0.50	0.73	
5	ПО 14.15.45 – Т		1450		2		0.010	0.72	1.06	
6	ПО 16.15.45 – Т – Д		1600		2		0.011	0.70	0.76	0.17
7	ПО 19.15.45 – Т – Д		1900		3		0.013	0.75	0.84	0.17
8	ПО 22.15.45 – Т – Д		2200		37		0.015	0.81	0.93	0.17
9	ПО 25.15.45 – Т – Д		2500		42		0.017	1.00	1.21	0.17
10	ПО 28.15.45 – Т – Д		2800		47		0.019	1.07	1.30	0.17
11	ПО 7.20.45 – Т		700	200	16		0.006	0.17	0.25	
12	ПО 8.20.45 – Т		850		19		0.008	0.24	0.35	
13	ПО 10.20.45 – Т		1000		23		0.009	0.36	0.53	
14	ПО 13.20.45 – Т		1300		29		0.012	0.52	0.76	
15	ПО 14.20.45 – Т		1450		33		0.013	0.73	1.07	
16	ПО 16.20.45 – Т – Д		1600		36		0.014	0.72	0.80	0.17
17	ПО 19.20.45 – Т – Д		1900		43		0.017	0.78	0.89	0.17
18	ПО 22.20.45 – Т – Д		2200		50		0.020	0.94	1.12	0.17
19	ПО 25.20.45 – Т – Д		2500		56		0.023	1.02	1.24	0.17
20	ПО 28.20.45 – Т – Д		2800		65		0.025	1.41	1.81	0.17

NN п/п	Марка изделия	Эскиз	Размеры, мм L	Размеры, мм B	Масса изделия, кг	Проектная марка бетона	Расход материалов: Бетона на изделие $м^3$	Расход материалов: Стали, кг: Всего на изделие	Расход материалов: Стали, кг: Приведенной к стали класса А-I	Расход материалов: Стали, кг: Приведенной к стали класса Ст3
21	ПО7.25.45-Т	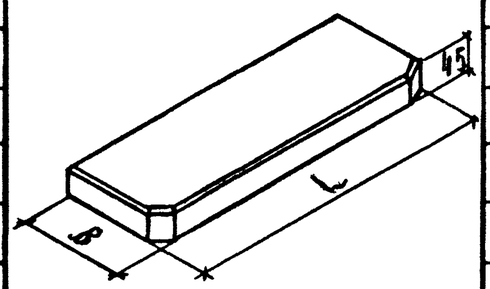	700	250	20	200	0.008	0.18	0.26	
22	ПО8.25.45-Т		850		24		0.010	0.25	0.37	
23	ПО10.25.45-Т		1000		28		0.011	0.37	0.54	
24	ПО13.25.45-Т		1300		37		0.014	0.53	0.78	
25	ПО14.25.45-Т		1450		41		0.016	0.75	1.10	
26	ПО16.25.45-Т-д		1600		45		0.018	0.73	0.81	0.17
27	ПО19.25.45-Т-д		1900		53		0.021	0.89	1.05	0.17
28	ПО22.25.45-Т-д		2200		62		0.025	0.79	1.16	0.17
29	ПО25.25.45-Т-д		2500		70		0.028	1.33	1.69	0.17
30	ПО28.25.45-Т-д		2800		79		0.032	1.43	1.84	0.17
31	ПО7.35.45-Т		700	350	28		0.011	0.20	0.29	
32	ПО8.35.45-Т		850		33		0.013	0.30	0.44	
33	ПО10.35.45-Т		1000		39		0.016	0.33	0.49	
34	ПО13.35.45-Т		1300		51		0.020	0.63	0.93	
35	ПО14.35.45-Т		1450		57		0.023	0.70	1.03	
36	ПО16.35.45-Т-д		1600		63		0.025	0.85	0.99	0.17
37	ПО19.35.45-Т-д		1900		75		0.030	0.93	1.10	0.17
38	ПО22.35.45-Т-д		2200		87		0.035	1.03	1.40	0.17
39	ПО25.35.45-Т-д		2500		98		0.039	1.60	2.19	0.17
40	ПО28.35.45-Т-д		2800		110		0.040	1.74	2.29	0.17

NN п/п	Марка изделия	Эскиз	Размеры, мм L	Размеры, мм B	Масса изделия кг	Проектная марка бетона	Расход материалов: Бетона на изделие $м^3$	Расход материалов: Стали, кг: Всего на изделие	Расход материалов: Стали, кг: Приведенной к стали класса А-I	Расход материалов: Стали, кг: Приведенной к стали класса Ст3
41	ПО 7.45.45-Т		700	450	35	200	0.014	0.21	0.31	
42	ПО 8.45.45-Т		850		43		0.017	0.31	0.46	
43	ПО 10.45.45-Т		1000		51		0.02	0.35	0.51	
44	ПО 13.45.45-Т		1300		66		0.026	0.65	0.96	
45	ПО 14.45.45-Т		1450		73		0.029	0.73	1.07	
46	ПО 16.45.45-Т-д		1600		81		0.033	0.96	1.15	0.17
47	ПО 19.45.45-Т-д		1900		96		0.039	1.08	1.31	0.17
48	ПО 22.45.45-Т-д		2200		113		0.045	1.31	1.66	0.17
49	ПО 25.45.45-Т-д		2500		127		0.051	1.65	2.16	0.17
50	ПО 28.45.45-Т-д		2800		142		0.057	2.33	3.16	0.17
51	ПО 22.15.45пр-Т-д		2200	150	37		0.015	1.20	1.25	0.34
52	ПО 22.15.45л-Т-д		2200		37		0.015	1.20	1.25	0.34
53	ПО 25.15.45пр-Т-д		2500		42		0.017	1.39	1.53	0.34
54	ПО 25.15.45л-Т-д		2500		42		0.017	1.39	1.53	0.34
55	ПО 28.15.45пр-Т-д		2800		47		0.019	1.46	1.62	0.34
56	ПО 28.15.45л-Т-д		2800		47		0.019	1.46	1.62	0.34
57	ПО 22.20.45пр-Т-д		2200	200	50		0.020	1.33	1.44	0.34
58	ПО 22.20.45л-Т-д		2200		50		0.020	1.33	1.44	0.34
59	ПО 25.20.45пр-Т-д		2500		56		0.023	1.41	1.56	0.34
60	ПО 25.20.45л-Т-д		2500		56		0.023	1.41	1.56	0.34

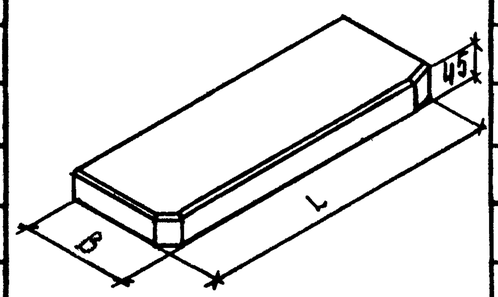

Инв.N подл. | Подп. и дата | Взам. инв.N

NN п/п	Марка изделия	Эскиз	Размеры, мм L	Размеры, мм B	Масса изделия кг	Проектная марка бетона	Расход материалов: Бетона на изделие $м^3$	Расход материалов: Стали, кг: Всего на изделие	Расход материалов: Стали, кг: Приведенной к стали класса А-I	Расход материалов: Стали, кг: Приведенной к стали класса Ст3
61	ПО 28.20.45пр-Т-д		2800	200	63		0.025	1.80	2.13	0.34
62	ПО 28.20.45л-Т-д		2800		63		0.025	1.80	2.13	0.34
63	ПО 22.25.45пр-Т-д		2200	250	62		0.025	1.36	1.48	0.34
64	ПО 22.25.45л-Т-д		2200		62		0.025	1.36	1.48	0.34
65	ПО 25.25.45пр-Т-д		2500		70		0.028	1.72	2.01	0.34
66	ПО 25.25.45л-Т-д		2500		70		0.028	1.72	2.01	0.34
67	ПО 28.25.45пр-Т-д		2800		79		0.032	1.82	2.16	0.34
68	ПО 28.25.45л-Т-д		2800		79		0.032	1.82	2.16	0.34
69	ПО 22.35.45пр-Т-д		2200	350	87		0.035	1.52	1.72	0.34
70	ПО 22.35.45л-Т-д		2200		87		0.035	1.52	1.72	0.34
71	ПО 25.35.45пр-Т-д		2500		98		0.039	1.99	2.41	0.34
72	ПО 25.35.45л-Т-д		2500		98		0.039	1.99	2.41	0.34
73	ПО 28.35.45пр-Т-д		2800		110		0.040	2.13	2.61	0.34
74	ПО 28.35.45л-Т-д		2800		110		0.040	2.13	2.61	0.34
75	ПО 22.45.45пр-Т-д		2200	450	113		0.045	1.70	1.98	0.34
76	ПО 22.45.45л-Т-д		2200		113		0.045	1.70	1.98	0.34
77	ПО 25.45.45пр-Т-д		2500		127		0.051	2.04	2.48	0.34
78	ПО 25.45.45л-Т-д		2500		127		0.051	2.04	2.48	0.34
79	ПО 28.45.45пр-Т-д		2800		142		0.057	2.72	3.48	0.34
80	ПО 28.45.45л-Т-д		2800		142		0.057	2.72	3.48	0.34

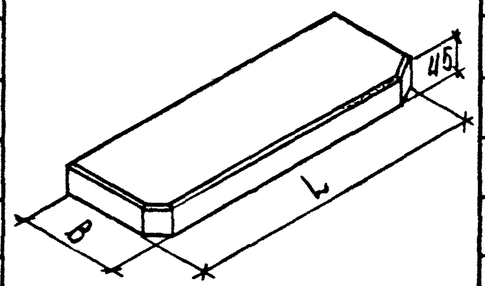

Схема опирания и загружения

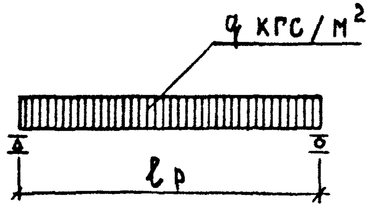

При проведении испытаний следует руководствоваться указаниями ГОСТ 8829-77

Марка изделия	Проверка прочности. Вид разрушения и величина коэффициента „С"					
	Текучесть продольной растянутой арматуры до наступления раздробления бетона сжатой зоны сечения, С = 1.4 *.			Р[illegible]зрушение по продольной растянутой арматуре или раздробления бетона сжатой зоны сечения до наступления текучести продольной растянутой арматуры или разрушение по сечениям, наклонным к продольной оси конструкции, или выдергивание арматуры и раскол бетона, С = 1.6 **.		
	Величина разрушающей нагрузки, кгс/м²			Величина разрушающей нагрузки, кгс/м²		
	При которой изделия признаются годными (п.2.4.2 ГОСТ)		При которой требуются повторные испытания (п.3.2.2. ГОСТ)	При которой изделия признаются годными (п.2.4.2 ГОСТ)		При которой требуются повторные испытания (п.3.2.2 ГОСТ)
	С учетом собств. массы изделия	За вычетом собств. массы изделия	За вычетом собственной массы изделия	С учетом собств. массы изделия	За вычетом собств. массы изделия	За вычетом собственной массы изделия
ПО 7 ÷ ПО 28	237	125	< 125, но ≥ 105	270	160	< 160, но ≥ 135

*Текучесть продольной растянутой арматуры характеризуется прогибом, величина которого равна 1/50 пролета конструкции (п.3.2.1а ГОСТ).

**Раздробление бетона от сжатия до достижения в продольной растянутой арматуре предела текучести или одновременно с ним характеризуется прогибом конструкции менее, чем в 1.5 раза превышающим прогиб при контрольной нагрузке по проверке жесткости или раскрытием трещин на величину менее 1мм (п.3.2.1в ГОСТ).

Форм.	Зона	Поз.	Обозначение	Наименование	Кол. на исполн. 1.136.1-13.1 1.0 —	01	02	03	04	05	06	07	08	09	10	11									Примечание
				Документация																					
А3			1.136.1-13.1 1.0 СБ	Сборочный чертеж	×	×	×	×	×	×	×	×	×	×	×	×									
А4			1.136.1-13.1 0.0 ПЗ	Пояснительная записка	×	×	×	×	×	×	×	×	×	×	×	×									
А4			1.136.1-13.1 0.0 ВС	Ведомость расхода стали	×	×	×	×	×	×	×	×	×	×	×	×									
				Сборочные единицы																					
				Сетка арматурная																					
А4		1	1.136.1-13.1 0.1	С1	1																				
А3		1	1.136.1-13.1 0.3-20	С2		1																			
А4		1	1.136.1-13.1 0.1-01	С3			1																		
А3		1	1.136.1-13.1 0.3-21	С4				1																	
А4		1	1.136.1-13.1 0.1-02	С5					1																
А4		1	1.136.1-13.1 0.2	С11						1															
А3		1	1.136.1-13.1 0.3-22	С12							1														
А4		1	1.136.1-13.1 0.2-01	С13								1													
А3		1	1.136.1-13.1 0.3-23	С14									1												
А4		1	1.136.1-13.1 0.2-02	С15										1											
А3		1	1.136.1-13.1 0.3-05	С21											1										
А3		1	1.136.1-13.1 0.3-24	С22												1									
				Материалы																					
				Бетон марки 200	0.005	0.006	0.007	0.009	0.010	0.006	0.008	0.009	0.012	0.013	0.008	0.010									$м^3$

Нач. отд.	Греков	
РИП	Шахова	
Ст. инж.	Жердева	
Техник	Шишкина	

1.136.1-13.1 1.0

Плита подоконная длиной от 700 до 1450 мм

Стадия	Лист	Листов
Р	1	2

ЦНИИЭП учебных зданий

Форм.	Зона	Поз.	Обозначение	Наименование	Кол. на исполн. 1.136.1-13.1 1.0													Примечание
					12	13	14	15	16	17	18	19	20	21	22	23	24	
				Документация														
А3			1.136.1-13.1 1.0 СБ	Сборочный чертеж	×	×	×	×	×	×	×	×	×	×	×	×	×	
А4			1.136.1-13.1 0.0 ПЗ	Пояснительная записка	×	×	×	×	×	×	×	×	×	×	×	×	×	
А4			1.136.1-13.1 0.0 ВС	Ведомость расхода стали	×	×	×	×	×	×	×	×	×	×	×	×	×	
				Сборочные единицы														
				Сетка арматурная														
А3		1	1.136.1-13.1 0.3-25	С 23	1													
			-26	С 24		1												
			-27	С 25			1											
			-09	С 31				1										
			-10	С 32					1									
			-11	С 33						1								
			-30	С 34							1							
			-31	С 35								1						
			-15	С 41									1					
			-16	С 42										1				
			-17	С 43											1			
			-34	С 44												1		
			-35	С 45													1	
				Материалы														
				Бетон марки 200	0.011	0.014	0.016	0.011	0.013	0.016	0.020	0.023	0.014	0.017	0.020	0.026	0.029	$м^3$

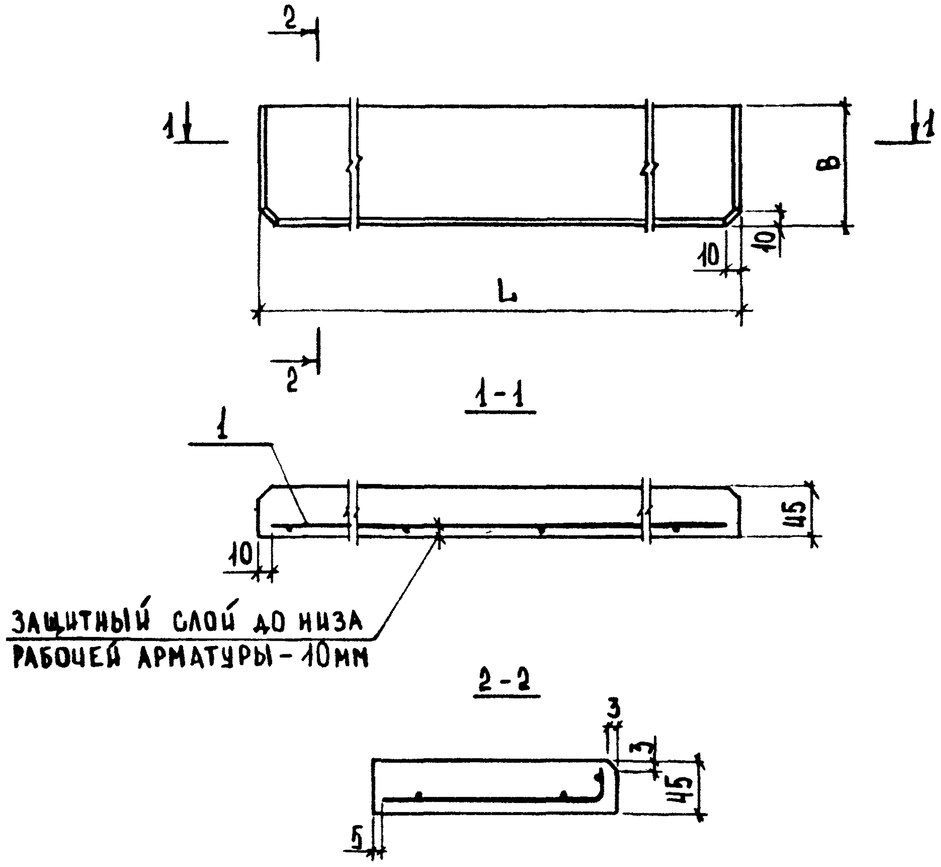

Обозначение	Марка	Размеры, мм		Масса, кг
		L	B	
1.136.1-13.1 1.0	ПО 7.15.45-Т	700	150	12
-01	ПО 8.15.45-Т	850		14
-02	ПО10.15.45-Т	1000		17
-03	ПО13.15.45-Т	1300		22
-04	ПО14.15.45-Т	1450		24

Продолжение

Обозначение	Марка	Размеры, мм		Масса, кг
		L	B	
-05	ПО7.20.45-Т	700	200	16
-06	ПО8.20.45-Т	850		19
-07	ПО10.20.45-Т	1000		23
-08	ПО 13.20.45-Т	1300		29
-09	ПО14.20.45-Т	1450		33
-10	ПО 7.25.45-Т	700	250	20
-11	ПО 8.25.45-Т	850		24
-12	ПО 10.25.45-Т	1000		28
-13	ПО 13.25.45-Т	1300		37
-14	ПО 14.25.45-Т	1450		41
-15	ПО 7.35.45-Т	700	350	28
-16	ПО 8.35.45-Т	850		33
-17	ПО10.35.45-Т	1000		39
-18	ПО13.35.45-Т	1300		51
-19	ПО 14.35.45-Т	1450		57
-20	ПО 7.45.45-Т	700	450	35
-21	ПО 8.45.45-Т	850		43
-22	ПО 10.45.45-Т	1000		51
-23	ПО 13.45.45-Т	1300		66
-24	ПО 14.45.45-Т	1450		73

НАЧ. ОТД	ГРЕКОВ	
ГИП	ШАХОВА	
СТ. ИНЖ.	ЖЕРДЕВА	
ТЕХНИК	ШИШКИНА	

1.136.1-13.1 1.0 СБ

Плита подоконная длиной от 700 до 1450 мм
Сборочный чертеж

Стадия	Масса	Масштаб
Р	см. табл	1:20
Лист	Листов 1	

ЦНИИЭП учебных зданий

Форм.	Зона	Поз.	Обозначение	Наименование	Кол. на исполн. 1.136.1-13.1 2.0 —	01	02	03	04	05	06	07	08	09	10	11	Примечание
				Документация													
А3			1.136.1-13.1 2.0 СБ	Сборочный чертеж	×	×	×	×	×	×	×	×	×	×	×	×	
А4			1.136.1-13.1 0.0 ПЗ	Пояснительная записка	×	×	×	×	×	×	×	×	×	×	×	×	
А4			1.136.1-13.1 0.0 ВС	Ведомость расхода стали	×	×	×	×	×	×	×	×	×	×	×	×	
				Сборочные единицы													
				Сетка арматурная													
А3		1	1.136.1-13.1 0.5	С 6	1												
			-01	С 7		1											
			-02	С 8			1										
А4		1	1.136.1-13.1 0.1 -03	С 9				1									
			-04	С 10					1								
А3		1	1.136.1-13.1 0.3 -03	С 16						1							
			-04	С 17							1						
А4		1	1.136.1-13.1 0.2 -03	С 18								1					
			-04	С 19									1				
			-05	С 20										1			
А3		1	1.136.1-13.1 0.3 -06	С 26											1		
			-07	С 27												1	
				Изделие закладное													
А4		2	1.136.1-13.1 0.4	МЛ 1	1	1	1	1	1	1	1	1	1	1	1	1	
				Материалы													
				Бетон марки 200	0.011	0.013	0.015	0.017	0.019	0.014	0.017	0.020	0.023	0.025	0.018	0.021	м3

Нач.отд	Греков	
ГИП	Шахова	
Ст. инж.	Жердева	
Техник	Шишкина	

1.136.1-13.1 2.0

Плита подоконная длиной от 1600 до 2800 мм

Стадия	Лист	Листов
Р	1	2

ЦНИИЭП учебных зданий

Форм.	Зона	Поз.	Обозначение	Наименование	Кол. на исполн. 1.136.1 - 13.1 2.0													Примечание
					12	13	14	15	16	17	18	19	20	21	22	23	24	
				Документация														
А3			1.136.1 - 13.1 2.0 СБ	Сборочный чертеж	×	×	×	×	×	×	×	×	×	×	×	×	×	
А4			1.136.1 - 13.1 0.0 ПЗ	Пояснительная записка	×	×	×	×	×	×	×	×	×	×	×	×	×	
А4			1.136.1 - 13.1 0.0 ВС	Ведомость расхода стали	×	×	×	×	×	×	×	×	×	×	×	×	×	
				Сборочные единицы														
				Сетка арматурная														
А3		1	1.136.1 - 13.1 0.3 - 08	С28	1													
			- 28	С29		1												
			- 29	С30			1											
			- 12	С36				1										
			- 13	С37					1									
			- 14	С38						1								
			- 32	С39							1							
			- 33	С40								1						
			- 18	С46									1					
			- 19	С47										1				
			- 36	С48											1			
			- 37	С49												1		
			- 38	С50													1	
				Изделие закладное														
А4		2	1.136.1 - 13.1 0.4	МЛ1	1	1	1	1	1	1	1	1	1	1	1	1	1	
				Материалы														
				Бетон марки 200	0.025	0.028	0.032	0.025	0.030	0.035	0.039	0.040	0.033	0.039	0.045	0.051	0.057	

Взам. инв. № | Подп. и дата | Инв. № подл.

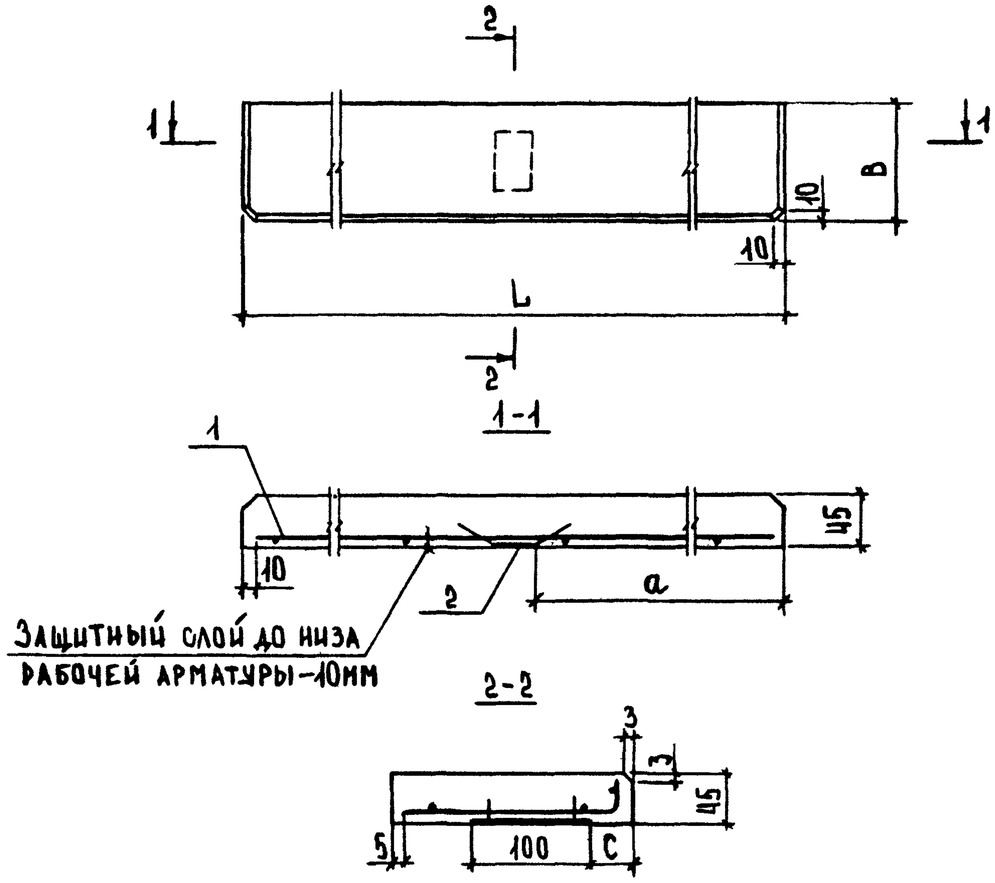

Обозначение	Марка	Размеры, мм				Масса, кг
		L	B	a	C	
1.136.1-13.1 2.0	ПО 16.15.45-Т-д	1600	150	770	25	27
-01	ПО 19.15.45-Т-д	1900		920		32
-02	ПО 22.15.45-Т-д	2200		1070		37
-03	ПО 25.15.45-Т-д	2500		1220		42
-04	ПО 28.15.45-Т-д	2800		1370		47

Продолжение

Обозначение	Марка	Размеры, мм				Масса, кг
		L	B	a	C	
-05	ПО 16.20.45-Т-д	1600	200	770	25	36
-06	ПО 19.20.45-Т-д	1900		920		43
-07	ПО 22.20.45-Т-д	2200		1070		50
-08	ПО 25.20.45-Т-д	2500		1220		56
-09	ПО 28.20.45-Т-д	2800		1370		63
-10	ПО 16.25.45-Т-д	1600	250	770	25	45
-11	ПО 19.25.45-Т-д	1900		920		53
-12	ПО 22.25.45-Т-д	2200		1070		62
-13	ПО 25.25.45-Т-д	2500		1220		70
-14	ПО 28.25.45-Т-д	2800		1370		79
-15	ПО 16.35.45-Т-д	1600	350	770	50	63
-16	ПО 19.35.45-Т-д	1900		920		75
-17	ПО 22.35.45-Т-д	2200		1070		87
-18	ПО 25.35.45-Т-д	2500		1220		98
-19	ПО 28.35.45-Т-д	2800		1370		110
-20	ПО 16.45.45-Т-д	1600	450	770	50	81
-21	ПО 19.45.45-Т-д	1900		920		96
-22	ПО 22.45.45-Т-д	2200		1070		113
-23	ПО 25.45.45-Т-д	2500		1220		127
-24	ПО 28.45.45-Т-д	2800		1370		142

Нач отд.	Грекова		
Гип	Шахова		
Ст инж.	Жердева		
Техник	Шишкина		

1.136.1-13.1 2.0 СБ

Плита подоконная длиной от 1600 до 2800 мм
Сборочный чертеж

Стадия	Масса	Масштаб
Р	См. табл.	1:20
Лист	Листов 1	

ЦНИИЭП учебных зданий

Форм.	Зона	Поз.	Обозначение	Наименование	Кол. на исполн. 1.136.1-13.1 3.0 —	01	02	03	04	05	06	07	08	09	10	11	12	Примечание
				Документация														
А3			1.136.1-13.1 3.0 СБ	Сборочный чертеж	×	×	×	×	×	×	×	×	×	×	×	×	×	
А4			1.136.1-13.1 0.0 ПЗ	Пояснительная записка	×	×	×	×	×	×	×	×	×	×	×	×	×	
А4			1.136.1-13.1 0.0 ВС	Ведомость расхода стали	×	×	×	×	×	×	×	×	×	×	×	×	×	
				Сборочные единицы														
				Сетка арматурная														
А3		1	1.136.1-13.1 0.3 -02	С 8	1													
А4		1	1.136.1-13.1 0.1 -03	С 9		1												
			-02	С 10			1											
А4		1	1.136.1-13.1 0.2 -03	С 18				1										
			-04	С 19					1									
А4		1	1.136.1-13.1 0.2 -05	С 20						1								
А3		1	1.136.1-13.1 0.3 -08	С 28							1							
			-28	С 29								1						
			-29	С 30									1					
			-14	С 38										1				
			-32	С 39											1			
			-33	С 40												1		
			-36	С 48													1	
				Изделие закладное														
А4		2	1.136.1-13.1 0.4	МЛ 1	1	1	1	1	1	1	1	1	1	1	1	1	1	
А4		3	1.136.1-13.1 0.5	МЛ 2	1	1	1	1	1	1	1	1	1	1	1	1	1	
				Материалы														
				Бетон марки 200	0.015	0.017	0.019	0.020	0.023	0.025	0.025	0.028	0.032	0.035	0.039	0.040	0.045	$м^3$

Нач.отд	Греков	
РИП	Шахова	
Ст. инж.	Жердева	
Техник	Шишкина	

1.136.1-13.1 3.0

Плита подоконная длиной от 2200 до 2800 мм с закладной деталью в правом и левом варианте исполнения.

Стадия	Лист	Листов
Р	1	2

ЦНИИЭП учебных зданий

Форм.	Зона	Поз.	Обозначение	Наименование	Кол. на исполн. 1.136.1-13.1 3.0																				Примечание
					13	14	15	16	17	18	19	20	21	22	23	24	25	26	27	28	29				
				Документация																					
А3			1.136.1-13.1 3.0 СБ	Сборочный чертеж	×	×	×	×	×	×	×	×	×	×	×	×	×	×	×	×	×				
А4			1.136.1-13.1 0.0 ПЗ	Пояснительная записка	×	×	×	×	×	×	×	×	×	×	×	×	×	×	×	×	×				
А4			1.136.1-13.1 0.0 ВС	Ведомость расхода стали	×	×	×	×	×	×	×	×	×	×	×	×	×	×	×	×	×				
				Сборочные единицы																					
				Сетка арматурная																					
А3		1	1.136.1-13.1 0.3 - 37	С 49	1															1					
			- 38	С 50		1															1				
			- 02	С 8			1																		
А4		1	1.136.1-13.1 0.1 - 03	С 9				1																	
			- 04	С 10					1																
А4		1	1.136.1-13.1 0.2 - 03	С 18						1															
			- 04	С 19							1														
			- 05	С 20								1													
А3		1	1.136.1-13.1 0.3 - 08	С 28									1												
			- 28	С 29										1											
			- 29	С 30											1										
			- 14	С 38												1									
			- 32	С 39													1								
			- 33	С 40														1							
			- 36	С 48															1						
				Изделие закладное																					
А4		2	1.136.1-13.1 0.4	МЛ 1	1	1	1	1	1	1	1	1	1	1	1	1	1	1	1	1	1				
А4		3	1.136.1-13.1 0.5	МЛ 2	1	1	1	1	1	1	1	1	1	1	1	1	1	1	1	1	1				
				Материалы																					
				Бетон марки 200	0.051	0.057	0.015	0.017	0.019	0.020	0.023	0.025	0.025	0.028	0.032	0.035	0.039	0.040	0.045	0.051	0.057				м3

1.136.1 - 13.1 3.0 - ДО - 14 ИЗОБРАЖЕНО
1.136.1 - 13.1 3.0 - 15...- 29- ЗЕРКАЛЬНОЕ ОТРАЖЕНИЕ

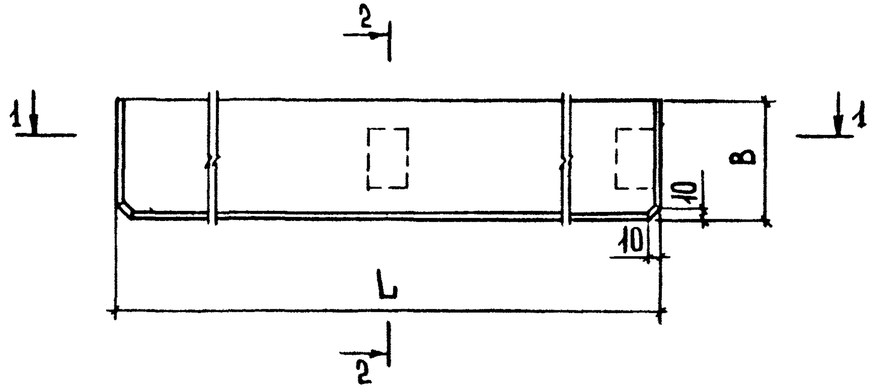

1-1

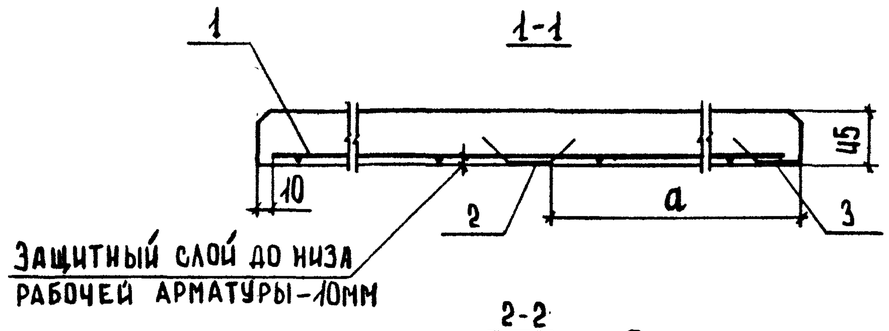

2-2

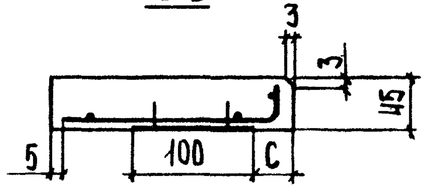

Обозначение	Марка	Размеры, мм				Масса, кг
		L	B	a	C	
1.136.1 - 13.1 3.0	ПО 22.15.45пр-Т-д	2200	150	1070	25	37
- 01	ПО 25.15.45пр-Т-д	2500		1220		42
- 02	ПО 28.15.45пр-Т-д	2800		1370		47
- 03	ПО 22.20.45пр-Т-д	2200	200	1070	25	50
- 04	ПО 25.20.45пр-Т-д	2500		1220		56
-05	ПО 28.20.45пр-Т-д	2800		1370		63

Продолжение

Обозначение	Марка	Размеры, мм				Масса, кг
		L	B	a	C	
- 06	ПО 22.25.45пр-Т-д	2200	250	1070	25	62
- 07	ПО 25.25.45пр-Т-д	2500		1220		70
- 08	ПО 28.25.45пр-Т-д	2800		1370		79
-09	ПО 22.35.45пр-Т-д	2200	350	1070	50	87
-10	ПО 25.35.45пр-Т-д	2500		1220		98
-11	ПО 28.35.45пр-Т-д	2800		1370		110
-12	ПО 22.45.45пр-Т-д	2200	450	1070	50	113
-13	ПО 25.45.45пр-Т-д	2500		1220		127
-14	ПО 28.45.45пр-Т-д	2800		1370		142
-15	ПО 22.15.45л-Т-д	2200	150	1070	25	37
-16	ПО 25.15.45л-Т-д	2500		1220		42
-17	ПО 28.15.45л-Т-д	2800		1370		47
-18	ПО 22.20.45л-Т-д	2200	200	1070	25	50
-19	ПО 25.20.45л-Т-д	2500		1220		56
-20	ПО 28.20.45л-Т-д	2800		1370		63
-21	ПО 22.25.45л-Т-д	2200	250	1070	25	62
-22	ПО 25.25.45л-Т-д	2500		1220		70
-23	ПО 28.25.45л-Т-д	2800		1370		79
-24	ПО 22.35.45л-Т-д	2200	350	1070	50	87
-25	ПО 25.35.45л-Т-д	2500		1220		98
-26	ПО 28.35.45л-Т-д	2800		1370		110
-27	ПО 28.45.45л-Т-д	2200	450	1070	50	113
-28	ПО 28.45.45л-Т-д	2500		1220		127
-29	ПО 28.45.45л-Т-д	2800		1370		142

Нач. отд.	Греков	
ГИП	Шахова	
Ст. инж.	Жердева	
Техник	Шишкина	

1.136.1 - 13.1 3.0 СБ

Плита подоконная длиной от 2200 до 2800мм с закладной деталью в правом и левом варианте исполнения. Сборочный чертеж.

Стадия	Масса	Масштаб
Р	см. табл	1:20
Лист	Листов 1	

ЦНИИЭП учебных зданий

Форм	Зона	Поз.	Обозначение	Наименование	Кол. на исполн. 1.136.1-13.1 0.1									Примечание
					—	01	02	03	04					
				Документация										
А4			1.136.1-13.1 0.1	Сборочный чертеж	X	X	X	X	X					
				Детали										
				Ф5 ВрI, ГОСТ 6727-80										
Б4		1		ℓ=1430			3							
				Ф4 ВрI, ГОСТ 6727-80										
		1		ℓ = 980		3								
				Ф3 ВрI, ГОСТ 6727-80										
		1		ℓ=2780					4					
		1		ℓ=2480				4						
		2		ℓ=1430			1							
		2		ℓ= 980		1								
		1		ℓ= 680	4									
		3		ℓ= 170	3	4	6	10	11					

Нач.отд	Греков	
ГИП	Шахова	
Ст.инж.	Жердева	

1.136.1-13.1 0.1

Сетка С1, С3, С5, С9, С10.

Стадия	Лист	Листов
Р		1

ЦНИИЭП учебных зданий

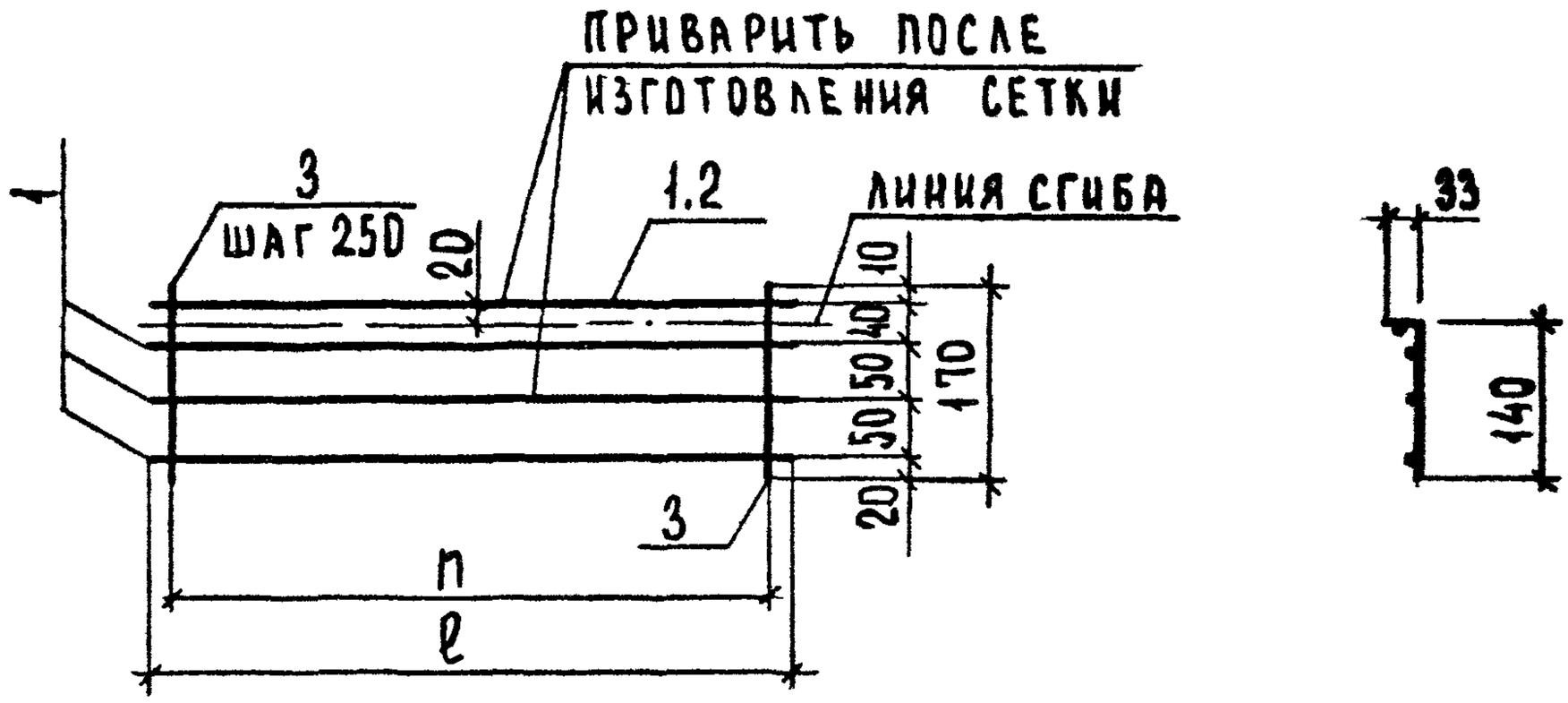

Обозначение	Марка	ℓ, мм	n, мм	Масса кг
1.136.1-13.1 0.1	С 1	680	500	0.17
-01	С 3	980	750	0.36
-02	С 5	1430	1250	0.72
-03	С 9	2480	2250	0.61
-04	С10	2780	2500	0.68

Инв. № подл. | Подпись и дата | Взам. инв. №

Нач.отд.	Греков		
ГИП	Шахова		
Ст.инж.	Жердева		
Ст. техник	Шищкина		

1.136.1-13.1 0.1 СБ

Сетка С1, С3, С5, С9, С10. Сборочный чертеж.

Стадия	Масса	Масштаб
Р	см. табл.	—
Лист	Листов 1	

ЦНИИЭП учебных зданий

Инв. № подл.	Подпись и дата	Взам. инв. №

Форм.	Зона	Поз.	Обозначение	Наименование	Кол. на исполн. 1.136.1-13.1 0.2									Примечание
					–	01	02	03	04	05				
				Документация										
А4			1.136.1-13.1 0.2 СБ	Сборочный чертеж	×	×	×	×	×	×				
				Детали										
				Ф5ВрI, ГОСТ 6727-80										
Б4		1		ℓ = 1430			3							
				Ф4ВрI, ГОСТ 6727-80										
		1		ℓ = 2780						3				
		1		ℓ = 980		3								
				Ф3ВрI, ГОСТ 6727-80										
		2		ℓ = 2780						1				
		1		ℓ = 2480					4					
		1		ℓ = 2180				4						
		2		ℓ = 1430			1							
		2		ℓ = 980		1								
		1		ℓ = 680	4									
		3		ℓ = 220	3	4	6	9	10	11				

Нач. отд	Греков	
ГИП	Шахова	
Ст. инж	Жердева	

1.136.1-13.1 0.2

Сетка С11, С13, С15, С18. ÷ С20.

Стадия	Лист	Листов
Р		1

ЦНИИЭП учебных зданий

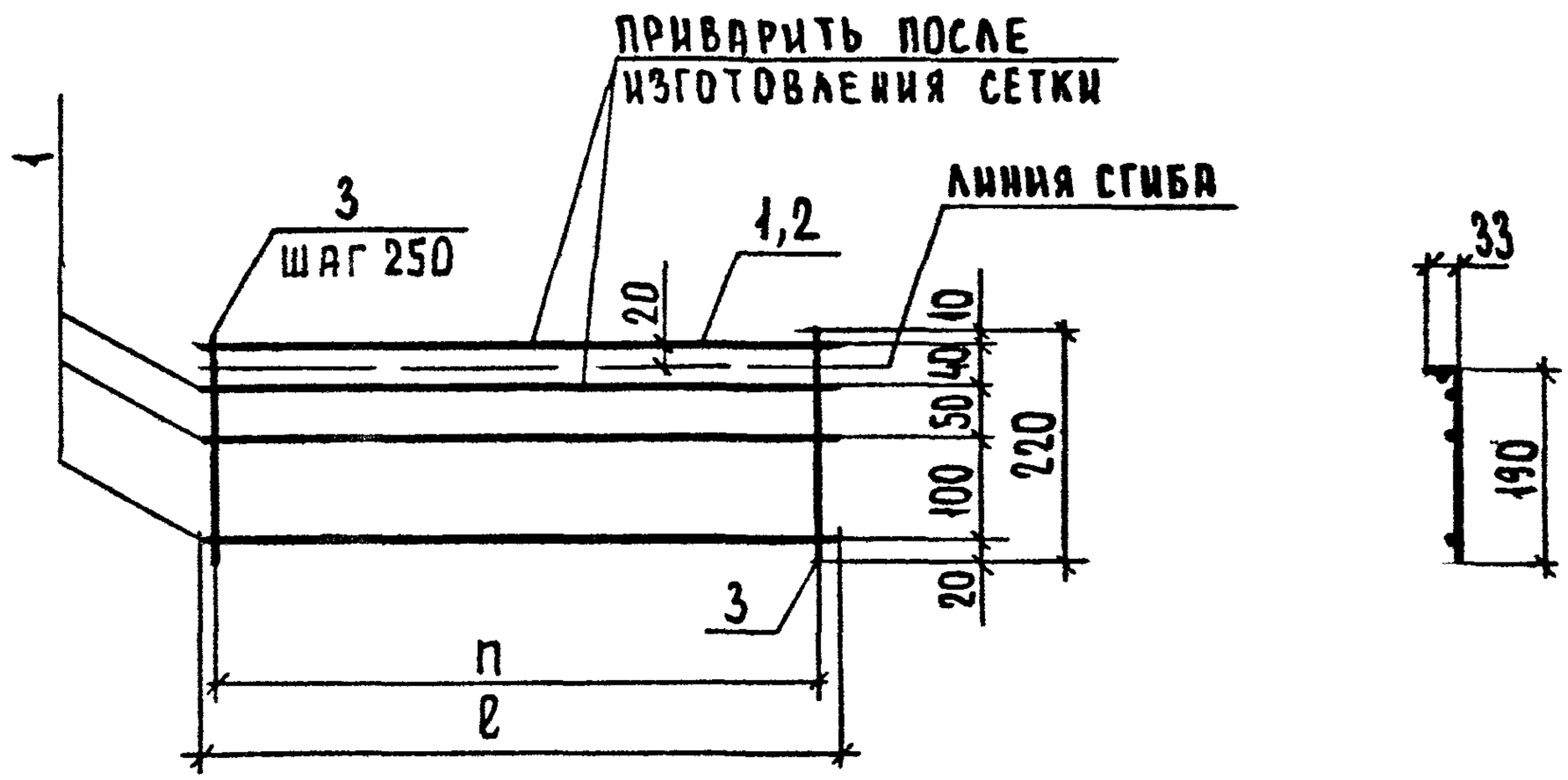

Обозначение	Марка	ℓ, мм	n, мм	Масса, кг
1.136.1-13.1 0.2	С11	680	500	0.17
-01	С13	980	750	0.36
-02	С15	1430	1250	0.73
-03	С18	2180	2000	0.55
-04	С19	2480	2250	0.63
-05	С20	2780	2500	1.02

Инв. № подл. | Подпись и дата | Взам. инв. №

Нач. отд.	Греков	
ГИП	Шахова	
Ст. инж.	Жердева	

1.136.1-13.1 0.2 СБ

Сетка С11, С13, С15, С18 ÷ С20. Сборочный чертеж.

Стадия	Масса	Масштаб
Р	см. табл.	—
Лист	Листов 1	

ЦНИИЭП учебных зданий

Форм.	Зона	Поз.	Обозначение	Наименование	Кол. на исполн. 1.136.1-13.1 0.3 —	01	02	03	04	05	06	07	08	09	10	11	12	13	14	15	16	17	18	19	Примечание
				Документация																					
А3			1.136.1-13.1 0.3 СБ	Сборочный чертеж	×	×	×	×	×	×	×	×	×	×	×	×	×	×	×	×	×	×	×	×	
				Детали																					
				Ф3 Вр I, ГОСТ 6727-80																					
Б4		1		ℓ = 2180			3						4						5						
		1		ℓ = 1880		3			3			4						4						5	
		1		ℓ = 1580	3			3			3						4						5		
		1		ℓ = 980												5						5			
		1		ℓ = 830											5						5				
		1		ℓ = 680						4				4						4					
		3		ℓ = 470																3	4	4	7	8	
		3		ℓ = 370										3	4	4	7	8	9						
		3		ℓ = 270						3	7	8	9												
		3		ℓ = 220				7	8																
		3		ℓ = 170	7	8	9																		

Нач. отд.	Греков	
ГИП	Шахова	
Ст. инж.	Жердева	

1.136.1-13.1 0.3

Сетка С2, С4, С6÷С8, С12, С14, С16, С17, С21 ÷ С50.

Стадия	Лист	Листов
Р	1	2

ЦНИИЭП учебных зданий

Форм.	Зона	Поз.	Обозначение	Наименование	Кол. на исполн. 1.136.1-13.1 0.3																			Примечание
					20	21	22	23	24	25	26	27	28	29	30	31	32	33	34	35	36	37	38	
				Документация																				
А3			1.136.1-13.1 03 СБ	Сборочный чертеж	×	×	×	×	×	×	×	×	×	×	×	×	×	×	×	×	×	×	×	
				Детали																				
				Ф5 ВрI, ГОСТ 6727-80																				
Б4		1		ℓ = 2780																			4	
		1		ℓ = 1430								3												
		1		ℓ = 1280		2		2			2													
				Ф4 ВрI, ГОСТ 6727-80																				
		1		ℓ = 2780										3				4						
		1		ℓ = 2480									3				4					4		
		1		ℓ = 2180																	3			
		1		ℓ = 1430.												4				4				
		1		ℓ = 1280											4				4					
		1		ℓ = 980						3														
		1		ℓ = 830	2		2		2															
				Ф3ВрI. ГОСТ 6727-80																				
		2		ℓ = 2780										1			1						1	
		2		ℓ = 2480									1				1					1		
		2		ℓ = 2180																	1			
		2		ℓ = 1430								1				1				1				
		2		ℓ = 1280		1		1			1				1				1					
		2		ℓ = 980						1														
		2		ℓ = 830	1		1		1															
		3		ℓ = 470															5	6	9	10	11	
		3		ℓ = 370											5	6	10	11						
		3		ℓ = 270					4	4	5	6	10	11										
		3		ℓ = 220			4	5																
		3		ℓ = 170	4	5																		

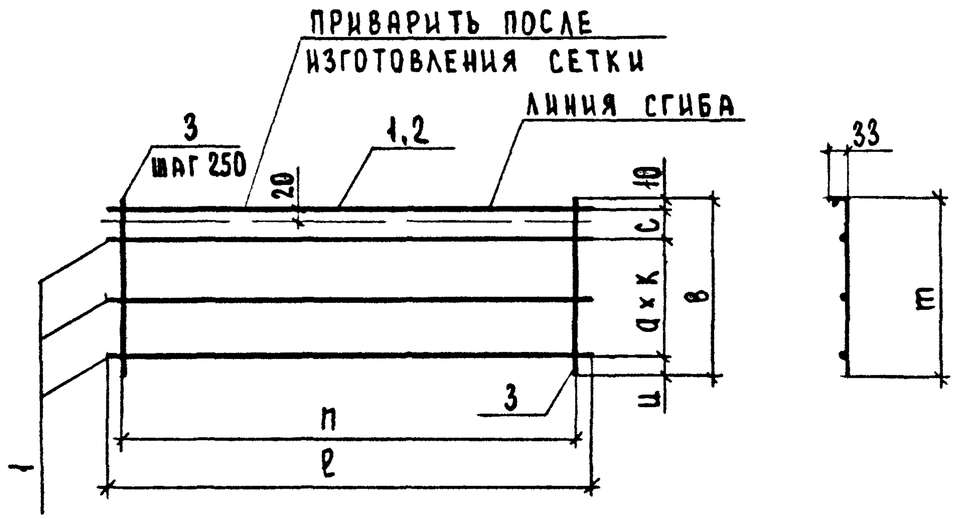

Обозначение	Марка	ℓ, мм	n, мм	a, мм	к	c, мм	u, мм	в, мм	m, мм	Масса, кг
1.136.1-13.1 03	С 6	1580	1500	100		40	20	170	140	0.31
-01	С 7	1880	1750	100		40	20	170	140	0.36
-02	С 8	2180	2000	100		40	20	170	140	0.42
-03	С16	1580	1500	100		90	20	220	190	0.33
-04	С17	1880	1750	100		90	20	220	190	0.39
-05	С21	680	500	100	2	40	20	270	240	0.18
-06	С26	1580	1500	200		40	20	270	240	0.34
-07	С27	1880	1750	100	2	40	20	270	240	0.50
-08	С28	2180	2000	100	2	40	20	270	240	0.58
-09	С31	680	500	100	3		60	370	340	0.20
-10	С32	830	750	100	3	40	20	370	340	0.30
-11	С33	980	750	100	3	40	20	370	340	0.33
-12	С36	1580	1580	100	3		60	370	340	0.46
-13	С37	1880	1750	100	3		60	370	340	0.54
-14	С38	2180	2000	100	3	40	20	370	340	0.74
-15	С41	680	500	200	2	40	20	470	440	0.21
-16	С42	830	750	100	4		60	470	440	0.31

Продолжение

Обозначение	Марка	ℓ, мм	n, мм	a, мм	к	c, мм	u, мм	в, мм	m, мм	Масса, кг
1.136.1-13.1 03-17	С43	980	750	100	4		60	470	440	0.35
-18	С46	1580	1500	100	4		60	470	440	0.57
-19	С47	1880	1750	100	4		60	470	440	0.69
-20	С 2	830	750	100		40	20	170	140	0.23
-21	С 4	1280	1000	100		40	20	170	140	0.50
-22	С12	830	750	100		90	20	220	190	0.24
-23	С14	1280	1000	100		90	20	220	190	0.52
-24	С22	830	750	200		40	20	270	240	0.25
-25	С23	980	750	100	2	40	20	270	240	0.37
-26	С24	1280	1000	200		40	20	270	240	0.53
-27	С25	1430	1250	100	2	40	20	270	240	0.75
-28	С29	2480	2250	100	2	40	20	270	240	0.94
-29	С30	2780	2500	100	2	40	20	270	240	1.04
-30	С34	1280	1000	100	3	40	20	370	340	0.63
-31	С35	1430	1250	100	3	40	20	370	340	0.70
-32	С39	2480	2250	100	3	40	20	370	340	1.21
-33	С40	2780	2500	100	3	40	20	370	340	1.35
-34	С44	1280	1000	100	4		60	470	440	0.65
-35	С45	1430	1250	100	4		60	470	440	0.73
-36	С48	2180	2000	200	2	40	20	470	440	0.92
-37	С49	2480	2250	100	4		60	470	440	1.26
-38	С50	2780	2500	100	4		60	470	440	1.34

Нач.отд.	Греков	
ГИП	Шахова	
Ст.инж.	Жердева	

1.136.1-13.1 03 СБ

Сетка С2, С4, С6÷С8, С12, С14, С16, С17, С21÷С50
Сборочный чертеж

Стадия	Масса	Масштаб
Р	см. табл.	—
Лист	Листов	

ЦНИИЭП учебных зданий

18344 23

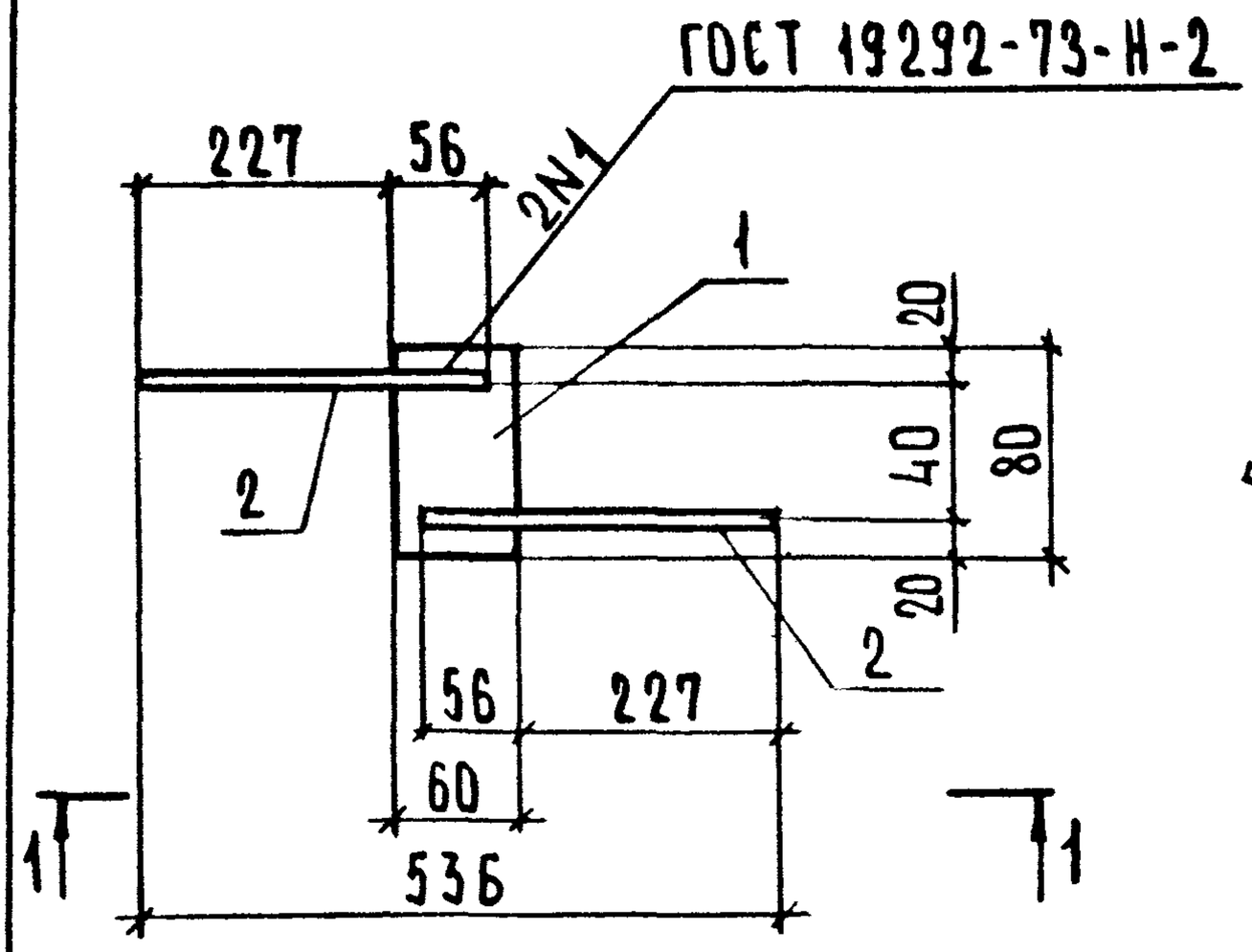

1-1

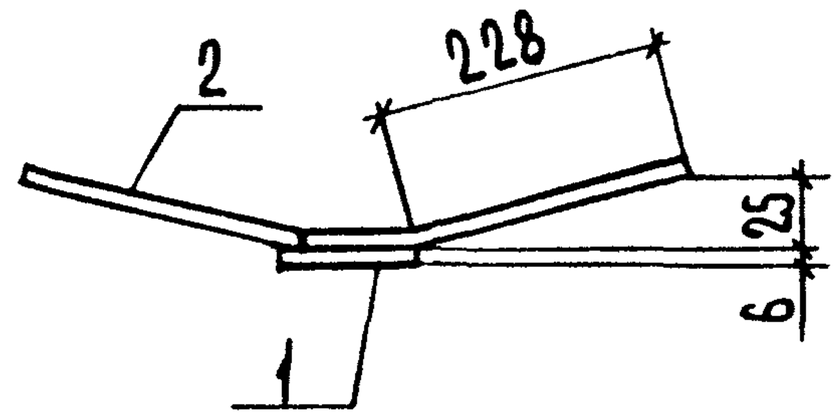

Форм.	Зона.	Поз.	Обозначение	Наименование	Кол. шт.	Примечание
				Детали		
БЧ		1	1.136.1-13.1 0.4.1	-60×6 ГОСТ 103-76 ℓ=80	1	0.17
БЧ		2	1.136.1-13.1 0.4.2	Ф8АIII ГОСТ 5781-81 ℓ=284	2	0.22

Нач.отд	Грековв		
ГИП	Шахова		
Ст.инж.	Жердева		

1.136.1-13.1 0.4 СБ

Изделие закладное МЛ1

Стадия	Масса	Масштаб
Р	0.39	—
Лист	Листов 1	

ЦНИИЭП учебных зданий

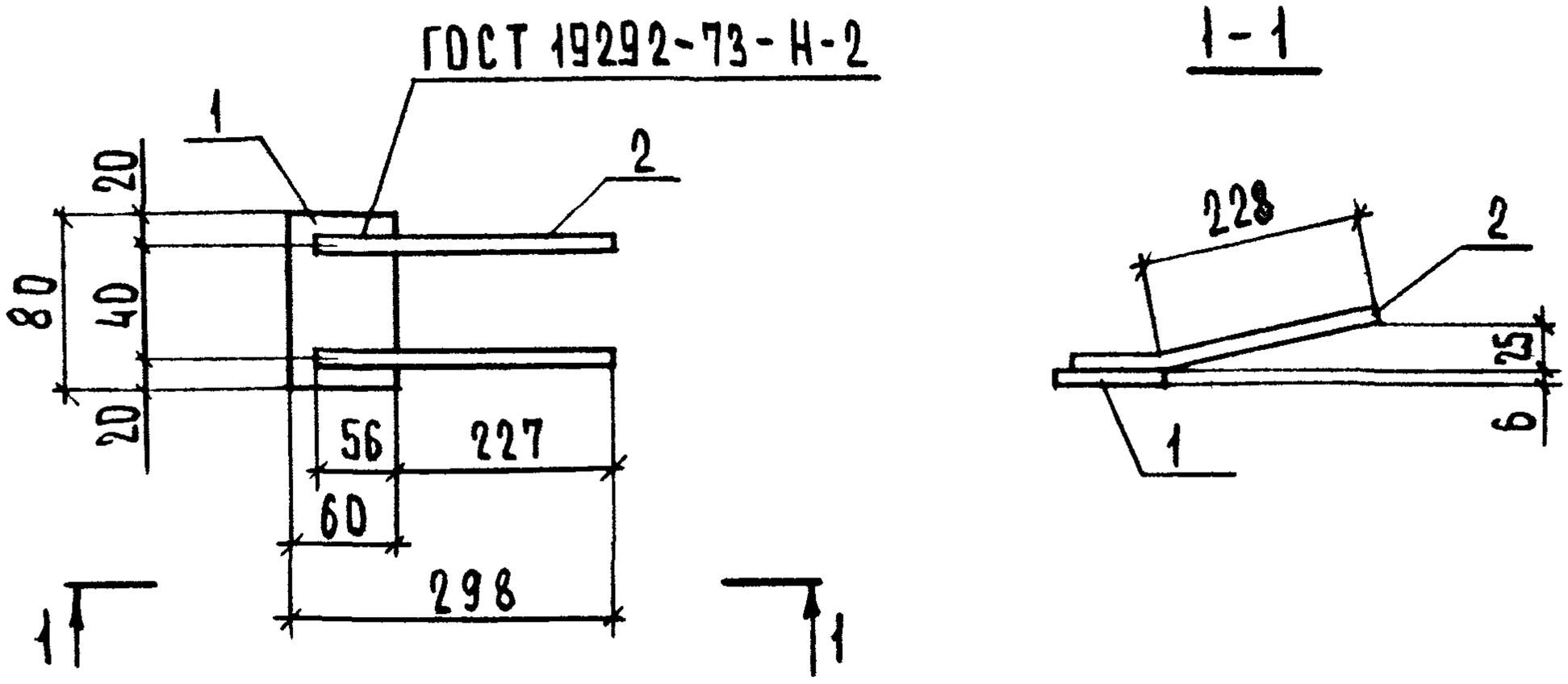

Форм.	Зона.	Поз.	Обозначение	Наименование	Кол. шт.	Примечание
				Детали		
Б4		1	1.136.1-13.1 0.5.1	-60×6 ГОСТ 103-76 ℓ=80	1	0.17
Б4		2	1.136.1-13.1 0.5.2	⌀8 А III ГОСТ 5781-81 ℓ=284	2	0.22

Взам. инв №

Подп. и дата

Инв. № подл.

Нач.отд	Греков		
ГИП	Шахова		
Ст.инж.	Жердева		

1.136.1-13.1 0.5 СБ

Изделие закладное МЛ2

Стадия	Масса	Масштаб
Р	0.39	—
Лист	Листов 1	

ЦНИИЭП учебных зданий

ВЕДОМОСТЬ РАСХОДА СТАЛИ НА ЭЛЕМЕНТ, КГ

Марка изделия	Изделия арматурные				Изделия закладные					Общий расход
	Арматура класса				Арматура класса		Прокат марки		Всего	
	Вр-I				А-III		ВСт3кп2			
	ГОСТ 6727-80				ГОСТ 5781-81		ГОСТ 103-76			
	Ф3	Ф4	Ф5	Итого	Ф8	Итого	-60×6	Итого		
ПО 7.15.45-Т	0.17			0.17						0.17
ПО 8.15.45-Т	0.08	0.15		0.23						0.23
ПО 10.15.45-Т	0.09	0.27		0.36						0.36
ПО 13.15.45-Т	0.10		0.40	0.50						0.50
ПО 14.15.45-Т	0.12		0.60	0.72						0.72
ПО 16.15.45-Т-д	0.31			0.31	0.22	0.22	0.17	0.17	0.39	0.70
ПО 19.15.45-Т-д	0.36			0.36	0.22	0.22	0.17	0.17	0.39	0.75
ПО 22.15.45-Т-д	0.42			0.42	0.22	0.22	0.17	0.17	0.39	0.81
ПО 25.15.45-Т-д	0.61			0.61	0.22	0.22	0.17	0.17	0.39	1.00
ПО 28.15.45-Т-д	0.68			0.68	0.22	0.22	0.17	0.17	0.39	1.07
ПО 7.20.45-Т	0.17			0.17						0.17
ПО 8.20.45-Т	0.05	0.19		0.24						0.24
ПО 10.20.45-Т	0.05	0.31		0.36						0.36
ПО 13.20.45-Т	0.06		0.46	0.52						0.52
ПО 14.20.45-Т	0.07		0.66	0.73						0.73
ПО 16.20.45-Т-д	0.33			0.33	0.22	0.22	0.17	0.17	0.39	0.72
ПО 19.20.45-Т-д	0.39			0.39	0.22	0.22	0.17	0.17	0.39	0.78
ПО 22.20.45-Т-д	0.55			0.55	0.22	0.22	0.17	0.17	0.39	0.94

1.136.1-13.1 О.О ВС

Нач.отд.	Греков	
ГИП	Шахова	
Ст. инж.	Жердева	

ВЕДОМОСТЬ РАСХОДА СТАЛИ

Стадия	Лист	Листов
Р	1	4

ЦНИИЭП учебных зданий

Продолжение

Марка изделия	Изделия арматурные				Изделия закладные				Всего	Общий расход
	Арматура класса Вр-I ГОСТ 6727-80				Арматура класса А-III ГОСТ 5781-81		Прокат марки ВСт3кп2 ГОСТ 103-76			
	Ф3	Ф4	Ф5	Итого	Ф8	Итого	-60×6	Итого		
ПО 25.20.45-Т-д	0.63			0.63	0.22	0.22	0.17	0.17	0.39	1.02
ПО 28.20.45-Т-д	1.02			1.02	0.22	0.22	0.17	0.17	0.39	1.41
ПО 7.25.45-Т	0.18			0.18						0.18
ПО 8.25.45-Т	0.06	0.19		0.25						0.25
ПО 10.25.45-Т	0.06	0.31		0.37						0.37
ПО 13.25.45-Т	0.07		0.46	0.53						0.53
ПО 14.25.45-Т	0.08		0.67	0.75						0.75
ПО 16.25.45-Т-д	0.34			0.34	0.22	0.22	0.17	0.17	0.39	0.73
ПО 19.25.45-Т-д	0.50			0.50	0.22	0.22	0.17	0.17	0.39	0.89
ПО 22.25.45-Т-д	0.58			0.58	0.22	0.22	0.17	0.17	0.39	0.79
ПО 25.25.45-Т-д	0.27	0.67		0.94	0.22	0.22	0.17	0.17	0.39	1.33
ПО 28.25.45-Т-д	0.29	0.75		1.04	0.22	0.22	0.17	0.17	0.39	1.43
ПО 7.35.45-Т	0.20			0.20						0.20
ПО 8.35.45-Т	0.30			0.30						0.30
ПО 10.35.45-Т	0.33			0.33						0.33
ПО 13.35.45-Т	0.17	0.46		0.63						0.63
ПО 14.35.45-Т	0.19	0.51		0.70						0.70
ПО 16.35.45-Т-д	0.46			0.46	0.22	0.22	0.17	0.17	0.39	0.85
ПО 19.35.45-Т-д	0.54			0.54	0.22	0.22	0.17	0.17	0.39	0.93
ПО 22.35.45-Т-д	0.74			0.74	0.22	0.22	0.17	0.17	0.39	1.03
ПО 25.35.45-Т-д	0.32	0.89		1.21	0.22	0.22	0.17	0.17	0.39	1.60

Взам. инв. № | Подпись и дата | Инв. № подл.

Продолжение

Марка изделия	Изделия арматурные				Изделия закладные					Общий расход
	Арматура класса Вр-I ГОСТ 6727-80				Арматура класса А-III ГОСТ 5781-81		Прокат марки ВСт3кп2 ГОСТ 103-76		Всего	
	Ф3	Ф4	Ф5	Итого	Ф8	Итого	-60×6	Итого		
ПО 28.35.45-Т-д	0.35	1.00		1.35	0.22	0.22	0.17	0.17	0.39	1.74
ПО 7.45.45-Т	0.21			0.21						0.21
ПО 8.45.45-Т	0.31			0.31						0.31
ПО 10 45.45-Т	0.35			0.35						0.35
ПО 13.45.45-Т	0.19	0.46		0.65						0.65
ПО 14.45.45-Т	0.22	0.51		0.73						0.73
ПО 16.45.45-Т-д	0.57			0.57	0.22	0.22	0.17	0.17	0.39	0.96
ПО 19.45.45-Т-д	0.69			0.69	0.22	0.22	0.17	0.17	0.39	1.08
ПО 22.45.45-Т-д	0.33	0.59		0.92	0.22	0.22	0.17	0.17	0.39	1.31
ПО 25.45.45-Т-д	0.37	0.89		1.26	0.22	0.22	0.17	0.17	0.39	1.65
ПО 28.45.45-Т-д	0.40		1.54	1.94	0.22	0.22	0.17	0.17	0.39	2.33
ПО 22.15.45пр-Т-д	0.42			0.42	0.44	0.44	0.34	0.34	0.78	1.20
ПО 22.15.45л -Т-д	0.42			0.42	0.44	0.44	0.34	0.34	0.78	1.20
ПО 25.15.45пр-Т-д	0.61			0.61	0.44	0.44	0.34	0.34	0.78	1.39
ПО 25.15.45л-Т-д	0.61			0.61	0.44	0.44	0.34	0.34	0.78	1.39
ПО 28.15.45пр-Т-д	0.68			0.68	0.44	0.44	0.34	0.34	0.78	1.46
ПО 28.15.45л -Т-д	0.68			0.68	0.44	0.44	0.34	0.34	0.78	1.46
ПО 22.20.45пр-Т-д	0.55			0.55	0.44	0.44	0.34	0.34	0.78	1.33
ПО 22.20.45л -Т-д	0.55			0.55	0.44	0.44	0.34	0.34	0.78	1.33
ПО 25.20.45пр-Т-д	0.63			0.63	0.44	0.44	0.34	0.34	0.78	1.41
ПО 25.20.45л -Т-д	0.63			0.63	0.44	0.44	0.34	0.34	0.78	1.41
ПО 28.20.45пр-Т-д	1.02			1.02	0.44	0.44	0.34	0.34	0.78	1.80

Взам. инв. № | Подпись и дата | Инв. № подл.

Продолжение

Марка изделия	Изделия арматурные				Изделия закладные				Всего	Общий расход
	Арматура класса				Арматура класса		Прокат марки			
	Вр-I				А-III		ВСт3кп2			
	ГОСТ 6727-80				ГОСТ 5781-81		ГОСТ 103-76			
	Ф3	Ф4	Ф5	Итого	Ф8	Итого	60×6	Итого		
ПО 28.20.45л-Т-д	1.02			1.02	0.44	0.44	0.34	0.34	0.78	1.80
ПО 22.25.45пр-Т-д	0.58			0.58	0.44	0.44	0.34	0.34	0.78	1.36
ПО 22.25.45л-Т-д	0.58			0.58	0.44	0.44	0.34	0.34	0.78	1.36
ПО 25.25.45пр-Т-д	0.27	0.67		0.94	0.44	0.44	0.34	0.34	0.78	1.72
ПО 25.25.45л-Т-д	0.27	0.67		0.94	0.44	0.44	0.34	0.34	0.78	1.72
ПО 28.25.45пр-Т-д	0.29	0.75		1.04	0.44	0.44	0.34	0.34	0.78	1.82
ПО 28.25.45л-Т-д	0.29	0.75		1.04	0.44	0.44	0.34	0.34	0.78	1.82
ПО 22.35.45пр-Т-д	0.74			0.74	0.44	0.44	0.34	0.34	0.78	1.52
ПО 22.35.45л-Т-д	0.74			0.74	0.44	0.44	0.34	0.34	0.78	1.52
ПО 25.35.45пр-Т-д	0.32	0.89		1.21	0.44	0.44	0.34	0.34	0.78	1.99
ПО 25.35.45л-Т-д	0.32	0.89		1.21	0.44	0.44	0.34	0.34	0.78	1.99
ПО 28.35.45пр-Т-д	0.35	1.00		1.35	0.44	0.44	0.34	0.34	0.78	2.13
ПО 28.35.45л-Т-д	0.35	1.00		1.35	0.44	0.44	0.34	0.34	0.78	2.13
ПО 22.45.45пр-Т-д	0.33	0.59		0.92	0.44	0.44	0.34	0.34	0.78	1.70
ПО 22.45.45л-Т-д	0.33	0.59		0.92	0.44	0.44	0.34	0.34	0.78	1.70
ПО 25.45.45пр-Т-д	0.37	0.89		1.26	0.44	0.44	0.34	0.34	0.78	2.04
ПО 25.45.45л-Т-д	0.37	0.89		1.26	0.44	0.44	0.34	0.34	0.78	2.04
ПО 28.45.45пр-Т-д	0.40		1.54	1.94	0.44	0.44	0.34	0.34	0.78	2.72
ПО 28.45.45л-Т-д	0.40		1.54	1.94	0.44	0.44	0.34	0.34	0.78	2.72

Инв. № подл. | Подпись и дата | Взам. инв. №