ИЖК 218-80

ПАНЕЛИ ПЕРЕКРЫТИЙ

ПТВ и ПТЕК

РАБОЧИЕ ЧЕРТЕЖИ

Откорректирован 20.I2.8I

МОСКВА 1981 г

Введен в действие приказом
по КТВ Мосоргстройматериалы
№ 19 от 13 апреля 1978 г.
/по ИИ 218/

Лист. Стр.

СОДЕРЖАНИЕ: 2

Пояснительная записка 3

I. Номенклатура. Основные панели. 5

2. Номенклатура. Доборные панели. 6

3. Номенклатура. Доборные панели.
Вариант из керамзитобетона. 7

4. Расчетная схема и схема испытаний. 8

5. Общий вид. Армирование. Основные панели. 9

6. Общий вид. Армирование. Доборные панели. I0

7. Общий вид. Армирование. Доборные панели.
Вариант из керамзитобетона. II

8. Узлы с I по 7. . . . . I2

9. Вариант боковой поверхности панелей с
прямоугольными шпонками. I3

I0. Спецификация арматурных изделий. I4

II. Сетки С I, С 5, С I5. . . . . I5

I2. Сетки С2, С4, С6, С8, С I0, С I2,
С I4, С I6. . . . . I6

I3. Сетки С3, С I3. . . . . I7

I4. Сетки С7, С9, С II I8

I5. Сетки С I7, С 25, С 3I, С 33. . . . . I9

I6. Сетки С I8, С 20, С 22, С 24, С 26, С 28,
С 30, С 32. 20

I7. Сетки С I9, С 2I, С 27, С 29, С 2[illegible], С 34 . . . 2I

I8. Петли П I, П 2, П 3, П 4. 22

I9. Выборка стали. 23

Рег. № 858-3
Зав. отделом Дукин
Гл. конструктор Цветков
Вед. конструктор Мелиниченко
1980г М-6
КТБ Мосгорстройматериалы
ОАЧ
Арх. №

ПОЯСНИТЕЛЬНАЯ ЗАПИСКА

I. ОБЩАЯ ЧАСТЬ

I.I. Настоящий выпуск содержит рабочие чертежи многопустотных панелей перекрытий длиной от 2390 до 3990 мм и высотой 220 мм. С введением в действие рабочих чертежей настоящего выпуска отменяются рабочие чертежи ИЖ 218 и чертежи ИЖ 218-80 с рег. № 794.

I.2. Многопустотные панели перекрытий предназначены для строительства главным образом жилых и культурно-бытовых зданий по действующим типовым проектам со стенками из панелей, блоков или кирпича. Панели могут применяться для строительства зданий со стенками из кирпича и крупных блоков по индивидуальным проектам, а также при реконструкции зданий с кирпичными стенами. Панели разработаны взамен плит типа "ПТ" высотой I60 мм. Применение их совместно с многопустотными панелями длиной 4700÷6300 мм, выпускаемыми предприятиями ГПИСМ, позволяет обходиться без выравнивающего слоя бетона.

Ширина основных панелей принята II90 мм, а доборных - 390 мм. Основные панели запроектированы с пустотами диаметром I59 мм. Доборные панели разработаны в двух вариантах; из тяжелого бетона с двумя пустотами диаметром I20 мм и сплошные из конструктивного керамзитобетона.
В панелях шириной I,2 м пустоты с одного торца имеют сужение, на другом устанавливается бетонная заглушка толщиной I30мм. В панелях шириной 0,4м установка заглушек производится в отдельных случаях по требованию заказчика.

I.3. Расчет и конструирование панели выполнены в соответствии с требованиями СН и П П-2I-75 "Бетонные и железобетонные конструкции. Нормы проектирования". Расчетный предел огнестойкости панелей установлен не менее I часа. (СН и П П-А 5-70 "Противопожарные нормы проектирования").

I.4. Маркировка панелей состоит из букв "ПТВ" для тяжелого бетона или "ПТВК" для легкого бетона и двух чисел, обозначающих длину и ширину панели в дециметрах.

I.5. Для маркировки узлов на рабочих чертежах принято следующее обозначение:

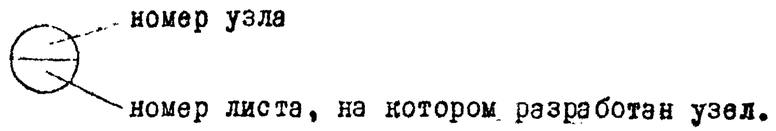

2. УКАЗАНИЯ ПО ИЗГОТОВЛЕНИЮ ПАНЕЛИ.

2.I. Изготовление панелей предусмотрено на поддонах, имеющих неподвижные продольные борта высотой, равной высоте нижнего выступа боковой поверхности панели. Остальные боковые и торцевые поверхности формируются в подвижной бортоснастке.

Армирование панелей выполнено в виде двух сеток с арматурой классов АШ, ВрI. Строповочные петли запроектированы из стали класса AI марки ВСт3пс2 по ГОСТ 380-7I.

Петли на основных панелях выполнены скрытыми, что обеспечивает условия для заглаживания бетона и предотвращения попадания осадков внутрь пустот.

2.2. Панели "ПТВ" изготавливаются из бетона М200 по прочности на сжатие, а "ПТВК" из керамзитобетона марки "200" с объемной массой I800 кг/м^3 в высушенном до постоянного веса состоянии.

2.3. При изготовлении арматуры панелей необходимо выполнять требования "Инструкции по сварке соединений арматуры и закладных деталей железобетонных конструкций"(СН 393-78).

3. КОНТРОЛЬ КАЧЕСТВА, ПРАВИЛА ПРИЕМКИ, СКЛАДИРОВАНИЯ И ТРАНСПОРТИРОВАНИЯ ПАНЕЛЕЙ

3.I. Систематический контроль качества, приемка, маркировка, паспортизация, складирование и транспортирование панелей должны осуществляться в соответствии с техническими условиями на эти изделия.

Инв. № 1980 г. Мосгипростроймаатериалы КГБ ОАЧ
Арх № 10

3.2. Отпускная прочность бетона панелей должна быть не менее 70% от проектной марки бетона по прочности на сжатие, при условии соблюдения п.3.19 ГОСТ 13015-75.

4. УКАЗАНИЯ ПО ИСПЫТАНИЮ ПАНЕЛЕЙ

4.1. До массового изготовления необходимо испытать не менее двух образцов изделий каждой марки, доведя их до разрушения. Испытания и оценку качества распорок по результатам испытаний следует производить в соответствии с ГОСТ 8829-77.

4.2. При испытании опытных образцов панели прочность бетона на сжатие должна быть не более проектной марки.

4.3. Схемы загружения и величины нагрузок при испытаниях приведены на листе № 4.

5. Корректировка рабочих чертежей панелей ПТВ и ПТВК, выполненная в данном альбоме, состоит в замене арматурной стали класса ВI на класс ВрI и в облегчении строповочных петель на основании рекомендаций НИЛ ФХМИ и ТП.

	Панели перекрытий	ИШ 218-80	
—	Пояснительная записка	лист	—

Арх № | КТБ Мосоргстройматериалы ОДЧ | 1980г. | Инв. № 5

№ п/п	Марка изделия	Эскиз	Размеры, мм L	b	h	Марка бетона	Объём изделия $м^3$	Объём бетона $м^3$	Масса изделия т	Площадь изделия $м^2$	Расход стали кг	№ листов
1	ПТВ 40-12	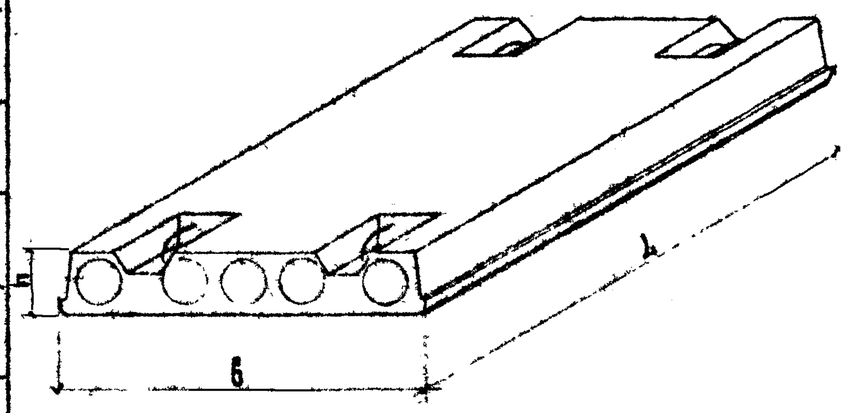	3990	1190	220	200	1,01	0,647	1,62	4,75	21,3	5
2	ПТВ 36-12		3590				0,912	0,584	1,46	4,27	16,3	5
3	ПТВ 34-12		3390				0,860	0,553	1,38	4,03	14,0	5
4	ПТВ 32-12		3190				0,809	0,521	1,30	3,80	11,4	5
5	ПТВ 30-12		2990				0,758	0,490	1,22	3,56	10,7	5
6	ПТВ 28-12		2790				0,706	0,458	1,14	3,32	10,1	5
7	ПТВ 26-12		2590				0,655	0,427	1,07	3,08	8,72	5
8	ПТВ 24-12		2390				0,604	0,396	0,990	2,84	7,31	5

Основные панели.	Панели перекрытий	НИ 218-80
	Номенклатура	Лист 1

Инв. № подл. | Подпись и дата | Взам. инв. №
Изм. | Кол.уч. | Лист | № док. | Подпись | Дата
1980г. | Инв. № 1
Разработал | Чижов
Гл.специалист | Бесетнов
Гл.инженер проекта | Дружинский
Гл.специалист | Шумова
КТБ Мосоргстройматериалы
ОАЧ
Арх №

№ п/п	Марка изделия	Эскиз	Размеры, мм L	Размеры, мм b	Размеры, мм h	Марка бетона	Объем изделия, м³	Объем бетона, м³	Масса изделия, т	Площадь изделия, м²	Расход стали кг	№ листов
1	ПТВ 40-4	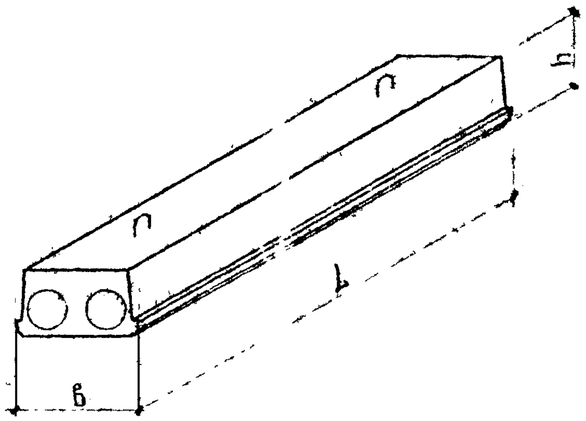	3990	390	220	200	0,321	0,233	0,582	1,56	6,93	6
2	ПТВ 36-4		3590				0,289	0,210	0,525	1,40	5,44	6
3	ПТВ 34-4		3390				0,273	0,199	0,498	1,32	5,16	6
4	ПТВ 32-4		3190				0,257	0,187	0,468	1,24	4,64	6
5	ПТВ 30-4		2990				0,241	0,176	0,440	1,17	3,87	6
6	ПТВ 28-4		2790				0,225	0,164	0,410	1,09	3,44	6
7	ПТВ 26-4		2590				0,209	0,152	0,380	1,01	3,28	6
8	ПТВ 24-4		2390				0,192	0,141	0,352	0,932	2,71	6

Рег № 858-7

Зав отделом Щукин
Гл конструктор Цветков
Вед конструктор Мельниченко
Конструктор Волкова

1980г М-Б

КТБ Мосоргстройматериалы ОДЧ

Арх №

Доборные панели

Панели перекрытий

Номенклатура

ИИ 248-80

Лист 2

№ п/п	Марка изделия	Эскиз	Размеры, мм			Марка керамзитобетона	Объем изделия $м^3$	Объем керамзитобетона $м^3$	Масса изделия т	Площадь изделия $м^2$	Расход стали кг	№ листов
			L	b	h							
1	ПТВК 40-4	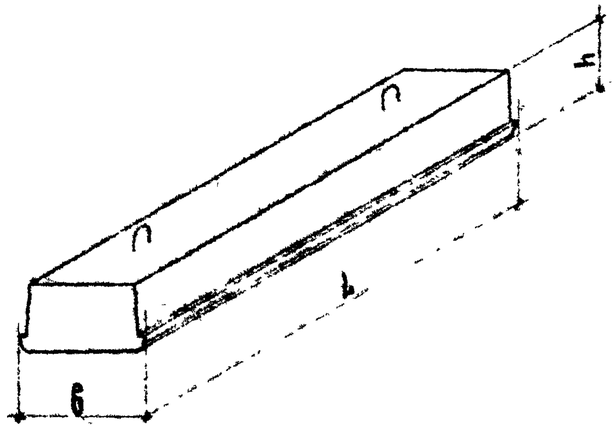	3990	390	220	200	0,321	0,321	0,607	1,56	6,93	7
2	ПТВК 36-4		3590				0,289	0,289	0,546	1,40	6,33	7
3	ПТВК 34-4		3390				0,273	0,273	0,516	1,32	5,16	7
4	ПТВК 32-4		3190				0,257	0,257	0,485	1,24	4,64	7
5	ПТВК 30-4		2990				0,241	0,241	0,455	1,17	4,38	7
6	ПТВК 28-4		2790				0,225	0,225	0,425	1,09	3,44	7
7	ПТВК 26-4		2590				0,209	0,209	0,395	1,01	3,28	7
8	ПТВК 24-4		2390				0,192	0,192	0,363	0,932	2,71	7

858-9

... и расчетной схеме к схеме испытаний

№ п/п	Марка панели	$L_{расч}$ м	Полная нагрузка q кгс/м²			Унифицированная /без твердой массы/ кгс/м²		$f_{расч}$ см	$P_{контр}$ кгс	$P_{разр.}$ кгс		$f_{зам.}$ см
			нормативная	длительно действующая часть нормативной нагрузки	расчетная	нормативная	расчетная			C=1,4	C=1,6	
1	ПТВ 40-12	3,92	1030	880	1200	670	800	1,5	3150	6220	7820	1,2
2	ПТВ 36-12	3,52						1,0	2830	5590	6590	0,6
3	ПТВ 34-12	3,32						0,8	2670	5270	6220	0,5
4	ПТВ 32-12	3,12						0,5	2510	4960	5860	0,3
5	ПТВ 30-12	2,92						0,4	2350	4670	5500	0,2
6	ПТВ 28-12	2,72						0,1	2190	4330	5130	*
7	ПТВ 26-12	2,52						0,1	2030	4020	4770	*
8	ПТВ 24-12	2,32						0,1	1870	3700	4400	*
9	ПТВ 40-4	3,92						1,6	1060	2070	2450	1,5
10	ПТВ 36-4	3,52						1,2	950	1840	2200	1,0
11	ПТВ 34-4	3,32						0,9	900	1750	2080	0,7
12	ПТВ 32-4	3,12						0,7	840	1650	1950	0,6
13	ПТВ 30-4	2,92						0,6	790	1540	1820	0,5
14	ПТВ 28-4	2,72						0,4	730	1440	1700	0,3
15	ПТВ 26-4	2,52						0,1	680	1330	1580	*
16	ПТВ 24-4	2,32						0,1	630	1230	1450	*
17	ПТВК 40-4	3,92	1080	930	1250			1,7	1060	2070	2450	1,5
18	ПТВК 36-4	3,52						1,1	950	1840	2200	1,1
19	ПТВК 34-4	3,32						0,9	900	1750	2080	0,8
20	ПТВК 32-4	3,12						0,7	840	1650	1950	0,6
21	ПТВК 30-4	2,92						0,2	790	1540	1820	*
22	ПТВК 28-4	2,72						0,1	730	1440	1700	*
23	ПТВК 26-4	2,52						0,1	680	1330	1580	*
24	ПТВК 24-4	2,32						0,1	630	1230	1450	*

* Прогибы не нормируются, трещины при контрольной нагрузке не допускаются.

Примечание

1 Нагрузки на торцы панелей при длине опирания 100 мм:
расчетная – 50 т/м,
разрушающая – 70 т/м.

8

Расчетная схема

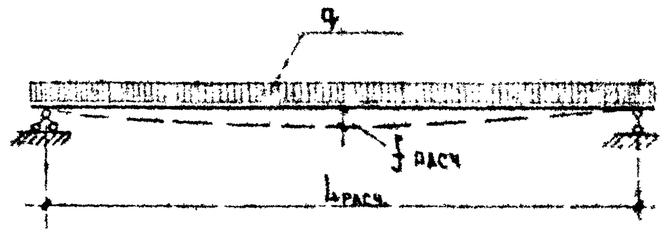

Схема опирания

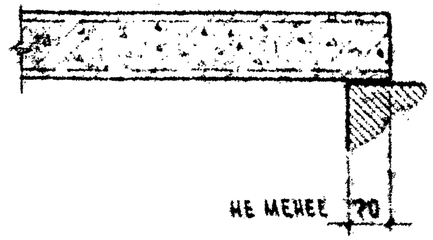

Схема испытаний

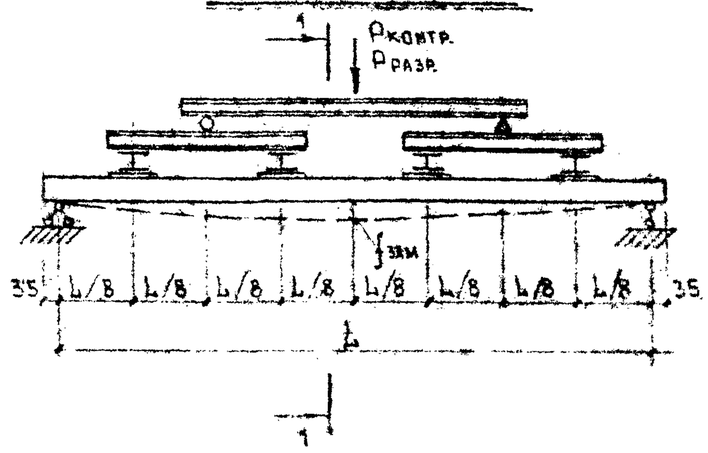

1 – 1 /для B=1190/

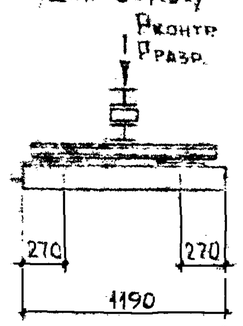

1 – 1 /для B=590/

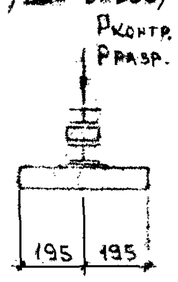

—	Панели перекрытий	НИИ 218-80
	Расчетная схема и схема испытаний	Лист 4

Зав отделом Шукин
Гл конструктор Цветков
Вед конструктор Мельниченко
1980г М-6
КТБ Мосоргстройматериалы ОДЧ
Арх №

9

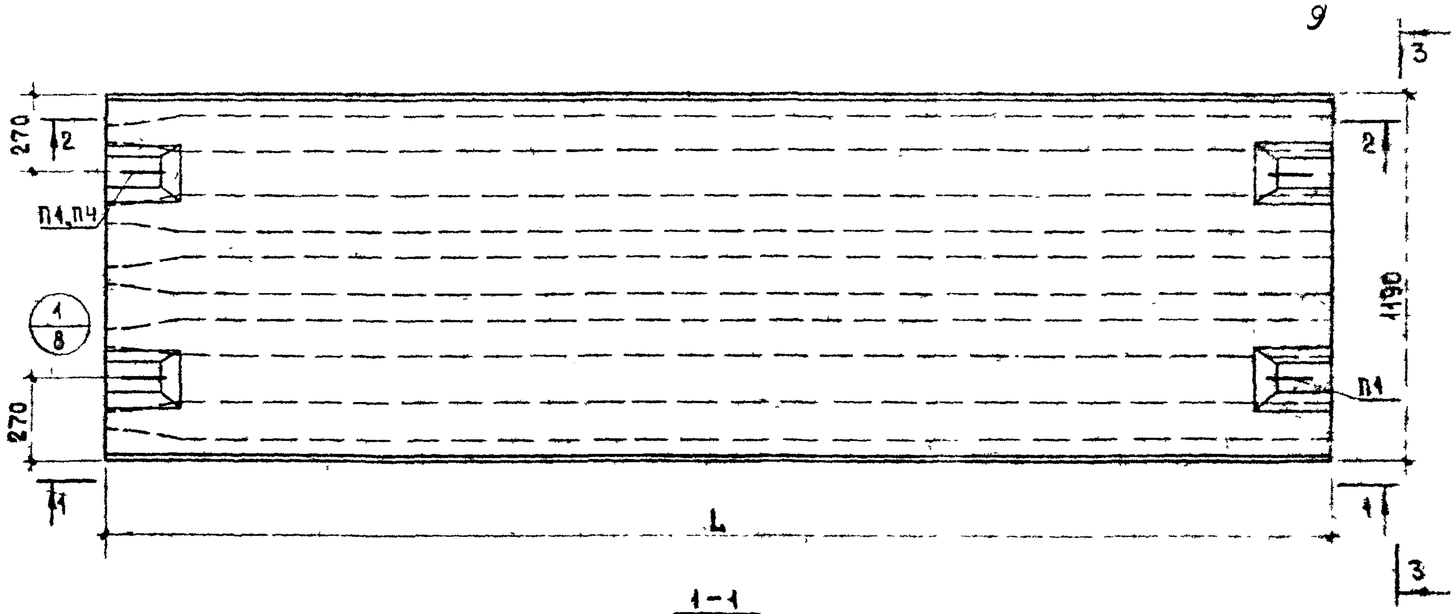

1-1

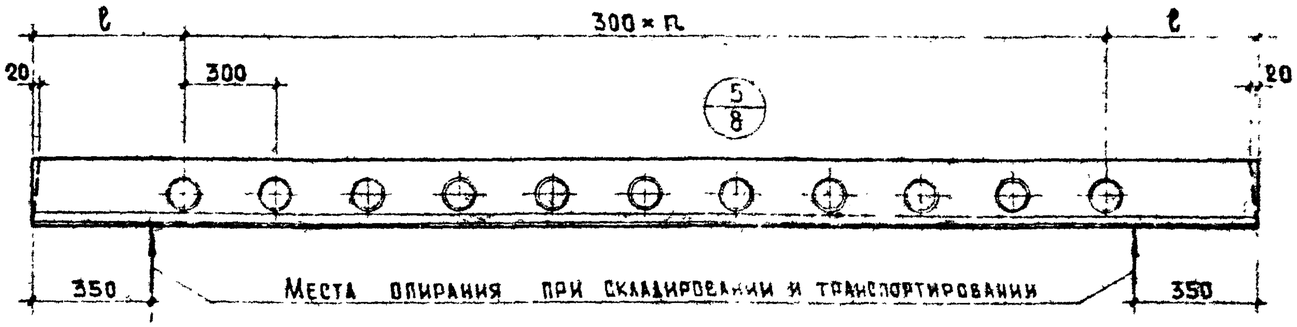

2-2

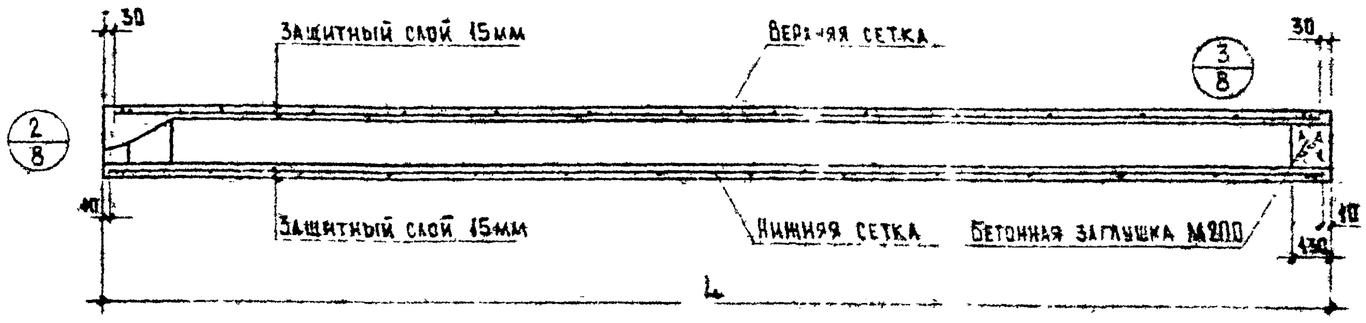

3-3

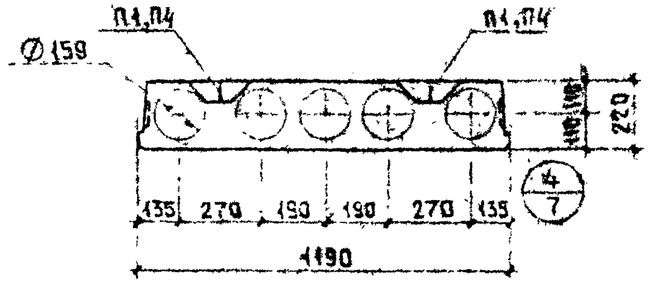

Примечания

1. Допускаются уклоны торцов, указанные пунктиром.

Характеристика панелей

Марка панели	L мм	ℓ мм	n шт	Марки сеток	
				нижняя	верхняя
ПТВ 40-12	3990	495	10	С 1	С 2
ПТВ 36-12	3590	595	8	С 3	С 4
ПТВ 34-12	3390	495	8	С 5	С 6
ПТВ 32-12	3190	545	7	С 7	С 8
ПТВ 30-12	2990	595	6	С 9	С 10
ПТВ 28-12	2790	495	6	С 11	С 12
ПТВ 26-12	2590	545	5	С 13	С 14
ПТВ 24-12	2390	595	4	С 15	С 16

858-10

Зав.отделом	Щукин	
Гл.конструктор	Цветков	
Вед.конструктор	Мелиниченко	
1980г	М-6 1:20	

КТБ Мосоргстройматериалы

ОДН

Арх.№

Основные панели	Панели перекрытий	ИИ 248-83
	Общий вид. Армирование.	Лист

Рег№ 858-11		
Зав. отделом	Щукин	
Гл. конструктор	Цветков	
Вед. конструктор	Мелниченко	
1980 г.	М-6	
КТБ Мосоргстройматериалы ОДЧ		
Арх№		

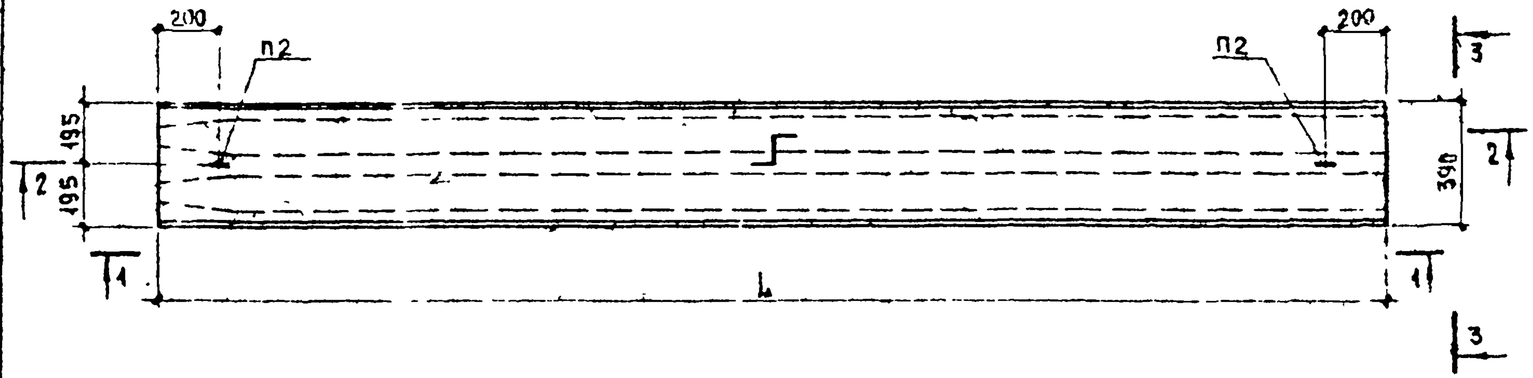

1 - 1

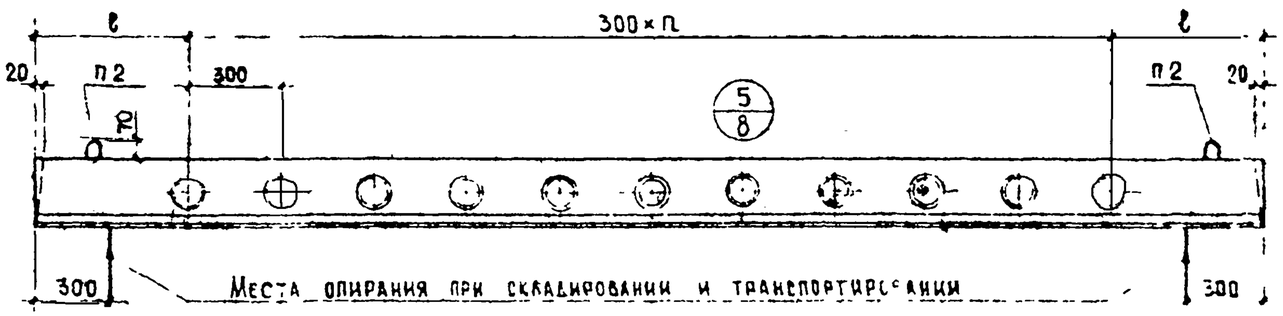

2 - 2

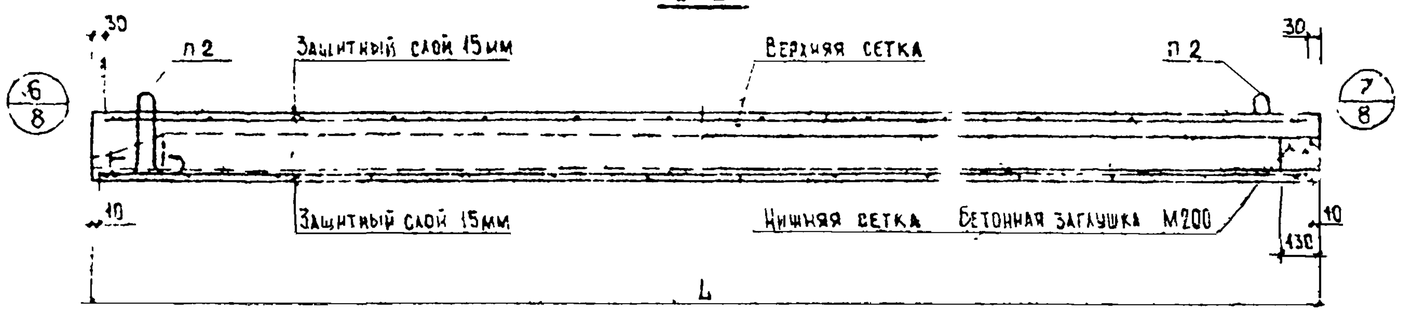

3 - 3

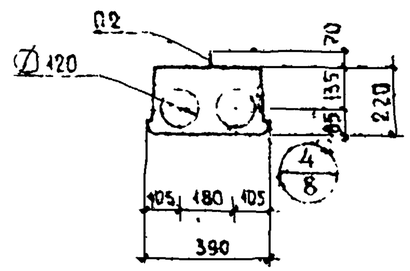

Характеристика панелей

Марка панели	L мм	ℓ мм	n шт.	Марка сеток нижняя	Марка сеток верхняя
ПТВ 40-4	3990	495	10	С17	С18
ПТВ 36-4	3590	595	8	С19	С20
ПТВ 34-4	3390	495	8	С21	С22
ПТВ 32-4	3190	545	7	С23	С24
ПТВ 30-4	2990	595	6	С25	С26
ПТВ 28-4	2790	495	6	С27	С28
ПТВ 26-4	2590	545	5	С29	С30
ПТВ 24-4	2390	595	4	С31	С32

Примечания:

1. Допускаются уклоны торцов, указанные пунктиром
2. Бетонные заглушки устанавливаются по требованию заказчика.

Доборные панели	Панели перекрытий	ИИ 218-80
	Общий вид. Армирование	Лист 6

Характеристика панелей					
Марка панели	L мм	ℓ мм	n шт	Марка сеток	
				нижняя	верхняя
ПТВК 40-4	3990	495	10	С 17	С 18
ПТВК 36-4	3590	595	8	С 33	С 20
ПТВК 34-4	3390	495	8	С 21	С 22
ПТВК 32-4	3190	545	7	С 23	С 24
ПТВК 30-4	2990	595	6	С 34	С 26
ПТВК 28-4	2790	495	6	С 27	С 28
ПТВК 26-4	2590	545	5	С 29	С 30
ПТВК 24-4	2390	595	4	С 31	С 32

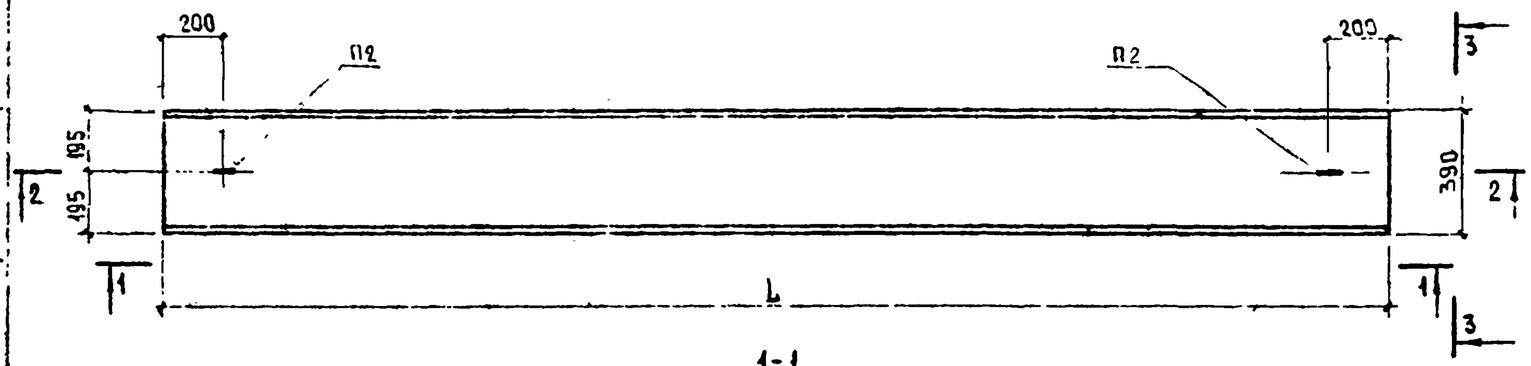

1-1

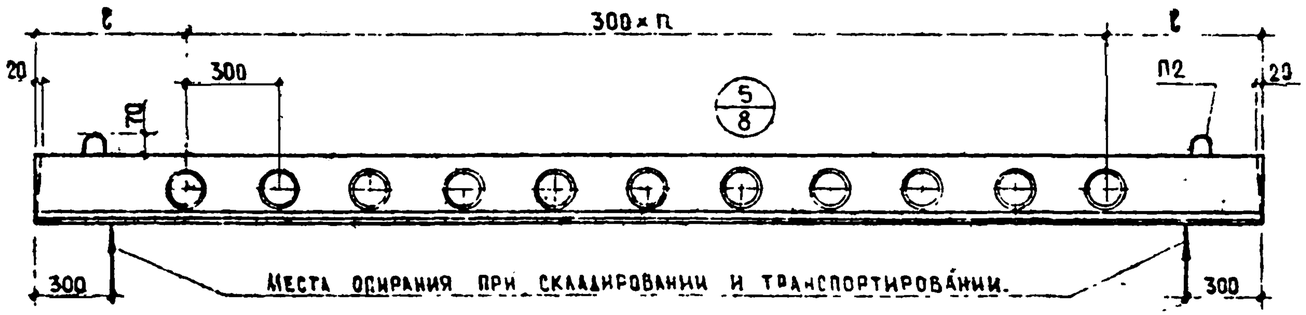

3-3

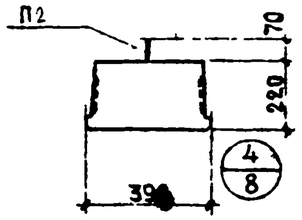

2-2

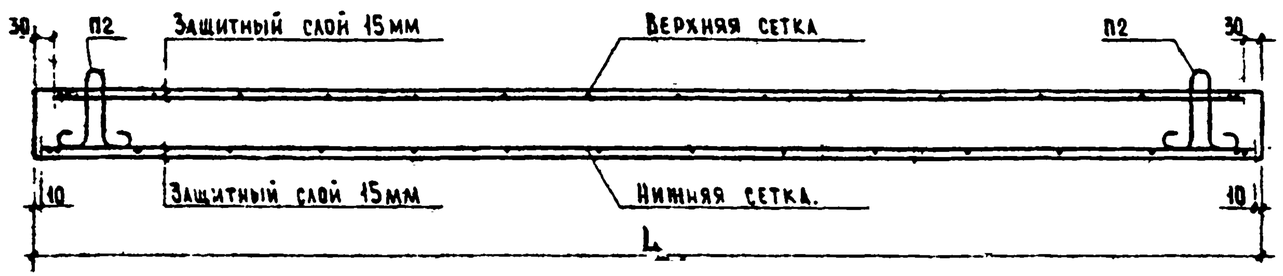

Примечания

1 Допускаются уклоны торцов, указанные пунктиром

Доборные панели из керамзитобетона	Панели перекрытий		ИИ 218-80
	Общий вид. Армирование.	Лист	7

Рег № 858-12		
Зав. отделом Щукин		
Гл. конструктор Цветков		
Нач. конструктор Мелниченко		
1980г	М-Б 1:20	
КТБ Мосоргстройматериалы	ОДЧ	
Арх №		

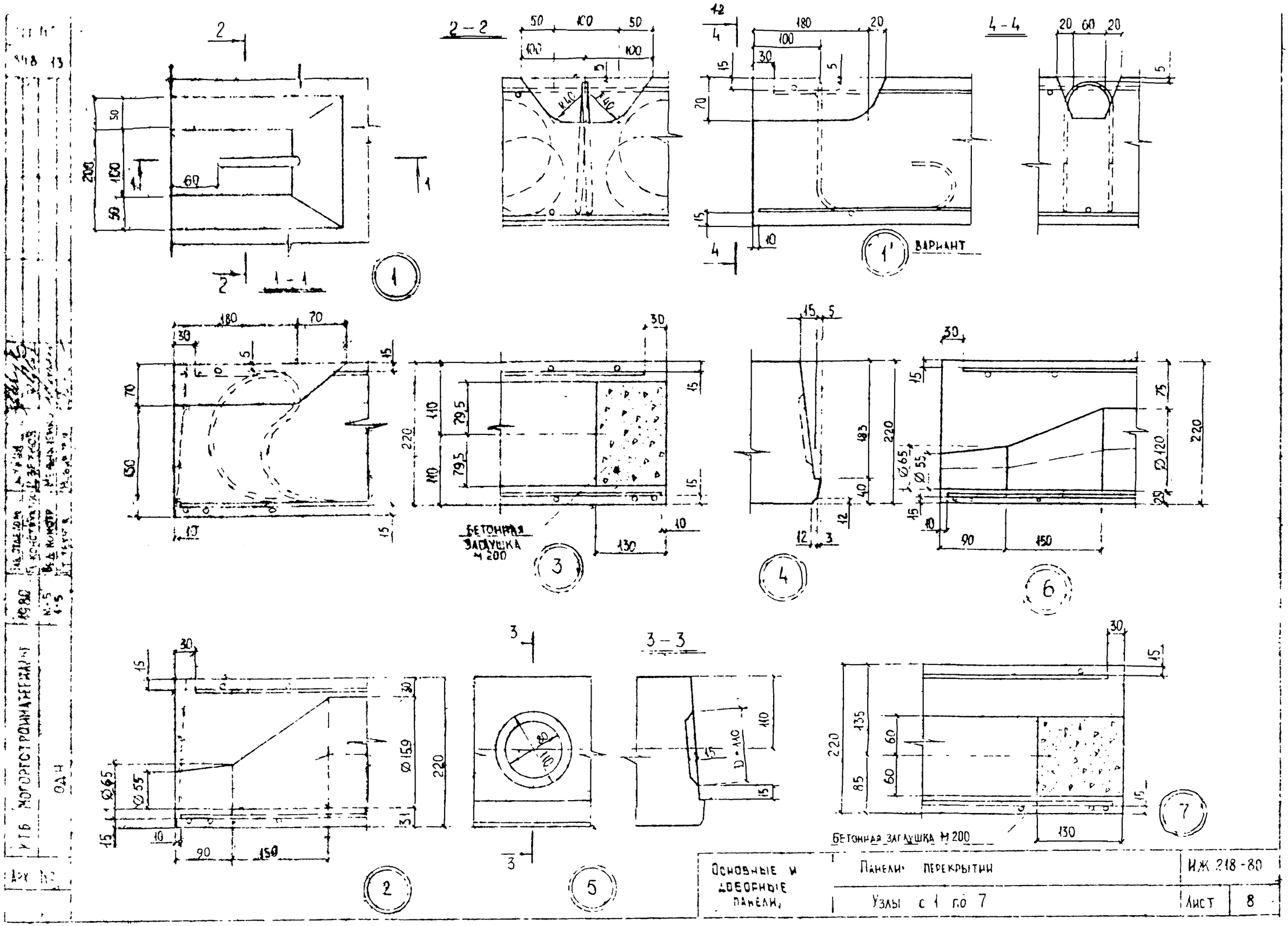
1 - 1
2 - 2
4 - 4
3 - 3
1' ВАРИАНТ
БЕТОННАЯ ЗАГЛУШКА М 200
БЕТОННАЯ ЗАГЛУШКА М 200
Основные и дверные панели.
Панели перекрытия
Узлы с 1 по 7
ИЖ 218-80
Лист 8

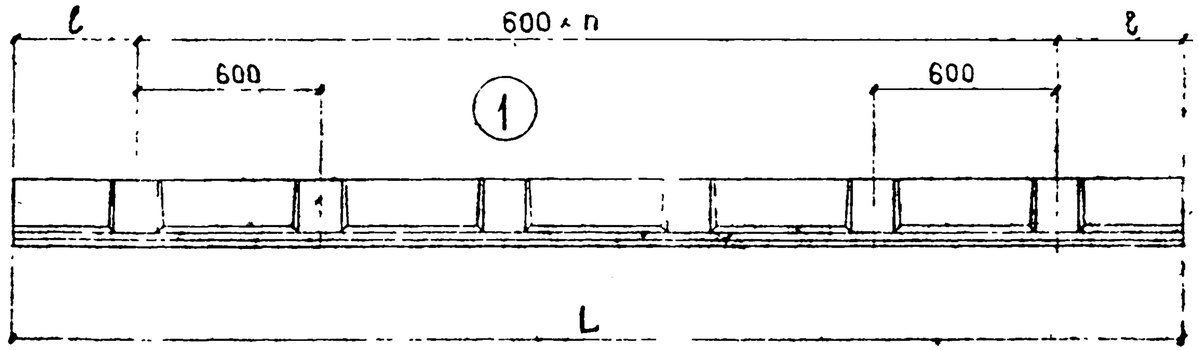

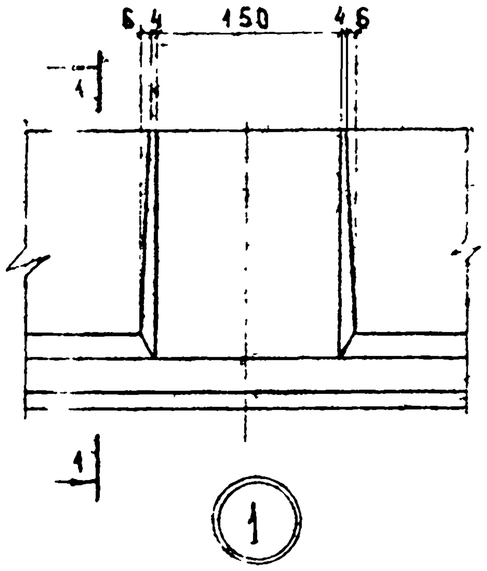

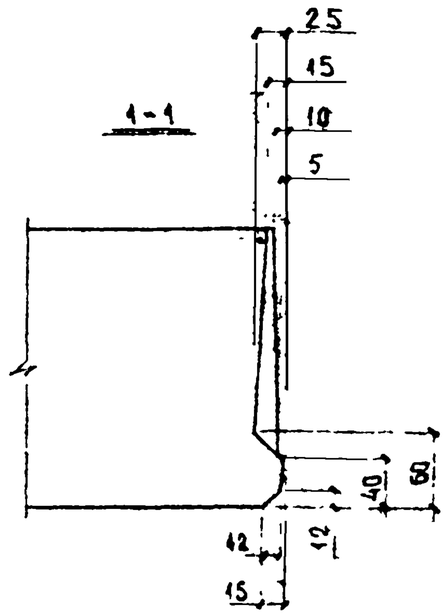

Примечания

1. Прямоугольные шпонки по данному чертежу взаимозаменяемы с круглыми шпонками. Все изделия данного альбома должны выпускаться с одинаковыми шпонками круглыми или прямоугольными.
2. В случаях изготовления универсальной бортоснастки допускается на одном конце изделий принимать ℓ=295 для всех изделий с сохранением количества выступов n.

Характеристика панелей

Марка панели	L мм	ℓ мм	n шт.
ПТВ 40-12	3990	495	5
ПТВ 40-4			
ПТВК 40-4			
ПТВ 36-12	3590	295	5
ПТВ 36-4			
ПТВК 36-4			
ПТВ 34-12	3390	495	4
ПТВ 34-4			
ПТВК 34-4			
ПТВ 32-12	3190	395	4
ПТВ 32-4			
ПТВК 32-4			
ПТВ 30-12	2990	295	4
ПТВ 30-4			
ПТВК 30-4			
ПТВ 28-12	2790	495	3
ПТВ 28-4			
ПТВК 28-4			
ПТВ 26-12	2590	395	3
ПТВ 26-4			
ПТВК 26-4			
ПТВ 24-12	2390	295	3
ПТВ 24-4			
ПТВК 24-4			

Рег № 858-14			
Зав.отделом	Щукин		
Гл.констр.	Цветков		
Вед.констр.	Мельниченко		
Конструктор	Волкова		
1980	М-Б —		
КТБ Мосоргстройматериалы	044		
Арх. №			

Основные и доборные панели	Панели перекрытий	ИЖ 218-80
	Вариант боковой поверхности панелей с прямоугольными шпонками.	Лист 9

Рег№ 858-15

Спецификации арматурных изделий 14

Марка панели	Марка арматури изделя	К-во шт	Масса, кг изделия	Масса, кг общая	№ листов
ПТВ 40-12	С1	1	16,2	16,2	11
	С2	1	2,23	2,23	12
	П1	4	0,710	2,84	18А
			итого	21,3	
ПТВ 36-12	С3	1	11,5	11,4	13
	С4	1	2,04	2,04	12
	П1	4	0,710	2,84	18А
			итого	16,3	
ПТВ 34-12	С5	1	9,27	9,27	11
	С6	1	1,90	1,90	12
	П1	4	0,710	2,84	18А
			итого	14,0	
ПТВ 32-12	С7	1	7,72	7,72	14
	С8	1	1,83	1,83	12
	П4	4	0,454	1,82	18А
			итого	11,4	
ПТВ 30-12	С9	1	7,21	7,21	14
	С10	1	1,70	1,70	12
	П4	4	0,454	1,82	18А
			итого	10,7	
ПТВ 28-12	С11	1	6,69	6,69	14
	С12	1	1,57	1,57	12
	П4	4	0,454	1,82	18А
			итого	10,1	
ПТВ 26-12	С13	1	5,40	5,40	13
	С14	1	1,50	1,50	12
	П4	4	0,454	1,82	18А
			итого	8,72	
ПТВ 24-12	С15	1	4,12	4,12	11
	С16	1	1,37	1,37	12
	П4	4	0,454	1,82	18А
			итого	7,31	

Марка панели	Марка арматури изделя	К-во шт	Масса, кг изделия	Масса, кг общая	№ листов
ПТВ 40-4	С17	1	5,18	5,18	15
	С18	1	0,936	0,936	16
	П2	2	0,407	0,814	18
			итого	6,93	
ПТВ 36-4	С19	1	3,78	3,78	17
	С20	1	0,849	0,849	16
	П2	2	0,407	0,814	18
			итого	5,44	
ПТВ 34-4	С21	1	3,55	3,55	17
	С22	1	0,794	0,794	16
	П2	2	0,407	0,814	18
			итого	5,16	
ПТВ 32-4	С23	1	3,07	3,07	17
	С24	1	0,760	0,760	16
	П2	2	0,407	0,814	18
			итого	4,64	
ПТВ 30-4	С25	1	2,35	2,35	15
	С26	1	0,708	0,708	16
	П2	2	0,407	0,814	18
			итого	3,87	
ПТВ 28-4	С27	1	1,97	1,97	17
	С28	1	0,655	0,655	16
	П2	2	0,407	0,814	18
			итого	3,44	
ПТВ 26-4	С29	1	1,85	1,85	17
	С30	1	0,621	0,621	16
	П2	2	0,407	0,814	18
			итого	3,28	
ПТВ 24-4	С31	1	1,33	1,33	15
	С32	1	0,568	0,568	16
	П2	2	0,407	0,814	18
			итого	2,71	

Марка панели	Марка арматури изделя	К-во шт	Масса, кг изделия	Масса, кг общая	№ листов
ПТВК 40-4	С17	1	5,18	5,18	15
	С18	1	0,936	0,936	16
	П2	2	0,407	0,814	18
			итого	6,93	
ПТВК 36-4	С33	1	4,67	4,67	15
	С20	1	0,849	0,849	16
	П2	2	0,407	0,814	18
			итого	6,33	
ПТВК 34-4	С21	1	3,55	3,55	17
	С22	1	0,794	0,794	16
	П2	2	0,407	0,814	18
			итого	5,16	
ПТВК 32-4	С23	1	3,07	3,07	17
	С24	1	0,760	0,760	16
	П2	2	0,407	0,814	18
			итого	4,64	
ПТВК 30-4	С34	1	2,86	2,86	17
	С26	1	0,708	0,708	16
	П2	2	0,407	0,814	18
			итого	4,38	
ПТВК 28-4	С27	1	1,97	1,97	17
	С28	1	0,655	0,655	16
	П2	2	0,407	0,814	18
			итого	3,44	
ПТВК 26-4	С29	1	1,85	1,85	17
	С30	1	0,621	0,621	16
	П2	2	0,407	0,814	18
			итого	3,28	
ПТВК 24-4	С31	1	1,33	1,33	15
	С32	1	0,668	0,668	16
	П2	2	0,407	0,814	18
			итого	2,71	

Зав. отделом Щукин
Гл. конструктор Цветков
Вед. конструктор Мельниченко

1980г М-6

КТБ Мосоргстройматериалы ОДЧ

Арх №

Панели перекрытий

Спецификации арматурных изделий.

ИИ 218-80

Лист 15

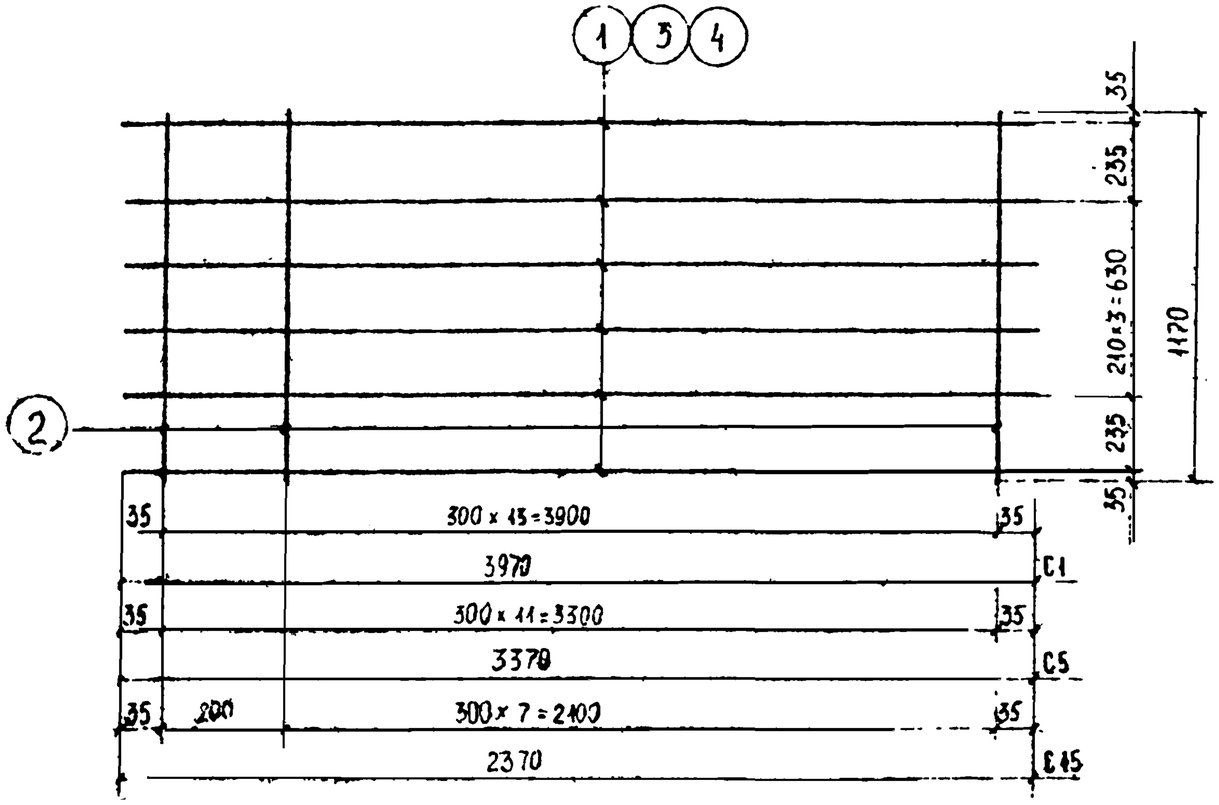

Спецификация стали на изделия

Марка арматурных изделия	№ поз	Сечение мм	Длина мм	Кол. шт	Общая длина м.	Масса кг	Общая масса кг
C1	1	⌀10AIII	3970	6	23,8	14,7	16,2
	2	⌀4BpI	1170	14	16,4	1,51	
C5	3	⌀8AIII	3370	6	20,2	7,98	9,27
	2	⌀4BpI	1170	12	14,0	1,29	
C15	4	⌀6AIII	2370	6	14,2	3,15	4,12
	2	⌀4BpI	1170	9	10,5	0,966	

Панели перекрытий

Сетки C1, C5, C15.

ИЖ 218-80

Лист 11

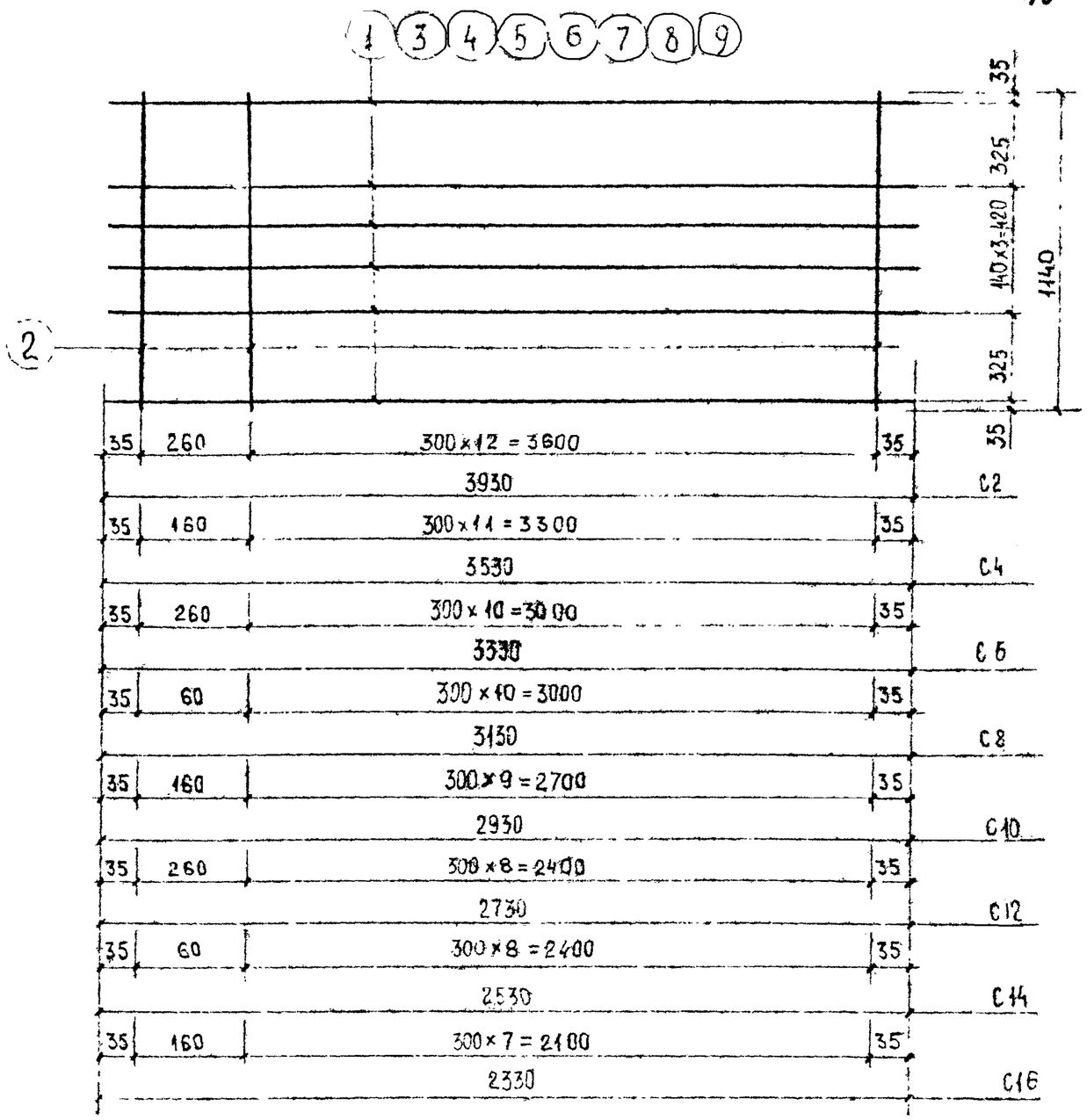

Спецификация стали на изделия

Марка арматурн. изделия	№ поз.	Сечение мм	Длина мм	Кол. шт	Общая длина м	Масса кг	Общая масса кг
C2	1	Ø3ВрI	3930	6	23,6	1,33	2,23
	2	Ø3ВрI	1140	14	16,0	0,904	
C4	2	Ø3ВрI	1140	13	14,8	0,836	2,04
	3	Ø3ВрI	3530	6	21,2	1,20	
C6	2	Ø3ВрI	1140	12	13,7	0,774	1,90
	4	Ø3ВрI	3330	6	20,0	1,13	
C8	2	Ø3ВрI	1140	12	13,7	0,774	1,83
	5	Ø3ВрI	3130	6	18,8	1,06	
C10	2	Ø3ВрI	1140	11	12,5	0,706	1,70
	6	Ø3ВрI	2930	6	17,6	0,994	
C12	2	Ø3ВрI	1140	10	11,4	0,644	1,57
	7	Ø3ВрI	2730	6	16,4	0,927	
C14	2	Ø3ВрI	1140	10	11,4	0,644	1,50
	8	Ø3ВрI	2530	6	15,2	0,859	
C16	2	Ø3ВрI	1140	8	10,3	0,582	1,37
	9	Ø3ВрI	2330	6	14,0	0,794	

858-17

Зав. отделом	Шухин	
Гл. конструктор	Цветков	
Вед. конструктор	Малиненко	
Ст. техник	Иванова	

1980 — 1

КТЬ МОСОРГСТРОЙМАТЕРИАЛЫ

ОДЧ

АРХ №

—	Панели перекрытий	ИЖ 218-80
	Сетки C2, C4, C6, C8, C10, C12, C14, C16	Лист 12

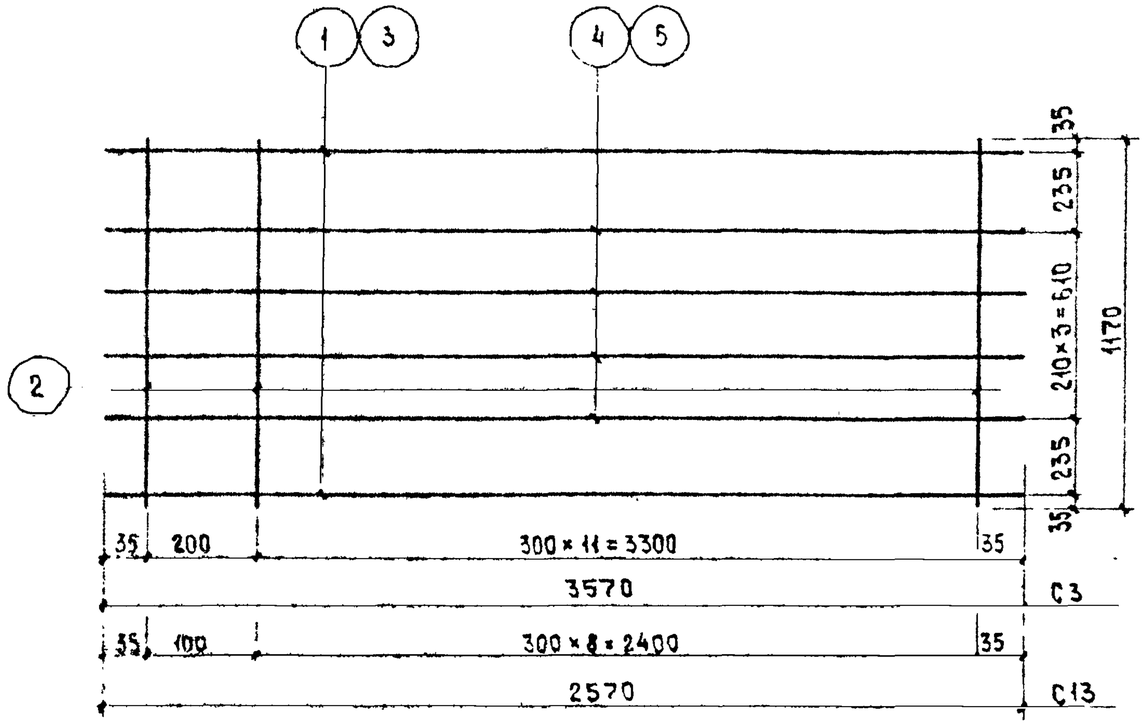

Спецификация стали на изделия

Марка арматурн. изделия	№ поз.	Сечение мм	Длина мм	Кол. шт	Общая длина м	Масса кг	Общая масса кг
C3	1	⌀10AIII	3570	2	7,14	4,40	11,4
	2	⌀4BpI	1170	13	15,2	1,40	
	4	⌀8AIII	3570	4	14,3	5,65	
C13	2	⌀4BpI	1170	10	11,7	1,08	5,4
	3	⌀8AIII	2570	2	5,14	2,03	
	5	⌀6AIII	2570	4	10,3	2,29	

Инв. № 958 18

Подпись и дата

Инв. № подл.

Взам. инв. №

Мосоргстройматериалы КТБ

Арх №

1980г

И-5

ОТИ

Щукин, Цветков, Шаповаленко, Ковальский, Ковальский

—	Панели перекрытий	ИШ 218-80
	Сетки C3; C13	Лист 13

Раг №

858-19

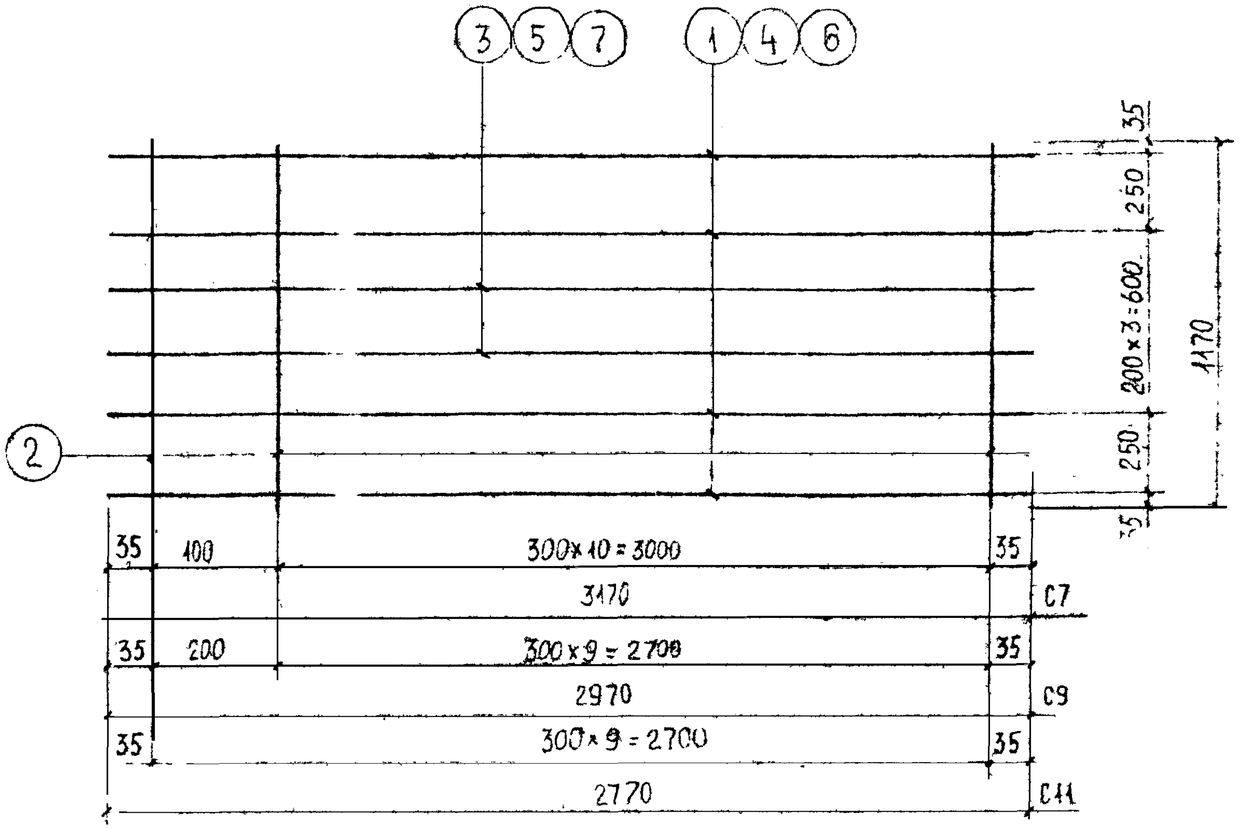

Спецификация стали на изделие

Марка арматурного изделия	№ поз	Сечение мм	Длина мм	Кол. шт.	Общая длина	Масса кг	Общая масса кг.
C7	1	Ø4Вр1	3170	4	12,7	5,02	7,72
	2	Ø8AIII	1170	12	14,0	1,23	
	3	Ø6AIII	3170	2	6,34	1,41	
C9	2	Ø4Вр1	1170	11	12,9	1,19	7,21
	4	Ø8AIII	2970	4	11,9	4,70	
	5	Ø6AIII	2970	2	5,94	1,32	
C11	2	Ø4Вр1	1170	10	11,7	1,08	6,66
	6	Ø8AIII	2770	4	11,1	4,58	
	7	Ø6AIII	2770	2	5,54	1,23	

Зав. отделом	Шукин		
Гл. конструкт.	Цветков		
Ведущ. констр.	Мельниченко		
Ст. техник	Новикова		

Арх №

КТБ МОСОРГСТРОЙМАТЕРИАЛЫ 044

Ар80 —

—	Панели перекрытий	ИЖ 218-60
	Сетки C7, C9, C11	Лист 14

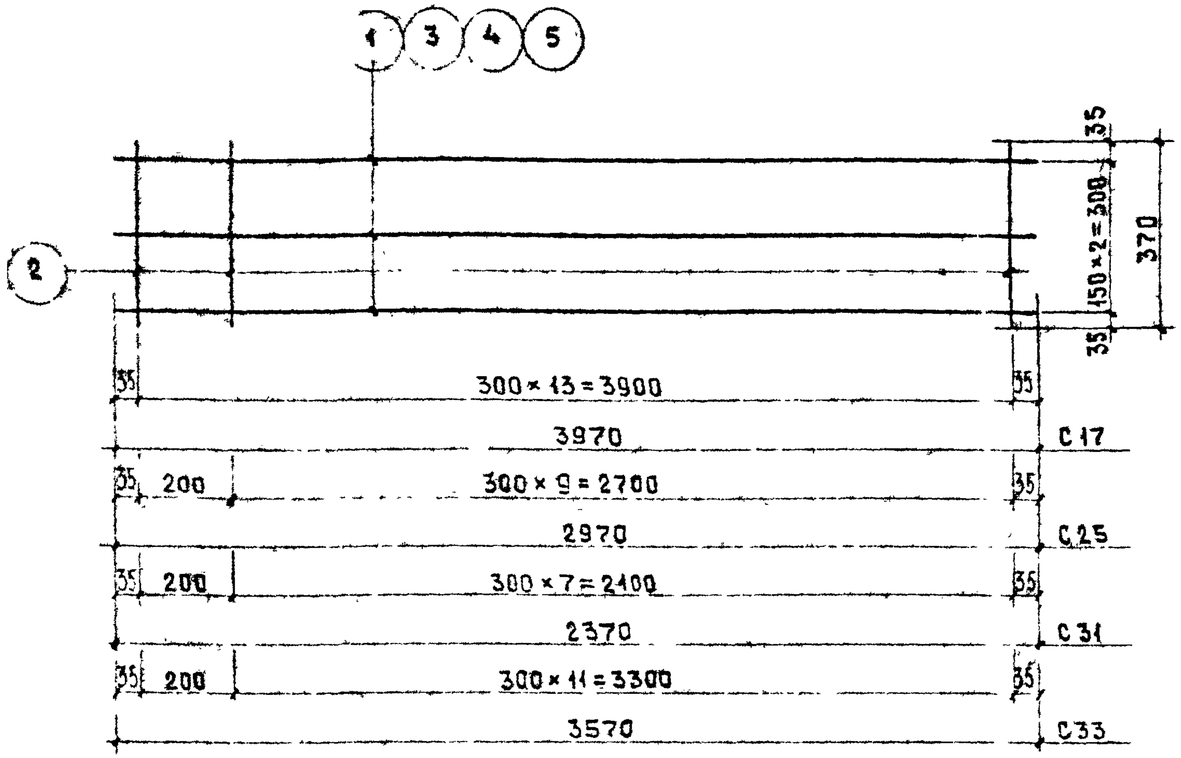

Спецификация стали на изделия

Марка арматурн. изделия	№ поз.	Сечение мм	Длина мм	Кол. шт	Общая длина м	Масса кг	Общая масса кг
C17	1	∅8AIII	3970	3	11,9	4,70	5,18
	2	∅4BpI	370	14	5,18	0,477	
C25	2	∅4BpI	370	11	4,07	0,374	2,35
	3	∅6AIII	2970	3	8,91	1,98	
C31	2	∅4BpI	370	9	3,33	0,306	1,33
	4	∅5BpI	2370	3	7,11	1,02	
C33	2	∅4BpI	370	13	4,81	0,442	4,67
	5	∅8AIII	3570	3	10,7	4,23	

Рег. № 858-20

Зав. чертежом Шукин
Гл. конструктор цеха Цветков
Гл. конструктор проекта Мельниченко
1980г
М-5

КГБ Мосоргстройматериалы ОДЧ

Арх №

Панели перекрытий	ИИ 218-80	
Сетки C17, C25, C31, C33.	лист	15

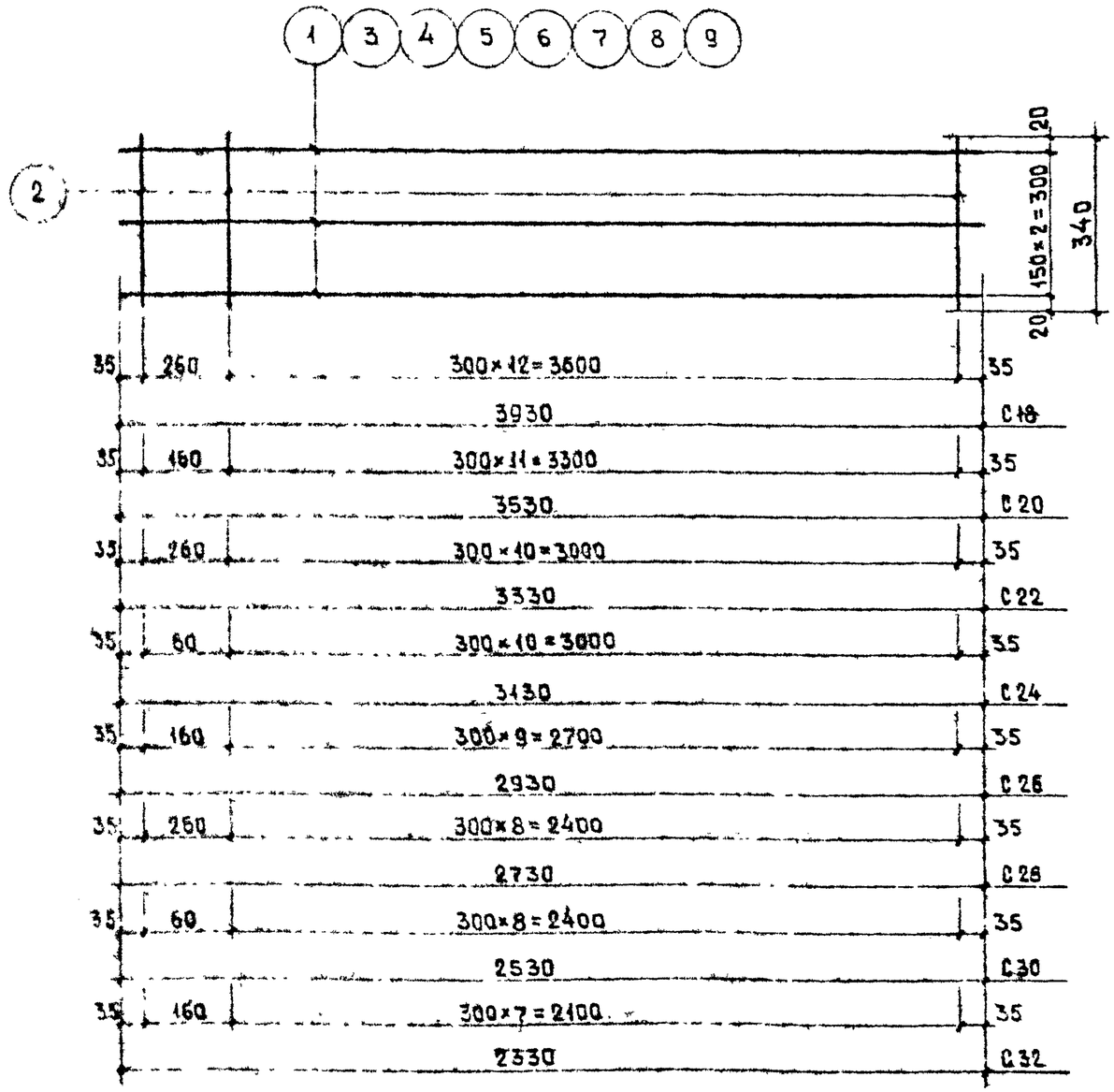

Спецификация стали на изделия

Марка арматурн. изделия	№ поз.	Сечение мм	Длина мм	Кол шт	Общая длина м	Масса кг	Общая масса кг
C18	1	∅3ВрI	3930	3	11,8	0,667	0,936
	2	∅3ВрI	340	14	4,76	0,269	
C20	2	∅3ВрI	340	13	4,42	0,250	0,849
	3	∅3ВрI	3530	3	10,6	0,599	
C22	2	∅3ВрI	340	12	4,08	0,230	0,794
	4	∅3ВрI	3330	3	9,99	0,564	
C24	2	∅3ВрI	340	12	4,08	0,230	0,760
	5	∅3ВрI	3130	3	9,39	0,530	
C26	2	∅3ВрI	340	11	3,74	0,211	0,708
	6	∅3ВрI	2930	3	8,79	0,497	
C28	2	∅3ВрI	340	10	3,40	0,192	0,655
	7	∅3ВрI	2730	3	8,19	0,463	
C30	2	∅3ВрI	340	10	3,40	0,192	0,621
	8	∅3ВрI	2530	3	7,59	0,429	
C32	2	∅3ВрI	340	9	3,06	0,173	0,568
	9	∅3ВрI	2330	3	6,99	0,395	

Рег. № 858 21

Заменен. Подпись

Инв. № подл. | Подпись и дата | Взам. инв. №

1980 г. М-5

КТБ Мосгорстройматериалы

014

Арх №

—

Панели перекрытий

Сетки C18, C20, C22, C24, C26, C28, C30, C32.

ИИ 218-80

Лист 16

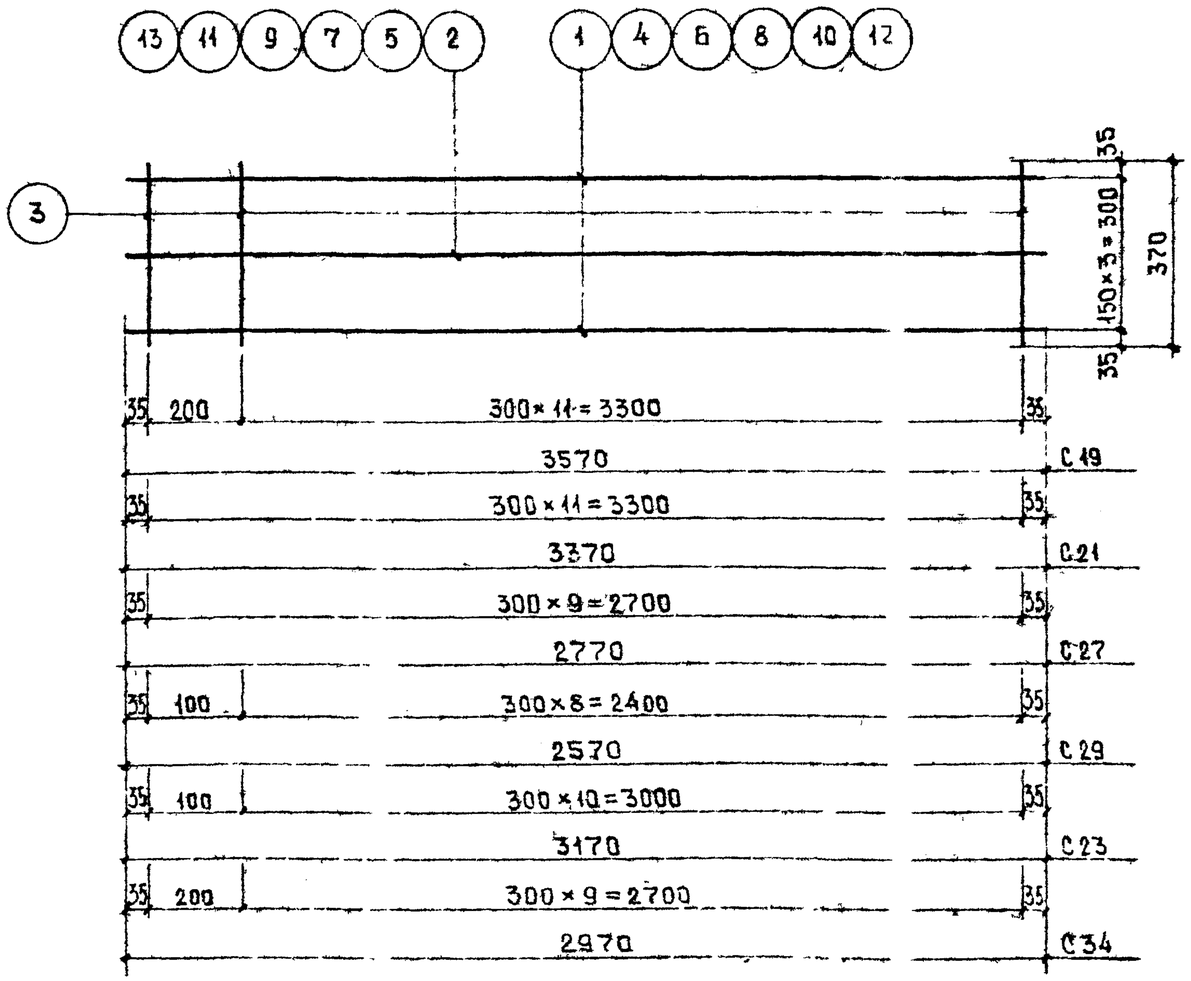

Спецификация стали на изделия

Марка арматурного изделия	№ поз.	Сечение мм	Длина мм	Кол. шт	Общая длина м	Масса кг	Общая масса кг
С19	1	Ø8АIII	3570	2	7,14	2,82	3,78
	2	Ø5ВрI	3570	1	3,57	0,514	
	3	Ø4ВрI	370	13	4,81	0,443	
С21	3	Ø4ВрI	370	12	4,44	0,409	3,55
	4	Ø8АIII	3370	2	6,74	2,66	
	5	Ø5ВрI	3370	1	3,37	0,485	
С27	3	Ø4ВрI	370	10	3,70	0,340	1,97
	6	Ø6АIII	2770	2	5,54	1,23	
	7	Ø5ВрI	2770	1	2,77	0,399	
С29	3	Ø4ВрI	370	10	3,70	0,340	1,85
	8	Ø6АIII	2570	2	5,14	1,14	
	9	Ø5ВрI	2570	1	2,57	0,370	
С23	3	Ø4ВрI	370	12	4,44	0,409	3,07
	10	Ø6АIII	3170	2	6,34	1,41	
	11	Ø8АIII	3170	1	3,17	1,25	
С34	3	Ø4ВрI	370	11	4,07	0,374	2,86
	12	Ø6АIII	2970	2	5,94	1,32	
	13	Ø8АIII	2970	1	2,97	1,17	

Рег № 858-22

Зав отделом Щукин
Гл. конструктор Цветков
Нач. отдела Мельниченко
1980г
М-5
КТБ Мосоргстройматериалы
РМ4
Арх №

Панели перекрытий
Сетки С19, С21, С27, С29, С23, С34

КШ 218-80
Лист 17

Рег. № 858-23

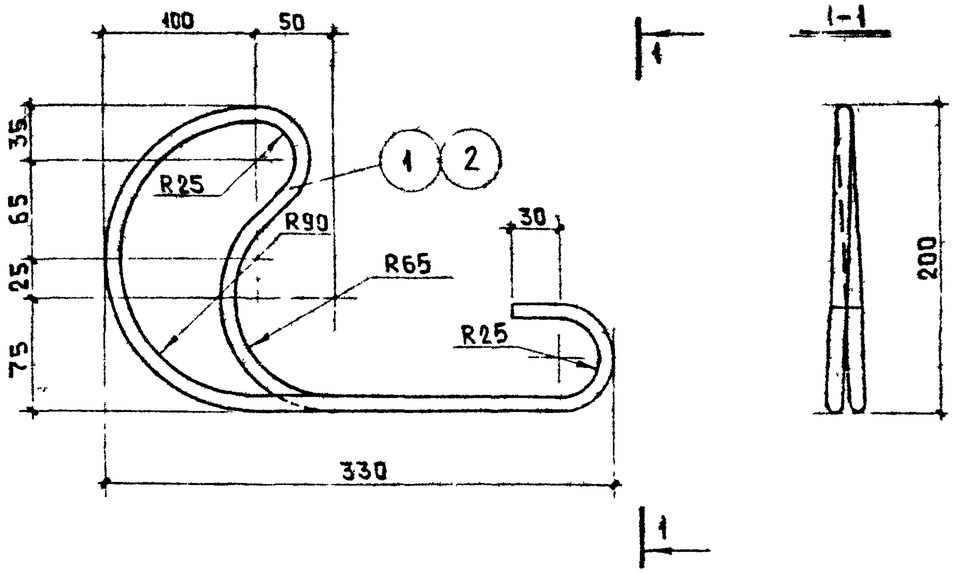

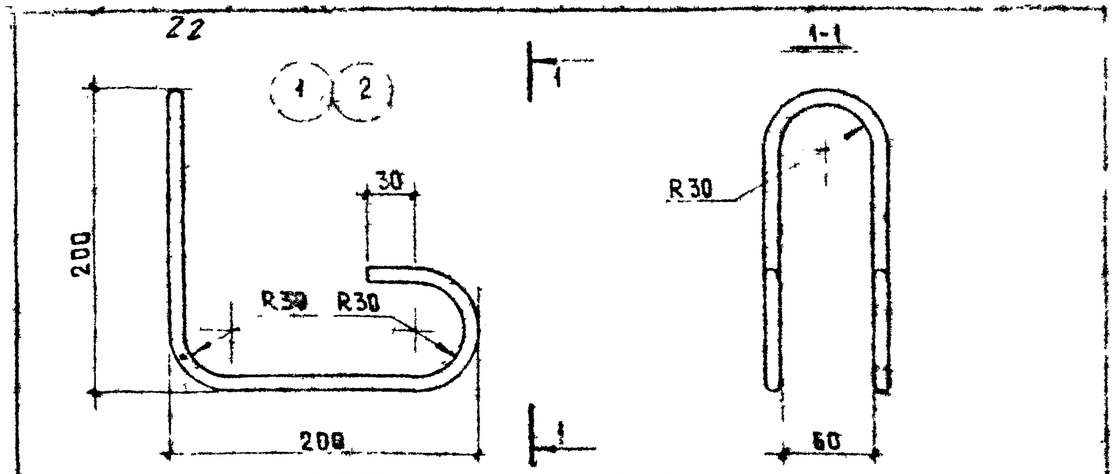

Спецификация стали на изделия							
Марка арматурн. изделия	№ поз.	Сечение мм	Длина мм	Кол. шт	Общая длина м	Масса кг	Общая масса кг
П1 вариант	1	∅10АI	980	1	0,980	0,605	0,605
П4 вариант	2	∅8АI	980	1	0,980	0,387	0,387

Лист	18Б	ИШ 218-80

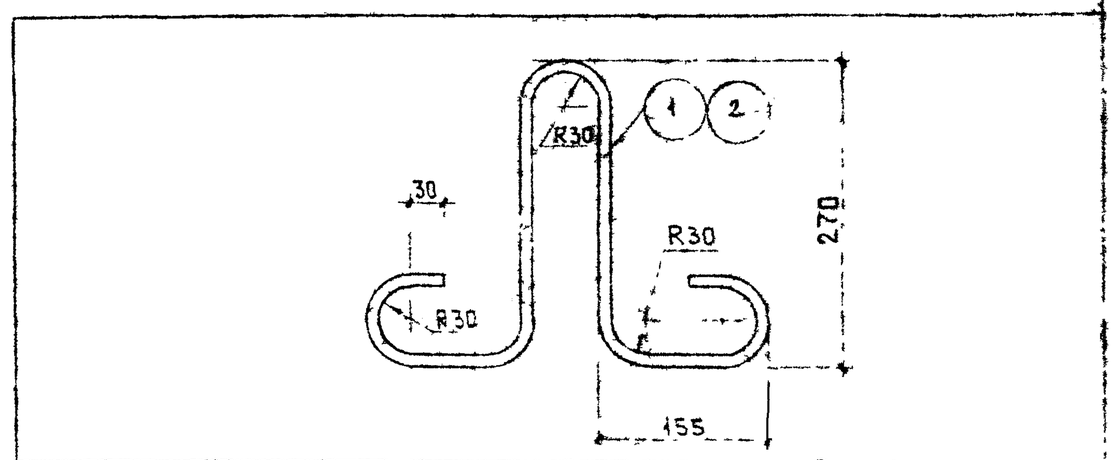

Спецификация стали на изделия							
Марка арматурн. изделия	№ поз	Сечение мм	Длина мм	Кол. шт	Общая длина м	Масса кг	Общая масса кг
П2	1	∅8АI	1030	1	1,03	0,407	0,407
П3	2	∅10АI	1030	1	1,03	0,636	0,636

Примечание

Петли П3 применяются для изделий типа ПТВС по альбому ИЖ 218-80, дополнение 1

Спецификация стали на изделия							
Марка арматурн. изделия	№ поз	Сечение мм	Длина мм	Кол. шт.	Общая длина м	Масса кг	Общая масса кг
П1	1	∅10АI	1150	1	1,15	0,710	0,710
П4	2	∅8А.	1150	1	1,15	0,454	0,454

Лист	18А	ИШ 218-80

Панели перекрытий

Петли П1, П2, П3, П4

ИШ 218-80

Лист 18

Зав. отделом	Щукин	
Гл. конструктор	Цветков	
Вед. конструктор	Мельниченко	

1980г. М-6

КТБ Мосоргстройматериалы

ОАЧ

Арх №

Рег№ 598 24

Выборка стали на изделие. 23

№ п/п	Марка панели	Арматурные изделия: ГОСТ 5781-75, класс АI, марка Ст3пс2 ГОСТ 380-71, ∅, мм: 8	10		Итого, кг	ГОСТ 5781-75, класс AIII, ∅, мм: 6	8		Итого, кг	ГОСТ 5.1459-72, класс AIII, ∅, мм: 10		Итого, кг	ТУ 14-4-659-75, класс ВрI, ∅, мм: 3	4	5		Итого, кг	Общий расход стали, кг
1	ПТВ 40-12	—				—	—		—	14,7		14,7	2,23	1,51	—		3,74	21,3
2	ПТВ 36-12	—	2,84		2,84	—	5,65		5,65	4,40		4,40	2,04	1,40	—		3,44	16,3
3	ПТВ 34-12	—				—	7,98		7,98	—		—	1,90	1,29	—		3,19	14,0
4	ПТВ 32-12	—				1,41	5,02		6,43	—		—	1,83	1,29	—		3,12	11,4
5	ПТВ 30-12	—				1,32	4,70		6,02	—		—	1,70	1,19	—		2,89	10,7
6	ПТВ 28-12	—	1,82		1,82	1,23	4,38		5,61	—		—	1,57	1,08	—		2,65	10,1
7	ПТВ 26-12	—				2,29	2,03		4,32	—		—	1,50	1,08	—		2,58	8,72
8	ПТВ 24-12	—				3,15	—		3,15	—		—	1,37	0,966	—		2,34	7,31
9	ПТВ 40-4	—				—	4,70		4,70	—		—	0,936	0,477	—		1,41	6,93
10	ПТВ 36-4	—				—	2,82		2,82	—		—	0,849	0,443	0,514		1,81	5,44
11	ПТВ 34-4	—				—	2,66		2,66	—		—	0,794	0,409	0,485		1,69	5,16
12	ПТВ 32-4	—	0,814		0,814	1,41	1,25		2,66	—		—	0,760	0,409	—		1,17	4,64
13	ПТВ 30-4	—				1,98	—		1,98	—		—	0,708	0,374	—		1,08	3,87
14	ПТВ 28-4	—				1,23	—		1,23	—		—	0,655	0,340	0,399		1,40	3,44
15	ПТВ 26-4	—				1,14	—		1,14	—		—	0,621	0,340	0,370		1,33	3,28
16	ПТВ 24-4	—				—	—		—	—		—	0,568	0,306	1,02		1,89	2,74
17	ПТВК40-4					—	4,70		4,70	—		—	0,936	0,477	—		1,42	6,93
18	ПТВК36-4	—				—	4,23		4,23	—		—	0,849	0,442	—		1,29	6,33
19	ПТВК34-4	—				—	2,66		2,66	—		—	0,794	0,409	0,485		1,69	5,16
20	ПТВК32-4	—				1,41	1,25		2,66	—		—	0,760	0,409	—		1,17	4,64
21	ПТВК30-4	—	0,814		0,814	1,32	1,17		2,49	—		—	0,708	0,374	—		1,08	4,38
22	ПТВК28-4	—				1,23	—		1,23	—		—	0,655	0,340	0,399		1,40	3,44
23	ПТВК26-4	—				1,14	—		1,14	—		—	0,621	0,340	0,370		1,33	3,28
24	ПТВК24-4	—				—	—		—	—		—	0,569	0,304	1,02		1,89	2,74

Зав отделом Щукин
Гл. конструктор Цветков
Вед конструктор Меньшиченко
1970 М-6
КТБ Мосоргстройматериалы ОДЧ
Арх №

	Панели перекрытий	ИИ218-80
	Выборка стали	Лист 19