ТИПОВЫЕ КОНСТРУКЦИИ, ИЗДЕЛИЯ И УЗЛЫ ЗДАНИЙ И СООРУЖЕНИЙ

СЕРИЯ 1.020.1-3пв

КОНСТРУКЦИИ КАРКАСА МЕЖВИДОВОГО ПРИМЕНЕНИЯ МНОГОЭТАЖНЫХ ОБЩЕСТВЕННЫХ ЗДАНИЙ, ПРОИЗВОДСТВЕННЫХ И ВСПОМОГАТЕЛЬНЫХ ЗДАНИЙ ПРОМЫШЛЕННЫХ ПРЕДПРИЯТИЙ ДЛЯ СТРОИТЕЛЬСТВА НА ПРОСАДОЧНЫХ ГРУНТАХ И НА ПОДРАБАТЫВАЕМЫХ ТЕРРИТОРИЯХ

ВЫПУСК Ч-1

ДИАФРАГМЫ ЖЕСТКОСТИ НУЛЕВОГО ЦИКЛА ДЛЯ СБОРНО-МОНОЛИТНОГО ВАРИАНТА

РАБОЧИЕ ЧЕРТЕЖИ

инв. №9154/1

ТИПОВЫЕ КОНСТРУКЦИИ, ИЗДЕЛИЯ И УЗЛЫ ЗДАНИЙ И СООРУЖЕНИЙ

СЕРИЯ 1.020.1-3пв

КОНСТРУКЦИИ КАРКАСА МЕЖВИДОВОГО ПРИМЕНЕНИЯ МНОГОЭТАЖНЫХ ОБЩЕСТВЕННЫХ ЗДАНИЙ, ПРОИЗВОДСТВЕННЫХ И ВСПОМОГАТЕЛЬНЫХ ЗДАНИЙ ПРОМЫШЛЕННЫХ ПРЕДПРИЯТИЙ ДЛЯ СТРОИТЕЛЬСТВА НА ПРОСАДОЧНЫХ ГРУНТАХ И НА ПОДРАБАТЫВАЕМЫХ ТЕРРИТОРИЯХ

ВЫПУСК 4-1

ДИАФРАГМЫ ЖЕСТКОСТИ НУЛЕВОГО ЦИКЛА ДЛЯ СБОРНО-МОНОЛИТНОГО ВАРИАНТА

РАБОЧИЕ ЧЕРТЕЖИ

РАЗРАБОТАНЫ

КИЕВЗНИИЭП

ЗАМ. ДИРЕКТОРА А. ДМИТРИЕВ

НАЧ. ОТДЕЛА В. ШЕВЧЕНКО

ГЛ. ИНЖ. ПРОЕКТА В. НИЧИПОРЕНКО

ЦНИИЭП ТОРГОВО-БЫТОВЫХ ЗДАНИЙ И ТУРИСТСКИХ КОМПЛЕКСОВ

ДИРЕКТОР ИН-ТА В. ЛЕПСКИЙ

НАЧ. ОТДЕЛА Б. ВОЛЫНСКИЙ

ГЛ. ИНЖ. ПРОЕКТА И. ОСТРОВА

Инв. № 9154/1

УТВЕРЖДЕНЫ И ВВЕДЕНЫ В ДЕЙСТВИЕ С 1 НОЯБРЯ 1985 Г. ГОССТРОЕМ СССР

ПРОТОКОЛ ОТ 30 ИЮЛЯ 1985 Г. № АЧ-30

ОБОЗНАЧЕНИЕ	НАИМЕНОВАНИЕ	СТР.
I.020.I-3ПВ.4-I 00ТО	ТЕХНИЧЕСКОЕ ОПИСАНИЕ	4
I.020.I-3ПВ.4-I 0I	ДИАФРАГМА ЖЕСТКОСТИ 2Д II.I7-ПВ, IД II.I7-ПВ	8
I.020.I-3ПВ.4-I 02	ДИАФРАГМА ЖЕСТКОСТИ 2Д 26.I7-ПВ, IД 26.I7-ПВ	II
I.020.I-3ПВ.4-I 03	ДИАФРАГМА ЖЕСТКОСТИ 2Д 29.I7-ПВ, IД 29.I7-ПВ	I4
I.020.I-3ПВ.4-I 04	ДИАФРАГМА ЖЕСТКОСТИ 2Д 56.I7-ПВ, IД 56.I7-ПВ	I7
I.020.I-3ПВ.4-I 05	ДИАФРАГМА ЖЕСТКОСТИ 2ДП 26.I7-ПВ, IДП 26.I7-ПВ	20
I.020.I-3ПВ.4-I 06	ДИАФРАГМА ЖЕСТКОСТИ 2ДП 56.I7-ПВ, IДП 56.I7-ПВ	23
I.020.I-3ПВ.4-I 07	ДИАФРАГМА ЖЕСТКОСТИ 2Д II.25-ПВ, IД II.25-ПВ	26
I.020.I-3ПВ.4-I 08	ДИАФРАГМА ЖЕСТКОСТИ 2Д 26.25-ПВ, IД 26.25-ПВ	29
I.020.I-3ПВ.4-I 09	ДИАФРАГМА ЖЕСТКОСТИ 2Д 29.25-ПВ, IД 29.25-ПВ	32
I.020.I-3ПВ.4-I I0	ДИАФРАГМА ЖЕСТКОСТИ 2Д 56.25-ПВ, IД 56.25-ПВ	35
I.020.I-3ПВ.4-I II	ДИАФРАГМА ЖЕСТКОСТИ 2ДП 26.25-ПВ, IДП 26.25-ПВ	38
I.020.I-3ПВ.4-I I2	ДИАФРАГМА ЖЕСТКОСТИ 2ДП 56.25-ПВ, IДП 56.25-ПВ	4I

1.020.1-3ПВ.4-1 0000

НАЧ.ОТД.	ШЕВЧЕНКО		
Н.КОНТР.	РЕБРОВ		
ГЛ.СПЕЦ	ЩИЧИПОРЕНКО		
ПРОВЕРИЛ	ЩИЧИПОРЕНКО		
РАЗРАБ	ФЕДЬКО		

СОДЕРЖАНИЕ

СТАДИЯ	ЛИСТ	ЛИСТОВ
Р	1	3

ГОСГРАЖДАНСТРОЙ Киев3НИИЭП

ТЛП КОРТ Киев3НИИЭП

ОБОЗНАЧЕНИЕ	НАИМЕНОВАНИЕ	СТР.
I.020.I-3ПВ.4-I I3	ДИАФРАГМА ЖЕСТКОСТИ 2ДПК 56.25-ПВ, IДПК 56.25Л-ПВ, IДПК 56.25П-ПВ	44
I.020.I-3ПВ.4-I I4	ДИАФРАГМА ЖЕСТКОСТИ 2Д II.30-ПВ, IД II.30-ПВ	49
I.020.I-3ПВ.4-I I5	ДИАФРАГМА ЖЕСТКОСТИ 2Д 26.30-ПВ, IД 26.30-ПВ	52
I.020.I-3ПВ.4-I I6	ДИАФРАГМА ЖЕСТКОСТИ 2Д 29.30-ПВ, IД 29.30-ПВ	55
I.020.I-3ПВ.4-I I7	ДИАФРАГМА ЖЕСТКОСТИ 2Д 56.30-ПВ, IД 56.30-ПВ	58
I.020.I-3ПВ.4-I I8	ДИАФРАГМА ЖЕСТКОСТИ 2ДП 26.30-ПВ, IДП 26.30-ПВ	6I
I.020.I-3ПВ.4-I I9	ДИАФРАГМА ЖЕСТКОСТИ 2ДП 56.30-ПВ, IДП 56.30-ПВ	64
I.020.I-3ПВ.4-I 20	ДИАФРАГМА ЖЕСТКОСТИ 2ДПК 56.30-ПВ, IДПК 56.30Л-ПВ, IДПК 56.30П-ПВ	67
I.020.I-3ПВ.4-I 2I	ДИАФРАГМА ЖЕСТКОСТИ 2Д II.33-ПВ, IД II.33-ПВ	72
I.020.I-3ПВ.4-I 22	ДИАФРАГМА ЖЕСТКОСТИ 2Д 23.33-ПВ, IД 23.33-ПВ	75
I.020.I-3ПВ.4-I 23	ДИАФРАГМА ЖЕСТКОСТИ 2Д 26.33-ПВ, IД 26.33-ПВ	78
I.020.I-3ПВ.4-I 24	ДИАФРАГМА ЖЕСТКОСТИ 2Д 29.33-ПВ, IД 29.33-ПВ	8I
I.020.I-3ПВ.4-I 25	ДИАФРАГМА ЖЕСТКОСТИ 2ДП 26.33-ПВ, IДП 26.33-ПВ	84

9154/1

ЭПВЦ Киев3НИИЭП

ОПЕРАТОР ТЛП КОРТ

ФЕДЬКО

ВЗАМ. ИНВ № | ПОДП. И ДАТА | ИНВ. № ПОДЛ.

1.020.1-3ПВ.4-1 0000

ЛИСТ 2

ОБОЗНАЧЕНИЕ	НАИМЕНОВАНИЕ	СТР.
I.020.I-3ПВ.4-I 26	ДИАФРАГМА ЖЕСТКОСТИ 2ДП 32.33-ПВ, IДП 32.33-ПВ	87
I.020.I-3ПВ.4-I 27	ДИАФРАГМА ЖЕСТКОСТИ 2Д II.39-ПВ, IД II.39-ПВ	90
I.020.I-3ПВ.4-I 28	ДИАФРАГМА ЖЕСТКОСТИ 2Д 23.39-ПВ, IД 23.39-ПВ	93
I.020.I-3ПВ.4-I 29	ДИАФРАГМА ЖЕСТКОСТИ 2Д 26.39-ПВ, IД 26.39-ПВ	96
I.020.I-3ПВ.4-I 30	ДИАФРАГМА ЖЕСТКОСТИ 2Д 29.39-ПВ, IД 29.39-ПВ	99
I.020.I-3ПВ.4-I 3I	ДИАФРАГМА ЖЕСТКОСТИ 2ДП 26.39-ПВ, IДП 26.39-ПВ	I02
I.020.I-3ПВ.4-I 32	ДИАФРАГМА ЖЕСТКОСТИ 2ДП 32.39-ПВ, IДП 32.39-ПВ	I05
I.020.I-3ПВ.4-I 00ДI	УЗЛЫ	I08
I:020.I-3ПВ.4-I 00РС	ВЕДОМОСТЬ РАСХОДА СТАЛИ НА ЭЛЕМЕНТ, КГ	II3

ОПЕРАТОР ТЛП КОРТ

ЭПВЦ КиевЗНИИЭП

ВЗАМ. ИНВ №

ПОДП И ДАТА

ИНВ. № ПОДЛ.

КиевЗНИИЭП

ФОРМАТ А4

ФОРМАТ А4

I. ОБЩИЕ ДАННЫЕ

I.I. Выпуск 4-I "Диафрагмы жесткости нулевого цикла для сборно-монолитного варианта" входит в состав серии I.020.I-3пв "Конструкции каркаса межвидового применения многоэтажных общественных зданий, производственных и вспомогательных зданий промышленных предприятий для строительства на просадочных грунтах и на подрабатываемых территориях".

Изделия предназначены для применения в зданиях с неагрессивной, а также со слабой и среднеагрессивной газовой средой. При применении изделий в условиях воздействия слабой и среднеагрессивной газовых сред в проекте конкретного объекта должны быть указаны специальные мероприятия по изготовлению диафрагм жесткости, вытекающие из характера агрессивной среды и требований главы СНиП II-28-73.

I.2. Настоящий выпуск содержит рабочие чертежи железобетонных диафрагм жесткости для зданий с высотой техподполья 2,0 м и высотами подвала 2,8; 3,3; 3,6 и 4,2 м.

Выпуск 4-I следует рассматривать совместно с выпуском 4-2 "Диафрагмы жесткости нулевого цикла для сборно-монолитного варианта. Арматурные и закладные изделия".

I.3. Диафрагмы жесткости нулевого цикла рассчитаны и законструированы в соответствии с требованиями СНиП II-2I-75 "Бетонные и железобетонные конструкции. Нормы проектирования", постановления Госстроя СССР от II марта I98I г. №34 "О повышении расчетных сопротивлений металлопроката, используемого при изготовлении строительных конструкций" и ГОСТ I30I5.0-83 "Конструкции и изделия бетонные и железобетонные сборные. Общие технические требования".

I.4. Указания по расчету диафрагм жесткости приведены в выпуске 0-2 "Указания по расчету конструкций нулевого цикла".

2. КОНСТРУКЦИЯ ДИАФРАГМ

2.I. Диафрагмы запроектированы с симметричной двухсторонней полкой и с односторонней полкой, сплошные и с проемами. Размеры проемов приняты для диафрагм технического подполья 800 x I200(h) мм и для диафрагм подвала - I320 x 2I40(h) мм и I920 x 2540(h) мм.

Марка бетона принята М300. Толщина диафрагм I60 мм.

Опалубочные размеры и армирование диафрагм жесткости для высот 2,0; 2,8 и 3,3 м приняты применительно к изготовлению в кассетах; для высот 3,6 и 4,2 м - применительно к изготовлению в горизонтальных формах.

На боковых гранях диафрагм предусмотрены шпонки и петлевые выпуски для сопряжения элементов между собой и образования вертикального сборно-монолитного стыка. На верхней и нижней гранях диафрагм имеются арматурные выпуски длиной 200 мм предназначенные для сопряжения диафрагм с монолитными железобетонными поясами.

2.2. Армирование диафрагм жесткости выполняется из арматурных сеток, плоских каркасов и петлевых выпусков.

Отдельные элементы собираются в арматурный блок с применением контактной точечной сварки и вязальной проволоки.

2.3. Арматурная сталь принята в соответствии со СНиП II-2I-75 и письмом Госстроя СССР от I5 апреля I980 г. №42-Д "О мерах по предотвращению перерасхода арматурной стали при проектировании и изготовлении железобетонных конструкций для промышленного, жилищно-гражданского и сельского строительства": для плоских каркасов, се-

ток и отдельных стержней - сталь класса А-Ш по ГОСТ 5781-82* и класса Вр-I по ГОСТ 6727-80; для гнутых стержней (петлевых выпусков) - сталь класса А-I по ГОСТ 5781-82*; для строповочных петель - сталь класса Ас-II марки 10ГТ по ГОСТ 5781-82*.

2.4. Размеры диафрагм жесткости не должны иметь отклонения от основных и проектных размеров, превышающие установленные ГОСТ 12504-80. Масса изделий не должна превышать проектную массу более, чем на 7%.

2.5. Предел огнестойкости изделий - 2,5 часа.

3. ИЗГОТОВЛЕНИЕ, ТРАНСПОРТИРОВКА И ХРАНЕНИЕ ДИАФРАГМ ЖЕСТКОСТИ

3.1. При изготовлении диафрагм жесткости следует руководствоваться указаниями ГОСТ 12504-80. Диафрагмы должны изготавливаться в инвентарной заводской оснастке, удовлетворяющей требованиям ГОСТ 18886-73*.

3.2. Для диафрагм жесткости, изготавливаемых в кассетах, распалубка, погрузка и выгрузка при транспортировке и монтаже производится за 2^{e} вертикальные петли типа ПСВ.

Распалубка диафрагм, изготовляемых в горизонтальных формах, производится за 4^{e} петли. При этом положение петель типа ПСГ уточняется при пробном формовании. Кантование и монтаж диафрагм, изготовляемых в горизонтальных формах, производится за петли типа ПСВ.

Диафрагма жесткости, изготавливаемые в кассетах, должны транспортироваться и складироваться только в вертикальном положении с применением инвентарных скоб, устанавливаемых снизу диафрагм между арматурными выпусками.

В горизонтальном положении следует транспортировать диафрагмы

ЭПВЦ КиевЗНИИЭП ОПЕРАТОР ТЛП КОРТ ФЕДЬКО

жесткости, изготовляемые в горизонтальных формах, с установкой между ними специальных прокладок. Прокладки должны быть размещены точно по вертикали одна под другой на расстоянии 600 мм от концов диафрагм.

Подробные указания по изготовлению, транспортировке, складированию и кантованию приведены в выпуске 0-7 серии I.020-I/83.

3.3. Контроль качества диафрагм жесткости при изготовлении должен производиться путем систематического пооперационного контроля: прочности кубов и арматуры; точности укладки арматурных изделий; толщин защитных слоев.

3.4. Прочность бетона к моменту отпуска изделий с завода, если она не оговорена в проекте, должна быть не менее 70% проектной марки бетона для теплого времени года и 100% для применения в зимних условиях.

3.5. Приемка диафрагм жесткости ОТК завода- изготовителя и контрольная выборочная проверка производится в соответствии с ГОСТ 12504-80. При освоении производства диафрагм жесткости и при изменении технологии их изготовления следует провести испытания изделий и оценку их прочности и трещиностойкости по ГОСТ 8829-77 "Конструкции и изделия железобетонные сборные. Методы испытаний и оценки прочности, жесткости и трещиностойкости".

Указания по испытанию диафрагм жесткости приведены ниже.

4. МАРКИРОВКА ДИАФРАГМ ЖЕСТКОСТИ

4.1. Маркировка диафрагм жесткости выполнена в соответствии с ГОСТ 23009-78 "Конструкции и изделия бетонные и железобетонные сборные. Условные обозначения марок". Марка содержит обозначения основных характеристик диафрагмы и состоит из буквенно-цифровых групп.

ИНВ. № ПОДЛ ПОДП. И ДАТА ВЗАМ. ИНВ №

Первая группа обозначает тип конструкций:

2Д – диафрагма с двумя полками

1Д – диафрагма с одной полкой

2ДП, 1ДП – диафрагма с проемами расположенными по середине

2ДПК, 1ДПК – диафрагма с проемами расположенными с краю

Группа цифр обозначает габариты (ширину, высоту) диафрагмы в дециметрах.

Индексы Л и П характеризуют левое и правое расположение проемов в однополочных диафрагмах.

Группа букв ПВ указывает на применение изделий, предназначенных для строительства на просадочных грунтах и на подрабатываемых территориях.

Например: 2Д 26.30-ПВ – диафрагма жесткости нулевого цикла с двумя полками, беспроемная длиной 2560 мм, высотой 3040 мм предназначенная для строительства зданий на просадочных грунтах и на подрабатываемых территориях.

1ДПК 56.30Л-ПВ – диафрагма жесткости нулевого цикла с одной полкой, с проемом расположенным скраю (слева), длиной 5560 мм, высотой 3040 мм, предназначенная для строительства на просадочных грунтах и на подрабатываемых территориях.

4.2. Марки проставляются на чертежах и спецификациях проекта в заказах заводам-изготовителям и на изделиях. Каждая изготовленная диафрагма должна иметь маркировку согласно ГОСТ 13015.2-81 "Конструкции и изделия бетонные и железобетонные сборные. Правила маркировки", выполненную несмываемой краской. Должны быть нанесены: марка изделия, индекс предприятия, масса изделия, марка бетона.

Внесение изменении в обозначения марок не допускается.

ЭПВЦ КиевЗНИИЭП | Оператор ТПП КОРТ | ФЕДЬКО

5. ИСПЫТАНИЯ ДИАФРАГМ ЖЕСТКОСТИ НУЛЕВОГО ЦИКЛА

5.1. Испытания диафрагм жесткости неразрушающими методами контролируются численными значениями единичных показателей качества, обеспечивающих заданную проектом прочность, жесткость и трещиностойкость конструкций в соответствии с требованиями ГОСТ 8829-77.

Партия изготовленных диафрагм жесткости признается годной, если каждый из контролируемых показателей всех испытанных диафрагм не отличается от их проектных значений более, чем на величину предельно допускаемых отклонений.

5.2. При проведении испытаний неразрушающими методами непосредственно в конструкции должны контролироваться следующие показатели:

а) геометрические размеры и форма поверхностей диафрагм жесткости по ГОСТ 13015.0-83;

б) прочность бетона на участках, указанных на схемах диафрагм (см. л. 7) по ГОСТ 17624-78 или ГОСТ 21243-75, ГОСТ 22690.0-77 – 22690.4-77 (допускается традиционный способ по ГОСТ 10180-78);

в) толщина защитного слоя определяется по ГОСТ 22904-78 (допускается вырубка борозд по ГОСТ 13015.0-83).

Допускаемые отклонения от номинальных значений, указанных в рабочих чертежах, должны приниматься по ГОСТ 12504-80. Статический контроль прочности бетона диафрагм жесткости осуществляется по ГОСТ 18105.0-80 , 18105.1-80.

5.3. Виды, классы, марки, механические свойства арматурных сталей, марки углеродистой стали для закладных изделий контролируются по ГОСТ 10922-75 в процессе входного контроля.

Взам. инв № | Подп и дата | Инв № подл

6

9154/1

ФОРМАТ А4

5.4. Качество выполнения соединения арматурных и закладных изделий контролируются по ГОСТ 10922-75 или ультразвуковым методом по ГОСТ 23858-79 в процессе операционного контроля.

5.5. Качество, диаметр и взаимное расположение арматурных и закладных изделий должны контролироваться в каждой диафрагме путем осмотра.

5.6. План контроля и количество контролируемых диафрагм жесткости принять по ГОСТ 12504-80.

5.7. Характер и величина ширины раскрытия трещин, допускаемых при изготовлении диафрагм жесткости, должны соответствовать требованиям ГОСТ 12504-80.

Контрольные участки на схемах диафрагм жесткости

СХЕМА 1

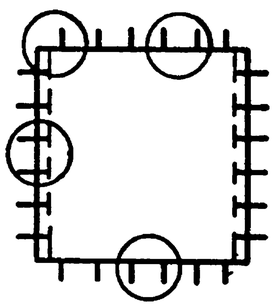

СХЕМА 2

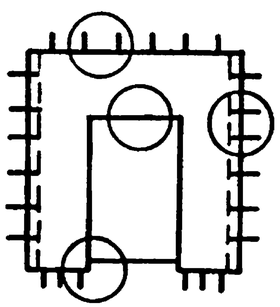

ЭПВЦ КиевЗНИИЭП
ОПЕРАТОР ТПП КОРТ
ВЗАМ. ИНВ №
ПОДП. И ДАТА
ИНВ. № ПОДЛ

ФОРМАТ	ЗОНА	ПОЗ	ОБОЗНАЧЕНИЕ	НАИМЕНОВАНИЕ	КОЛ	ПРИМЕЧАНИЕ
				ДОКУМЕНТАЦИЯ		
А3			1.020.1-3ПВ.4-1 01СВ	СБОРОЧНЫЙ ЧЕРТЕЖ		
А3			1.020.1-3ПВ.4-1 00Д1	УЗЛЫ		
А3			1.020.1-3ПВ.4-1 00РС	ВЕДОМОСТЬ РАСХОДА СТАЛИ НА ЭЛЕМЕНТ		
А4			1.020.1-3ПВ.4-1 00ТО	ТЕХНИЧЕСКОЕ ОПИСАНИЕ		
				СБОРОЧНЫЕ ЕДИНИЦЫ		
				КАРКАС ПЛОСКИЙ		
А4		1	1.020.1-3ПВ.4-2 03	КР7	2	
А4		2	1.020.1-3ПВ.4-2 01	КР1	1	
А4		4	1.020.1-3ПВ.4-2 06	СЕТКА С1*	2	
				ДЕТАЛИ		
				ПЕТЛЯ СТРОПОВОЧНАЯ		
А4		5	1.020.1-3ПВ.4-2 26	ПСВ1	2	
А4		6	1.020.1-3ПВ.4-2 27	СТЕРЖЕНЬ ГНУТЫЙ АН1 СТ. ОТД. ГОСТ 5781-82*	10	
БЧ		7	6.013.130	Ф6 А-III L=130	4	0.03КГ
			ПЕРЕМЕННЫЕ ДАННЫЕ	ДЛЯ ИСПОЛНЕНИЙ:		
				1.020.1-3ПВ.4-1 01 2Д 11.17-ПВ		
				СБОРОЧНЫЕ ЕДИНИЦЫ		
А4		3	1.020.1-3ПВ.4-2 18	СЕТКА С31	2	
				МАТЕРИАЛЫ		
		8		БЕТОН ТЯЖЕЛЫЙ М300		0.35М3
				1.020.1-3ПВ.4-1 01-01 1Д 11.17-ПВ		
				СБОРОЧНЫЕ ЕДИНИЦЫ		
А4		3	1.020.1-3ПВ.4-2 20	СЕТКА С37	1	
				МАТЕРИАЛЫ		
		8		БЕТОН ТЯЖЕЛЫЙ М300		0.30М3

НАЧ ОТД	ШЕВЧЕНКО	
Н КОНТР	РЕБРОВ	
ГЛ СПЕЦ	ШИЧИПОРЕНКО	
ПРОВЕРИЛ	СКОРОБОГАТ	
РАЗРАБ	ЛИНЧУК	

1.020.1-3ПВ.4-1 01

ДИАФРАГМА ЖЕСТКОСТИ 2Д II.17-ПВ, 1Д II.17-ПВ

СТАДИЯ	ЛИСТ	ЛИСТОВ
Р		1

ГОСГРАЖДАНСТРОЙ КиевЗНИИЭП

ФОРМАТ А4

ЭПВЦ Киев ЗНИИЭП

ОПЕРАТОР ТЛП КОРТ

ВЗАМ ИНВ № | ПОДПИСЬ И ДАТА | ИНВ № ПОДЛ

ФОРМАТ	ЗОНА	ПОЗ	ОБОЗНАЧЕНИЕ	НАИМЕНОВАНИЕ	КОЛ	ПРИМЕЧАНИЕ

8

9154/1

ЛИСТ

ФОРМАТ А4

Киев ЗНИИЭП ГЛП КОРТ

РИС.1

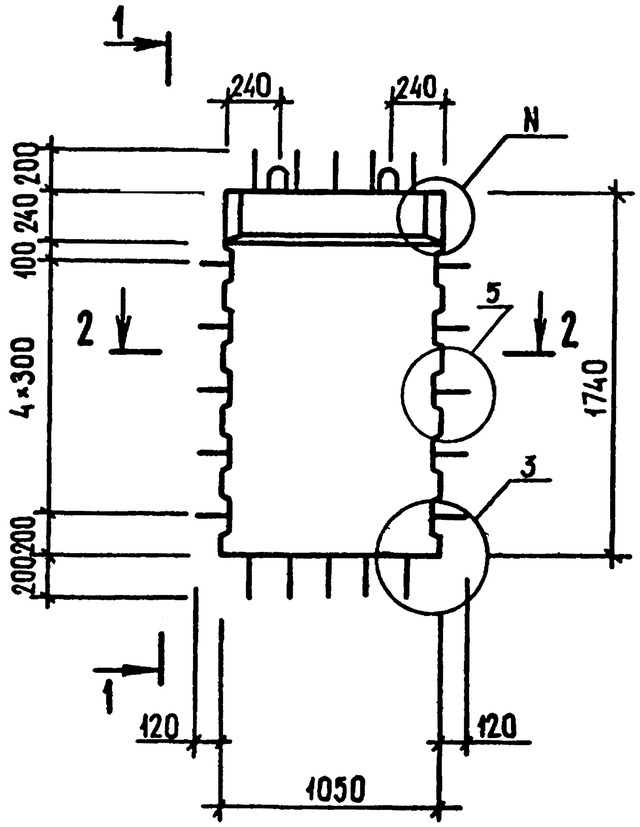

1-1

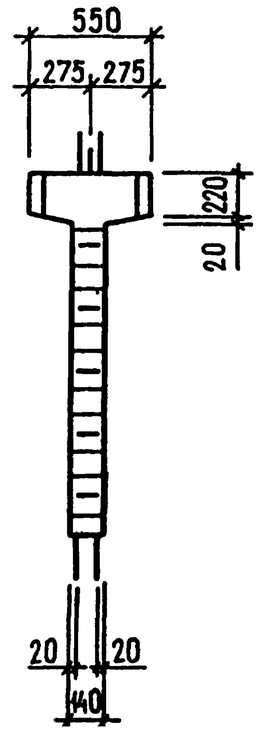

1-1

РИС.2

Остальное см рис 1

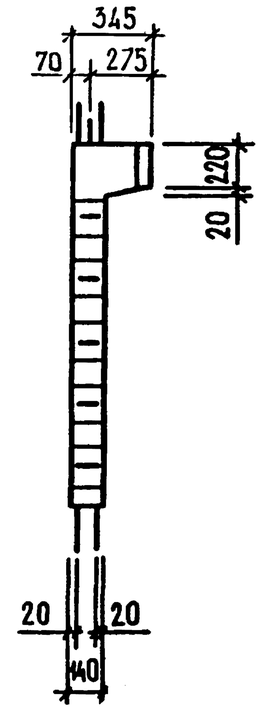

2-2

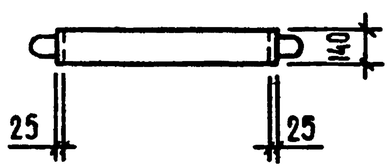

ОБОЗНАЧЕНИЕ	МАРКА	РИС.	N	МАССА,Т
I.020.I-3ПВ.4-I 0I	2Д II.I7-ПВ	I,3	I,I5	0,90
-0I	IД II.I7-ПВ	2,4	2,I7	0,77

9

9154/1

НАЧ ОТД	ШЕВЧЕНКО		
Н КОНТР	РЕБРОВ		
ГЛ СПЕЦ	НИЧИПОРЕНКО		
ПРОВЕРИЛ	НИЧИПОРЕНКО		
РАЗРАБ.	СКОРОБОГАТ		

I.020.I-3ПВ.4-I 0I СБ

ДИАФРАГМА ЖЕСТКОСТИ
2Д II.I7-ПВ,
IД II.I7-ПВ
СБОРОЧНЫЙ ЧЕРТЕЖ

МАССА	МАСШТАБ
СМ ТАБЛ	

ЛИСТ 1 ЛИСТОВ 2

ГОСГРАЖДАНСТРОЙ
КиевЗНИИЭП

ФОРМАТ А3

РИС.3

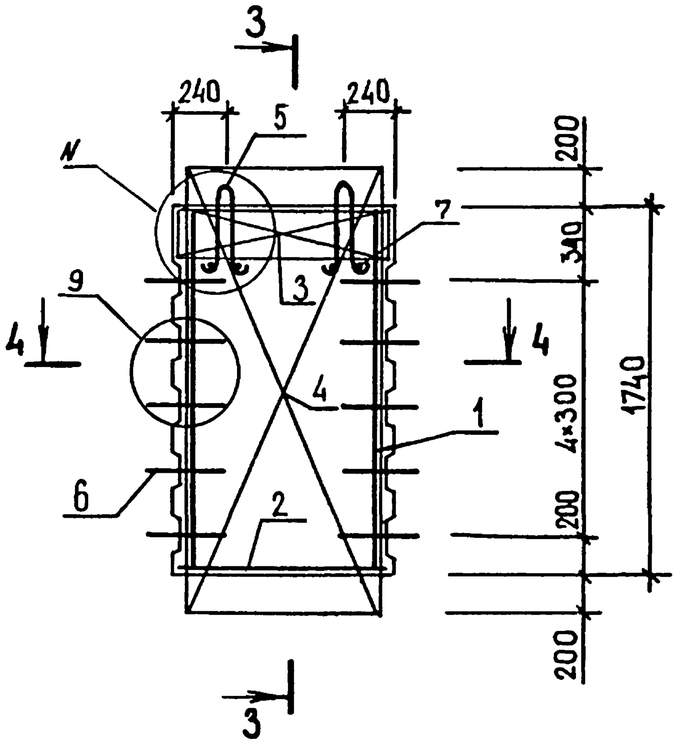

3-3

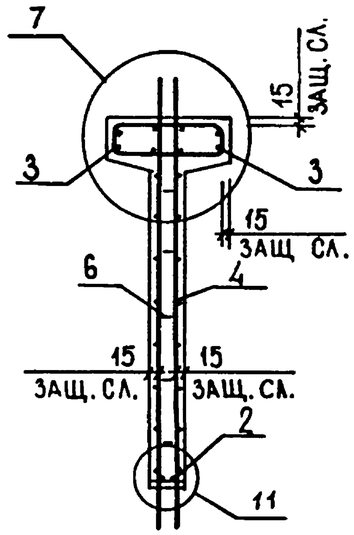

3-3
РИС. 4
Остальное см рис. 3

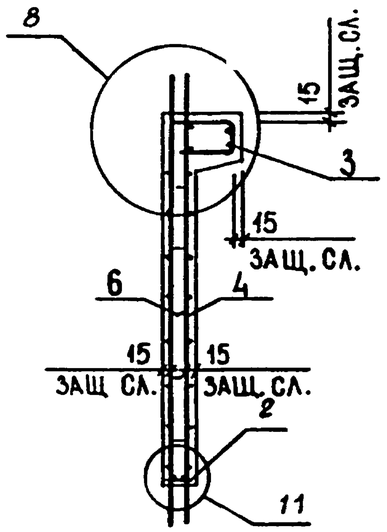

4-4

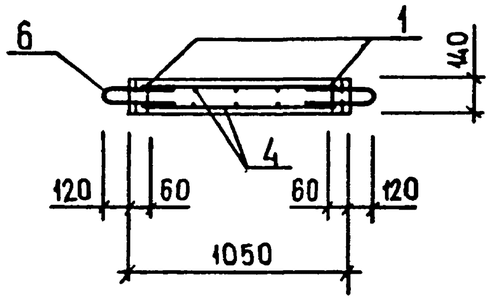

ФОРМАТ А3

ФОРМАТ	ЗОНА	ПОЗ	ОБОЗНАЧЕНИЕ	НАИМЕНОВАНИЕ	КОЛ	ПРИМЕЧАНИЕ
				ДОКУМЕНТАЦИЯ		
А3			1.020.1-3ПВ.4-1 02СБ	СБОРОЧНЫЙ ЧЕРТЕЖ		
А3			1.020.1-3ПВ.4-1 00Д1	УЗЛЫ		
А3			1.020.1-3ПВ.4-1 00РС	ВЕДОМОСТЬ РАСХОДА СТАЛИ НА ЭЛЕМЕНТ		
А4			1.020.1-3ПВ.4-1 00ТО	ТЕХНИЧЕСКОЕ ОПИСАНИЕ		
				СБОРОЧНЫЕ ЕДИНИЦЫ		
				КАРКАС ПЛОСКИЙ		
А4		1	1.020.1-3ПВ.4-2 03	КР7	4	
А4		2	1.020.1-3ПВ.4-2 01-02	КР3	1	
А4		4	1.020.1-3ПВ.4-2 06-02	СЕТКА С3	2	
				ДЕТАЛИ		
				ПЕТЛЯ СТРОПОВОЧНАЯ		
А4		5	1.020.1-3ПВ.4-2 26-02	ПСВ3	2	
А4		6	1.020.1-3ПВ.4-2 27	СТЕРЖЕНЬ ГНУТЫЙ АН1	10	
БЧ		7	6.013.130	СТ. ОТД. ГОСТ 5781-82* Ф6 А-III L=130	4	0.03КГ
			ПЕРЕМЕННЫЕ ДАННЫЕ	ДЛЯ ИСПОЛНЕНИЙ:		
				1.020.1-3ПВ.4-1 02 2Д 26.17-ПВ		
				СБОРОЧНЫЕ ЕДИНИЦЫ		
А4		3	1.020.1-3ПВ.4-2 18-02	СЕТКА С33	2	
				МАТЕРИАЛЫ		
		8		БЕТОН ТЯЖЕЛЫЙ М300		0.86М3
				1.020.1-3ПВ.4-1 02-01 1Д 26.17-ПВ		
				СБОРОЧНЫЕ ЕДИНИЦЫ		
А4		3	1.020.1-3ПВ.4-2 20-02	СЕТКА С39	1	
				МАТЕРИАЛЫ		
		8		БЕТОН ТЯЖЕЛЫЙ М300		0.74М3

1.020.1-3ПВ.4-1 02

НАЧ ОТД	ШЕВЧЕНКО	
Н КОНТР	РЕБРОВ	
ГЛ СПЕЦ	ЩИЧИПОРЕНКО	
ПРОВЕРИЛ	СКОРОБОГАТ	
РАЗРАБ	ПИНЧУК	

ДИАФРАГМА ЖЕСТКОСТИ 2Д 26.17-ПВ, 1Д 26.17-ПВ

СТАДИЯ	ЛИСТ	ЛИСТОВ
Р		1

ГОСГРАЖДАНСТРОЙ КиевЗНИИЭП

ФОРМАТ А4

ОПЕРАТОР ТЛП КОРТ

ЭПВЦ Киев ЗНИИЭП

ФОРМАТ	ЗОНА	ПОЗ	ОБОЗНАЧЕНИЕ	НАИМЕНОВАНИЕ	КОЛ	ПРИМЕЧАНИЕ

ВЗАМ ИНВ № | ПОДПИСЬ И ДАТА | ИНВ № ПОДЛ

11
9154/1

ЛИСТ

ФОРМАТ А4

РИС.1

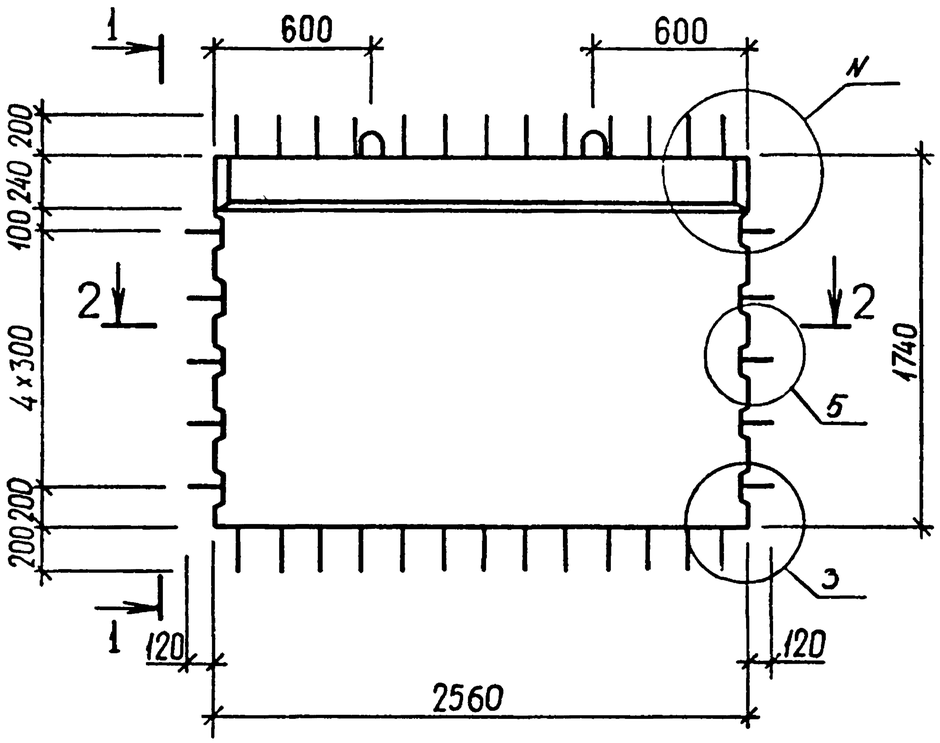

1-1

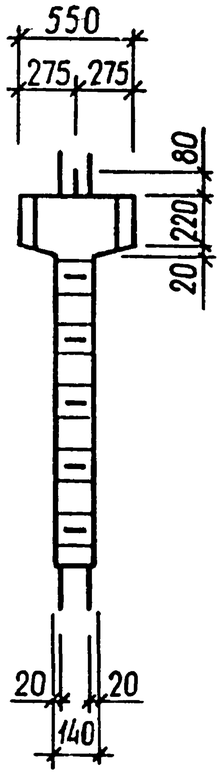

1-1

РИС.2

Остальное см. РИС.1

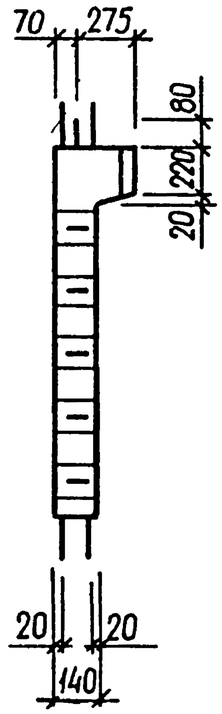

2-2

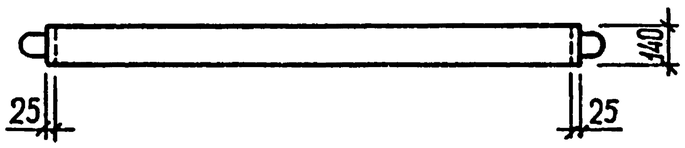

ОБОЗНАЧЕНИЕ	МАРКА	РИС.	N	МАССА,Т
I.020.I-3ПВ.4-I 02	2Д 26.I7-ПВ	I,3	I,I5	2,20
-0I	IД 26.I7-ПВ	2,4	2,I7	I,89

12

9154/1

НАЧ ОТД	ШЕВЧЕНКО			1.020.1-3ПВ.4-1 02СБ
Н КОНТР	РЕБРОВ			ДИАФРАГМА ЖЕСТКОСТИ 2Д 26.I7-ПВ, IД 26.I7-ПВ СБОРОЧНЫЙ ЧЕРТЕЖ
ГЛ СПЕЦ	ЩИЧИПОРЕНКО			
ПРОВЕРИЛ	СКОРОБОГАТ			
РАЗРАБ.	ГРЕСЬКИВ			

СТАДИЯ	МАССА	МАСШТАБ
Р	СМ ТАБЛ	
ЛИСТ 1	ЛИСТОВ 2	

ГОСГРАЖДАНСТРОЙ
КиевЗНИИЭП

ФОРМАТ А3

РИС.3

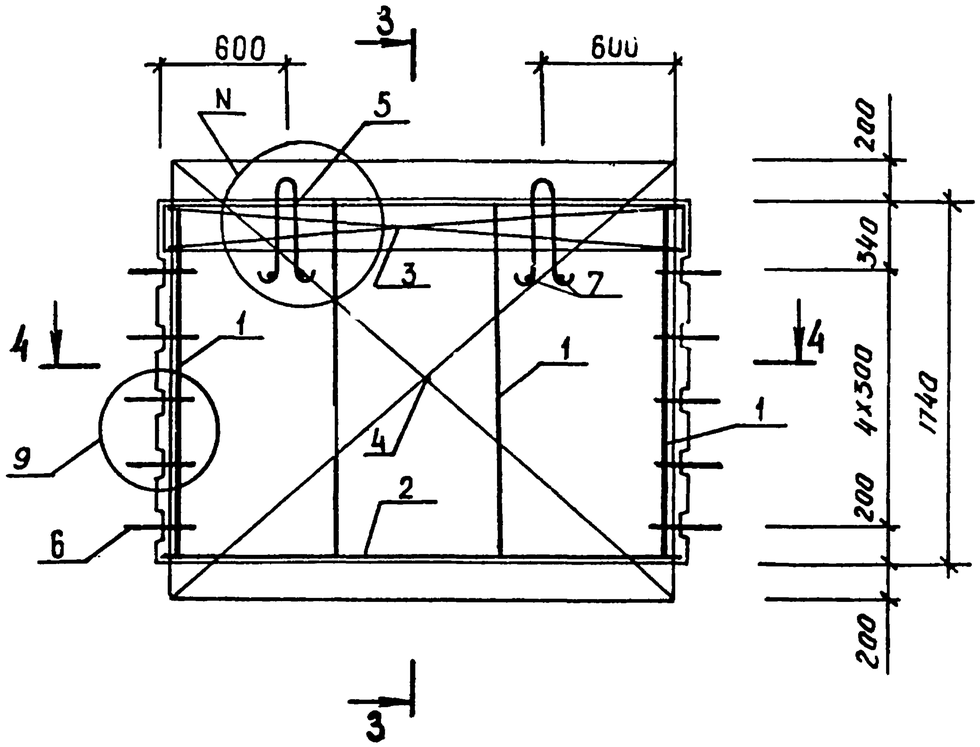

3-3

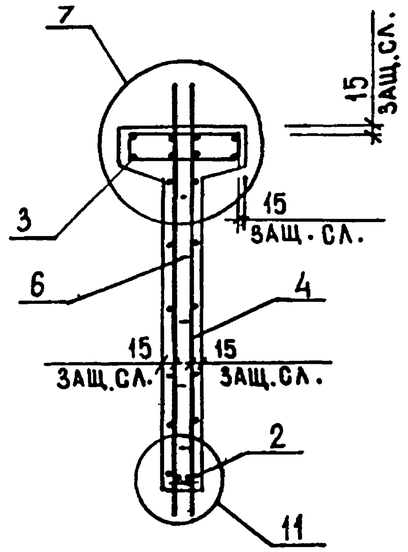

РИС.4

Остальное см. рис.3

3-3

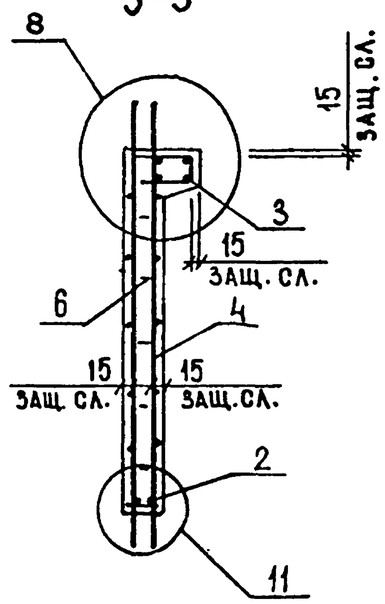

4-4

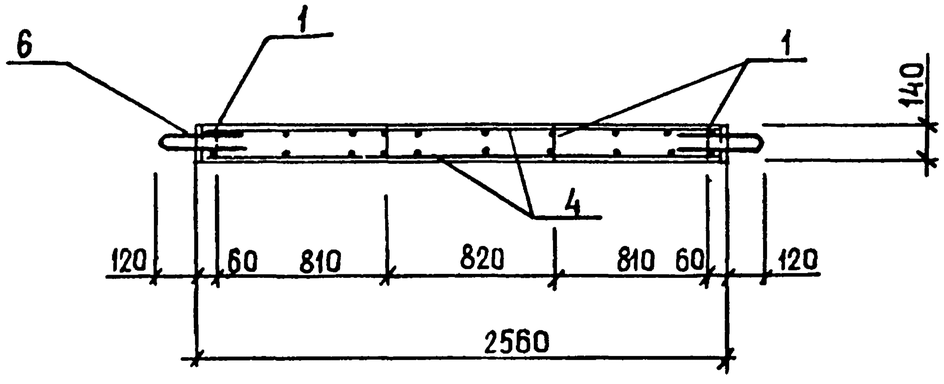

ЗПВ4 КиевЗНИИЭП ТПП КОРТ

ФОРМАТ	ЗОНА	ПОЗ	ОБОЗНАЧЕНИЕ	НАИМЕНОВАНИЕ	КОЛ	ПРИМЕЧАНИЕ
				ДОКУМЕНТАЦИЯ		
А3			1.020.1-3ПВ.4-1 03СБ	СБОРОЧНЫЙ ЧЕРТЕЖ		
А3			1.020.1-3ПВ.4-1 00Д1	УЗЛЫ		
А3			1.020.1-3ПВ.4-1 00РС	ВЕДОМОСТЬ РАСХОДА СТАЛИ НА ЭЛЕМЕНТ		
А4			1.020.1-3ПВ.4-1 00ТО	ТЕХНИЧЕСКОЕ ОПИСАНИЕ		
				СБОРОЧНЫЕ ЕДИНИЦЫ		
				КАРКАС ПЛОСКИЙ		
А4		1	1.020.1-3ПВ.4-2 03	КР7	4	
А4		2	1.020.1-3ПВ.4-2 02	КР4	1	
А4		4	1.020.1-3ПВ.4-2 07	СЕТКА С4	2	
				ДЕТАЛИ		
А4		6	1.020.1-3ПВ.4-2 27	СТЕРЖЕНЬ ГНУТЫЙ АН1 СТ. ОТД. ГОСТ 5781-82*	10	
БЧ		7	6.013.130	Ф6 А-III L=130	4	0.03КГ
			ПЕРЕМЕННЫЕ ДАННЫЕ	ДЛЯ ИСПОЛНЕНИЙ:		
				1.020.1-3ПВ.4-1 03 2Д 29.17-ПВ		
				СБОРОЧНЫЕ ЕДИНИЦЫ		
А4		3	1.020.1-3ПВ.4-2 19	СЕТКА С34	2	
				ДЕТАЛИ		
А4		5	1.020.1-3ПВ.4-2 26-03	ПЕТЛЯ СТРОПОВОЧНАЯ ПСВ4	2	
				МАТЕРИАЛЫ		
		8		БЕТОН ТЯЖЕЛЫЙ М300		0.96М3
				1.020.1-3ПВ.4-1 03-01 1Д 29.17-ПВ		
				СБОРОЧНЫЕ ЕДИНИЦЫ		
А4		3	1.020.1-3ПВ.4-2 21	СЕТКА С40	1	

ФОРМАТ	ЗОНА	ПОЗ	ОБОЗНАЧЕНИЕ	НАИМЕНОВАНИЕ	КОЛ	ПРИМЕЧАНИЕ
				ДЕТАЛИ		
А4		5	1.020.1-3ПВ.4-2 26-02	ПЕТЛЯ СТРОПОВОЧНАЯ ПСВ3	2	
				МАТЕРИАЛЫ		
		8		БЕТОН ТЯЖЕЛЫЙ М300		0.82М3

ЭПВЦ Киев ЗНИИЭП

ОПЕРАТОР ТЛП КОРТ

ФЕДЬКО

ВЗАМ ИНВ.№ | ПОДПИСЬ И ДАТА | ИНВ №ПОДЛ

НАЧОТД	ШЕВЧЕНКО		
Н КОНТР	РЕБРОВ		
ГЛ СПЕЦ	ЩИЧИПОРЕНКО		
ПРОВЕРИЛ	СКОРОБОГАТ		
РАЗРАБ	ГОЛЧУК		

1.020.1-3ПВ.4-1 03

ДИАФРАГМА ЖЕСТКОСТИ 2Д 29.17-ПВ, 1Д 29.17-ПВ

СТАДИЯ	ЛИСТ	ЛИСТОВ
Р	1	2

ГОСГРАЖДАНСТРОЙ КиевЗНИИЭП

1.020.1-3ПВ.4-1 03

ЛИСТ 2

14
9154/1

ФОРМАТ А4

ФОРМАТ А4

РИС.1

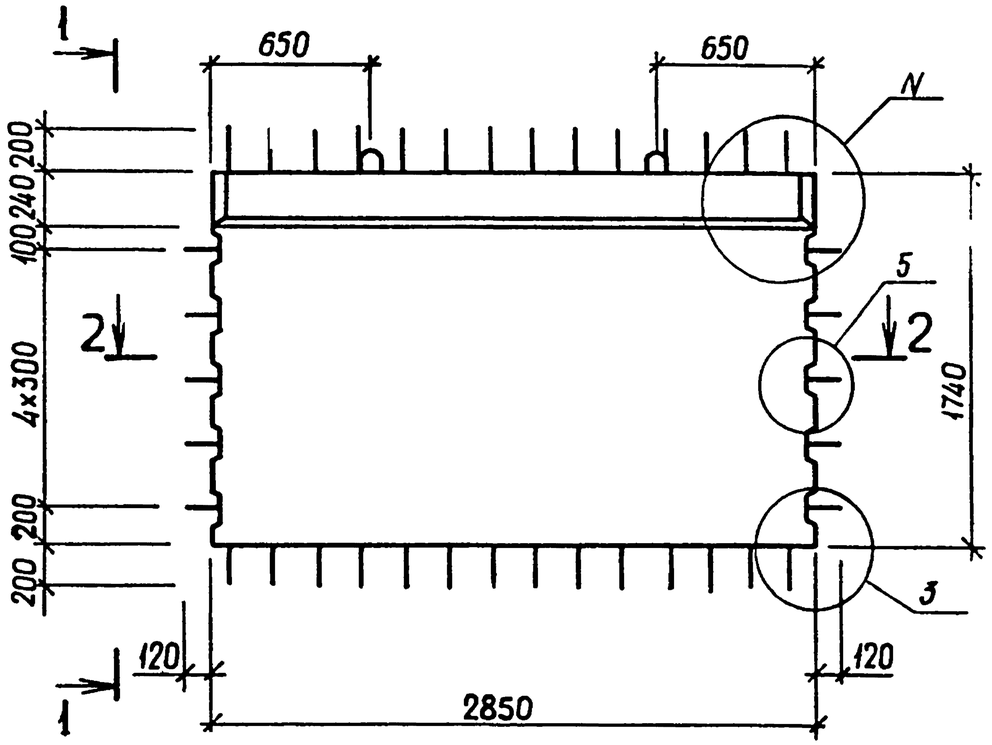

1–1

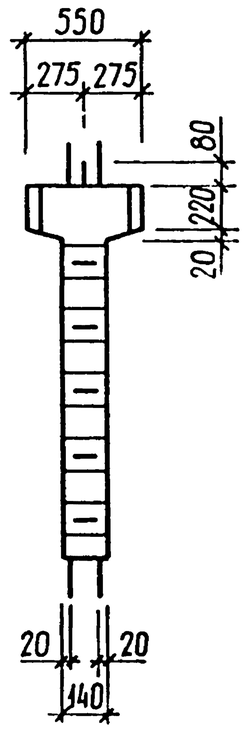

1–1

РИС.2

Остальное см. рис.1

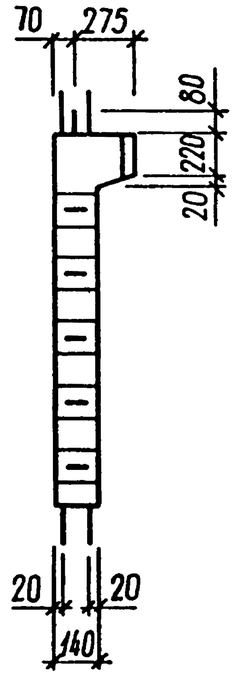

2–2

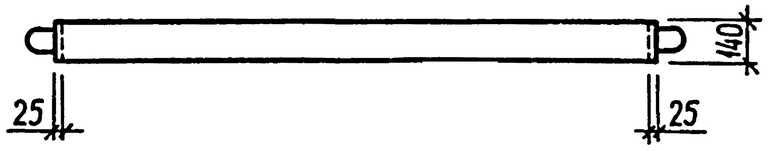

ОБОЗНАЧЕНИЕ	МАРКА	РИС	N	МАССА,Т
I.020.I-3ПВ.4-I 03	2Д 29.I7-ПВ	I,3	I,I5	2,45
-0I	IД 29.I7-ПВ	2,4	2,I7	2,I0

15
9154/1

НАЧ ОТД	ШЕВЧЕНКО		
Н КОНТР	РЕБРОВ		
ГЛ СПЕЦ	ЩИЧИПОРЕНКО		
ПРОВЕРИЛ	СКОРОБОГАТ		
РАЗРАБ.	ГРЕСЬКИВ		

1.020.1-3ПВ.4-1 03СБ

ДИАФРАГМА ЖЕСТКОСТИ
2Д 29.I7-ПВ,
IД 29.I7-ПВ
СБОРОЧНЫЙ ЧЕРТЕЖ

СТАДИЯ	МАССА	МАСШТАБ
Р	СМ ТАБЛ	
ЛИСТ 1	ЛИСТОВ 2	

ГОСГРАЖДАНСТРОЙ
КиевЗНИИЭП

РИС.3

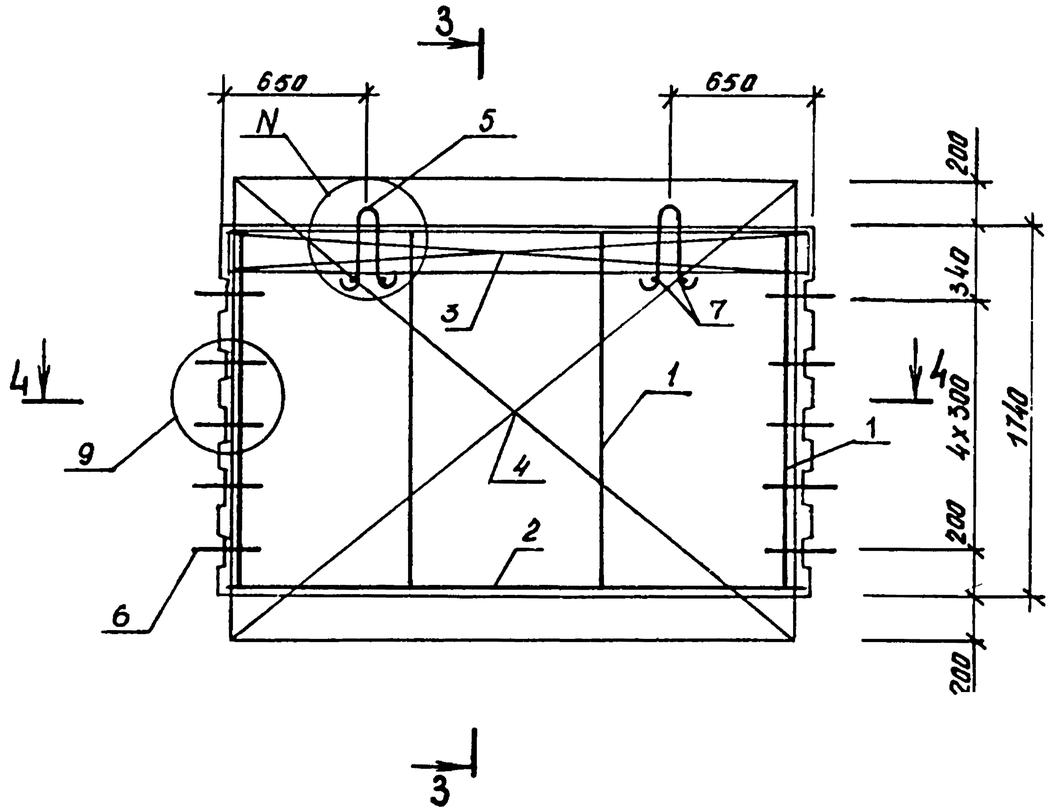

3-3

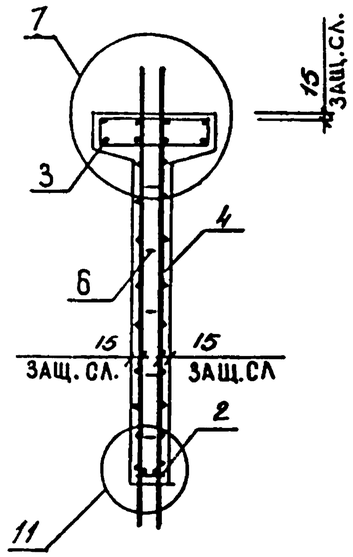

3-3
РИС.4
ОСТАЛЬНОЕ СМ.РИС.3

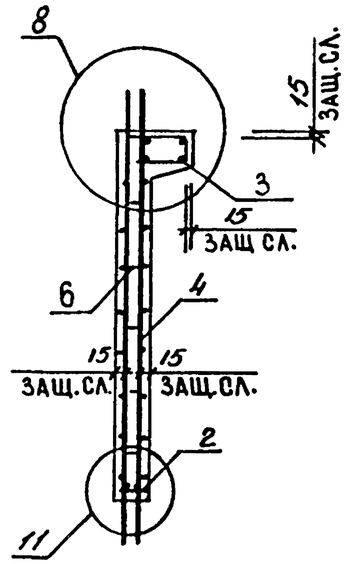

4-4

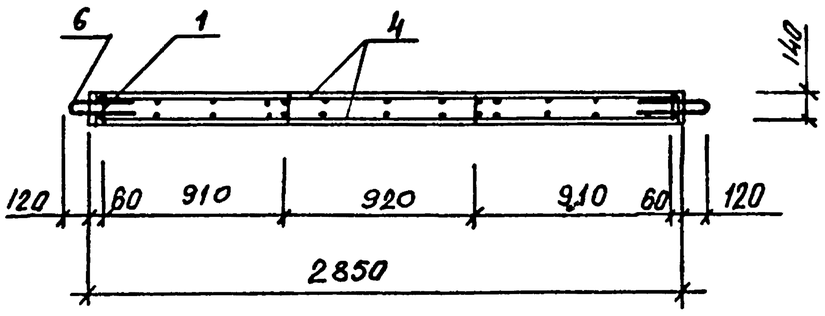

ФОРМАТ	ЗОНА	ПОЗ	ОБОЗНАЧЕНИЕ	НАИМЕНОВАНИЕ	КОЛ	ПРИМЕЧАНИЕ
				ДОКУМЕНТАЦИЯ		
А3			1.020.1-3ПВ.4-1 04СБ	СБОРОЧНЫЙ ЧЕРТЕЖ		
А3			1.020.1-3ПВ.4-1 00Д1	УЗЛЫ		
А3			1.020.1-3ПВ.4-1 00РС	ВЕДОМОСТЬ РАСХОДА СТАЛИ НА ЭЛЕМЕНТ		
А4			1.020.1-3ПВ.4-1 00ТО	ТЕХНИЧЕСКОЕ ОПИСАНИЕ		
				СБОРОЧНЫЕ ЕДИНИЦЫ		
				КАРКАС ПЛОСКИЙ		
А4		1	1.020.1-3ПВ.4-2 03	КР7	7	
А4		2	1.020.1-3ПВ.4-2 02-02	КР6	1	
А4		4	1.020.1-3ПВ.4-2 07-01	СЕТКА С5	2	
				ДЕТАЛИ		
				ПЕТЛЯ СТРОПОВОЧНАЯ		
А4		5	1.020.1-3ПВ.4-2 26-05	ПСВ6	2	
А4		6	1.020.1-3ПВ.4-2 27	СТЕРЖЕНЬ ГНУТЫЙ АН1 СТ. ОТД. ГОСТ 5781-82*	10	
ВЧ		7	6.013.130	Ф6 А-Ш L=130	4	0.03КГ
			ПЕРЕМЕННЫЕ ДАННЫЕ	ДЛЯ ИСПОЛНЕНИЙ:		
				1.020.1-3ПВ.4-1 04 2Д 56.17-ПВ		
				СБОРОЧНЫЕ ЕДИНИЦЫ		
А4		3	1.020.1-3ПВ.4-2 19-02	СЕТКА С36	2	
				МАТЕРИАЛЫ		
		8		БЕТОН ТЯЖЕЛЫЙ М300		1.87М3
				1.020.1-3ПВ.4-1 04-01 1Д 56.17-ПВ		
				СБОРОЧНЫЕ ЕДИНИЦЫ		
А4		3	1.020.1-3ПВ.4-2 21-02	СЕТКА С42	1	
				МАТЕРИАЛЫ		
		8		БЕТОН ТЯЖЕЛЫЙ М300		1.61М3

1.020.1-3ПВ.4-1 04

НАЧ ОТД	ШЕВЧЕНКО	
Н КОНТР	РЕБРОВ	
ГЛ СПЕЦ	ЩИЧИПОРЕНКО	
ПРОВЕРИЛ	СКОРОБОГАТ	
РАЗРАБ	ПИНЧУК	

ДИАФРАГМА ЖЕСТКОСТИ 2Д 56.17-ПВ, 1Д 56.17-ПВ

СТАДИЯ	ЛИСТ	ЛИСТОВ
Р		1

ГОСГРАЖДАНСТРОЙ КиевЗНИИЭП

ФОРМАТ А4

ЭПВЦ Киев ЗНИИЭП

ОПЕРАТОР ТЛП КОРТ

ФОРМАТ	ЗОНА	ПОЗ	ОБОЗНАЧЕНИЕ	НАИМЕНОВАНИЕ	КОЛ	ПРИМЕЧАНИЕ

ВЗАМ ИНВ № | ПОДПИСЬ И ДАТА | ИНВ № ПОДЛ

17
9154.1

ЛИСТ

ФОРМАТ А4

ФЕДЬКО

ОПЕРАТОР ТЛП КОРТ

ЭПВЦ Киев ЗНИИЭП

РИС.1

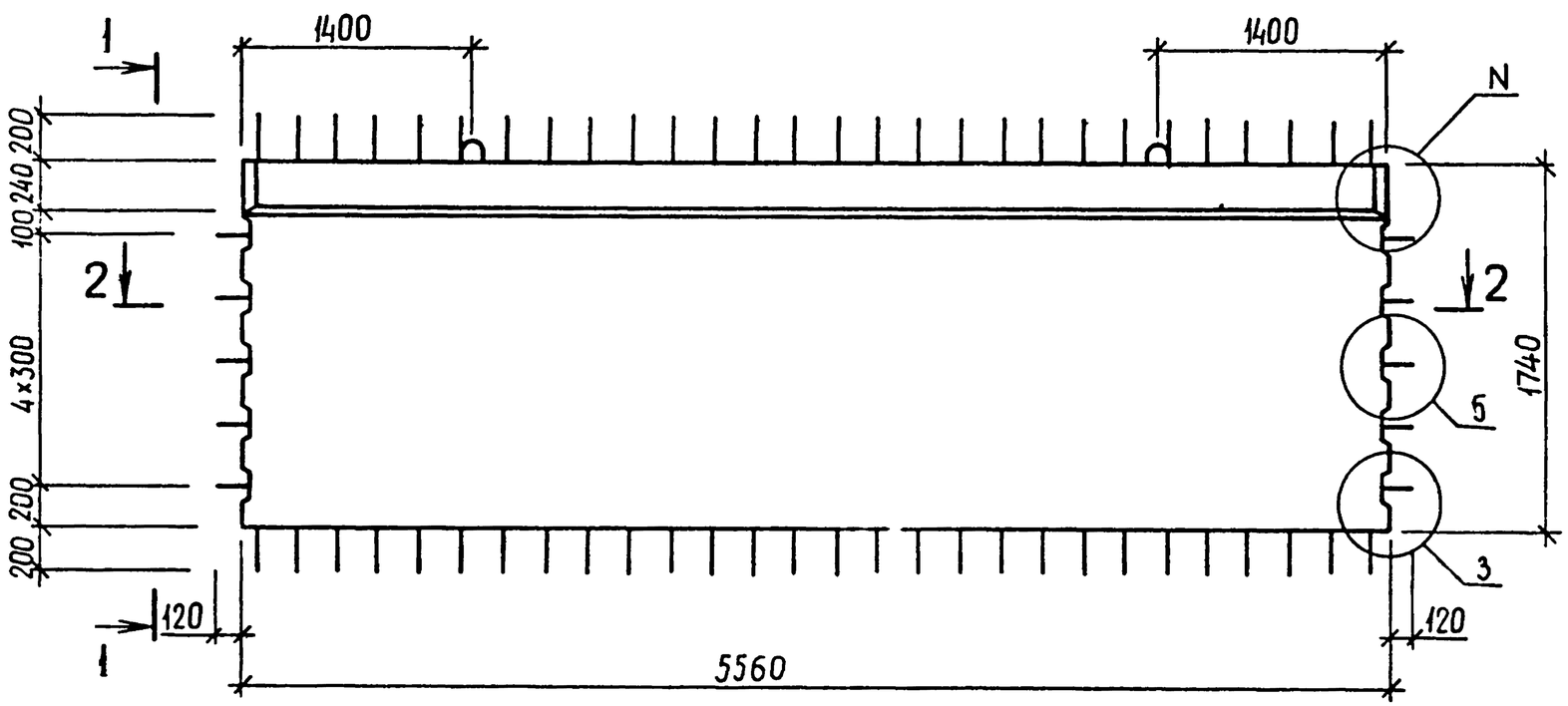

1-1

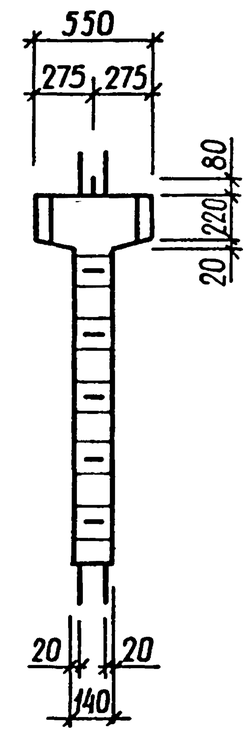

1-1

РИС.2

ОСТАЛЬНОЕ СМ. РИС.1

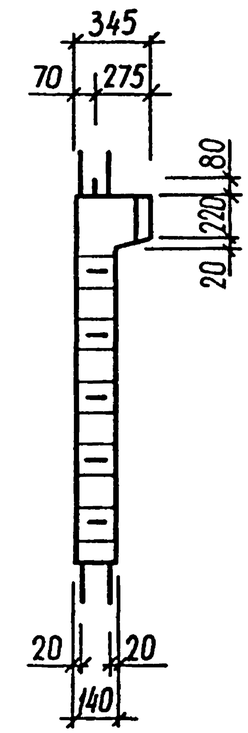

2-2

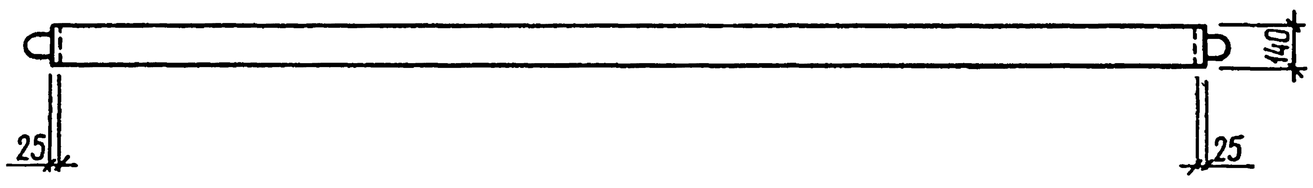

18

9154/1

ОБОЗНАЧЕНИЕ	МАРКА	РИС.	N	МАССА,Т
I.020.I-3ПВ.4-I 04	2Д 56.I7-ПВ	I,3	I,I5	4,78
-0I	ID 56.I7-ПВ	2,4	2,I7	4,II

НАЧ ОТД	ШЕВЧЕНКО	
Н КОНТР	РЕБРОВ	
ГЛ СПЕЦ	ЛИЧИПОРЕНКО	
ПРОВЕРИЛ	СКОРОБОГАТ	
РАЗРАБ	ГРЕСЬКИВ	

1.020.1-3ПВ.4-1 04СБ

ДИАФРАГМА ЖЕСТКОСТИ
2Д 56.I7-ПВ,
ID 56.I7-ПВ
СБОРОЧНЫЙ ЧЕРТЕЖ

СТАДИЯ	МАССА	МАСШТАБ
Р	СМ ТАБЛ	
ЛИСТ 1	ЛИСТОВ 2	

ГОСГРАЖДАНСТРОЙ
КиевЗНИИЭП

ФОРМАТ А3

ИНВ № ОДЛ | ПОДПИСЬ И ДАТА | ВЗАМ ИНВ №

РИС.3

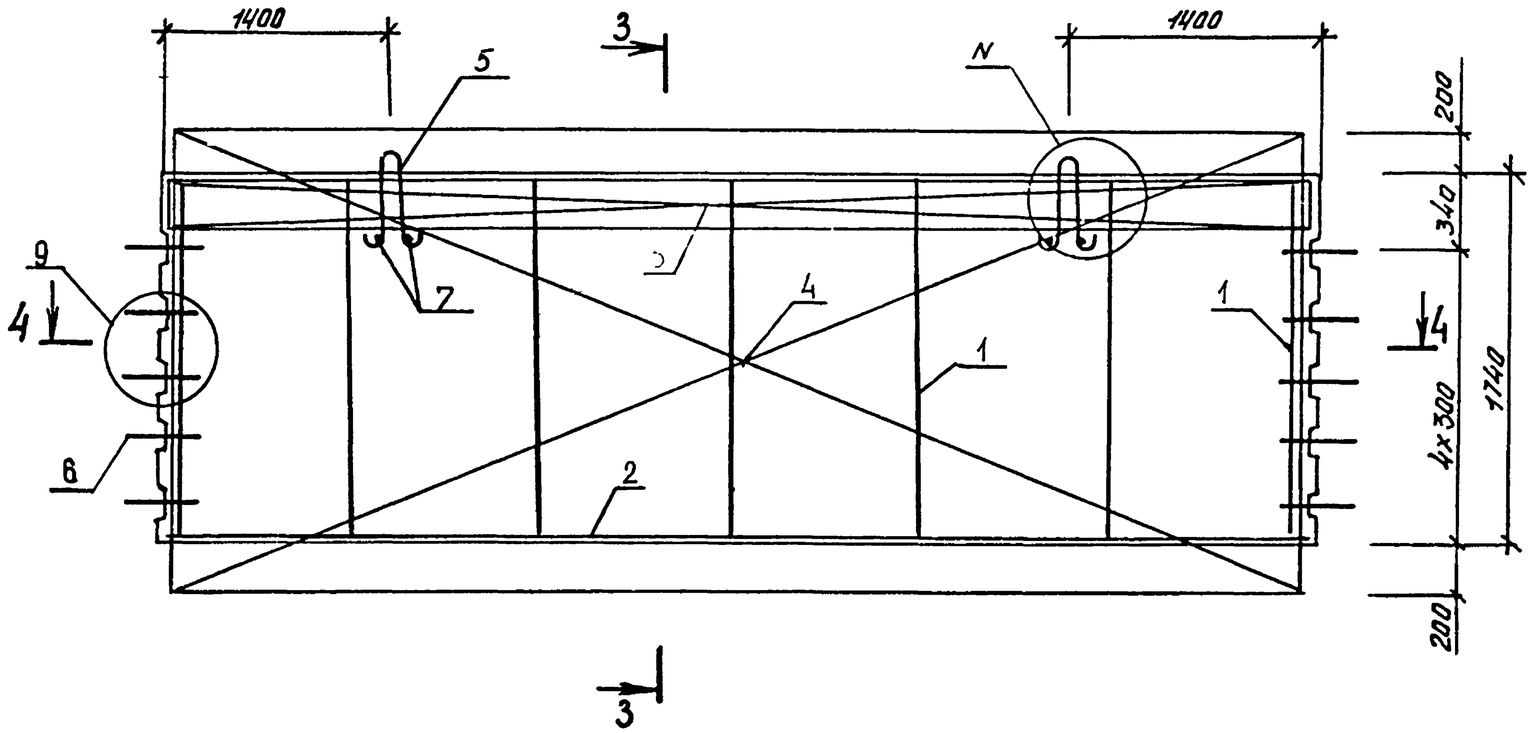

3-3

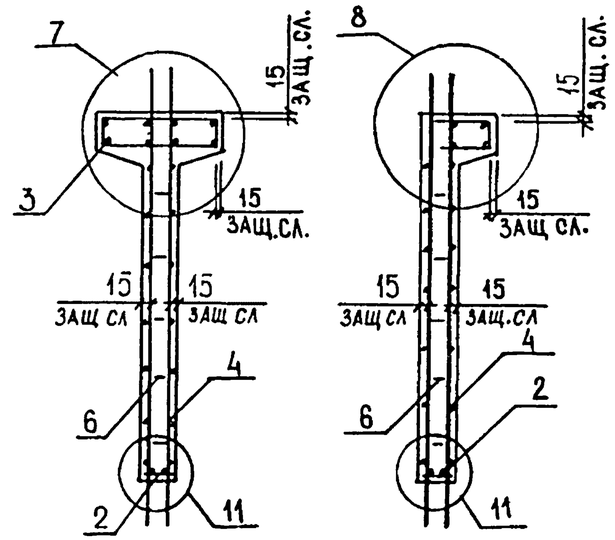

3-3
РИС. 4
Остальное см рис.3

4-4

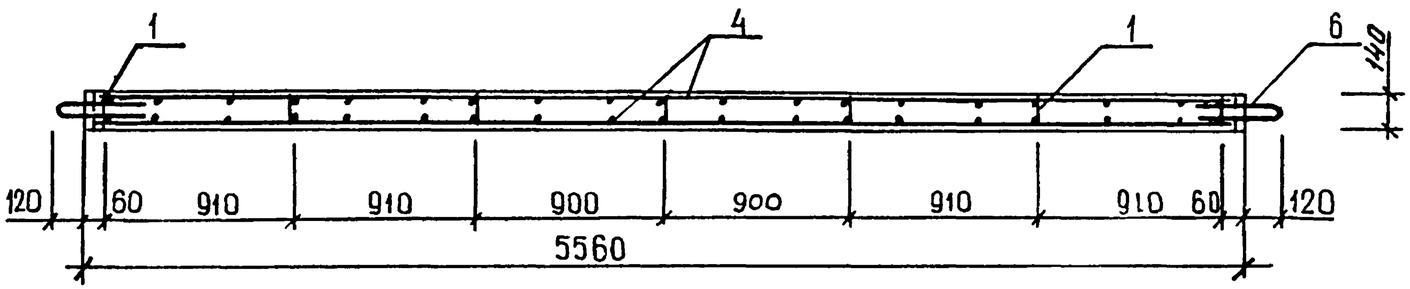

ФОРМАТ	ЗОНА	ПОЗ	ОБОЗНАЧЕНИЕ	НАИМЕНОВАНИЕ	КОЛ	ПРИМЕЧАНИЕ
				ДОКУМЕНТАЦИЯ		
А3			1.020.1-3ПВ.4-1 05СБ	СБОРОЧНЫЙ ЧЕРТЕЖ		
А3			1.020.1-3ПВ.4-1 00Д1	УЗЛЫ		
А3			1.020.1-3ПВ.4-1 00РС	ВЕДОМОСТЬ РАСХОДА СТАЛИ НА ЭЛЕМЕНТ		
А4			1.020.1-3ПВ.4-1 00ТО	ТЕХНИЧЕСКОЕ ОПИСАНИЕ		
				СБОРОЧНЫЕ ЕДИНИЦЫ		
				КАРКАС ПЛОСКИЙ		
А4		1	1.020.1-3ПВ.4-2 03	КР7	2	
А4		2	1.020.1-3ПВ.4-2 05	КР12	2	
А4		3	1.020.1-3ПВ.4-2 01-02	КР3	1	
				СЕТКА		
А4		5	1.020.1-3ПВ.4-2 16	С26	4	
А4		6	1.020.1-3ПВ.4-2 22	С43	2	
				ДЕТАЛИ		
				СТЕРЖЕНЬ ГНУТЫЙ		
А4		8	1.020.1-3ПВ.4-2 27	АН1	10	
А4		9	1.020.1-3ПВ.4-2 29	СГ	4	
				СТ. ОТД. ГОСТ 5781-32*		
БЧ		10	6.013.130	Ф6 А-III L=130	12	0.03КГ
БЧ		11	25.013.1700	Ф25 А-III L=1700	4	6.55КГ
			ПЕРЕМЕННЫЕ ДАННЫЕ	ДЛЯ ИСПОЛНЕНИЙ:		
				1.020.1-3ПВ.4-1 05 2ДП 26.17-ПВ		
				СБОРОЧНЫЕ ЕДИНИЦЫ		
А4		4	1.020.1-3ПВ.4-2 18-02	СЕТКА С33	2	
				ДЕТАЛИ		
А4		7	1.020.1-3ПВ.4-2 26-02	ПЕТЛЯ СТРОПОВОЧНАЯ ПСВ3	2	
				МАТЕРИАЛЫ		
		12		БЕТОН ТЯЖЕЛЫЙ М300		0.72М3

НАЧ.ОТД.	ШЕВЧЕНКО		
Н.КОНТР.	РЕБРОВ		
ГЛ.СПЕЦ.	ШЕВЧОРЕНКО		
ПРОВЕРИЛ	СКОРОБОГАТ		
РАЗРАБ.	ЛИЧУК		

1.020.1-3ПВ.4-1 05

ДИАФРАГМА ЖЕСТКОСТИ 2ДП 26.17-ПВ, 1ДП 26.17-ПВ

СТАДИЯ	ЛИСТ	ЛИСТОВ
Р	1	2

ГОСГРАЖДАНСТРОЙ КиевЗНИИЭП

ЭПВЦ Киев ЗНИИЭП

ОПЕРАТОР ТПП КОРТ

ФЕДЬКО

ФОРМАТ	ЗОНА	ПОЗ	ОБОЗНАЧЕНИЕ	НАИМЕНОВАНИЕ	КОЛ	ПРИМЕЧАНИЕ
				1.020.1-3ПВ.4-1 05-01 1ДП 26.17-ПВ		
				СБОРОЧНЫЕ ЕДИНИЦЫ		
А4		4	1.020.1-3ПВ.4-2 20-02	СЕТКА С39	1	
				ДЕТАЛИ		
А4		7	1.020.1-3ПВ.4-2 26-01	ПЕТЛЯ СТРОПОВОЧНАЯ ПСВ2	2	
				МАТЕРИАЛЫ		
		12		БЕТОН ТЯЖЕЛЫЙ М300		0.60М3

ВЗАМ.ИНВ.№ | ПОДПИСЬ И ДАТА | ИНВ.№ПОДЛ.

20
9154.1

1.020.1-3ПВ.4-1 05

ЛИСТ 2

ФОРМАТ А4

РИС. 1

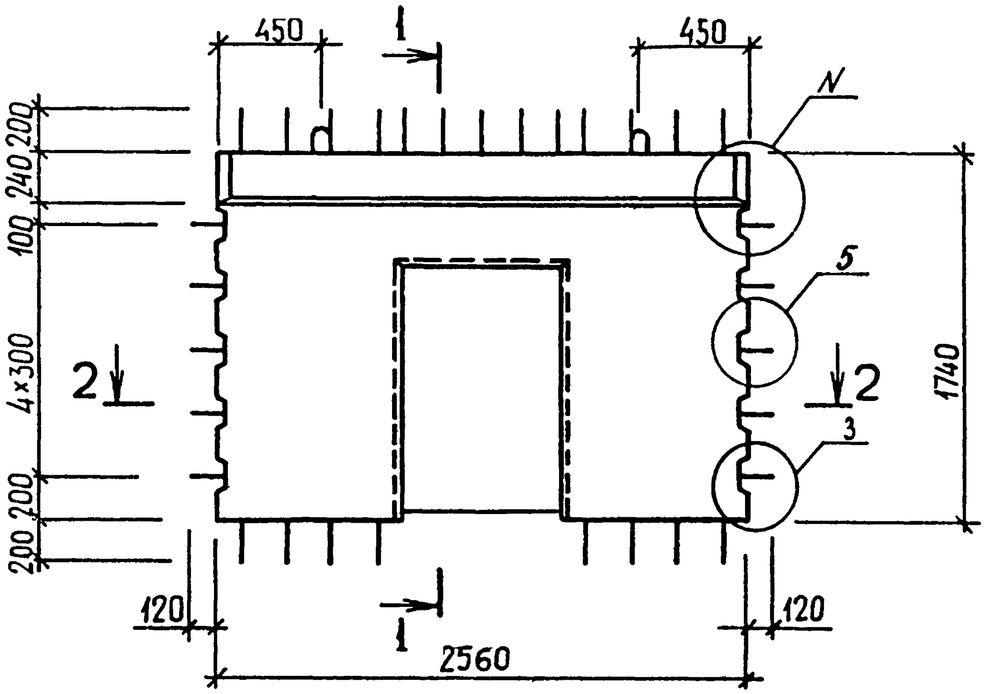

1–1

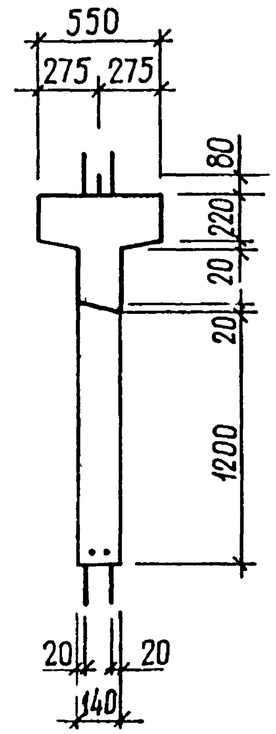

1–1

РИС. 2

Остальное см. рис 1

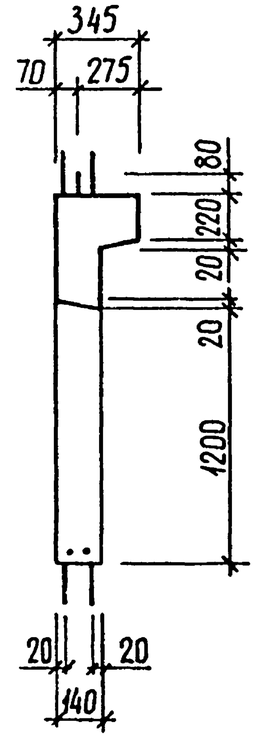

2–2

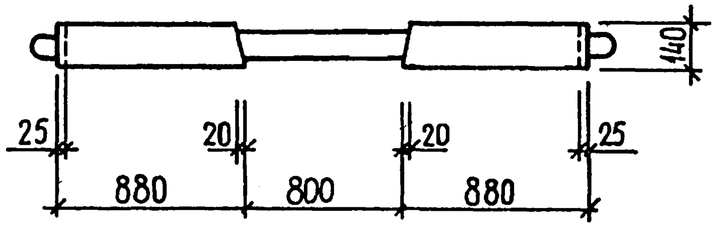

ОБОЗНАЧЕНИЕ	МАРКА	РИС.	N	МАССА, Т
I.020.I-3ПВ.4-I 05	2ДП 26.I7-ПВ	I,3	I,I6	I,9I
-0I	IДП 26.I7-ПВ	2,4	2,I8	I,60

29
9154/1

НАЧ ОТД	ШЕВЧЕНКО	
Н КОНТР	РЕБРОВ	
ГЛ СПЕЦ	НИЧИПОРЕНКО	
ПРОВЕРИЛ	СКОРОБОГАТ	
РАЗРАБ.	ГРЕСЬКИВ	

1.020.1-3ПВ.4-1 05СБ

ДИАФРАГМА ЖЕСТКОСТИ
2ДП 26.I7-ПВ,
IДП 26.I7-ПВ
СБОРОЧНЫЙ ЧЕРТЕЖ

СТАДИЯ	МАССА	МАСШТАБ
Р	СМ ТАБЛ	
ЛИСТ 1	ЛИСТОВ 2	

ГОСГРАЖДАНСТРОЙ
КиевЗНИИЭП

ФОРМАТ А3

КиевЗНИИЭП | ТПП КОРТ

РИС.3

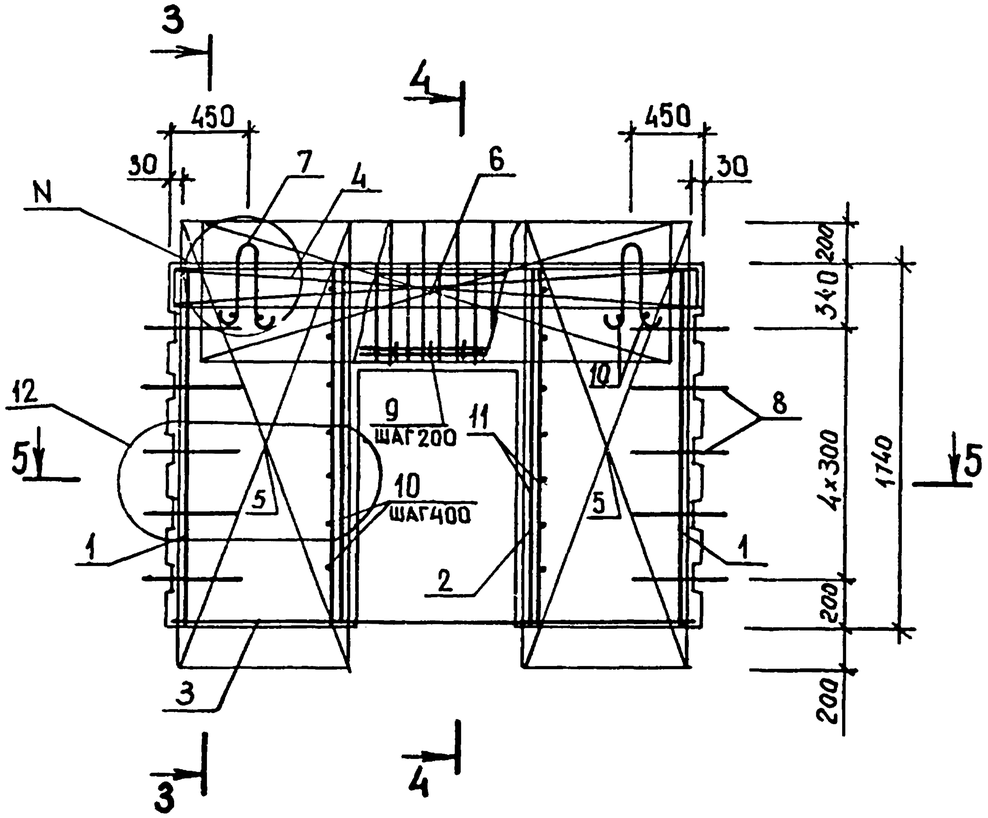

5-5

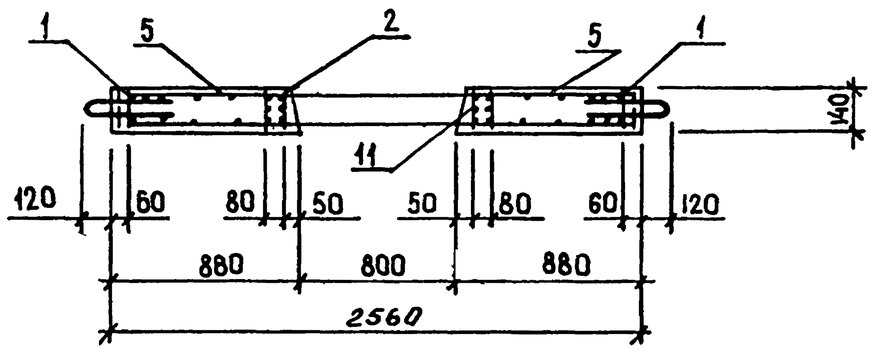

3-3 4-4 3-3 4-4

РИС.4

Остальное см. РИС.3

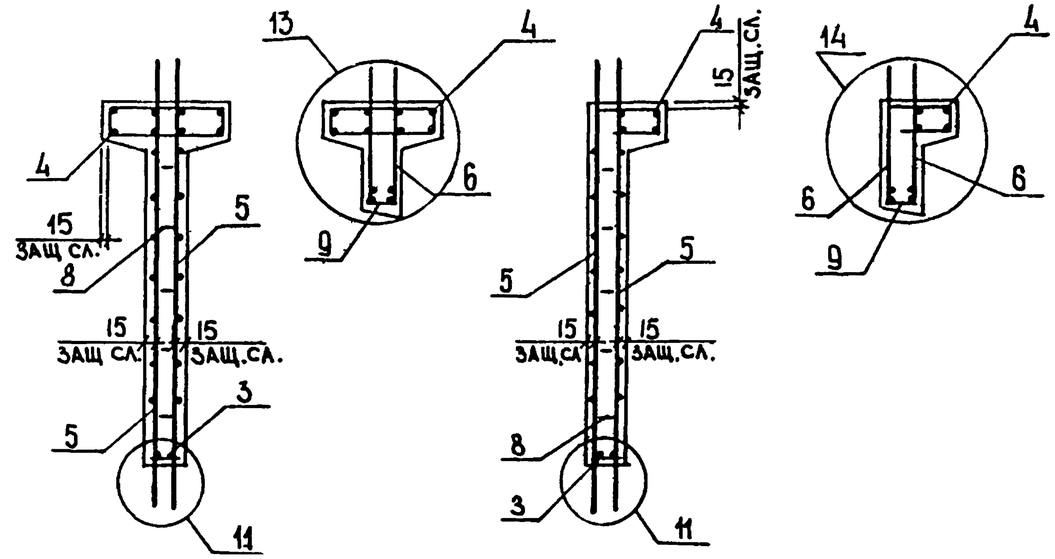

ФОРМАТ А3

ФОРМАТ	ЗОНА	ПОЗ	ОБОЗНАЧЕНИЕ	НАИМЕНОВАНИЕ	КОЛ	ПРИМЕЧАНИЕ
				ДОКУМЕНТАЦИЯ		
А3			1.020.1-3ПВ.4-1 06СБ	СБОРОЧНЫЙ ЧЕРТЕЖ		
А3			1.020.1-3ПВ.4-1 00Д1	УЗЛЫ		
А3			1.020.1-3ПВ.4-1 00РС	ВЕДОМОСТЬ РАСХОДА СТАЛИ НА ЭЛЕМЕНТ		
А4			1.020.1-3ПВ.4-1 00ТО	ТЕХНИЧЕСКОЕ ОПИСАНИЕ		
				СБОРОЧНЫЕ ЕДИНИЦЫ		
				КАРКАС ПЛОСКИЙ		
А4		1	1.020.1-3ПВ.4-2 03	КР7	4	
А4		2	1.020.1-3ПВ.4-2 05	КР12	2	
А4		3	1.020.1-3ПВ.4-2 02-02	КР6	1	
				СЕТКА		
А4		5	1.020.1-3ПВ.4-2 06-01	С2	4	
А4		6	1.020.1-3ПВ.4-2 22	С43	2	
				ДЕТАЛИ		
				СТЕРЖЕНЬ ГНУТЫЙ		
А4		8	1.020.1-3ПВ.4-2 27	АН1	10	
А4		9	1.020.1-3ПВ.4-2 29	СГ	4	
				СТ. ОТД. ГОСТ 5781-82*		
ВЧ		10	6.013.130	Ф6 А-III L=130	12	0.03КГ
ВЧ		11	25.013.1700	Ф25 А-III L=1700	4	6.55КГ
			ПЕРЕМЕННЫЕ ДАННЫЕ	ДЛЯ ИСПОЛНЕНИЙ:		
				1.020.1-3ПВ.4-1 06 2ДП 56.17-ПВ		
				СБОРОЧНЫЕ ЕДИНИЦЫ		
А4		4	1.020.1-3ПВ.4-2 19-02	СЕТКА С36	2	
				ДЕТАЛИ		
А4		7	1.020.1-3ПВ.4-2 26-05	ПЕТЛЯ СТРОПОВОЧНАЯ ПСВ6	2	
				МАТЕРИАЛЫ		
		12		БЕТОН ТЯЖЕЛЫЙ М300		1.74М3

НАЧ ОТД	ШЕВЧЕНКО		
Н КОНТР	ДЕБРОВ		
ГЛ СПЕЦ	ШИЧИПОРЕНКО		
ПРОВЕРИЛ	СКОРОБОГАТ		
РАЗРАБ	ЛИЧУК		

1.020.1-3ПВ.4-1 06

ДИАФРАГМА ЖЕСТКОСТИ 2ДП 56.17-ПВ, 1ДП 56.17-ПВ

СТАДИЯ	ЛИСТ	ЛИСТОВ
Р	1	2

ГОСГРАЖДАНСТРОЙ КиевЗНИИЭП

ФОРМАТ А4

ЭПВЦ КиевЗНИИЭП | ОПЕРАТОР ТЛП КОРТ | ФЕДЬКО

ФОРМАТ	ЗОНА	ПОЗ	ОБОЗНАЧЕНИЕ	НАИМЕНОВАНИЕ	КОЛ	ПРИМЕЧАНИЕ
				1.020.1-3ПВ.4-1 06-01 1ДП 56.17-ПВ		
				СБОРОЧНЫЕ ЕДИНИЦЫ		
А4		4	1.020.1-3ПВ.4-2 21-02	СЕТКА С42	1	
				ДЕТАЛИ		
А4		7	1.020.1-3ПВ.4-2 26-04	ПЕТЛЯ СТРОПОВОЧНАЯ ПСВ5	2	
				МАТЕРИАЛЫ		
		12		БЕТОН ТЯЖЕЛЫЙ М300		1.48М3

ВЗАМ ИНВ № | ПОДПИСЬ И ДАТА | ИНВ № ПОДЛ

23
9154,1

1.020.1-3ПВ.4-1 06

ЛИСТ 2

ФОРМАТ А4

РИС.1

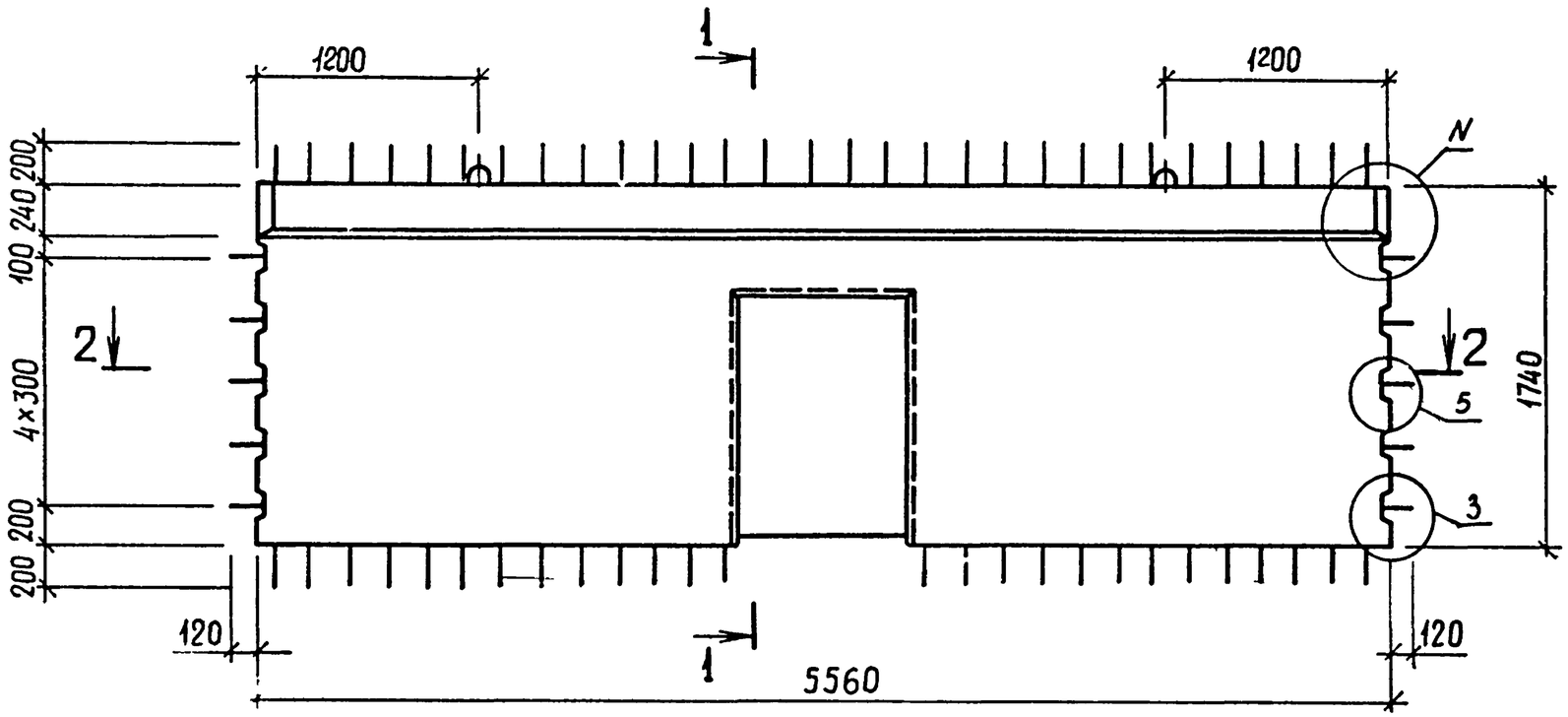

1-1

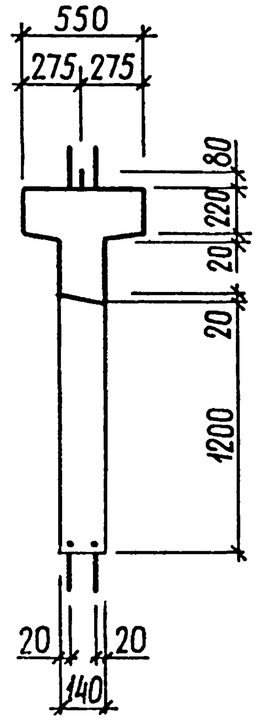

1-1

РИС.2

ОСТАЛЬНОЕ СМ.РИС.1

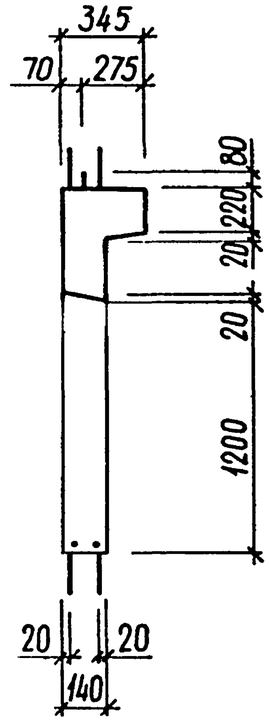

2-2

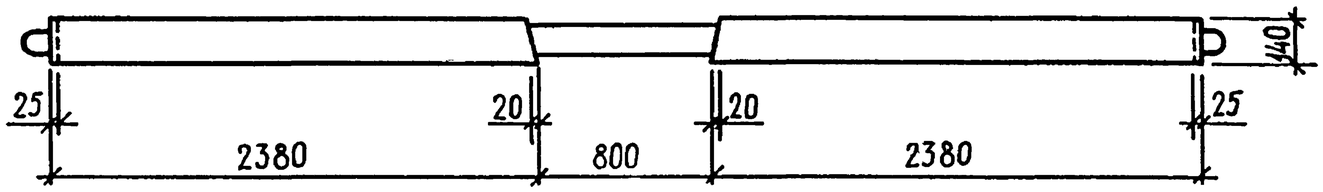

ОБОЗНАЧЕНИЕ	МАРКА	РИС.	N	МАССА,Т
I.020.I-3ПВ.4-I 06	2ДП 56.I7-ПВ	I,3	I,I5	1,49
-0I	IДП 56.I7-ПВ	2,4	2,I7	3,82

24
9154/1

НАЧ.ОТД	ШЕВЧЕНКО	
Н.КОНТР	РЕБРОВ	
ГЛ.СПЕЦ	ЦИЧИПОРЕНКО	
ПРОВЕРИЛ	СКОРОБОГАТ	
РАЗРАБ.	ГРЕСЬКИВ	

1.020.1-3ПВ.4-1 06СБ

ДИАФРАГМА ЖЕСТКОСТИ
2ДП 56.I7-ПВ,
IДП 56.I7-ПВ
СБОРОЧНЫЙ ЧЕРТЕЖ

СТАДИЯ	МАССА	МАСШТАБ
Р	СМ ТАБЛ	
ЛИСТ 1	ЛИСТОВ 2	

ГОСГРАЖДАНСТРОЙ
КиевЗНИИЭП

ЭПВЦ Киев ЗНИИЭП
ТЛП КОРТ
ФЕВЛЕНО

ВЗАМ.ИНВ №
ПОДПИСЬ И ДАТА

РИС.3

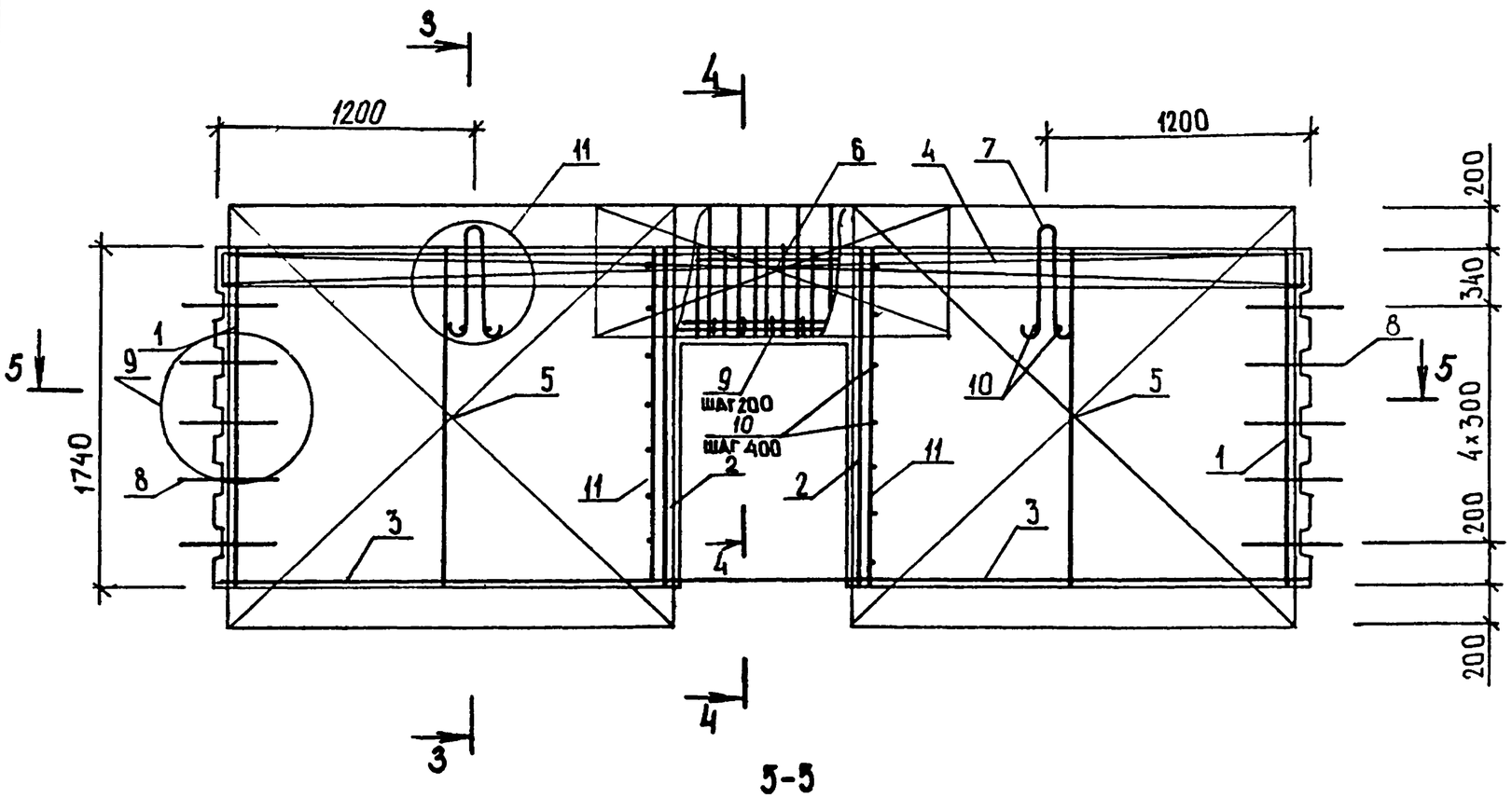

3-3

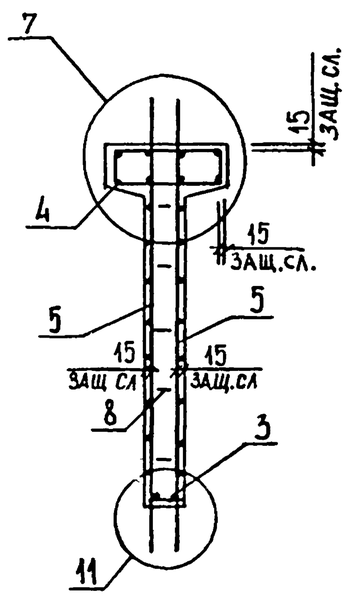

3-3
РИС.4
ОСТАЛЬНОЕ СМ.РИС.3

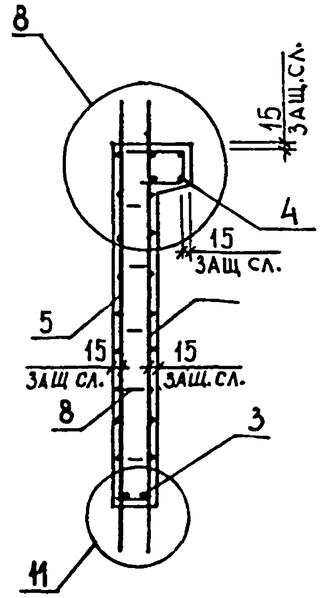

5-5

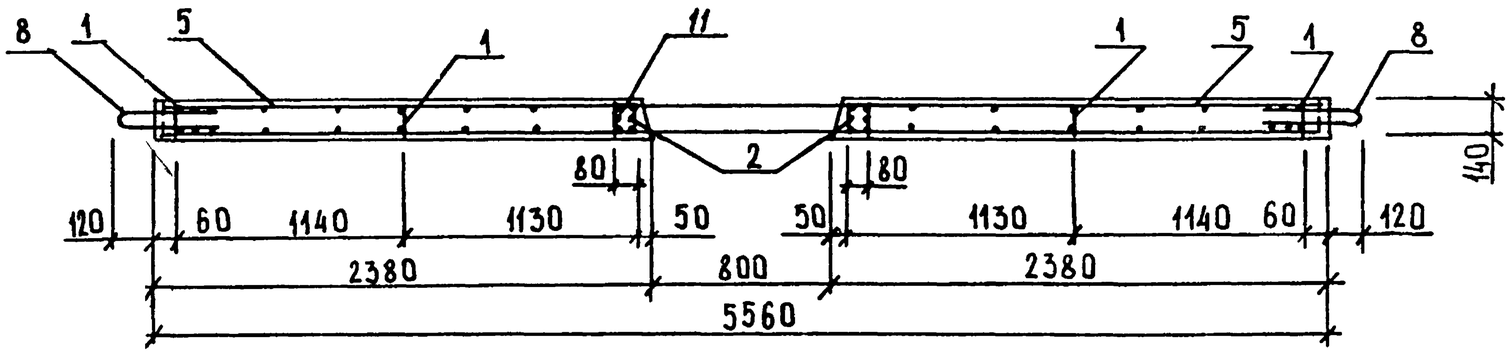

4-4

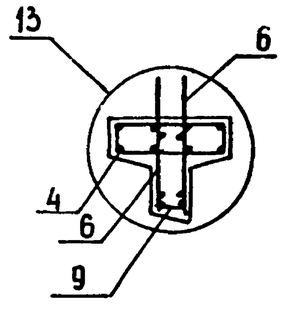

4-4
ОСТАЛЬНОЕ СМ. РИС 3

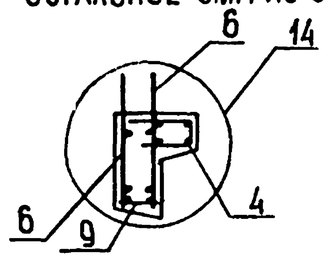

25
3154/1

1.020.1-3ПВ.4-1 ОБСБ	ЛИСТ 2

ФОРМАТ А3

ФОРМАТ	ЗОНА	ПОЗ	ОБОЗНАЧЕНИЕ	НАИМЕНОВАНИЕ	КОЛ	ПРИМЕЧАНИЕ
				ДОКУМЕНТАЦИЯ		
А3			1.020.1-3ПВ.4-1 07СБ	СБОРОЧНЫЙ ЧЕРТЕЖ		
А3			1.020.1-3ПВ.4-1 00Д1	УЗЛЫ		
А3			1.020.1-3ПВ.4-1 00РС	ВЕДОМОСТЬ РАСХОДА СТАЛИ НА ЭЛЕМЕНТ		
А4			1.020.1-3ПВ.4-1 00ТО	ТЕХНИЧЕСКОЕ ОПИСАНИЕ		
				СБОРОЧНЫЕ ЕДИНИЦЫ		
А4		1	1.020.1-3ПВ.4-2 03-01	КАРКАС ПЛОСКИЙ КР8	2	
А4		2	1.020.1-3ПВ.4-2 01	КР1	1	
А4		4	1.020.1-3ПВ.4-2 08	СЕТКА С6	2	
				ДЕТАЛИ		
А4		5	1.020.1-3ПВ.4-2 26	ПЕТЛЯ СТРОПОВОЧНАЯ ПСВ1	2	
А4		6	1.020.1-3ПВ.4-2 27	СТЕРЖЕНЬ ГНУТЫЙ АН1 СТ. ОТД. ГОСТ 5781-82*	16	
БЧ		7	6.013.130	Ф6 А-III L=130	4	0.03КГ
			ПЕРЕМЕННЫЕ ДАННЫЕ	ДЛЯ ИСПОЛНЕНИЙ:		
				1.020.1-3ПВ.4-1 07 2Д 11.25-ПВ		
				СБОРОЧНЫЕ ЕДИНИЦЫ		
А4		3	1.020.1-3ПВ.4-2 18	СЕТКА С31	2	
				МАТЕРИАЛЫ		
А4		8		БЕТОН ТЯЖЕЛЫЙ М300		0.46М3
				1.020.1-3ПВ.4-1 07-01 1Д 11.25-ПВ		
				СБОРОЧНЫЕ ЕДИНИЦЫ		
А4		3	1.020.1-3ПВ.4-2 20	СЕТКА С37	1	
				МАТЕРИАЛЫ		
А4		8		БЕТОН ТЯЖЕЛЫЙ М300		0.41М3

НАЧ ОТД	ШЕВЧЕНКО		
Н КОНТР	РЕБРОВ		
ГЛ СПЕЦ	НИЧИПОРЕНКО		
ПРОВЕРИЛ	СКОРОБОГАТ		
РАЗРАБ	ПИНЧУК		

1.020.1-3ПВ.4-1 07

ДИАФРАГМА ЖЕСТКОСТИ
2Д II.25-ПВ,
1Д II.25-ПВ

СТАДИЯ	ЛИСТ	ЛИСТОВ
Р		1

ГОСГРАЖДАНСТРОЙ
КиевЗНИИЭП

ФОРМАТ А1

ЭПВЦ КиевЗНИИЭП | ОПЕРАТОР ТЛП КОРТ | ВЗАМ ИНВ № | ПОДПИСЬ И ДАТА | ИНВ № ПОДЛ

ФОРМАТ	ЗОНА	ПОЗ	ОБОЗНАЧЕНИЕ	НАИМЕНОВАНИЕ	КОЛ	ПРИМЕЧАНИЕ

ФОРМАТ А4

Киев ЗНИИЭП ГПП КОРТ

РИС.1

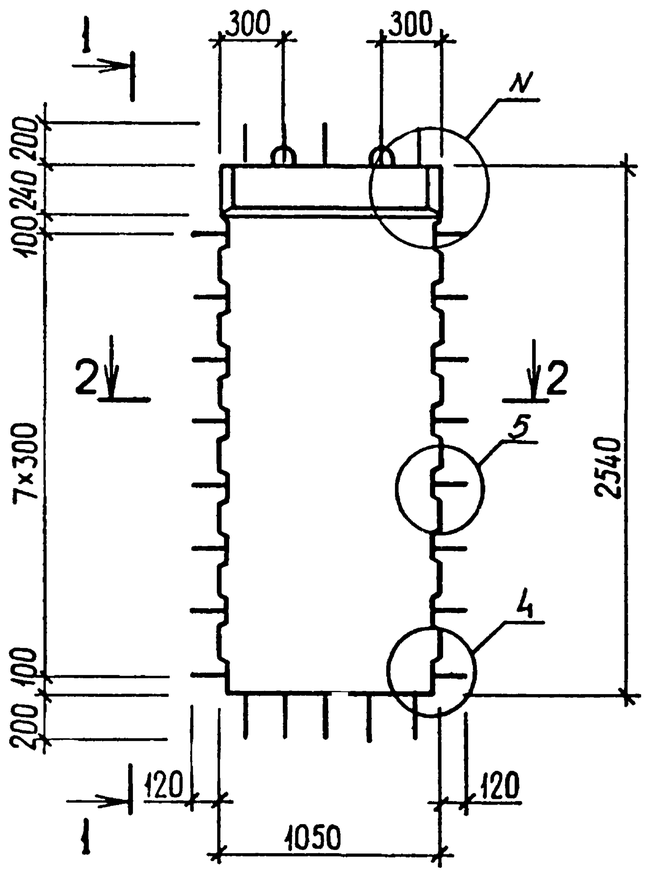

1-1

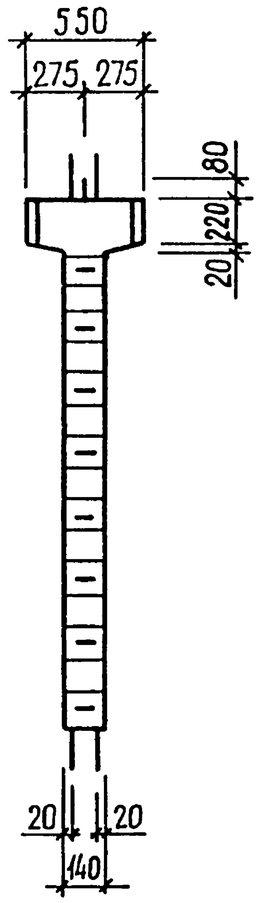

1-1
РИС.2
Остальное см. рис 1

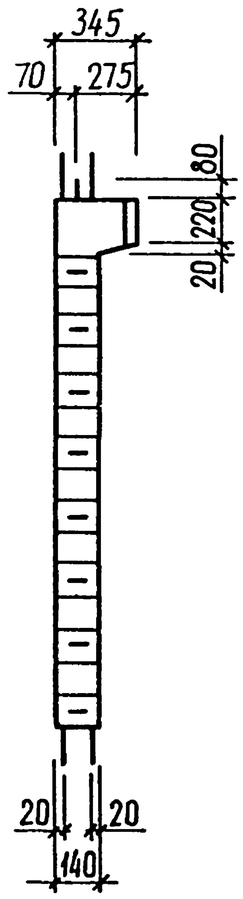

2-2

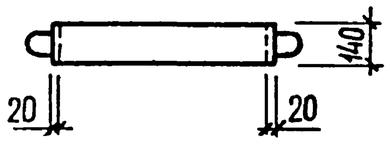

ОБОЗНАЧЕНИЕ	МАРКА	РИС.	N	МАССА, Т
1.020.1-3ПВ.4-1 07	2Д II.25-ПВ	1,3	1,15	1,20
-01	1Д II.25-ПВ	2,4	2,17	1,07

27
9154/1

НАЧ ОТД	ШЕВЧЕНКО	
Н КОНТР	РЕБРОВ	
ГЛ СПЕЦ	ЩИЧИПОРЕНКО	
ПРОВЕРИЛ	СКОРОБОГАТ	
РАЗРАБ.	ГРЕСЬКИВ	

1.020.1-3ПВ.4-1 07СБ

ДИАФРАГМА ЖЕСТКОСТИ
2Д II.25-ПВ,
1Д II.25-ПВ
СБОРОЧНЫЙ ЧЕРТЕЖ

СТАДИЯ	МАССА	МАСШТАБ
Р	СМ ТАБЛ	
ЛИСТ 1	ЛИСТОВ 2	

ГОСГРАЖДАНСТРОЙ
КиевЗНИИЭП

ФОРМАТ А3

РИС.3

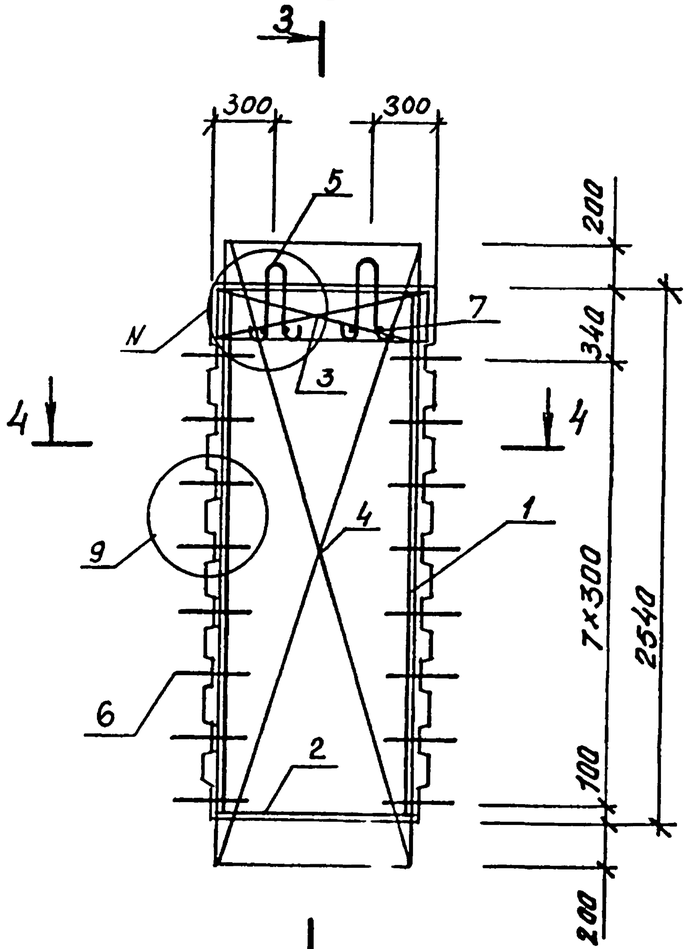

4-4

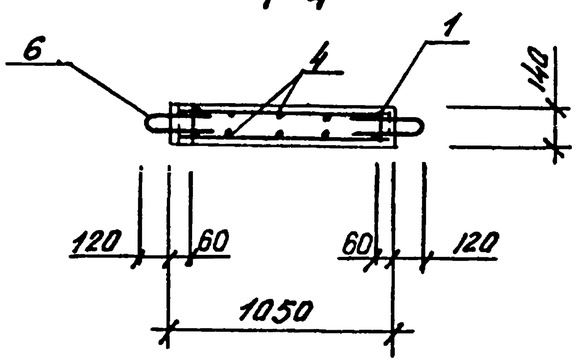

3-3

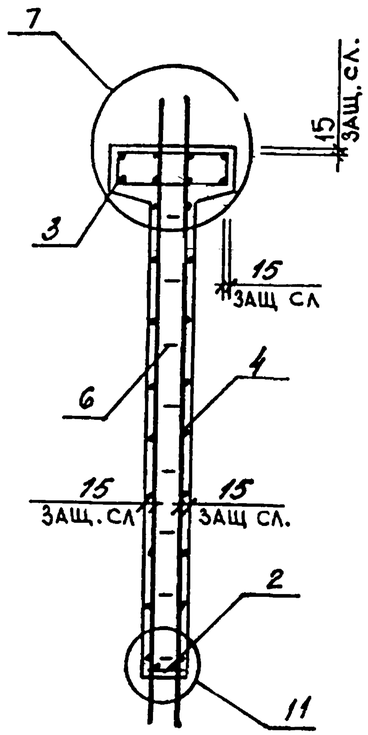

3-3

РИС. 4

Остальное см. РИС.3

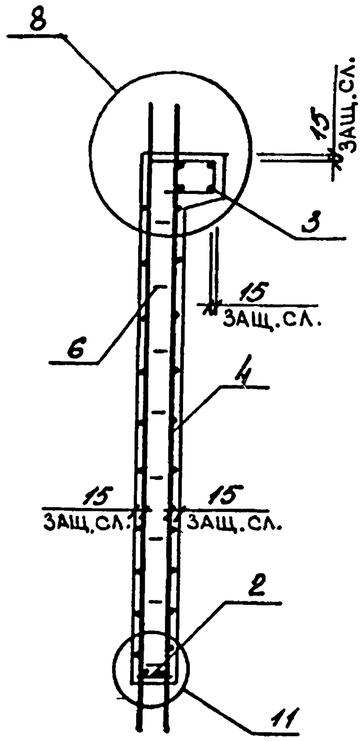

ФОРМАТ	ЗОНА	ПОЗ	ОБОЗНАЧЕНИЕ	НАИМЕНОВАНИЕ	КОЛ	ПРИМЕЧАНИЕ
				ДОКУМЕНТАЦИЯ		
А3			1.020.1-3ПВ.4-1 08СБ	СБОРОЧНЫЙ ЧЕРТЕЖ		
А3			1.020.1-3ПВ.4-1 00Д1	УЗЛЫ		
А3			1.020.1-3ПВ.4-1 00РС	ВЕДОМОСТЬ РАСХОДА СТАЛИ НА ЭЛЕМЕНТ		
А4			1.020.1-3ПВ.4-1 00ТО	ТЕХНИЧЕСКОЕ ОПИСАНИЕ		
				СБОРОЧНЫЕ ЕДИНИЦЫ		
				КАРКАС ПЛОСКИЙ		
А4		1	1.020.1-3ПВ.4-2 03-01	КР8	4	
А4		2	1.020.1-3ПВ.4-2 01-02	КР3	1	
А4		4	1.020.1-3ПВ.4-2 08-02	СЕТКА С8	2	
				ДЕТАЛИ		
				ПЕТЛЯ СТРОПОВОЧНАЯ		
А4		5	1.020.1-3ПВ.4-2 26-03	ПСВ4	2	
А4		6	1.020.1-3ПВ.4-2 27	СТЕРЖЕНЬ ГНУТЫЙ АН1 СТ. ОТД. ГОСТ 5781-82*	16	
ВЧ		7	6.013.130	Ф6 А-Ш L=130	4	0.03КГ
			ПЕРЕМЕННЫЕ ДАННЫЕ	ДЛЯ ИСПОЛНЕНИЙ:		
				1.020.1-3ПВ.4-1 08 2Д 26.25-ПВ		
				СБОРОЧНЫЕ ЕДИНИЦЫ		
А4		3	1.020.1-3ПВ.4-2 18-02	СЕТКА С33	2	
				МАТЕРИАЛЫ		
А4		8		БЕТОН ТЯЖЕЛЫЙ М300		1.14М3
				1.020.1-3ПВ.4-1 08-01 1Д 26.25-ПВ		
				СБОРОЧНЫЕ ЕДИНИЦЫ		
А4		3	1.020.1-3ПВ.4-2 20-02	СЕТКА С39	1	
				МАТЕРИАЛЫ		
А4		8		БЕТОН ТЯЖЕЛЫЙ М300		1.02М3

1.020.1-3ПВ.4-1 08

НАЧ ОТД	ШЕВЧЕНКО	
Н КОНТР	РЕБРОВ	
ГЛ СПЕЦ	НИЧИПОРЕНКО	
ПРОВЕРИЛ	СКОРОБОГАТ	
РАЗРАБ	ПИЩУК	

ДИАФРАГМА ЖЕСТКОСТИ 2Д 26.25-ПВ, 1Д 26.25-ПВ

СТАДИЯ	ЛИСТ	ЛИСТОВ
Р		1

ГОСГРАЖДАНСТРОЙ КиевЗНИИЭП

ТЛП КОРТ КиевЗНИИЭП

ФОРМАТ А4

ФОРМАТ	ЗОНА	ПОЗ	ОБОЗНАЧЕНИЕ	НАИМЕНОВАНИЕ	КОЛ	ПРИМЕЧАНИЕ

ЭПВЦ КиевЗНИИЭП ОПЕРАТОР ТЛП КОРТ

ВЗАМ ИНВ № | ПОДПИСЬ И ДАТА | ИНВ № ПОДЛ

29
9154/1

ЛИСТ

ФОРМАТ А4

РИС.1

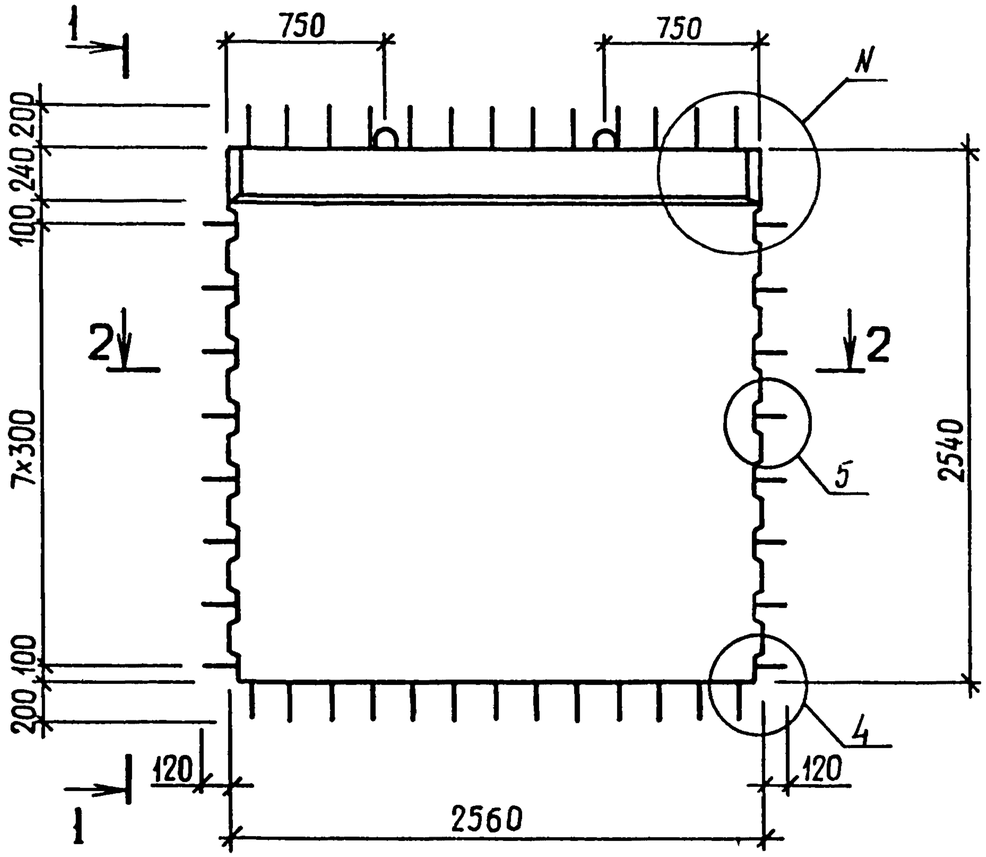

2-2

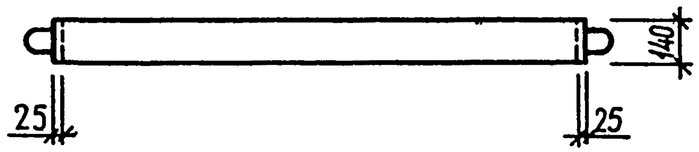

1-1

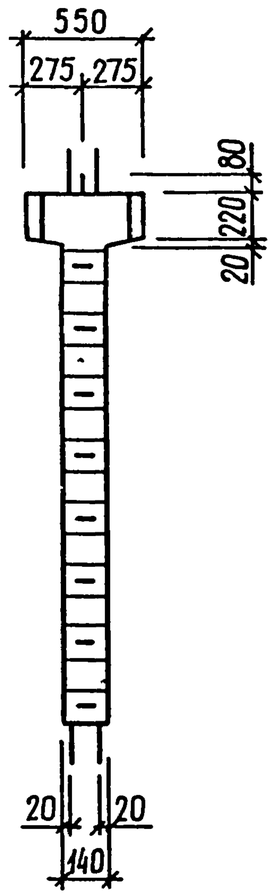

1-1

РИС.2

Остальное см рис 1

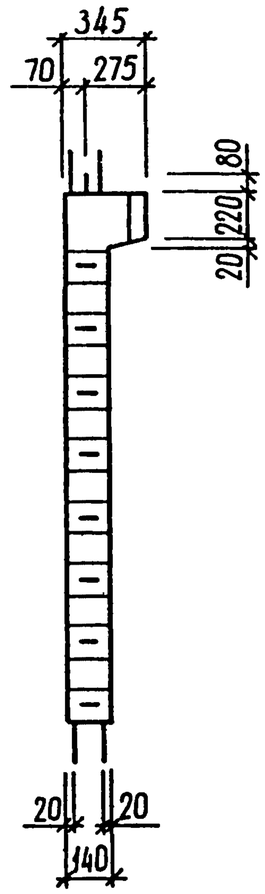

ОБОЗНАЧЕНИЕ	МАРКА	РИС.	N	МАССА,Т
I.020.I-3ПВ.4-I 08	2Д 26.25-ПВ	I,3	I,I5	2,93
-0I	IД 26.25-ПВ	2,4	2,I7	2,62

30
9154/1

НАЧОТД	ШЕВЧЕНКО		
Н КОНТР	РЕБРОВ		
ГЛ СПЕЦ	ЧИЧИПОРЕНКО		
ПРОВЕРИЛ	СКОВОБОГАТ		
РАЗРАБ	ГРЕСЬКИВ		

1.020 1-3ПВ.4-1 08СБ

ДИАФРАГМА ЖЕСТКОСТИ
2Д 26.25-ПВ,
IД 26.25-ПВ
СБОРОЧНЫЙ ЧЕРТЕЖ

СТАДИЯ	МАССА	МАСШТАБ
Р	СМ ТАБЛ	
ЛИСТ 1	ЛИСТОВ 2	

ГОСГРАЖДАНСТРОЙ
КиевЗНИИЭП

РИС.3

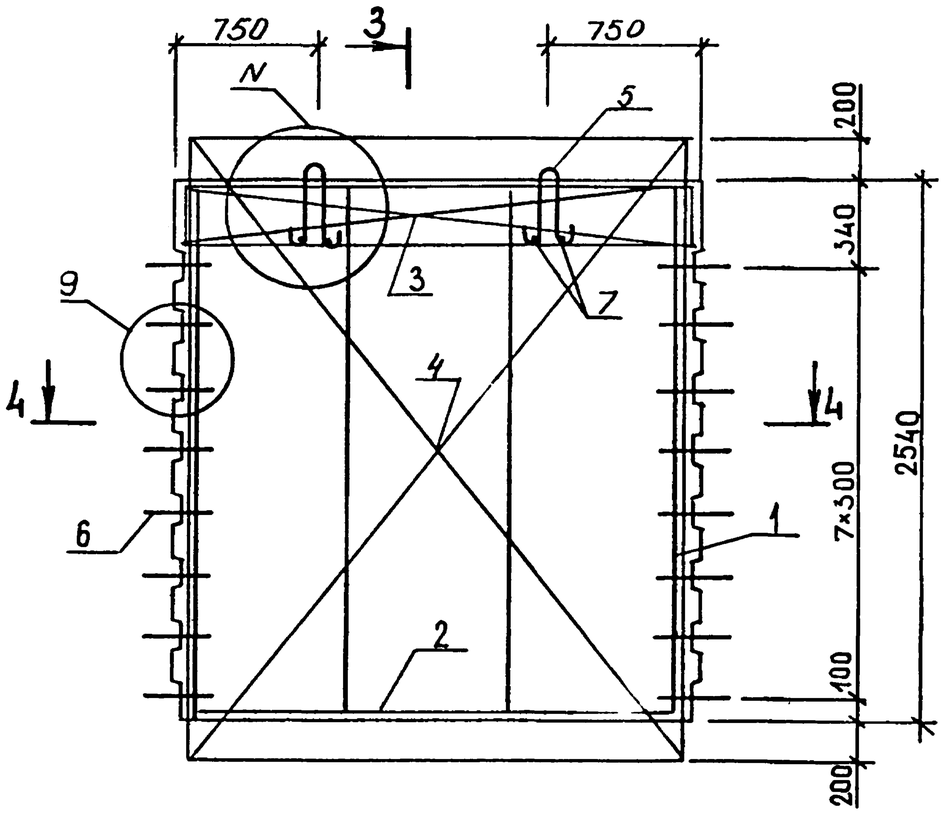

3-3

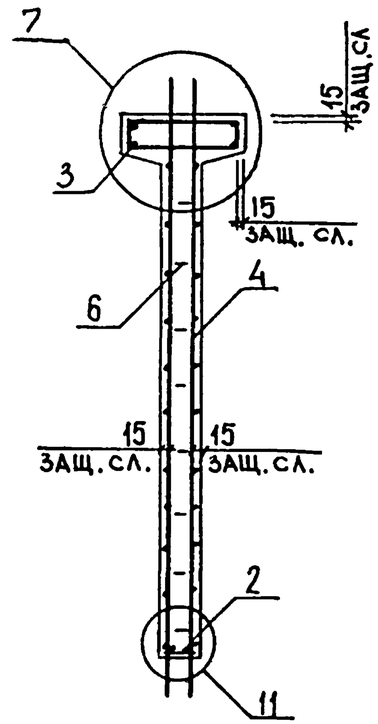

3-3
РИС.4
ОСТАЛЬНОЕ СМ. РИС 3

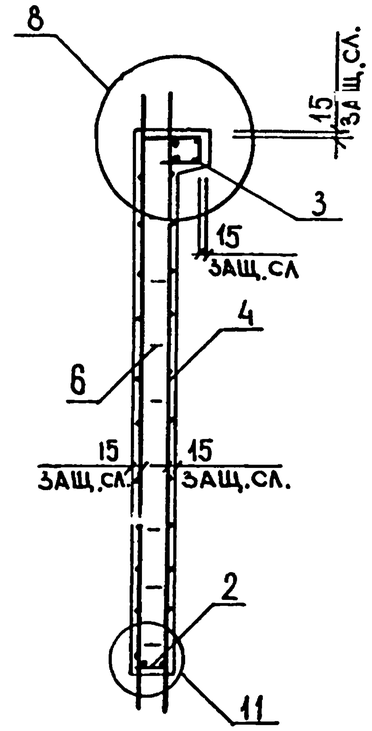

4-4

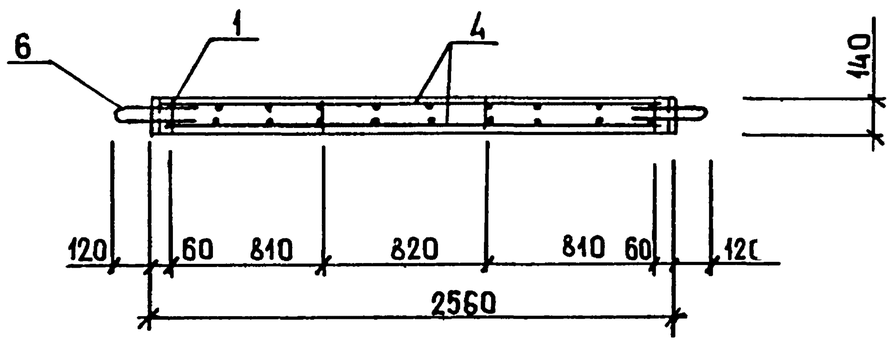

31
915-1/1

1.020.1-3ПВ.4-1 08СБ	ЛИСТ 2

ФОРМАТ	ЗОНА	ПОЗ	ОБОЗНАЧЕНИЕ	НАИМЕНОВАНИЕ	КОЛ	ПРИМЕЧАНИЕ
				ДОКУМЕНТАЦИЯ		
А3			1.020.1-3ПВ.4-1 09СВ	СБОРОЧНЫЙ ЧЕРТЕЖ		
А3			1.020.1-3ПВ.4-1 00Д1	УЗЛЫ		
А3			1.020.1-3ПВ.4-1 00РС	ВЕДОМОСТЬ РАСХОДА СТАЛИ НА ЭЛЕМЕНТ		
А4			1.020.1-3ПВ.4-1 00ТО	ТЕХНИЧЕСКОЕ ОПИСАНИЕ		
				СБОРОЧНЫЕ ЕДИНИЦЫ		
				КАРКАС ПЛОСКИЙ		
А4		1	1.020.1-3ПВ.4-2 03-01	КР8	4	
А4		2	1.020.1-3ПВ.4-2 02	КР4	1	
А4		4	1.020.1-3ПВ.4-2 09	СЕТКА С9	2	
				ДЕТАЛИ		
А4		6	1.020.1-3ПВ.4-2 27	СТЕРЖЕНЬ ГНУТЫЙ АН1 СТ. ОТД. ГОСТ 5781-82*	16	
ВЧ		7	6.013.130	Ф6 А-III L=130	4	0.03КГ
			ПЕРЕМЕННЫЕ ДАННЫЕ	ДЛЯ ИСПОЛНЕНИЙ:		
				1.020.1-3ПВ.4-1 09 2Д 29.25-ПВ		
				СБОРОЧНЫЕ ЕДИНИЦЫ		
А4		3	1.020.1-3ПВ.4-2 19	СЕТКА С34	2	
				ДЕТАЛИ		
А4		5	1.020.1-3ПВ.4-2 26-04	ПЕТЛЯ СТРОПОВОЧНАЯ ПСВ5	2	
				МАТЕРИАЛЫ		
А4		8		БЕТОН ТЯЖЕЛЫЙ М300		1.27М3
				1.020.1-3ПВ.4-1 09-01 1Д 29.25-ПВ		
				СБОРОЧНЫЕ ЕДИНИЦЫ		
А4		3	1.020.1-3ПВ.4-2 21	СЕТКА С40	1	

1.020.1-3ПВ.4-1 09

НАЧ.ОТД	ШЕВЧЕНКО	
Н.КОНТР	ДЕБОВ	
ГЛ.СПЕЦ	ШИШОВЕНКО	
ПРОВЕРИЛ	СКОРОБОГАТ	
РАЗРАБ	ПУЛЯУК	

ДИАФРАГМА ЖЕСТКОСТИ 2Д 29.25-ПВ, 1Д 29.25-ПВ

СТАДИЯ	ЛИСТ	ЛИСТОВ
Р	1	2

ГОСГРАЖДАНСТРОЙ КиевЗНИИЭП

КиевЗНИИЭП | ТЛП КОРТ

ФОРМАТ	ЗОНА	ПОЗ	ОБОЗНАЧЕНИЕ	НАИМЕНОВАНИЕ	КОЛ	ПРИМЕЧАНИЕ
				ДЕТАЛИ		
А4		5	1.020.1-3ПВ.4-2 26-03	ПЕТЛЯ СТРОПОВОЧНАЯ ПСВ4	2	
				МАТЕРИАЛЫ		
А4		8		БЕТОН ТЯЖЕЛЫЙ М300		1.13М3

ЭПВЦ КиевЗНИИЭП | ОПЕРАТОР ТЛП КОРТ | ФЕДЬКО

ВЗАМ.ИНВ.№ | ПОДПИСЬ И ДАТА | ИНВ №ПОДЛ

32
9154/1

1.020.1-3ПВ.4-1 09

ЛИСТ 2

РИС.1

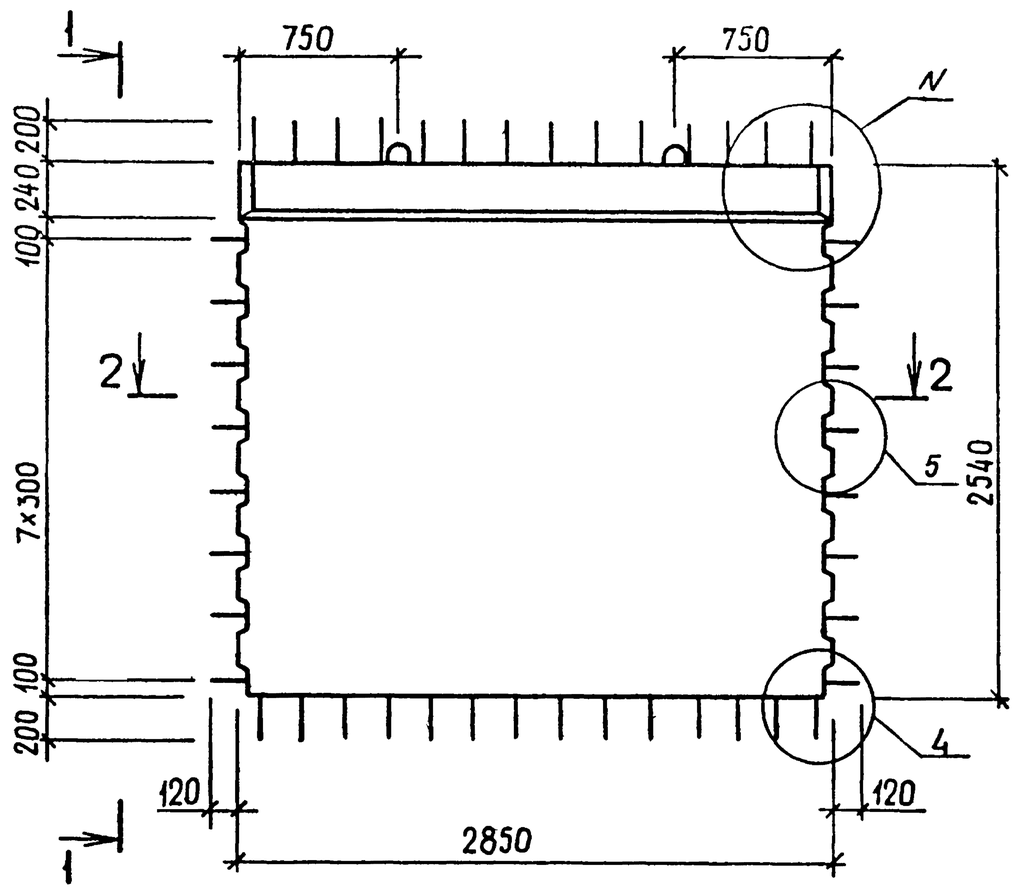

2-2

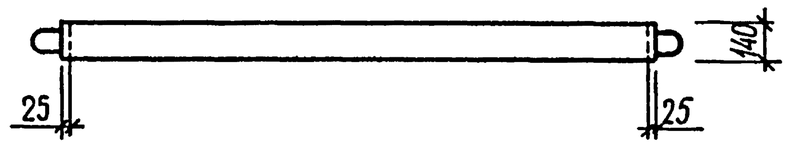

1-1

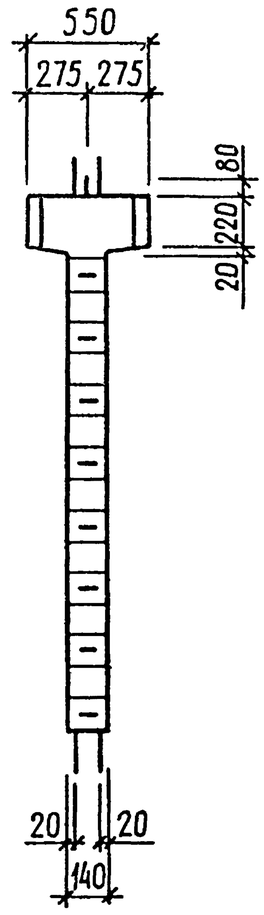

1-1

РИС.2

Остальное см рис 1

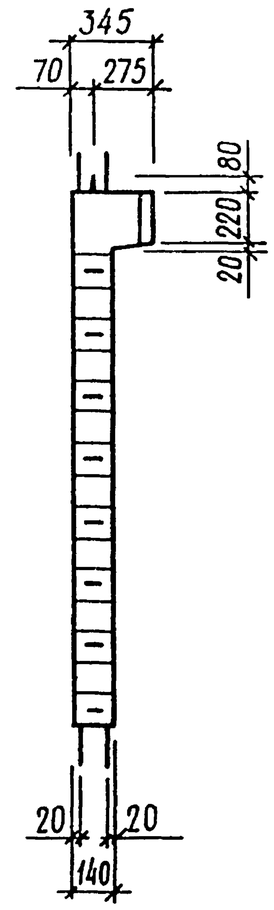

33
9154/1

ОБОЗНАЧЕНИЕ	МАРКА	РИС	N	МАССА,Т
I.020.I-3ПВ.4-I 09	2Д 29.25-ПВ	I,3	I,I5	3,26
-0I	IД 29.25-ПВ	2,4	2,I7	2,89

НАЧОТД	ШЕВЧЕНКО	
Н КОНТР	РЕБРОВ	
ГЛ СПЕЦ	ЦИЧИПОРЕНКО	
ПРОВЕРИЛ	СКОРОБОГАТ	
РАЗРАБ	ГРЕСЬКИВ	

1.020.1-3ПВ.4-1 09СБ

ДИАФРАГМА ЖЕСТКОСТИ
2Д 29.25-ПВ,
IД 29.25-ПВ
СБОРОЧНЫЙ ЧЕРТЕЖ

СТАДИЯ	МАССА	МАСШТАБ
Р	СМ ТАБЛ	
ЛИСТ 1	ЛИСТОВ 2	

ГОСГРАЖДАНСТРОЙ
КиевЗНИИЭП

ФОРМАТ А3

РИС.3

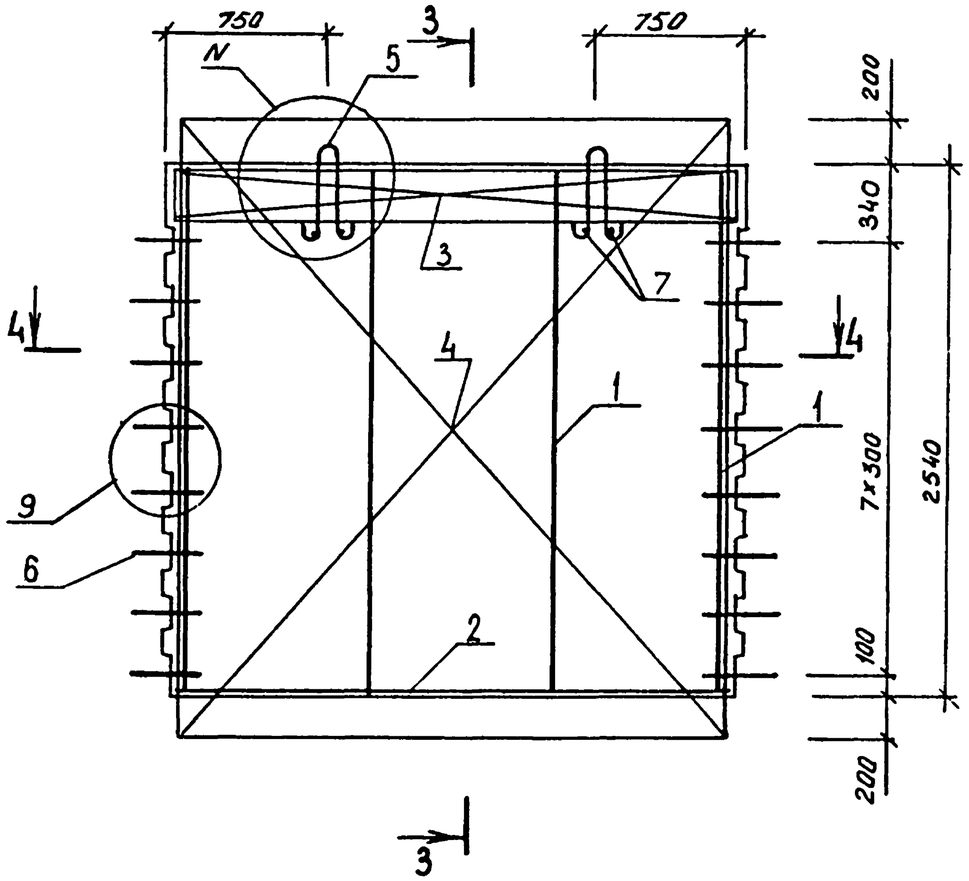

3-3

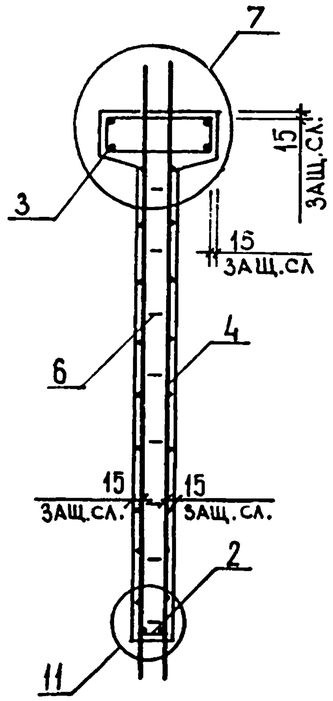

3-3

РИС.4

Остальное см рис.3

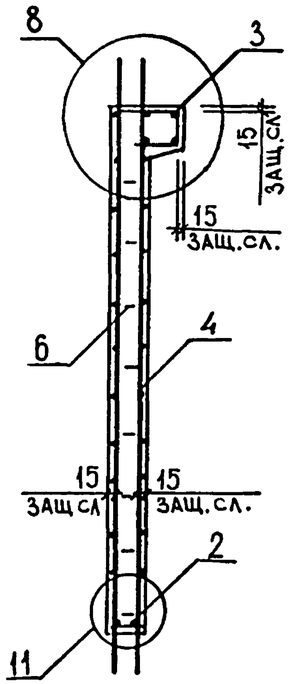

4-4

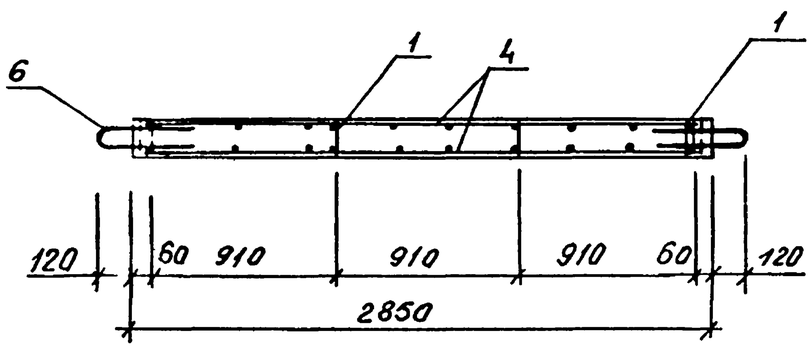

34
9154/1

1.020.1-3ПВ.4-1 09С5	ЛИСТ 2

ФОРМАТ	ЗОНА	ПОЗ	ОБОЗНАЧЕНИЕ	НАИМЕНОВАНИЕ	КОЛ	ПРИМЕЧАНИЕ
				ДОКУМЕНТАЦИЯ		
А3			1.020.1-3ПВ.4-1 10СБ	СБОРОЧНЫЙ ЧЕРТЕЖ		
А3			1.020.1-3ПВ.4-1 00Д1	УЗЛЫ		
А3			1.020.1-3ПВ.4-1 00РС	ВЕДОМОСТЬ РАСХОДА СТАЛИ НА ЭЛЕМЕНТ		
А4			1.020.1-3ПВ.4-1 00ТО	ТЕХНИЧЕСКОЕ ОПИСАНИЕ		
				СБОРОЧНЫЕ ЕДИНИЦЫ		
				КАРКАС ПЛОСКИЙ		
А4	1		1.020.1-3ПВ.4-2 03-01	КР8	7	
А4	2		1.020.1-3ПВ.4-2 02-02	КР6	1	
А4	4		1.020.1-3ПВ.4-2 09-02	СЕТКА С11	2	
				ДЕТАЛИ		
А4	6		1.020.1-3ПВ.4-2 27	СТЕРЖЕНЬ ГНУТЫЙ АН1	16	
БЧ	7		5.013.130	СТ. ОТД. ГОСТ 5781-82* Ф6 А-III L=130	4	0.03КГ
			ПЕРЕМЕННЫЕ ДАННЫЕ	ДЛЯ ИСПОЛНЕНИЙ:		
				1.020.1-3ПВ.4-1 10 2Д 56.25-ПВ		
				СБОРОЧНЫЕ ЕДИНИЦЫ		
А4	3		1.020.1-3ПВ.4-2 19-02	СЕТКА С36	2	
				ДЕТАЛИ		
А4	5		1.020.1-3ПВ.4-2 26-07	ПЕТЛЯ СТРОПОВОЧНАЯ ПСВ8	2	
				МАТЕРИАЛЫ		
А4	8			БЕТОН ТЯЖЕЛЫЙ М300		2.49М3
				1.020.1-3ПВ.4-1 10-01 1Д 56.25-ПВ		
				СБОРОЧНЫЕ ЕДИНИЦЫ		
А4	3		1.020.1-3ПВ.4-2 21-02	СЕТКА С42	1	

1.020.1-3ПВ.4-1 10

НАЧ ОТД	ШЕВЧЕНКО	
Н КОНТР	РЕБРОВ	
ГЛ СПЕЦ	МИЧИПОРЕНКО	
ПРОВЕРИЛ	СКОРОБОГАТ	
РАЗРАБ.	ПИНЧУК	

ДИАФРАГМА ЖЕСТКОСТИ 2Д 56.25-ПВ, 1Д 56.25-ПВ

СТАДИЯ	ЛИСТ	ЛИСТОВ
Р	1	2

ГОСГРАЖДАНСТРОЙ КиевЗНИИЭП

ФОРМАТ А4

ЭПВЦ Киев ЗНИИЭП

ОПЕРАТОР ТЛП КОРТ

ФЕДЬКО

ФОРМАТ	ЗОНА	ПОЗ	ОБОЗНАЧЕНИЕ	НАИМЕНОВАНИЕ	КОЛ	ПРИМЕЧАНИЕ
				ДЕТАЛИ		
А4		5	1.020.1-3ПВ.4-2 26-06	ПЕТЛЯ СТРОПОВОЧНАЯ ПСВ7	2	
				МАТЕРИАЛЫ		
А4		8		БЕТОН ТЯЖЕЛЫЙ М300		2.23М3

ВЗАМ ИНВ № | ПОДПИСЬ И ДАТА | ИНВ № ПОДЛ

35
9154/1

1.020.1-3ПВ.4-1 10

ЛИСТ 2

ФОРМАТ А4

РИС.1

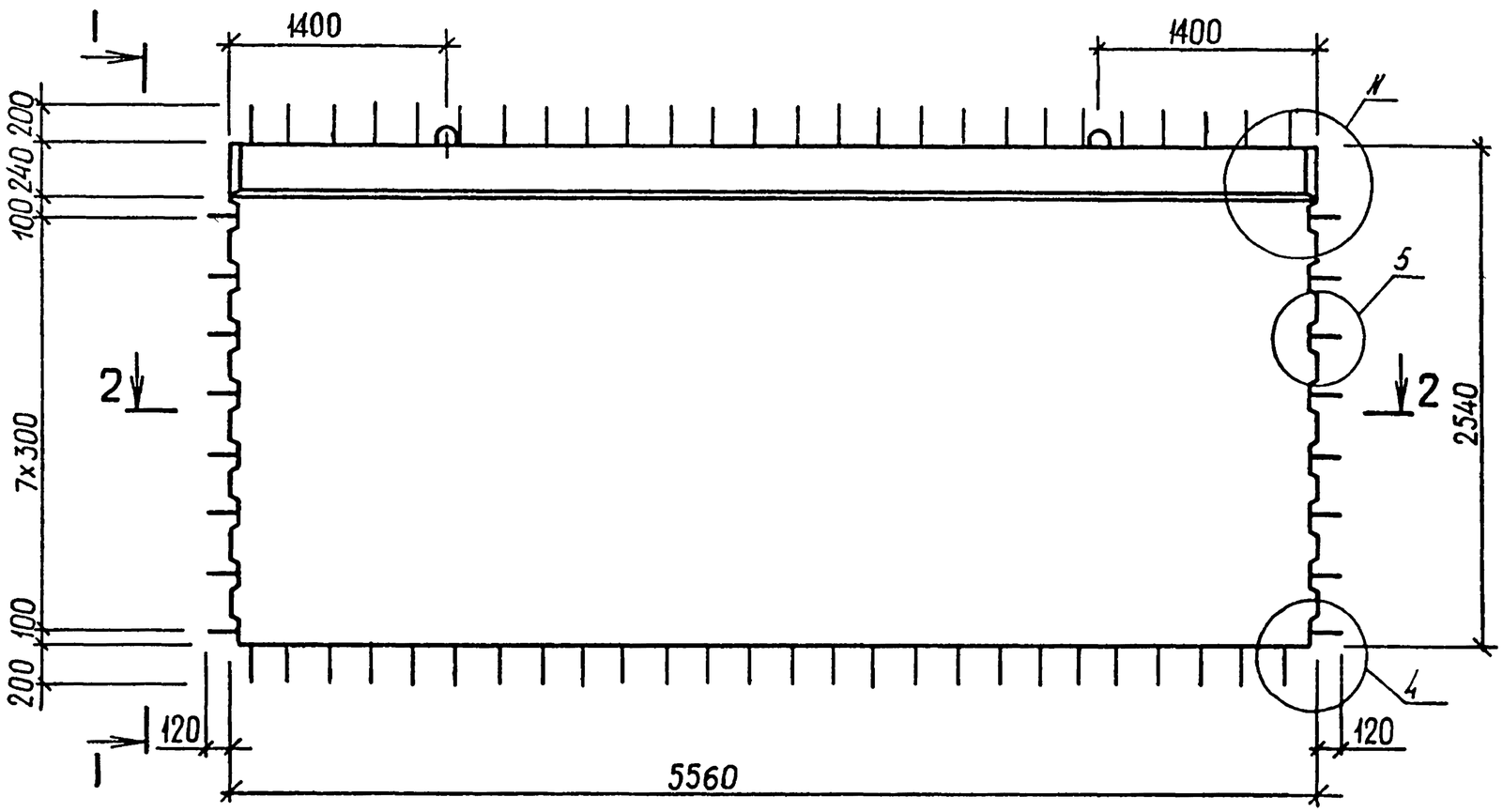

1-1

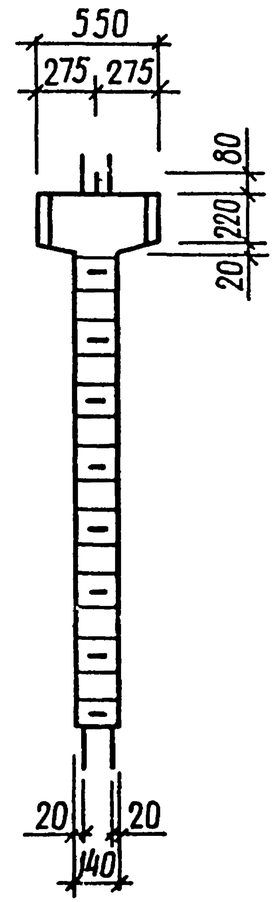

1-1

РИС.2

Остальное см.рис.1

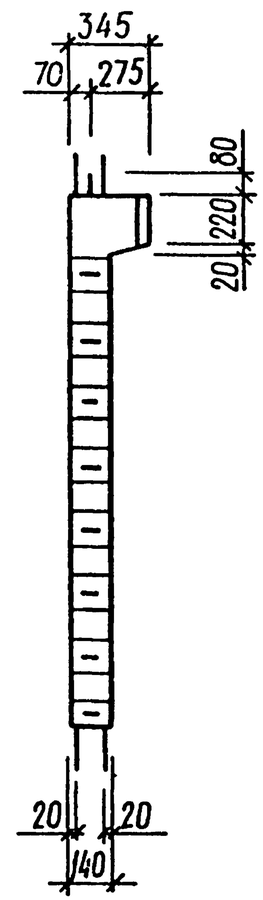

2-2

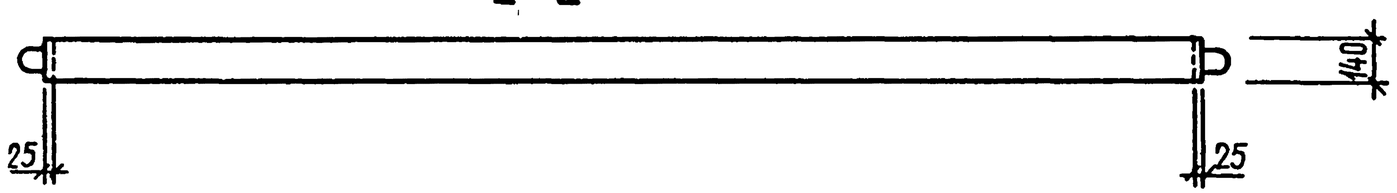

36
9154/1

ОБОЗНАЧЕНИЕ	МАРКА	РИС.	N	МАССА,Т
I.020.I-3ПВ.4-I I0	2Д 56.25-ПВ	I,3	I,I5	6,36
-0I	IД 56.25-ПВ	2,4	2,I7	5,69

НАЧ ОТД	ШЕВЧЕНКО	
Н КОНТР	РЕБРОВ	
ГЛ СПЕЦ	ЛИЧИПОРЕНКО	
ПРОВЕРИЛ	СКОРОБОГАТ	
РАЗРАБ.	ГРЕСЬКИВ	

1.020.1-3ПВ.4-1 10СБ

ДИАФРАГМА ЖЕСТКОСТИ
ЧД 56.25-ПВ,
IД 56.25-ПВ
СБОРОЧНЫЙ ЧЕРТЕЖ

СТАДИЯ	МАССА	МАСШТАБ
Р	СМ ТАБЛ	
ЛИСТ 1	ЛИСТОВ 2	

ГОСГРАЖДАНСТРОЙ
КиевЗНИИЭП

ФОРМАТ А3

РИС. 3

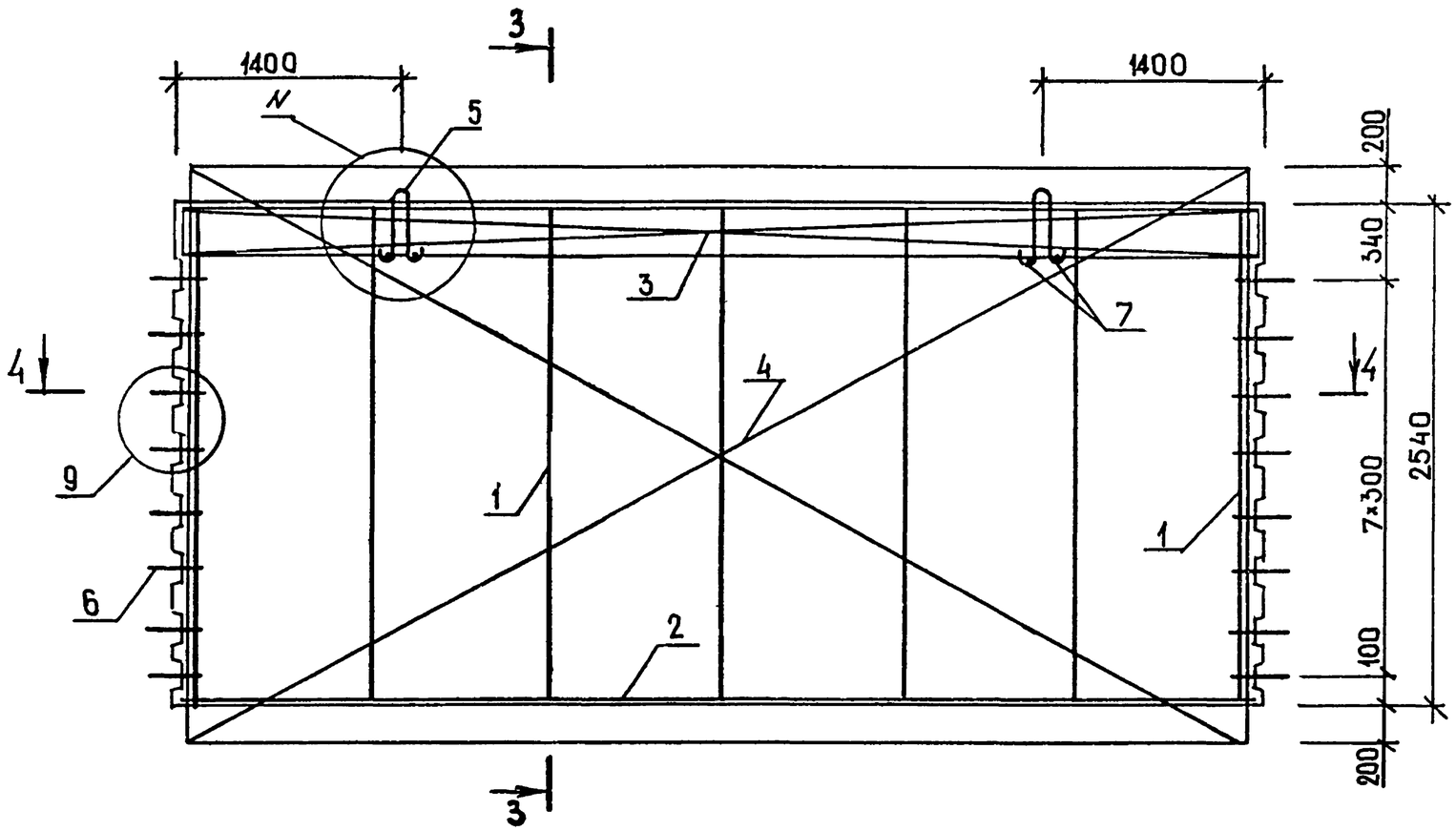

3-3

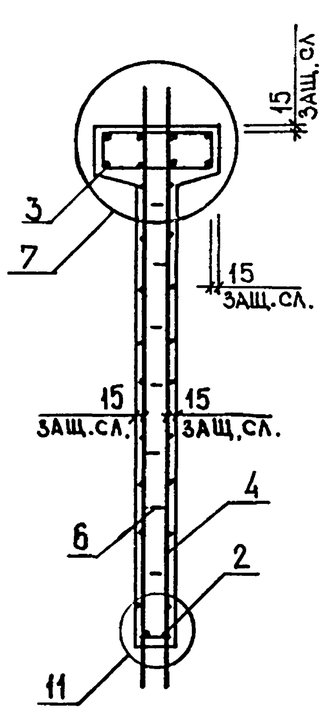

3-3
РИС.4
Остальное см рис 3

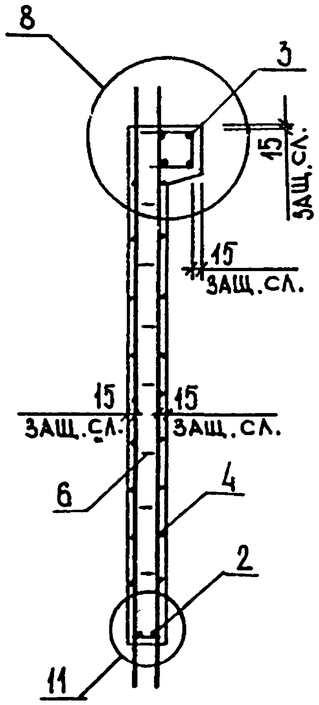

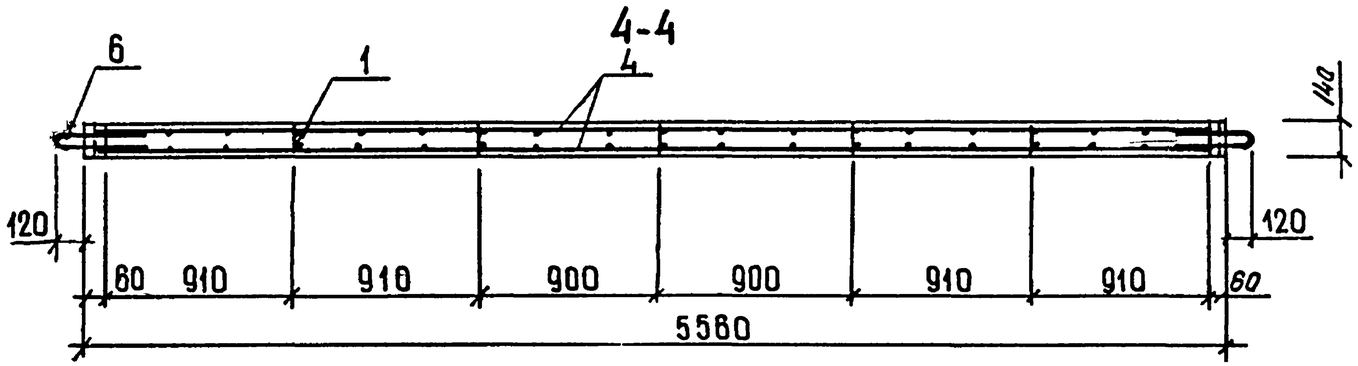

37
9154/1

1.020.1-3пв.4-1 10СБ	Лист 2

ФОРМАТ А3

ФОРМАТ	ЗОНА	ПОЗ	ОБОЗНАЧЕНИЕ	НАИМЕНОВАНИЕ	КОЛ	ПРИМЕЧАНИЕ
				ДОКУМЕНТАЦИЯ		
А3			1.020.1-3ПВ.4-1 11СВ	СБОРОЧНЫЙ ЧЕРТЕЖ		
А3			1.020.1-3ПВ.4-1 ООД1	УЗЛЫ		
А3			1.020.1-3ПВ.4-1 ООРС	ВЕДОМОСТЬ РАСХОДА СТАЛИ НА ЭЛЕМЕНТ		
А4			1.020.1-3ПВ.4-1 ООТО	ТЕХНИЧЕСКОЕ ОПИСАНИЕ		
				СБОРОЧНЫЕ ЕДИНИЦЫ		
				КАРКАС ПЛОСКИЙ		
А4		1	1.020.1-3ПВ.4-2 03-01	КР8	2	
А4		2	1.020.1-3ПВ.4-2 05-01	КР13	2	
А4		3	1.020.1-3ПВ.4-2 01-02	КР3	1	
				СЕТКА		
А4		5	1.020.1-3ПВ.4-2 16-01	С27	4	
А4		6	1.020.1-3ПВ.4-2 22-01	С44	2	
				ДЕТАЛИ		
				СТЕРЖЕНЬ ГНУТЫЙ		
А4		8	1.020.1-3ПВ.4-2 27	АН1	16	
А4		9	1.020.1-3ПВ.4-2 29	СГ	6	
				СТ. ОТД. ГОСТ 5781-82*		
БЧ		10	6.013.130	Ф6 А-III L=130	18	0.03КГ
БЧ		11	25.013.2500	Ф25 А-III L=2500	4	9.63КГ
				ПРОБКА ДЕРЕВЯННАЯ		
БЧ		12	25.100.120.120	25Х100 L=120	8	
				МАТЕРИАЛЫ		
				ПИЛОМАТЕРИАЛ		.003М3
			ПЕРЕМЕННЫЕ ДАННЫЕ	ДЛЯ ИСПОЛНЕНИЙ:		
				1.020.1-3ПВ.4-1 11 2ДП 26.25-ПВ		
				СБОРОЧНЫЕ ЕДИНИЦЫ		
А4		4	1.020.1-3ПВ.4-2 18-02	СЕТКА С33	2	
				ДЕТАЛИ		
А4		7	1.020.1-3ПВ.4-2 26-02.	ПЕТЛЯ СТРОПОВОЧНАЯ ПСВ3	2	

ФОРМАТ	ЗОНА	ПОЗ.	ОБОЗНАЧЕНИЕ	НАИМЕНОВАНИЕ	КОЛ	ПРИМЕЧАНИЕ
				МАТЕРИАЛЫ		
		13		БЕТОН ТЯЖЕЛЫЙ М300		0.74М3
				1.020.1-3ПВ.4-1 11-01 1ДП 26.25-ПВ		
				СБОРОЧНЫЕ ЕДИНИЦЫ		
А4		4	1.020.1-3ПВ.4-2 20-02	СЕТКА С39	1	
				ДЕТАЛИ		
А4		7	1.020.1-3ПВ.4-2 26-01	ПЕТЛЯ СТРОПОВОЧНАЯ ПСВ2	2	
				МАТЕРИАЛЫ		
		13		БЕТОН ТЯЖЕЛЫЙ М300		0.62М3

НАЧ ОТД	ШЕВЧЕНКО		
Н КОНТР	РЕБРОВ		
ГЛ СПЕЦ	НИЧИПОРЕНКО		
ПРОВЕРИЛ	СКОРОБОГАТ		
РАЗРАБ	ЛИЧЧУК		

1.020.1-3ПВ.4-1 11

ДИАФРАГМА ЖЕСТКОСТИ 2ДП 26.25-ПВ, 1ДП 26.25-ПВ

СТАДИЯ	ЛИСТ	ЛИСТОВ
Р	1	2

ГОСГРАЖДАНСТРОЙ КиевЗНИИЭП

ТЛП КОРТ КиевЗНИИЭП

ФЕДЬКО ОПЕРАТОР ТЛП КОРТ ЭПВЦ КиевЗНИИЭП

ВЗАМ ИНВ № ПОДПИСЬ И ДАТА ИНВ №ПОДЛ

38 9154/1

1.020.1-3ПВ.4-1 11

ЛИСТ 2

ФОРМАТ А4

ФОРМАТ А4

ТПП КОРТ

Киев ЗНИИЭП

РИС.1

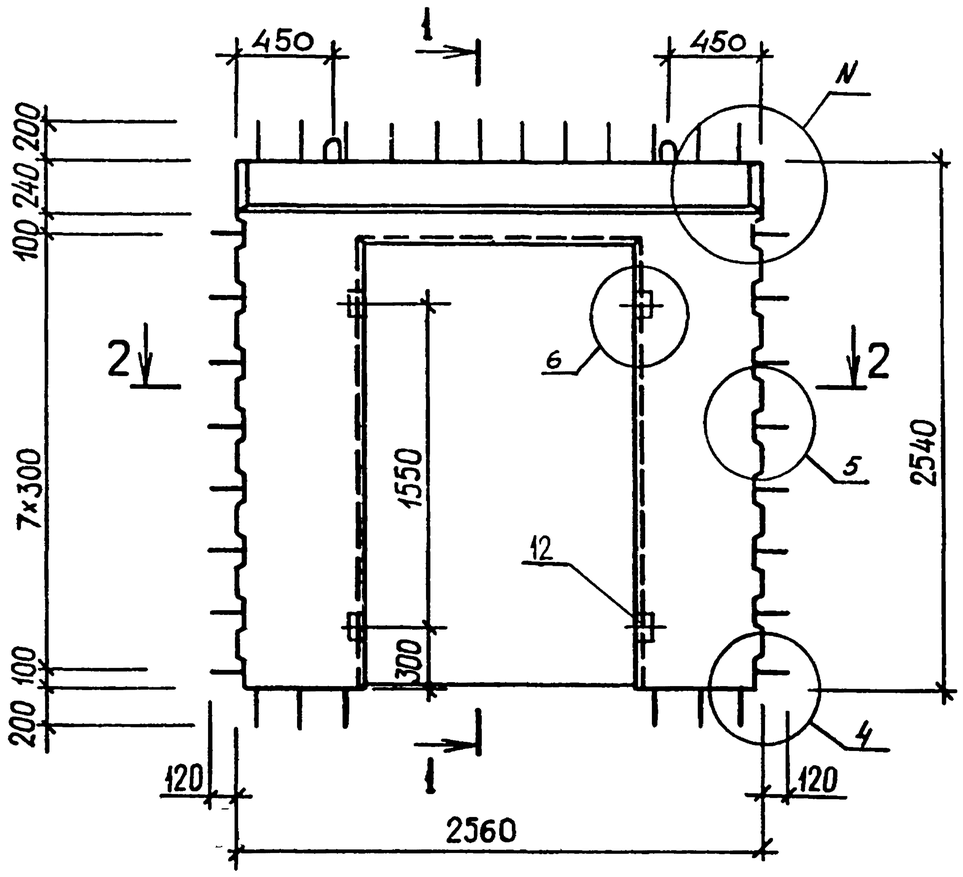

1-1

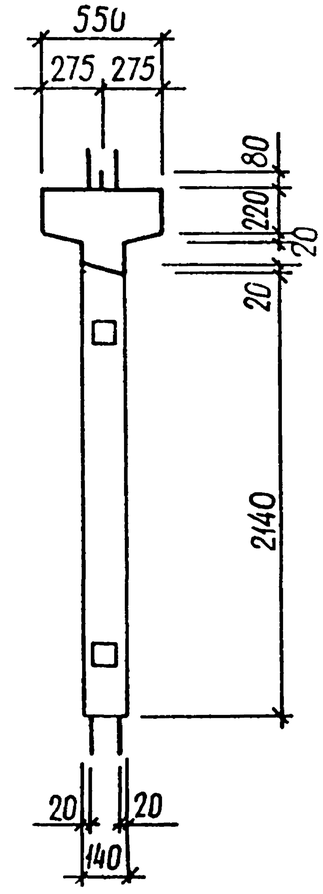

1-1

РИС.2

Остальное см рис.1

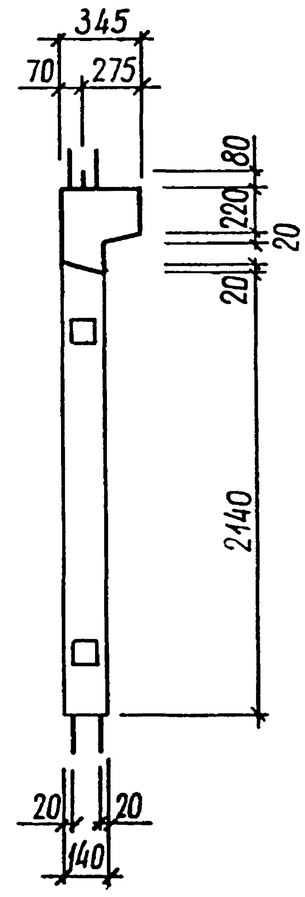

2-2

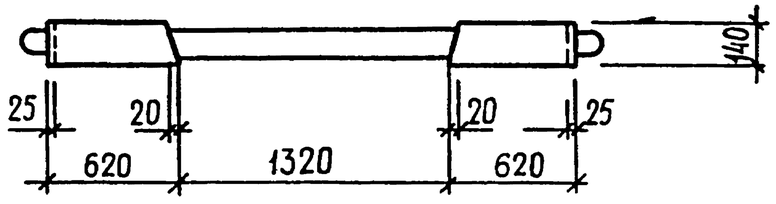

ОБОЗНАЧЕНИЕ	МАРКА	РИС.	N	МАССА,Т
I.020.I-3ПВ.4-I II	2ДП 26.25-ПВ	I,3	I,I6	I,98
-0I	IДП 26.25-ПВ	2,4	2,I8	I,67

ЭУ 9154/1

НАЧ ОТД	ШЕВЧЕНКО		
Н КОНТР	РЕБРОВ		
ГЛ СПЕЦ	КУЧИПОРЕНКО		
ПРОВЕРИЛ	СКОРОБОГАТ		
РАЗРАБ.	ГРЕСЬКИВ		

1.020.1-3ПВ.4-1 11СБ

ДИАФРАГМА ЖЕСТКОСТИ
2ДП 26.25-ПВ,
IДП 26.25-ПВ
СБОРОЧНЫЙ ЧЕРТЕЖ

СТАДИЯ	МАССА	МАСШТАБ
Р	СМ ТАБЛ	
ЛИСТ 1	ЛИСТОВ 2	

ГОСГРАЖДАНСТРОЙ
КиевЗНИИЭП

ФОРМАТ А3

КиевЗНИИЭП ТПП КОРТ

РИС.3

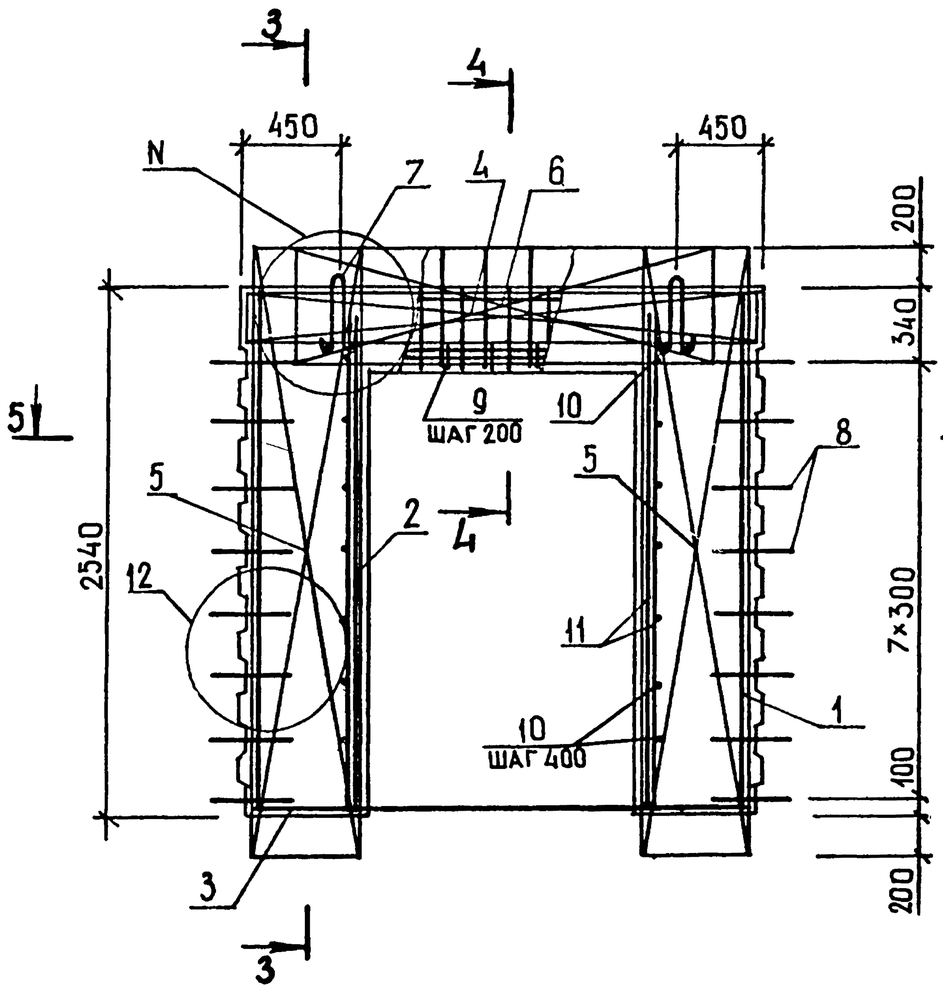

3-3

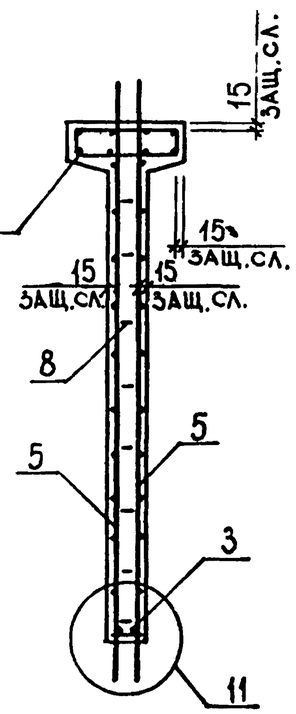

4-4

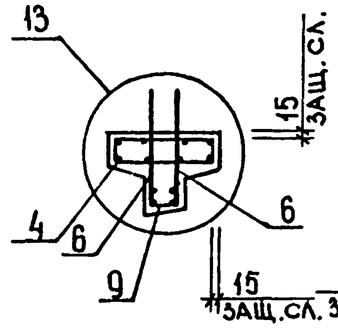

3-3

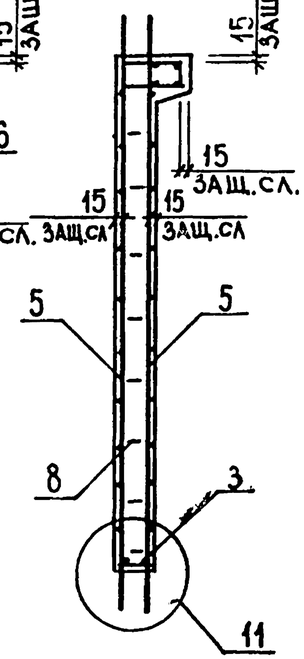

4-4

РИС.4

Остальное см. рис 3

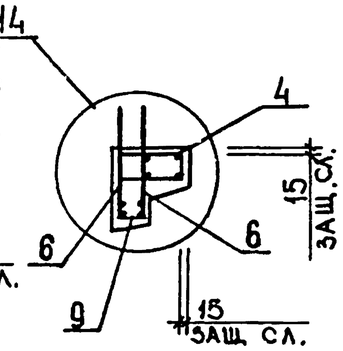

5-5

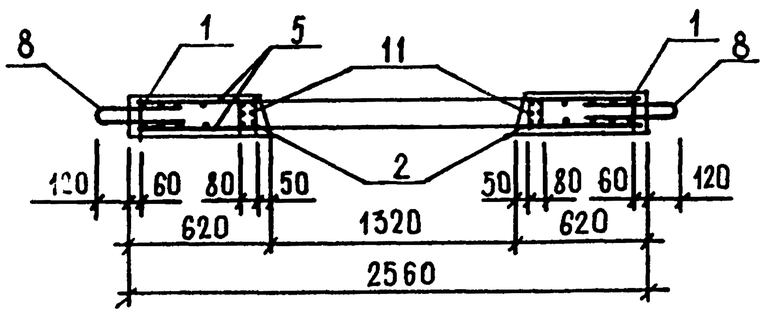

49
8134/1

1.020.1-2.08.4-1 11СБ	ЛИСТ 2

ФОРМАТ А3

ФОРМАТ	ЗОНА	ПОЗ	ОБОЗНАЧЕНИЕ	НАИМЕНОВАНИЕ	КОЛ	ПРИМЕЧАНИЕ
				ДОКУМЕНТАЦИЯ		
А3			1.020.1-3ПВ.4-1 12СВ	СБОРОЧНЫЙ ЧЕРТЕЖ		
А3			1.020.1-3ПВ.4-1 ООД1	УЗЛЫ		
А3			1.020.1-3ПВ.4-1 ООРС	ВЕДОМОСТЬ РАСХОДА СТАЛИ НА ЭЛЕМЕНТ		
А4			1.020.1-3ПВ.4-1 ООТО	ТЕХНИЧЕСКОЕ ОПИСАНИЕ		
				СБОРОЧНЫЕ ЕДИНИЦЫ		
				КАРКАС ПЛОСКИЙ		
А4		1	1.020.1-3ПВ.4-2 03-01	КР8	4	
А4		2	1.020.1-3ПВ.4-2 05-01	КР13	2	
А4		3	1.020.1-3ПВ.4-2 02-02	КР6	1	
				СЕТКА		
А4		5	1.020.1-3ПВ.4-2 08-01	С7	4	
А4		6	1.020.1-3ПВ.4-2 22-01	С44	2	
				ДЕТАЛИ		
				СТЕРЖЕНЬ ГНУТЫЙ		
А4		8	1.020.1-3ПВ.4-2 27	АН1	16	
А4		9	1.020.1-3ПВ.4-2 29	СГ	6	
				СТ. ОТД. ГОСТ 5781-82*		
ВЧ		10	6.013.130	Ф6 А-III L=130	18	0.03КГ
ВЧ		11	25.013.2500	Ф25 А-III L=2500	4	9.63КГ
				ПРОВКА ДЕРЕВЯННАЯ		
ВЧ		12	25.100.120.120	25Х100 L=120	8	
				МАТЕРИАЛЫ		
				ПИЛОМАТЕРИАЛ		.003М3
			ПЕРЕМЕННЫЕ ДАННЫЕ	ДЛЯ ИСПОЛНЕНИЙ:		
				1.020.1-3ПВ.4-1 12 2ДП 56.25-ПВ		
				СБОРОЧНЫЕ ЕДИНИЦЫ		
А4		4	1.020.1-3ПВ.4-2 19-02	СЕТКА С36	2	
				ДЕТАЛИ		
А4		7	1.020.1-3ПВ.4-2 26-06	ПЕТЛЯ СТРОПОВОЧНАЯ ПСВ7	2	

НАЧ ОТД	ШЕВЧЕНКО		
Н КОНТР	РЕБРОВ		
ГЛ СПЕЦ	МИЧИПОРЕНКО		
ПРОВЕРИЛ	СКОРОБОГАТ		
РАЗРАБ	ПИНЧУК		

1.020.1-3ПВ.4-1 12

ДИАФРАГМА ЖЕСТКОСТИ 2ДП 56.25-ПВ, 1ДП 56.25-ПВ

СТАДИЯ	ЛИСТ	ЛИСТОВ
Р	1	2

ГОСГРАЖДАНСТРОЙ КиевЗНИИЭП

ФОРМАТ А4

ФЕДЬКО

ОПЕРАТОР ТЛП КОРТ

ЭПВЦ Киев ЗНИИЭП

ФОРМАТ	ЗОНА	ПОЗ.	ОБОЗНАЧЕНИЕ	НАИМЕНОВАНИЕ	КОЛ	ПРИМЕЧАНИЕ
				МАТЕРИАЛЫ		
		13		БЕТОН ТЯЖЕЛЫЙ М300		2.09М3
				1.020.1-3ПВ.4-1 12-01 1ДП 56.25-ПВ		
				СБОРОЧНЫЕ ЕДИНИЦЫ		
А4		4	1.020.1-3ПВ.4-2 21-02	СЕТКА С42	1	
				ДЕТАЛИ		
А4		7	1.020.1-3ПВ.4-2 26-05	ПЕТЛЯ СТРОПОВОЧНАЯ ПСВ6	2	
				МАТЕРИАЛЫ		
		13		БЕТОН ТЯЖЕЛЫЙ М300		1.83М3

ВЗАМ.ИНВ №

ПОДПИСЬ И ДАТА

ИНВ №ПОДЛ

41

9154/1

1.020.1-3ПВ.4-1 12

ЛИСТ 2

ФОРМАТ А4

РИС.1

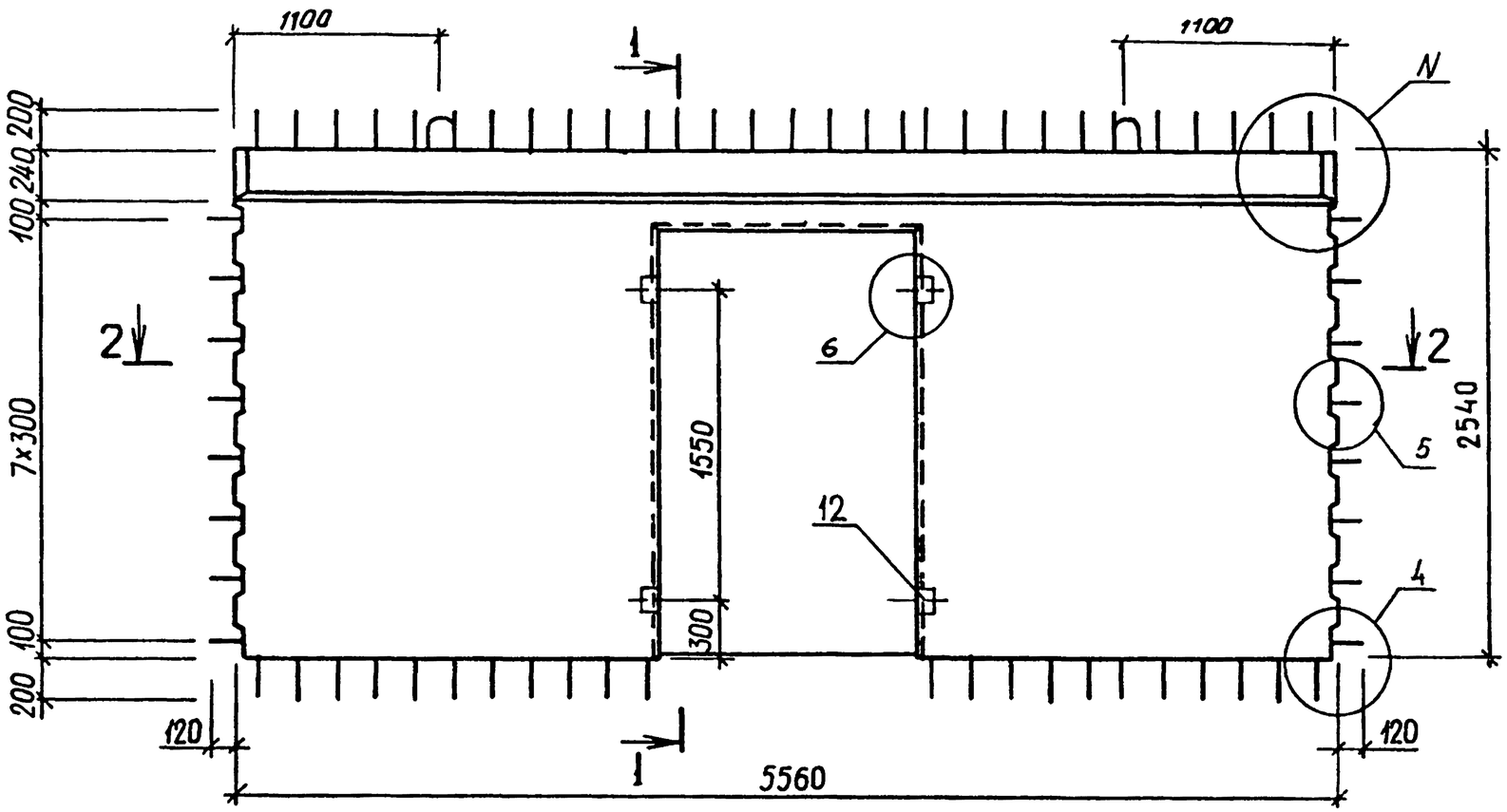

1-1

РИС.2

Остальное см рис.1

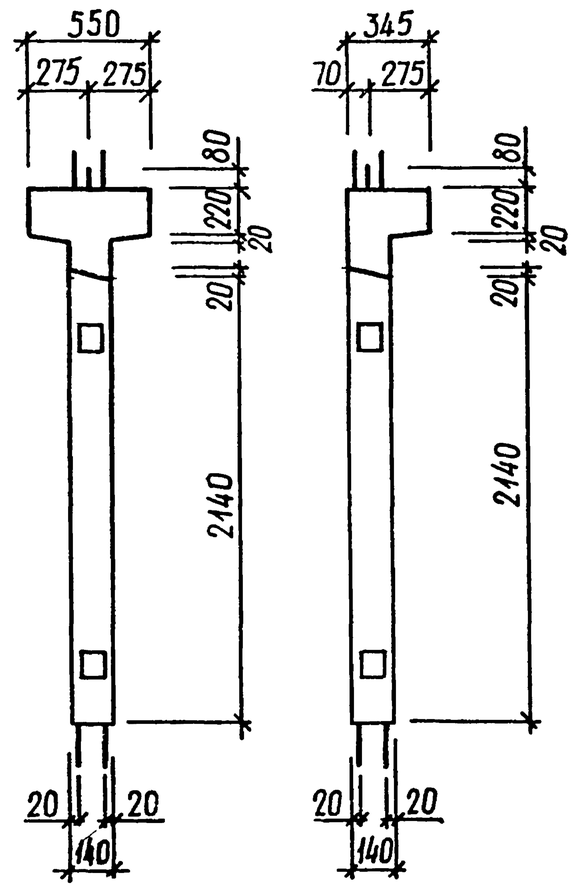

2-2

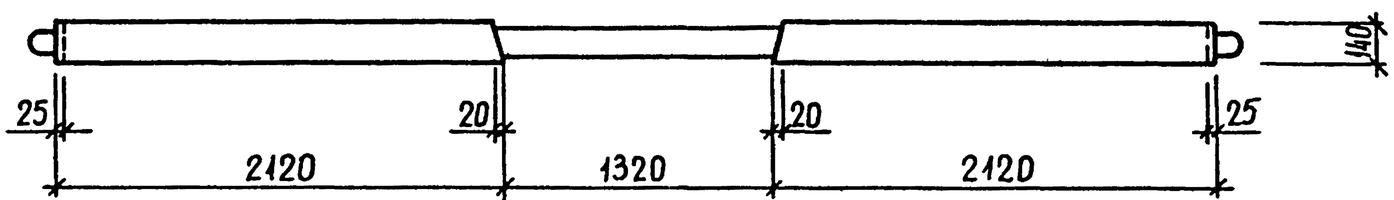

42
9154/1

ОБОЗНАЧЕНИЕ	МАРКА	РИС.	N	МАССА,Т
I.020.I-3ПВ.4-I I2	2ДП 56.25-ПВ	I,3	I,I5	5,4I
-0I	IДП 56.25-ПВ	2,4	2,I7	4,74

НАЧ ОТД	ШЕВЧЕНКО	
Н КОНТР	РЕБРОВ	
ГЛ СПЕЦ	ЧИЧИПОРЕНКО	
ПРОВЕРИЛ	СКОРОБОГАТ	
РАЗРАБ	ГРЕСЬКИВ	

1.020.1-3ПВ.4-1 12СБ

ДИАФРАГМА ЖЕСТКОСТИ
2ДП 56.25-ПВ,
IДП 56.25-ПВ
СБОРОЧНЫЙ ЧЕРТЕЖ

СТАДИЯ	МАССА	МАСШТАБ
Р	СМ ТАБЛ	
ЛИСТ 1	ЛИСТОВ 2	

ГОСГРАЖДАНСТРОЙ
КиевЗНИИЭП

ФОРМАТ А3

РИС.3

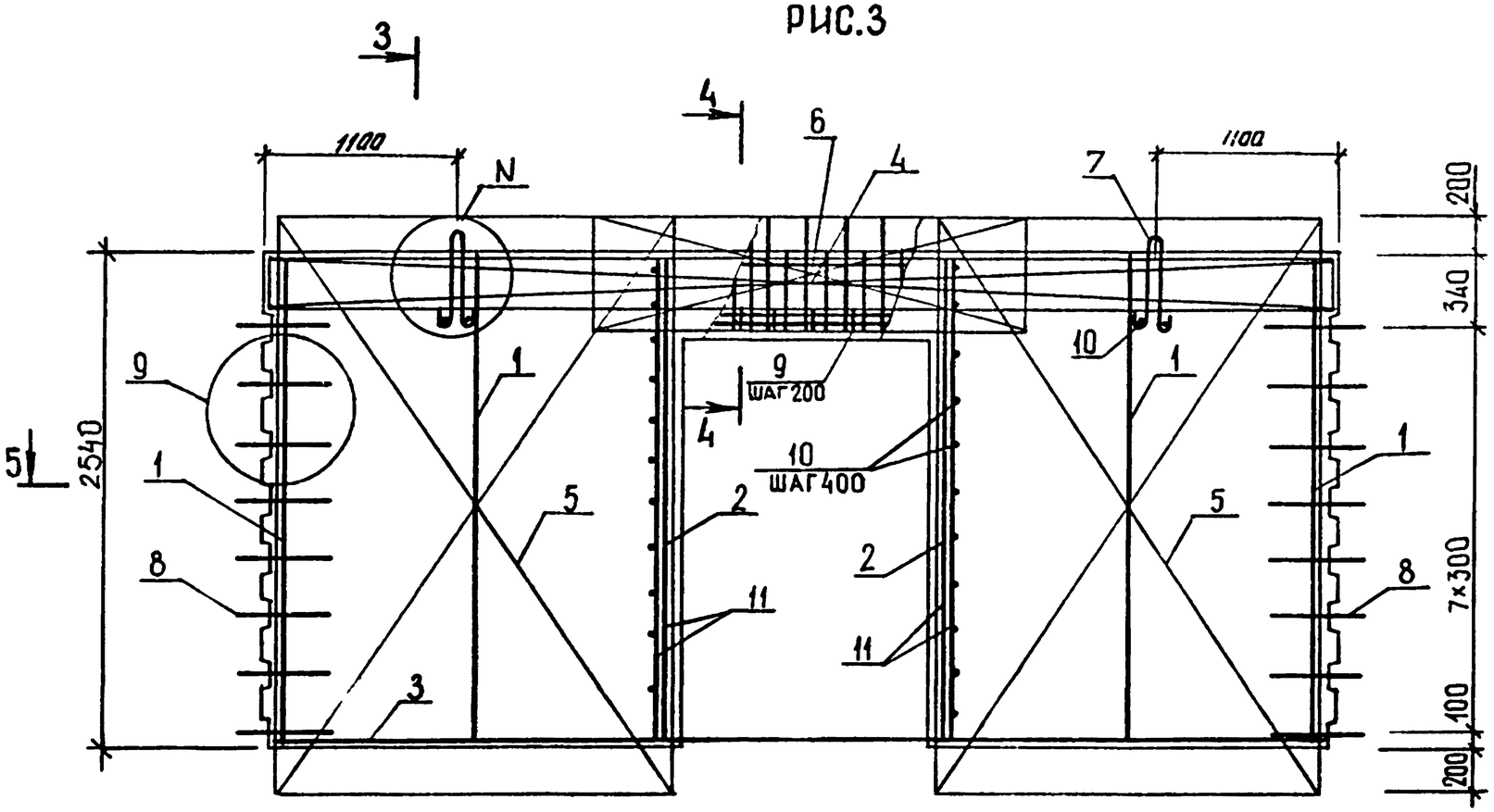

5-5

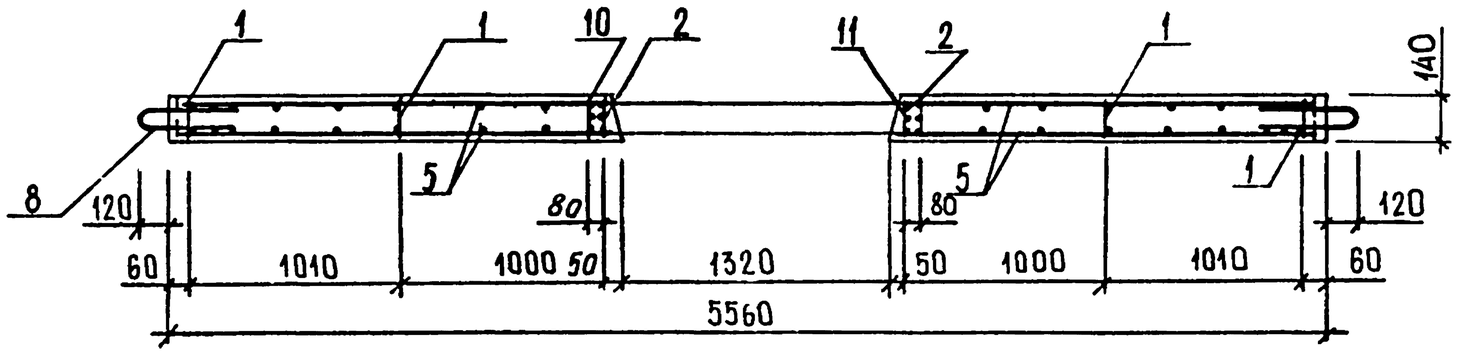

3-3
РИС.4
ОСТАЛЬНОЕ СМ. РИС 3

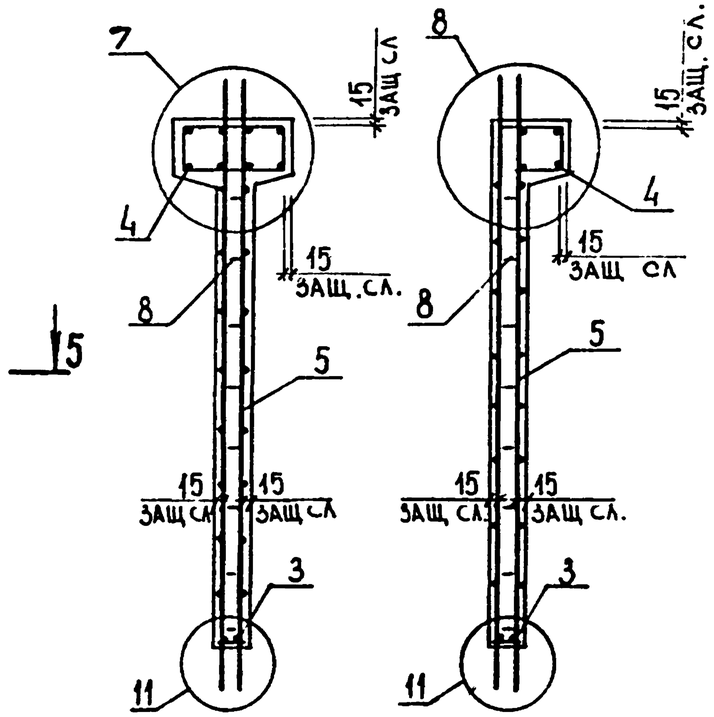

4-4

РИС.4
ОСТАЛЬНОЕ СМ. РИС.3

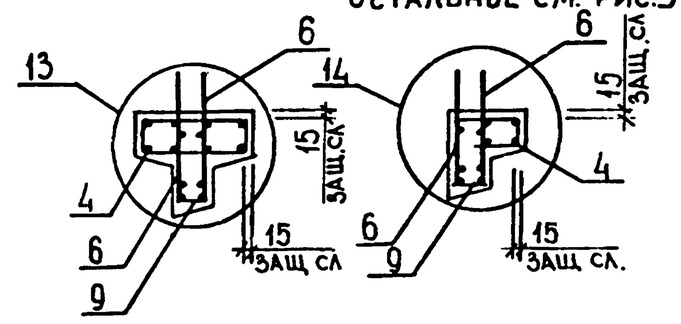

43
9154/1

1.020.1-3ПВ.4-1 12СБ	ЛИСТ 2

ФОРМАТ А3

ФОРМАТ	ЗОНА	ПОЗ	ОБОЗНАЧЕНИЕ	НАИМЕНОВАНИЕ	КОЛ	ПРИМЕЧАНИЕ
				ДОКУМЕНТАЦИЯ		
А3			1.020.1-3ПВ.4-1 13СВ	СБОРОЧНЫЙ ЧЕРТЕЖ		
А3			1.020.1-3ПВ.4-1 ООД1	УЗЛЫ		
А3			1.020.1-3ПВ.4-1 ООРС	ВЕДОМОСТЬ РАСХОДА СТАЛИ НА ЭЛЕМЕНТ		
А4			1.020.1-3ПВ.4-1 ООТО	ТЕХНИЧЕСКОЕ ОПИСАНИЕ		
				СБОРОЧНЫЕ ЕДИНИЦЫ		
				КАРКАС ПЛОСКИЙ		
А4		1	1.020.1-3ПВ.4-2 03-01	КР8	5	
А4		2	1.020.1-3ПВ.4-2 05-01	КР13	2	
А4		3	1.020.1-3ПВ.4-2 02-02	КР6	1	
				СЕТКА		
А4		5	1.020.1-3ПВ.4-2 09-01	С10	2	
А4		6	1.020.1-3ПВ.4-2 16-01	С27	2	
А4		7	1.020.1-3ПВ.4-2 22-01	С44	2	
				ДЕТАЛИ		
				СТЕРЖЕНЬ ГНУТЫЙ		
А4		9	1.020.1-3ПВ.4-2 27	АН1	16	
А4		10	1.020.1-3ПВ.4-2 29	СГ	6	
				СТ. ОТД. ГОСТ 5781-82*		
БЧ		11	6.013.130	Ф6 А-III L=130	18	0.03КГ
БЧ		12	25.013.2500	Ф25 А-III L=2500	4	9.63КГ
				ПРОБКА ДЕРЕВЯННАЯ		
БЧ		13	25.100.120.120	25Х100 L=120	8	
				МАТЕРИАЛЫ		
				ПИЛОМАТЕРИАЛ		.003М3
			ПЕРЕМЕННЫЕ ДАННЫЕ	ДЛЯ ИСПОЛНЕНИЙ:		
				1.020.1-3ПВ.4-1 13 2ДПК 56.25-ПВ		
				СБОРОЧНЫЕ ЕДИНИЦЫ		
А4		4	1.020.1-3ПВ.4-2 19-02	СЕТКА С36	2	
				ДЕТАЛИ		
А4		8	1.020.1-3ПВ.4-2 26-06	ПЕТЛЯ СТРОПОВОЧНАЯ ПСВ7	3	

1.020.1-3ПВ.4-1 13

НАЧ ОТД	ШЕВЧЕНКО	
Н КОНТР	РЕБРОВ	
ГЛ СПЕЦ	НИЧИПОРЕНКО	
ПРОВЕРИЛ	СКОРОБОГАТ	
РАЗРАБ	ПИНЧУК	

ДИАФРАГМА ЖЕСТКОСТИ 2ДПК 56.25-ПВ, 1ДПК 56.25Л-ПВ, 1ДПК 56.25П-ПВ

СТАДИЯ	ЛИСТ	ЛИСТОВ
Р	1	2

ГОСГРАЖДАНСТРОЙ КиевЗНИИЭП

ФОРМАТ А4

ФЕДЬКО

ОПЕРАТОР ТЛП КОРТ

ЭПВЦ Киев ЗНИИЭП

ФОРМАТ	ЗОНА	ПОЗ	ОБОЗНАЧЕНИЕ	НАИМЕНОВАНИЕ	КОЛ	ПРИМЕЧАНИЕ
				МАТЕРИАЛЫ		
		14		БЕТОН ТЯЖЕЛЫЙ М300		2.09М3
				1.020.1-3ПВ.4-1 13-01 1ДПК 56.25Л-ПВ		
				СБОРОЧНЫЕ ЕДИНИЦЫ		
А4		4	1.020.1-3ПВ.4-2 21-02	СЕТКА С42	1	
				ДЕТАЛИ		
А4		8	1.020.1-3ПВ.4-2 26-05	ПЕТЛЯ СТРОПОВОЧНАЯ ПСВ6	3	
				МАТЕРИАЛЫ		
		14		БЕТОН ТЯЖЕЛЫЙ М300		1.83М3
				1.020.1-3ПВ.4-1 13-02 1ДПК 56.25П-ПВ		
				СБОРОЧНЫЕ ЕДИНИЦЫ		
А4		4	1.020.1-3ПВ.4-2 21-02	СЕТКА С42	1	
				ДЕТАЛИ		
А4		8	1.020.1-3ПВ.4-2 26-05	ПЕТЛЯ СТРОПОВОЧНАЯ ПСВ6	3	
				МАТЕРИАЛЫ		
		14		БЕТОН ТЯЖЕЛЫЙ М300		1.83М3

ВЗАМ.ИНВ.№

ПОДПИСЬ И ДАТА

ИНВ.№ПОДЛ

44

3154/1

1.020.1-3ПВ.4-1 13

ЛИСТ 2

ФОРМАТ А4

ТЛП КОРТ

Киев ЗНИИЭП

РИС. 1

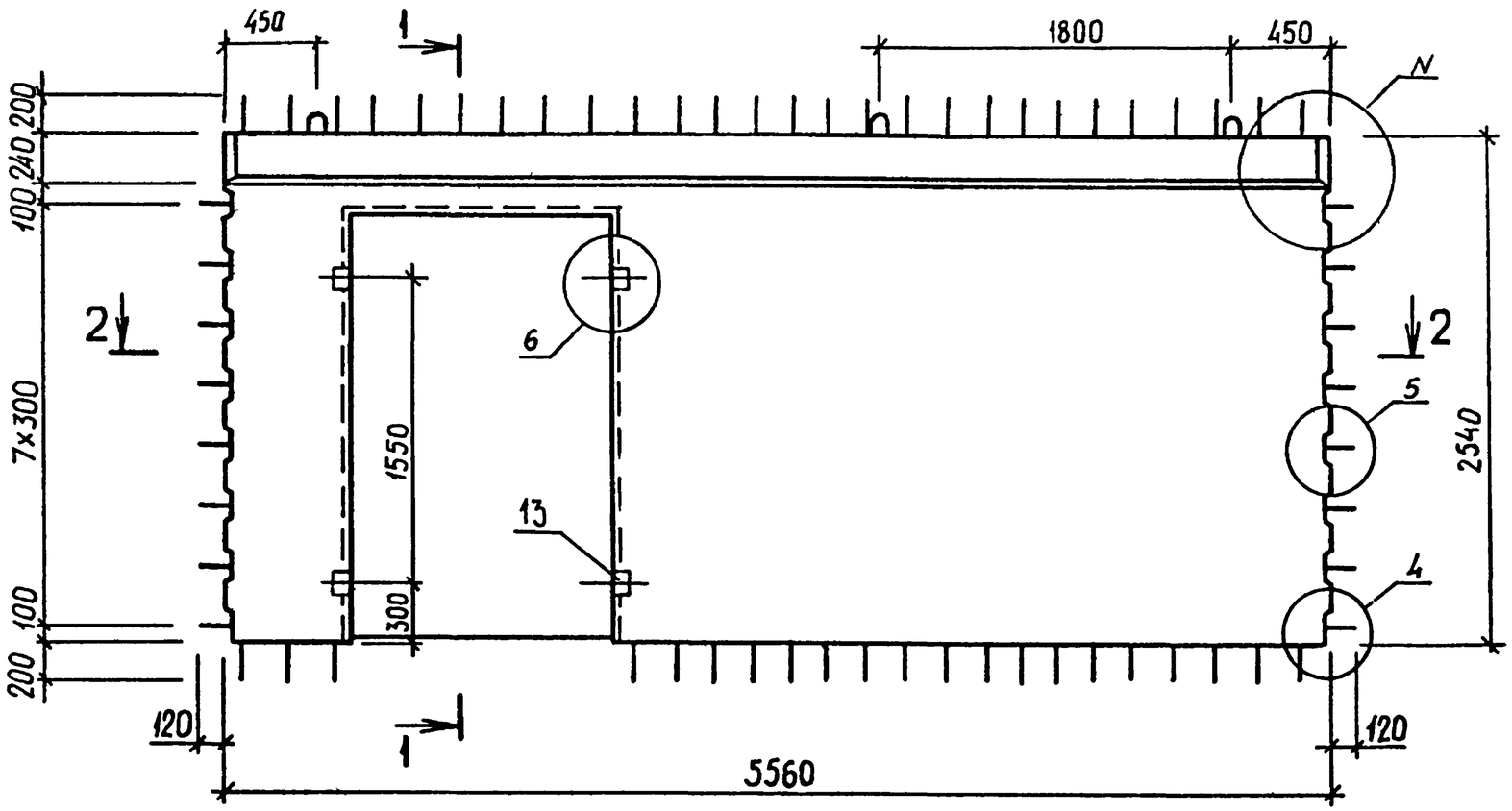

1-1
РИС.2
Остальное см рис 1

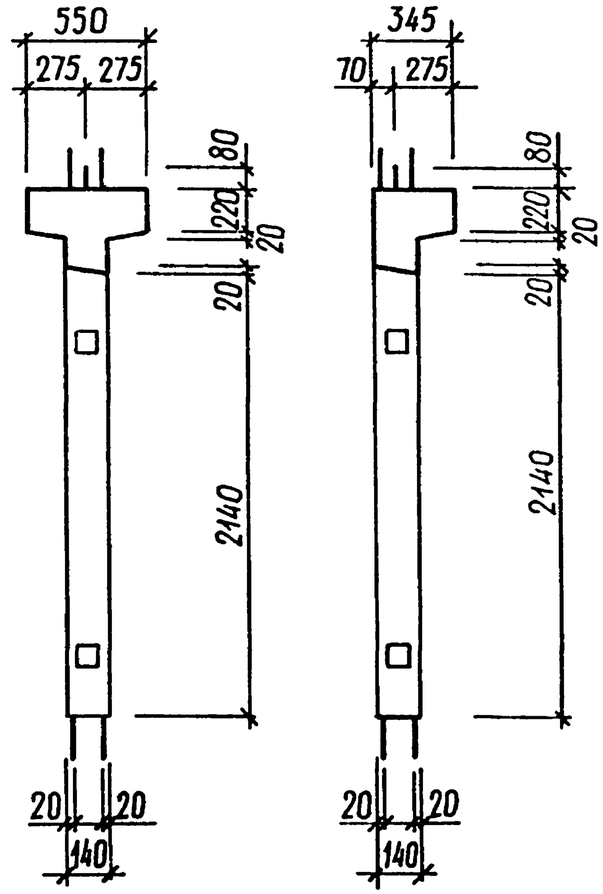

2-2

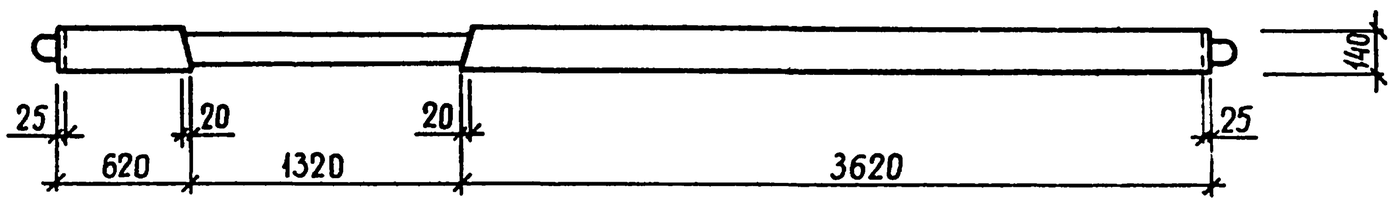

45
915-1/1

ОБОЗНАЧЕНИЕ	МАРКА	РИС.	N	МАССА, Т
I.020.I-3ПВ.4-I I3	2ДПК 56.25-ПВ	I,4	I,I6	5,42
-0I	IДПК 56.25Л-ПВ	2,5	2,I8	4,74
-02	IДПК 56.25П-ПВ	3,6	2,I8	4,74

НАЧОТД	ШЕВЧЕНКО	
Н КОНТР	ДЕБРОВ	
ГЛ СПЕЦ	ЛИЧИПОРЕНКО	
ПРОВЕРИЛ	СКОРОБОГАТ	
РАЗРАБ.	ГРЕСЬКИВ	

1.020.1-3ПВ.4-1 13СБ

ДИАФРАГМА ЖЕСТКОСТИ
2ДПК 56.25-ПВ,
IДПК 56.25Л-ПВ,
IДПК 56.25П-ПВ
СБОРОЧНЫЙ ЧЕРТЕЖ

СТАДИЯ	МАССА	МАСШТАБ
Р	СМ ТАБЛ	
ЛИСТ 1	ЛИСТОВ 4	

ГОСГРАЖДАНСТРОЙ
КиевЗНИИЭП

ФОРМАТ А3

ТЛП КОРТ

КиевЗНИИЭП

РИС. 3

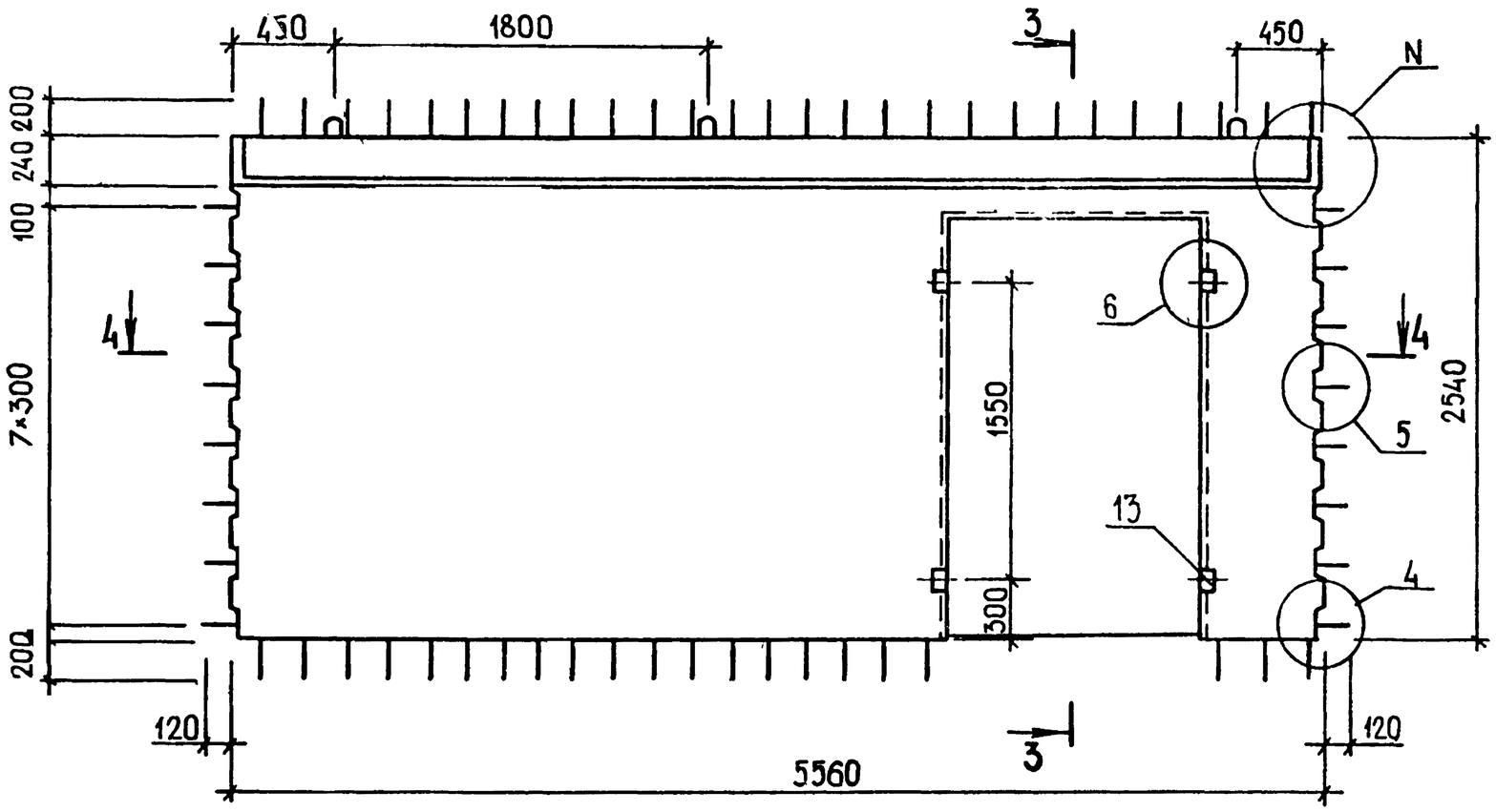

3-3

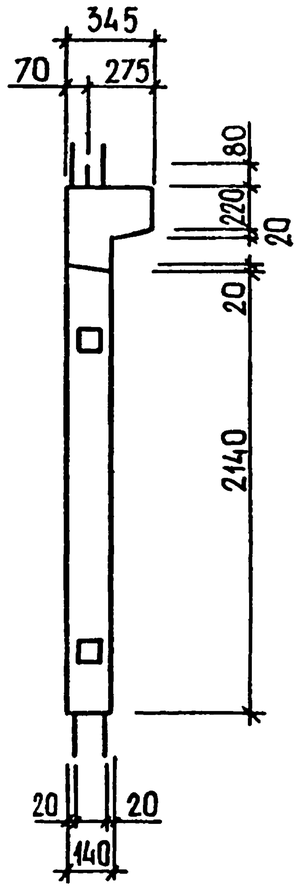

4-4

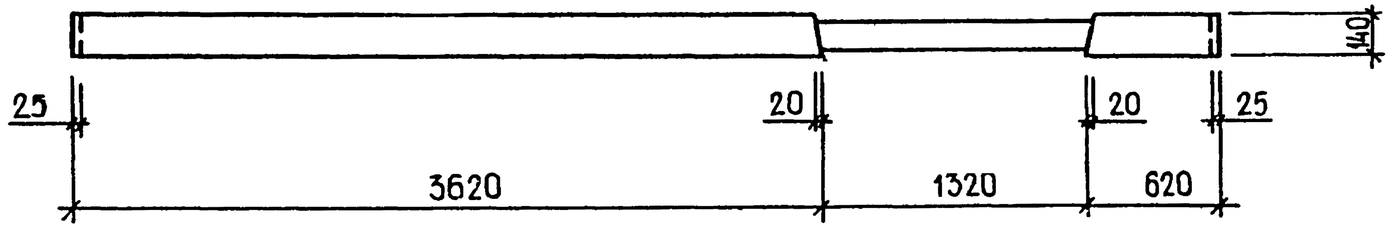

46
9154/1

1.020.1-3ПВ.4-1 13СБ

ЛИСТ 2

ФОРМАТ А3

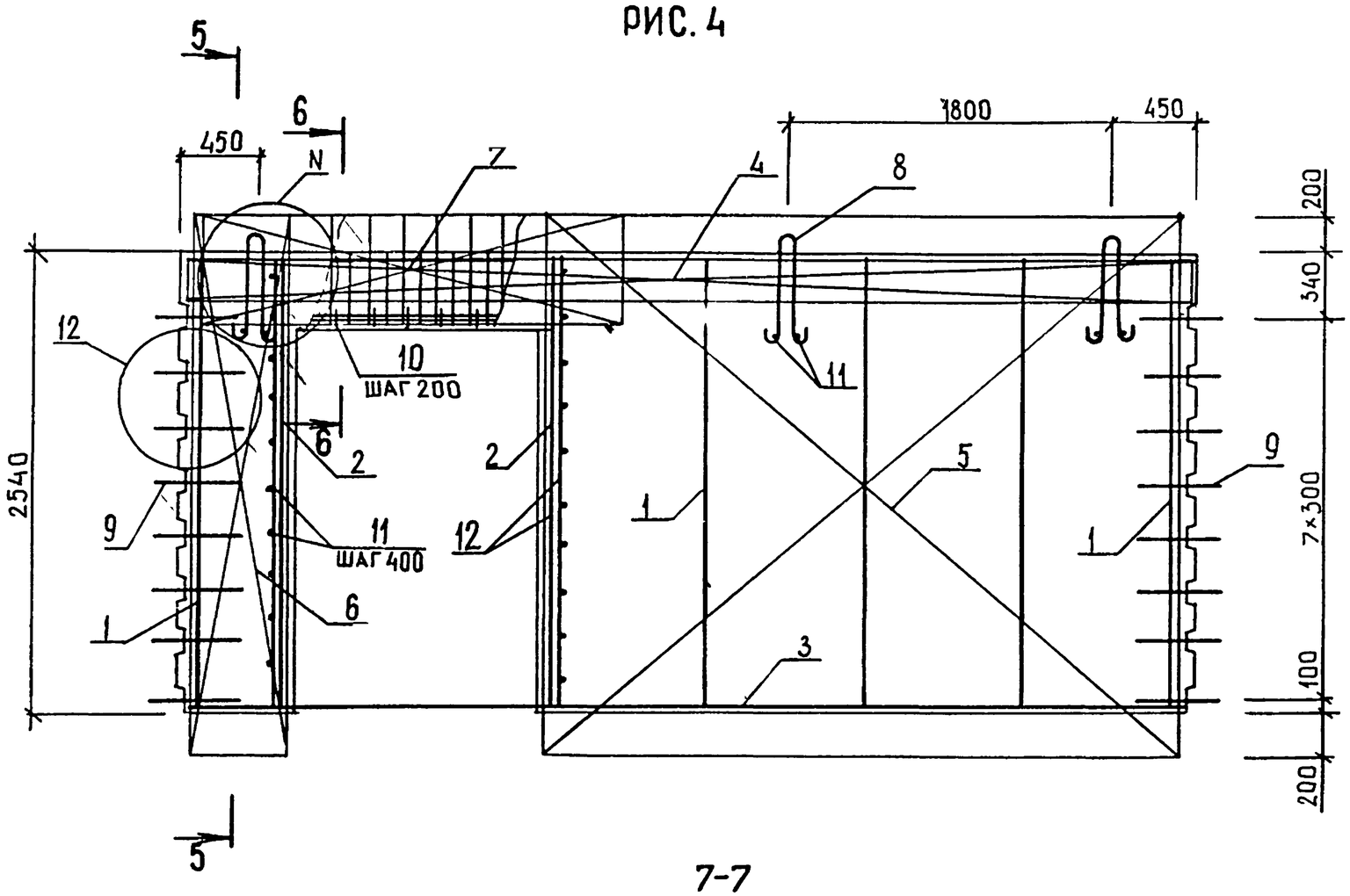
РИС. 4
450
450
1800
2540
7×300
200
340
100
200
ШАГ 200
ШАГ 400

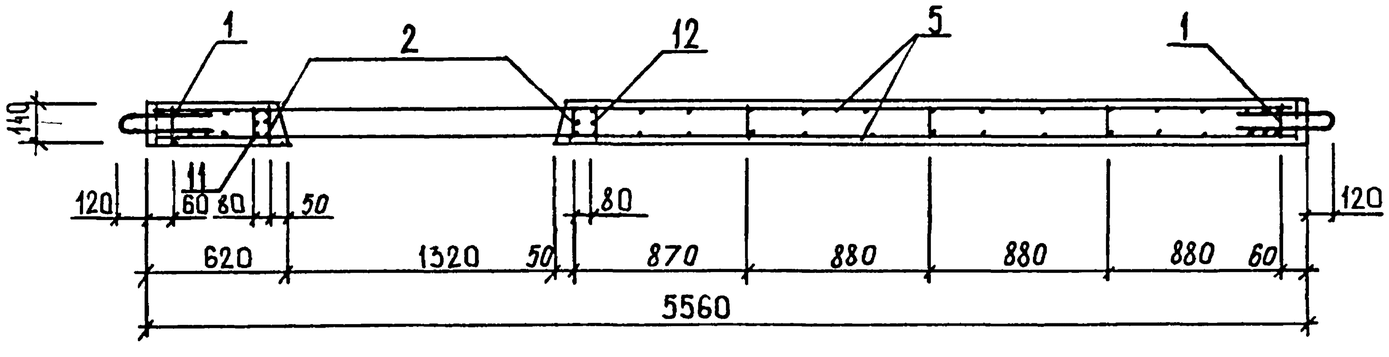
7-7
140
120
60
80
50
80
120
620
1320
50
870
880
880
880
60
5560

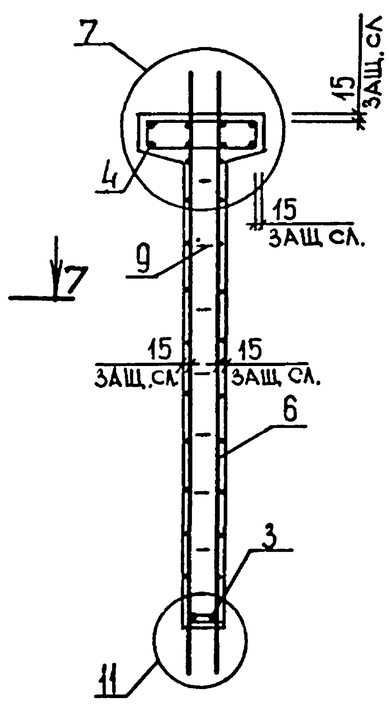
5-5
15 ЗАЩ. СЛ
15 ЗАЩ СЛ.
15 ЗАЩ. СЛ.
15 ЗАЩ. СЛ.

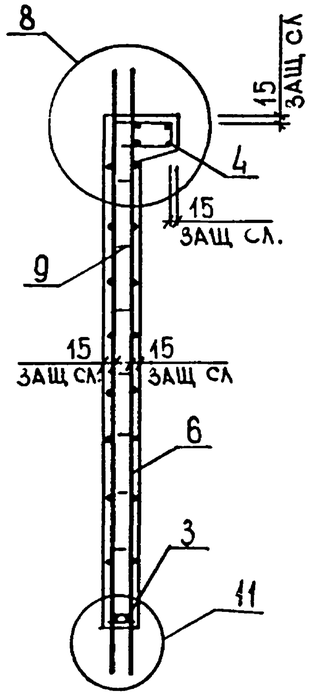
5-5
РИС.5
ОСТАЛЬНОЕ СМ. РИС 4
15 ЗАЩ. СЛ
15 ЗАЩ СЛ.
15 ЗАЩ СЛ
15 ЗАЩ СЛ

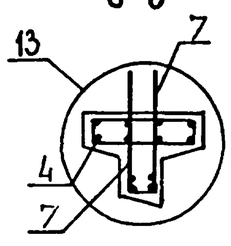
6-6

6-6
РИС.5
ОСТАЛЬНОЕ СМ. РИС 4

ЭПРЦ КиевЗНИИЭП | ТПП КОРТ

РИС.6

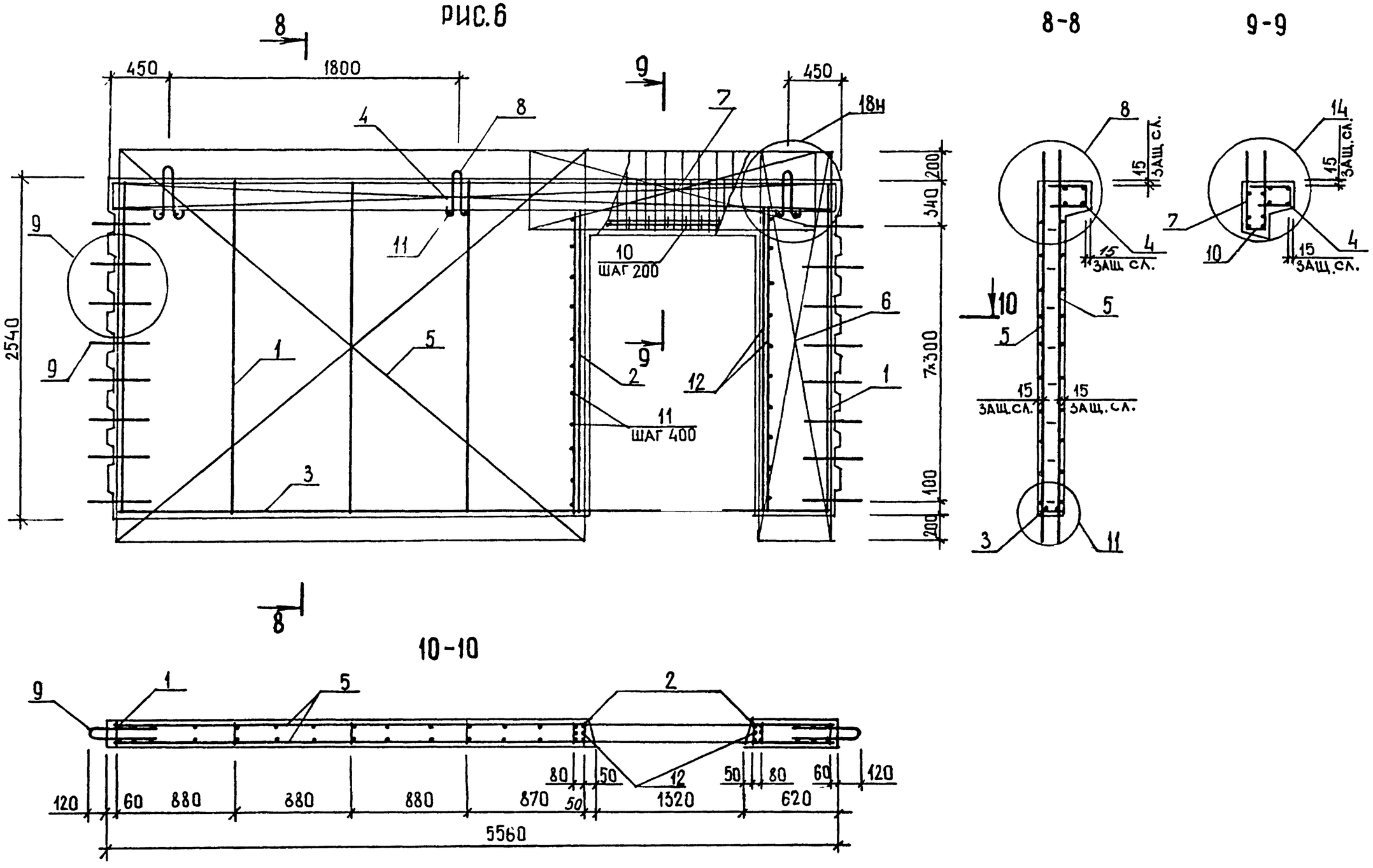

1.020.1-3ПВ.4-1 1ЗСБ

ЛИСТ 4

ФОРМАТ А3

ФОРМАТ	ЗОНА	ПОЗ	ОБОЗНАЧЕНИЕ	НАИМЕНОВАНИЕ	КОЛ	ПРИМЕЧАНИЕ
				ДОКУМЕНТАЦИЯ		
А3			1.020.1-3ПВ.4-1 14СБ	СБОРОЧНЫЙ ЧЕРТЕЖ		
А3			1.020.1-3ПВ.4-1 00Д1	УЗЛЫ		
А3			1.020.1-3ПВ.4-1 00РС	ВЕДОМОСТЬ РАСХОДА СТАЛИ НА ЭЛЕМЕНТ		
А4			1.020.1-3ПВ.4-1 00ТО	ТЕХНИЧЕСКОЕ ОПИСАНИЕ		
				СБОРОЧНЫЕ ЕДИНИЦЫ		
				КАРКАС ПЛОСКИЙ		
А4		1	1.020.1-3ПВ.4-2 03-02	КР9	2	
А4		2	1.020.1-3ПВ.4-2 01	КР1	1	
А4		4	1.020.1-3ПВ.4-2 10	СЕТКА С12	2	
				ДЕТАЛИ		
А4		6	1.020.1-3ПВ.4-2 27	СТЕРЖЕНЬ ГНУТЫЙ АН1 СТ. ОТД. ГОСТ 5781-82*	18	
ВЧ		7	6.013.130	Ф6 А-Е L=130	4	0.03КГ
			ПЕРЕМЕННЫЕ ДАННЫЕ	ДЛЯ ИСПОЛНЕНИЙ:		
				1.020.1-3ПВ.4-1 14 2Д 11.30-ПВ		
				СБОРОЧНЫЕ ЕДИНИЦЫ		
А4		3	1.020.1-3ПВ.4-2 18	СЕТКА С31	2	
				ДЕТАЛИ		
А4		5	1.020.1-3ПВ.4-2 26-01	ПЕТЛЯ СТРОПОВОЧНАЯ ПСВ2	2	
				МАТЕРИАЛЫ		
А4		8		БЕТОН ТЯЖЕЛЫЙ М300		0.54М3
				1.020.1-3ПВ.4-1 14-01 1Д 11.30-ПВ		
				СБОРОЧНЫЕ ЕДИНИЦЫ		
А4		3	1.020.1-3ПВ.4-2 20	СЕТКА С37	1	

НАЧ ОТД	ШЕВЧЕНКО		
Н КОНТР	РЕБРОВ		
ГЛ СПЕЦ	ЩЧИПОРЕНКО		
ПРОВЕРИЛ	СКОРОБОГАТ		
РАЗРАБ	ЛИНЧУК		

1.020.1-3ПВ.4-1 14

ДИАФРАГМА ЖЕСТКОСТИ 2Д II.30-ПВ, 1Д II.30-ПВ

СТАДИЯ	ЛИСТ	ЛИСТОВ
Р	1	2

ГОСГРАЖДАНСТРОЙ КиевЗНИИЭП

ФОРМАТ А4

ЭПВЦ Киев ЗНИИЭП

ОПЕРАТОР ТЛП КОРТ

ФЕДЬКО

ФОРМАТ	ЗОНА	ПОЗ	ОБОЗНАЧЕНИЕ	НАИМЕНОВАНИЕ	КОЛ	ПРИМЕЧАНИЕ
				ДЕТАЛИ		
А4		5	1.020.1-3ПВ.4-2 26	ПЕТЛЯ СТРОПОВОЧНАЯ ПСВ1	2	
				МАТЕРИАЛЫ		
А4		8		БЕТОН ТЯЖЕЛЫЙ М300		0.49М3

ВЗАМ ИНВ № | ПОДПИСЬ И ДАТА | ИНВ № ПОДЛ

49
9154/1

1.020.1-3ПВ.4-1 14

ЛИСТ 2

ФОРМАТ А4

Киев ЗНИИЭП | ТПП КОРТ

РИС. 1

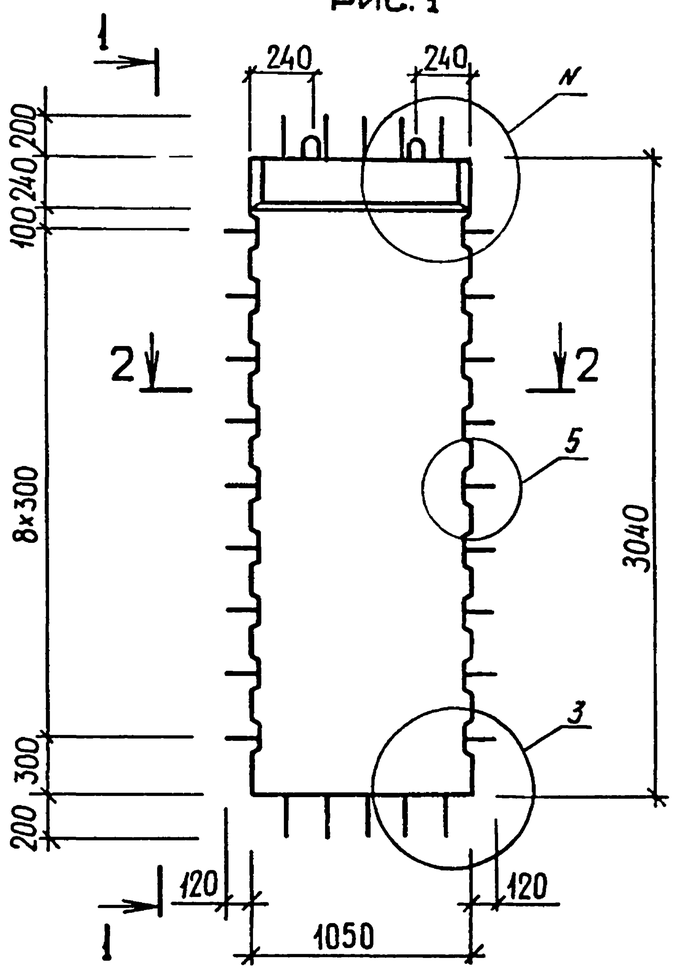

2-2

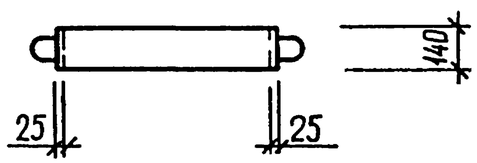

1-1

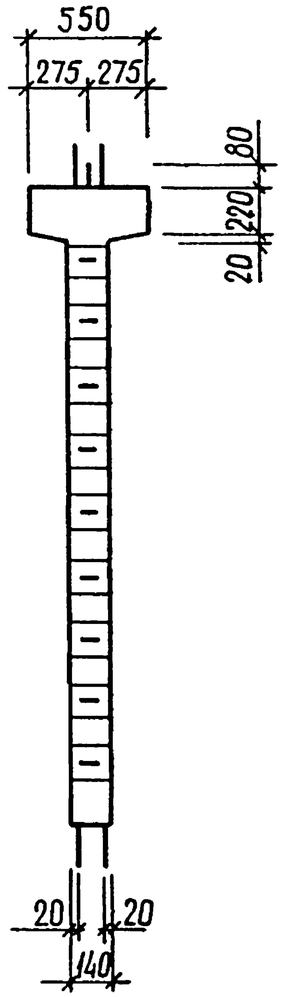

1-1

РИС. 2

ОСТАЛЬНОЕ СМ. РИС.1

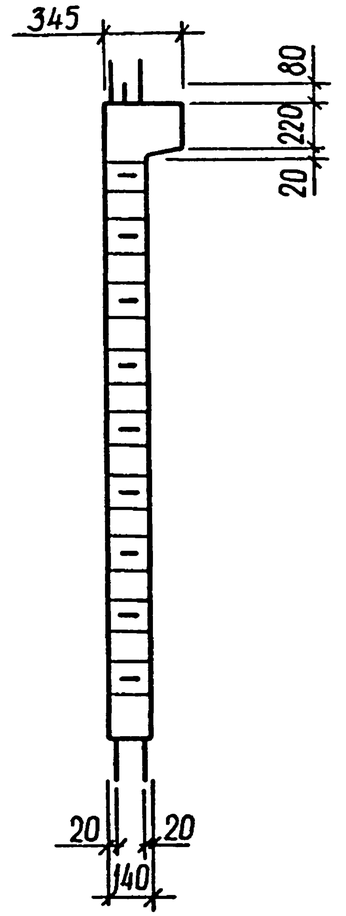

50
9154/1

ОБОЗНАЧЕНИЕ	МАРКА	РИС.	N	МАССА, Т
I.020.I-3ПВ.4-I I4	2Д II.30-ПВ	I,3	I,I5	I,38
-0I	IД II.30-ПВ	2,4	2,I7	I,26

НАЧ ОТД	ШЕВЧЕНКО	
Н КОНТР	РЕБРОВ	
ГЛ СПЕЦ	ЩИЧИПОРЕНКО	
ПРОВЕРИЛ	СКОРОБОГАТ	
РАЗРАБ.	ГРЕСЬКИВ	

1.020.1-3ПВ.4-1 14СБ

ДИАФРАГМА ЖЕСТКОСТИ
2Д II.30-ПВ,
IД II.30-ПВ
СБОРОЧНЫЙ ЧЕРТЕЖ

СТАДИЯ	МАССА	МАСШТАБ
Р	СМ ТАБЛ	
ЛИСТ 1	ЛИСТОВ 2	

ГОСГРАЖДАНСТРОЙ
КиевЗНИИЭП

ФОРМАТ А3

РИС. 3

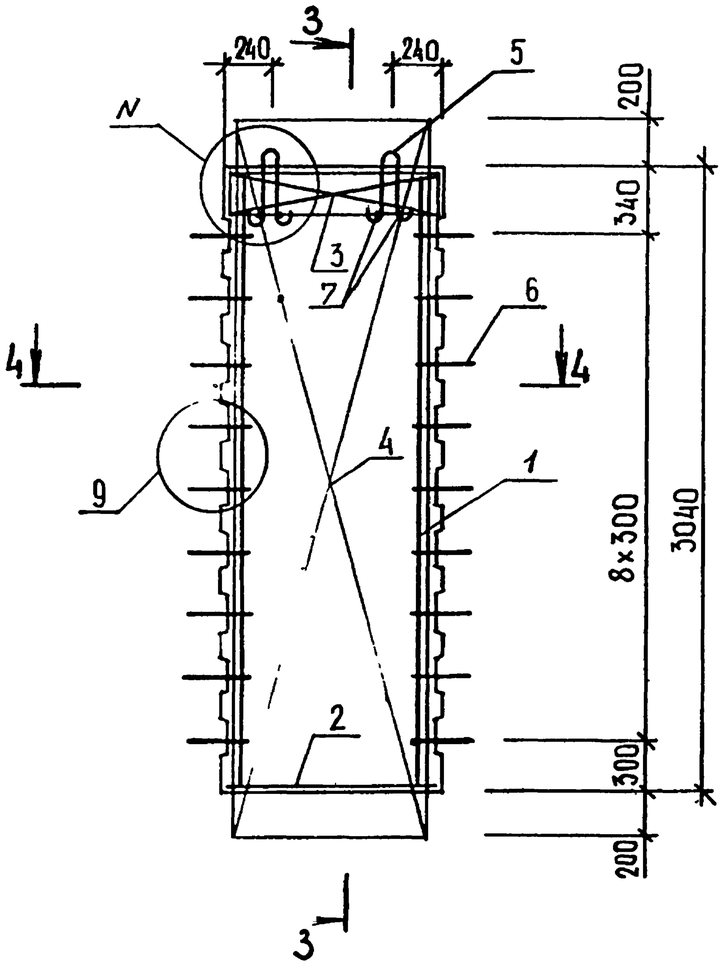

3-3

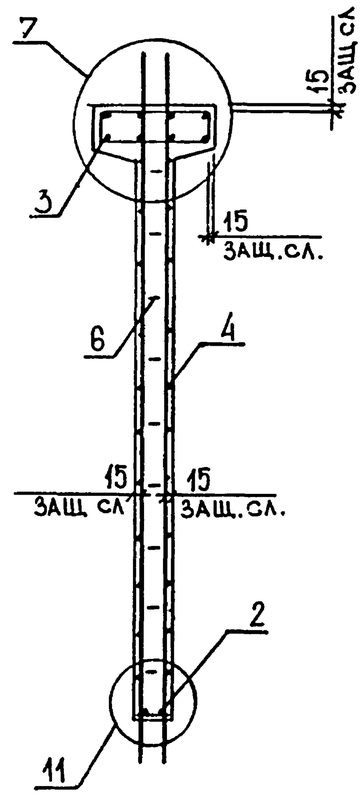

3-3
РИС. 4

Остальное см. рис 3

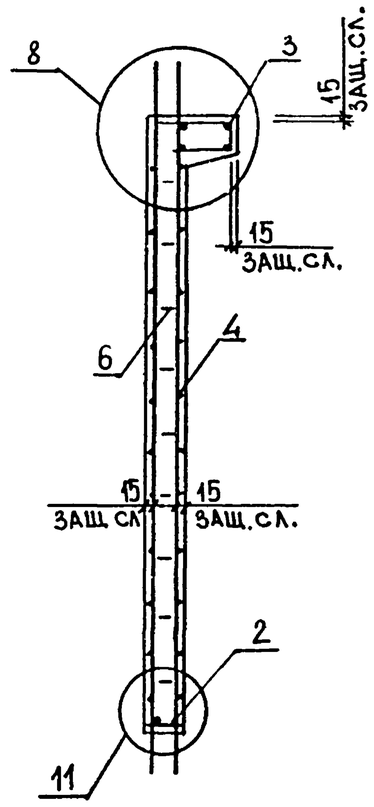

4-4

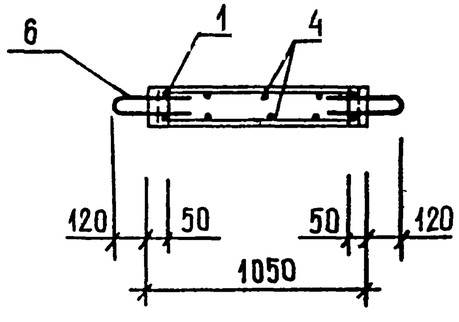

ФОРМАТ	ЗОНА	ПОЗ	ОБОЗНАЧЕНИЕ	НАИМЕНОВАНИЕ	КОЛ	ПРИМЕЧАНИЕ
				ДОКУМЕНТАЦИЯ		
А3			1.020.1-3ПВ.4-1 15СБ	СБОРОЧНЫЙ ЧЕРТЕЖ		
А3			1.020.1-3ПВ.4-1 00Д1	УЗЛЫ		
А3			1.020.1-3ПВ.4-1 00РС	ВЕДОМОСТЬ РАСХОДА СТАЛИ НА ЭЛЕМЕНТ		
А4			1.020.1-3ПВ.4-1 00ТО	ТЕХНИЧЕСКОЕ ОПИСАНИЕ		
				СБОРОЧНЫЕ ЕДИНИЦЫ		
				КАРКАС ПЛОСКИЙ		
А4		1	1.020.1-3ПВ.4-2 03-02	КР9	4	
А4		2	1.020.1-3ПВ.4-2 01-02	КР3	1	
А4		4	1.020.1-3ПВ.4-2 10-02	СЕТКА С14	2	
				ДЕТАЛИ		
				ПЕТЛЯ СТРОПОВОЧНАЯ		
А4		5	1.020.1-3ПВ.4-2 26-04	ПСВ5	2	
А4		6	1.020.1-3ПВ.4-2 27	СТЕРЖЕНЬ ГНУТЫЙ АН1 СТ. ОТД. ГОСТ 5781-82*	18	
ВЧ		7	6.013.130	Ф6 А-III L=130	4	0.03КГ
			ПЕРЕМЕННЫЕ ДАННЫЕ	ДЛЯ ИСПОЛНЕНИЙ.		
				1.020.1-3ПВ.4-1 15 2Д 26.30-ПВ		
				СБОРОЧНЫЕ ЕДИНИЦЫ		
А4		3	1.020.1-3ПВ.4-2 18-02	СЕТКА С33	2	
				МАТЕРИАЛЫ		
А4		8		БЕТОН ТЯЖЕЛЫЙ М300		1.32М3
				1.020.1-3ПВ.4-1 15-01 1Д 26.30-ПВ		
				СБОРОЧНЫЕ ЕДИНИЦЫ		
А4		3	1.020.1-3ПВ.4-2 20-02	СЕТКА С39	1	
				МАТЕРИАЛЫ		
А4		8		БЕТОН ТЯЖЕЛЫЙ М300		1.20М3

1.020.1-3ПВ.4-1 15

НАЧ ОТД	ШЕВЧЕНКО	
Н КОНТР	РЕБРОВ	
ГЛ СПЕЦ	НИЧИПОРЕНКО	
ПРОВЕРИЛ	СКОРОБОГАТ	
РАЗРАБ	ГИЧЧУК	

ДИАФРАГМА ЖЕСТКОСТИ 2Д 26.30-ПВ, 1Д 26.30-ПВ

СТАДИЯ	ЛИСТ	ЛИСТОВ
Р		1

ГОСГРАЖДАНСТРОЙ КиевЗНИИЭП

ЭПВЦ Киев ЗНИИЭП ОПЕРАТОР ТЛП КОРТ

ВЗАМ ИНВ № | ПОДПИСЬ И ДАТА | ИНВ № ПОДЛ

ФОРМАТ	ЗОНА	ПОЗ	ОБОЗНАЧЕНИЕ	НАИМЕНОВАНИЕ	КОЛ	ПРИМЕЧАНИЕ

ФОРМАТ А4

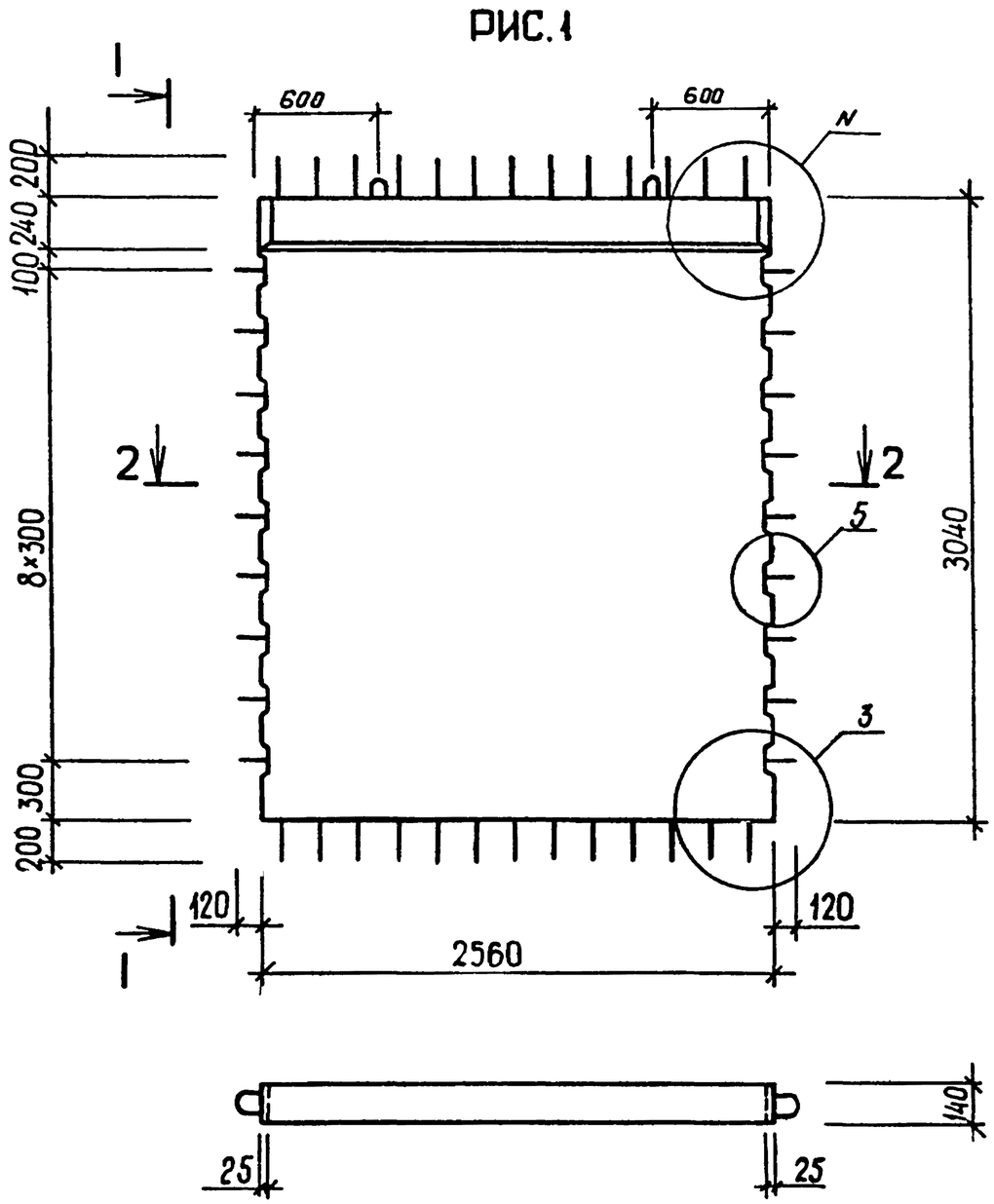

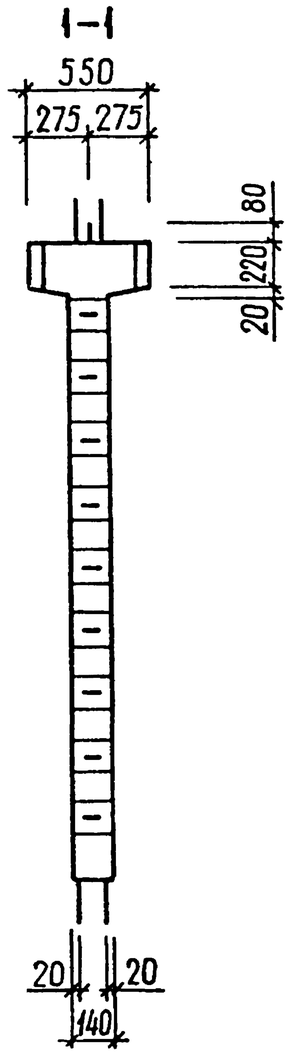

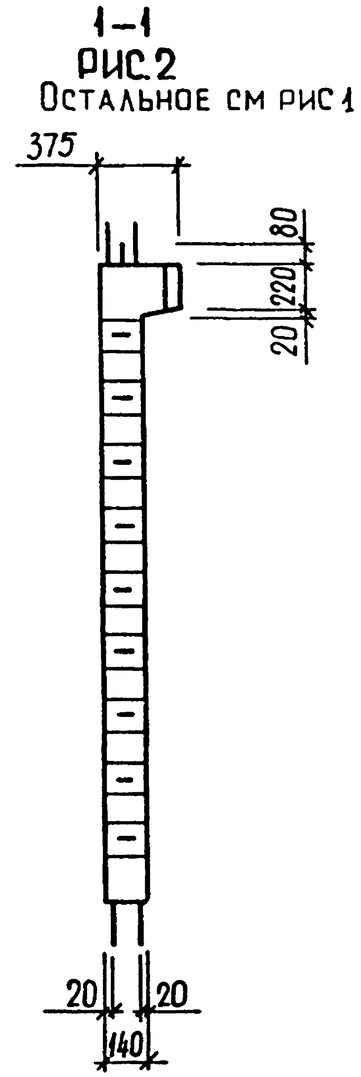

ОБОЗНАЧЕНИЕ	МАРКА	РИС	N	МАССА, Т
I.020.I-3ПВ.4-I I5	2Д 26.30-ПВ	I,3	I,I5	3,38
-0I	ID 26.30-ПВ	2,4	2,I7	3,07

53
915-1/1

НАЧОТД	ШЕВЧЕНКО		
Н КОНТР	РЕБРОВ		
ГЛ СПЕЦ	ЦИЧИПОРЕНКО		
ПРОВЕРИЛ	СКОРОБОГАТ		
РАЗРАБ	ГОЕСЬКИЙ		

1.020.1-3ПВ.4-1 15СБ

ДИАФРАГМА ЖЕСТКОСТИ
2Д 26.30-ПВ,
ID 26.30-ПВ
СБОРОЧНЫЙ ЧЕРТЕЖ

СТАДИЯ	МАССА	МАСШТАБ
Р	СМ ТАБЛ	
ЛИСТ 1	ЛИСТОВ 2	

ГОСГРАЖДАНСТРОЙ
КиевЗНИИЭП

ФОРМАТ А3

ТЛП КОРТ
Киев ЗНИИЭП

РИС.3

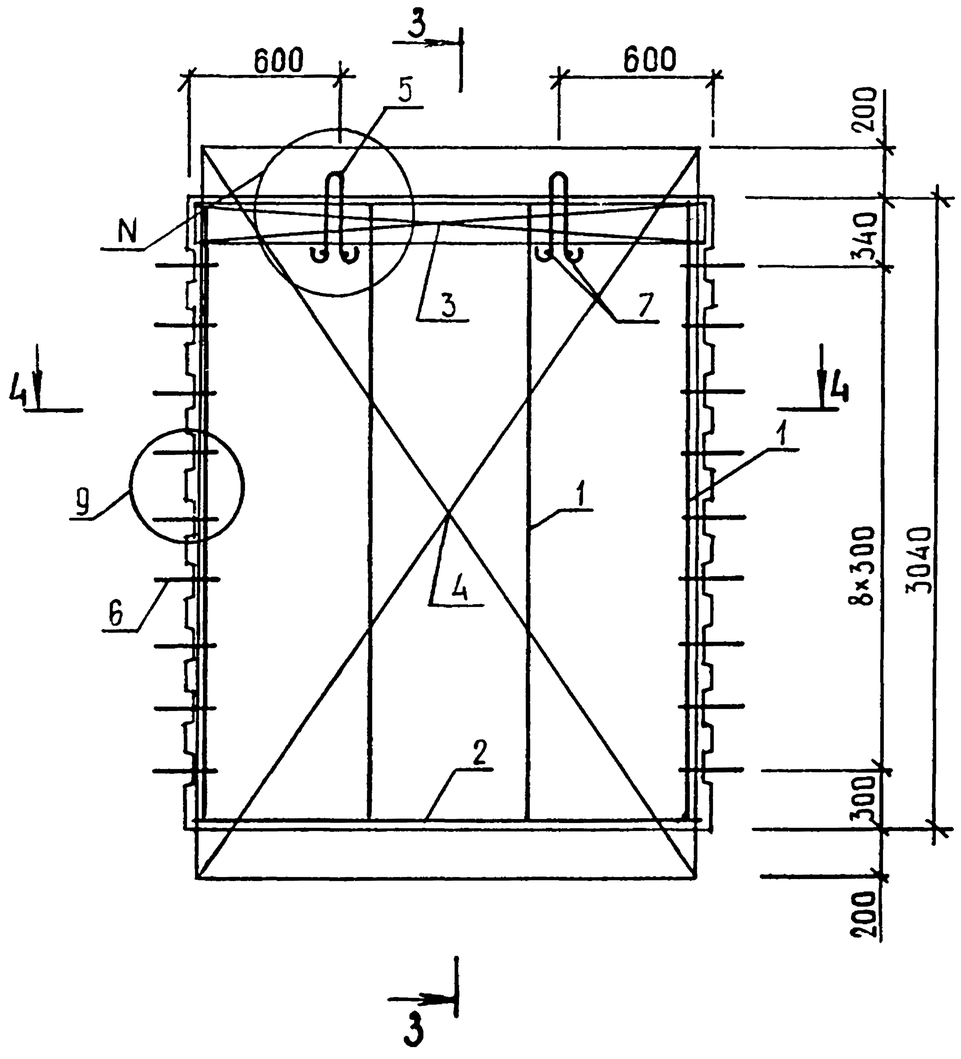

3-3

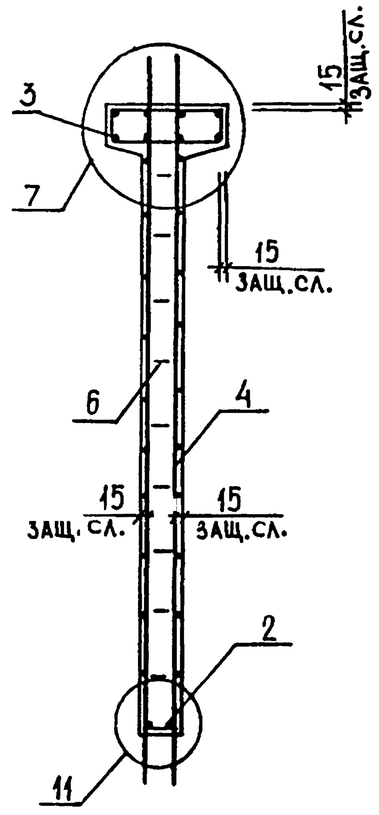

3-3

РИС.4

Остальное см рис.3

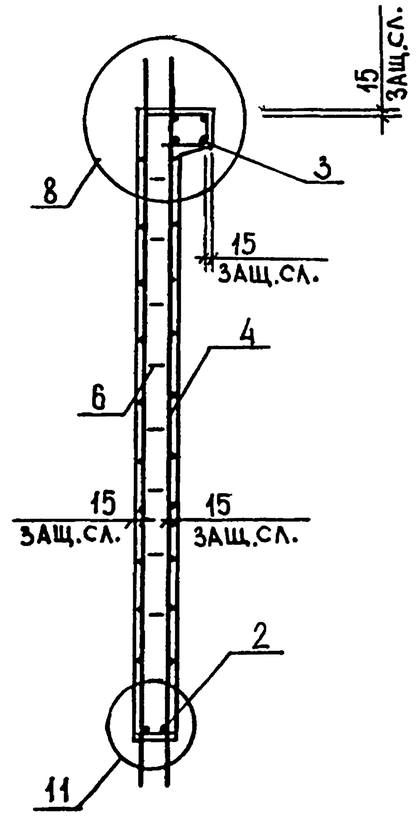

4-4

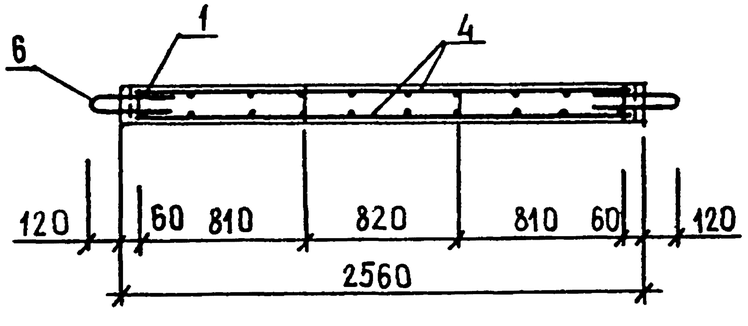

ФОРМАТ А3

ФОРМАТ	ЗОНА	ПОЗ	ОБОЗНАЧЕНИЕ	НАИМЕНОВАНИЕ	КОЛ	ПРИМЕЧАНИЕ
				ДОКУМЕНТАЦИЯ		
А3			1.020.1-3ПВ.4-1 16СБ	СБОРОЧНЫЙ ЧЕРТЕЖ		
А3			1.020.1-3ПВ.4-1 00Д1	УЗЛЫ		
А3			1.020.1-3ПВ.4-1 00РС	ВЕДОМОСТЬ РАСХОДА СТАЛИ НА ЭЛЕМЕНТ		
А4			1.020.1-3ПВ.4-1 00ТО	ТЕХНИЧЕСКОЕ ОПИСАНИЕ		
				СБОРОЧНЫЕ ЕДИНИЦЫ		
				КАРКАС ПЛОСКИЙ		
А4		1	1.020.1-3ПВ.4-2 03-02	КР9	4	
А4		2	1.020.1-3ПВ.4-2 02	КР4	1	
А4		4	1.020.1-3ПВ.4-2 11	СЕТКА С15	2	
				ДЕТАЛИ		
				ПЕТЛЯ СТРОПОВОЧНАЯ		
А4		5	1.020.1-3ПВ.4-2 26-04	ПСВ5	2	
А4		6	1.020.1-3ПВ.4-2 27	СТЕРЖЕНЬ ГНУТЫЙ АН1 СТ. ОТД. ГОСТ 5781-82*	18	
ВЧ		7	6.013.130	Ф6 А-III L=130	4	0.03КГ
			ПЕРЕМЕННЫЕ ДАННЫЕ	ДЛЯ ИСПОЛНЕНИЙ:		
				1.020.1-3ПВ.4-1 16 2Д 29.30-ПВ		
				СБОРОЧНЫЕ ЕДИНИЦЫ		
А4		3	1.020.1-3ПВ.4-2 19	СЕТКА С34	2	
				МАТЕРИАЛЫ		
А4		8		БЕТОН ТЯЖЕЛЫЙ М300		1.47М3
				1.020.1-3ПВ.4-1 16-01 1Д 29.30-ПВ		
				СБОРОЧНЫЕ ЕДИНИЦЫ		
А4		3	1.020.1-3ПВ.4-2 21	СЕТКА С40	1	
				МАТЕРИАЛЫ		
А4		8		БЕТОН ТЯЖЕЛЫЙ М300		1.34М3

1.020.1-3ПВ.4-1 16

НАЧ ОТД	ШЕВЧЕНКО	
Н КОНТР	РЕБРОВ	
ГЛ СПЕЦ	НИЧИПОРЕНКО	
ПРОВЕРИЛ	СКОРОБОГАТ	
РАЗРАБ	ПИ	

ДИАФРАГМА ЖЕСТКОСТИ 2Д 29.30-ПВ, 1Д 29.30-ПВ

СТАДИЯ	ЛИСТ	ЛИСТОВ
Р		1

ГОСГРАЖДАНСТРОЙ КиевЗНИИЭП

ФОРМАТ А4

КиевЗНИИЭП | 1111 КОРТ

ЭПВЦ Киев ЗНИИЭП | ОПЕРАТОР ТЛП КОРТ

ФОРМАТ	ЗОНА	ПОЗ	ОБОЗНАЧЕНИЕ	НАИМЕНОВАНИЕ	КОЛ	ПРИМЕЧАНИЕ

ВЗАМ ИНВ № | ПОДПИСЬ И ДАТА | ИНВ № ПОДЛ

55

ЛИСТ

ФОРМАТ А4

РИС. 1

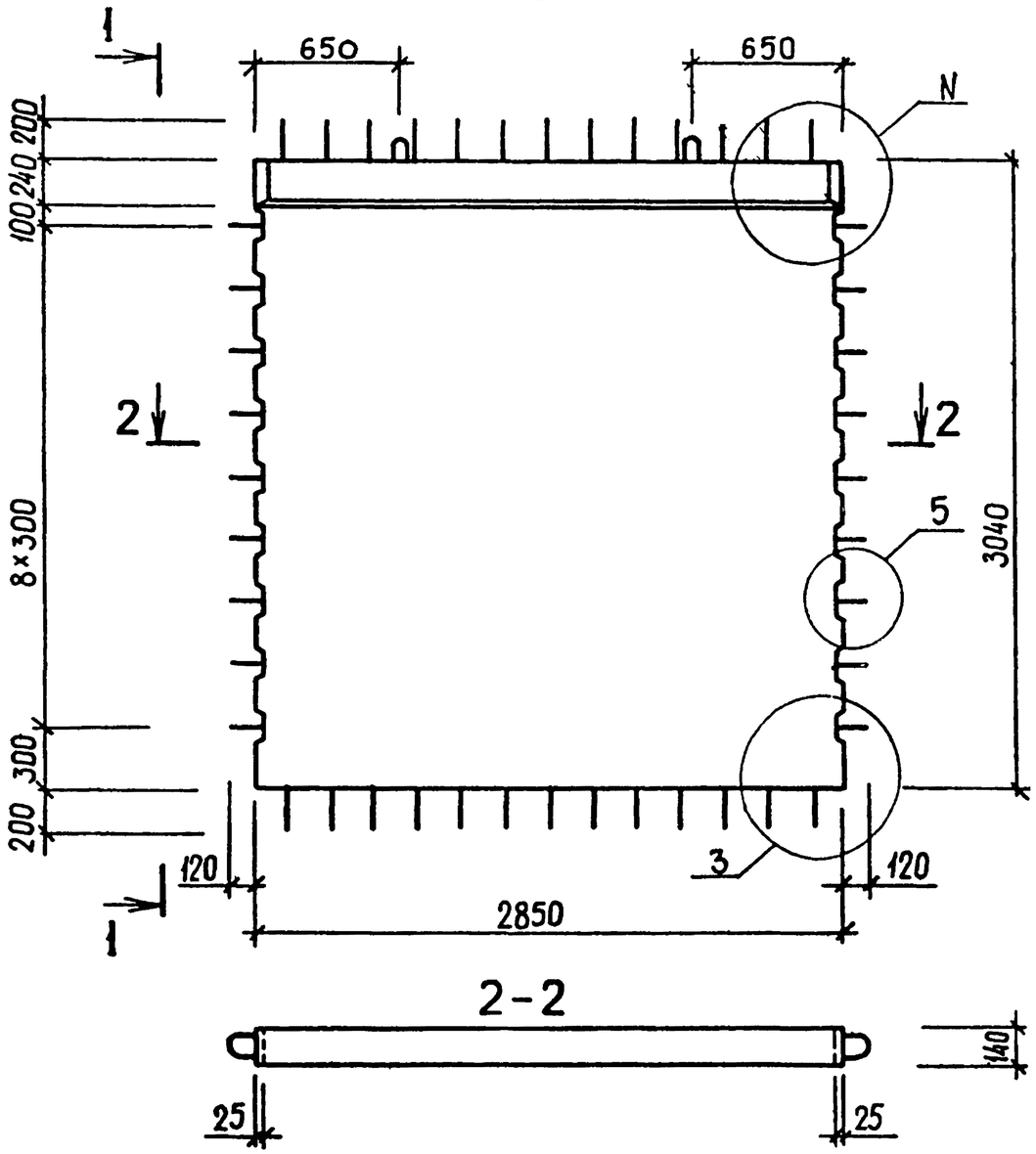

1-1

РИС.2

Остальное см. рис 1

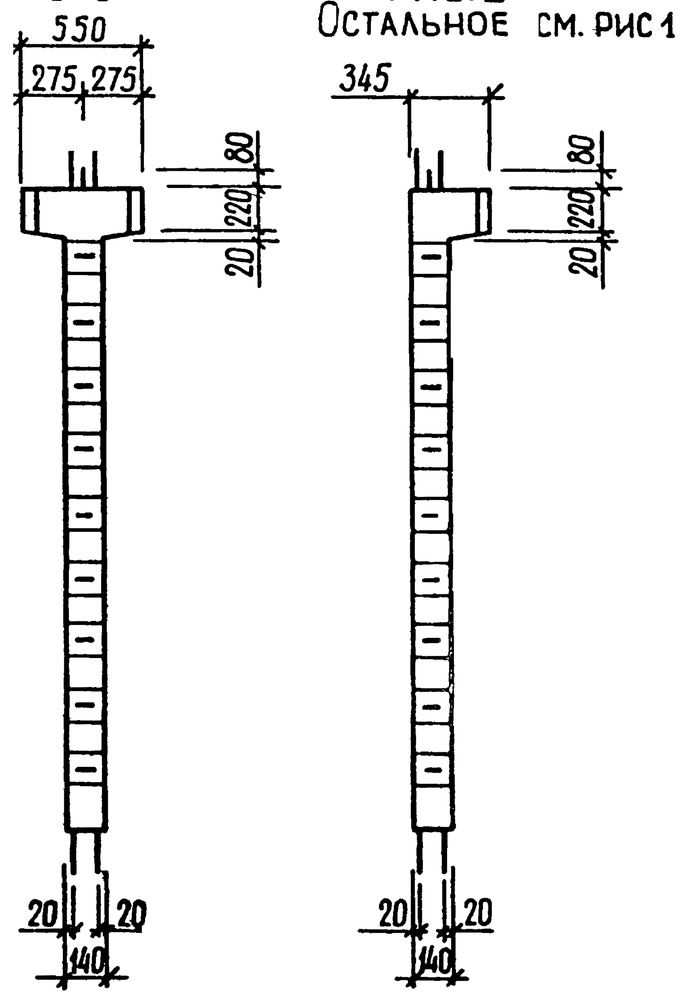

ОБОЗНАЧЕНИЕ	МАРКА	РИС.	N	МАССА, Т
I.020.I-3ПВ.4-I I6	2Д 29.30-ПВ	I,3	I,I5	3,76
-0I	ID 29.30-ПВ	2.4	2,I7	3,42

56
915-1/1

НАЧОТД	ШЕВЧЕНКО			1.020.1-3ПВ.4-1 16Сб
Н КОНТР	РЕБРОВ			ДИАФРАГМА ЖЕСТКОСТИ 2Д 29.30-ПВ, ID 29.30-ПВ СБОРОЧНЫЙ ЧЕРТЕЖ
ГЛ СПЕЦ	ЖИЧИПОРЕНКО			
ПРОВЕРИЛ	СКОРОБОГАТ			
РАЗРАБ	ГОРЕЛЬКИЙ			

СТАДИЯ	МАССА	МАСШТАБ
Р	СМ ТАБЛ	
ЛИСТ 1	ЛИСТОВ 2	

ГОСГРАЖДАНСТРОЙ
КиевЗНИИЭП

ФОРМАТ А3

РИС. 3

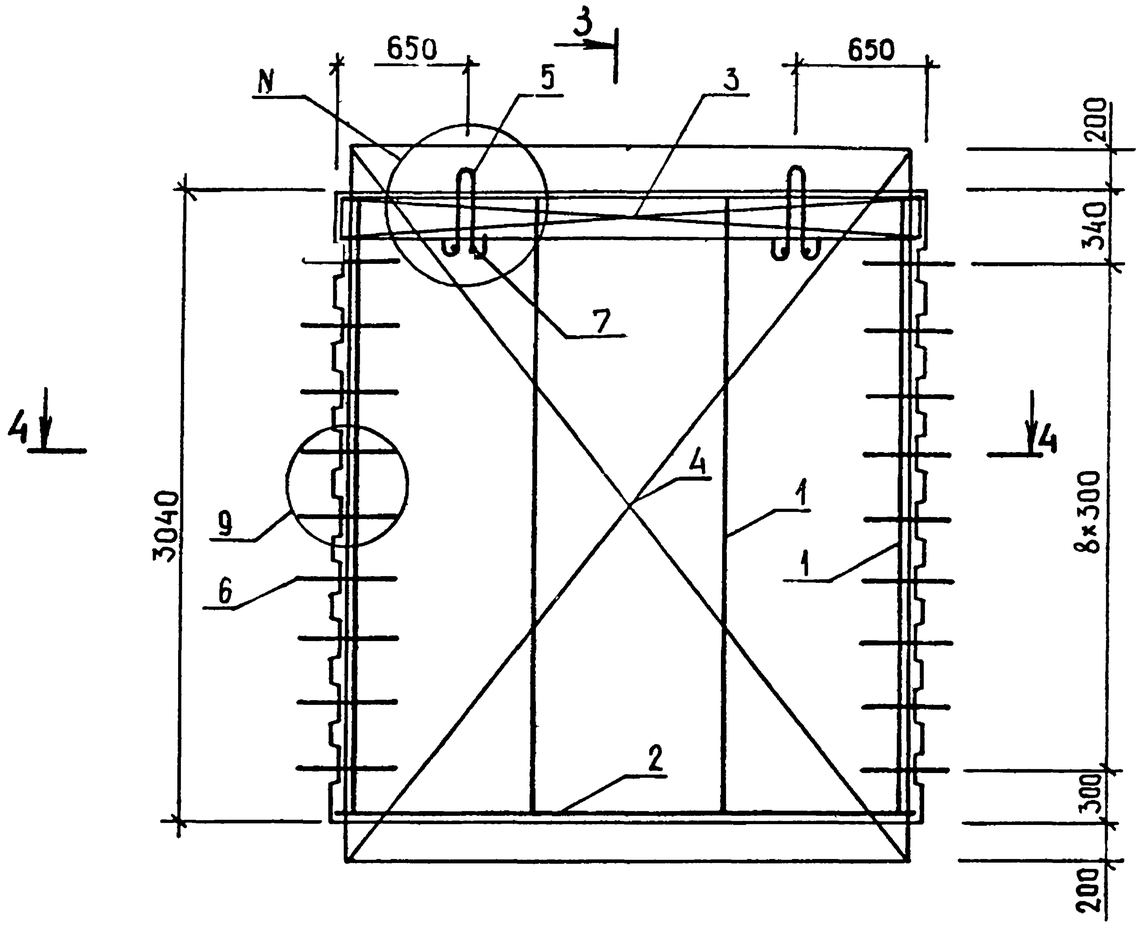

3-3

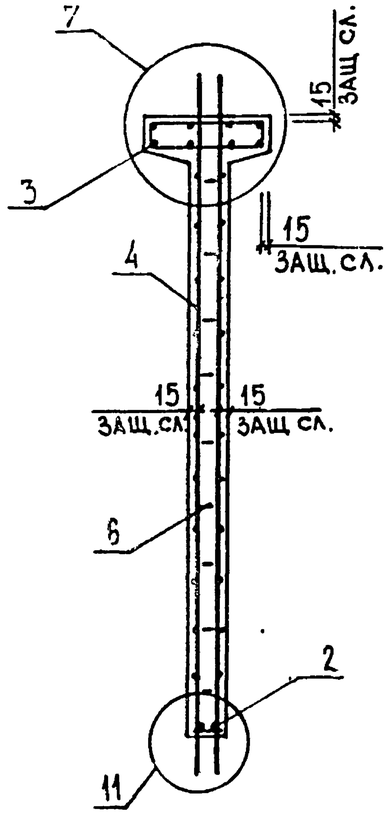

3-3

РИС. 4

Остальное см. РИС.3

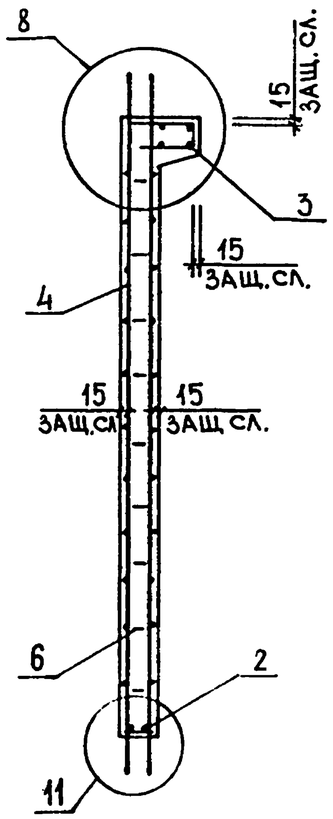

4-4

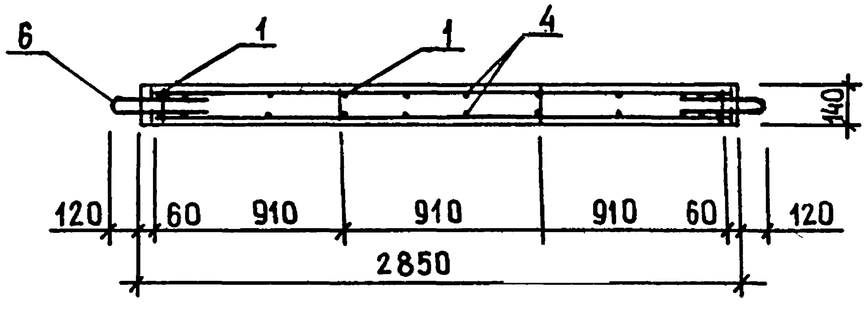

ФОРМАТ	ЗОНА	ПОЗ	ОБОЗНАЧЕНИЕ	НАИМЕНОВАНИЕ	КОЛ	ПРИМЕЧАНИЕ
				ДОКУМЕНТАЦИЯ		
А3			1.020.1-3ПВ.4-1 17СБ	СБОРОЧНЫЙ ЧЕРТЕЖ		
А3			1.020.1-3ПВ.4-1 ООД1	УЗЛЫ		
А3			1.020.1-3ПВ.4-1 ООРС	ВЕДОМОСТЬ РАСХОДА СТАЛИ НА ЭЛЕМЕНТ		
А4			1.020.1-3ПВ.4-1 ООТО	ТЕХНИЧЕСКОЕ ОПИСАНИЕ		
				СБОРОЧНЫЕ ЕДИНИЦЫ		
				КАРКАС ПЛОСКИЙ		
А4		1	1.020.1-3ПВ.4-2 03-02	КР9	7	
А4		2	1.020.1-3ПВ.4-2 02-02	КР6	1	
А4		4	1.020.1-3ПВ.4-2 11-02	СЕТКА С17	2	
				ДЕТАЛИ		
				ПЕТЛЯ СТРОПОВОЧНАЯ		
А4		5	1.020.1-3ПВ.4-2 26-07	ПСВ8	2	
А4		6	1.020.1-3ПВ.4-2 27	СТЕРЖЕНЬ ГНУТЫЙ АН1 СТ. ОТД. ГОСТ 5781-82*	18	
ВЧ		7	6.013.130	Ф6 А-III L=130	4	0.03КГ
			ПЕРЕМЕННЫЕ ДАННЫЕ	ДЛЯ ИСПОЛНЕНИЙ:		
				1.020.1-3ПВ.4-1 17 2Д 56.30-ПВ		
				СБОРОЧНЫЕ ЕДИНИЦЫ		
А4		3	1.020.1-3ПВ.4-2 19-02	СЕТКА С36	2	
				МАТЕРИАЛЫ		
А4		8		БЕТОН ТЯЖЕЛЫЙ М300		2.88М3
				1.020.1-3ПВ.4-1 17-01 1Д 56.30-ПВ		
				СБОРОЧНЫЕ ЕДИНИЦЫ		
А4		3	1.020.1-3ПВ.4-2 21-02	СЕТКА С42	1	
				МАТЕРИАЛЫ		
А4		8		БЕТОН ТЯЖЕЛЫЙ М300		2.62М3

1.020.1-3ПВ.4-1 17

НАЧ ОТД	ШЕВЧЕНКО	
Н КОНТР.	РЕБРОВ	
ГЛ СПЕЦ	ЧИЧИПОРЕНКО	
ПРОВЕРИЛ	СКОРОБОГАТ	
РАЗРАБ	ЛИНЧУК	

ДИАФРАГМА ЖЕСТКОСТИ
2Д 56.30-ПВ,
1Д 56.30-ПВ

СТАДИЯ	ЛИСТ	ЛИСТОВ
Р		1

ГОСГРАЖДАНСТРОЙ
КиевЗНИИЭП

ФОРМАТ А4

ЭПВЦ Киев ЗНИИЭП
ОПЕРАТОР ТЛП КОРТ

ФОРМАТ	ЗОНА	ПОЗ	ОБОЗНАЧЕНИЕ	НАИМЕНОВАНИЕ	КОЛ	ПРИМЕЧАНИЕ

ВЗАМ ИНВ № | ПОДПИСЬ И ДАТА | ИНВ № ПОДЛ

58
9154/1

ЛИСТ

ФОРМАТ А4

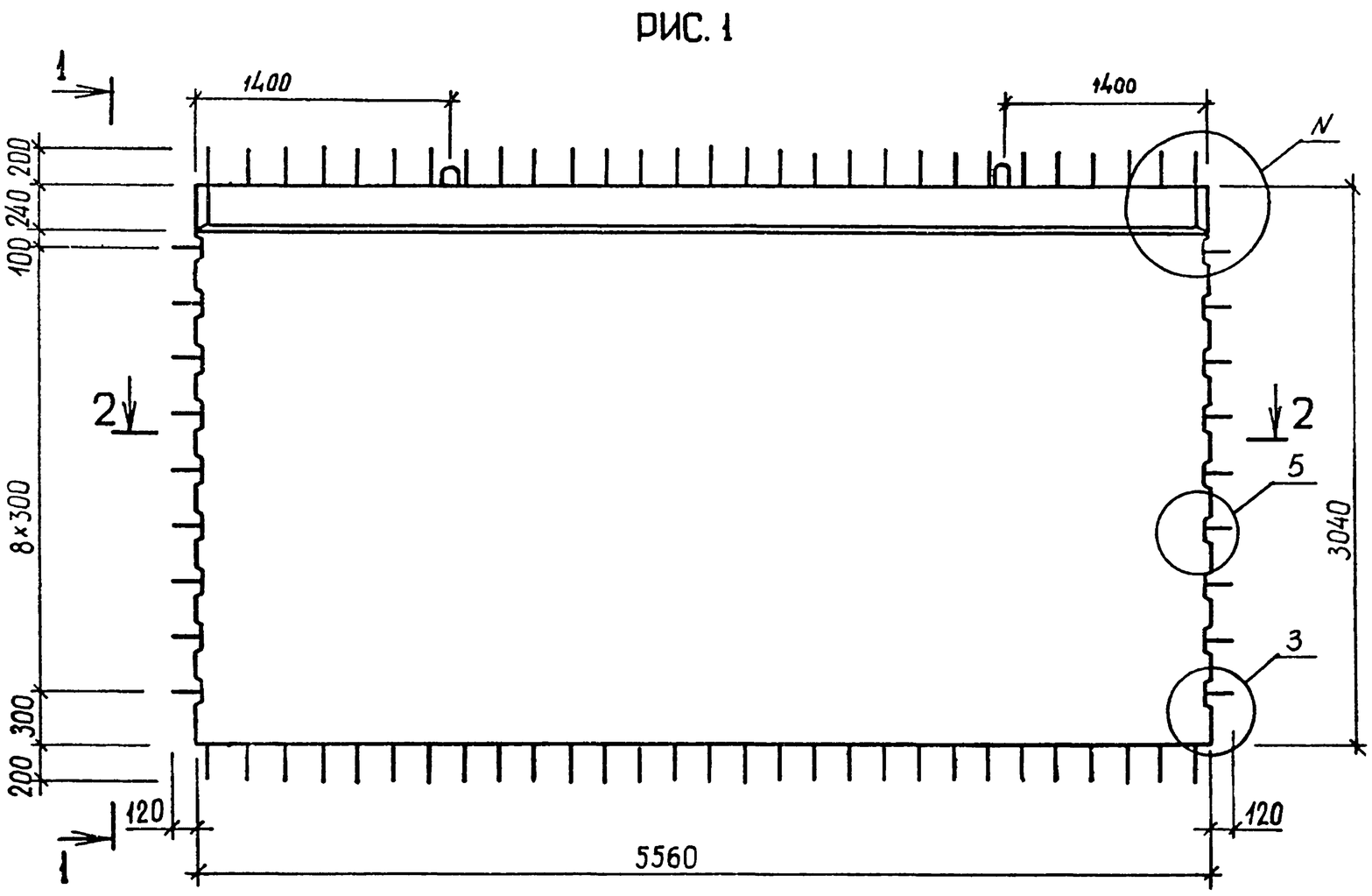

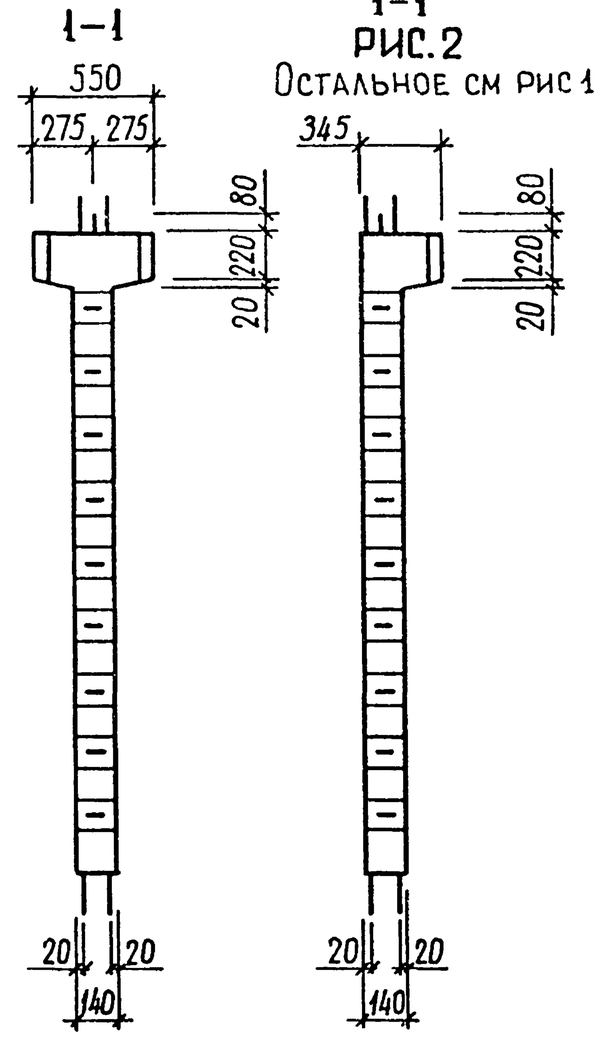

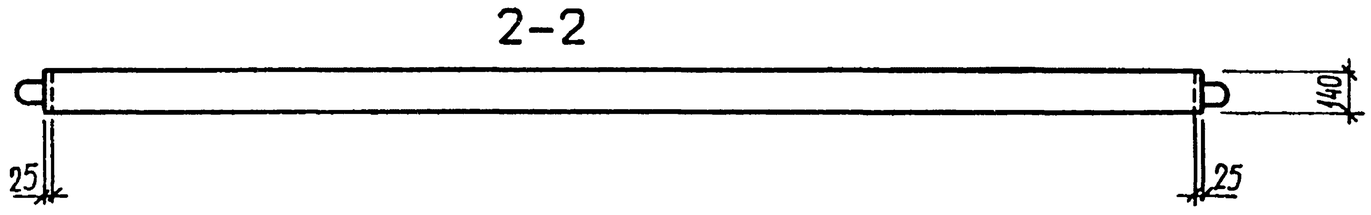

ОБОЗНАЧЕНИЕ	МАРКА	РИС.	N	МАССА, Т
I.020.I-3ПВ.4-I I7	2Д 56.30-ПВ	I,3	I,I5	7,34
-0I	IД 56.30-ПВ	2,4	2,I7	6,67

НАЧ ОТД	ШЕВЧЕНКО	
Н КОНТР	РЕБРОВ	
ГЛ СПЕЦ	ЦИЧИПОРЕНКО	
ПРОВЕРИЛ	СКОРОБОГАТ	
РАЗРАБ.	ГРЕСЬКИВ	

1.020.1-3ПВ.4-1 17СБ

ДИАФРАГМА ЖЕСТКОСТИ
2Д 56.30-ПВ,
IД 56.30-ПВ
СБОРОЧНЫЙ ЧЕРТЕЖ

СТАДИЯ	МАССА	МАСШТАБ
Р	СМ ТАБЛ	
ЛИСТ 1	ЛИСТОВ 2	

ГОСГРАЖДАНСТРОЙ
КиевЗНИИЭП

Киев ЗНИИЭП

ФОРМАТ А3

ЭПРЦ КиевЗНИИЭП | ТПП КОРТ

РИС. 3

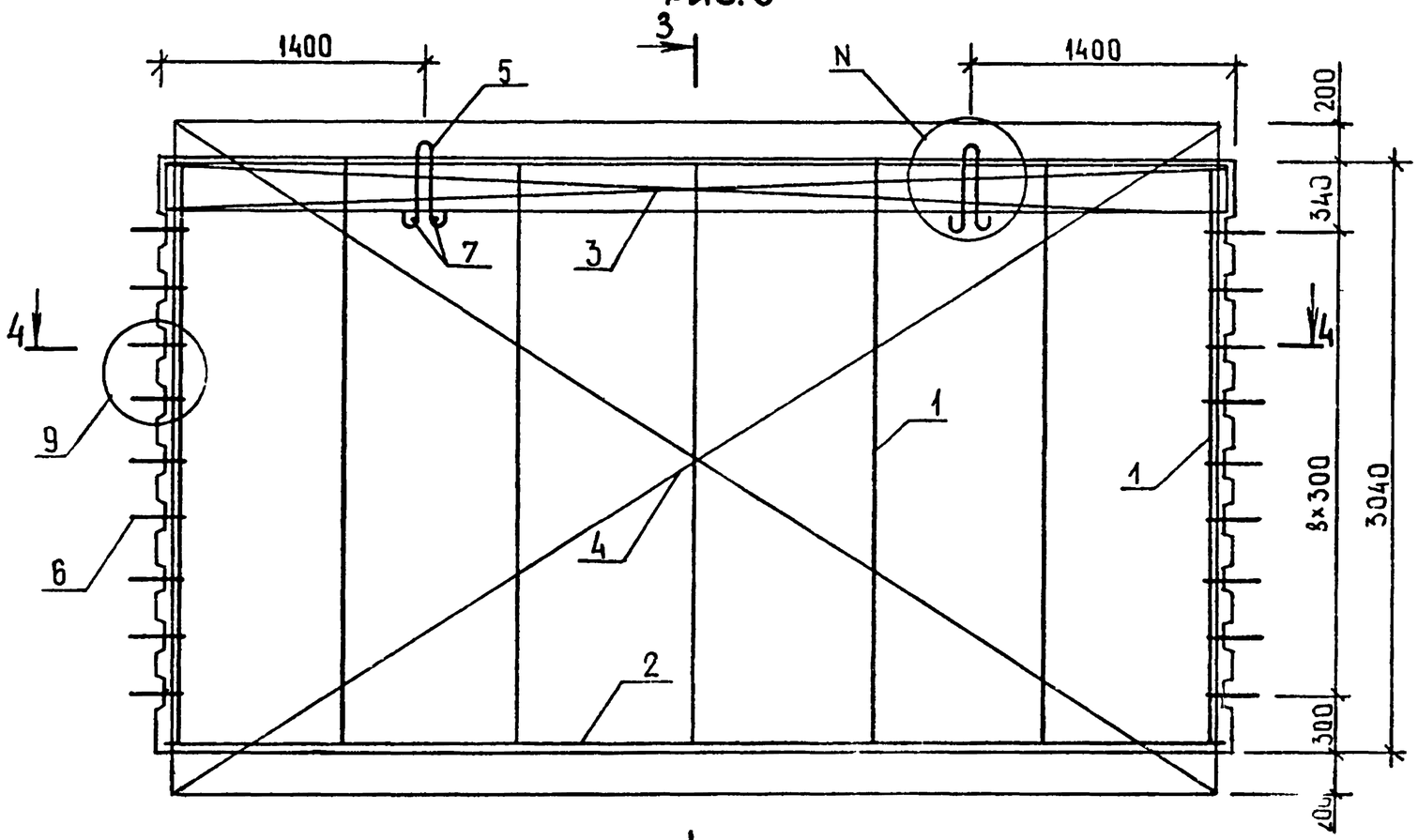

3-3
РИС. 4
ОСТАЛЬНОЕ СМ. РИС. 3

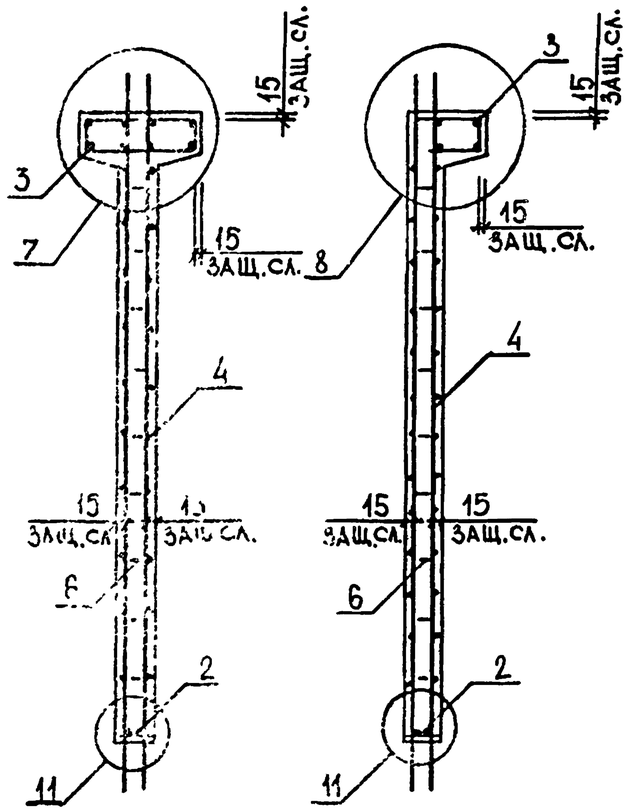

4-4

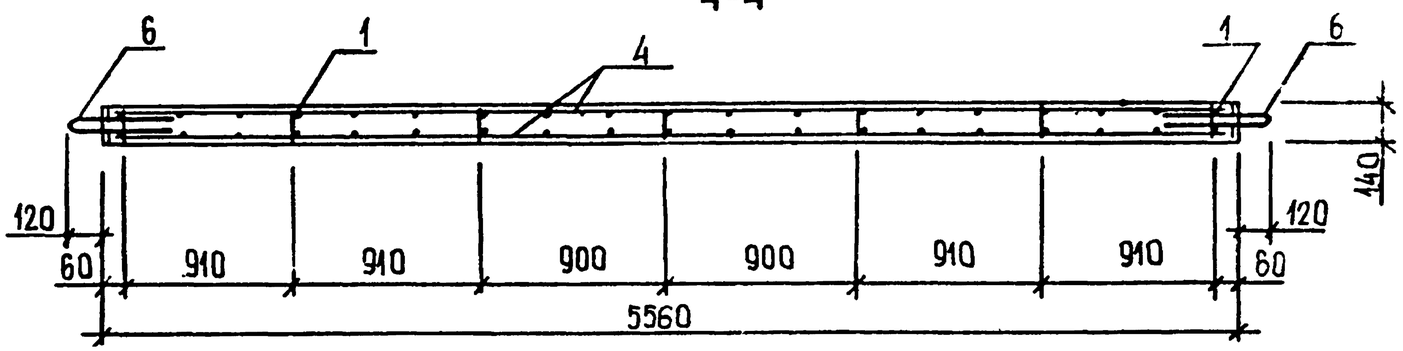

60
9154/1

1.020.1-3ПВ.4-1 17СБ	Лист 2

ФОРМАТ	ЗОНА	ПОЗ	ОБОЗНАЧЕНИЕ	НАИМЕНОВАНИЕ	КОЛ	ПРИМЕЧАНИЕ
				ДОКУМЕНТАЦИЯ		
А3			1.020.1-3ПВ.4-1 18СВ	СБОРОЧНЫЙ ЧЕРТЕЖ		
А3			1.020.1-3ПВ.4-1 ООД1	УЗЛЫ		
А3			1.020.1-3ПВ.4-1 ООРС	ВЕДОМОСТЬ РАСХОДА СТАЛИ НА ЭЛЕМЕНТ		
А4			1.020.1-3ПВ.4-1 ООТО	ТЕХНИЧЕСКОЕ ОПИСАНИЕ		
				СБОРОЧНЫЕ ЕДИНИЦЫ		
				КАРКАС ПЛОСКИЙ		
А4		1	1.020.1-3ПВ.4-2 03-02	КР9	2	
А4		2	1.020.1-3ПВ.4-2 05-01	КР13	2	
А4		3	1.020.1-3ПВ.4-2 01-02	КР3	1	
				СЕТКА		
А4		5	1.020.1-3ПВ.4-2 16-02	С28	4	
А4		6	1.020.1-3ПВ.4-2 23	С45	2	
				ДЕТАЛИ		
				СТЕРЖЕНЬ ГНУТЫЙ		
А4		8	1.020.1-3ПВ.4-2 27	АН1	18	
А4		9	1.020.1-3ПВ.4-2 29	СГ	6	
				СТ. ОТД. ГОСТ 5781-82*		
ВЧ		10	6.013.130	Ф6 А-III L=130	20	0.03КГ
ВЧ		11	25.013.3000	Ф25 А-III L=3000	4	11.6КГ
				ПРОБКА ДЕРЕВЯННАЯ		
ВЧ		12	25.100.120.120	25Х100 L=120	8	
				МАТЕРИАЛЫ		
				ПИЛОМАТЕРИАЛ		.003М3
			ПЕРЕМЕННЫЕ ДАННЫЕ	ДЛЯ ИСПОЛНЕНИЙ:		
				1.020.1-3ПВ.4-1 18 2ДП 26.30-ПВ		
				СБОРОЧНЫЕ ЕДИНИЦЫ		
А4		4	1.020.1-3ПВ.4-2 18-02	СЕТКА С33	2	
				ДЕТАЛИ		
А4		7	1.020.1-3ПВ.4-2 26-03	ПЕТЛЯ СТРОПОВОЧНАЯ ПСВ4	2	

НАЧ ОТД	ШЕВЧЕНКО		
Н КОНТР	РЕБРОВ		
ГЛ СПЕЦ	ЦИЧИПОРЕНКО		
ПРОВЕРИЛ	СКОРОБОГАТ		
РАЗРАБ	ПИНЧУК		

1.020.1-3ПВ.4-1 18

ДИАФРАГМА ЖЕСТКОСТИ 2ДП 26.30-ПВ, 1ДП 26.30-ПВ

СТАДИЯ	ЛИСТ	ЛИСТОВ
Р	1	2

ГОСГРАЖДАНСТРОЙ КиевЗНИИЭП

ФОРМАТ А4

ФЕДЬКО

ОПЕРАТОР ТЛП КОРТ

ЭПВЦ Киев ЗНИИЭП

ФОРМАТ	ЗОНА	ПОЗ	ОБОЗНАЧЕНИЕ	НАИМЕНОВАНИЕ	КОЛ	ПРИМЕЧАНИЕ
				МАТЕРИАЛЫ		
ВЧ		13		БЕТОН ТЯЖЕЛЫЙ М300		0.92М3
				1.020.1-3ПВ.4-1 18-01 1ДП 26.30-ПВ		
				СБОРОЧНЫЕ ЕДИНИЦЫ		
А4		4	1.020.1-3ПВ.4-2 20-02	СЕТКА С39	1	
				ДЕТАЛИ		
А4		7	1.020.1-3ПВ.4-2 26-02	ПЕТЛЯ СТРОПОВОЧНАЯ ПСВ3	2	
				МАТЕРИАЛЫ		
ВЧ		13		БЕТОН ТЯЖЕЛЫЙ М300		0.80М3

ВЗАМ ИНВ № | ПОДПИСЬ И ДАТА | ИНВ № ПОДЛ

61

915-1,1

1.020.1-3ПВ.4-1 18

ЛИСТ 2

ФОРМАТ А4

Киев ЗНИИЭП | ТЛП КОРТ

РИС. 1

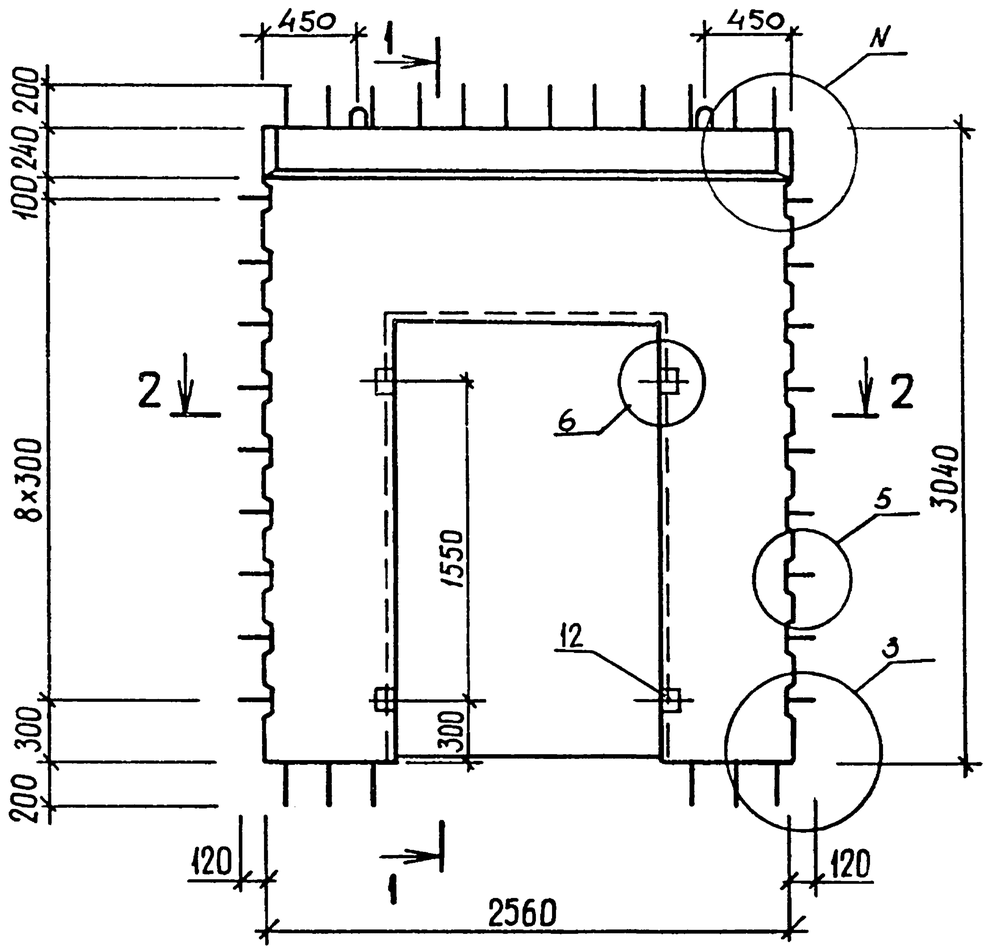

1-1

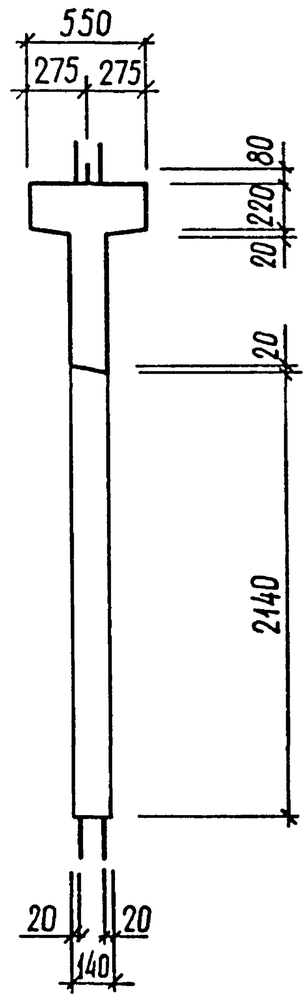

1-1

РИС.2

Остальное см рис1

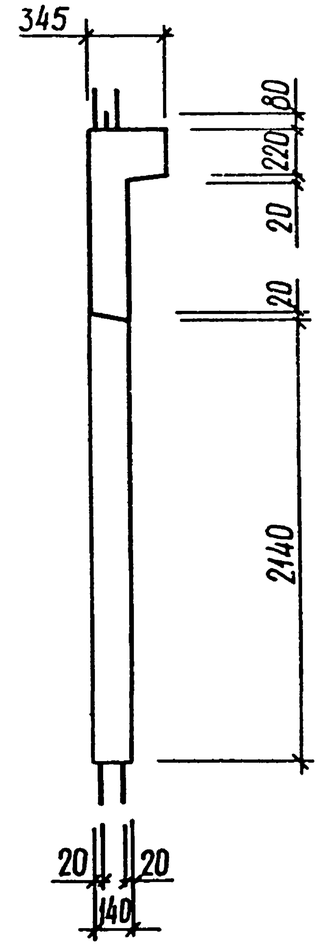

2-2

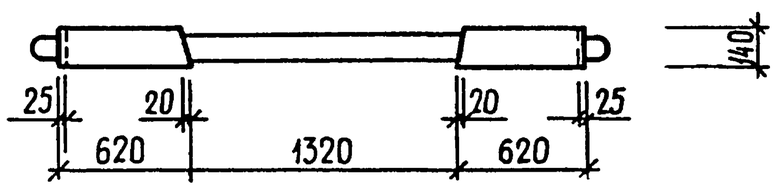

ОБОЗНАЧЕНИЕ	МАРКА	РИС.	N	МАССА, Т
I.020.I-3ПВ.4-I I8	2ДП 26.30-ПВ	I,3	I,I6	2,45
-0I	IДП 26.30-ПВ	2,4	2,I8	2,I4

62
9154/1

НАЧ ОТД	ШЕВЧЕНКО	
Н КОНТР	РЕБРОВ	
ГЛ СПЕЦ	НИЧИПОРЕНКО	
ПРОВЕРИЛ	СКОРОБОГАТ	
РАЗРАБ	ГРЕСЬКИВ	

1.020.1-3ПВ.4-1 18СБ

ДИАФРАГМА ЖЕСТКОСТИ
2ДП 26.30-ПВ,
IДП 26.30-ПВ
СБОРОЧНЫЙ ЧЕРТЕЖ

СТАДИЯ	МАССА	МАСШТАБ
Р	СМ ТАБЛ	
ЛИСТ 1	ЛИСТОВ 2	

ГОСГРАЖДАНСТРОЙ
КиевЗНИИЭП

ФОРМАТ А3

РИС. 3

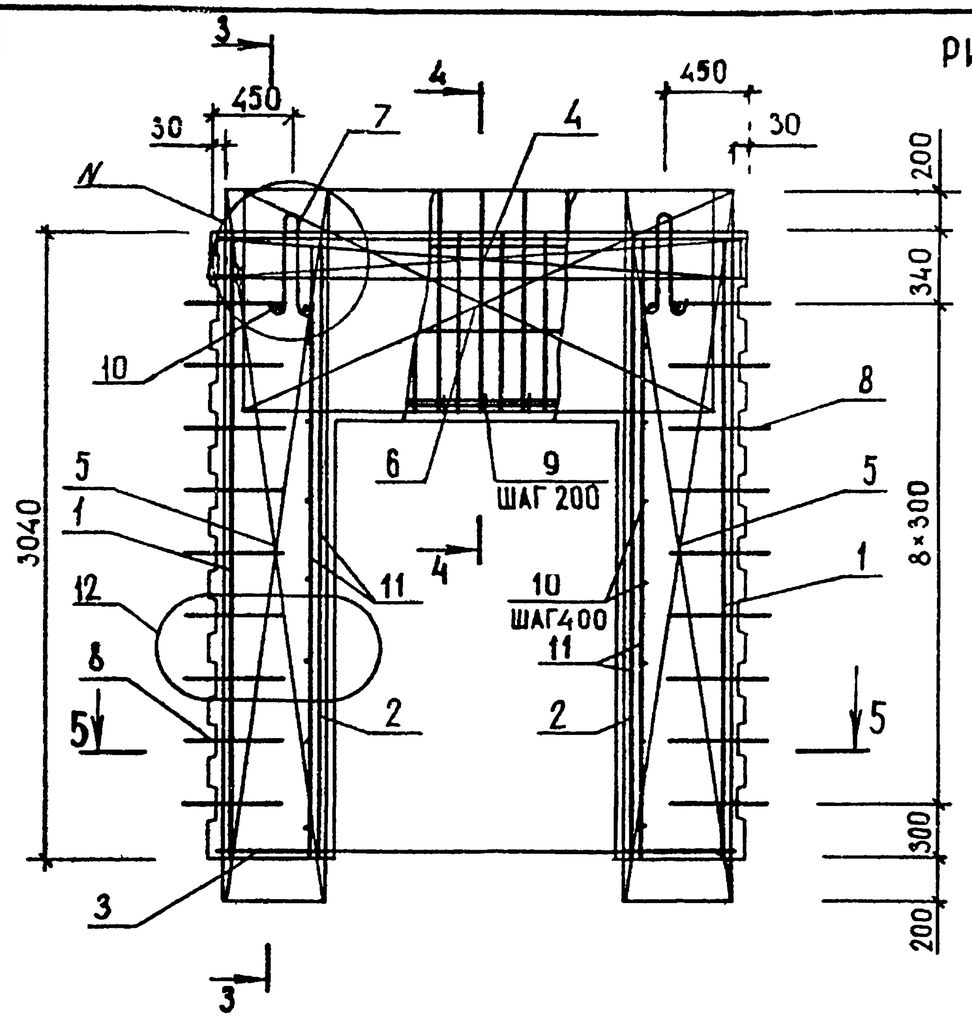

РИС. 4

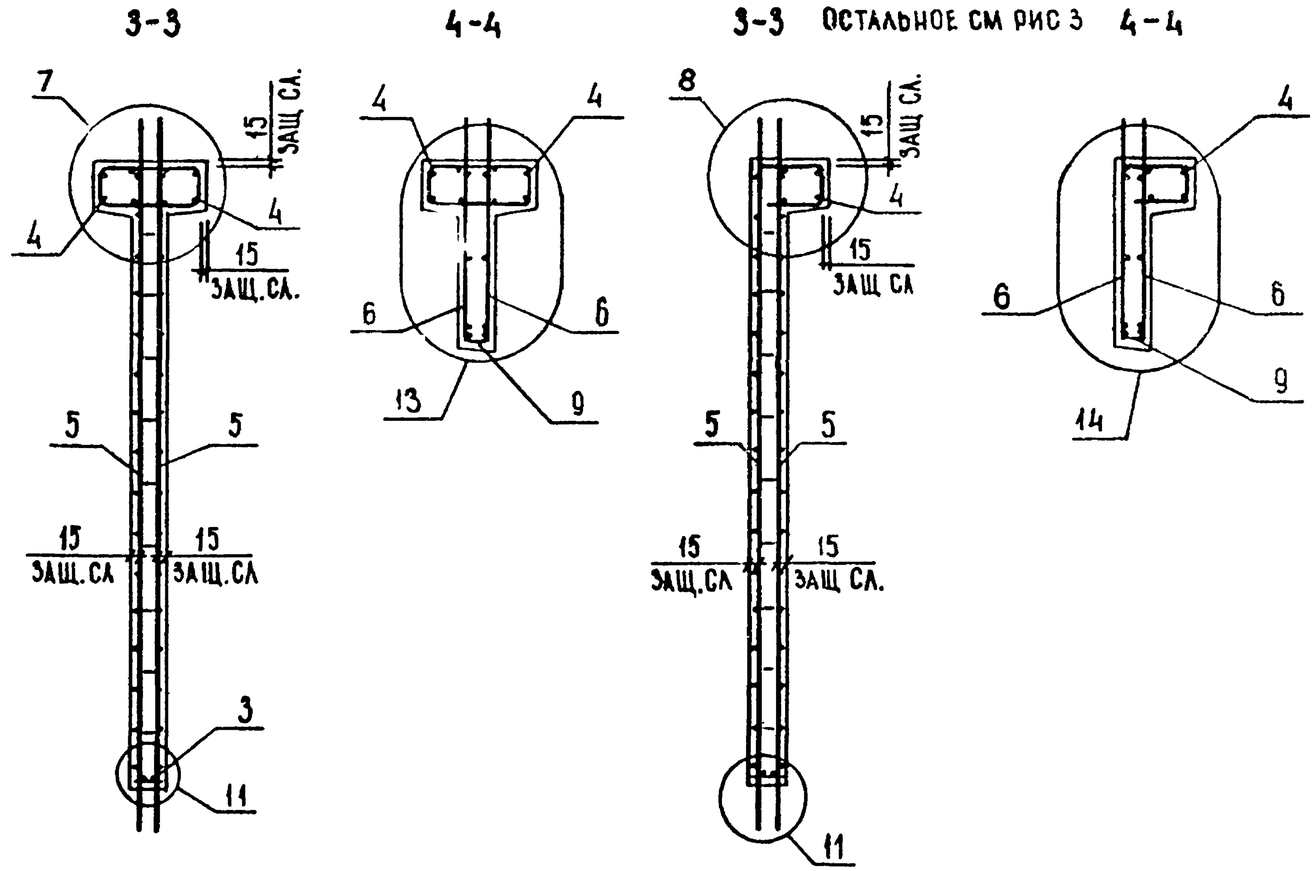

5-5

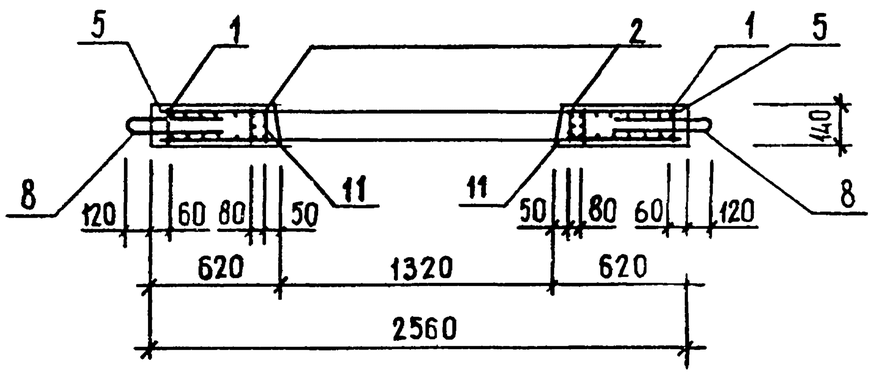

63
9154.1

1.020.1-3ПВ.4-1 18СБ	лист 2

ФОРМАТ	ЗОНА	ПОЗ	ОБОЗНАЧЕНИЕ	НАИМЕНОВАНИЕ	КОЛ	ПРИМЕЧАНИЕ
				ДОКУМЕНТАЦИЯ		
А3			1.020.1-3ПВ.4-1 19СБ	СБОРОЧНЫЙ ЧЕРТЕЖ		
А3			1.020.1-3ПВ.4-1 00Д1	УЗЛЫ		
А3			1.020.1-3ПВ.4-1 00РС	ВЕДОМОСТЬ РАСХОДА СТАЛИ НА ЭЛЕМЕНТ		
А4			1.020.1-3ПВ.4-1 00ТО	ТЕХНИЧЕСКОЕ ОПИСАНИЕ		
				СБОРОЧНЫЕ ЕДИНИЦЫ		
				КАРКАС ПЛОСКИЙ		
А4		1	1.020.1-3ПВ.4-2 03-02	КР9	6	
А4		2	1.020.1-3ПВ.4-2 05-01	КР13	2	
А4		3	1.020.1-3ПВ.4-2 02-02	КР6	1	
				СЕТКА		
А4		5	1.020.1-3ПВ.4-2 10-01	С13	4	
А4		6	1.020.1-3ПВ.4-2 23	С45	2	
				ДЕТАЛИ		
				ПЕТЛЯ СТРОПОВОЧНАЯ		
А4		7	1.020.1-3ПВ.4-2 26-07	ПСВ8	2	
				СТЕРЖЕНЬ ГНУТЫЙ		
А4		8	1.020.1-3ПВ.4-2 27	АН1	18	
А4		9	1.020.1-3ПВ.4-2 29	СГ	6	
				СТ. ОТД. ГОСТ 5781-82*		
ВЧ		10	6.013.130	Ф6 А-III L=130	20	0.03КГ
ВЧ		11	25.013.3000	Ф25 А-III L=3000	4	11.6КГ
				ПРОВКА ДЕРЕВЯННАЯ		
ВЧ		12	25.100.120.120	25Х100 L=120	8	
				МАТЕРИАЛЫ		
				ПИЛОМАТЕРИАЛ		.003М3
			ПЕРЕМЕННЫЕ ДАННЫЕ	ДЛЯ ИСПОЛНЕНИЙ:		
				1.020.1-3ПВ.4-1 19 2ДП 56.30-ПВ		
				СБОРОЧНЫЕ ЕДИНИЦЫ		
А4		4	1.020.1-3ПВ.4-2 19-02	СЕТКА С36	2	
				МАТЕРИАЛЫ		
ВЧ		13		БЕТОН ТЯЖЕЛЫЙ М300		2.48М3

НАЧ ОТД	ШЕВЧЕНКО		
Н КОНТР	ДЕБРОВ		
ГЛ СПЕЦ	НИЧИПОРЕНКО		
ПРОВЕРИЛ	СКОРОБОГАТ		
РАЗРАБ	ПИНЧУК		

1.020.1-3ПВ.4-1 19

ДИАФРАГМА ЖЕСТКОСТИ 2ДП 56.30-ПВ, 1ДП 56.30-ПВ

СТАДИЯ	ЛИСТ	ЛИСТОВ
Р	1	2

ГОСГРАЖДАНСТРОЙ КиевЗНИИЭП

ЭПВЦ КиевЗНИИЭП | ОПЕРАТОР ТЛП КОРТ | ФЕДЬКО

ВЗАМ ИНВ № | ПОДПИСЬ И ДАТА | ИНВ № ПОДЛ

ФОРМАТ А4

ФОРМАТ	ЗОНА	ПОЗ	ОБОЗНАЧЕНИЕ	НАИМЕНОВАНИЕ	КОЛ	ПРИМЕЧАНИЕ
				1.020.1-3ПВ.4-1 19-01 1ДП 56.30-ПВ		
				СБОРОЧНЫЕ ЕДИНИЦЫ		
А4		4	1.020.1-3ПВ.4-2 21-02	СЕТКА С42	1	
				МАТЕРИАЛЫ		
ВЧ		13		БЕТОН ТЯЖЕЛЫЙ М300		2.22М

ЭПВЦ КиевЗНИИЭП | ОПЕРАТОР ТЛП КОРТ | ФЕДЬКО

ВЗАМ ИНВ № | ПОДПИСЬ И ДАТА | ИНВ № ПОДЛ

1.020.1-3ПВ.4-1 19

64

9154

ЛИСТ 2

ФОРМАТ А4

РИС. 1

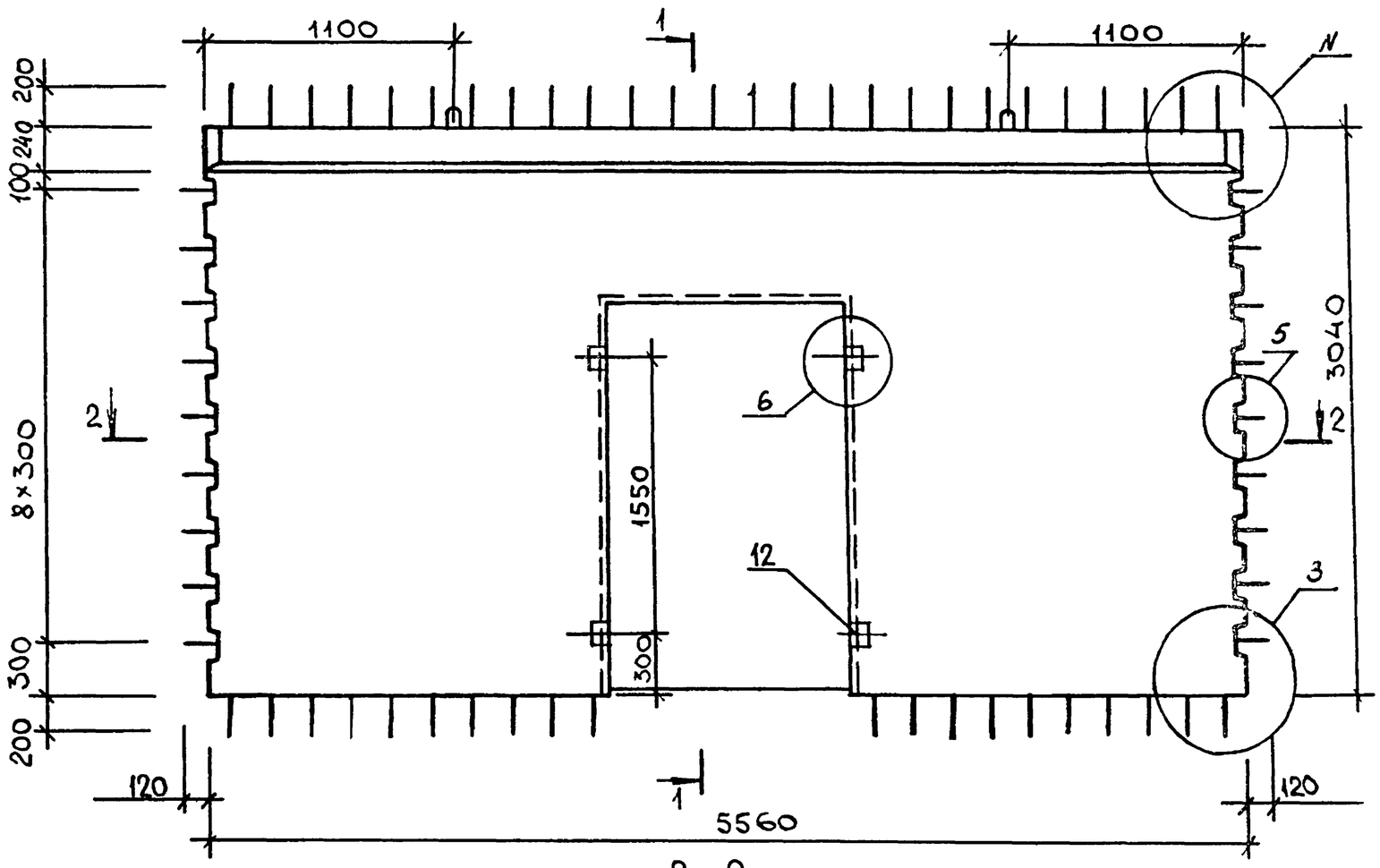

1-1

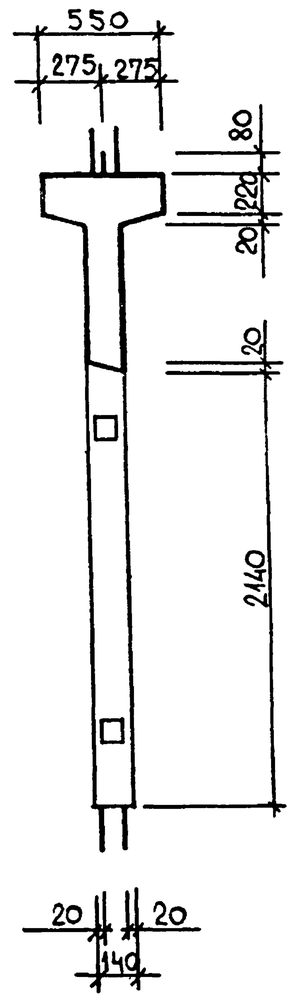

1-1
РИС.2
ОСТАЛЬНОЕ СМ. РИС.1

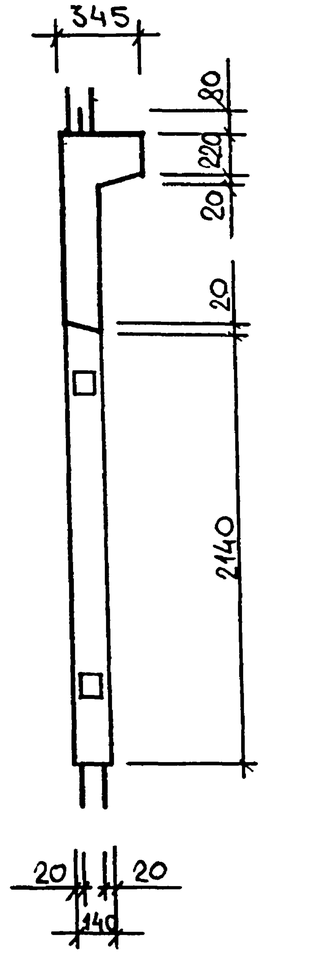

2-2

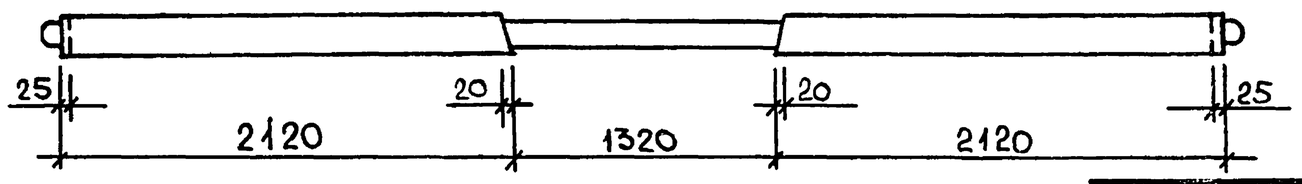

65
9154/1

ОБОЗНАЧЕНИЕ	МАРКА	РИС.	N	МАССА, Т
I.020.I-3ПВ.4-I I9	2ДП 56.30-ПВ	I,3	I,I5	6,4I
-0I	IДП 56.30-ПВ	2,4	2,I7	5,74

НАЧ.ОТД	ЩЕВЧЕНКО	
Н.КОНТР	РЕБРОВ	
ГЛ.СПЕЦ	ШИЧИПОРЕНКО	
ПРОВЕРИЛ	СКОРОБОГАТ	
РАЗРАБ.	МАТВЕЕВА	

1.020.1-3ПВ.4-1 19СБ

ДИАФРАГМА ЖЕСТКОСТИ
2ДП 56.30-ПВ,
IДП 56.30-ПВ
СБОРОЧНЫЙ ЧЕРТЕЖ

СТАДИЯ	МАССА	МАСШТАБ
Р	СМ ТАБЛ	
ЛИСТ 1	ЛИСТОВ 2	

ГОСГРАЖДАНСТРОЙ
КиевЗНИИЭП

ФОРМАТ А3

Киев ЗНИИЭП ГПИ КОГИ

РИС. 3

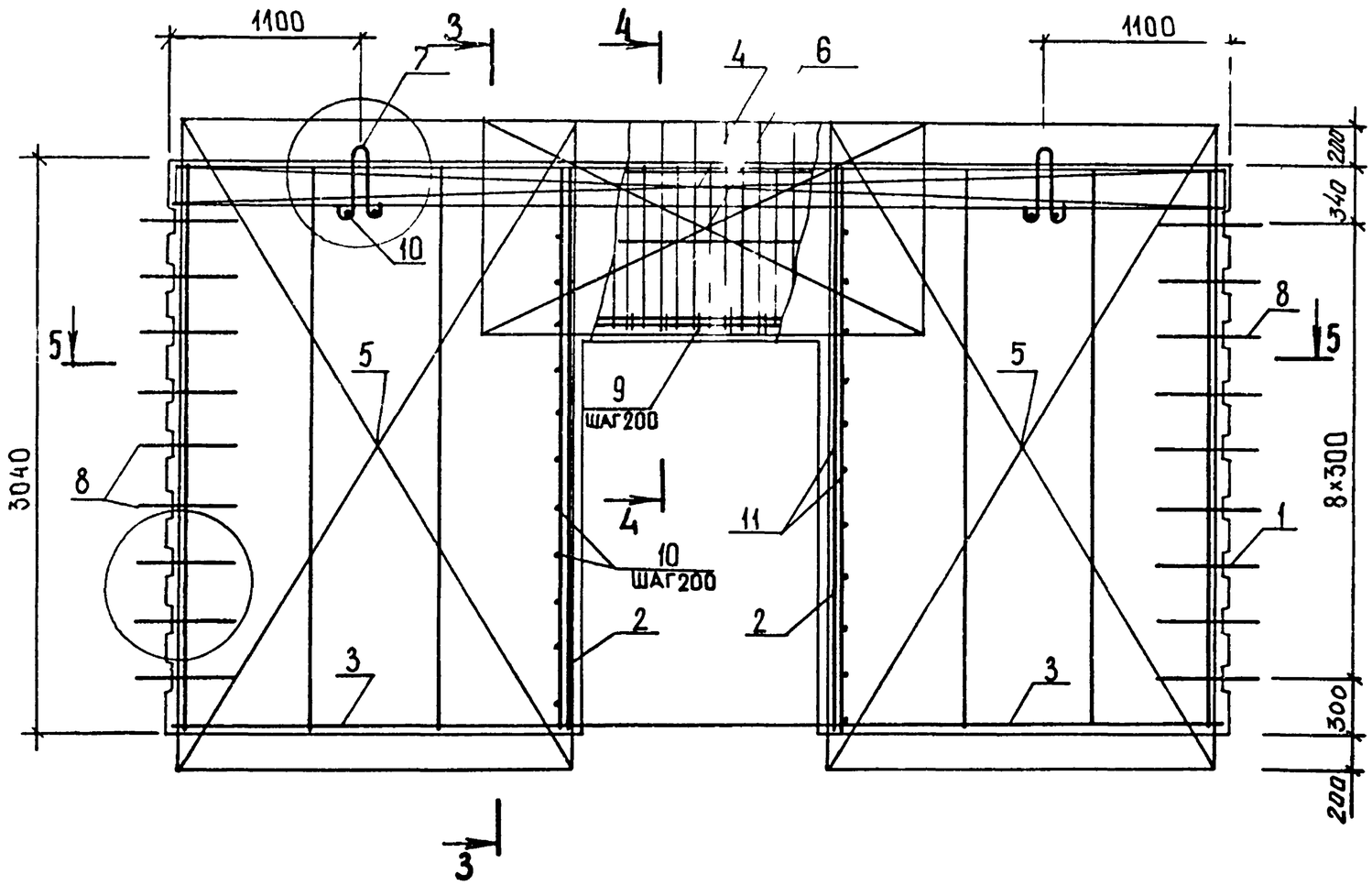

5-5

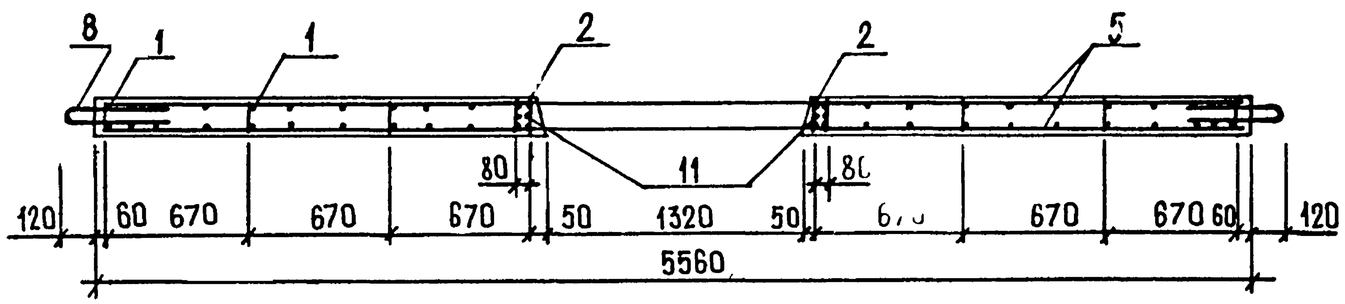

3-3

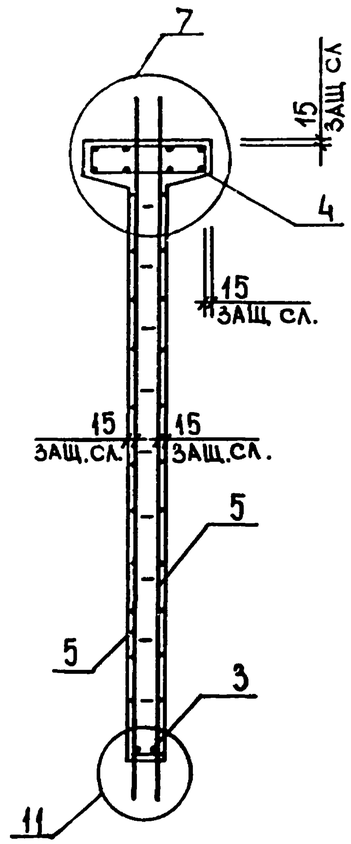

4-4

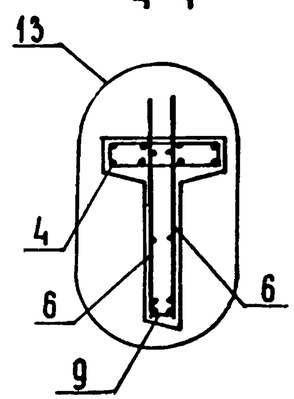

3-3

РИС. 4

Остальное см. рис. 3

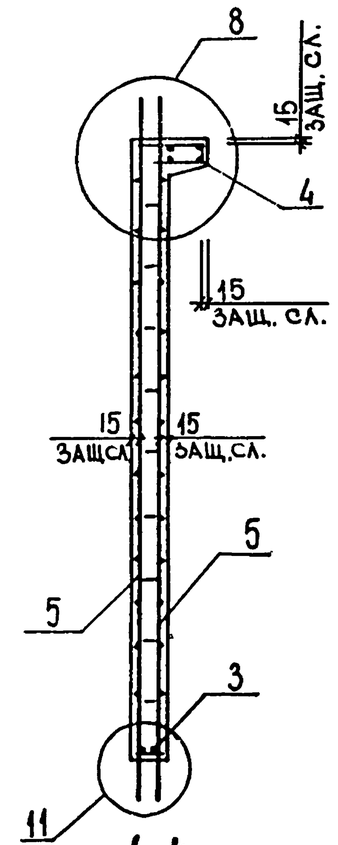

4-4

РИС. 4

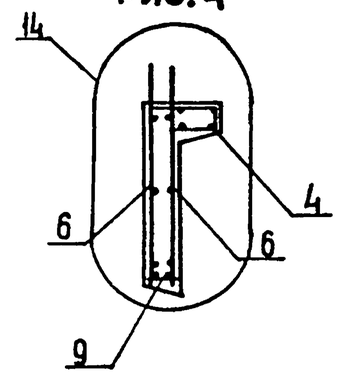

ФОРМАТ	ЗОНА	ПОЗ	ОБОЗНАЧЕНИЕ	НАИМЕНОВАНИЕ	КОЛ	ПРИМЕЧАНИЕ
				ДОКУМЕНТАЦИЯ		
А3			1.020.1-3ПВ.4-1 20СБ	СБОРОЧНЫЙ ЧЕРТЕЖ		
А3			1.020.1-3ПВ.4-1 00Д1	УЗЛЫ		
А3			1.020.1-3ПВ.4-1 00РС	ВЕДОМОСТЬ РАСХОДА СТАЛИ НА ЭЛЕМЕНТ		
А4			1.020.1-3ПВ.4-1 00ТО	ТЕХНИЧЕСКОЕ ОПИСАНИЕ		
				СБОРОЧНЫЕ ЕДИНИЦЫ		
				КАРКАС ПЛОСКИЙ		
А4		1	1.020.1-3ПВ.4-2 03-02	КР9	5	
А4		2	1.020.1-3ПВ.4-2 05-01	КР13	2	
А4		3	1.020.1-3ПВ.4-2 02-02	КР6	1	
				СЕТКА		
А4		5	1.020.1-3ПВ.4-2 11-01	С16	2	
А4		6	1.020.1-3ПВ.4-2 16-02	С28	2	
А4		7	1.020.1-3ПВ.4-2 23	С45	2	
				ДЕТАЛИ		
				ПЕТЛЯ СТРОПОВОЧНАЯ		
А4		8	1.020.1-3ПВ.4-2 26-06	ПСВ7	3	
				СТЕРЖЕНЬ ГНУТЫЙ		
А4		9	1.020.1-3ПВ.4-2 27	АН1	18	
А4		10	1.020.1-3ПВ.4-2 29	СГ	6	
				СТ. ОТД. ГОСТ 5781-82*		
ВЧ		11	6.013.130	Ф6 А-III L=130	20	0.03КГ
ВЧ		12	25.013.3000	Ф25 А-III L=3000	4	11.6КГ
				ПРОВКА ДЕРЕВЯННАЯ		
ВЧ		13	25.100.120.120	25Х100 L=120	8	
				МАТЕРИАЛЫ		
				ПИЛОМАТЕРИАЛ		.003М3
			ПЕРЕМЕННЫЕ ДАННЫЕ	ДЛЯ ИСПОЛНЕНИЙ:		
				1.020.1-3ПВ.4-1 20 2ДПК 56.30-ПВ		
				СБОРОЧНЫЕ ЕДИНИЦЫ		
А4		4	1.020.1-3ПВ.4-2 19-02	СЕТКА С36	2	
				МАТЕРИАЛЫ		

ТЛП КОРТ | КиевЗНИИЭП

1.020.1-3ПВ.4-1 20

НАЧ ОТД	ШЕВЧЕНКО	
Н КОНТР	РЕБРОВ	
ГЛ СПЕЦ	ЦИЧИПОРЕНКО	
ПРОВЕРИЛ	СКОРОБОГАТ	
РАЗРАБ	ПИНЧУК	

ДИАФРАГМА ЖЕСТКОСТИ 2ДПК 56.30-ПВ, 1ДПК 56.30Л-ПВ, 1ДПК 56.30П-ПВ

СТАДИЯ	ЛИСТ	ЛИСТОВ
Р	1	2

ГОСГРАЖДАНСТРОЙ КиевЗНИИЭП

ФОРМАТ А4

ФОРМАТ	ЗОНА	ПОЗ	ОБОЗНАЧЕНИЕ	НАИМЕНОВАНИЕ	КОЛ	ПРИМЕЧАНИЕ
		14		БЕТОН ТЯЖЕЛЫЙ М300		2.48М3
				1.020.1-3ПВ.4-1 20-01 1ДПК 56.30Л-ПВ		
				СБОРОЧНЫЕ ЕДИНИЦЫ		
А4		4	1.020.1-3ПВ.4-2 21-02	СЕТКА С42	1	
				МАТЕРИАЛЫ		
		14		БЕТОН ТЯЖЕЛЫЙ М300		2.22М3
				1.020.1-3ПВ.4-1 20-02 1ДПК 56.30П-ПВ		
				СБОРОЧНЫЕ ЕДИНИЦЫ		
А4		4	1.020.1-3ПВ.4-2 21-02	СЕТКА С42	1	
				МАТЕРИАЛЫ		
		14		БЕТОН ТЯЖЕЛЫЙ М300		2.22М3

ФЕДЬКО | ОПЕРАТОР ТЛП КОРТ | ЭПВЦ КиевЗНИИЭП

ВЗАМ.ИНВ № | ПОДПИСЬ И ДАТА | ИНВ № ПОДЛ

67
9154/1

1.020.1-3ПВ.4-1 20

ЛИСТ 2

ФОРМАТ А4

РИС 1

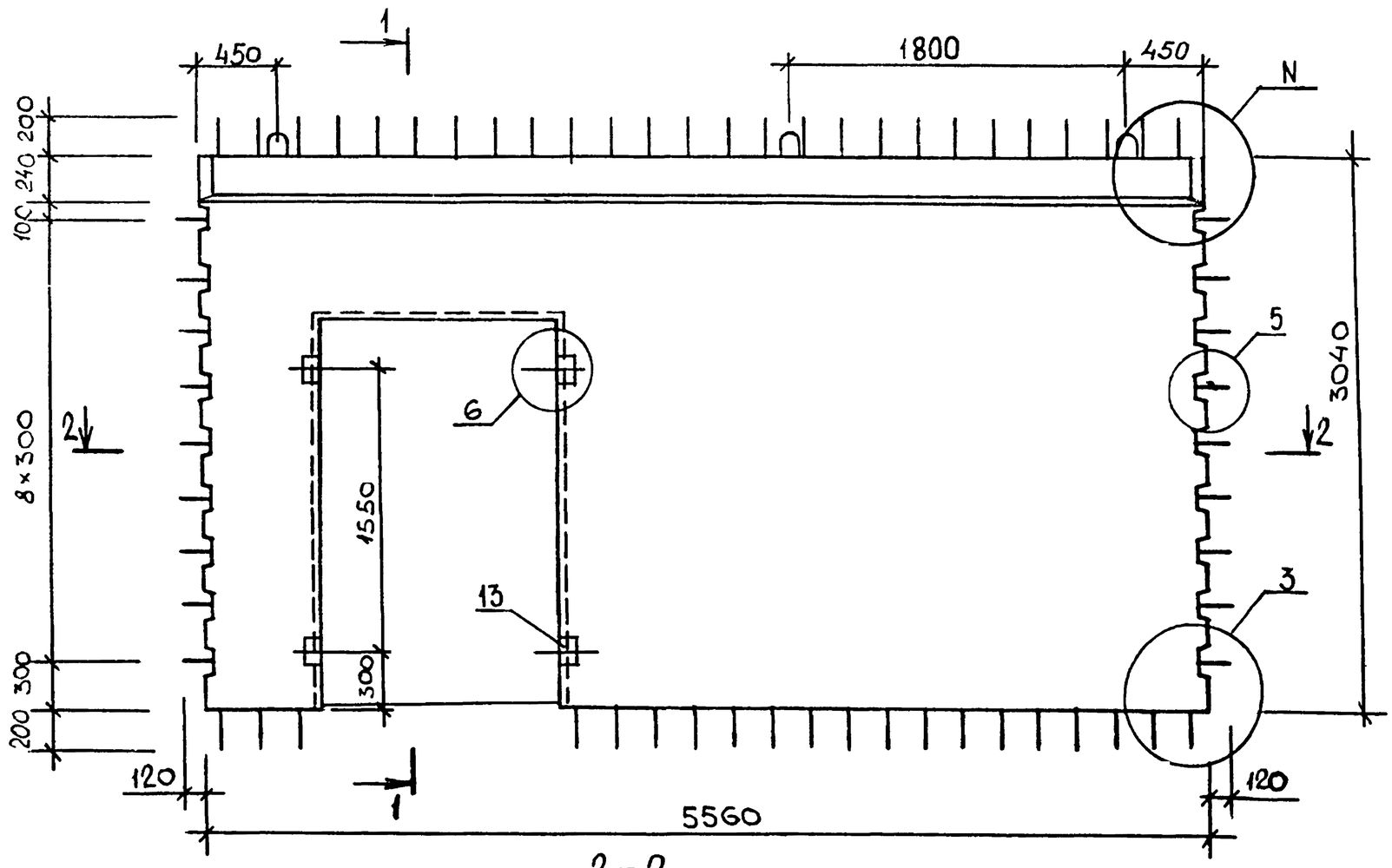

2-2

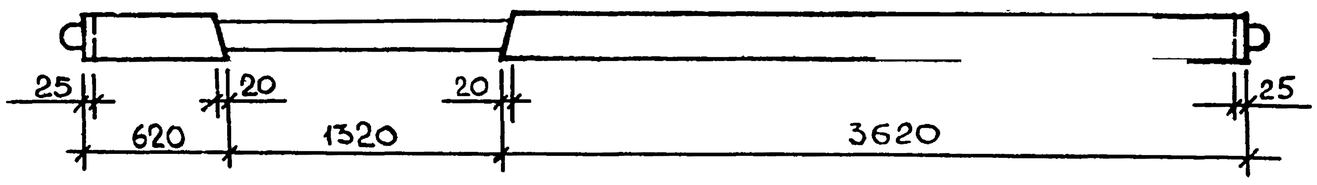

1-1

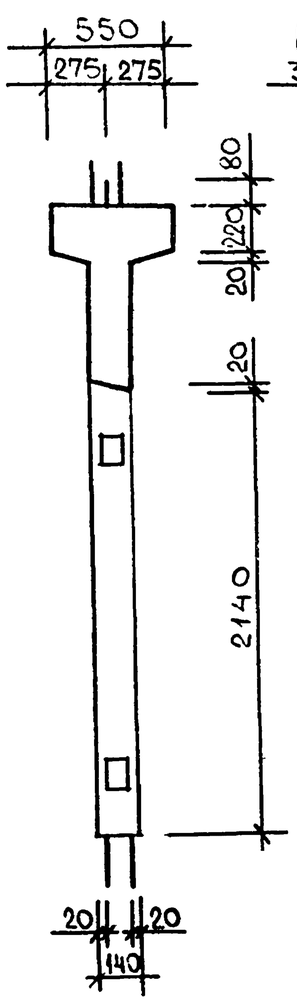

1-1
РИС.2
ОСТАЛЬНОЕ СМ РИС.1

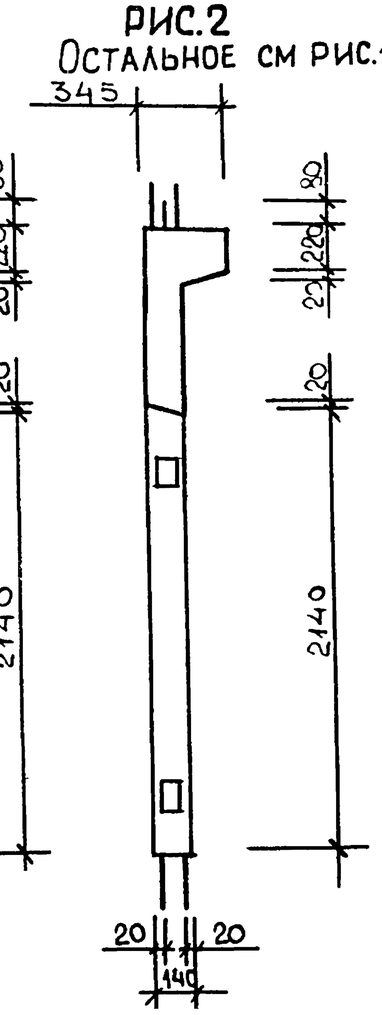

68
9154/1

ОБОЗНАЧЕНИЕ	МАРКА	РИС.	N	МАССА,Т
I.020.I-3ПВ.4-I 20	2ДПК 56.30-ПВ	I,4	I,I6	6,4I
-0I	IДПК 56.30Л-ПВ	2,5	I,I8	5,74
-02	IДПК 56.30П-ПВ	3,6	I,I8	5,74

НАЧ.ОТД	ШЕВЧЕНКО	
Н.КОНТР	РЕБРОВ	
ГЛ.СПЕЦ	ЧИЧИПОРЕНКО	
ПРОВЕРИЛ	СКООБОГАТ	
РАЗРАБ.	МАТВЕЕВА	

I.020.I-3ПВ.4-I 20СБ

ДИАФРАГМА ЖЕСТКОСТИ
2ДПК 56.30-ПВ,
IДПК 56.30Л-ПВ,
IДПК 56.30П-ПВ
СБОРОЧНЫЙ ЧЕРТЕЖ

СТАДИЯ	МАССА	МАСШТАБ
Р	СМ ТАБЛ	
ЛИСТ 1	ЛИСТОВ 4	

ГОСГРАЖДАНСТРОЙ
КиевЗНИИЭП

ФОРМАТ А3

Киев ЗНИИЭП ТЛП КОРТ

РИС. 3

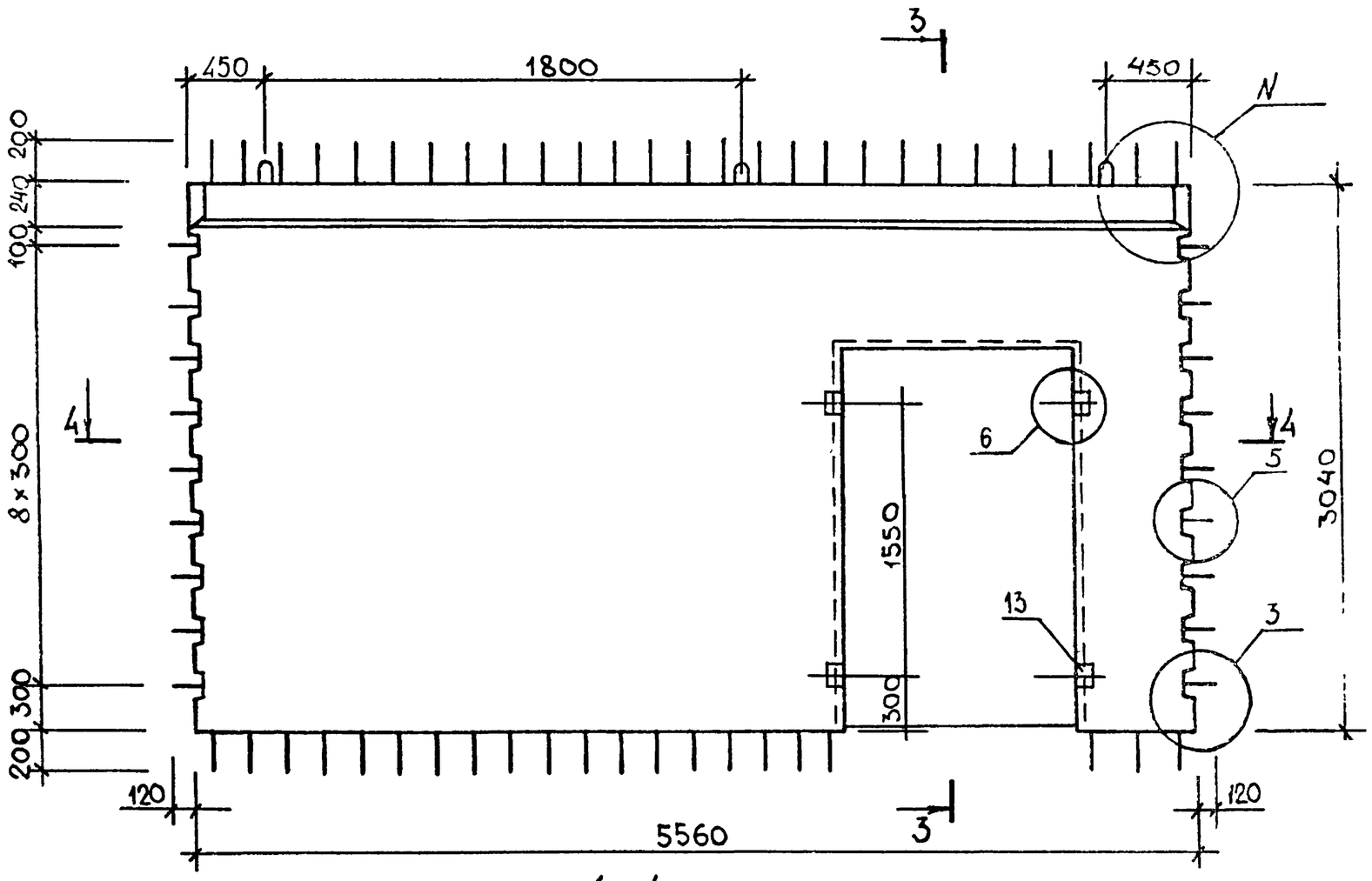

4 - 4

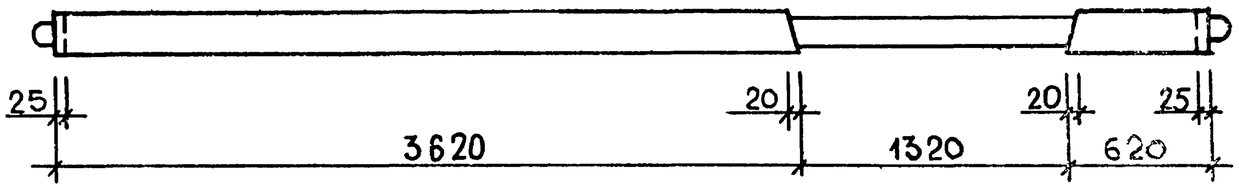

3-3

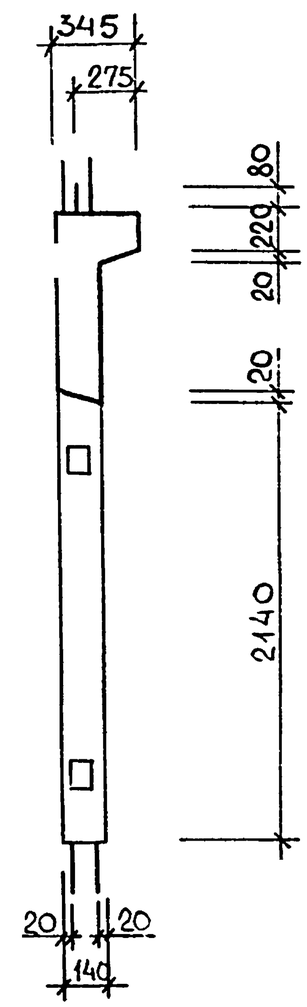

РИС.4

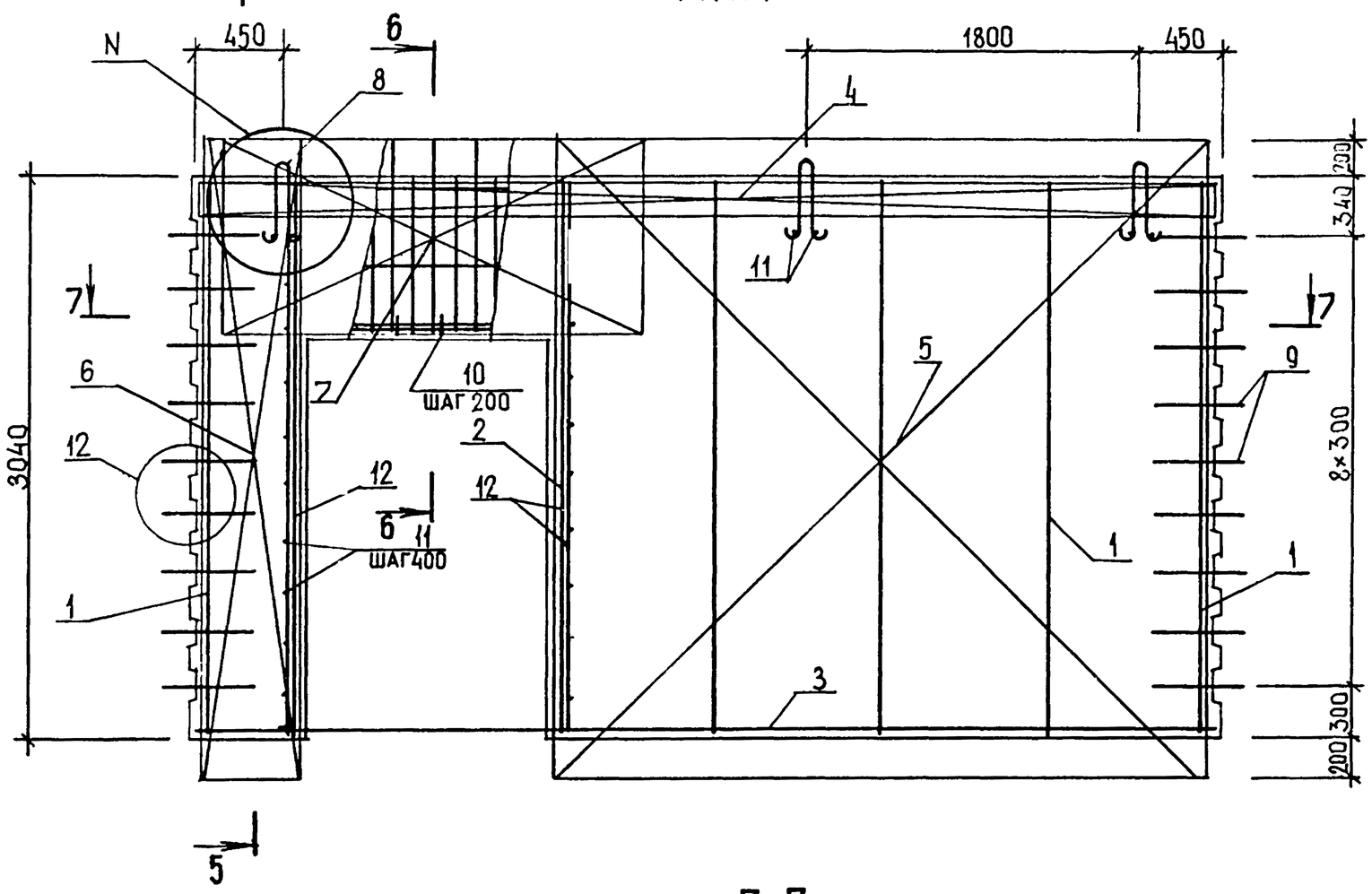

5-5

РИС.5

Остальное см. рис.4

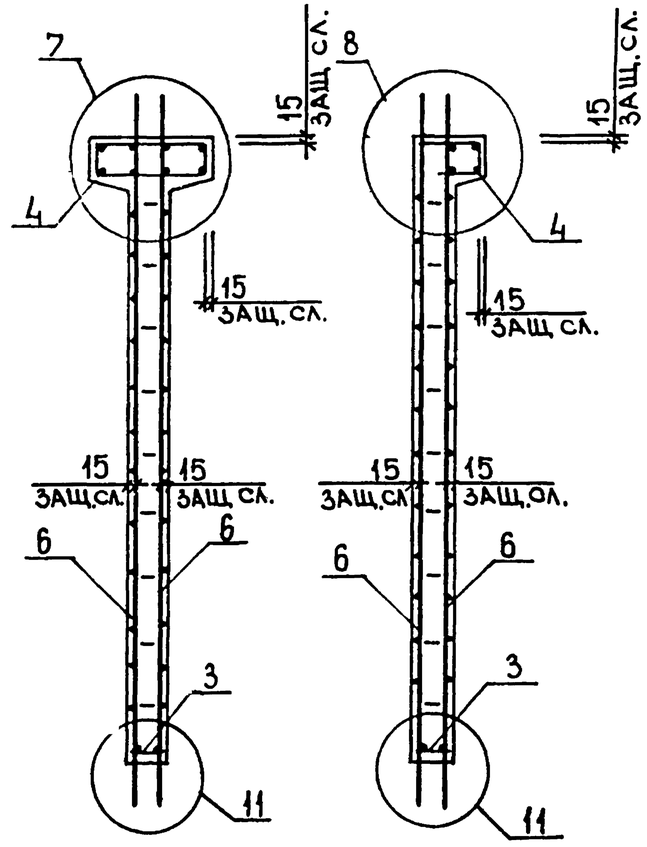

6-6

РИС.5

Остальное см. рис.4

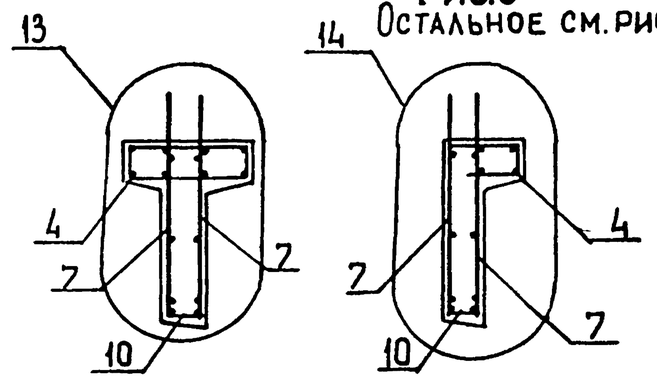

7-7

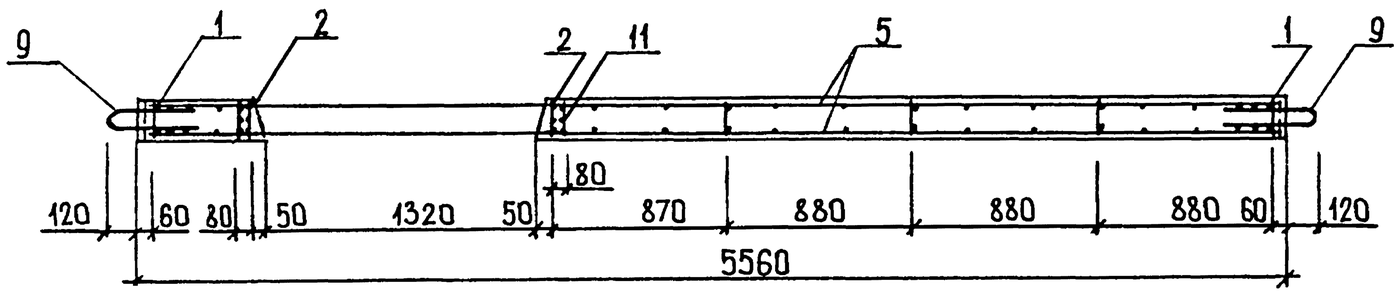

70
9154/1

1.020.1-3пв.4-1 20СБ	Лист 3

РИС. 6

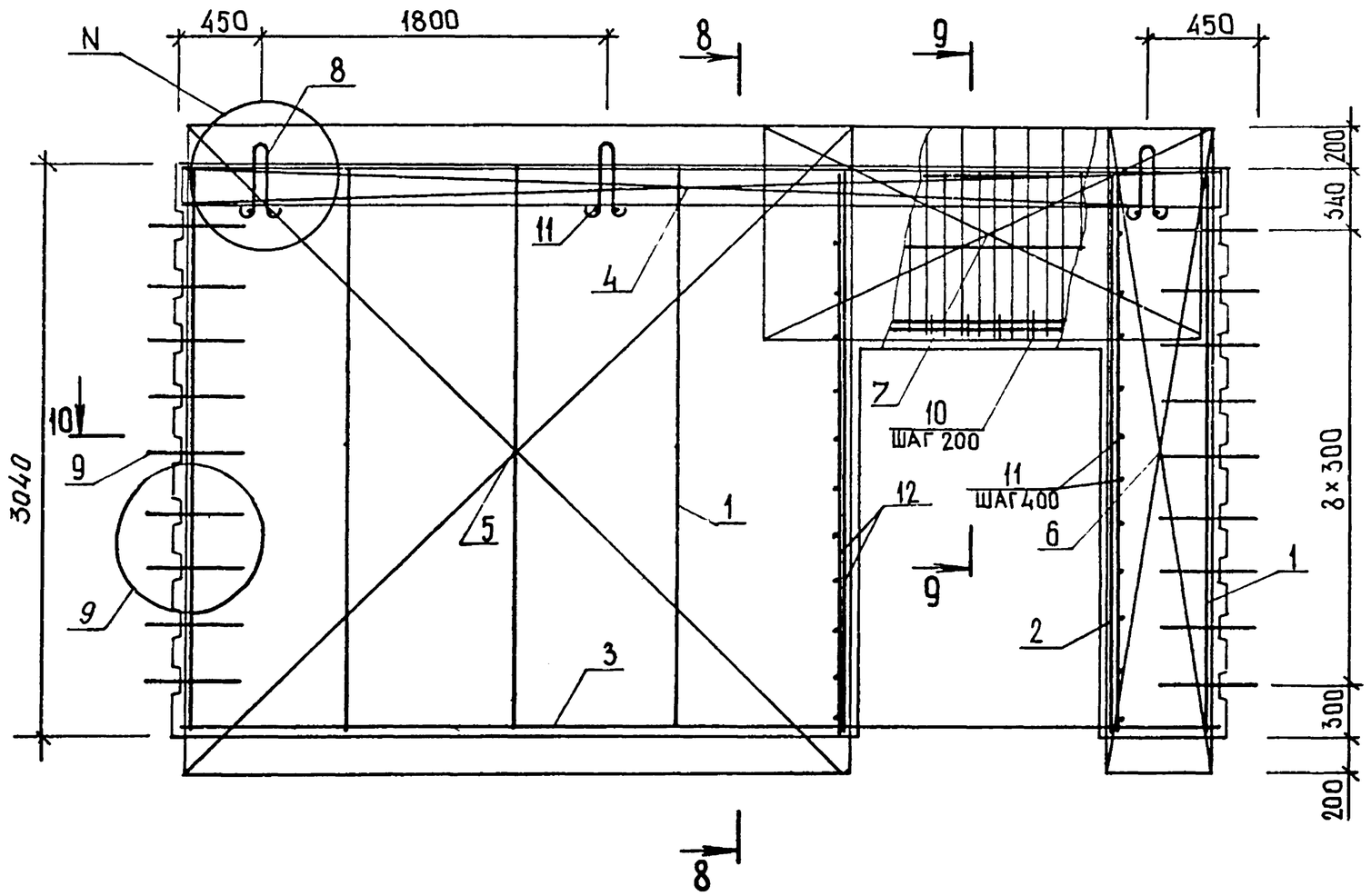

8-8

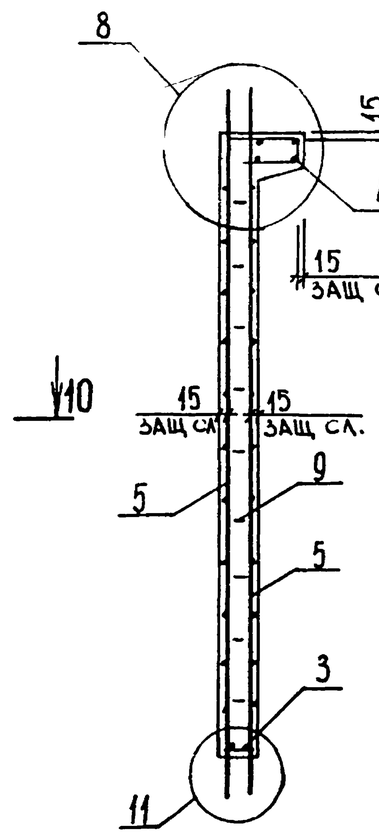

9-9

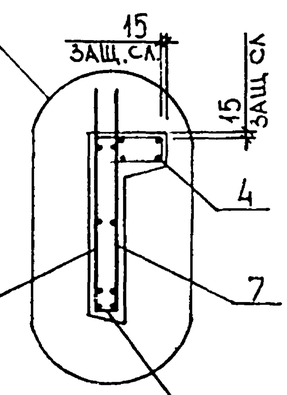

10-10

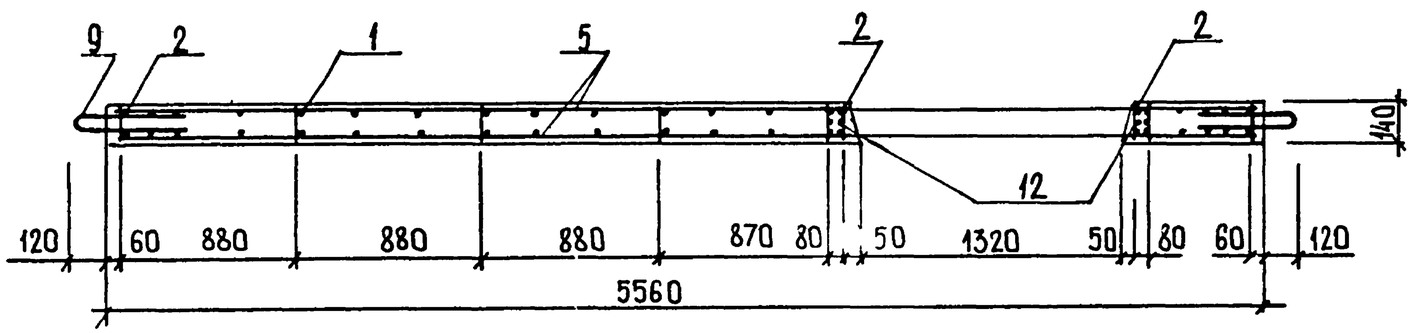

71
9154/1

1.020.1-3ПВ.4-1 20СБ	ЛИСТ 4

ФОРМАТ А3

ФОРМАТ	ЗОНА	ПОЗ	ОБОЗНАЧЕНИЕ	НАИМЕНОВАНИЕ	КОЛ	ПРИМЕЧАНИЕ
				ДОКУМЕНТАЦИЯ		
А3			1.020.1-3ПВ.4-1 21СБ	СБОРОЧНЫЙ ЧЕРТЕЖ		
А3			1.020.1-3ПВ.4-1 ООД1	УЗЛЫ		
А3			1.020.1-3ПВ.4-1 ООРС	ВЕДОМОСТЬ РАСХОДА СТАЛИ НА ЭЛЕМЕНТ		
А4			1.020.1-3ПВ.4-1 ООТО	ТЕХНИЧЕСКОЕ ОПИСАНИЕ		
				СБОРОЧНЫЕ ЕДИНИЦЫ		
				КАРКАС ПЛОСКИЙ		
А4		1	1.020.1-3ПВ.4-2 04	КР10	2	
А4		2	1.020.1-3ПВ.4-2 01	КР1	1	
А4		4	1.020.1-3ПВ.4-2 12	СЕТКА С18	2	
				ПЕТЛЯ СТРОПОВОЧНАЯ		
А4		5	1.020.1-3ПВ.4-2 28	ПСГ1	2	
				ДЕТАЛИ		
				ПЕТЛЯ СТРОПОВОЧНАЯ		
А4		6	1.020.1-3ПВ.4-2 26-01	ПСВ2	2	
А4		7	1.020.1-3ПВ.4-2 27	СТЕРЖЕНЬ ГНУТЫЙ АН1	20	
				СТ. ОТД. ГОСТ 5781-82*		
ВЧ		8	20.013.250	Ф20 А-III L=250	4	0.62КГ
ВЧ		9	6.013.130	Ф6 А-III L=130	4	0.03КГ
			ПЕРЕМЕННЫЕ ДАННЫЕ	ДЛЯ ИСПОЛНЕНИЙ:		
				1.020.1-3ПВ.4-1 21 2Д 11.33-ПВ		
				СБОРОЧНЫЕ ЕДИНИЦЫ		
А4		3	1.020.1-3ПВ.4-2 18	СЕТКА С31	2	
				МАТЕРИАЛЫ		
А4		10		БЕТОН ТЯЖЕЛЫЙ М300		0.58М3
				1.020.1-3ПВ.4-1 21-01 1Д 11.33-ПВ		
				СБОРОЧНЫЕ ЕДИНИЦЫ		
А4		3	1.020.1-3ПВ.4-2 20	СЕТКА С37	1	

ЭПВЦ КиевЗНИИЭП | ТЛП КОРТ

1.020.1-3ПВ.4-1 21

НАЧ ОТД	ШЕВЧЕНКО	
Н КОНТР	РЕБРОВ	
ГЛ СПЕЦ	ИВЧИПОРЕНКО	
ПРОВЕРИЛ	СКОРОБОГАТ	
РАЗРАБ	ПИНЧУК	

ДИАФРАГМА ЖЕСТКОСТИ 2Д II.33-ПВ, 1Д II.33-ПВ

СТАДИЯ	ЛИСТ	ЛИСТОВ
Р	1	2

ГОСГРАЖДАНСТРОЙ КиевЗНИИЭП

ФОРМАТ А2

ФОРМАТ	ЗОНА	ПОЗ	ОБОЗНАЧЕНИЕ	НАИМЕНОВАНИЕ	КОЛ	ПРИМЕЧАНИЕ
				МАТЕРИАЛЫ		
А4		10		БЕТОН ТЯЖЕЛЫЙ М300		0.53М3

ЭПВЦ КиевЗНИИЭП | ОПЕРАТОР ТЛП КОРТ

ВЗАМ ИНВ № | ПОДПИСЬ И ДАТА | ИНВ № ПОДЛ

72

9154/1

1.020.1-3ПВ.4-1 21

ЛИСТ 2

ФОРМАТ А

РИС.1

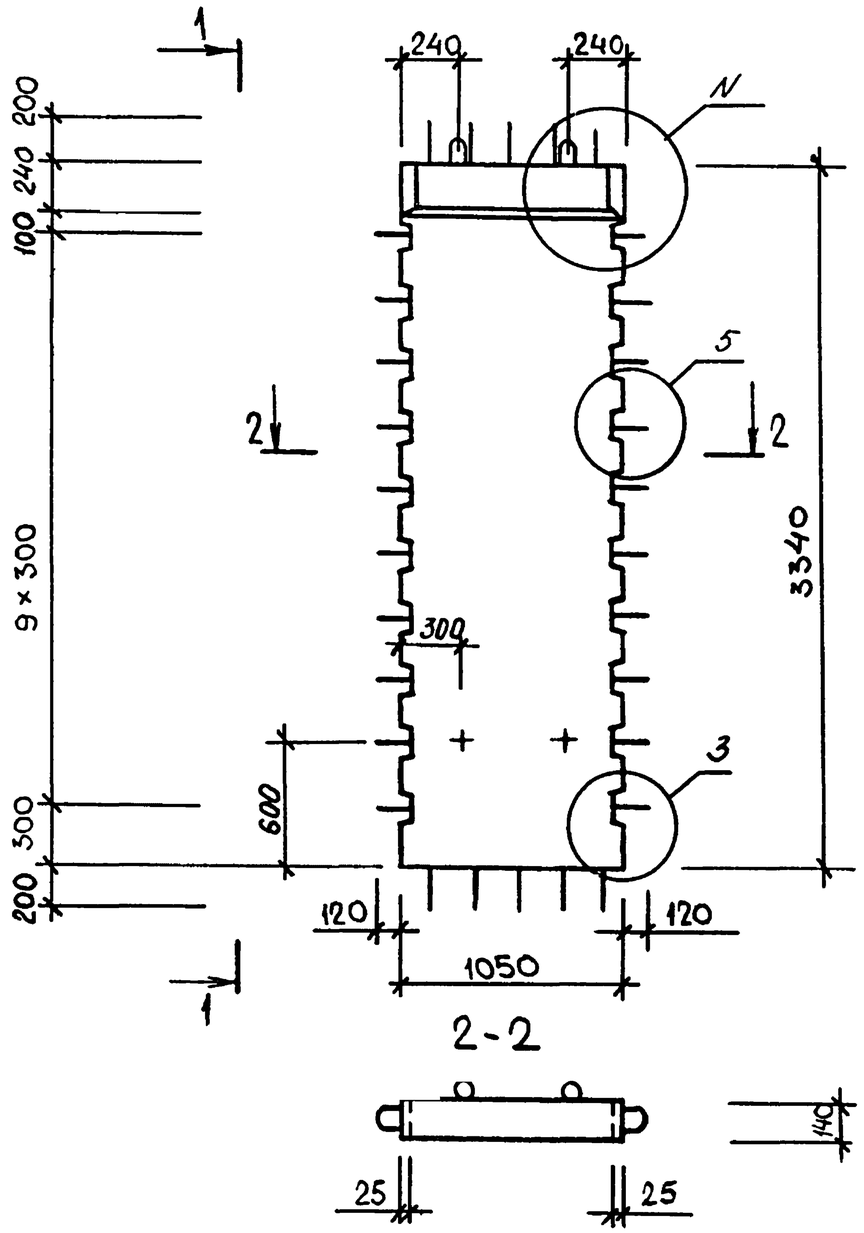

1-1

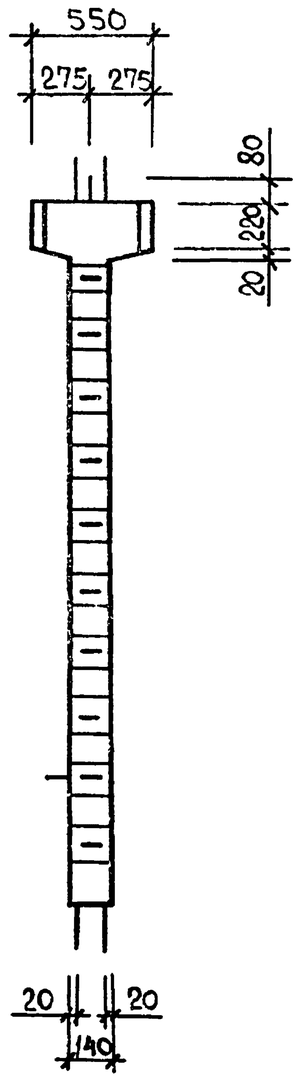

1-1
РИС.2
Остальное см рис 1

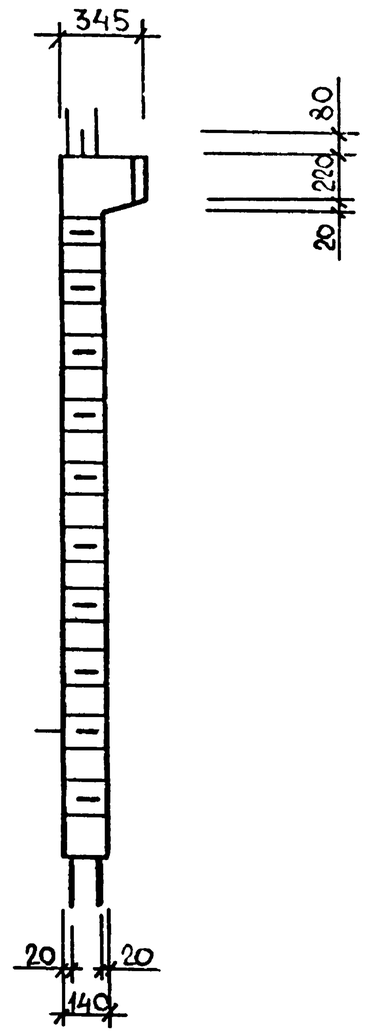

73
9154/1

ОБОЗНАЧЕНИЕ	МАРКА	РИС.	N	МАССА,Т
I.020.I-3ПВ.4-I 2I	2Д II.33-ПВ	I,3	I,I5	I,5I
-0I	ID II.33-ПВ	2,4	2,I7	I,38

НАЧ ОТД	ШЕВЧЕНКО	
Н КОНТР	ДЕБРОВ	
ГЛ СПЕЦ	НИЧИПОРЕНКО	
ПРОВЕРИЛ	СКОРОБОГАТ	
РАЗРАБ.	МАТВЕЕВА	

1.020.1-3ПВ.4-1 21СБ

ДИАФРАГМА ЖЕСТКОСТИ
2Д II.33-ПВ,
ID II.33-ПВ
СБОРОЧНЫЙ ЧЕРТЕЖ

СТАДИЯ	МАССА	МАСШТАБ
Р	СМ ТАБЛ	
ЛИСТ 1	ЛИСТОВ 2	

ГОСГРАЖДАНСТРОЙ
КиевЗНИИЭП

ФОРМАТ А3

РИС.3

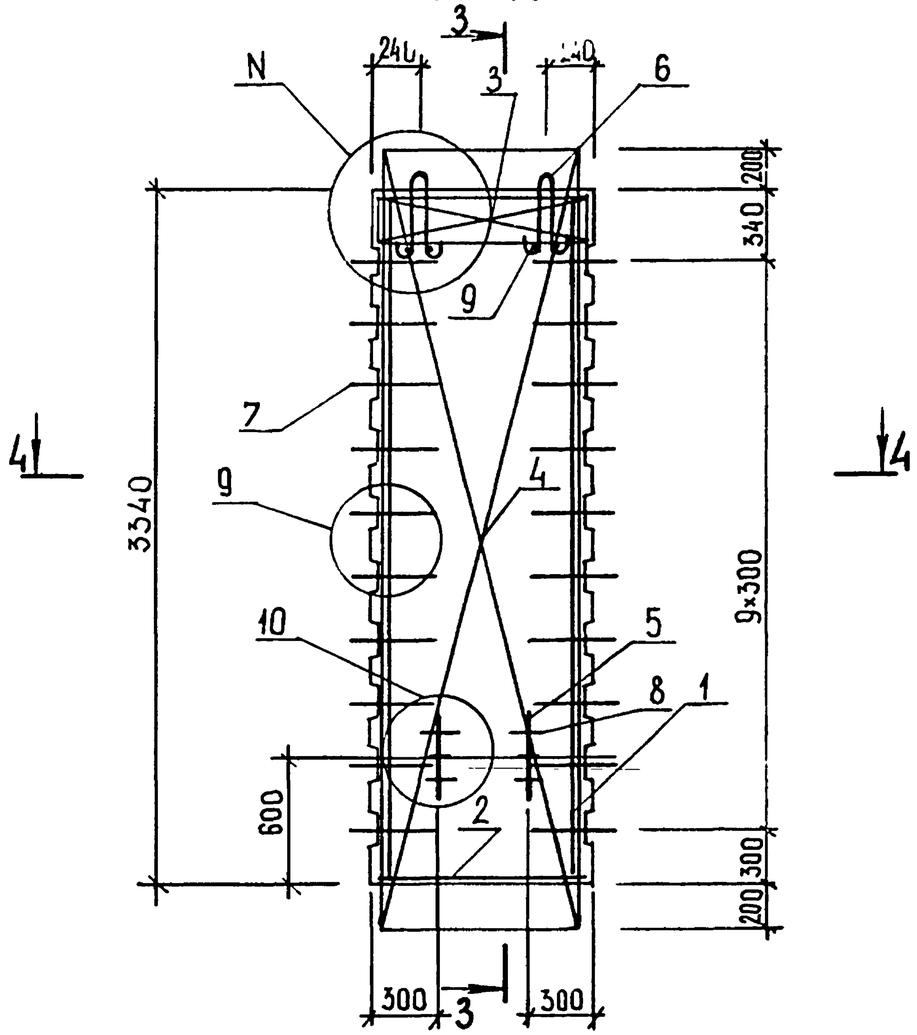

3-3

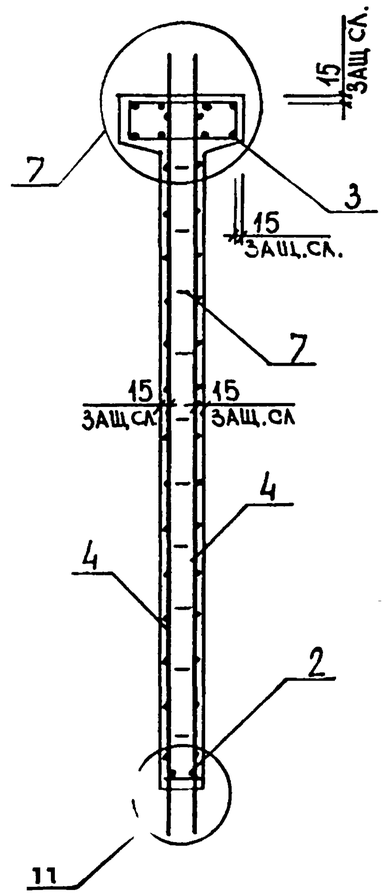

3-3

РИС.4

ОСТАЛЬНОЕ СМ. РИС.3

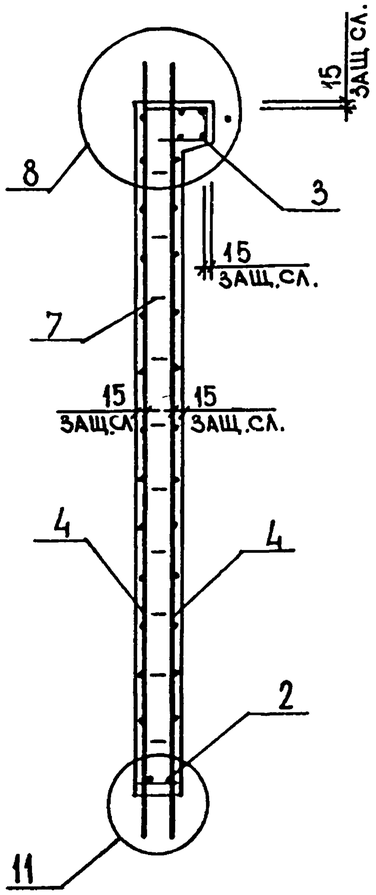

4-4

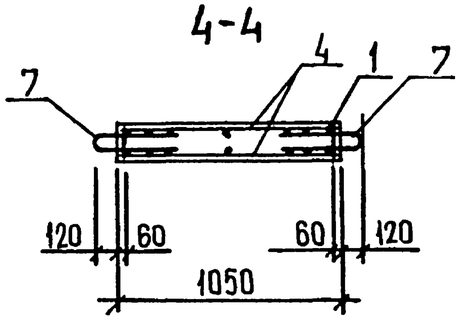

74
9154/1

1.020.1-3ПВ.4-1 21СБ

ЛИС 2

ФОРМАТ А3

ЭПВЦ КиевЗНИИЭП | ТПП КОРТ | ШЕДРО

ВЗАМ. ИНВ № | ПОДП И ДАТА | ИНВ №ПОДЛ

ФОРМАТ	ЗОНА	ПОЗ	ОБОЗНАЧЕНИЕ	НАИМЕНОВАНИЕ	КОЛ	ПРИМЕЧАНИЕ
				ДОКУМЕНТАЦИЯ		
А3			1.020.1-3ПВ.4-1 22СБ	СБОРОЧНЫЙ ЧЕРТЕЖ		
А3			1.020.1-3ПВ.4-1 ООД1	УЗЛЫ		
А3			1.020.1-3ПВ.4-1 ООРС	ВЕДОМОСТЬ РАСХОДА СТАЛИ НА ЭЛЕМЕНТ		
А4			1.020.1-3ПВ.4-1 ООТО	ТЕХНИЧЕСКОЕ ОПИСАНИЕ		
				СБОРОЧНЫЕ ЕДИНИЦЫ		
А4	1		1.020.1-3ПВ.4-2 04	КАРКАС ПЛОСКИЙ КР10	4	
А4	2		1.020.1-3ПВ.4-2 01-01	КР2	1	
А4	4		1.020.1-3ПВ.4-2 12-01	СЕТКА С19	2	
А4	5		1.020.1-3ПВ.4-2 28-02	ПЕТЛЯ СТРОПОВОЧНАЯ ПСГ3	2	
				ДЕТАЛИ		
А4	7		1.020.1-3ПВ.4-2 27	СТЕРЖЕНЬ ГНУТЫЙ АН1 СТ. ОТД. ГОСТ 5781-82*	20	
ВЧ	8		20.013.250	Ф20 А-III L=250	4	0.62КГ
ВЧ	9		6.013.130	Ф6 А-III L=130	4	0.03КГ
			ПЕРЕМЕННЫЕ ДАННЫЕ	ДЛЯ ИСПОЛНЕНИЙ:		
				1.020.1-3ПВ.4-1 22 2Д 23.33-ПВ		
				СБОРОЧНЫЕ ЕДИНИЦЫ		
А4	3		1.020.1-3ПВ.4-2 18-01	СЕТКА С32	2	
				ДЕТАЛИ		
А4	6		1.020.1-3ПВ.4-2 26-04	ПЕТЛЯ СТРОПОВОЧНАЯ ПСВ5	2	
				МАТЕРИАЛЫ		
А4	10			БЕТОН ТЯЖЕЛЫЙ М300		1.25М3
				1.020.1-3ПВ.4-1 22-01 1Д 23.33-ПВ		
				СБОРОЧНЫЕ ЕДИНИЦЫ		

НАЧ ОТД	ШЕВЧЕНКО	
Н КОНТР	РЕБРОВ	
ГЛ СПЕЦ	ЦИЧИПОРЕНКО	
ПРОВЕРИЛ	СКОРОБОГАТ	
РАЗРАБ	ПИНЧУК	

1.020.1-3ПВ.4-1 22

ДИАФРАГМА ЖЕСТКОСТИ 2Д 23.33-ПВ, 1Д 23.33-ПВ

СТАДИЯ	ЛИСТ	ЛИСТОВ
Р	1	2

ГОСГРАЖДАНСТРОЙ КиевЗНИИЭП

ФОРМАТ А4

КиевЗНИИЭП

ФОРМАТ	ЗОНА	ПОЗ	ОБОЗНАЧЕНИЕ	НАИМЕНОВАНИЕ	КОЛ	ПРИМЕЧАНИЕ
А4		3	1.020.1-3ПВ.4-2 20-01	СЕТКА С38	1	
				ДЕТАЛИ		
А4		6	1.020.1-3ПВ.4-2 26-03	ПЕТЛЯ СТРОПОВОЧНАЯ ПСВ4	2	
				МАТЕРИАЛЫ		
А4		10		БЕТОН ТЯЖЕЛЫЙ М300		1.15М3

ФЕДЬКО

ОПЕРАТОР ТЛП КОРТ

ЭПВЦ КиевЗНИИЭП

ВЗАМ ИНВ № | ПОДПИСЬ И ДАТА | ИНВ №ПОДЛ

75

915-1/1

1.020.1-3ПВ.4-1 22

ЛИСТ 2

ФОРМАТ А4

РИС.1

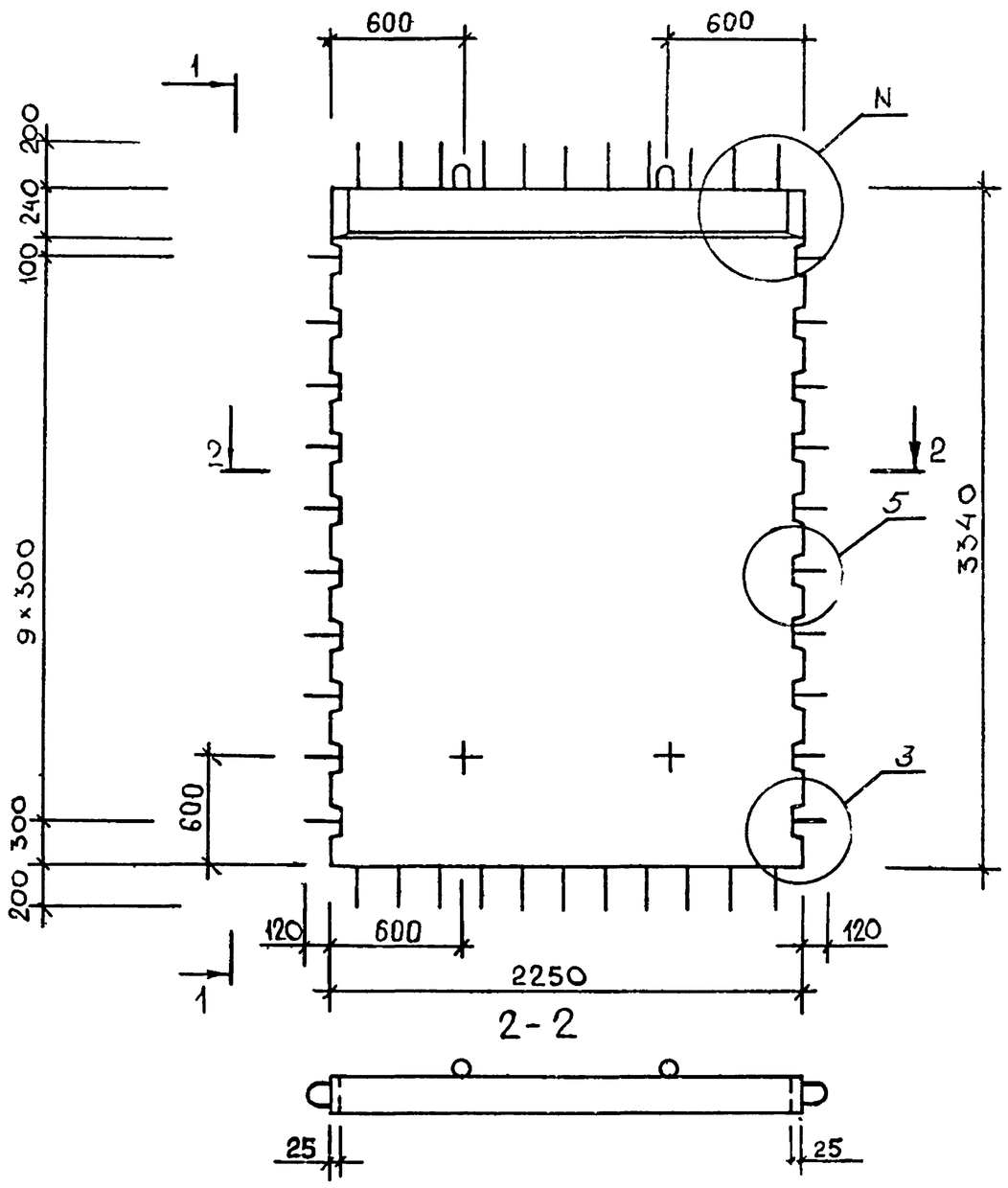

1-1

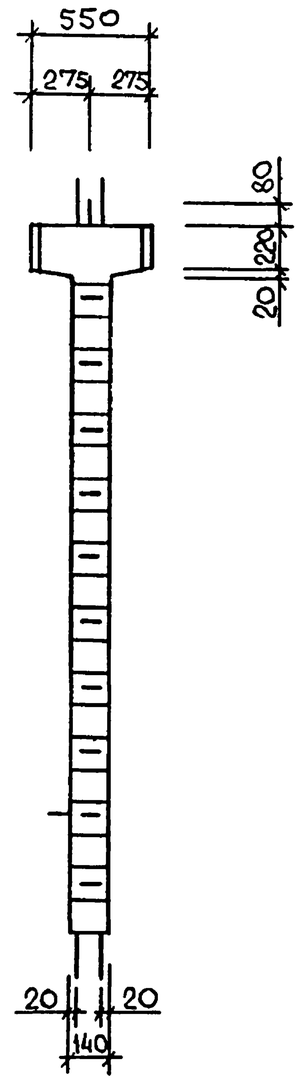

1-1
РИС.2
ОСТАЛЬНОЕ СМ РИС 1

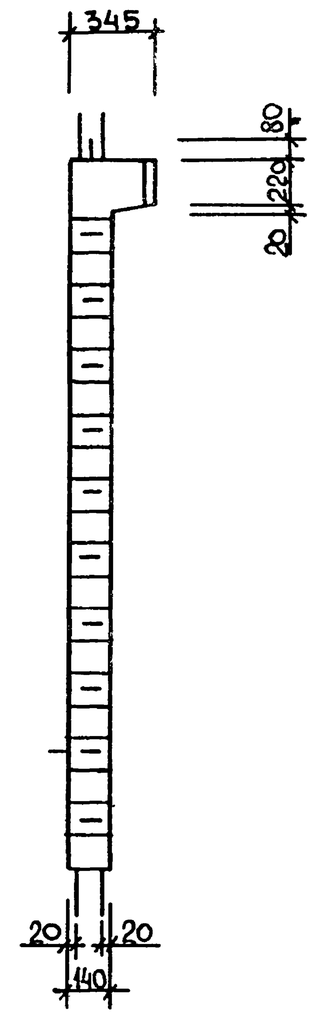

ОБОЗНАЧЕНИЕ	МАРКА	РИС.	N	МАССА,Т
I.020.I-3ПВ.4-I 22	2Д 23.33-ПВ	I,3	I,I5	3,23
-0I	IД 23.33-ПВ	2,4	2,I7	2,96

9154/1 76

НАЧ ОТД	ШЕВЧЕНКО		
Н КОНТР	РЕБРОВ		
ГЛ.СПЕЦ	ЧИЧИПОРЕНКО		
ПРОВЕРИЛ	СКОРОБОГАТ		
РАЗРАБ.	МАТВЕЕВА		

1.020.1-3ПВ.4-1 22СБ

ДИАФРАГМА ЖЕСТКОСТИ
2Д 23.33-ПВ,
IД 23.33-ПВ
СБОРОЧНЫЙ ЧЕРТЕЖ

СТАДИЯ	МАССА	МАСШТАБ
Р	СМ ТАБЛ	
ЛИСТ 1	ЛИСТОВ 2	

ГОСГРАЖДАНСТРОЙ
КиевЗНИИЭП

ФОРМАТ А3

РИС.3

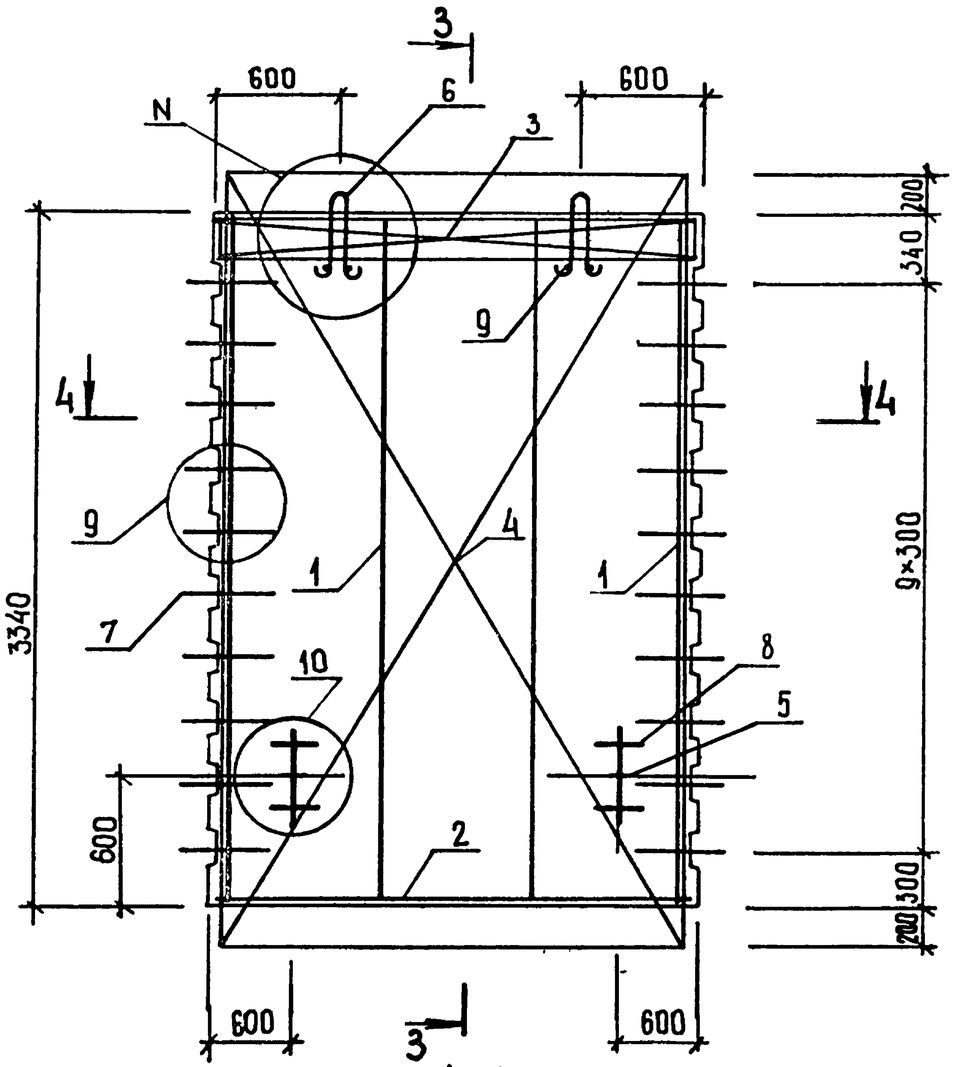

3-3

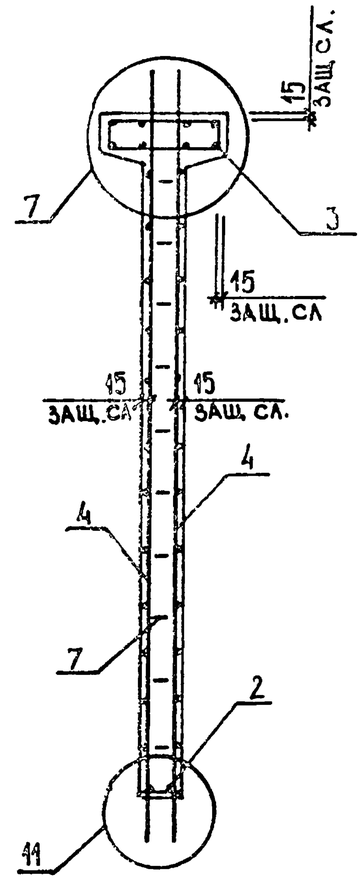

3-3
РИС.4
Остальное см рис.3

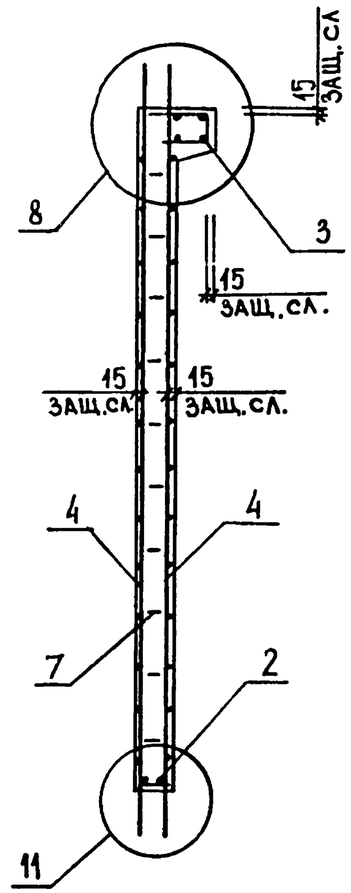

4-4

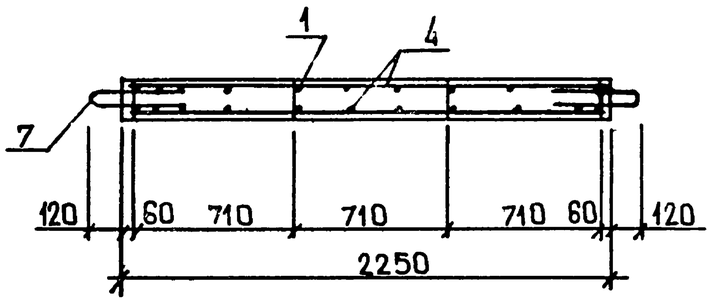

77
9154/1

1.020.1-3ПВ.4-1 22СБ	ЛИСТ 2

ФОРМАТ	ЗОНА	ПОЗ	ОБОЗНАЧЕНИЕ	НАИМЕНОВАНИЕ	КОЛ	ПРИМЕЧАНИЕ
				ДОКУМЕНТАЦИЯ		
А3			1.020.1-3ПВ.4-1 23СВ	СБОРОЧНЫЙ ЧЕРТЕЖ		
А3			1.020.1-3ПВ.4-1 ООД1	УЗЛЫ		
А3			1.020.1-3ПВ.4-1 ООРС	ВЕДОМОСТЬ РАСХОДА СТАЛИ НА ЭЛЕМЕНТ		
А4			1.020.1-3ПВ.4-1 ООТО	ТЕХНИЧЕСКОЕ ОПИСАНИЕ		
				СБОРОЧНЫЕ ЕДИНИЦЫ		
				КАРКАС ПЛОСКИЙ		
А4		1	1.020.1-3ПВ.4-2 04	КР10	4	
А4		2	1.020.1-3ПВ.4-2 01-02	КР3	1	
А4		4	1.020.1-3ПВ.4-2 13	СЕТКА С20	2	
				ПЕТЛЯ СТРОПОВОЧНАЯ		
А4		5	1.020.1-3ПВ.4-2 28-03	ПСГ4	2	
				ДЕТАЛИ		
				ПЕТЛЯ СТРОПОВОЧНАЯ		
А4		6	1.020.1-3ПВ.4-2 26-04	ПСВ5	2	
А4		7	1.020.1-3ПВ.4-2 27	СТЕРЖЕНЬ ГНУТЫЙ АН1	20	
				СТ. ОТД. ГОСТ 5781-82*		
БЧ		8	20.013.250	Ф20 А-III L=250	4	0.62КГ
БЧ		9	6.013.130	Ф6 А-III L=130	4	0.03КГ
			ПЕРЕМЕННЫЕ ДАННЫЕ	ДЛЯ ИСПОЛНЕНИЙ:		
				1.020.1-3ПВ.4-1 23 2Д 26.33-ПВ		
				СБОРОЧНЫЕ ЕДИНИЦЫ		
А4		3	1.020.1-3ПВ.4-2 18-02	СЕТКА С33	2	
				МАТЕРИАЛЫ		
А4		10		БЕТОН ТЯЖЕЛЫЙ М300		1.43М3
				1.020.1-3ПВ.4-1 23-01 1Д 26.33-ПВ		
				СБОРОЧНЫЕ ЕДИНИЦЫ		
А4		3	1.020.1-3ПВ.4-2 20-02	СЕТКА С39	1	

НАЧ ОТД	ШЕВЧЕНКО	
Н КОНТР	РЕБРОВ	
ГЛ СПЕЦ	ЦИЧИПОРЕНКО	
ПРОВЕРИЛ	СКОРОБОГАТ	
РАЗРАБ	ПИНЧУК	

1.020.1-3ПВ.4-1 23

ДИАФРАГМА ЖЕСТКОСТИ 2Д 26.33-ПВ, 1Д 26.33-ПВ

СТАДИЯ	ЛИСТ	ЛИСТОВ
Р	1	2

ГОСГРАЖДАНСТРОЙ КиевЗНИИЭП

ФОРМАТ А4

ЭПВЦ Киев ЗНИИЭП

ОПЕРАТОР ТЛП КОРТ

ФОРМАТ	ЗОНА	ПОЗ	ОБОЗНАЧЕНИЕ	НАИМЕНОВАНИЕ	КОЛ	ПРИМЕЧАНИЕ
				МАТЕРИАЛЫ		
А4		10		БЕТОН ТЯЖЕЛЫЙ М300		1.31М3

ВЗАМ ИНВ № | ПОДПИСЬ И ДАТА | ИНВ № ПОДЛ

78
9154/1

1.020.1-3ПВ.4-1 23

ЛИСТ 2

ФОРМАТ А4

РИС. 1

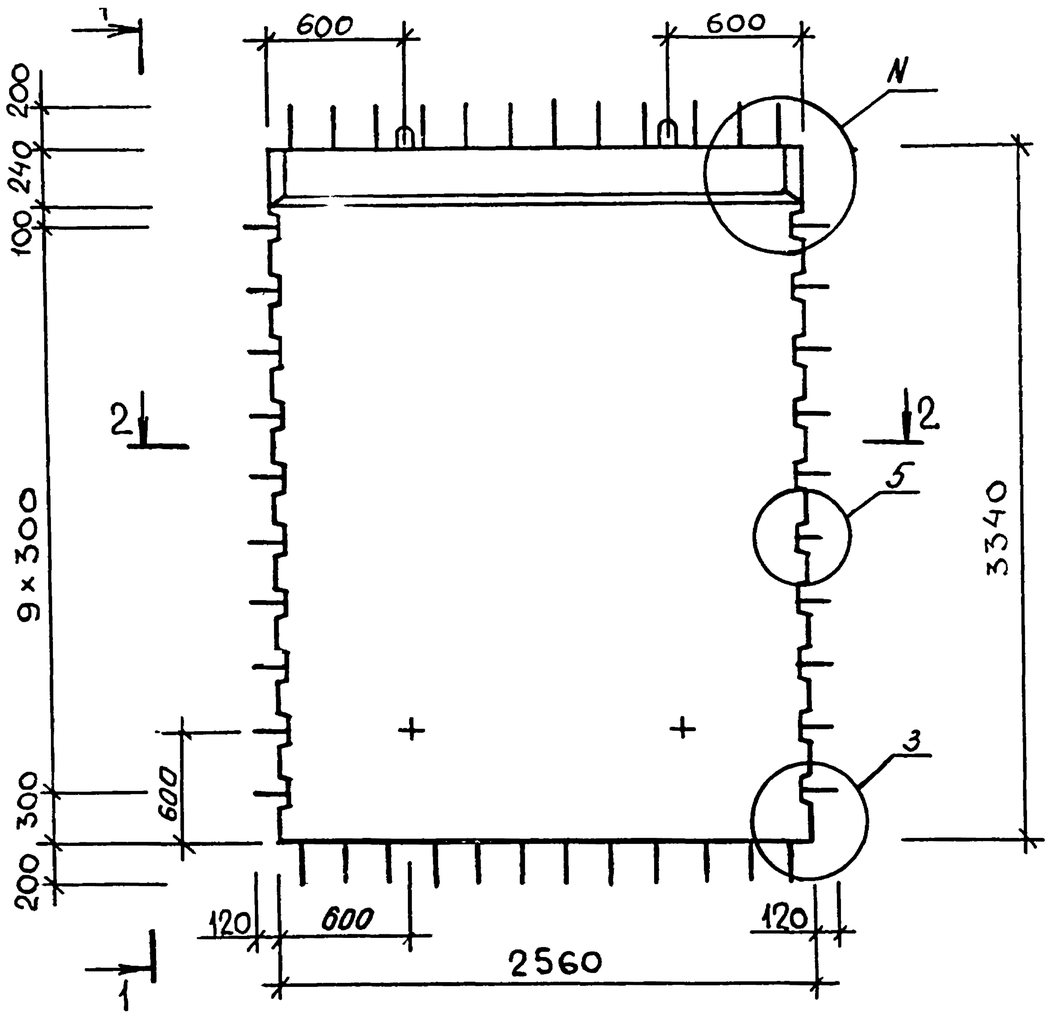

1-1

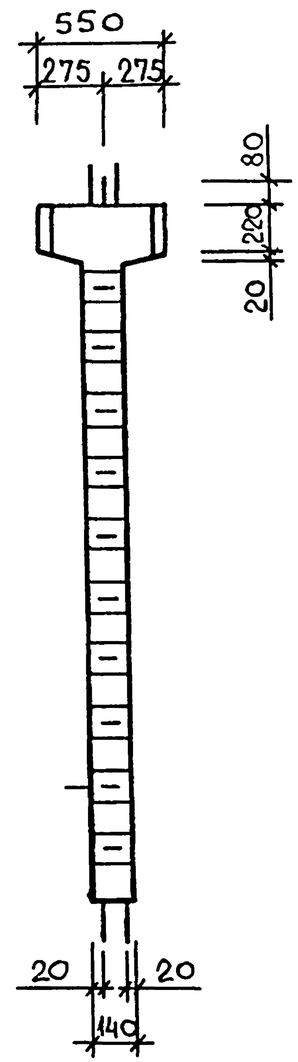

1-1
РИС. 2
ОСТАЛЬНОЕ СМ РИС 1

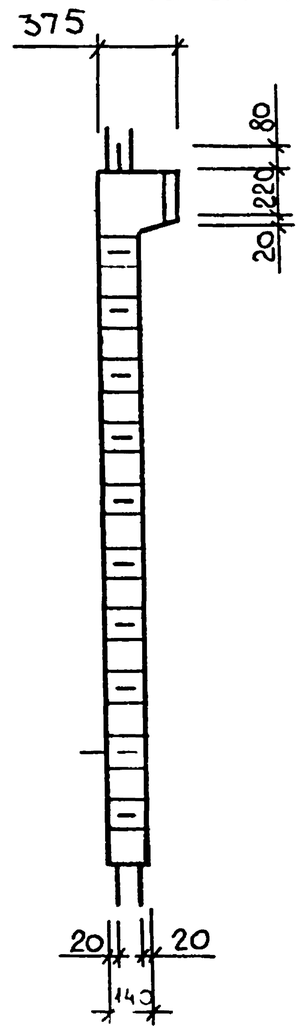

2-2

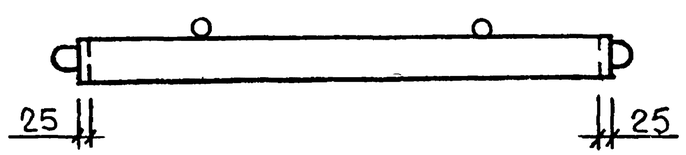

ОБОЗНАЧЕНИЕ	МАРКА	РИС.	N	МАССА, Т
I.020.I-3ПВ.4-I 23	2Д 26.33-ПВ	I,3	I,I5	3,67
-0I	ID 26.33-ПВ	2,4	2,I7	3,37

79
915-1/1

НАЧ ОТД	ШЕВЧЕНКО		
Н КОНТР	РЕБРОВ		
ГЛ СПЕЦ	НИЧИПОРЕНКО		
ПРОВЕРИЛ	СКОРОБОГАТ		
РАЗРАБ.	МАТВЕЕВА		

1.020.1-3ПВ.4-1 23СБ

ДИАФРАГМА ЖЕСТКОСТИ
2Д 26.33-ПВ,
ID 26.33-ПВ
СБОРОЧНЫЙ ЧЕРТЕЖ

СТАДИЯ	МАССА	МАСШТАБ
Р	СМ ТАБЛ	
ЛИСТ 1	ЛИСТОВ 2	

ГОСГРАЖДАНСТРОЙ
КиевЗНИИЭП

ФОРМАТ А 3

КиевЗНИИЭП | ТПП КОРТ

РИС.3

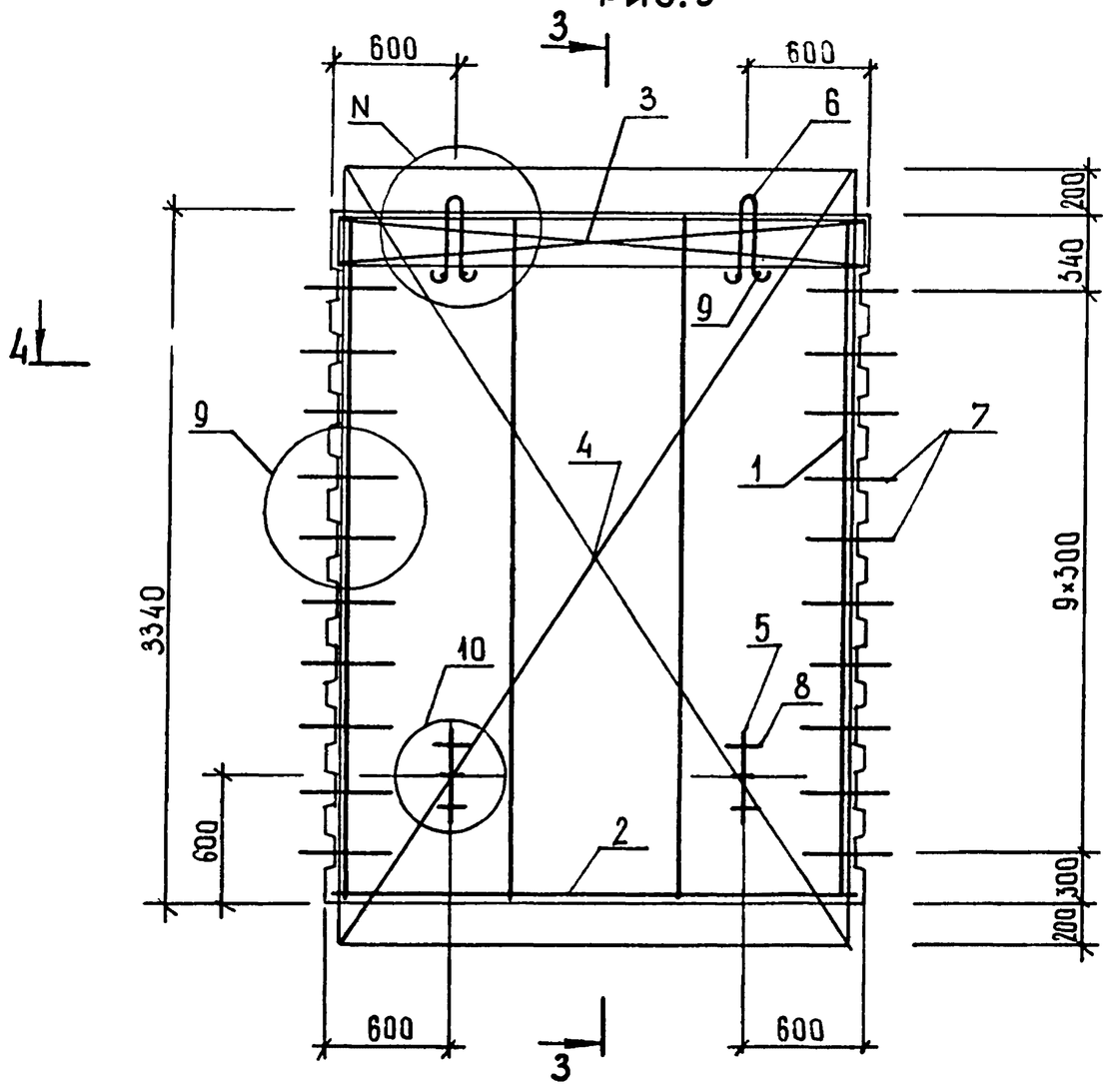

3-3

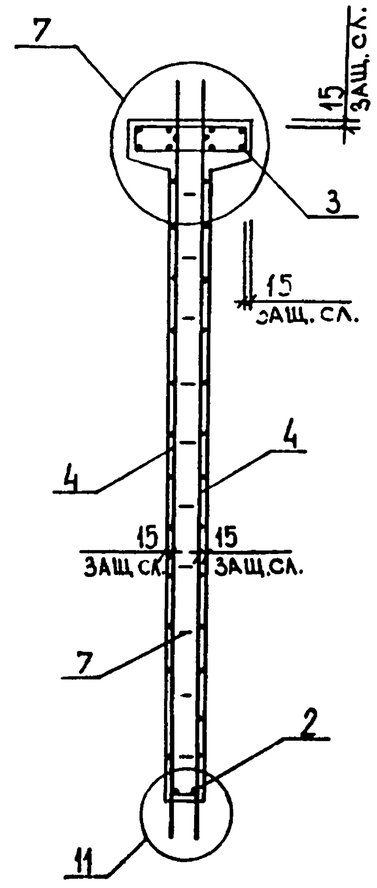

3-3
РИС. 4

ОСТАЛЬНОЕ СМ РИС 3

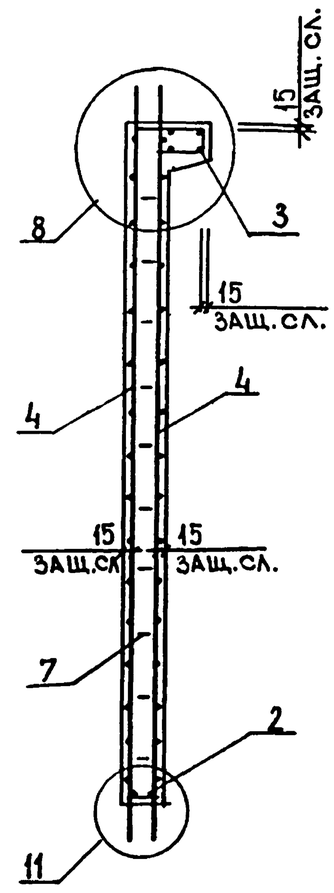

4-4

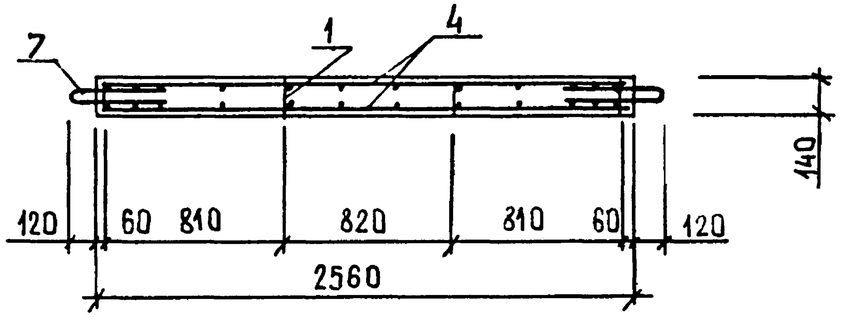

80
С154/1

1.020.1-3ПВ.4-1 23СБ

ФОРМАТ	ЗОНА	ПОЗ	ОБОЗНАЧЕНИЕ	НАИМЕНОВАНИЕ	КОЛ	ПРИМЕЧАНИЕ
				ДОКУМЕНТАЦИЯ		
А3			1.020.1-3ПВ.4-1 24СВ	СБОРОЧНЫЙ ЧЕРТЕЖ		
А3			1.020.1-3ПВ.4-1 00Д1	УЗЛЫ		
А3			1.020.1-3ПВ.4-1 00РС	ВЕДОМОСТЬ РАСХОДА СТАЛИ НА ЭЛЕМЕНТ		
А4			1.020.1-3ПВ.4-1 00ТО	ТЕХНИЧЕСКОЕ ОПИСАНИЕ		
				СБОРОЧНЫЕ ЕДИНИЦЫ		
				КАРКАС ПЛОСКИЙ		
А4		1	1.020.1-3ПВ.4-2 04	КР10	4	
А4		2	1.020.1-3ПВ.4-2 02	КР4	1	
А4		4	1.020.1-3ПВ.4-2 13-01	СЕТКА С21	2	
А4		5	1.020.1-3ПВ.4-2 28-03	ПЕТЛЯ СТРОПОВОЧНАЯ ПСГ4	2	
				ДЕТАЛИ		
А4		6	1.020.1-3ПВ.4-2 26-04	ПЕТЛЯ СТРОПОВОЧНАЯ ПСВ5	2	
А4		7	1.020.1-3ПВ.4-2 27	СТЕРЖЕНЬ ГНУТЫЙ АН1 СТ. ОТД. ГОСТ 5781-82*	20	
БЧ		8	20.013.250	Ф20 А-III L=250	4	0.62КГ
БЧ		9	6.013.130	Ф6 А-III L=130	4	0.03КГ
			ПЕРЕМЕННЫЕ ДАННЫЕ	ДЛЯ ИСПОЛНЕНИЙ:		
				1.020.1-3ПВ.4-1 24 2Д 29.33-ПВ		
				СБОРОЧНЫЕ ЕДИНИЦЫ		
А4		3	1.020.1-3ПВ.4-2 19	СЕТКА С34	2	
				МАТЕРИАЛЫ		
А4		10		БЕТОН ТЯЖЕЛЫЙ М300		1.59М3
				1.020.1-3ПВ.4-1 24-01 1Д 29.33-ПВ		
				СБОРОЧНЫЕ ЕДИНИЦЫ		
А4		3	1.020.1-3ПВ.4-2 21	СЕТКА С40	1	

1.020.1-3ПВ.4-1 24

НАЧ ОТД	ШЕВЧЕНКО	
Н КОНТР	РЕБРОВ	
ГЛ СПЕЦ	ЧИЧИПОРЕНКО	
ПРОВЕРИЛ	СКОРОБОГАТ	
РАЗРАБ	ДИНЧУК	

ДИАФРАГМА ЖЕСТКОСТИ 2Д 29.33-ПВ, 1Д 29.33-ПВ

СТАДИЯ	ЛИСТ	ЛИСТОВ
Р	1	2

ГОСГРАЖДАНСТРОЙ КиевЗНИИЭП

ФОРМАТ А4

ЭПВЦ Киев ЗНИИЭП

ОПЕРАТОР ТЛП КОРТ

ФЕДЬКО

ФОРМАТ	ЗОНА	ПОЗ	ОБОЗНАЧЕНИЕ	НАИМЕНОВАНИЕ	КОЛ	ПРИМЕЧАНИЕ
				МАТЕРИАЛЫ		
А4		10		БЕТОН ТЯЖЕЛЫЙ М300		1.46М3

ВЗАМ ИНВ № | ПОДПИСЬ И ДАТА | ИНВ № ПОДЛ

81
9154/1

1.020.1-3ПВ.4-1 24

ЛИСТ 2

ФОРМАТ А4

РИС. 1

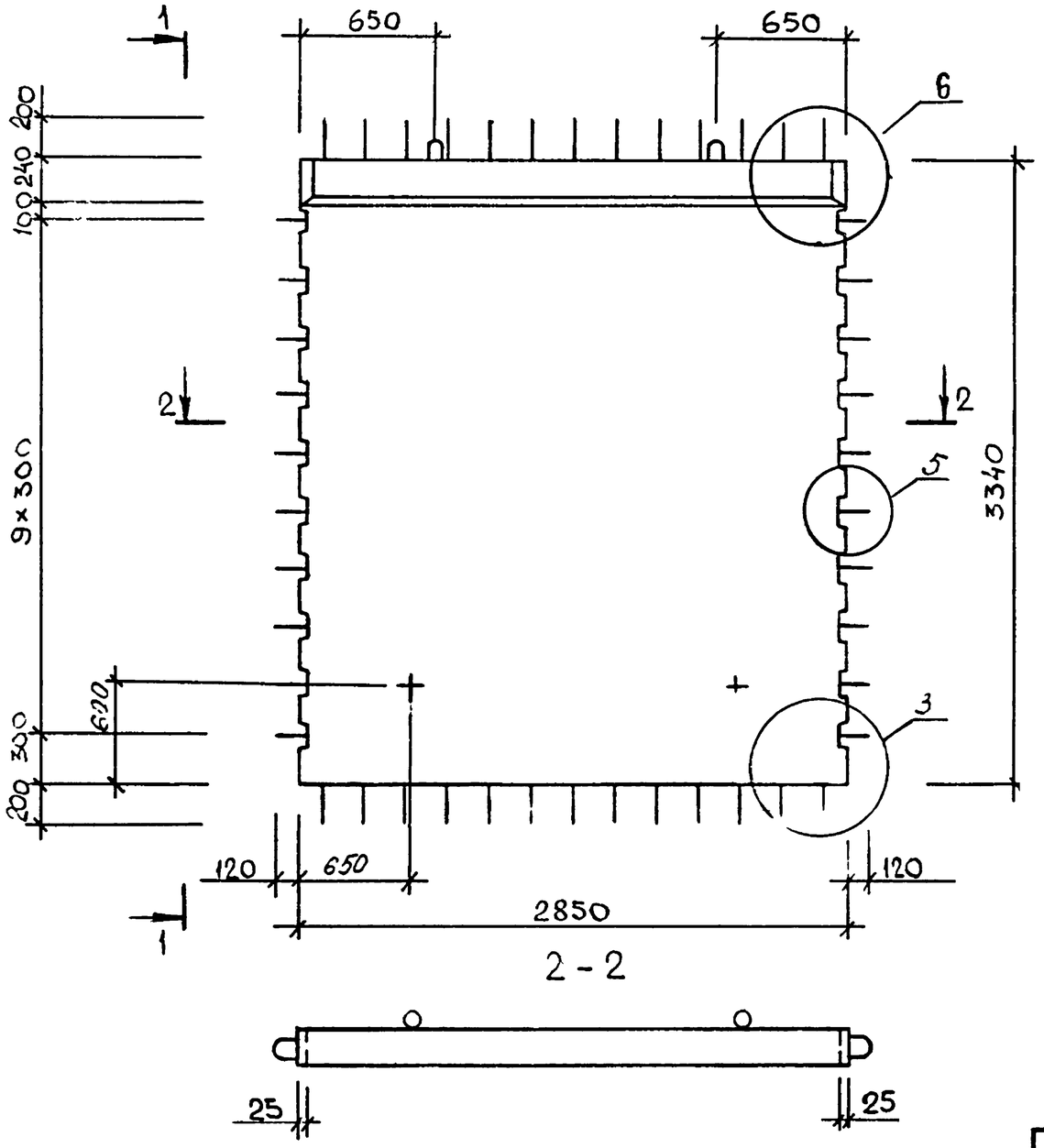

1-1

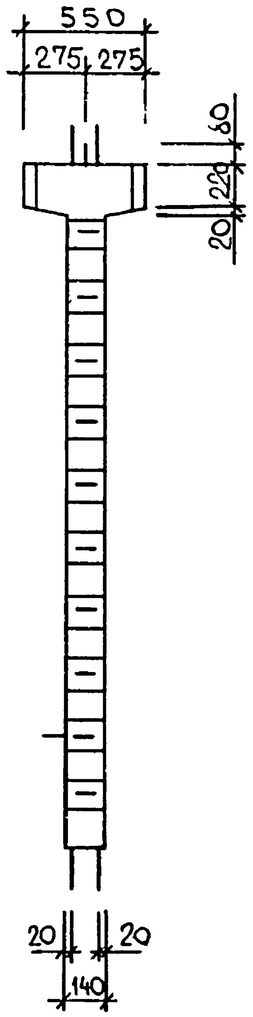

1-1
РИС.2
ОСТАЛЬНОЕ СМ РИС.1

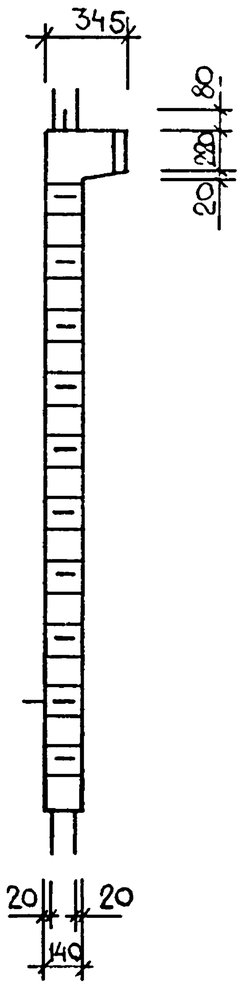

ОБОЗНАЧЕНИЕ	МАРКА	РИС	N	МАССА,Т
I.020.I-3ПВ.4-I 24	2Д 29.33-ПВ	I,3	I,I5	4,09
-0I	ID 29.33-ПВ	2,4	2,I6	3,74

82
9154/1

НАЧ ОТД	ШЕВЧЕНКО	
Н КОНТР	РЕБРОВ	
ГЛ СПЕЦ	ПИЧИПОРЕНКО	
ПРОВЕРИЛ	СКОРОБОГАТ	
РАЗРАБ.	МАТВЕЕВА	

1.020.1-3ПВ.4-1 24СБ

ДИАФРАГМА ЖЕСТКОСТИ
2Д 29.33-ПВ,
ID 29.33-ПВ
СБОРОЧНЫЙ ЧЕРТЕЖ

СТАДИЯ	МАССА	МАСШТАБ
Р	СМ ТАБЛ	
ЛИСТ 1	ЛИСТОВ 2	

ГОСГРАЖДАНСТРОЙ
КиевЗНИИЭП

ТПП КОРТ
Киев ЗНИИЭП

ФОРМАТ

КиевЗНИИЭП | ТПП КОРГ

РИС. 3

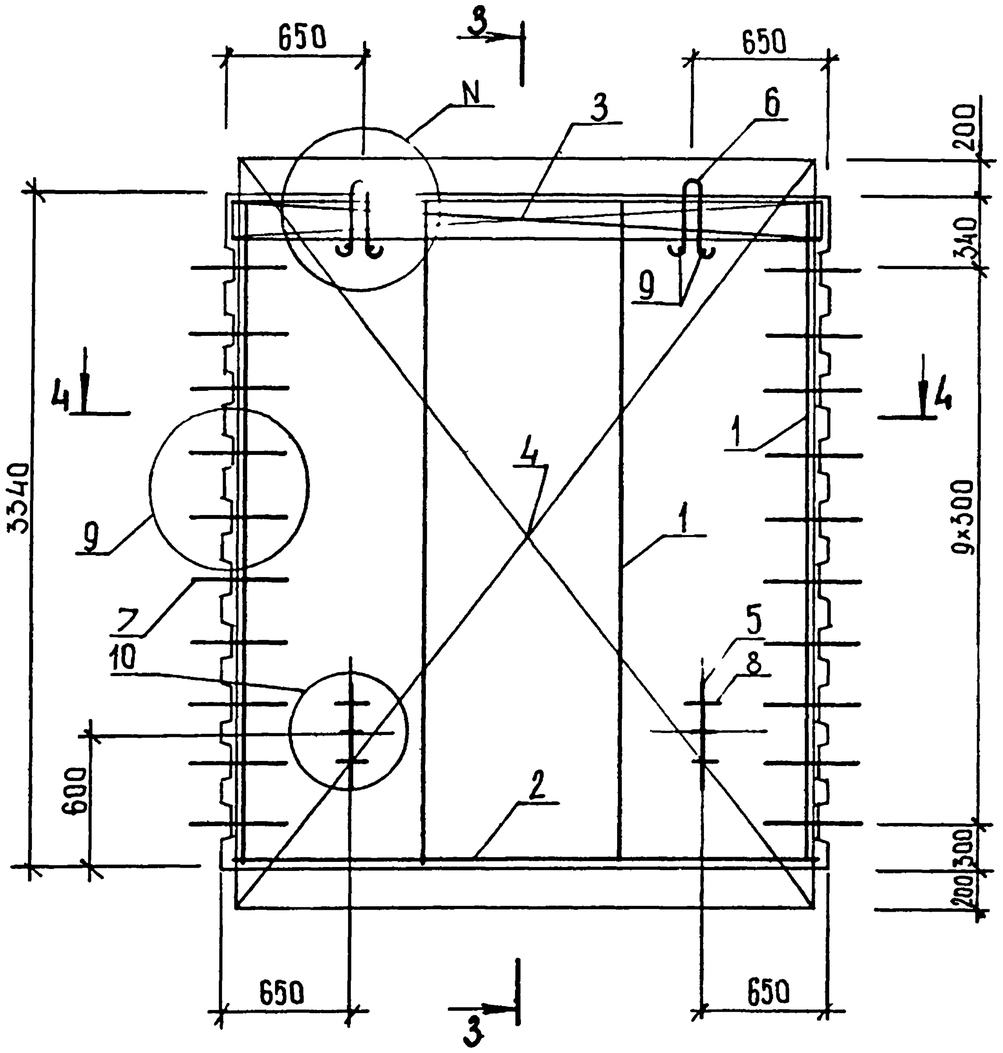

3-3

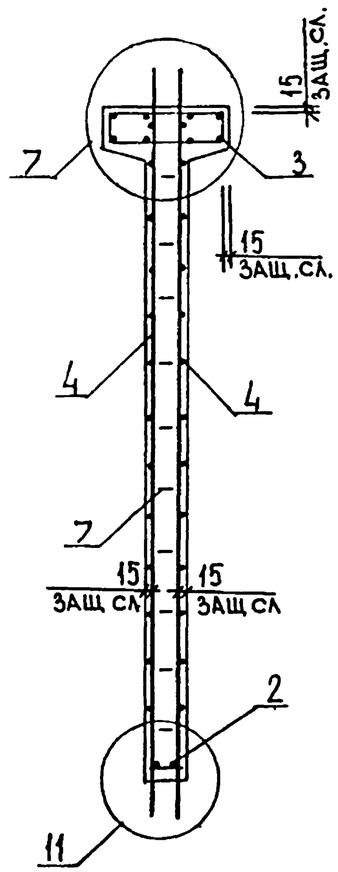

3-3
РИС. 4
ОСТАЛЬНОЕ СМ. РИС.3

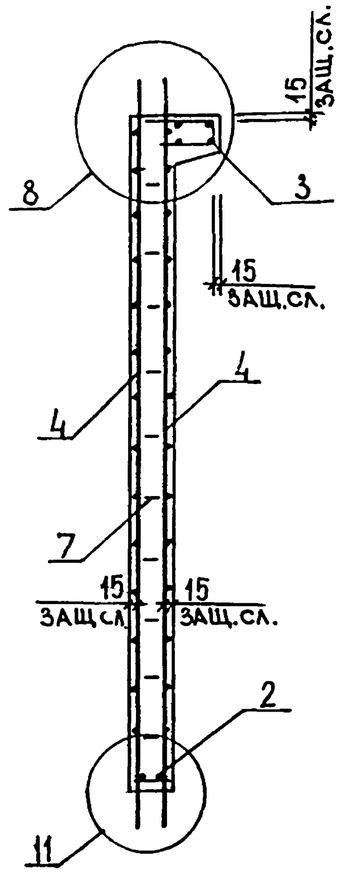

4-4

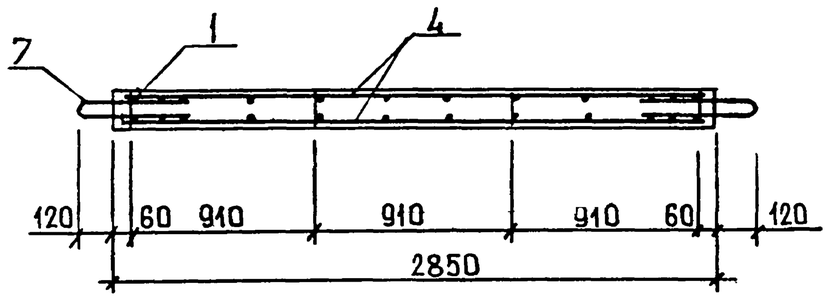

83
9154/1

1.020.1-3ПВ.4-1 24СБ	ЛИСТ 2

ФОРМАТ	ЗОНА	ПОЗ	ОБОЗНАЧЕНИЕ	НАИМЕНОВАНИЕ	КОЛ	ПРИМЕЧАНИЕ
				ДОКУМЕНТАЦИЯ		
А3			1.020.1-3ПВ.4-1 25СБ	СБОРОЧНЫЙ ЧЕРТЕЖ		
А3			1.020.1-3ПВ.4-1 ООД1	УЗЛЫ		
А3			1.020.1-3ПВ.4-1 ООРС	ВЕДОМОСТЬ РАСХОДА СТАЛИ НА ЭЛЕМЕНТ		
А4			1.020.1-3ПВ.4-1 ООТО	ТЕХНИЧЕСКОЕ ОПИСАНИЕ		
				СБОРОЧНЫЕ ЕДИНИЦЫ		
				КАРКАС ПЛОСКИЙ		
А4		1	1.020.1-3ПВ.4-2 04	КР10	2	
А4		2	1.020.1-3ПВ.4-2 05-01	КР13	2	
А4		3	1.020.1-3ПВ.4-2 01-02	КР3	1	
				СЕТКА		
А4		5	1.020.1-3ПВ.4-2 17	С29	4	
А4		6	1.020.1-3ПВ.4-2 23-01	С46	2	
				ПЕТЛЯ СТРОПОВОЧНАЯ		
А4		7	1.020.1-3ПВ.4-2 28-01	ПСГ2	2	
				ДЕТАЛИ		
				ПЕТЛЯ СТРОПОВОЧНАЯ		
А4		8	1.020.1-3ПВ.4-2 26-03	ПСВ4	2	
				СТЕРЖЕНЬ ГНУТЫЙ		
А4		9	1.020.1-3ПВ.4-2 27	АН1	20	
А4		10	1.020.1-3ПВ.4-2 29	СГ	6	
				СТ. ОТД. ГОСТ 5781-82*		
БЧ		11	20.013.250	Ф20 А-III L=250	4	0.62КГ
БЧ		12	6.013.130	Ф6 А-III L=130	22	0.03КГ
БЧ		13	25.013.2900	Ф25 А-III L=2900	4	14.14КГ
				ПРОБКА ДЕРЕВЯННАЯ		
БЧ		14	25.100.120.120	25Х100 L=120	8	
				МАТЕРИАЛЫ		
				ПИЛОМАТЕРИАЛ		.003М3
			ПЕРЕМЕННЫЕ ДАННЫЕ	ДЛЯ ИСПОЛНЕНИЙ:		
				1.020.1-3ПВ.4-1 25 2ДП 26.33-ПВ		
				СВОРОЧНЫЕ ЕДИНИЦЫ		
А4		4	1.020.1-3ПВ.4-2 18-02	СЕТКА С33	2	

НАЧ ОТД	ШЕВЧЕНКО		
Н КОНТР	ДЕБРОВ		
ГЛ СПЕЦ	ЖИЧИПОРЕНКО		
ПРОВЕРИЛ	СКОРОБОГАТ		
РАЗРАБ	ПИНЧУК		

1.020.1-3ПВ.4-1 25

ДИАФРАГМА ЖЕСТКОСТИ 2ДП 26.33-ПВ, 1ДП 26.33-ПВ

СТАДИЯ	ЛИСТ	ЛИСТОВ
Р	1	2

ГОСГРАЖДАНСТРОЙ КиевЗНИИЭП

ФОРМАТ А4

ЭПВЦ Киев ЗНИИЭП | ОПЕРАТОР ТЛП КОРТ | ФЕДЬКО

ФОРМАТ	ЗОНА	ПОЗ	ОБОЗНАЧЕНИЕ	НАИМЕНОВАНИЕ	КОЛ	ПРИМЕЧАНИЕ
				МАТЕРИАЛЫ		
		15		БЕТОН ТЯЖЕЛЫЙ М300		1.03М3
				1.020.1-3ПВ.4-1 25-01 1ДП 26.33-ПВ		
				СВОРОЧНЫЕ ЕДИНИЦЫ		
А4		4	1.020.1-3ПВ.4-2 20-02	СЕТКА С39	1	
				МАТЕРИАЛЫ		
		15		БЕТОН ТЯЖЕЛЫЙ М300		0.91М3

ВЗАМ ИНВ № | ПОДПИСЬ И ДАТА | ИНВ № ПОДЛ

84
9154/1

1.020.1-3ПВ.4-1 25

ЛИСТ 2

ФОРМАТ А4

РИС. 1

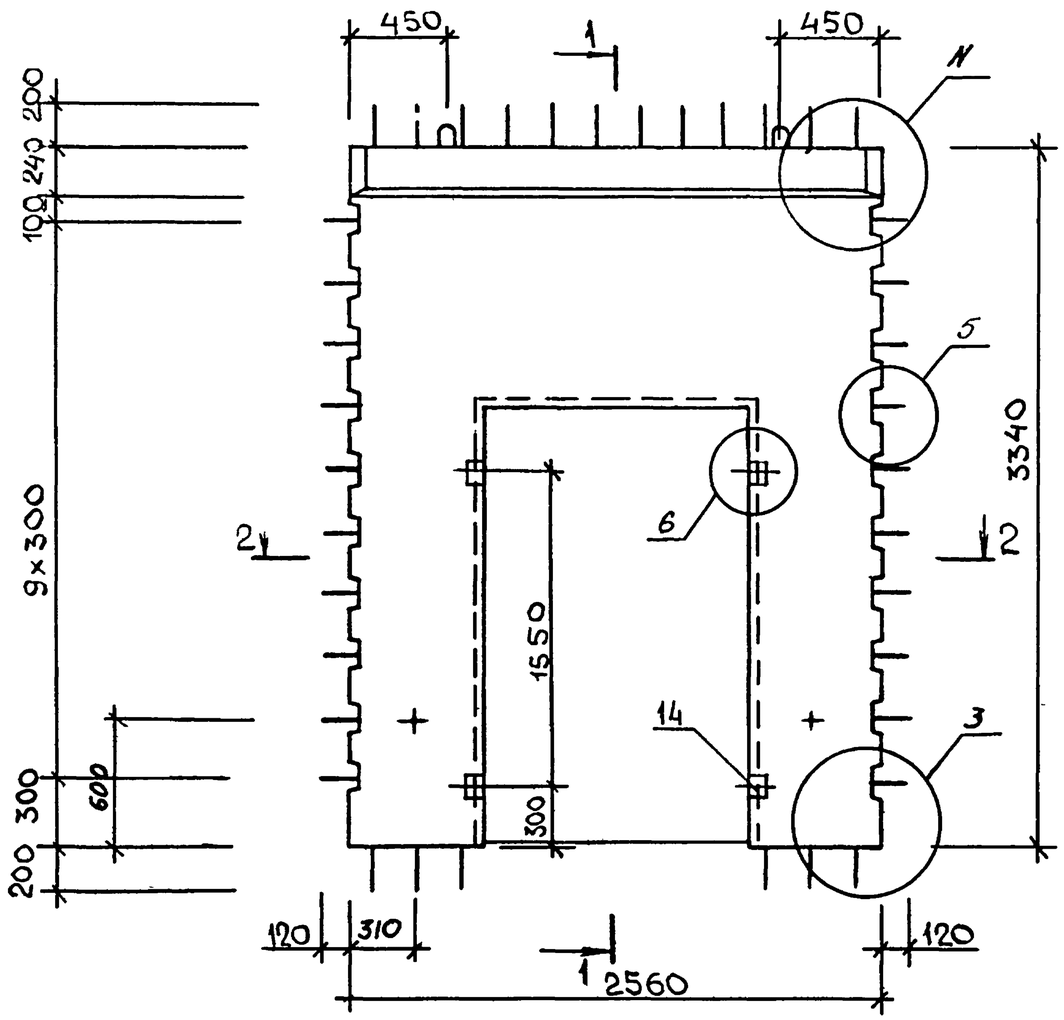

1-1

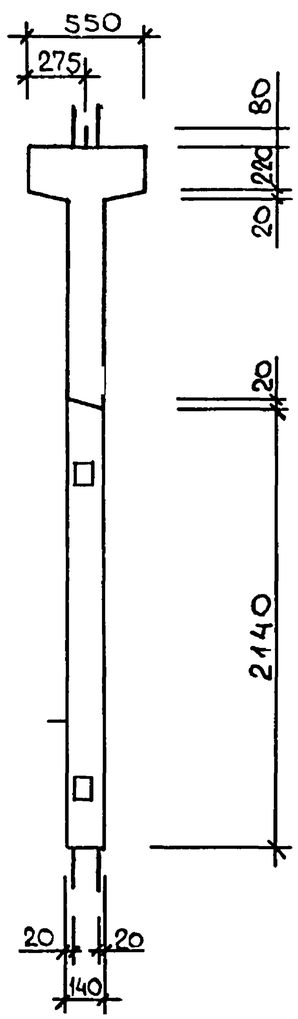

1-1
РИС.2
ОСТАЛЬНОЕ СМ. РИС.1

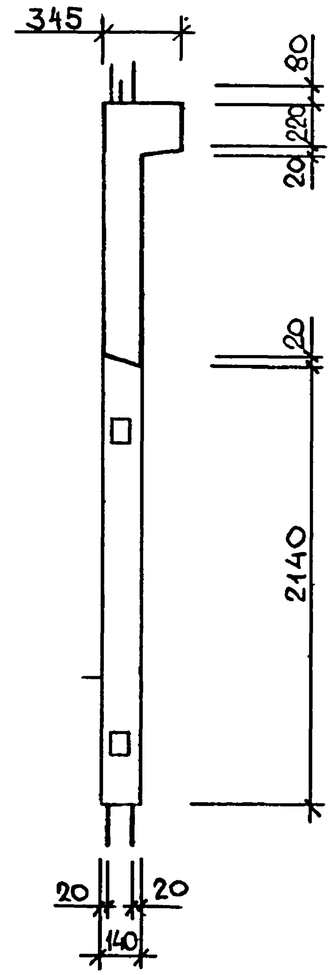

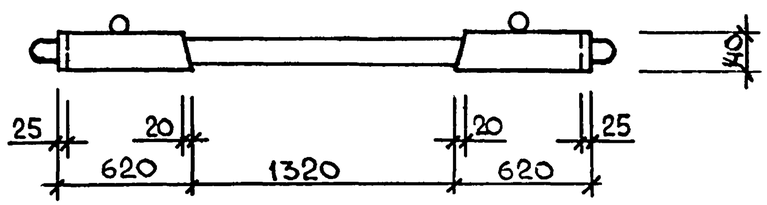

ОБОЗНАЧЕНИЕ	МАРКА	РИС	N	МАССА,Т
I.020.I-3.В.4-I 25	2ДП 26.33-ПВ	I,3	I,I6	2,74
-0I	IДП 26.33-ПВ	2,4	2,I8	2,44

85
9154/1

НАЧ ОТД	ШЕВЧЕНКО		
Н КОНТР	РЕБРОВ		
ГЛ СПЕЦ	НИЧИПОРЕНКО		
ПРОВЕРИЛ	СКОРОБОГАТ		
РАЗРАБ.	МАТВЕЕВА		

1.020.1-3ПВ.4-1 25СБ

ДИАФРАГМА ЖЕСТКОСТИ
2ДП 26.33-ПВ,
IДП 26.33-ПВ
СБОРОЧНЫЙ ЧЕРТЕЖ

СТАДИЯ	МАССА	МАСШТАБ
Р	СМ ТАБЛ	
ЛИСТ 1	ЛИСТОВ 2	

ГОСГРАЖДАНСТРОЙ
КиевЗНИИЭП

Киев ЗНИИЭП ГПИ КОРТ

ФОРМАТ А3

РИС.3

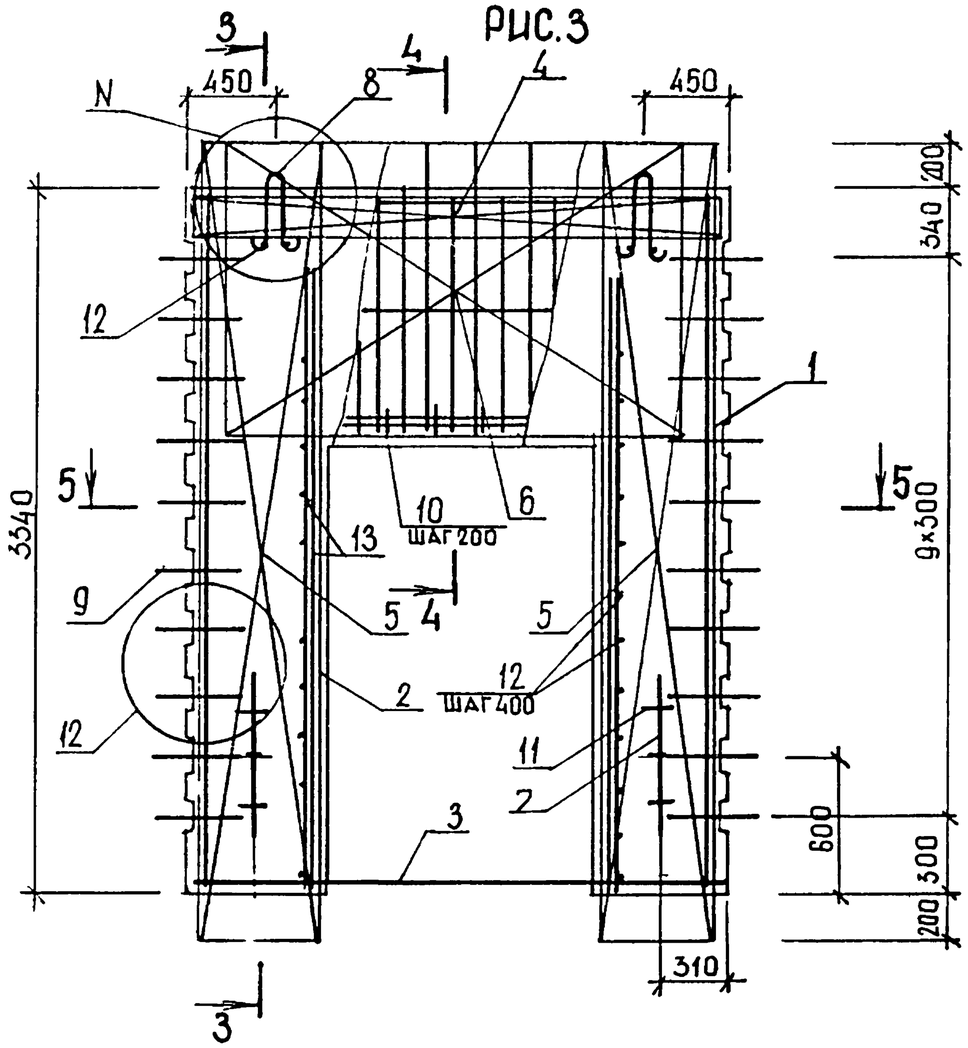

3-3

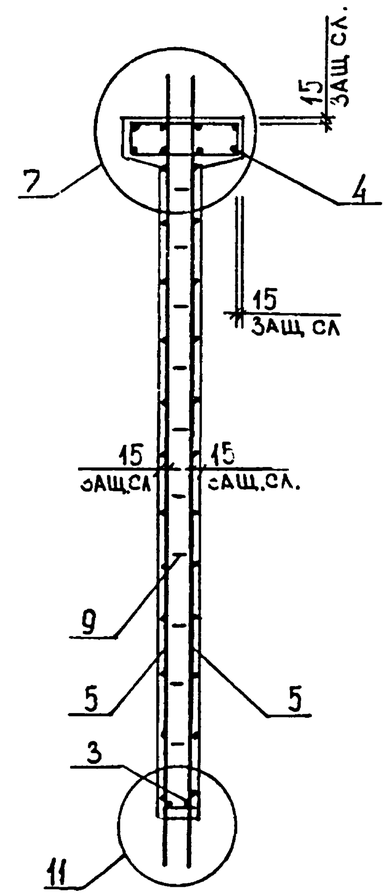

3-3
РИС.4
Остальное см.рис.3

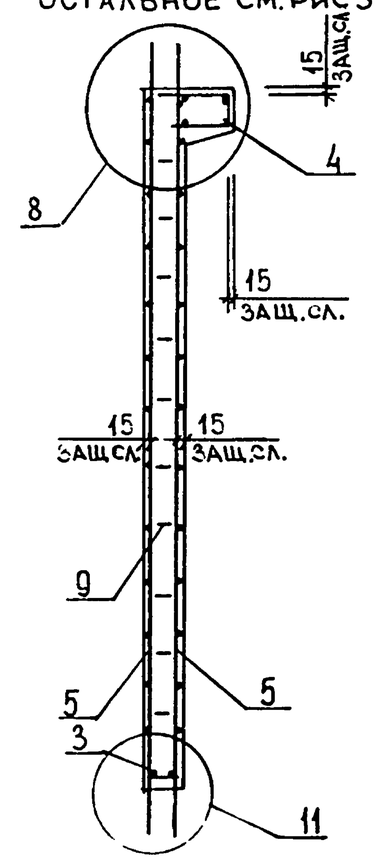

4-4

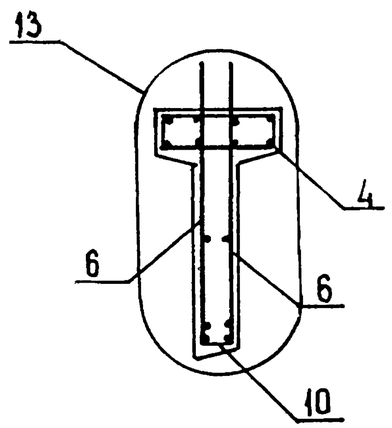

4-4
РИС.4
Остальное см.рис.3

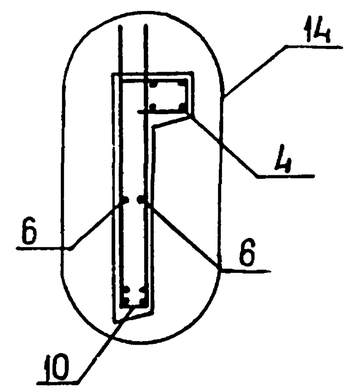

5-5

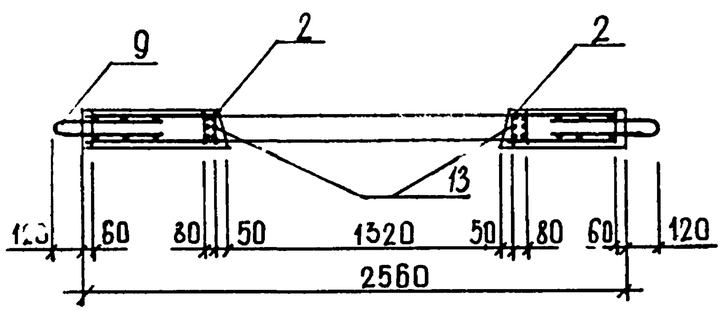

86
9154/1

1.020.1-3ПВ.4-1 25СБ	лист 2

ФОРМАТ	ЗОНА	ПОЗ	ОБОЗНАЧЕНИЕ	НАИМЕНОВАНИЕ	КОЛ	ПРИМЕЧАНИЕ
				ДОКУМЕНТАЦИЯ		
А3			1.020.1-3ПВ.4-1 26СБ	СБОРОЧНЫЙ ЧЕРТЕЖ		
А3			1.020.1-3ПВ.4-1 ООД1	УЗЛЫ		
А3			1.020.1-3ПВ.4-1 ООРС	ВЕДОМОСТЬ РАСХОДА СТАЛИ НА ЭЛЕМЕНТ		
А4			1.020.1-3ПВ.4-1 ООТО	ТЕХНИЧЕСКОЕ ОПИСАНИЕ		
				СБОРОЧНЫЕ ЕДИНИЦЫ		
				КАРКАС ПЛОСКИЙ		
А4		1	1.020.1-3ПВ.4-2 04	КР10	2	
А4		2	1.020.1-3ПВ.4-2 05-02	КР14	2	
А4		3	1.020.1-3ПВ.4-2 02-01	КР5	1	
				СЕТКА		
А4		5	1.020.1-3ПВ.4-2 17	С29	4	
А4		6	1.020.1-3ПВ.4-2 24	С47	2	
				ПЕТЛЯ СТРОПОВОЧНАЯ		
А4		7	1.020.1-3ПВ.4-2 28-01	ПСГ2	2	
				ДЕТАЛИ		
				ПЕТЛЯ СТРОПОВОЧНАЯ		
А4		8	1.020.1-3ПВ.4-2 26-03	ПСВ4	2	
				СТЕРЖЕНЬ ГНУТЫЙ		
А4		9	1.020.1-3ПВ.4-2 27	АН1	20	
А4		10	1.020.1-3ПВ.4-2 29	СГ	9	
				СТ. ОТД. ГОСТ 5781-82*		
ВЧ		11	20.013.250	Ф20 А-III L=250	4	0.62КГ
ВЧ		12	6.013.130	Ф6 А-III L=130	22	0.03КГ
ВЧ		13	25.013.3300	Ф25 А-III L=3300	4	12.7КГ
				ПРОБКА ДЕРЕВЯННАЯ		
ВЧ		14	25.100.120.120	25Х100 L=120	8	
				МАТЕРИАЛЫ		
				ПИЛОМАТЕРИАЛ		.003М3
			ПЕРЕМЕННЫЕ ДАННЫЕ	ДЛЯ ИСПОЛНЕНИЙ:		
				1.020.1-3ПВ.4-1 26 2ДП 32.33-ПВ		
				СБОРОЧНЫЕ ЕДИНИЦЫ		
А4		4	1.020.1-3ПВ.4-2 19-01	СЕТКА С35	2	

НАЧ ОТД	ШЕВЧЕНКО		
Н КОНТР	РЕБРОВ		
ГЛ СПЕЦ	НИЧИПОРЕНКО		
ПРОВЕРИЛ	СКОРОБОГАТ		
РАЗРАБ	ПИНЧУК		

1.020.1-3ПВ.4-1 26

ДИАФРАГМА ЖЕСТКОСТИ 2ДП 32.33-ПВ, 1ДП 32.33-ПВ

СТАДИЯ	ЛИСТ	ЛИСТОВ
Р	1	2

ГОСГРАЖДАНСТРОЙ КиевЗНИИЭП

ФОРМАТ А4

ФЕДЬКО

ОПЕРАТОР ТЛП КОРТ

ЭПВЦ Киев ЗНИИЭП

ФОРМАТ	ЗОНА	ПОЗ	ОБОЗНАЧЕНИЕ	НАИМЕНОВАНИЕ	КОЛ	ПРИМЕЧАНИЕ
				МАТЕРИАЛЫ		
		15		БЕТОН ТЯЖЕЛЫЙ М300		1.08М3
				1.020.1-3ПВ.4-1 26-01 1ДП 32.33-ПВ		
				СБОРОЧНЫЕ ЕДИНИЦЫ		
А4		4	1.020.1-3ПВ.4-2 21-01	СЕТКА С41	1	
				МАТЕРИАЛЫ		
		15		БЕТОН ТЯЖЕЛЫЙ М300		0.93М3

ВЗАМ ИНВ № | ПОДПИСЬ И ДАТА | ИНВ № ПОДЛ

87
9154/1

1.020.1-3ПВ.4-1 26

ЛИСТ 2

ФОРМАТ А4

РИС. 1

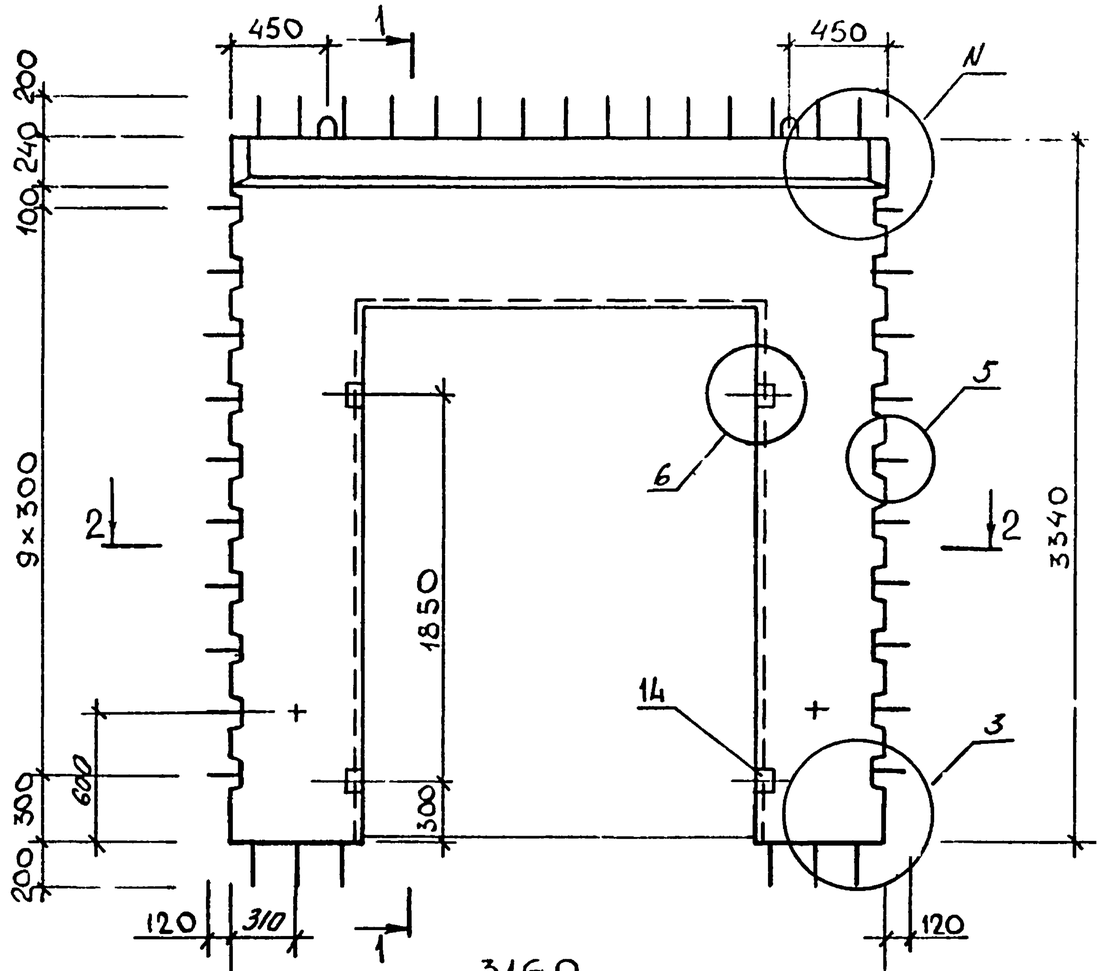

2 – 2

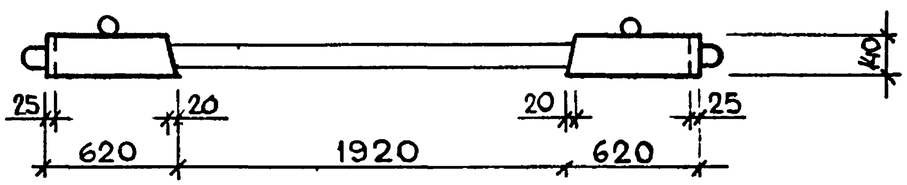

1–1

РИС.2 Остальное см. рис 1

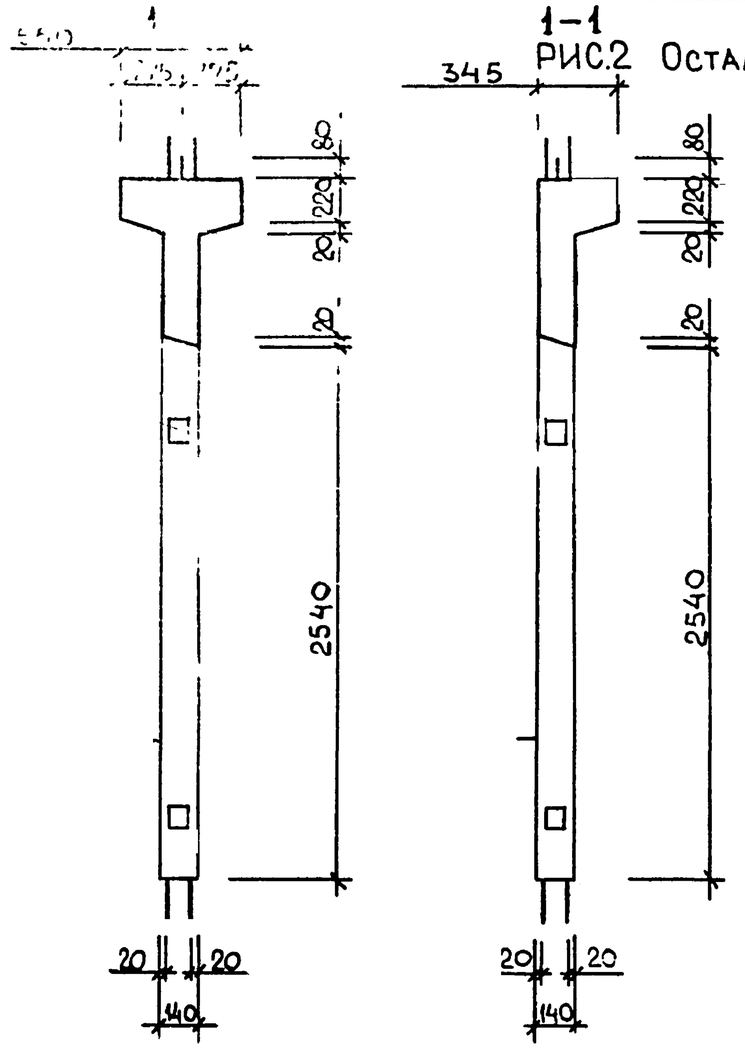

88
915-1/1

ОБОЗНАЧЕНИЕ	МАРКА	РИС.	N	МАССА, Т
I.020.I-3ПВ.4-I 26	2ДП 32.33-ПВ	I,3	I,I6	2,87
-UI	IДП 32.33-ПВ	2,4	2,I8	2,50

НАЧ ОТД	ШЕВЧЕНКО	
Н КОНТР	РЕБРОВ	
ГЛ СПЕЦ	ШИЧИПОРЕНКО	
ПРОВЕРИЛ	СКОРОБОГАТ	
РАЗРАБ	МАТВЕЕВА	

1.020.1-3ПВ.4-1 26СБ

ДИАФРАГМА ЖЕСТКОСТИ
2ДП 32.33-ПВ,
IДП 32.33-ПВ
СБОРОЧНЫЙ ЧЕРТЕЖ

СТАДИЯ	МАССА	МАСШТА
Р	СМ ТАБЛ	
ЛИСТ 1	ЛИСТОВ 2	

ГОСГРАЖДАНСТРОЙ
КиевЗНИИЭП

ЭПВЦ Киев ЗНИИЭП
ОПЕРАТОР ТЛП КОРТ
ФЕДЬКО

ВЗАМ.ИНВ.№
ПОДПИСЬ И ДАТА
ИНВ № ПОДЛ

ФОРМ 17 А3

РИС.3

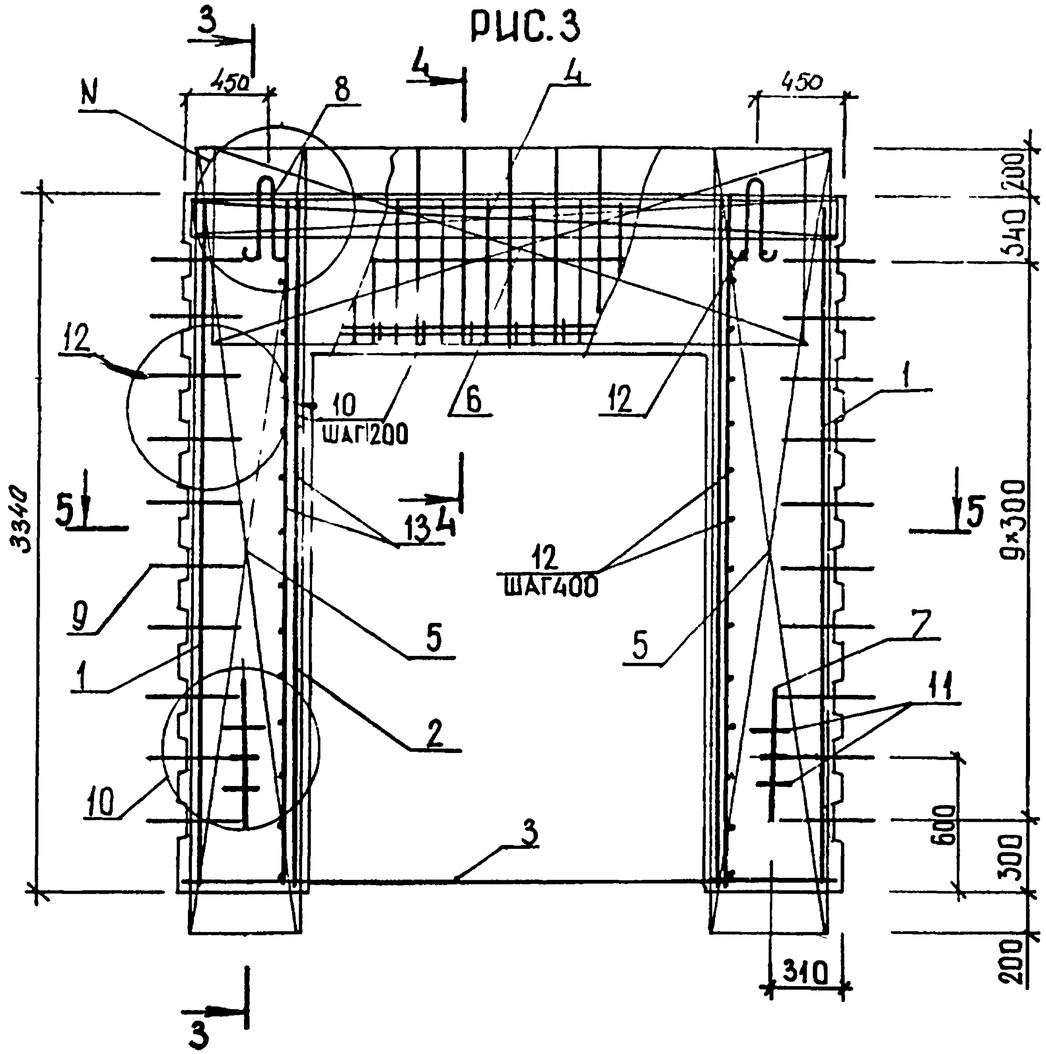

3-3

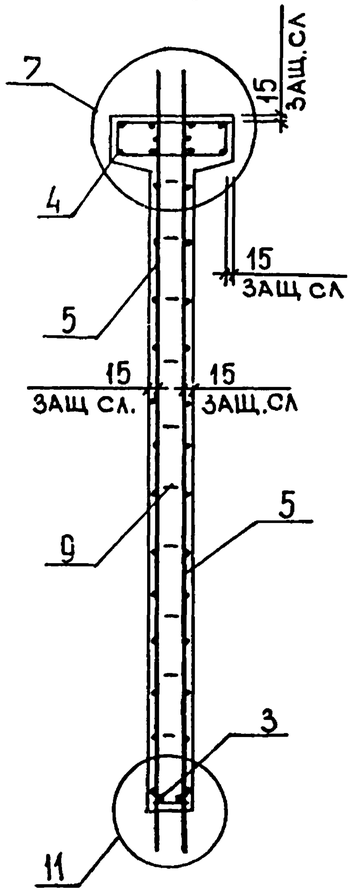

3-3
РИС.4
ОСТАЛЬНОЕ СМ РИС 3

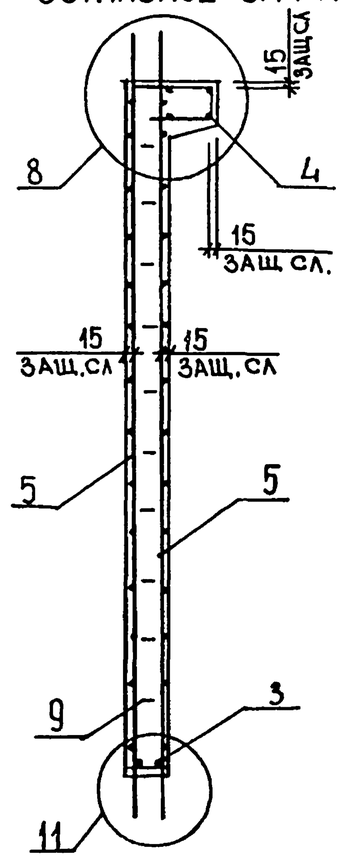

5-5

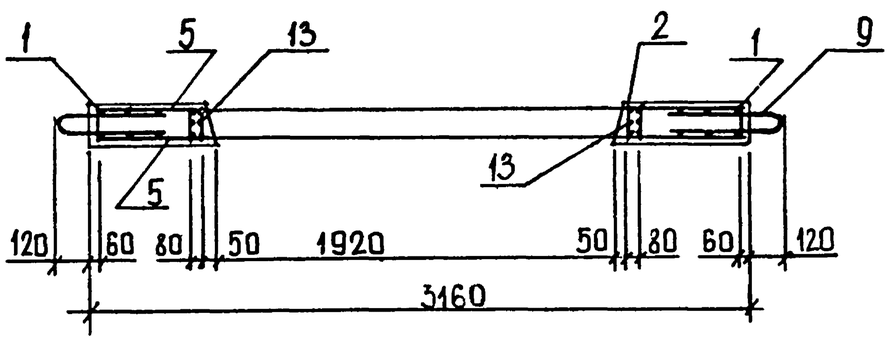

4-4

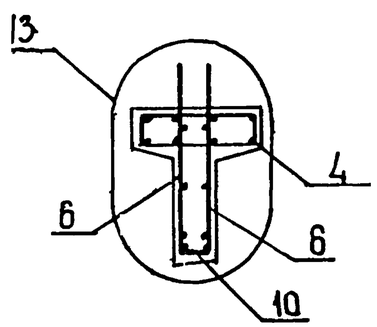

4-4
РИС.4
ОСТАЛЬНОЕ СМ.РИС. 3

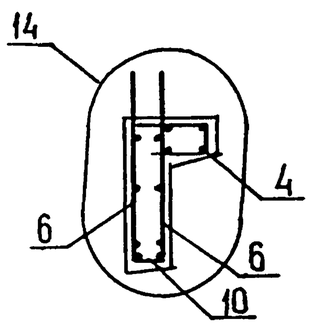

89
9154/1

1.020.1-3ПВ.4-1 26	ЛИСТ 2

ФОРМАТ А3

ФОРМАТ	ЗОНА	ПОЗ	ОБОЗНАЧЕНИЕ	НАИМЕНОВАНИЕ	КОЛ	ПРИМЕЧАНИЕ
				ДОКУМЕНТАЦИЯ		
А3			1.020.1-3ПВ.4-1 27СБ	СБОРОЧНЫЙ ЧЕРТЕЖ		
А3			1.020.1-3ПВ.4-1 00Д1	УЗЛЫ		
А3			1.020.1-3ПВ.4-1 00РС	ВЕДОМОСТЬ РАСХОДА СТАЛИ НА ЭЛЕМЕНТ		
А4			1.020.1-3ПВ.4-1 00ТО	ТЕХНИЧЕСКОЕ ОПИСАНИЕ		
				СБОРОЧНЫЕ ЕДИНИЦЫ		
А4		1	1.020.1-3ПВ.4-2 04-01	КАРКАС ПЛОСКИЙ КР11	2	
А4		2	1.020.1-3ПВ.4-2 01	КР1	1	
А4		4	1.020.1-3ПВ.4-2 14	СЕТКА С22	2	
А4		5	1.020.1-3ПВ.4-2 28	ПЕТЛЯ СТРОПОВОЧНАЯ ПСГ1	2	
				ДЕТАЛИ		
А4		6	1.020.1-3ПВ.4-2 26-01	ПЕТЛЯ СТРОПОВОЧНАЯ ПСВ2	2	
А4		7	1.020.1-3ПВ.4-2 27	СТЕРЖЕНЬ ГНУТЫЙ АН1 СТ. ОТД. ГОСТ 5781-82*	24	
ВЧ		8	20.013.250	Ф20 А-Ш L=250	4	0.62КГ
ВЧ		9	6.013.130	Ф6 А-Ш L=130	4	0.03КГ
			ПЕРЕМЕННЫЕ ДАННЫЕ	ДЛЯ ИСПОЛНЕНИЙ:		
				1.020.1-3ПВ.4-1 27 2Д 11.39-ПВ		
				СБОРОЧНЫЕ ЕДИНИЦЫ		
А4		3	1.020.1-3ПВ.4-2 18	СЕТКА С31	2	
				МАТЕРИАЛЫ		
А4		10		БЕТОН ТЯЖЕЛЫЙ М300		0.67М3
				1.020.1-3ПВ.4-1 27-01 1Д 11.39-ПВ		
				СБОРОЧНЫЕ ЕДИНИЦЫ		
А4		3	1.020.1-3ПВ.4-2 20	СЕТКА С37	1	

1.020.1-3ПВ.4-1 27

НАЧОТД	ШЕВЧЕНКО	
Н.КОНТР	РЕБРОВ	
ГЛ.СПЕЦ	ЩИПОРЕНКО	
ПРОВЕРИЛ	СКОРОБОГАТ	
РАЗРАБ	ПИЧУК	

ДИАФРАГМА ЖЕСТКОСТИ 2Д II.39-ПВ, 1Д II.39-ПВ

СТАДИЯ	ЛИСТ	ЛИСТОВ
Р	1	2

ГОСГРАЖДАНСТРОЙ КиевЗНИИЭП

ЭПВЦ КиевЗНИИЭП | ОПЕРАТОР ТЛП КОРТ | ФЕДЬКО

ВЗАМ ИНВ № | ПОДПИСЬ И ДАТА | ИНВ № ПОДЛ

ФОРМАТ А1

ФОРМАТ	ЗОНА	ПОЗ	ОБОЗНАЧЕНИЕ	НАИМЕНОВАНИЕ	КОЛ	ПРИМЕЧАНИЕ
				МАТЕРИАЛЫ		
А4		10		БЕТОН ТЯЖЕЛЫЙ М300		0.62М

ЭПВЦ КиевЗНИИЭП | ОПЕРАТОР ТЛП КОРТ | ФЕДЬКО

ВЗАМ ИНВ.№ | ПОДПИСЬ И ДАТА | ИНВ №ПОДЛ

9)
9154/1

1.020.1-3ПВ.4-1 27

Лис 2

ФОРМАТ А4

РИС.1

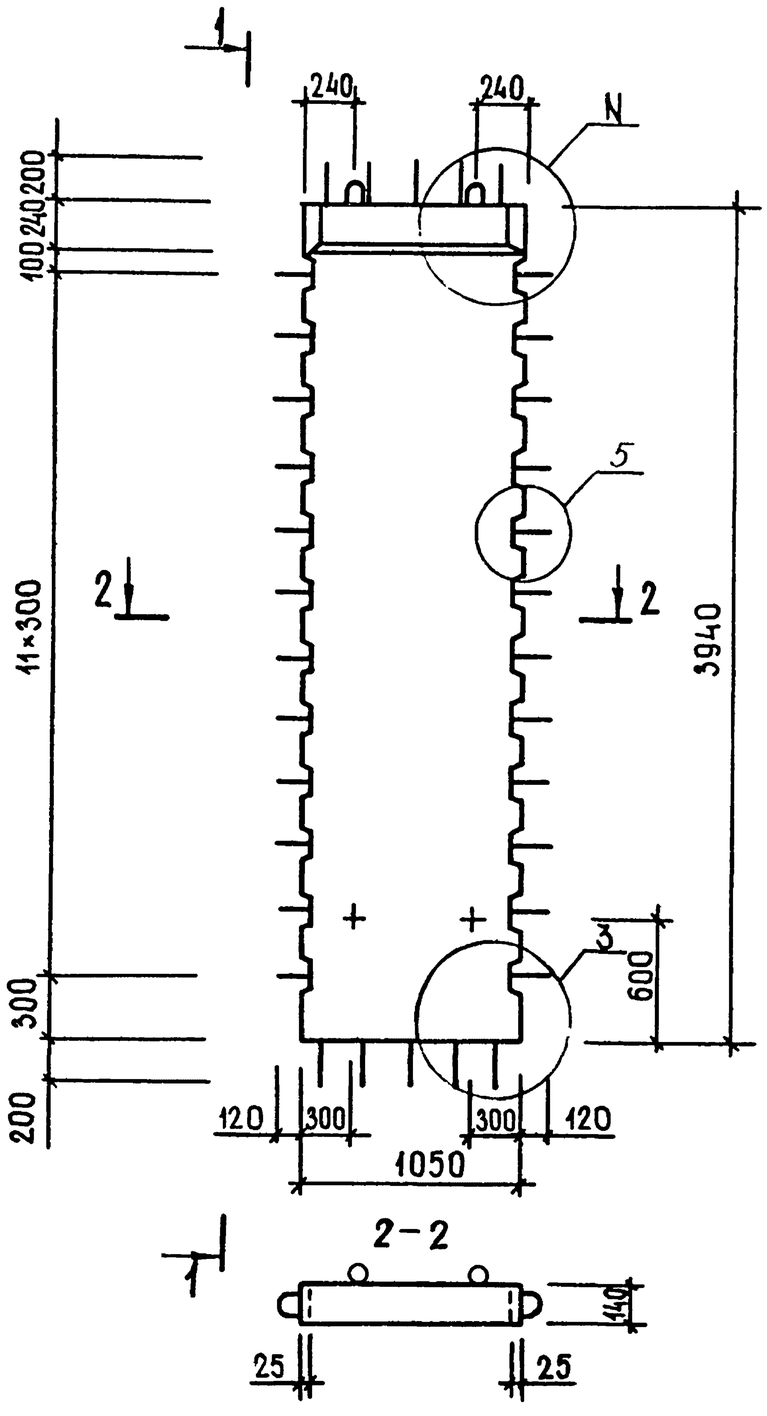

1-1

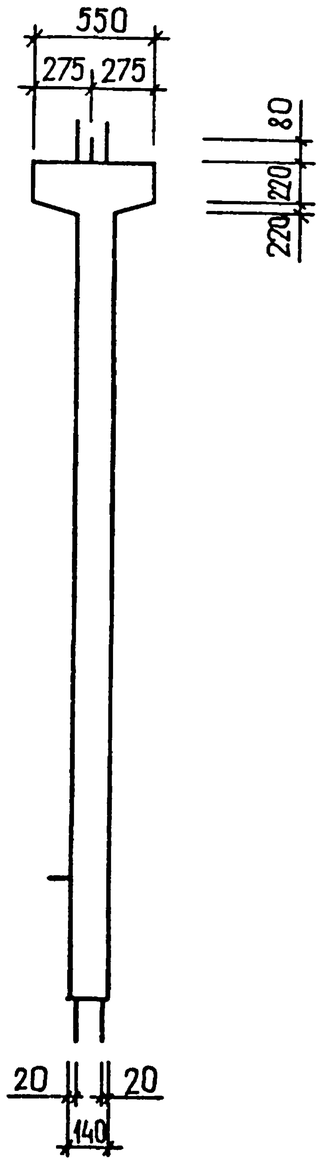

1-1
РИС.2
Остальное см рис 1

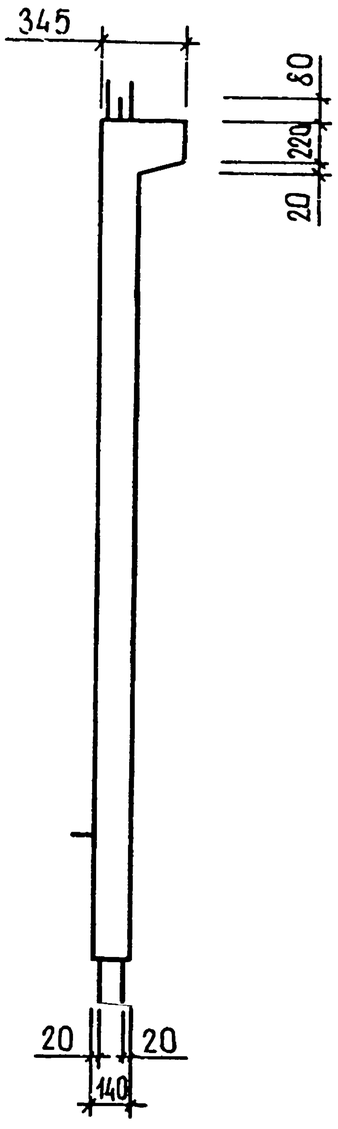

Таблицу исполнений см. на листе 2

9154/1 91

				1.020.1-3пв.4-1 27СБ		
				ДИАФРАГМА ЖЕСТКОСТИ 2Д II.39-ПВ, 1Д II.39-ПВ СБОРОЧНЫЙ ЧЕРТЕЖ	СТАДИЯ	МАССА	МАСШТАБ
НАЧ ОТД	ШЕВЧЕНКО				Р	см табл	
Н КОНТР	РЕБРОВ				ЛИСТ 1	ЛИСТОВ 2	
ГЛ СПЕЦ	ЩИЧИПОРЕНКО				ГОСГРАЖДАНСТРОЙ КиевЗНИИЭП		
ПРОВЕРИЛ	СКОРОБОГАТ						
	МАТВЕЕВА						

ФОРМАТ А3

РИС. 3

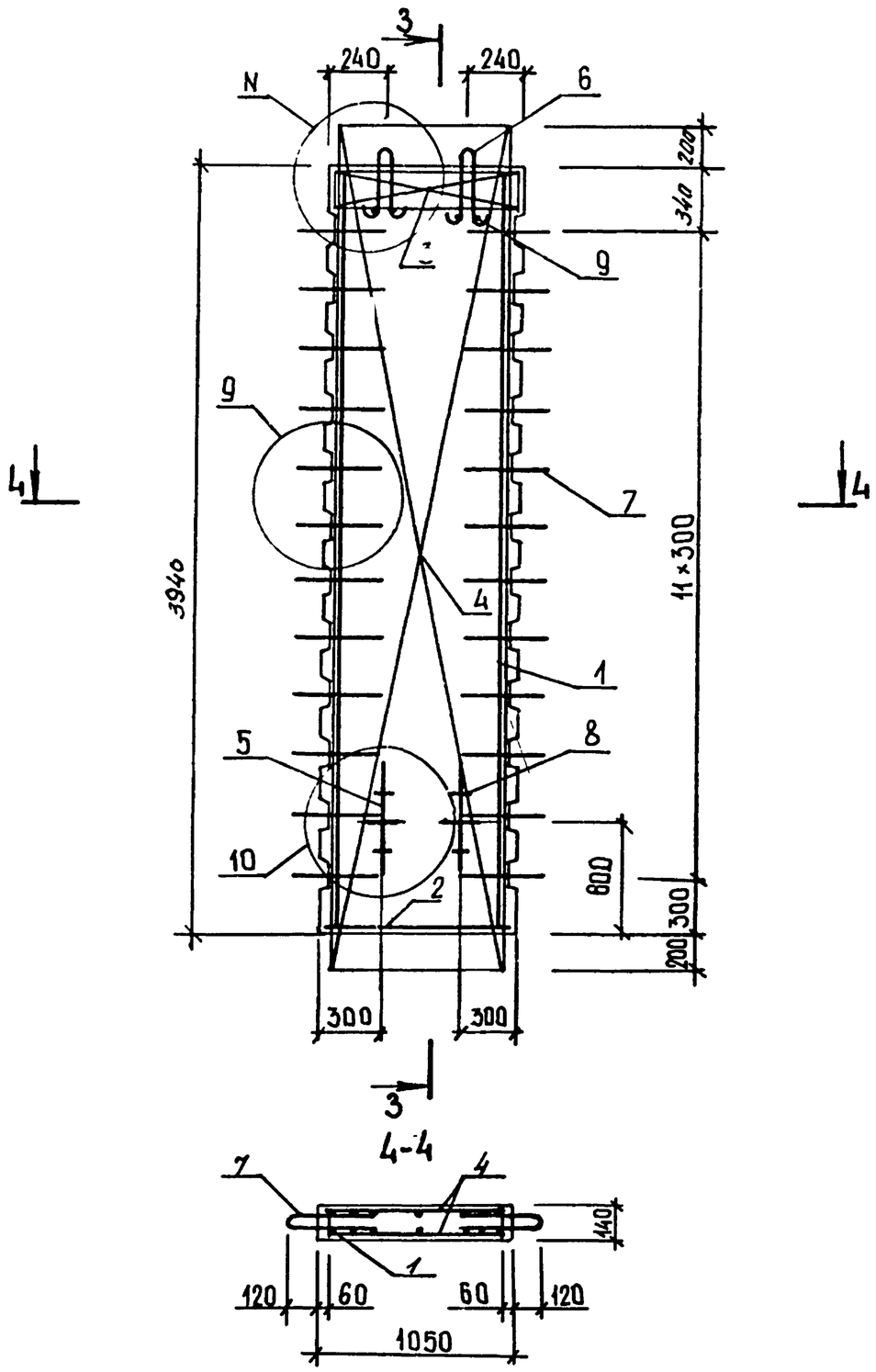

3-3

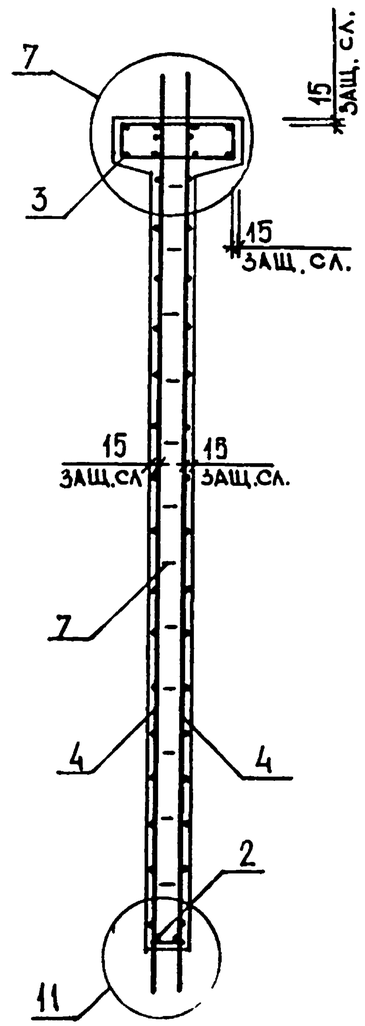

3-3

РИС. 4

ОСТАЛЬНОЕ СМ РИС.3

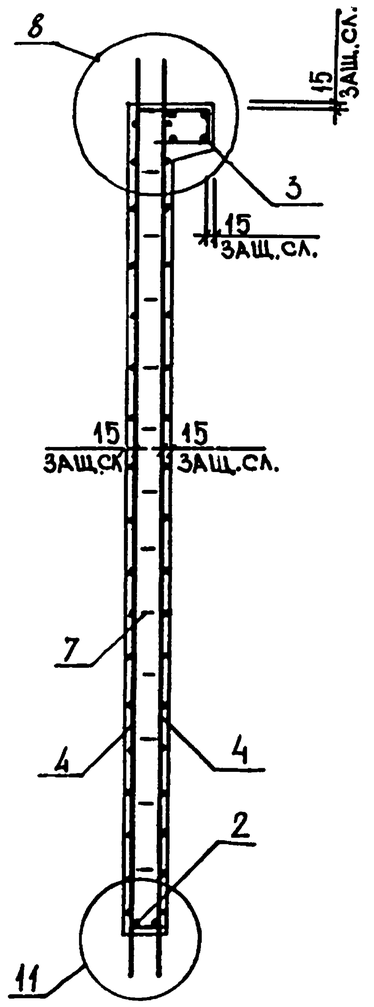

ОБОЗНАЧЕНИЕ	МАРКА	РИС.	N	МАССА, Т
I.020.I-3ПВ.4-I 27	2Д II.39-ПВ	I,3	I,I5	I,73
-0I	IД II.39-ПВ	2,4	I,I7	I,60

ФОРМАТ	ЗОНА	ПОЗ	ОБОЗНАЧЕНИЕ	НАИМЕНОВАНИЕ	КОЛ	ПРИМЕЧАНИЕ
				ДОКУМЕНТАЦИЯ		
А3			1.020.1-3ПВ.4-1 28СВ	СБОРОЧНЫЙ ЧЕРТЕЖ		
А3			1.020.1-3ПВ.4-1 00Д1	УЗЛЫ		
А3			1.020.1-3ПВ.4-1 00РС	ВЕДОМОСТЬ РАСХОДА СТАЛИ НА ЭЛЕМЕНТ		
А4			1.020.1-3ПВ.4-1 00ТО	ТЕХНИЧЕСКОЕ ОПИСАНИЕ		
				СБОРОЧНЫЕ ЕДИНИЦЫ		
				КАРКАС ПЛОСКИЙ		
А4		1	1.020.1-3ПВ.4-2 04-01	КР11	4	
А4		2	1.020.1-3ПВ.4-2 01-01	КР2	1	
А4		4	1.020.1-3ПВ.4-2 14-01	СЕТКА С23	2	
				ПЕТЛЯ СТРОПОВОЧНАЯ		
А4		5	1.020.1-3ПВ.4-2 28-03	ПСГ4	2	
				ДЕТАЛИ		
				ПЕТЛЯ СТРОПОВОЧНАЯ		
А4		6	1.020.1-3ПВ.4-2 26-04	ПСВ5	2	
А4		7	1.020.1-3ПВ.4-2 27	СТЕРЖЕНЬ ГНУТЫЙ АН1	24	
				СТ. ОТД. ГОСТ 5781-82*		
ВЧ		8	20.013.250	Ф20 А-III L=250	4	0.62КГ
ВЧ		9	6.013.130	Ф6 А-III L=130	4	0.03КГ
			ПЕРЕМЕННЫЕ ДАННЫЕ	ДЛЯ ИСПОЛНЕНИЙ:		
				1.020.1-3ПВ.4-1 28 2Д 23.39-ПВ		
				СБОРОЧНЫЕ ЕДИНИЦЫ		
А4		3	1.020.1-3ПВ.4-2 18-01	СЕТКА С32	2	
				МАТЕРИАЛЫ		
А4		10		БЕТОН ТЯЖЕЛЫЙ М300		1.44М3
				1.020.1-3ПВ.4-1 28-01 1Д 23.39-ПВ		
				СБОРОЧНЫЕ ЕДИНИЦЫ		
А4		3	1.020.1-3ПВ.4-2 20-01	СЕТКА С38	1	

1.020.1-3ПВ.4-1 28

НАЧ ОТД	ШЕВЧЕНКО	
Н КОНТР	РЕБРОВ	
ГЛ СПЕЦ	НИЧИПОРЕНКО	
ПРОВЕРИЛ	СКОРОБОГАТ	
РАЗРАБ	ПИНЧУК	

ДИАФРАГМА ЖЕСТКОСТИ 2Д 23.39-ПВ, 1Д 23.39-ПВ

СТАДИЯ	ЛИСТ	ЛИСТОВ
Р	1	2

ГОСГРАЖДАНСТРОЙ КиевЗНИИЭП

ФОРМАТ А4

ТЛП КОРТ | КиевЗНИИЭП

ФОРМАТ	ЗОНА	ПОЗ	ОБОЗНАЧЕНИЕ	НАИМЕНОВАНИЕ	КОЛ	ПРИМЕЧАНИЕ
				МАТЕРИАЛЫ		
А4		10		БЕТОН ТЯЖЕЛЫЙ М300		1.33М3

ФЕДЬКО | ОПЕРАТОР ТЛП КОРТ | ЭПВЦ КиевЗНИИЭП

ВЗАМ ИНВ № | ПОДПИСЬ И ДАТА | ИНВ №ПОДЛ

93
5154,1

1.020.1-3ПВ.4-1 28

ЛИСТ 2

ФОРМАТ А4

Киев ЗНИИЭП | ТЛП КОРТ

РИС. 1

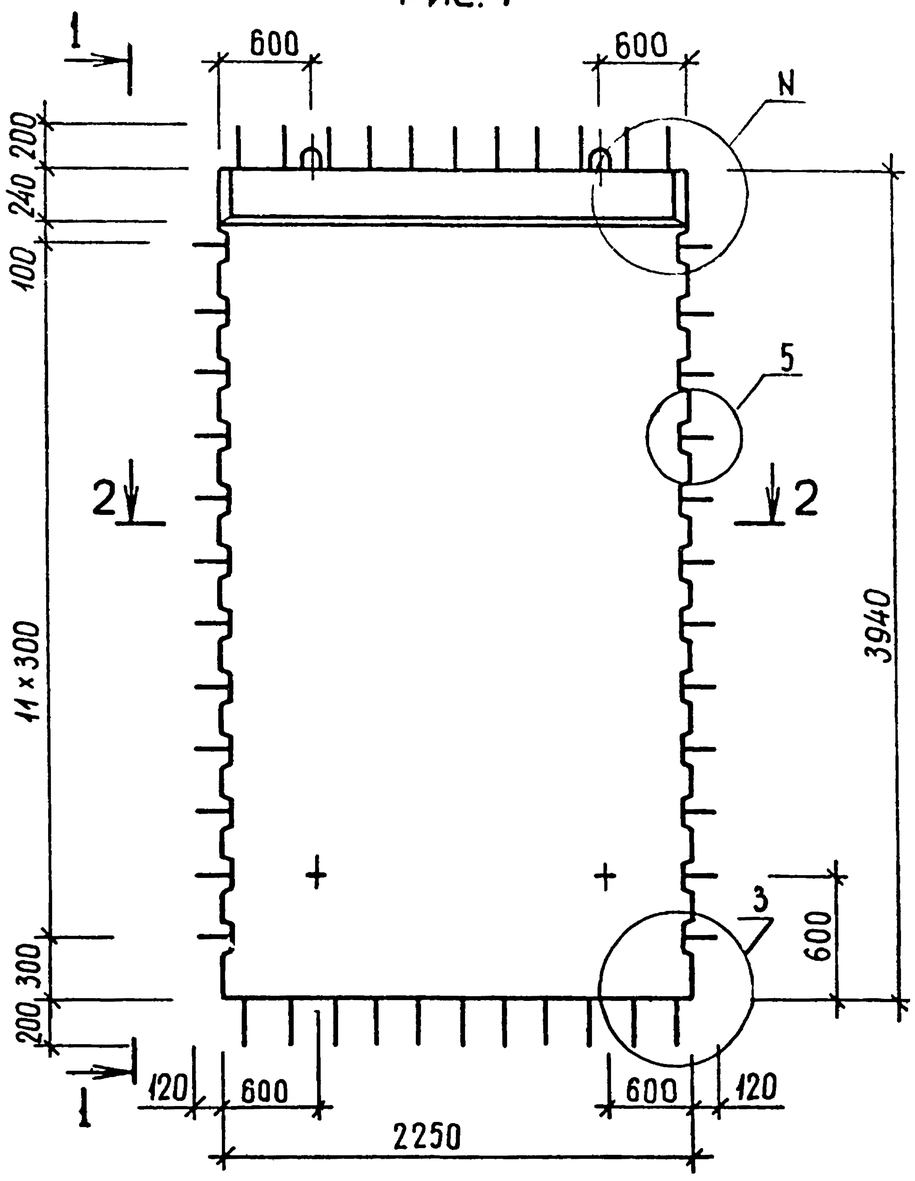

2-2

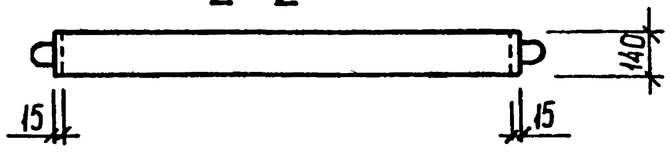

1-1

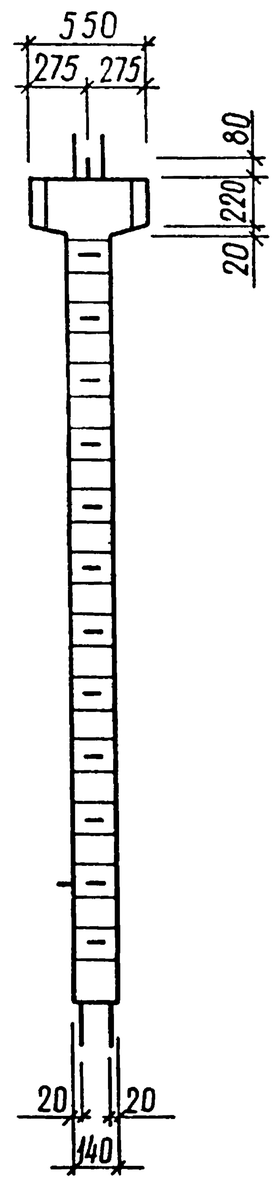

1-1

РИС. 2

Остальное см рис 1

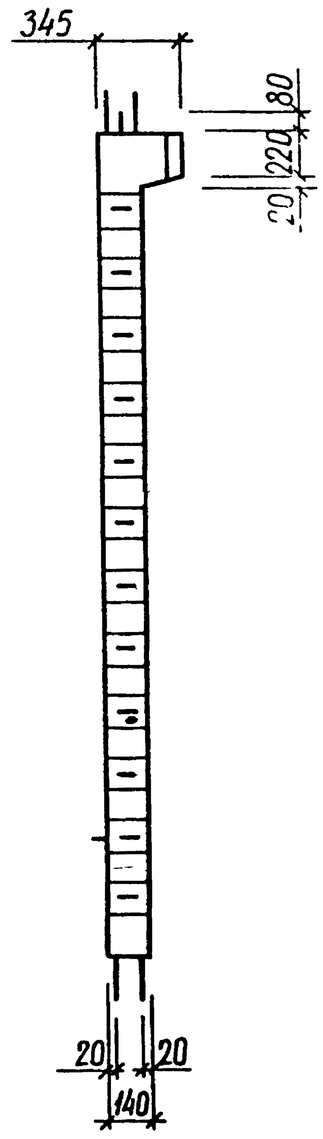

94
9154/1

ТАБЛИЦУ ИСПОЛНЕНИЙ СМ. НА ЛИСТЕ 2

НАЧ ОТД	ШЕВЧЕНКО		
Н КОНТР	РЕБРОВ		
ГЛ СПЕЦ	ЧИЧИПОРЕНКО		
ПРОВЕРИЛ	СКОРОБОГАТ		
РАЗРАБ.	ГРЕСЬКИВ		

1.020.1-3ПВ.4-1 28СБ

ДИАФРАГМА ЖЕСТКОСТИ
2Д 23.39-ПВ,
1Д 23.39-ПВ
СБОРОЧНЫЙ ЧЕРТЕЖ

СТАДИЯ	МАССА	МАСШТАБ
Р	СМ ТАБЛ	
ЛИСТ 1	ЛИСТОВ 2	

ГОСГРАЖДАНСТРОЙ
КиевЗНИИЭП

ФОРМАТ А3

КиевЗНИИЭП | ГИП КОРТ

РИС. 3

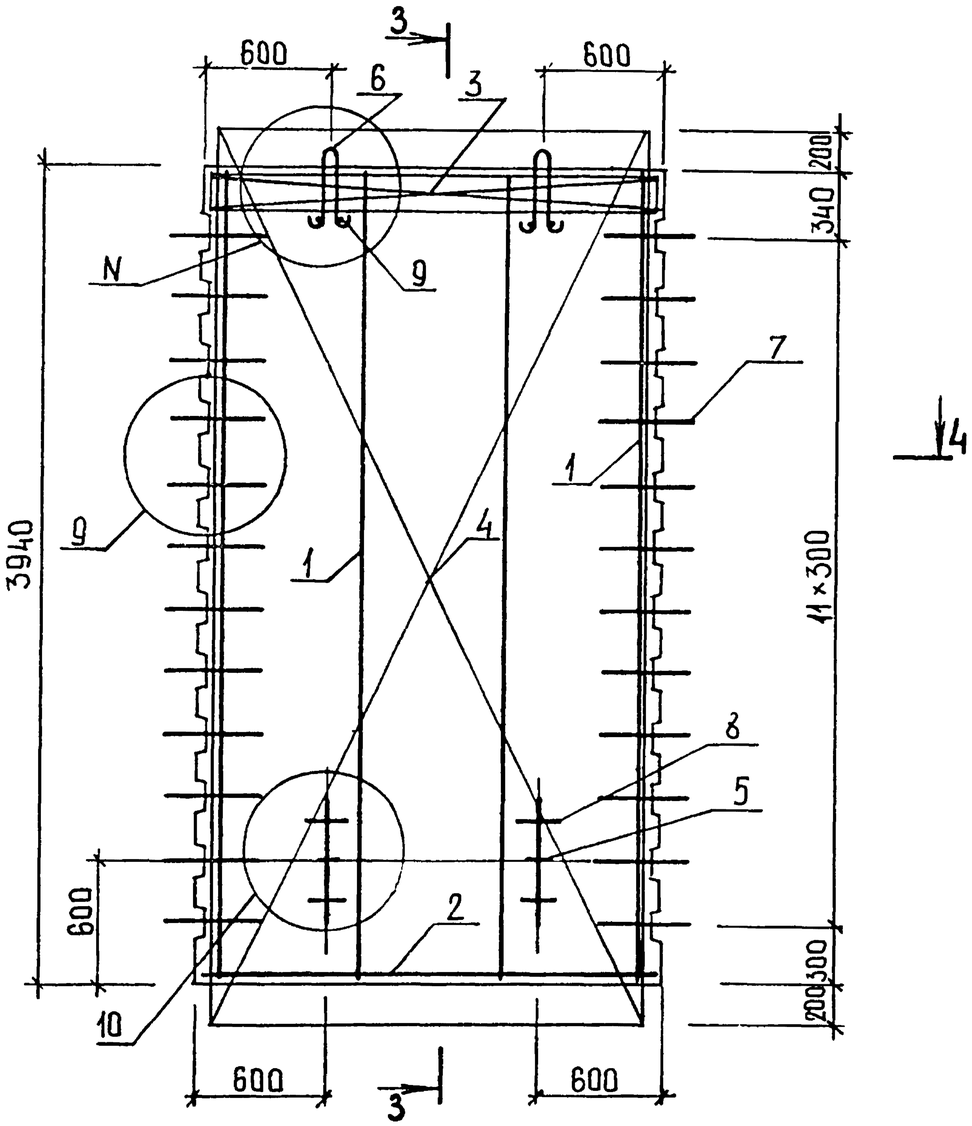

4-4

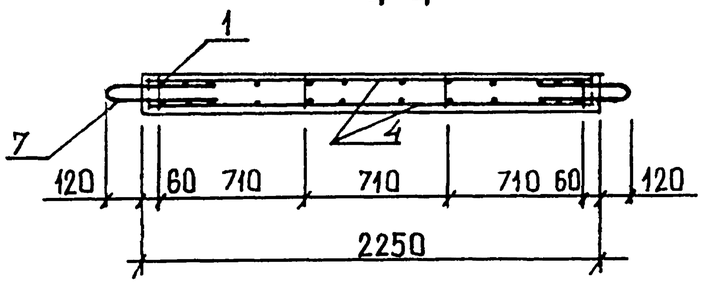

3-3

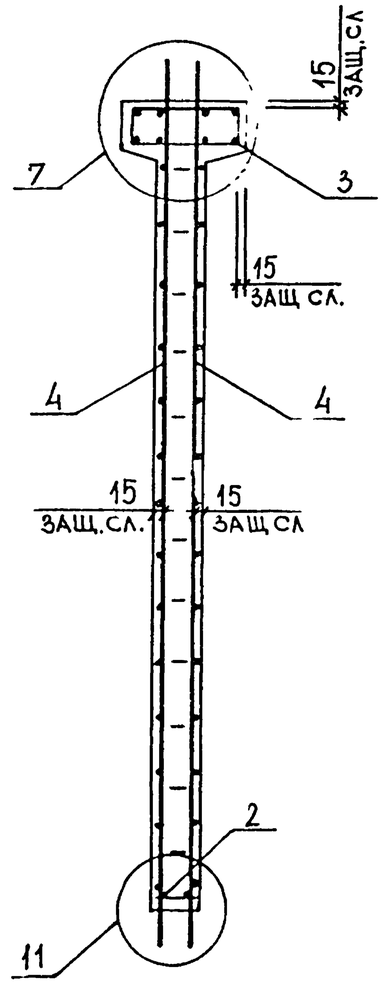

3-3

РИС.4

Остальное см рис 3

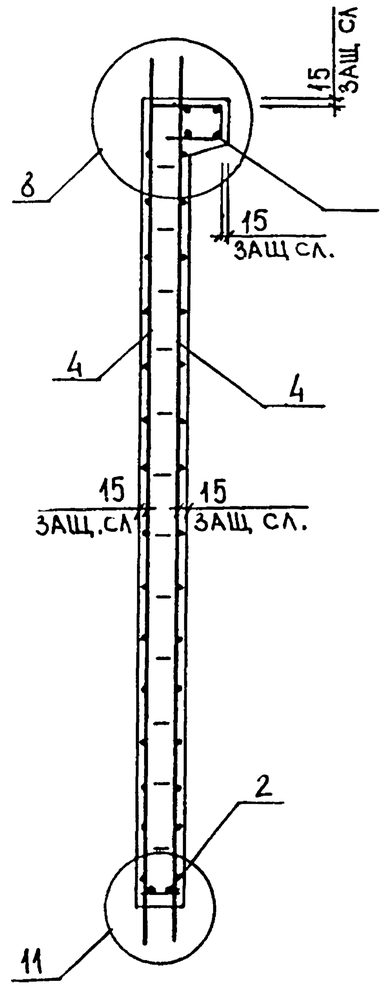

ОБОЗНАЧЕНИЕ	МАРКА	РИС.	N	МАССА, Т
I.020.I-3ПВ.4-I 28	2Д 23.39-ПВ	I,3	I,I5	3,7I
-0I	IД 23.39-ПВ	2,4	2,I7	3,44

95
9154/1

ФОРМАТ А3

ФОРМАТ	ЗОНА	ПОЗ	ОБОЗНАЧЕНИЕ	НАИМЕНОВАНИЕ	КОЛ	ПРИМЕЧАНИЕ
				ДОКУМЕНТАЦИЯ		
А3			1.020.1-3ПВ.4-1 29СБ	СБОРОЧНЫЙ ЧЕРТЕЖ		
А3			1.020.1-3ПВ.4-1 ООД1	УЗЛЫ		
А3			1.020.1-3ПВ.4-1 ООРС	ВЕДОМОСТЬ РАСХОДА СТАЛИ НА ЭЛЕМЕНТ		
А4			1.020.1-3ПВ.4-1 ООТО	ТЕХНИЧЕСКОЕ ОПИСАНИЕ		
				СБОРОЧНЫЕ ЕДИНИЦЫ		
А4	1		1.020.1-3ПВ.4-2 04-01	КАРКАС ПЛОСКИЙ КР11	4	
А4	2		1.020.1-3ПВ.4-2 01-02	КР3	1	
А4	4		1.020.1-3ПВ.4-2 15	СЕТКА С24	2	
А4	5		1.020.1-3ПВ.4-2 28-03	ПЕТЛЯ СТРОПОВОЧНАЯ ПСГ4	2	
				ДЕТАЛИ		
А4	7		1.020.1-3ПВ.4-2 27	СТЕРЖЕНЬ ГНУТЫЙ АН1 СТ. ОТД. ГОСТ 5781-82*	24	
БЧ	8		20.013.250	Ф20 А-III L=250	4	0.62КГ
БЧ	9		6.013.130	Ф6 А-III L=130	4	0.03КГ
			ПЕРЕМЕННЫЕ ДАННЫЕ	ДЛЯ ИСПОЛНЕНИЙ:		
				1.020.1-3ПВ.4-1 29 2Д 26.39-ПВ		
				СБОРОЧНЫЕ ЕДИНИЦЫ		
А4	3		1.020.1-3ПВ.4-2 18-02	СЕТКА С33	2	
				ДЕТАЛИ		
А4	6		1.020.1-3ПВ.4-2 26-05	ПЕТЛЯ СТРОПОВОЧНАЯ ПСВ6	2	
				МАТЕРИАЛЫ		
А4	10			БЕТОН ТЯЖЕЛЫЙ М300		1.64М3
				1.020.1-3ПВ.4-1 29-01 1Д 26.39-ПВ		
				СБОРОЧНЫЕ ЕДИНИЦЫ		

НАЧ ОТД	ШЕВЧЕНКО	
Н КОНТР	ДЕБРОВ	
ГЛ СПЕЦ	НИЧИПОРЕНКО	
ПРОВЕРИЛ	СКОРОБОГАТ	
РАЗРАБ	ГИНЧУК	

1.020.1-3ПВ.4-1 29

ДИАФРАГМА ЖЕСТКОСТИ 2Д 26.39-ПВ, 1Д 26.39-ПВ

СТАДИЯ	ЛИСТ	ЛИСТОВ
Р	1	2

ГОСГРАЖДАНСТРОЙ КиевЗНИИЭП

ФОРМАТ	ЗОНА	ПОЗ	ОБОЗНАЧЕНИЕ	НАИМЕНОВАНИЕ	КОЛ	ПРИМЕЧАНИЕ
А4		3	1.020.1-3ПВ.4-2 20-02	СЕТКА С39	1	
				ДЕТАЛИ		
А4		6	1.020.1-3ПВ.4-2 26-04	ПЕТЛЯ СТРОПОВОЧНАЯ ПСВ5	2	
				МАТЕРИАЛЫ		
А4		10		БЕТОН ТЯЖЕЛЫЙ М300		1.52М3

ЭПВЦ Киев ЗНИИЭП

ОПЕРАТОР ТЛП КОРТ

ФЕДЬКО

ВЗАМ ИНВ № | ПОДПИСЬ И ДАТА | ИНВ № ПОДЛ

96
9154/1

1.020.1-3ПВ.4-1 29

ЛИСТ 2

Киев ЗНИИЭП ТЛП КОРТ

РИС. 1

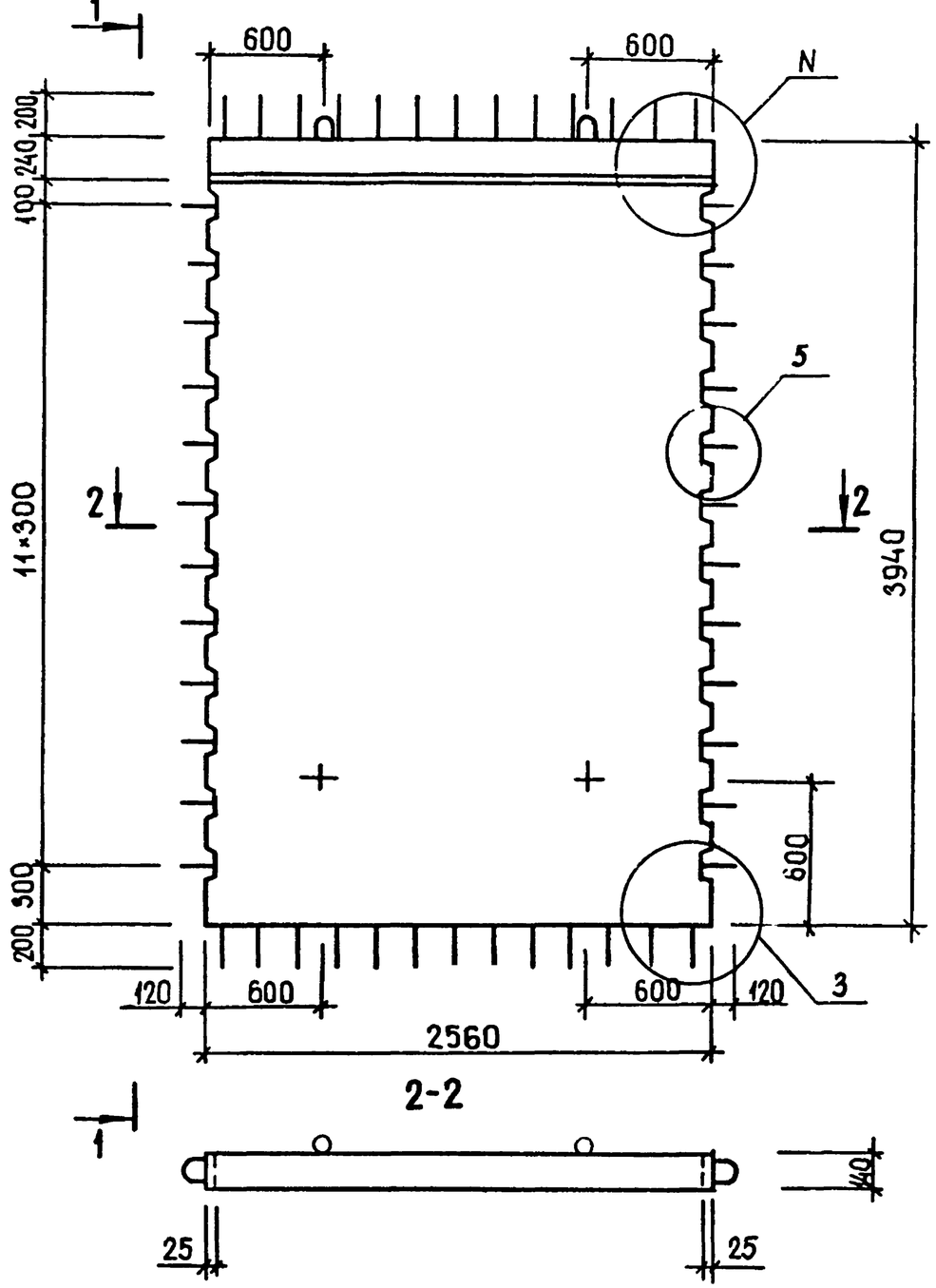

1-1
РИС.2
Остальное см. рис.1

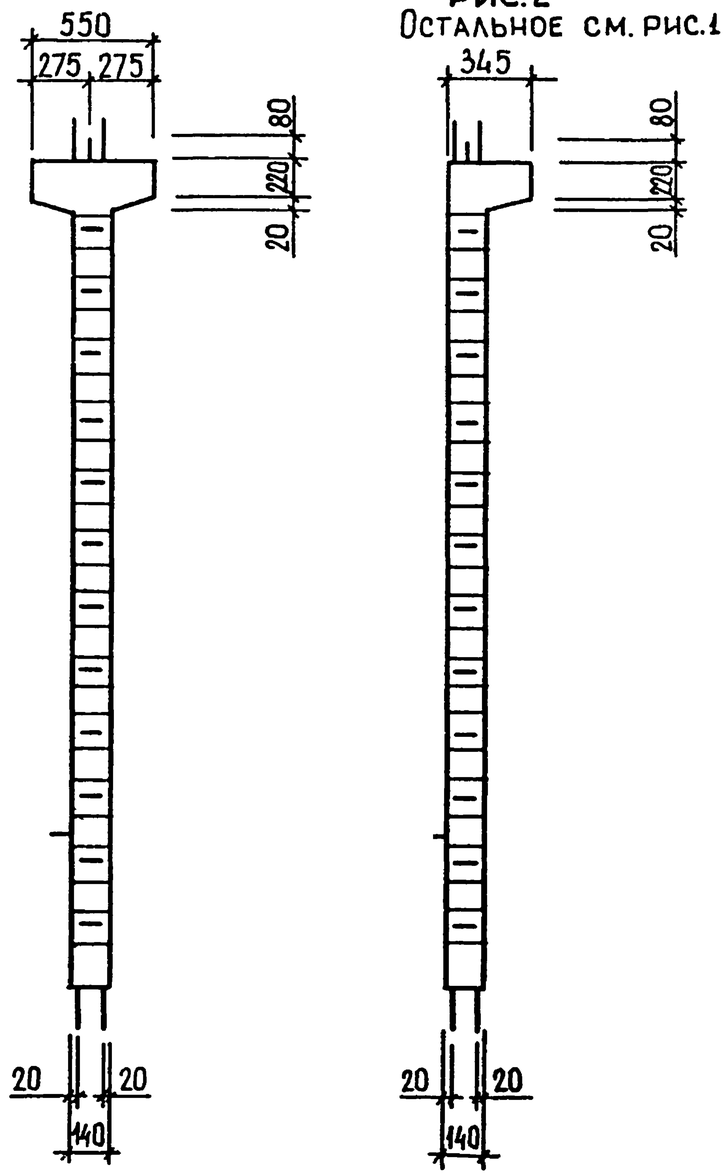

ТАБЛИЦУ ИСПОЛНЕНИЙ СМ. НА ЛИСТЕ 2

97
9154/1

НАЧ ОТД	ШЕВЧЕНКО		
Н КОНТР	РЕБРОВ		
ГЛ СПЕЦ	НИЧИПОРЕНКО		
ПРОВЕРИЛ	СКОРОБОГАТ		
РАЗРАБ.	ГРЕСЬКИВ		

1.020.1-3пв.4-1 29 СБ

ДИАФРАГМА ЖЕСТКОСТИ
2Д 26.39-ПВ,
1Д 26.39-ПВ
СБОРОЧНЫЙ ЧЕРТЕЖ

СТАДИЯ	МАССА	МАСШТАБ
Р	см табл	
ЛИСТ 1	ЛИСТОВ 2	

ГОСГРАЖДАНСТРОЙ
КиевЗНИИЭП

ФОРМАТ А3

РИС.3

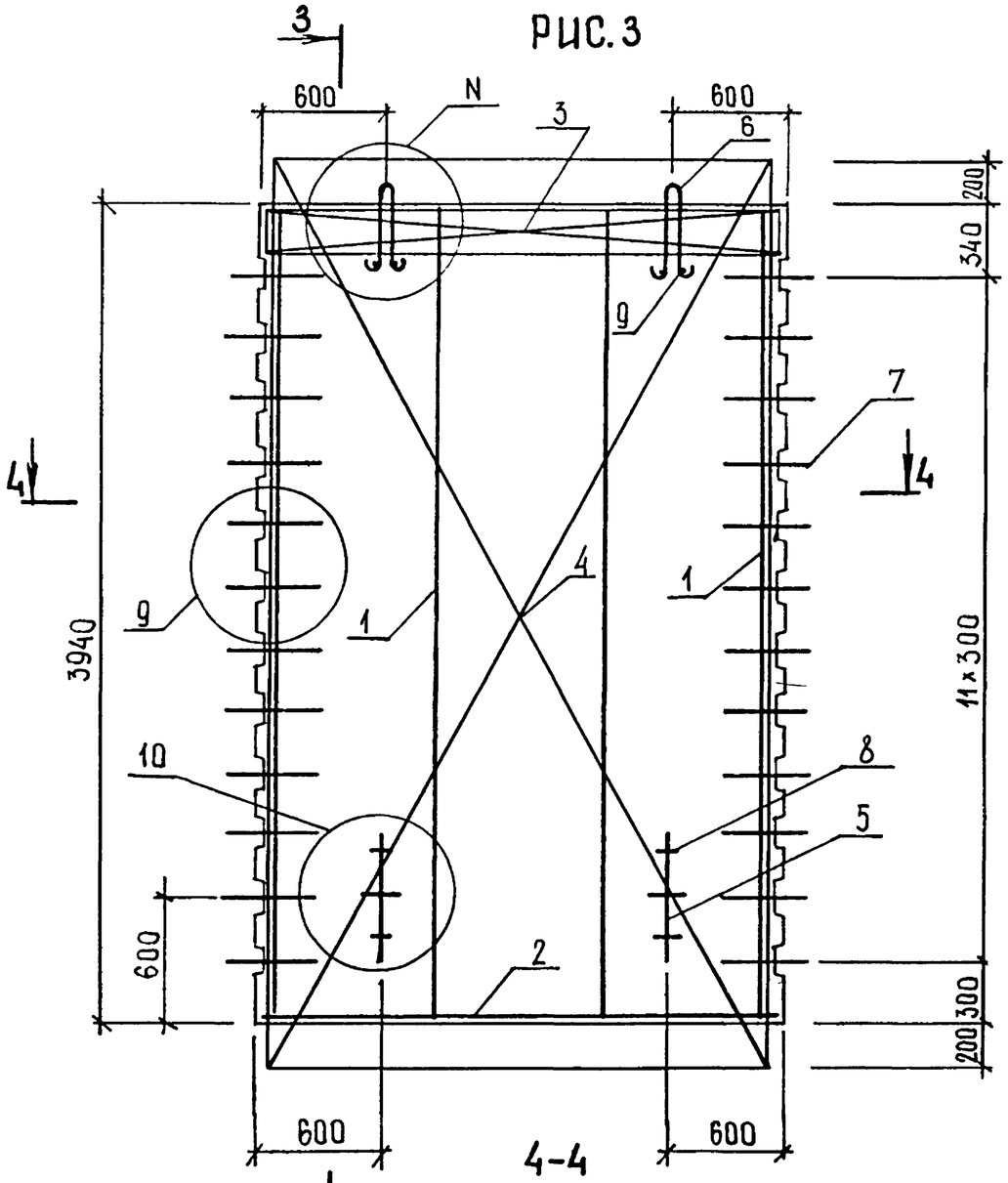

4-4

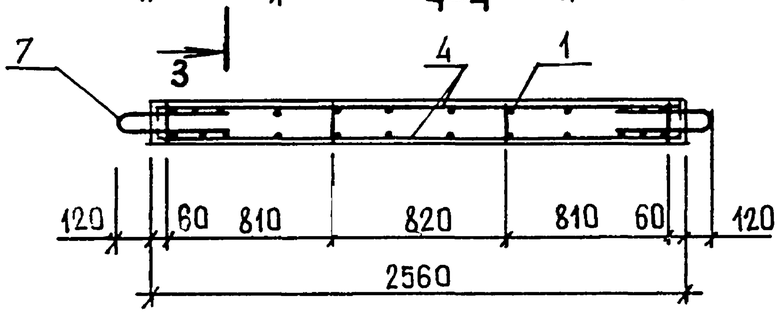

3-3

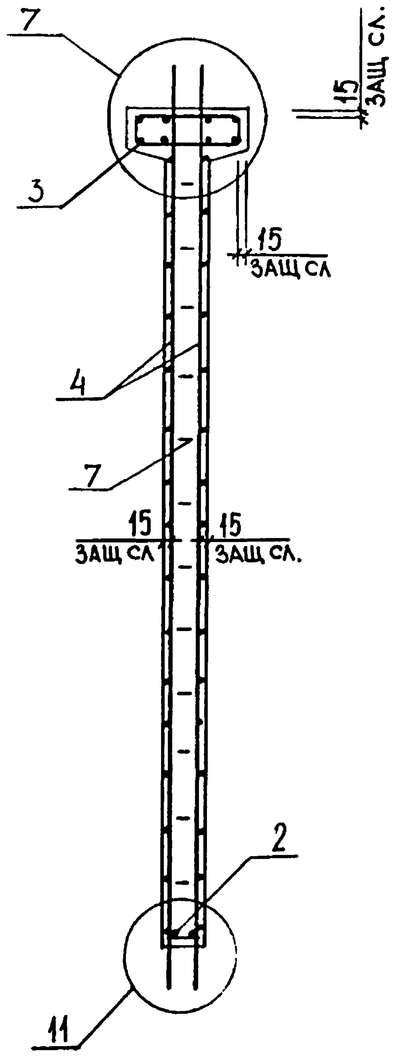

3-3
РИС.4
ОСТАЛЬНОЕ СМ РИС 3

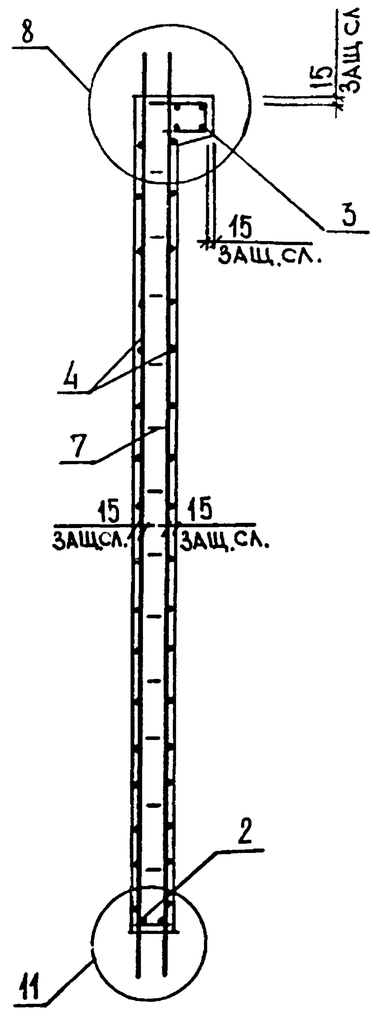

ОБОЗНАЧЕНИЕ	МАРКА	РИС.	N	МАССА,Т
I.020.I-3ПВ.4-I 29	2Д 26.39-ПВ	I,3	I,I5	3,9I
-0I	IД 26.39-ПВ	2,4	2,I7	4,70

ФОРМАТ	ЗОНА	ПОЗ	ОБОЗНАЧЕНИЕ	НАИМЕНОВАНИЕ	КОЛ	ПРИМЕЧАНИЕ
				ДОКУМЕНТАЦИЯ		
А3			1.020.1-3ПВ.4-1 30СВ	СБОРОЧНЫЙ ЧЕРТЕЖ		
А3			1.020.1-3ПВ.4-1 00Д1	УЗЛЫ		
А3			1.020.1-3ПВ.4-1 00РС	ВЕДОМОСТЬ РАСХОДА СТАЛИ НА ЭЛЕМЕНТ		
А4			1.020.1-3ПВ.4-1 00ТО	ТЕХНИЧЕСКОЕ ОПИСАНИЕ		
				СБОРОЧНЫЕ ЕДИНИЦЫ		
				КАРКАС ПЛОСКИЙ		
А4		1	1.020.1-3ПВ.4-2 04-01	КР11	4	
А4		2	1.020.1-3ПВ.4-2 02	КР4	1	
А4		4	1.020.1-3ПВ.4-2 15-01	СЕТКА С25	2	
				ПЕТЛЯ СТРОПОВОЧНАЯ		
А4		5	1.020.1-3ПВ.4-2 28-03	ПСГ4	2	
				ДЕТАЛИ		
				ПЕТЛЯ СТРОПОВОЧНАЯ		
А4		6	1.020.1-3ПВ.4-2 26-05	ПСВ6	2	
А4		7	1.020.1-3ПВ.4-2 27	СТЕРЖЕНЬ ГНУТЫЙ АН1 СТ. ОТД. ГОСТ 5781-82*	24	
ВЧ		8	20.013.250	Ф20 А-III L=250	4	0.62КГ
ВЧ		9	6.013.130	Ф6 А-III L=130	4	0.03КГ
			ПЕРЕМЕННЫЕ ДАННЫЕ	ДЛЯ ИСПОЛНЕНИЙ:		
				1.020.1-3ПВ.4-1 30 2Д 29.39-ПВ		
				СБОРОЧНЫЕ ЕДИНИЦЫ		
А4		3	1.020.1-3ПВ.4-2 19	СЕТКА С34	2	
				МАТЕРИАЛЫ		
А4		10		БЕТОН ТЯЖЕЛЫЙ М300		1.83М3
				1.020.1-3ПВ.4-1 30-01 1Д 29.39-ПВ		
				СБОРОЧНЫЕ ЕДИНИЦЫ		
А4		3	1.020.1-3ПВ.4-2 21	СЕТКА С40	1	

НАЧ ОТД	ШЕВЧЕНКО		
Н КОНТР	РЕБРОВ		
ГЛ СПЕЦ	ЩИЧИПОРЕНКО		
ПРОВЕРИЛ	СКОРОБОГАТ		
РАЗРАБ	ПИНЧУК		

1.020.1-3ПВ.4-1 30

ДИАФРАГМА ЖЕСТКОСТИ 2Д 29.39-ПВ, 1Д 29.39-ПВ

СТАДИЯ	ЛИСТ	ЛИСТОВ
Р	1	2

ГОСГРАЖДАНСТРОЙ КиевЗНИИЭП

ФОРМАТ А4

ФЕДЬКО

ЭПВЦ Киев ЗНИИЭП

ТЕРАТОР ТЛП КОРТ

ФОРМАТ	ЗОНА	ПОЗ	ОБОЗНАЧЕНИЕ	НАИМЕНОВАНИЕ	КОЛ	ПРИМЕЧАНИЕ
				МАТЕРИАЛЫ		
А4		10		БЕТОН ТЯЖЕЛЫЙ М300		1.69М3

ВЗАМ ИНВ №

ПОДПИСЬ И ДАТА

ИНВ № ПОДЛ

99

915-4.1

1.020.1-3ПВ.4-1 30

ЛИСТ 2

ФОРМАТ А4

Киев ЗНИИЭП ТЛП КОРТ

РИС. 1

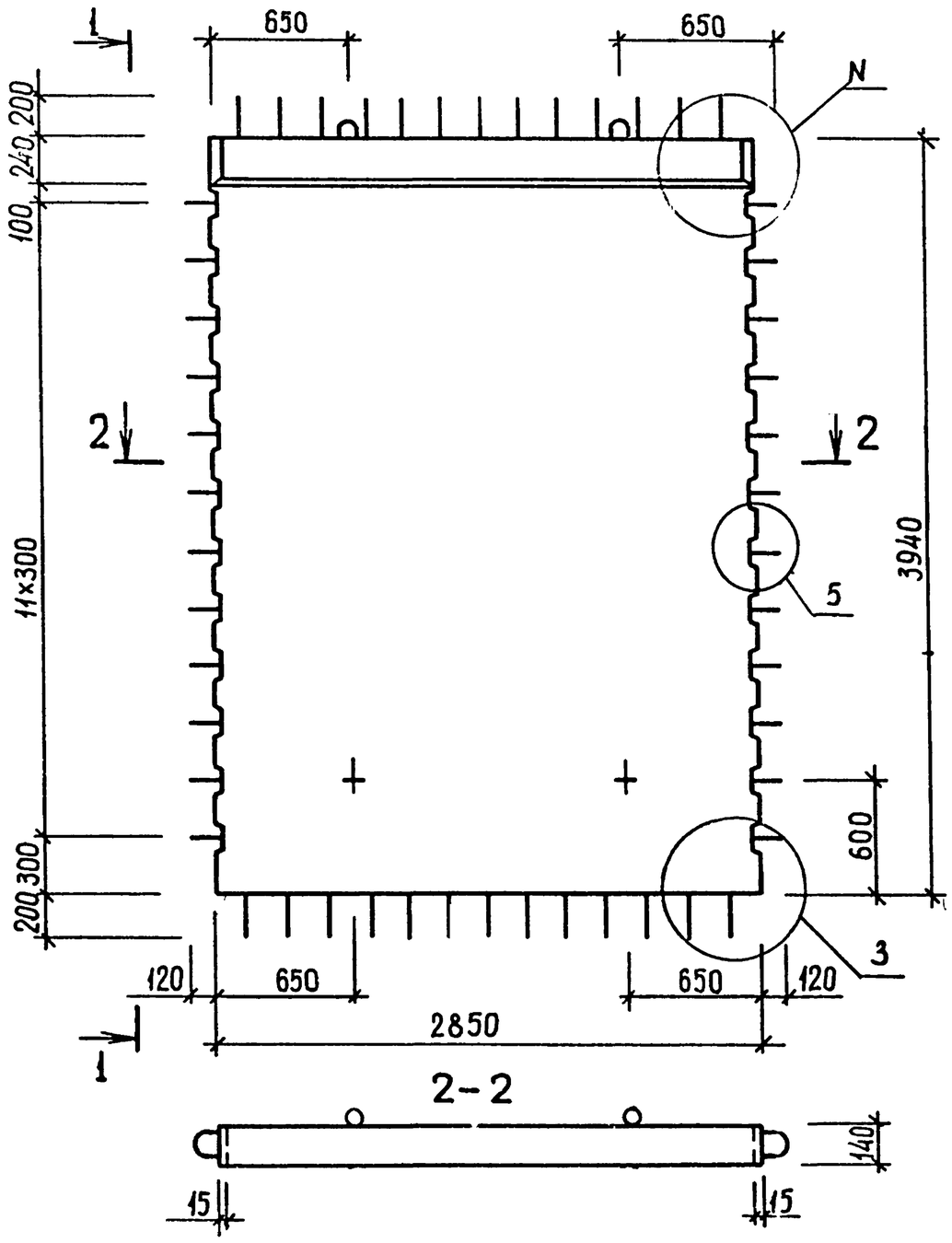

1-1

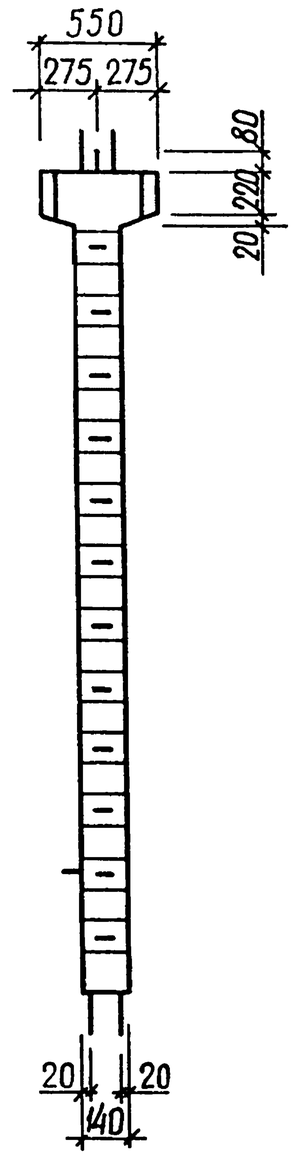

1-1

РИС. 2

ОСТАЛЬНОЕ СМ. РИС. 1

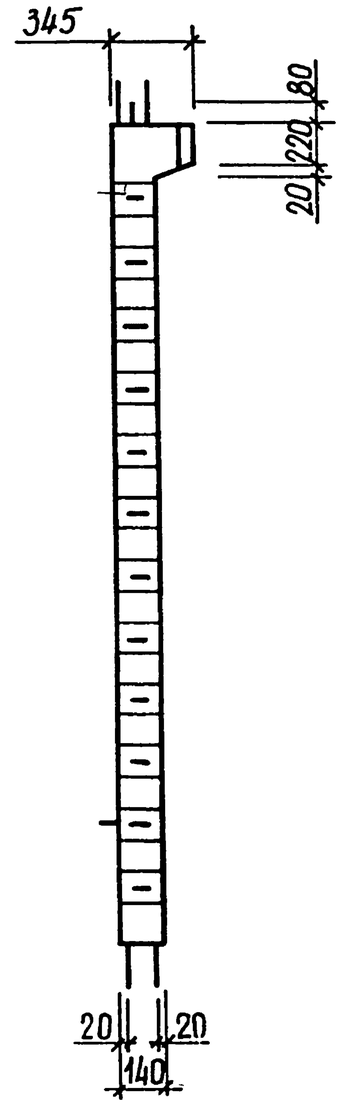

ТАБЛИЦУ ИСПОЛНЕНИЙ СМ. НА ЛИСТЕ 2

100
9154/1

НАЧ ОТД	ШЕВЧЕНКО		
Н.КОНТР.	ДЕБРОВ		
ГЛ СПЕЦ	ШИЧИЛОРЕНКО		
ПРОВЕРИЛ	СКОРОБОГАТ		
РАЗРАБ.	ГОЛОЧУК		

1.020.1-3ПВ.4-1 30СБ

ДИАФРАГМА ЖЕСТКОСТИ
2Д 29.39-ПВ,
1Д 29.39-ПВ
СБОРОЧНЫЙ ЧЕРТЕЖ

СТАДИЯ	МАССА	МАСШТАБ
Р	СМ ТАБЛ	
ЛИСТ 1	ЛИСТОВ 2	

ГОСГРАЖДАНСТРОЙ
КиевЗНИИЭП

КиевЗНИИЭП

РИС. 3

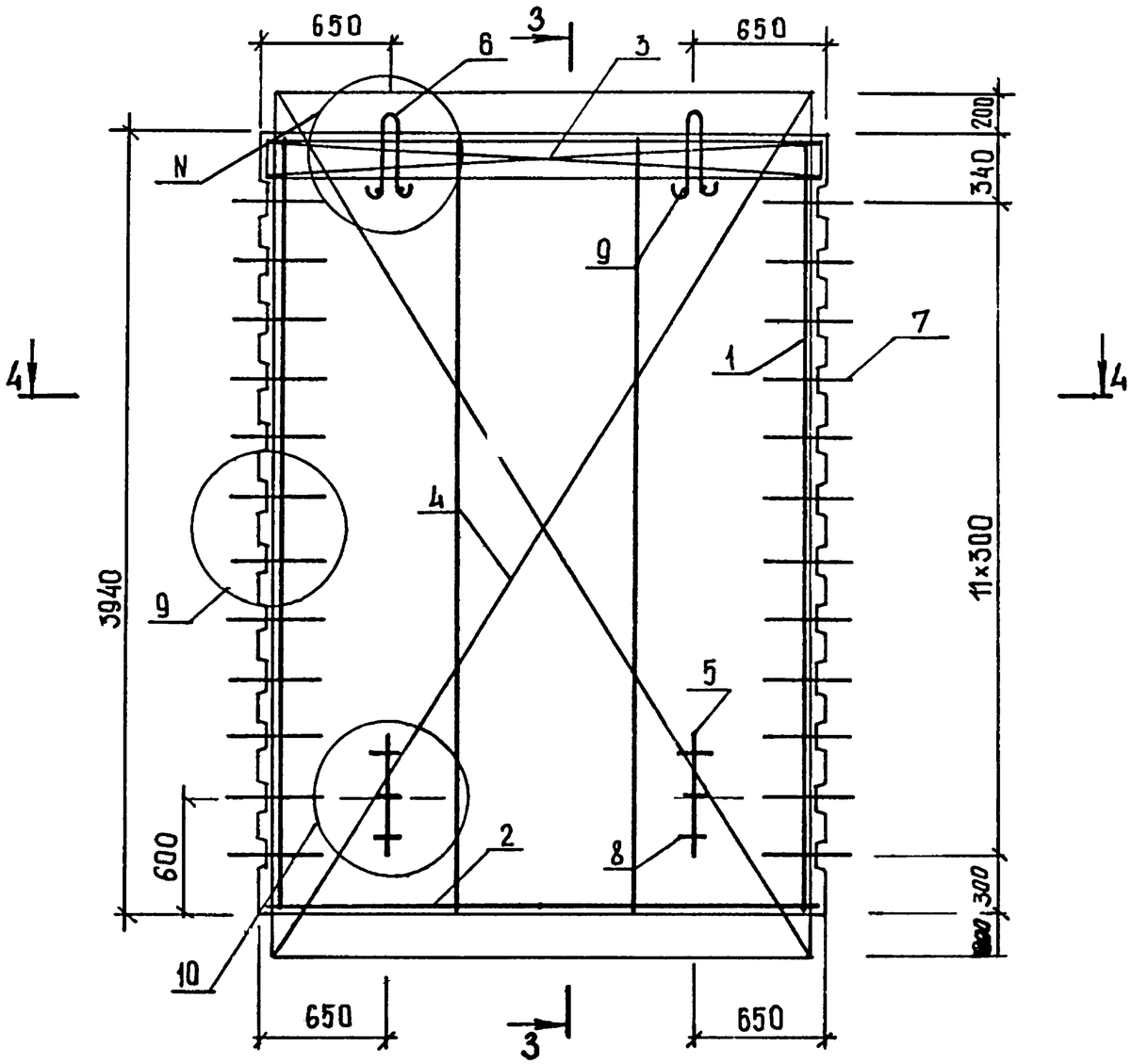

4-4

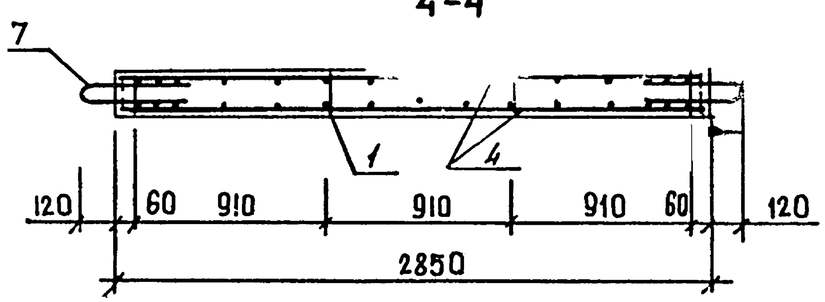

3-3

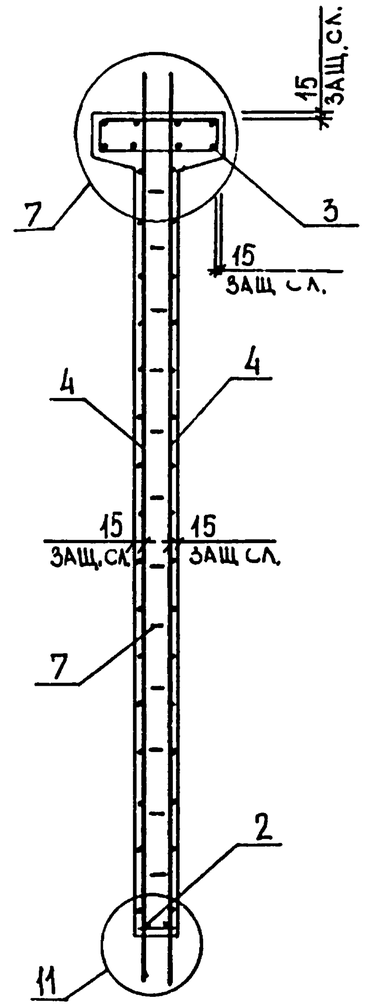

3-3
РИС.4
ОСТАЛЬНОЕ СМ. РИС.3

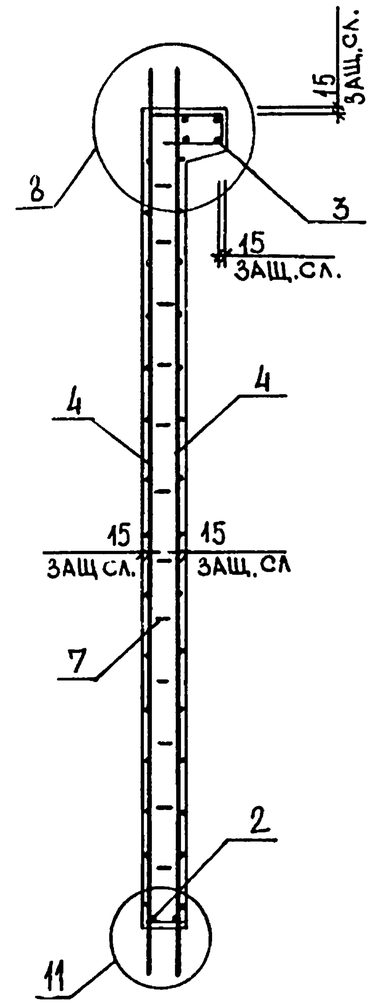

ОБОЗНАЧЕНИЕ	МАРКА	РИС.	N	МАССА,Т
I.020.I-3ПВ.4-I 30	2Д 29.39-ПВ	I,3	I,I5	4,70
-0I	IД 29.39-ПВ	2,4	2,I7	4,35

101
9154/1

1.020.1-3ПВ.4-1 30СБ

ЛИСТ 2

ФОРМАТ	ЗОНА	ПОЗ	ОБОЗНАЧЕНИЕ	НАИМЕНОВАНИЕ	КОЛ	ПРИМЕЧАНИЕ
				ДОКУМЕНТАЦИЯ		
А3			1.020.1-3ПВ.4-1 31СБ	СБОРОЧНЫЙ ЧЕРТЕЖ		
А3			1.020.1-3ПВ.4-1 00Д1	УЗЛЫ		
А3			1.020.1-3ПВ.4-1 00РС	ВЕДОМОСТЬ РАСХОДА СТАЛИ НА ЭЛЕМЕНТ		
А4			1.020.1-3ПВ.4-1 00ТО	ТЕХНИЧЕСКОЕ ОПИСАНИЕ		
				СБОРОЧНЫЕ ЕДИНИЦЫ		
				КАРКАС ПЛОСКИЙ		
А4		1	1.020.1-3ПВ.4-2 04-01	КР11	2	
А4		2	1.020.1-3ПВ.4-2 05-01	КР13	2	
А4		3	1.020.1-3ПВ.4-2 01-02	КР3	1	
				СЕТКА		
А4		5	1.020.1-3ПВ.4-2 17-01	С30	4	
А4		6	1.020.1-3ПВ.4-2 25	С49	2	
				ПЕТЛЯ СТРОПОВОЧНАЯ		
А4		7	1.020.1-3ПВ.4-2 28-02	ПСГ3	2	
				ДЕТАЛИ		
				СТЕРЖЕНЬ ГНУТЫЙ		
А4		9	1.020.1-3ПВ.4-2 27	АН1	24	
А4		10	1.020.1-3ПВ.4-2 29	СГ	6	
				СТ. ОТД. ГОСТ 5781-82*		
ВЧ		11	20.013.250	Ф20 А-III L=250	4	0.62КГ
БЧ		12	6.013.130	Ф6 А-III L=130	24	0.03КГ
БЧ		13	25.013.2900	Ф25 А-II L=2900	4	11.14 КГ
				ПРОБКА ДЕРЕВЯННАЯ		
БЧ		14	25.100.120.120	25Х100 L=120	8	
				МАТЕРИАЛЫ		
				ПИЛОМАТЕРИАЛ		.003М3
			ПЕРЕМЕННЫЕ ДАННЫЕ	ДЛЯ ИСПОЛНЕНИЙ:		
				1.020.1-3ПВ.4-1 31 2ДП 26.39-ПВ		
				СБОРОЧНЫЕ ЕДИНИЦЫ		
А4		4	1.020.1-3ПВ.4-2 18-02	СЕТКА С33	2	
				ДЕТАЛИ		
А4		8	1.020.1-3ПВ.4-2 26-04	ПЕТЛЯ СТРОПОВОЧНАЯ ПСВ5	2	

ТЛП КОРТ
КиевЗНИИЭП

1.020.1-3ПВ.4-1 31

НАЧ ОТД	ШЕВЧЕНКО	
Н КОНТР	РЕБРОВ	
ГЛ СПЕЦ	ЩИЧИПОРЕНКО	
ПРОВЕРИЛ	СКОРОБОГАТ	
РАЗРАБ	ПИЧУК	

ДИАФРАГМА ЖЕСТКОСТИ 2ДП 26.39-ПВ, 1ДП 26.39-ПВ

СТАДИЯ	ЛИСТ	ЛИСТОВ
Р	1	2

ГОСГРАЖДАНСТРОЙ
КиевЗНИИЭП

ФОРМАТ А4

ФОРМАТ	ЗОНА	ПОЗ	ОБОЗНАЧЕНИЕ	НАИМЕНОВАНИЕ	КОЛ	ПРИМЕЧАНИЕ
				МАТЕРИАЛЫ		
ВЧ		15		БЕТОН ТЯЖЕЛЫЙ М300		1.24М3
				1.020.1-3ПВ.4-1 31-01 1ДП 26.39-ПВ		
				СБОРОЧНЫЕ ЕДИНИЦЫ		
А4		4	1.020.1-3ПВ.4-2 20-02	СЕТКА С39	1	
				ДЕТАЛИ		
А4		8	1.020.1-3ПВ.4-2 26-03	ПЕТЛЯ СТРОПОВОЧНАЯ ПСВ4	2	
				МАТЕРИАЛЫ		
ВЧ		15		БЕТОН ТЯЖЕЛЫЙ М300		1.12М3

ЭПВЦ
Киев ЗНИИЭП
ОПЕРАТОР ТЛП КОРТ
ФЕДЬКО

ВЗАМ ИНВ.№
ПОДПИСЬ И ДАТА
ИНВ №ПОДЛ

102
9154/1

1.020.1-3ПВ.4-1 31

ЛИСТ 2

ФОРМАТ А4

РИС. 1

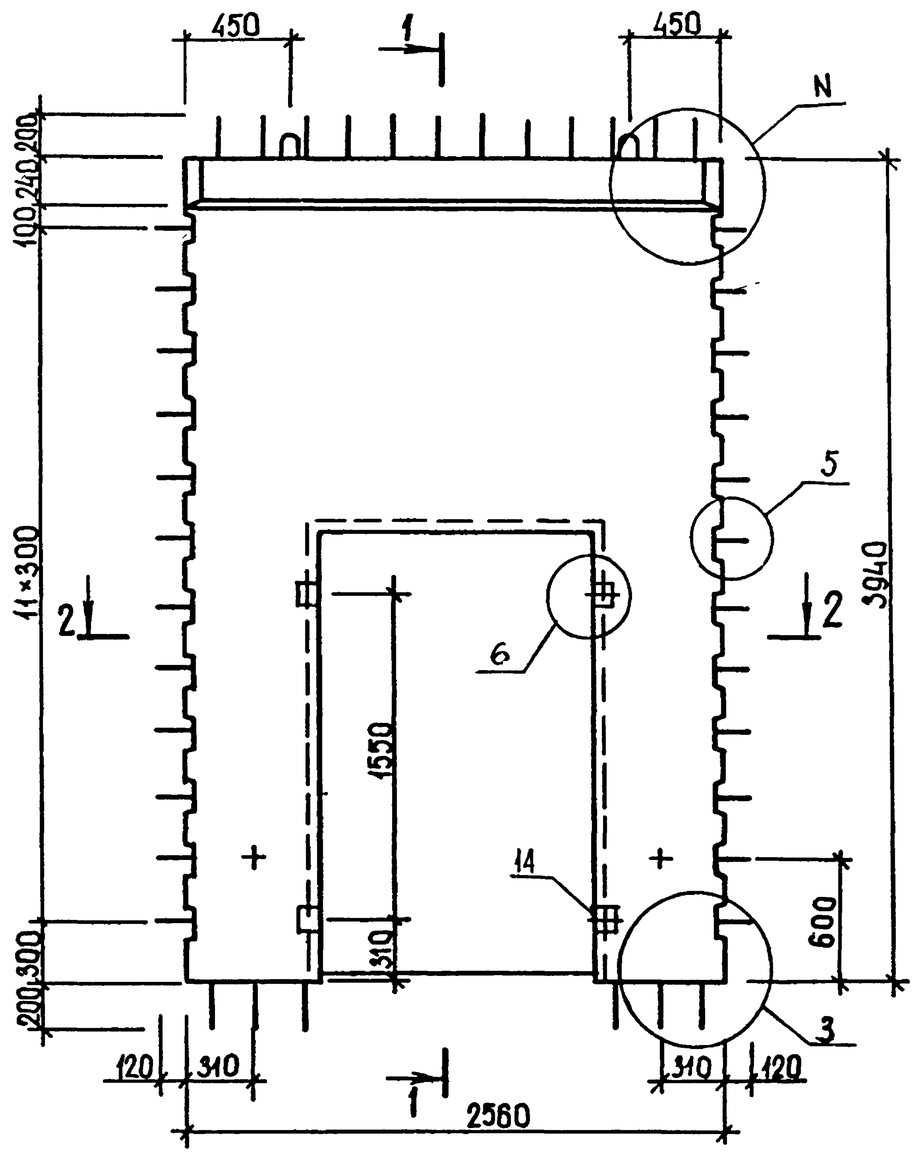

2-2

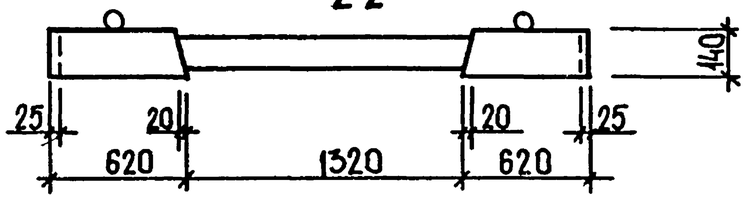

1-1

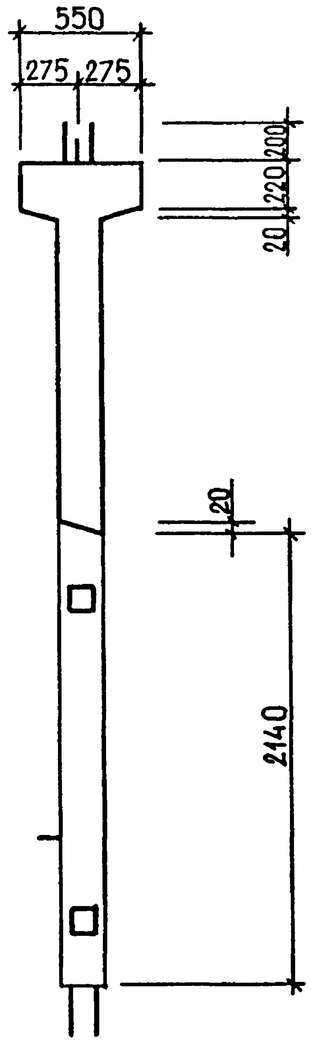

1-1
РИС.2
Остальное см рис.1

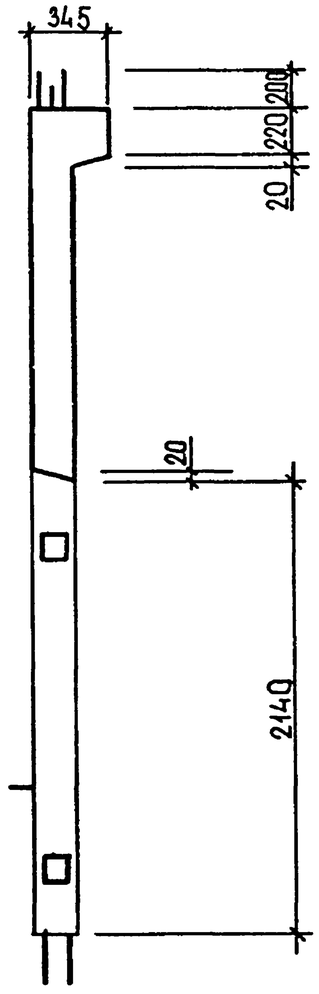

Таблицу исполнений см. на листе 2

5154/1 103

НАЧ ОТД	ШЕВЧЕНКО		
Н КОНТР	РЕБРОВ		
ГЛ СПЕЦ	ЦИЧИПОРЕНКО		
ПРОВЕРИЛ	СКОРОБОГАТ		
РАЗРАБ.	ГРЕСЬКИВ		

1.020.1-3ПВ.4-1 31СБ

ДИАФРАГМА ЖЕСТКОСТИ
2ДП 26.39-ПВ,
1ДП 26.39-ПВ
СБОРОЧНЫЙ ЧЕРТЕЖ

СТАДИЯ	МАССА	МАСШТАБ
Р	СМ ТАБЛ	
ЛИСТ 1	ЛИСТОВ 2	

ГОСГРАЖДАНСТРОЙ
КиевЗНИИЭП

ФОРМАТ А3

РИС.3

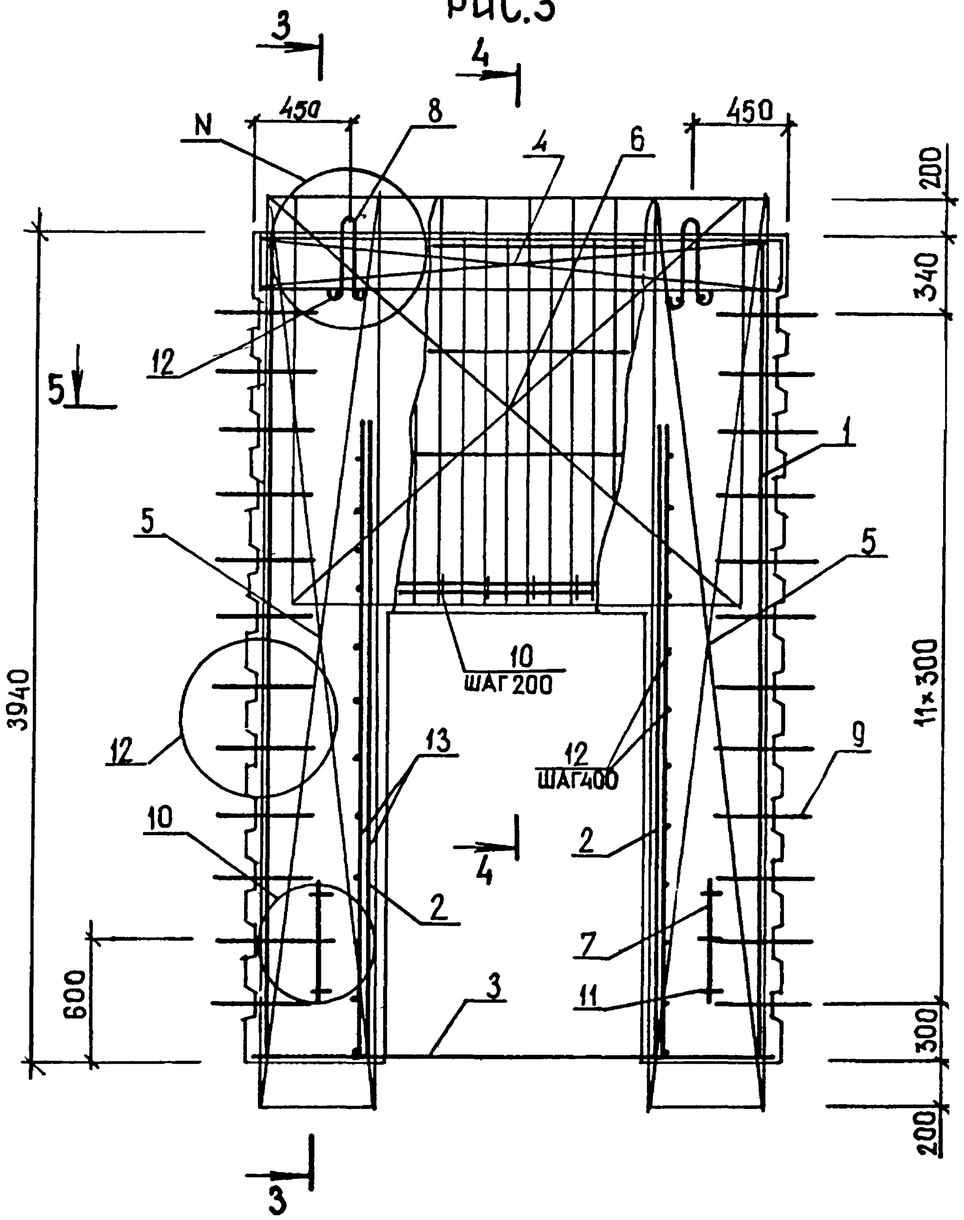

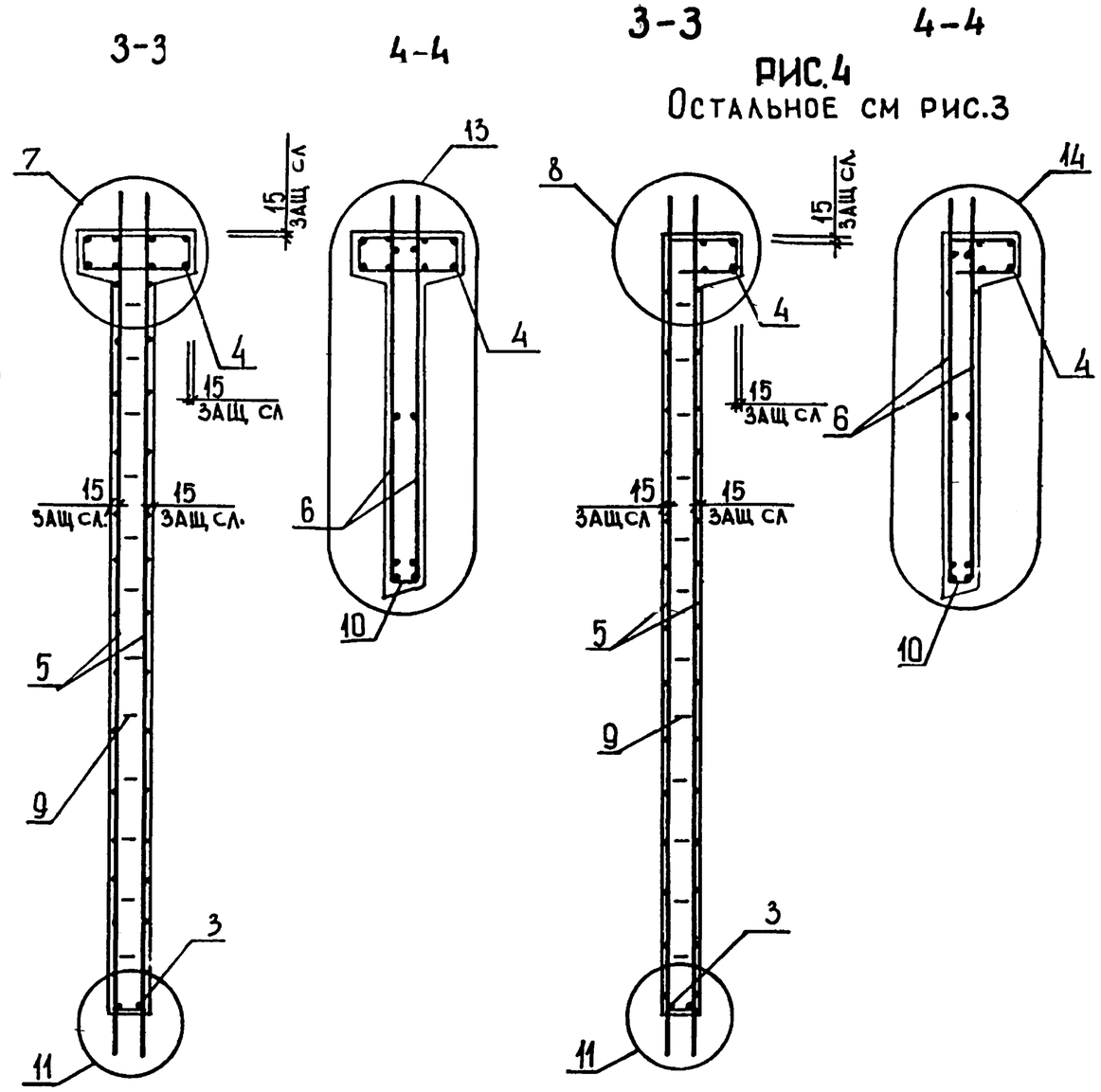

РИС.4
ОСТАЛЬНОЕ СМ РИС.3

5-5

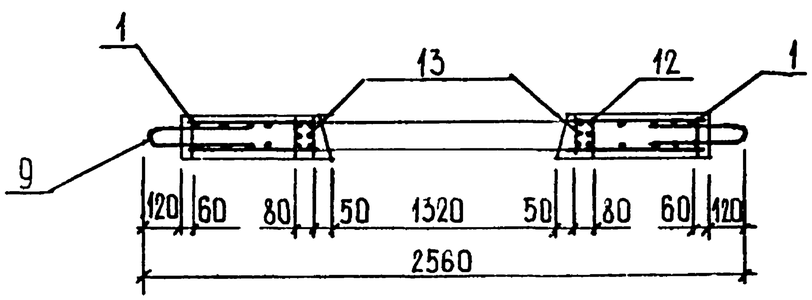

ОБОЗНАЧЕНИЕ	МАРКА	РИС.	N	МАССА,Т
I.020.I-3ПВ.4-I 3I	2ДП 26.39-ПВ	I,3	I,I6	3,30
-0I	IДП 26.39-ПВ	2,4	2,I8	3,00

104
9154/1

ФОРМАТ	ЗОНА	ПОЗ	ОБОЗНАЧЕНИЕ	НАИМЕНОВАНИЕ	КОЛ	ПРИМЕЧАНИЕ
				ДОКУМЕНТАЦИЯ		
А3			1.020.1-3ПВ.4-1 32СВ	СБОРОЧНЫЙ ЧЕРТЕЖ		
А3			1.020.1-3ПВ.4-1 00Д1	УЗЛЫ		
А3			1.020.1-3ПВ.4-1 00РС	ВЕДОМОСТЬ РАСХОДА СТАЛИ НА ЭЛЕМЕНТ		
А4			1.020.1-3ПВ.4-1 00ТО	ТЕХНИЧЕСКОЕ ОПИСАНИЕ		
				СБОРОЧНЫЕ ЕДИНИЦЫ		
				КАРКАС ПЛОСКИЙ		
А4		1	1.020.1-3ПВ.4-2 04-01	КР11	2	
А4		2	1.020.1-3ПВ.4-2 05-02	КР14	2	
А4		3	1.020.1-3ПВ.4-2 02-01	КР5	1	
				СЕТКА		
А4		5	1.020.1-3ПВ.4-2 17-01	С30	4	
А4		6	1.020.1-3ПВ.4-2 24-01	С48	2	
				ПЕТЛЯ СТРОПОВОЧНАЯ		
А4		7	1.020.1-3ПВ.4-2 28-02	ПСГ3	2	
				ДЕТАЛИ		
				ПЕТЛЯ СТРОПОВОЧНАЯ		
А4		8	1.020.1-3ПВ.4-2 26-04	ПСВ5	2	
				СТЕРЖЕНЬ ГНУТЫЙ		
А4		9	1.020.1-3ПВ.4-2 27	АН1	24	
А4		10	1.020.1-3ПВ.4-2 29	СГ	9	
				СТ. ОТД. ГОСТ 5781-82*		
ВЧ		11	20.013.250	Ф20 А-III L=250	4	0.62КГ
ВЧ		12	6.013.130	Ф6 А-III L=130	24	0.03КГ
ВЧ		13	25.013.3900	Ф25 А-III L=3900	4	12.7КГ
				ПРОБКА ДЕРЕВЯННАЯ		
БЧ		14	25.100.120.120	25Х100 L=120	8	
				МАТЕРИАЛЫ		
				ПИЛОМАТЕРИАЛ		.003М3
			ПЕРЕМЕННЫЕ ДАННЫЕ	ДЛЯ ИСПОЛНЕНИЙ:		
				1.020.1-3ПВ.4-1 32 2ДП 32.39-ПВ		
				СБОРОЧНЫЕ ЕДИНИЦЫ		
А4		4	1.020.1-3ПВ.4-2 19-01	СЕТКА С35	2	
				МАТЕРИАЛЫ		

НАЧ ОТД	ШЕВЧЕНКО		
Н КОНТР	РЕБРОВ		
ГЛ СПЕЦ	НИЧИПОРЕНКО		
ПРОВЕРИЛ	СКОРОБОГАТ		
РАЗРАБ	ПИНЧУК		

1.020.1-3ПВ.4-1 32

ДИАФРАГМА ЖЕСТКОСТИ 2ДП 32.39-ПВ, 1ДП 32.39-ПВ

СТАДИЯ	ЛИСТ	ЛИСТОВ
Р	1	2

ГОСГРАЖДАНСТРОЙ КиевЗНИИЭП

ФОРМАТ А4

ФЕДЬКО

ОПЕРАТОР ТЛП КОРТ

ЭПВЦ Киев ЗНИИЭП

ФОРМАТ	ЗОНА	ПОЗ	ОБОЗНАЧЕНИЕ	НАИМЕНОВАНИЕ	КОЛ	ПРИМЕЧАНИЕ
ВЧ		15		БЕТОН ТЯЖЕЛЫЙ М300		1.34М3
				1.020.1-3ПВ.4-1 32-01 1ДП 32.39-ПВ		
				СБОРОЧНЫЕ ЕДИНИЦЫ		
А4		4	1.020.1-3ПВ.4-2 21-01	СЕТКА С41	1	
				МАТЕРИАЛЫ		
ВЧ		15		БЕТОН ТЯЖЕЛЫЙ М300		1.19М3

ВЗАМ.ИНВ.№

ПОДПИСЬ И ДАТА

ИНВ №ПОДЛ

105
9154/1

1.020.1-3ПВ.4-1 32

ЛИСТ 2

ФОРМАТ А4

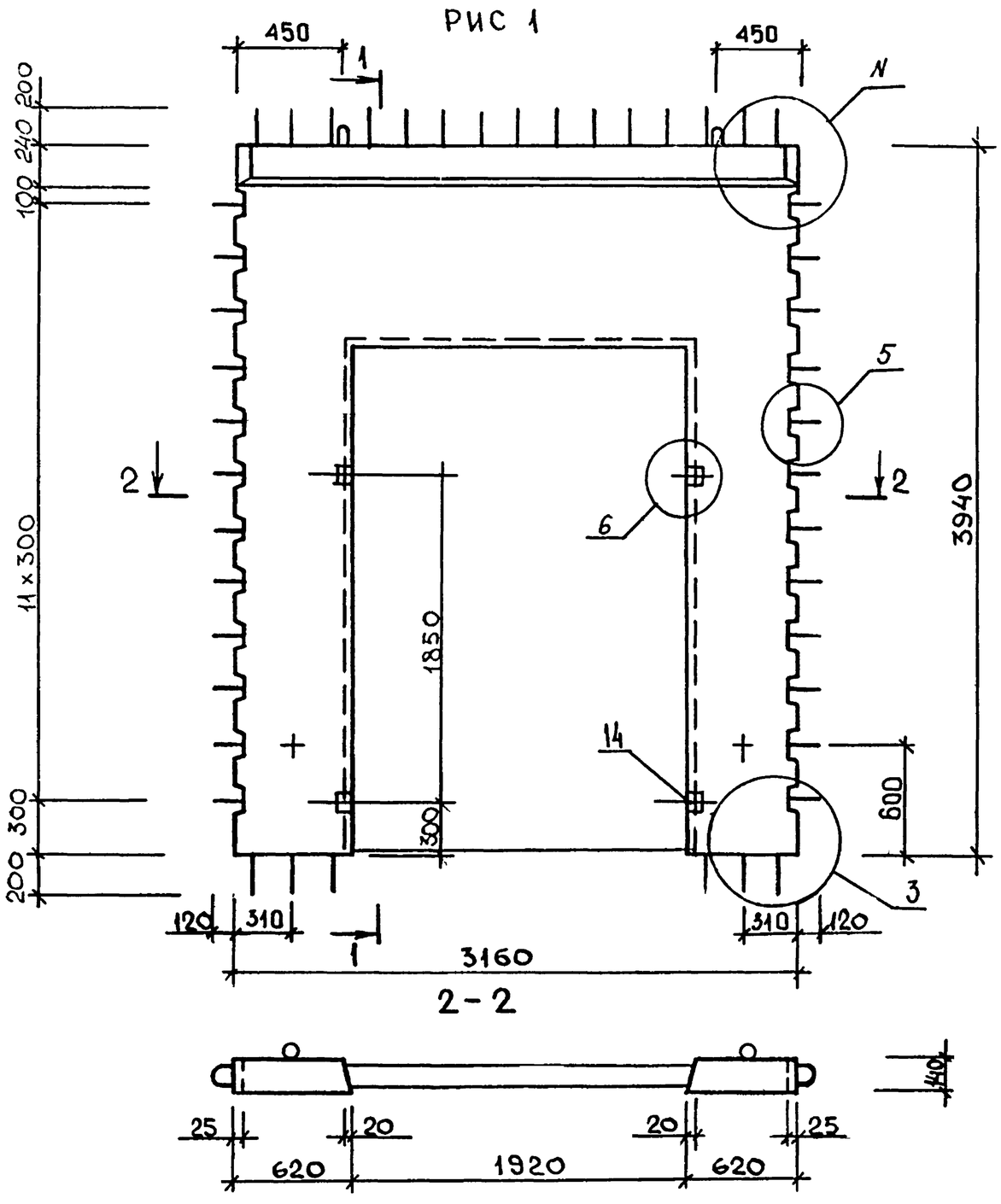

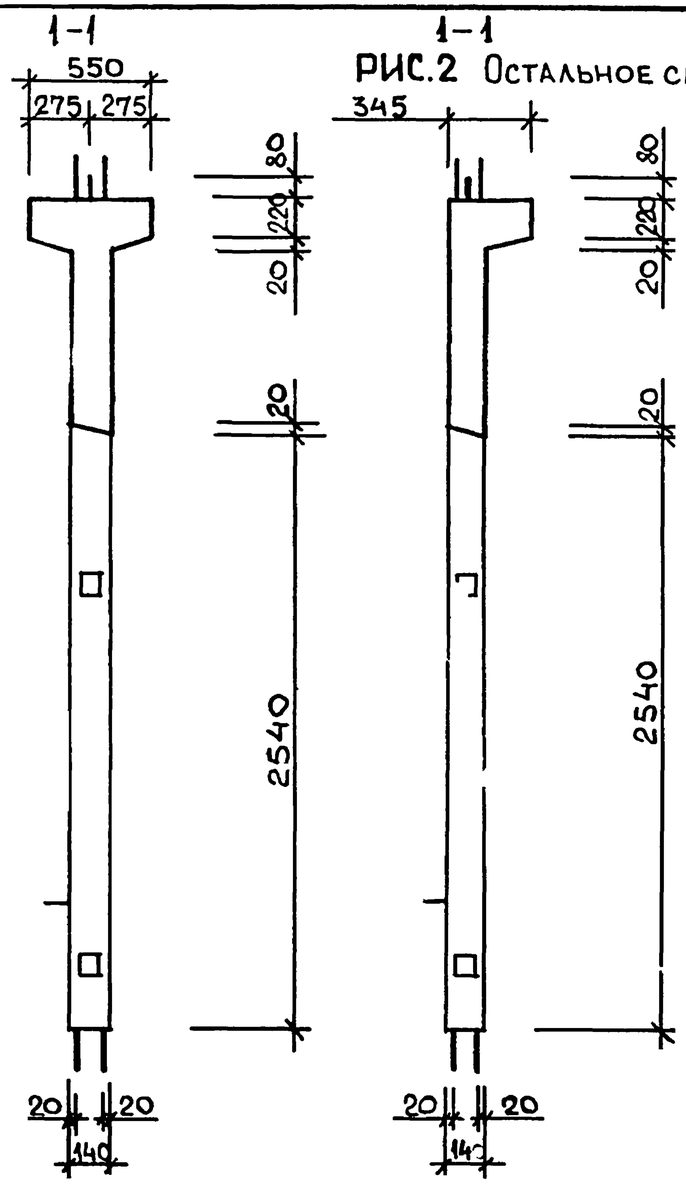

РИС.2 ОСТАЛЬНОЕ СМ РИС.1

ОБОЗНАЧЕНИЕ	МАРКА	РИС.	N	МАССА,Т
I.020.I-3ПВ.4-I 32	2ДП 32.39-ПВ	I,3	I,I6	3,57
-CI	IДП 32.39-ПВ	2.4	2,I8	3,I9

9154/1 10

1.020.1-3ПВ.4-1 32СБ

ДИАФРАГМА ЖЕСТКОСТИ
2ДП 32.39-ПВ,
IДП 32.39-ПВ
СБОРОЧНЫЙ ЧЕРТЕЖ

НАЧ.ОТД	ШЕВЧЕНКО		
Н.КОНТР	РЕБРОВ		
ГЛ.СПЕЦ	ЩИЧИПОРЕНКО		
ПРОВЕРИЛ	СКОРОБОГАТ		
РАЗРАБ.	МАТВЕЕВА		

СТАДИЯ	МАССА	МАСШТАБ
Р	СМ ТАБЛ	
ЛИСТ 1	ЛИСТОВ 2	

ГОСГРАЖДАНСТРОЙ
КиевЗНИИЭП

ЭПВЦ Киев ЗНИИЭП
ТПП КОРТ
ПОДПИСЬ И ДАТА
ВЗАМ.ИНВ.№
Инв.№ ПОДЛ.

ФОРМАТ А3

РИС. 3

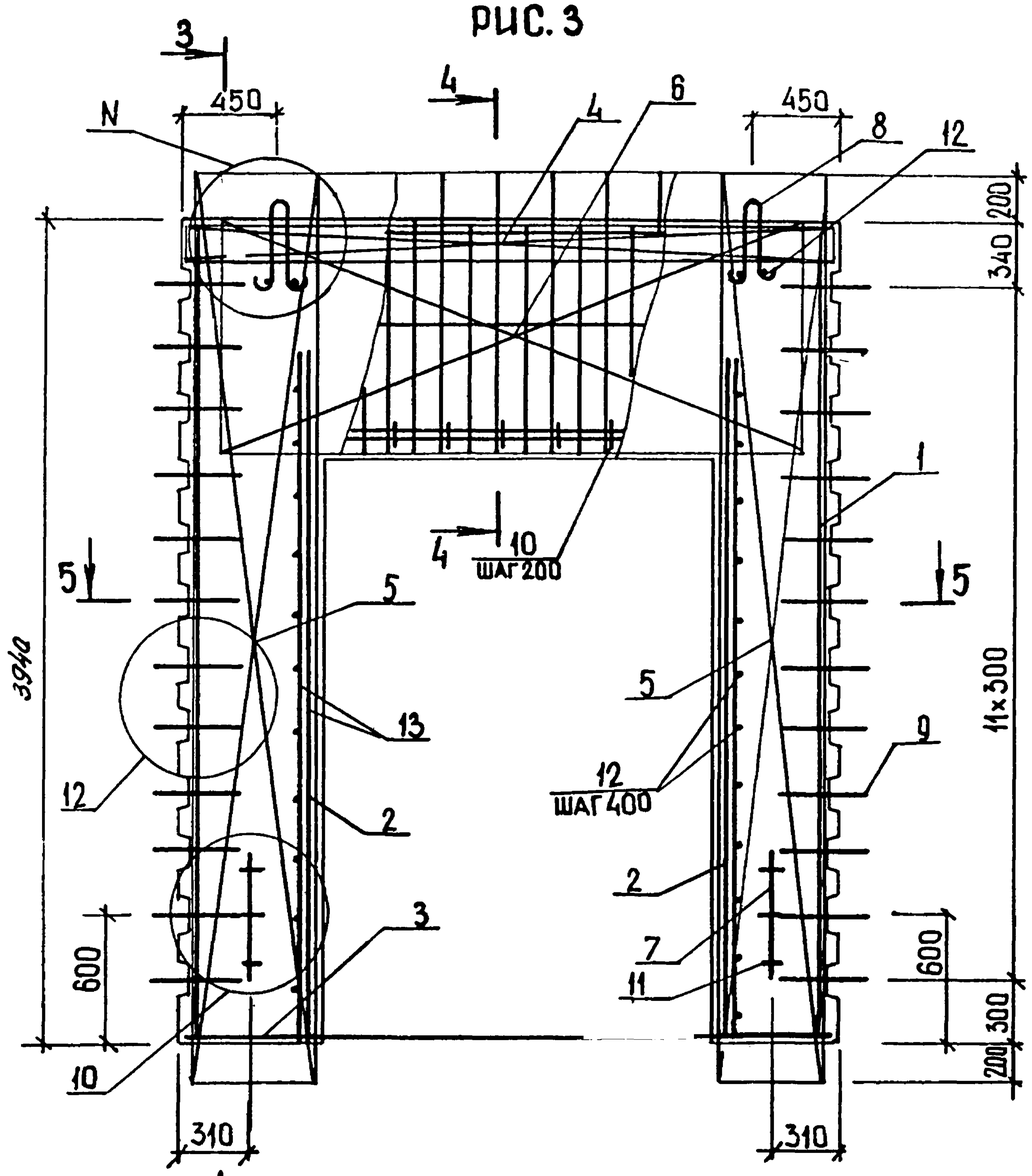

5-5

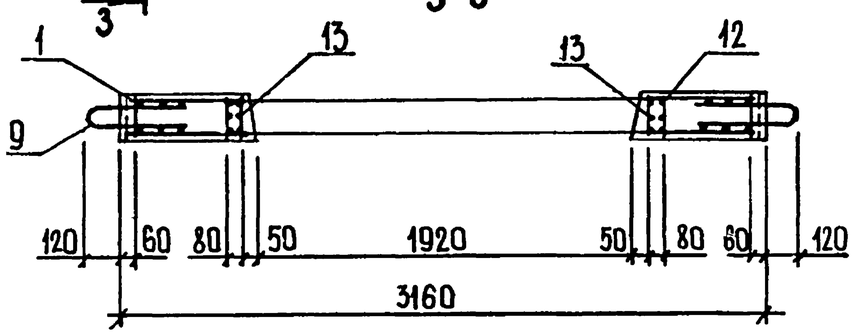

РИС. 4

Остальное см. РИС. 3

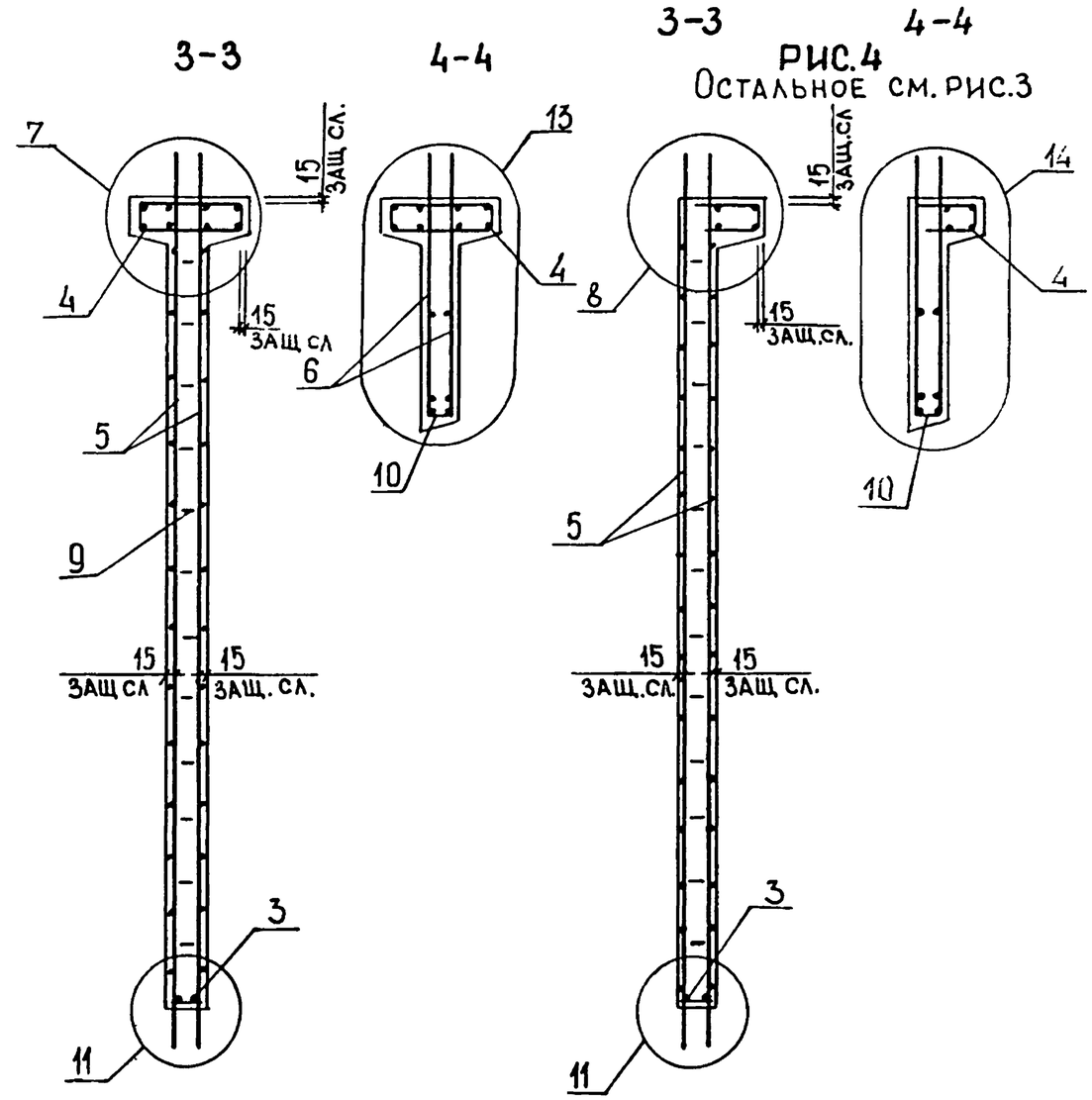

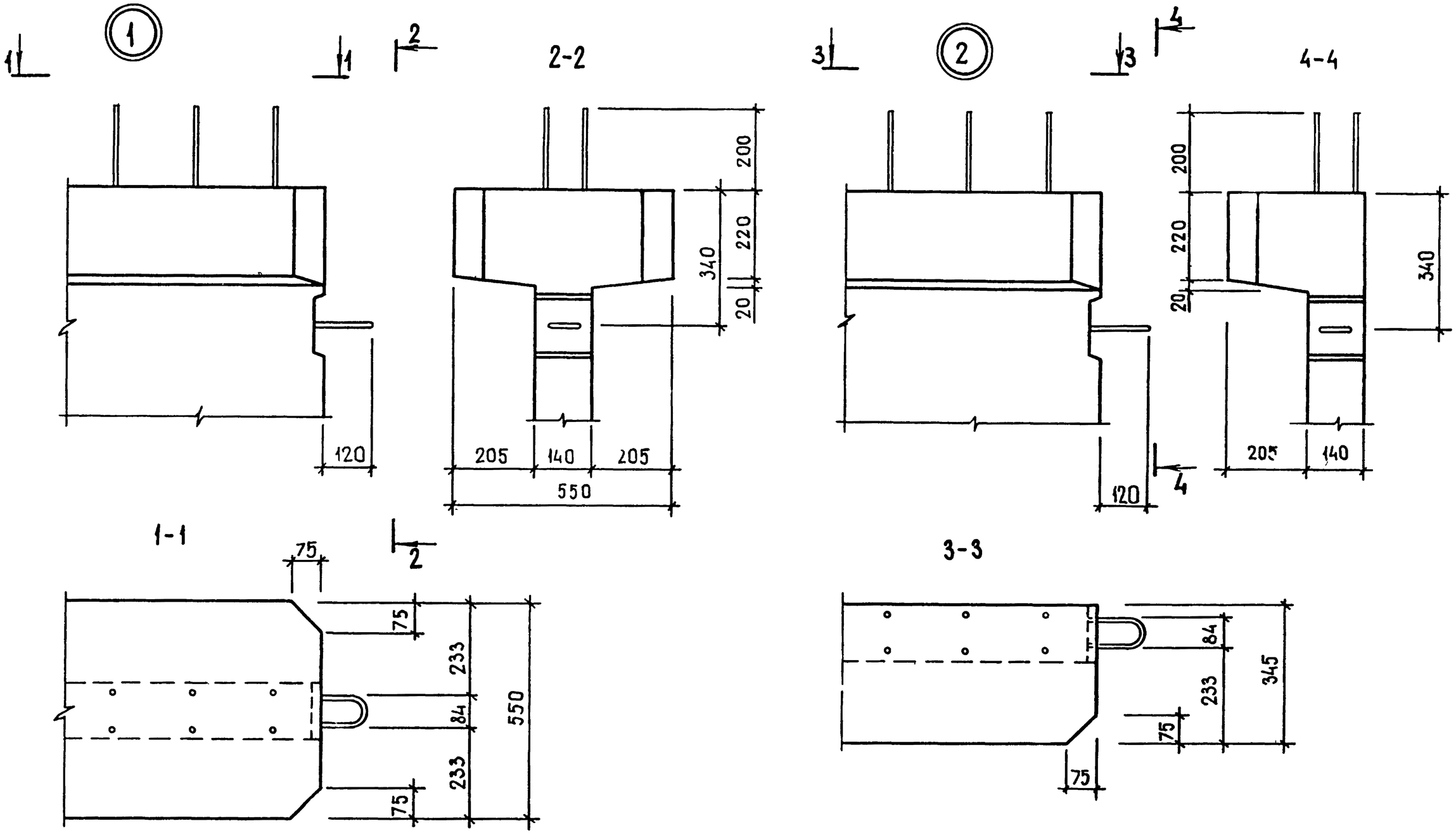

108

915-1/1

				1.020.1-3пв.4-1 00Д1		
НАЧ ОТД	ШЕВЧЕНКО			УЗЛЫ	СТАДИЯ	ЛИСТ	ЛИСТОВ
Н КОНТР	РЕБРОВ				Р	1	5
ГЛ СПЕЦ	ЧИЧИПОРЕНКО				ГОСГРАЖДАНСТРОЙ КиевЗНИИЭП		
ПРОВЕРИЛ	СКОРОБОГАТ						
РАЗРАБ.	ГРЕСЬКИВ						

ФОРМАТ А3

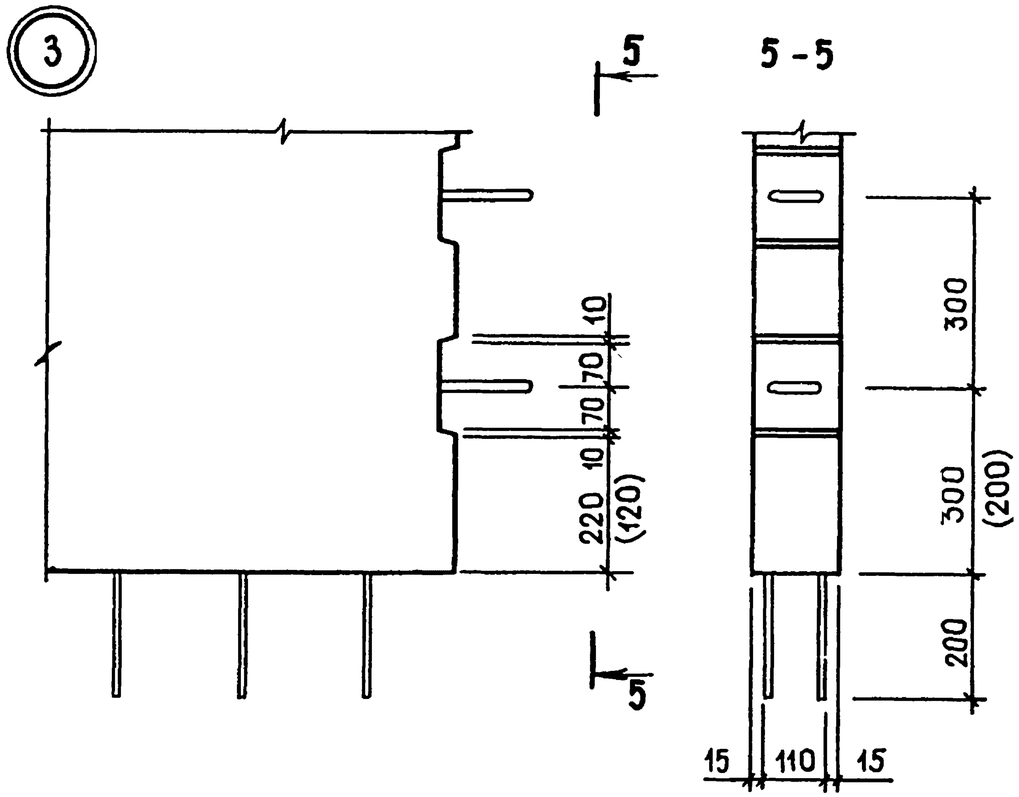

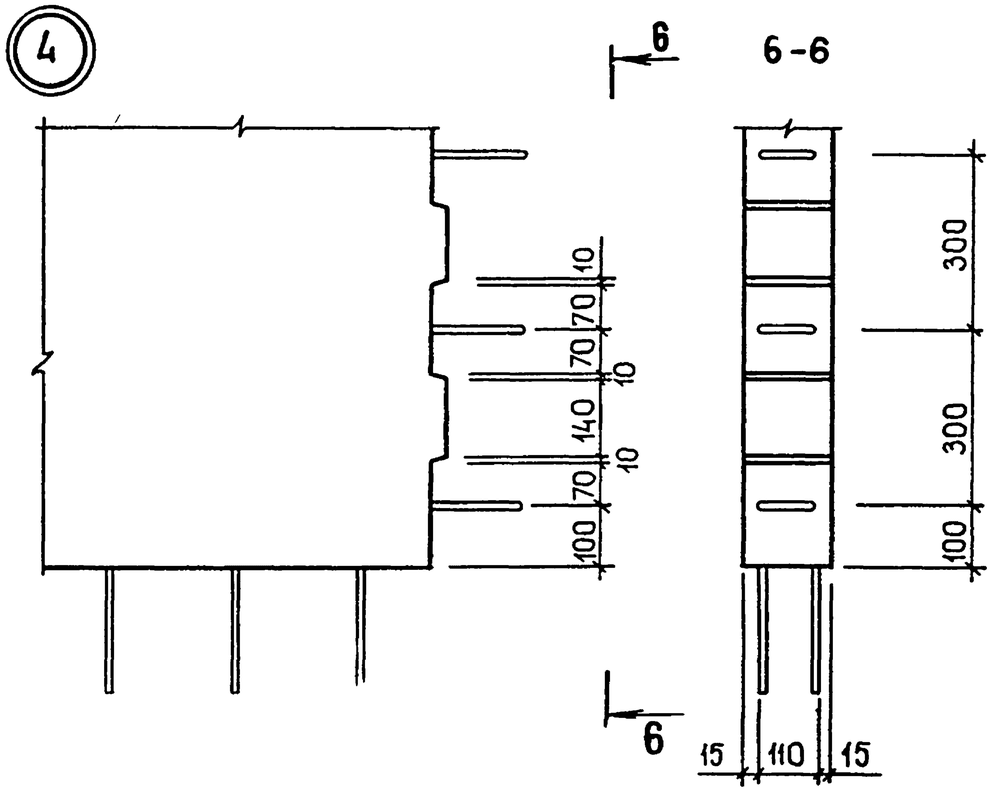

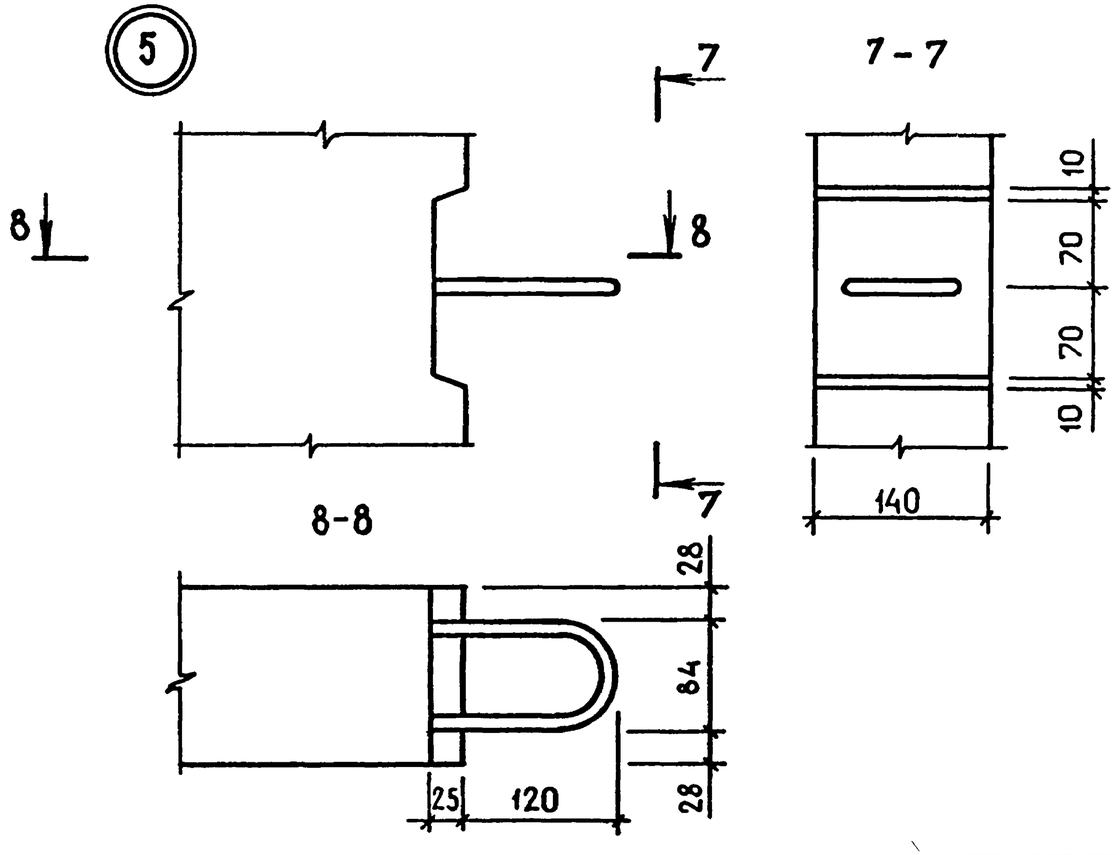

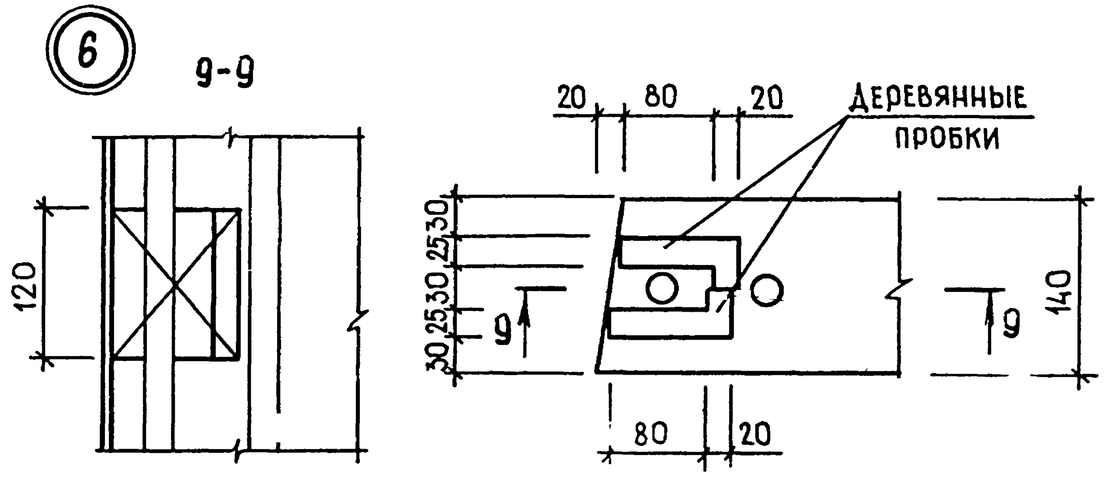

Значения А смотри документы
Размеры в скобках даны для панелей высотой 1740 мм

9154/1

1.020.1-3ПВ.4-1 ООД1	Лист 2

КиевЗНИИЭП ГПП КОРТ

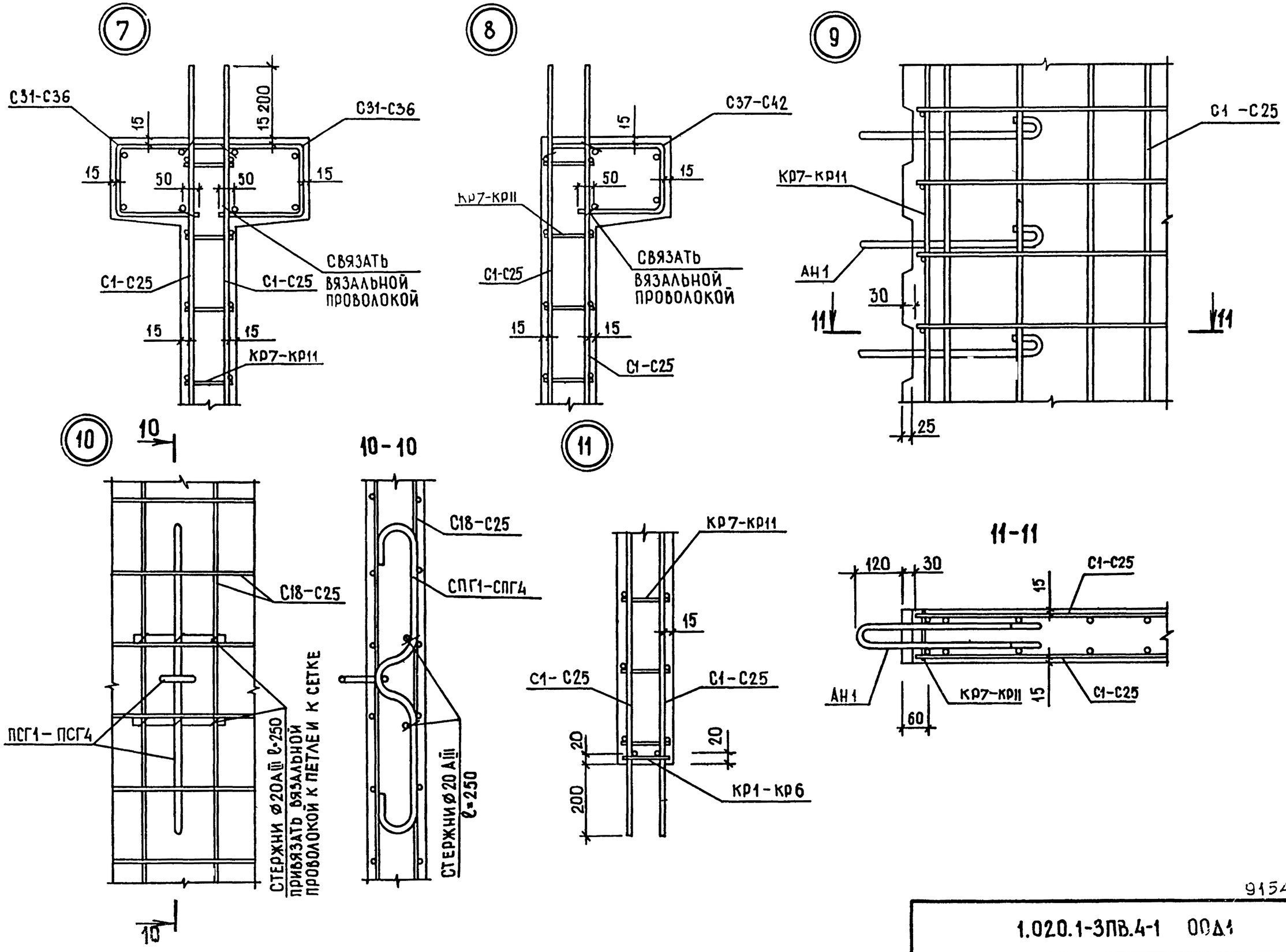

110

9154/1

1.020.1-3ПВ.4-1 00Д1	ЛИСТ 3

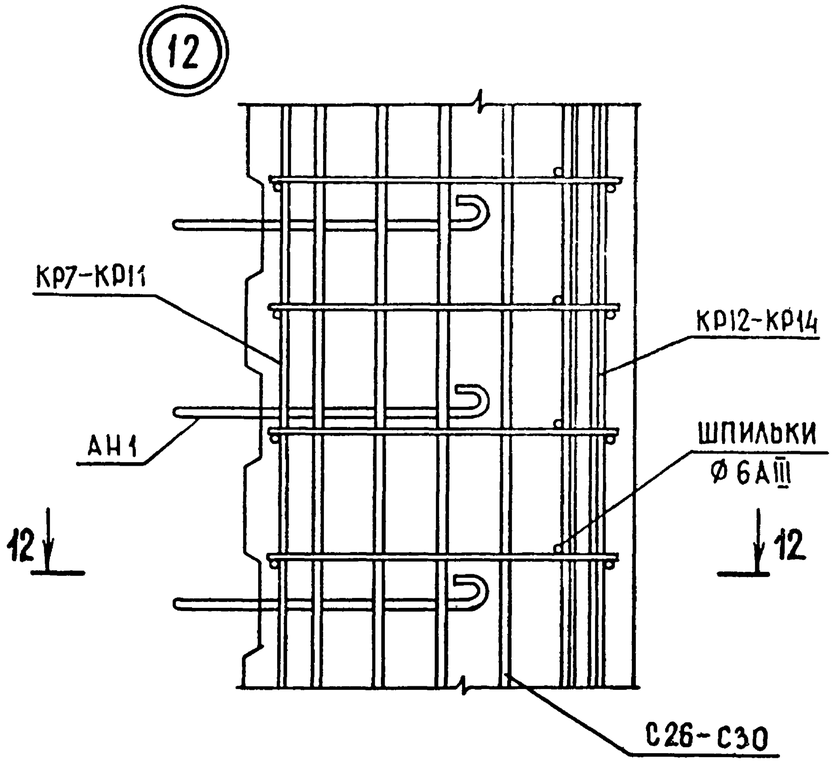
12
КР7-КР11
КР12-КР14
АН1
ШПИЛЬКИ
Ø6АIII
12
12
С26-С30

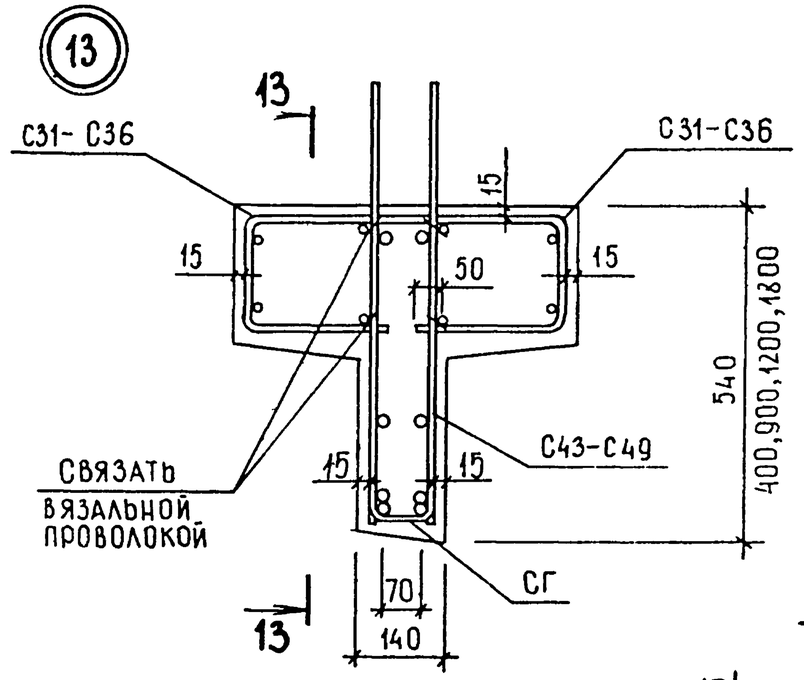
13
13
С31-С36
С31-С36
15
15
50
15
540
400,900,1200,1800
С43-С49
СВЯЗАТЬ
ВЯЗАЛЬНОЙ
ПРОВОЛОКОЙ
15
15
СГ
70
140
13

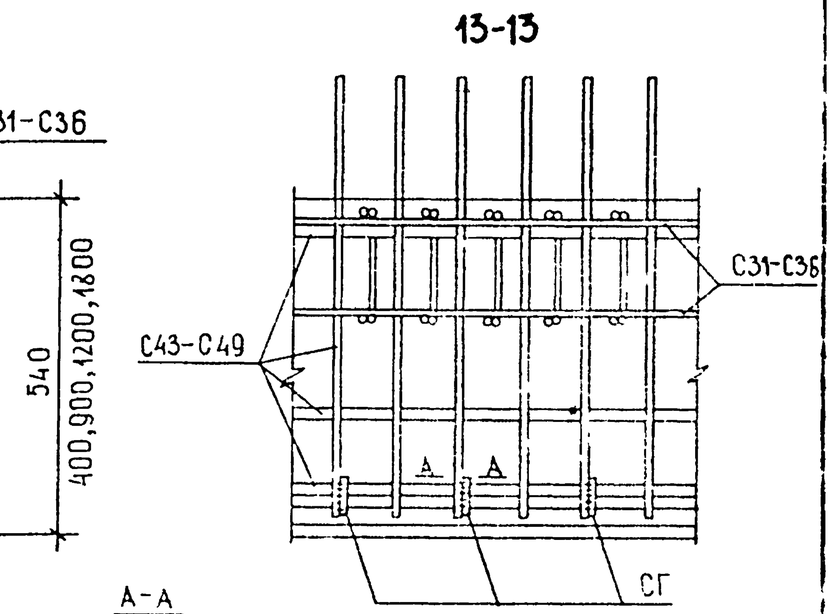
13-13
С31-С36
С43-С49
А
А
СГ

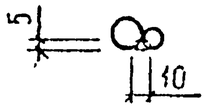
А-А
5
10

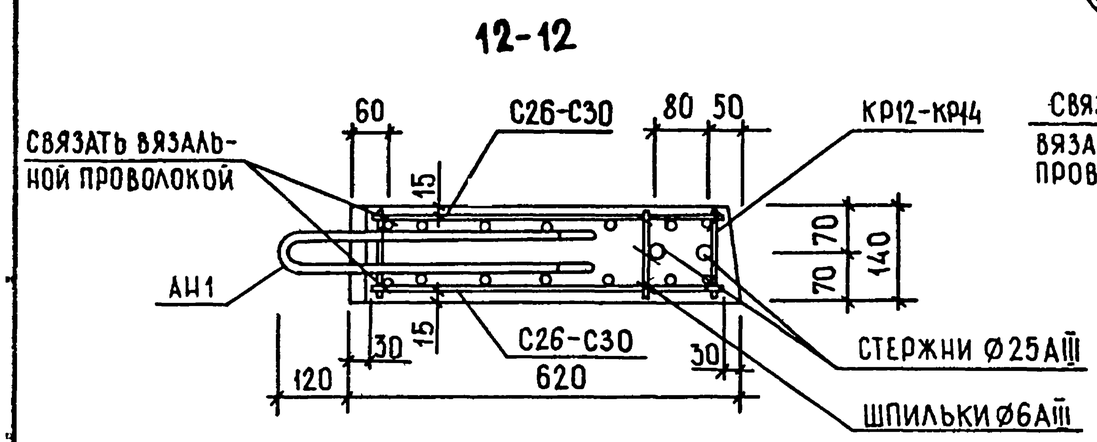
12-12
60
С26-С30
80
50
КР12-КР14
СВЯЗАТЬ ВЯЗАЛЬ-
НОЙ ПРОВОЛОКОЙ
15
70
140
70
АН1
30
15
С26-С30
30
120
620
СТЕРЖНИ Ø25АIII
ШПИЛЬКИ Ø6АIII

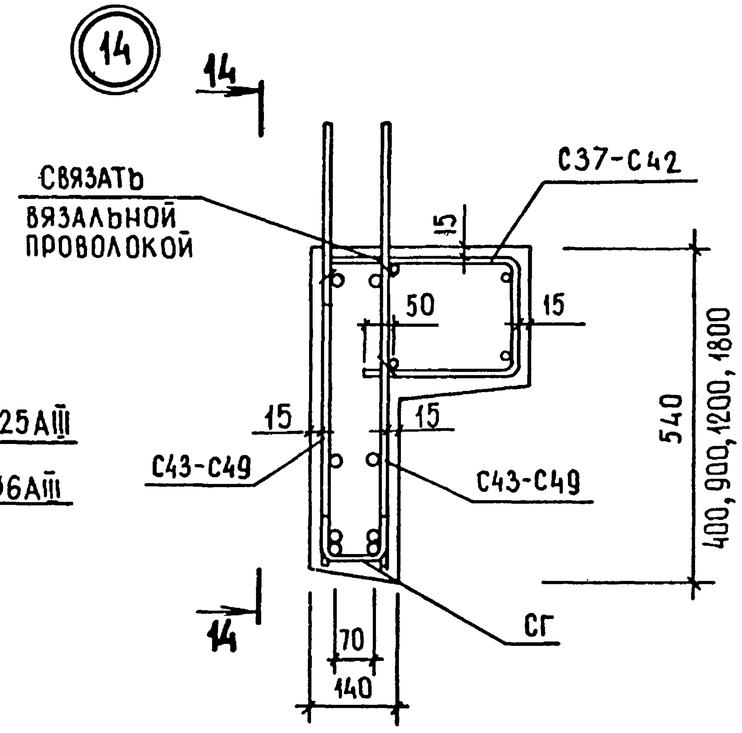
14
14
СВЯЗАТЬ
ВЯЗАЛЬНОЙ
ПРОВОЛОКОЙ
С37-С42
15
50
15
540
400,900,1200,1800
15
15
С43-С49
С43-С49
СГ
70
140
14

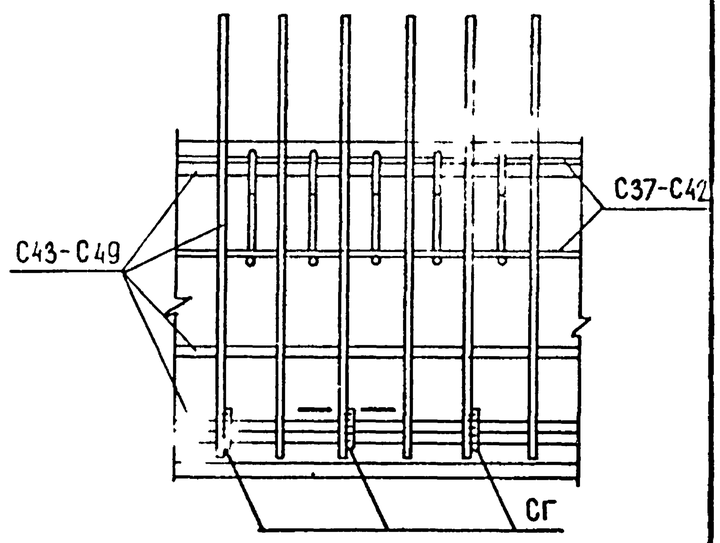
14-14
С37-С42
С43-С49
СГ

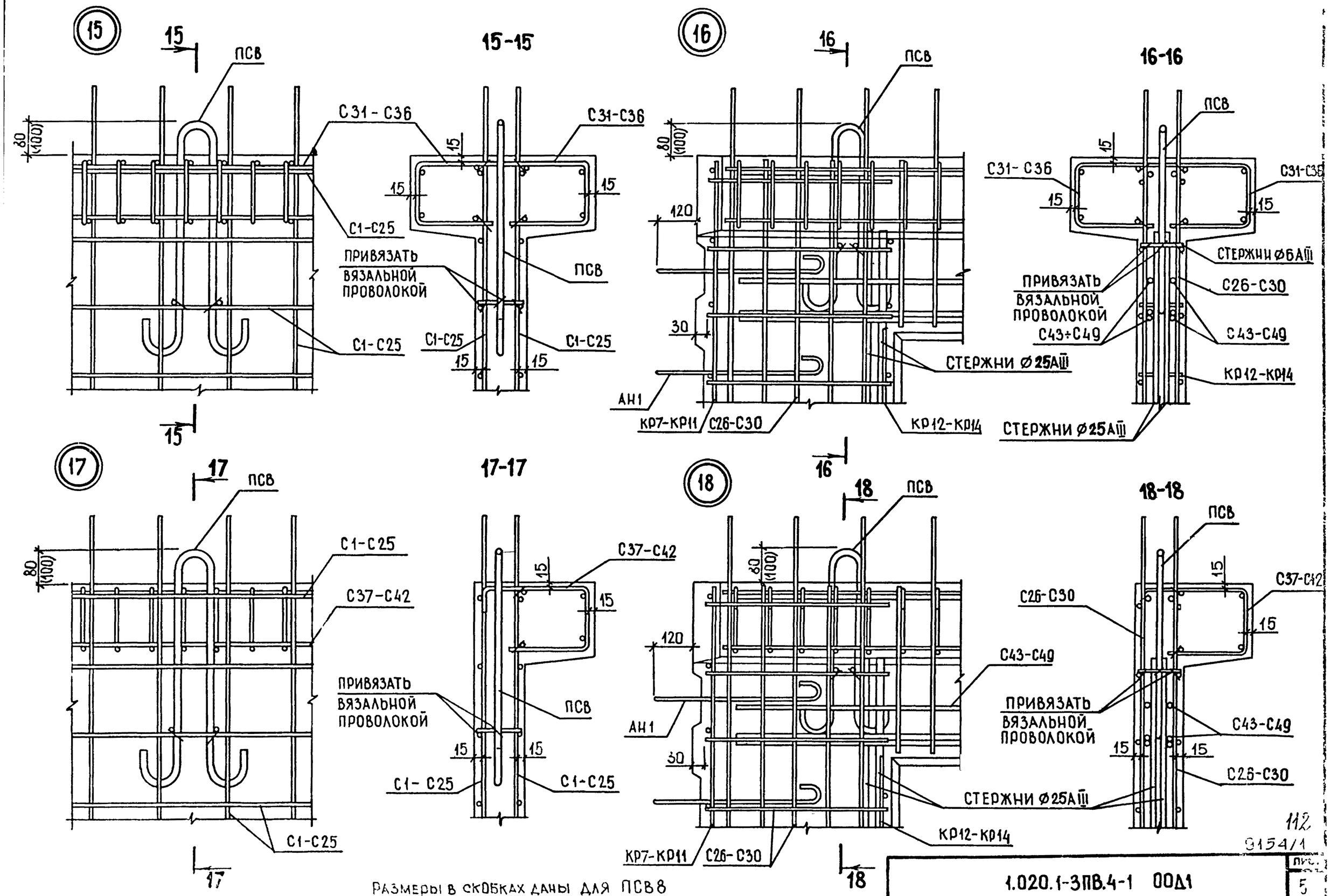

РАЗМЕРЫ В СКОБКАХ ДАНЫ ДЛЯ ПСВ8

112
9154/1

1.020.1-3ПВ.4-1 ООД1	Лист 5

ФОРМАТ А3

НАИМЕНОВАНИЕ	КОЛИЧЕСТВО НА МАРКУ																			
	2Д 11.1 -П В	1Д 11.17-П В	2Д 26.17-П В	1Д 26.17-П В	2Д 29.17-П В	1Д 29.17-П В	2Д 56.17-П В	1Д 56.17-П В	2ДП 26.17-ПВ	1ДП 26.17-ПВ	2ДП 56.17-ПВ	1ДП 56.17-ПВ	2Д 11.25-П В	1Д 11.25-П В	2Д 26.25-П В	1Д 26.25-П В	2Д 29.25-П В	1Д 29.25-П В	2Д 56.25-П В	1Д 56.25-П В
ИЗДЕЛИЯ АРМАТУРНЫЕ																				
АРМАТУРА КЛАССА А-I ГОСТ 5781-82*																				
Ф10	1.222	1.222	-	-	-	-	-	-	-	-	-	-	1.222	1.222	-	-	-	-	-	-
Ф12	-	-	1.972	1.972	-	1.972	-	-	1.972	-	-	-	-	-	-	-	-	-	-	-
Ф16	25.00	25.00	25.00	25.00	25.00	25.00	25.00	25.00	25.00	25.00	25.00	25.00	40.00	40.00	40.00	40.00	40.00	40.00	40.00	40.00
ИТОГО КЛАССА А-I	26.22	26.22	26.97	26.97	25.00	26.97	25.00	25.00	26.97	25.00	25.00	25.00	41.22	41.22	40.00	40.00	40.00	40.00	40.00	40.00
А-II ГОСТ 5781-82*																				
Ф10	-	-	-	-	-	-	-	-	-	1.222	-	-	-	-	-	-	-	-	-	-
Ф12	-	-	-	-	1.972	-	-	-	-	-	-	-	-	-	1.972	1.972	-	1.972	-	-
Ф14	-	-	-	-	-	-	-	-	-	-	-	3.092	-	-	-	-	3.092	-	-	-
Ф16	-	-	-	-	-	-	4.418	4.418	-	-	4.418	-	-	-	-	-	-	-	-	-
Ф18	-	-	-	-	-	-	-	-	-	-	-	-	-	-	-	-	-	-	-	6.074
Ф20	-	-	-	-	-	-	-	-	-	-	-	-	-	-	-	-	-	-	8.778	-
ИТОГО КЛАССА А-II	-	-	-	-	1.972	-	4.418	4.418	-	1.222	4.418	3.092	-	-	1.972	1.972	3.092	1.972	8.778	6.074
А-III ГОСТ 5781-82*																				
Ф6	12.13	9.733	30.51	24.07	33.18	25.94	65.24	50.75	29.90	23.46	60.04	45.55	14.85	12.45	37.00	30.57	40.03	32.80	78.48	63.99
Ф8	-	-	-	-	-	-	-	-	4.380	4.380	4.380	4.380	-	-	-	-	-	-	-	-
Ф10	-	-	-	-	-	-	-	-	0.600	0.600	0.600	0.600	-	-	-	-	-	-	-	-
Ф16	-	-	-	-	-	-	-	-	22.22	22.22	22.22	22.22	-	-	-	-	-	-	-	-
Ф25	-	-	-	-	-	-	-	-	26.20	26.20	26.20	26.20	-	-	-	-	-	-	-	-
ИТОГО КЛАССА А-III	12.13	9.733	30.51	24.07	33.18	25.94	65.24	50.75	83.30	76.87	113.4	98.96	14.85	12.45	37.00	30.57	40.03	32.80	78.48	63.99
ВР-I ГОСТ 6727-80																				
Ф5	2.658	2.658	6.707	6.707	7.487	7.487	14.75	14.75	0.452	0.452	12.60	12.60	3.759	3.759	9.487	9.487	10.59	10.59	20.87	20.87
ИТОГО КЛАССА ВР-I	2.658	2.658	6.707	6.707	7.487	7.487	14.75	14.75	0.452	0.452	12.60	12.60	3.759	3.759	9.487	9.487	10.59	10.59	20.87	20.87
ВСЕГО ИЗДЕЛИЙ АРМАТУРНЫХ	41.01	38.61	64.18	57.75	67.64	60.40	109.4	94.92	110.7	103.5	155.5	139.7	59.83	57.43	88.46	82.03	93.71	85.36	148.1	130.9
ОБЩИЙ РАСХОД	41.01	38.61	64.18	57.75	67.64	60.40	109.4	94.92	110.7	103.5	155.5	139.7	59.83	57.43	88.46	82.03	93.71	85.36	148.1	130.9

НАЧО Д	Шевченко	
Н КОНТР	Ребров	
ГЛ СПЕЦ	Ничипоренко	
ПРОВЕРИЛ	Скоробогат	
РАЗРАБ	Линчук	

1.020.1-3ПВ.4-1 ООРС

ВЕДОМОСТЬ РАСХОДА СТАЛИ НА ЭЛЕМЕНТ, КГ

СТАДИЯ	ЛИСТ	ЛИСТОВ
Р	1	4

ГОСГРАЖДАНСТРОЙ
КиевЗНИИЭП

ФОРМАТ А3

НАИМЕНОВАНИЕ	КОЛИЧЕСТВО НА МАРКУ																			
	2ДП 26.25-ПВ	1ДП 26.25-ПВ	2ДП 56.25-ПВ	1ДП 56.25-ПВ	2ДПК 56.25-ПВ	1ДПК 56.25Л-ПВ	1ДПК 56.25П-ПВ	2Д 11.30-ПВ	1Д 11.30-ПВ	2Д 26.30-ПВ	1Д 26.30-ПВ	2Д 29.30-ПВ	1Д 29.30-ПВ	2Д 56.30-ПВ	1Д 56.30-ПВ	2ДП 26.30-ПВ	1ДП 26.30-ПВ	2ДП 56.30-ПВ	1ДП 56.30-ПВ	2ДПК 56.30-ПВ
ИЗДЕЛИЯ АРМАТУРНЫЕ																				
АРМАТУРА КЛАССА А-I ГОСТ 5781-82*																				
Ф10	-	-	-	-	-	-	-	-	1.222	-	-	-	-	-	-	-	-	-	-	-
Ф12	1.972	-	-	-	-	-	-	-	-	-	-	-	-	-	-	-	1.972	-	-	-
Ф16	40.00	40.00	40.00	40.00	40.00	40.00	40.00	45.00	45.00	45.00	45.00	45.00	45.00	45.00	45.00	45.00	45.00	45.00	45.00	45.00
ИТОГО КЛАССА А-I	41.97	40.00	40.00	40.00	40.00	40.00	40.00	45.00	46.22	45.00	45.00	45.00	45.00	45.00	45.00	45.00	46.97	45.00	45.00	45.00
А-II ГОСТ 5781-82*																				
Ф10	-	1.222	-	-	-	-	-	1.222	-	-	-	-	-	-	-	-	-	-	-	-
Ф12	-	-	-	-	-	-	-	-	-	-	-	-	-	-	-	1.972	-	-	-	-
Ф14	-	-	-	-	-	-	-	-	-	3.092	3.092	3.092	3.092	-	-	-	-	-	-	-
Ф16	-	-	-	4.418	-	6.627	6.627	-	-	-	-	-	-	-	-	-	-	-	-	-
Ф18	-	-	6.074	-	9.111	-	-	-	-	-	-	-	-	-	-	-	-	-	-	9.111
Ф20	-	-	-	-	-	-	-	-	-	-	-	-	-	8.778	8.778	-	-	8.778	8.778	-
ИТОГО КЛАССА А-II	-	1.222	6.074	4.418	9.111	6.627	6.627	1.222	-	3.092	3.092	3.092	3.092	8.778	8.778	1.972	-	8.778	8.778	9.111
А-III ГОСТ 5781-82*																				
Ф6	32.28	25.84	66.52	52.03	71.53	57.04	57.04	16.52	14.12	41.01	34.57	44.26	37.02	86.65	72.16	35.11	28.68	75.67	61.17	78.09
Ф8	4.853	4.853	4.853	4.853	4.853	4.853	4.853	-	-	-	-	-	-	-	-	11.69	11.69	11.69	11.69	11.69
Ф10	0.900	0.900	0.900	0.900	0.900	0.900	0.900	-	-	-	-	-	-	-	-	0.900	0.900	0.900	0.900	0.900
Ф16	27.27	27.27	27.27	27.27	27.27	27.27	27.27	-	-	-	-	-	-	-	-	27.27	27.27	27.27	27.27	27.27
Ф25	38.53	38.53	38.53	38.53	38.53	38.53	38.53	-	-	-	-	-	-	-	-	46.24	46.24	46.24	46.24	46.24
ИТОГО КЛАССА А-III	103.8	97.40	138.1	123.6	143.1	128.6	128.6	16.52	14.12	41.01	34.57	44.26	37.02	86.65	72.16	121.2	114.8	161.8	147.3	164.2
ВР-I ГОСТ 6727-80																				
Ф5	0.452	0.452	15.88	15.88	13.86	13.86	13.86	4.309	4.309	10.88	10.88	12.14	12.14	23.93	23.93	0.452	0.452	18.17	18.17	15.84
ИТОГО КЛАССА ВР-I	0.452	0.452	15.88	15.88	13.86	13.86	13.86	4.309	4.309	10.88	10.88	12.14	12.14	23.93	23.93	0.452	0.452	18.17	18.17	15.84
ВСЕГО ИЗДЕЛИЙ АРМАТУРНЫХ	146.3	139.1	200.0	183.9	206.1	189.1	189.1	67.05	64.65	99.98	93.54	104.5	97.26	164.4	149.9	168.6	162.2	233.7	219.2	234.1
ОБЩИЙ РАСХОД	146.3	139.1	200.0	183.9	206.1	189.1	189.1	67.05	64.65	99.98	93.54	104.5	97.26	164.4	149.9	168.6	162.2	233.7	219.2	234.1

НАИМЕНОВАНИЕ	КОЛИЧЕСТВО НА МАРКУ																			
	1ДПК 56.30 Л-ПВ	1ДПК 56.30 П-ПВ	2Д 11 .33-П В	1Д 11 .33-П В	2Д 23 .33-П В	1Д 23 .33-П В	2Д 26 .33-П В	1Д 26 .33-П В	2Д 29 .33-П В	1Д 29 .33-П В	2ДП 2 6.33-ПВ	1ДП 2 6.33-ПВ	2ДП 3 2.33-ПВ	1ДП 3 2.33-ПВ	2Д 11 .39-П В	1Д 11 .39-П В	2Д 23 .39-П В	1Д 23 .39-П В	2Д 26 .39-П В	1Д 26 .39-П В
ИЗДЕЛИЯ АРМАТУРНЫЕ																				
АРМАТУРА КЛАССА А-I ГОСТ 5781-82*																				
Ф10	-	-	1.221	1.221	-	-	-	-	-	-	-	-	-	-	1.221	1.221	-	-	-	-
Ф12	-	-	-	-	1.971	1.971	-	-	-	-	-	-	-	-	-	-	-	-	-	-
Ф16	45.00	45.00	51.09	51.09	51.09	51.09	51.09	51.09	51.09	51.09	51.09	51.09	51.09	51.09	61.09	61.09	61.09	61.09	61.09	61.09
ИТОГО КЛАССА А-I	45.00	45.00	52.31	52.31	53.06	53.06	51.09	51.09	51.09	51.09	51.09	51.09	51.09	51.09	62.31	62.31	61.09	61.09	61.09	61.09
А-II ГОСТ 5781-82*																				
Ф10	-	-	1.222	1.222	-	-	-	-	-	-	1.221	1.221	1.221	1.221	1.222	1.222	-	-	-	-
Ф12	-	-	-	-	-	1.972	1.971	1.971	1.971	1.971	1.972	1.972	1.972	1.972	-	-	1.971	1.971	1.971	1.971
Ф14	-	-	-	-	3.092	-	3.092	3.092	3.092	3.092	-	-	-	-	-	-	3.092	3.092	-	3.092
Ф16	-	-	-	-	-	-	-	-	-	-	-	-	-	-	-	-	-	-	4.418	-
Ф18	9.111	9.111	-	-	-	-	-	-	-	-	-	-	-	-	-	-	-	-	-	-
ИТОГО КЛАССА А-II	9.111	9.111	1.222	1.222	3.092	1.972	5.063	5.063	5.063	5.063	3:193	3.193	3.193	3.193	1.222	1.222	5.063	5.063	6.389	5.063
А-III ГОСТ 5781-82*																				
Ф6	63.60	63.60	9.264	6.865	20.15	14.53	21.92	15.48	23.64	16.41	21.06	14.63	25.02	16.98	9.970	7.571	21.57	15.94	23.33	16.90
Ф8	11.69	11.69	14.76	14.76	32.47	32.47	38.37	38.37	41.32	41.32	44.60	44.60	43.36	43.36	17.12	17.12	37.67	37.67	44.52	44.52
Ф10	0.900	0.900	-	-	-	-	-	-	-	-	0.900	0.900	1.350	1.350	-	-	-	-	-	-
Ф16	27.27	27.27	-	-	-	-	-	-	-	-	27.27	27.27	34.85	34.85	-	-	-	-	-	-
Ф20	-	-	2.466	2.466	2.466	2.466	2.466	2.466	2.466	2.466	2.466	2.466	2.466	2.466	2.466	2.466	2.466	2.466	2.466	2.466
Ф25	46.24	46.24	-	-	-	-	-	-	-	-	50.86	50.86	50.86	50.86	-	-	-	-	-	-
ИТОГО КЛАССА А-III	149.7	149.7	26.49	24.09	55.09	49.46	62.76	56.32	67.43	60.20	147.2	140.7	157.9	149.9	29.56	27.16	61.71	56.08	70.32	63.89
ВР-I ГОСТ 6727-80																				
Ф5	15.84	15.84	4.859	4.859	10.75	10.75	12.27	12.27	13.69	13.69	0.452	0.452	0.560	0.560	5.685	5.685	12.57	12.57	14.35	14.35
ИТОГО КЛАССА ВР-I	15.84	15.84	4.859	4.859	10.75	10.75	12.27	12.27	13.69	13.69	0.452	0.452	0.560	0.560	5.685	5.685	12.57	12.57	14.35	14.35
ВСЕГО ИЗДЕЛИЙ АРМАТУРНЫХ	219.7	219.7	84.88	82.48	122.0	115.2	131.2	124.7	137.3	130.0	201.9	195.5	212.8	204.7	98.78	96.38	140.4	134.8	152.2	144.4
ОБЩИЙ РАСХОД	219.7	219.7	84.88	82.48	122.0	115.2	131.2	124.7	137.3	130.0	201.9	195.5	212.8	204.7	98.78	96.38	140.4	134.8	152.2	144.4.

ФОРМАТ А3

НАИМЕНОВАНИЕ	КОЛИЧЕСТВО НА МАРКУ					
	2Д 29.39-ПВ	1Д 29.39-ПВ	2ДП 26.39-ПВ	1ДП 26.39-ПВ	2ДП 32.39-ПВ	1ДП 32.39-ПВ
ИЗДЕЛИЯ АРМАТУРНЫЕ						
АРМАТУРА КЛАССА						
А-I ГОСТ 5781-82*						
Ф12	-	-	1.971	1.971	1.971	1.971
Ф16	61.09	61.09	61.09	61.09	61.09	61.09
ИТОГО КЛАССА А-I	61.09	61.09	63.06	63.06	63.06	63.06
А-II ГОСТ 5781-82*						
Ф12	1.971	1.971	-	1.972	-	-
Ф14	-	-	3.092	-	3.092	3.092
Ф16	4.418	4.418	-	-	-	-
ИТОГО КЛАССА А-II	6.389	6.389	3.092	1.972	3.092	3.092
А-III ГОСТ 5781-82*						
Ф6	25.05	17.82	21.83	15.39	25.79	17.74
Ф8	47.95	47.95	57.19	57.19	59.27	59.27
Ф10	-	-	0.900	0.900	1.350	1.350
Ф16	-	-	27.27	27.27	34.85	34.85
Ф20	2.466	2.466	2.466	2.466	2.466	2.466
Ф25	-	-	60.11	60.11	60.11	60.11
ИТОГО КЛАССА А-III	75.47	68.24	169.8	163.3	183.8	175.8
ВР-I ГОСТ 6727-80						
Ф5	16.02	16.02	0.452	0.452	0.560	0.560
ИТОГО КЛАССА ВР-I	16.02	16.02	0.452	0.452	0.560	0.560
ВСЕГО ИЗДЕЛИЙ АРМАТУРНЫХ	159.0	151.7	236.4	228.8	250.5	242.5
ОБЩИЙ РАСХОД	159.0	151.7	236.4	228.8	250.5	242.5

116

9154/1