МИННЕФТЕГАЗСТРОЙ
ГЛАВНОЕ ТЕХНИЧЕСКОЕ УПРАВЛЕНИЕ
ЭКСПЕРИМЕНТАЛЬНО-КОНСТРУКТОРСКОЕ БЮРО
ЭКБ

УТЯЖЕЛИТЕЛИ ЖЕЛЕЗОБЕТОННЫЕ БОЛОТНЫЕ КЛИНОВИДНЫЕ ДЛЯ БАЛЛАСТИРОВКИ ТРУБОПРОВОДОВ ДИАМЕТРОМ 1420, 1220, 1020, 820, 720, 630, 529, 478, 426, 377, 325 мм.

1-УБК м

(ВАРИАНТ АРМИРОВАНИЯ ГНУТЫМИ СЕТКАМИ)

ПРОЕКТ N 10418

РАБОЧИЕ ЧЕРТЕЖИ

ДИРЕКТОР ЭКБ /Н.С. МОРОЗОВ/
ГЛ.ИНЖЕНЕР ЭКБ /А.Б. РУБИНШТЕЙН/
ЗАВ. ОТДЕЛОМ /Н.Х. ГОЛЬЦОВ/

1985

Копия выполнена Ерич Лазер 11.04.99

СОДЕРЖАНИЕ ПРОЕКТА

Формат	Обозначение	Наименование	К-во	Стр.
А2		Титульный лист	I	I
А2	I04I8.0.0.00 ОД	Общие данные	I	2
А2	I04I8.0.0.00 СБ	Утяжелитель I-УБКМ. Сборочный чертеж	5	3÷7
А3	I04I8.0.I.00	Сетка арматурная СI,С3,С5, С7,С9,СII,СI3,С15,СI7.	2	8,9
А3	I04I8.0.2.00	Сетка арматурная С2,С4,С6, С8,СI0,СI2,СI4, СI6, СI8.	2	10,11
А3	I04I8.0.3.00	Сетка арматурная СI9-27	2	12,13
А4	I04I8.0.0.0I	Изделие закладное МНI-МН4	I	14

ПОЯСНИТЕЛЬНАЯ ЗАПИСКА

Настоящие рабочие чертежи железобетонных болотных клиновидных утяжелителей для балластировки трубопроводов разработаны в соответствии с техническим заданием, утвержденным Главным техническим управлением 25.06.85г., а также в соответствии с главой СНиП 2.05.06-85, а также а.с. I244420.

Утяжелители прошли приемочные межведомственные испытания. Акт приемки опытных образцов железобетонных болотных клиновидных утяжелителей утвержден Первым заместителем Министра строительства предприятий нефтяной и газовой промышленности т. Шмалем Г.И. 8 августа I986г.

Корректировка данных рабочих чертежей произведена в соответствии с договором с ВНИИСТом № 00720I.

Утяжелитель марки I-УБКМ-720-9 применяется для труб двух диаметром 720 и 630 мм, утяжелитель марки I-УБКМ-529-9 - для труб диаметром 529 и 478 мм, утяжелитель марки I-УБКМ-426-9 - для труб диам. 426 и 377мм

Армирование утяжелителей рассчитано на монтажные нагрузки и расклинивающее действие трубы. Арматурные сетки изготавливаются из арматуры класса АП АШ и ВрI. Монтажные петли из арматуры класса AI, сталь ВСт3сп2. Разрешается замена проволоки кл. Вр-I на кл.Вр-П.

Утяжелители изготавливаются из бетонов классов В I2,5 и В 7,5.

Выбор бетонов должен производиться в соответствии с табл.9 СНиП 2.03.0I-84. При этом необходимо сориентироваться на Ш класс ответственности. утяжелителей для магистральных трубопроводов

Не допускается применение бетона класса В 7,5:
- на обычных заполнителях в болотах с pH< 3
- на шлаках цветной металлургии в болотах с pH< 4.

При использовании утяжелителей в агрессивных средах марка и вид цемента, класс бетона по прочности, марка по морозостойкости и водонепроницаемости назначаются привязывающей проектной организацией в соответствии со СНиП 2.03.II.85.

При соответствующем обосновании может быть применен пескобетон. Плотность пескобетона может быть ниже плотности обычного бетона (до 2,0 т/м^3). В соответствии с этим пригружающих способность утяжелителя должна быть пересчитана.

Значение нормируемой отпускной прочности бетона утяжелителей в процентах от класса по прочности на сжатие следует принимать равным - 70 и 90 - в холодный период года.

Маркировка утяжелителей состоит из буквенных и цифровых групп и расшифровывается следующим образом:

I-УБКм-I220-9 - I2,5
I - изменение армирования,
УБКм - утяжелитель болотный клиновидный модернизированный,
I220 - диаметр трубы, мм,
- длина утяжелителя в дм
I2,5 - класс бетона по прочности

При хранении и транспортировании утяжелители ставятся друг на друга без прокладок. Нижний ряд утяжелителей устанавливается на деревянные прокладки. Толщины прокладок должны быть не менее 30 мм при установке на жесткое основание (например бетонное) и не менее 80 мм при установке на грунт.

Высота штабеля при транспортировании определяется грузоподъемностью транспортного средства.

Высота штабеля при складировании должна быть не выше 3,6 м, количество рядов по высоте не более 4х.

При перевозке утяжелители должны быть закреплены в соответствии со специально разработанными схемами для каждого вида транспорта.

При погрузке и монтаже утяжелитель должен подниматься за четыре петли четырехветвевым стропом, краном или трубоукладчиком соответствующей грузоподъемности.

При установке на трубу перед снятием стропов необходимо установить факт заклинивания утяжелителя на трубе.

Для защиты изоляции труб от повреждений под утяжелители должен быть подложен защитный коврик. Размеры и материал коврика определяются привязывающей организацией.

3	Изм	изв № 30			10418.0.0.0.0 ОД
Изм	Лист	№ докум.	Подп.	Дата	
Разраб.		Гольцов			ОБЩИЕ ДАННЫЕ
Пров.					Лит. 0 / Лист I / Листов
Н. контр.		Пяшенко			ВНИПИ спецстройконструкция
Утв.					

Формат А2

Инв. № подл. 25406 | Подп. и дата 11.06.90 | Взам. инв. № | Инв. № дубл. | Подп. и дата

10418.0.0.00СБ

Рис. 1

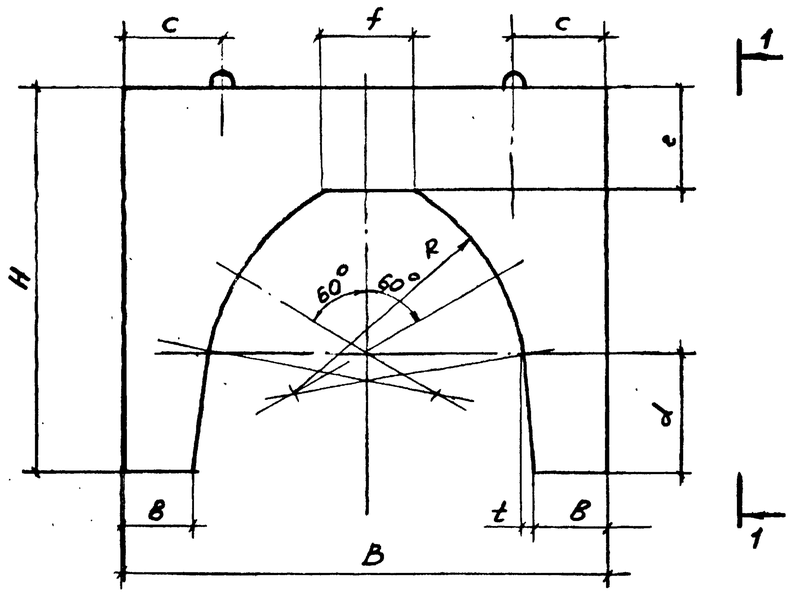

1-1

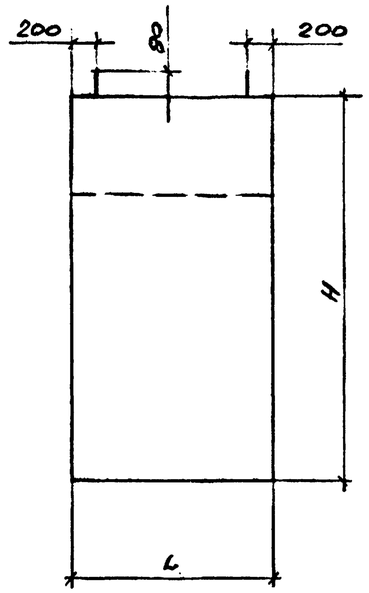

Основные показатели

Обозначение	Марка	Масса 1п.м груза при ср. плотности бетона 2400 кг/м³, т	Объем бетона, м³	Расход стали, кг	Расход стали на 1м³ бетона, кг
10418.0.0.00	1-УБКм-1420-10-12,5	6,02	2,51	42,10	16,8
-09	1-УБКм-1420-10-7,5			43,00	17,1
-01	1-УБКм-1220-9-12,5	4,51	1,69	29,10	17,2
-10	1-УБКм-1220-9-7,5			29,90	17,7
-02	1-УБКм-1020-9-12,5	3,98	1,49	25,50	16,8
-11	1-УБКм-1020-9-7,5			26,00	17,4
-03	1-УБКм-820-9-12,5	2,99	1,12	15,60	13,9
-12	1-УБКм-820-9-7,5			15,90	14,2
-04	1-УБКм-720-9-12,5	2,74	1,03	14,90	14,5
-13	1-УБКм-720-9-7,5			15,20	14,8
-05	1-УБКм-529-9-12,5	1,84	0,69	10,10	14,6
-14	1-УБКм-529-9-7,5			10,40	15,1
-06	1-УБКм-426-9-12,5	1,47	0,55	7,62	13,8
-15	1-УБКм-426-9-7,5			7,80	14,2
-07	1-УБКм-1420-8-12,5	6,02	2,01	38,58	19,2
-16	1-УБКм-1420-8-7,5			39,48	19,6
-08	1-УБКм-325-9-12,5	0,83	0,31	5,76	18,6
-17	1-УБКм-325-9-7,5			5,88	19,0

Диаметр трубы, мм	Обозначение	Марка	Размеры, мм L	H	B	R	e	f	в	d	t	c	Масса, т
1420	10418.0.0.00	1-УБКм-1420-10-12,5	1000	1760	2400	1100	450	420	400	550	50	500	6,02
	-09	1-УБКм-1420-10-7,5											
1220	-01	1-УБКм-1220-9-12,5	900	1570	2000			415	290	460	60	400	4,06
	-10	1-УБКм-1220-9-7,5											
1020	-02	1-УБКм-1020-9-12,5		1370	1840			355	300	360	70		3,58
	-11	1-УБКм-1020-9-7,5											
820	-03	1-УБКм-820-9-12,5		1120	1600	1000	400	295		260	60		2,69
	-12	1-УБКм-820-9-7,5											
720; 630	-04	1-УБКм-720-9-12,5		1030	1500	800		195	310	210	50		2,47
	-13	1-УБКм-720-9-7,5											
529; 478	-05	1-УБКм-529-9-12,5		760	1300		300	175		145		350	1,66
	-14	1-УБКм-529-9-7,5											
426; 377	-06	1-УБКм-426-9-12,5		690	1100			125	250	120	65		1,32
	-15	1-УБКм-426-9-7,5											
1420	-07	1-УБКм-1420-8-12,5	800	1760	2400	1100	450	420	400	550	50	500	4,82
	-16	1-УБКм-1420-8-7,5											
325	-08	1-УБКм-325-9-12,5	900	550	800	800	250	120	200	110	25	230	0,74
	-17	1-УБКм-325-9-7,5											

Совместно с данным см. лист 2, 3, 4, 5.

1	1530	изв № 30			10418.0.0.00СБ			
Изм.	Лист	№ докум.	Подп.	Дата				
Зав.отд.	Гольцов			11.5.90	Утяжелитель 1-УБКм Сборочный чертеж	Лит.	Масса	Масштаб
Зав.сек.	Родионов			11.5.90		0	см. табл.	1:20
Н.контр.	Лашенко			11.05.90		Лист 1	Листов 5	
						ВНИИПК спецстройконструкция		

Формат А2

Инв. № подл. 25407 | Подп. и дата 11.05.90 | Взам. инв. № | Инв. № дубл. | Подп. и дата

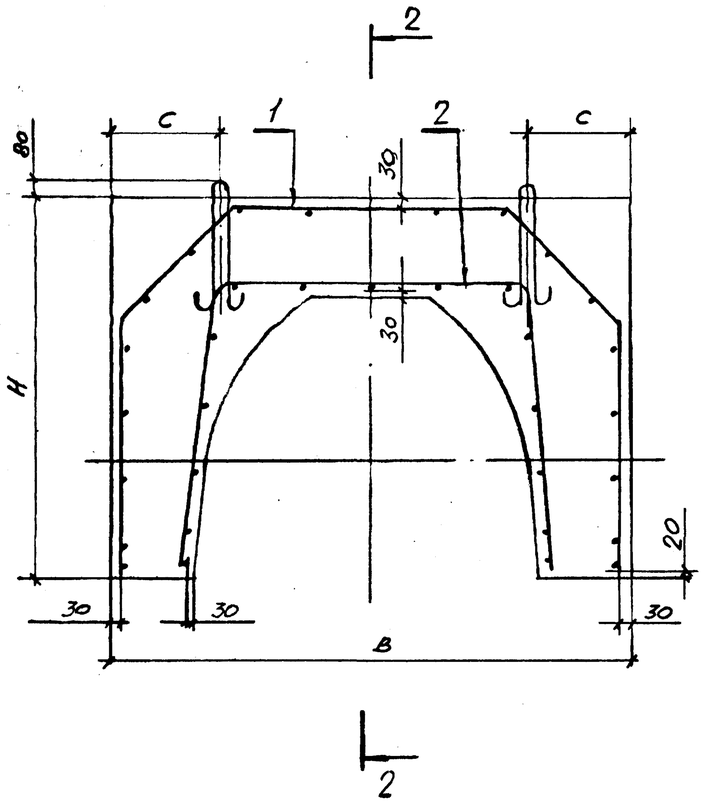

2-2

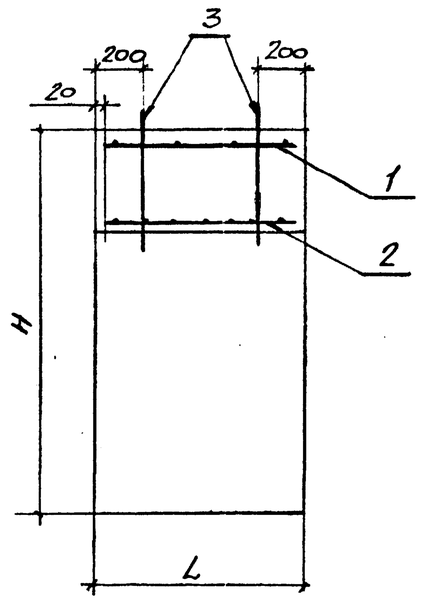

Ведомость расхода стали на элемент, кг

Марка элемента	Изделия арматурные. Арматура класса АII ГОСТ 5781-82 ф10	АIII ГОСТ 5781-82 ф8	ВрI ГОСТ 6727-80 ф5		Всего	Изделия закладные. Арматура кл. АI ГОСТ 5781-82 ф18	ф14	ф12	ф10	ф6	Итого
1-УБКм-1420-10-12,5	25,5		5,0		30,5	11,6					42,1
1-УБКм-1420-10-7,5	26,4		5,0		31,4	11,6					43,0
1-УБКм-1220-9-12,5	19,1		4,0		23,1		6,0				29,1
1-УБКм-1220-9-7,5	19,9		4,0		23,9		6,0				29,9
1-УБКм-1020-9-12,5	16,0		3,5		19,5		6,0				25,5
1-УБКм-1020-9-7,5	16,5		3,5		20,0		6,0				26,0
1-УБКм-820-9-12,5		8,6	3,0		11,6			4,0			15,6
1-УБКм-820-9-7,5		8,9	3,0		11,9			4,0			15,9
1-УБКм-720-9-12,5		8,0	2,9		10,9			4,0			14,9
1-УБКм-720-9-7,5		8,3	2,9		11,2			4,0			15,2
1-УБКм-529-9-12,5		2,2	3,9		6,1			4,0			10,1
1-УБКм-529-9-7,5		2,5	3,9		6,4			4,0			10,4
1-УБКм-426-9-12,5		1,82	3,4		5,22				2,4		7,62
1-УБКм-426-9-7,5		2,0	3,4		5,4				2,4		7,80
1-УБКм-1420-8-12,5	23,0		3,98		26,98	11,6					38,58
1-УБКм-1420-8-7,5	23,9		3,98		27,88	11,6					39,48
1-УБКм-325-9-12,5		1,39	2,97		4,36					1,4	5,76
1-УБКм-325-9-7,5		1,51	2,97		4,48					1,4	5,88

Форм	Зона	Поз.	Обозначение	Наименование	Кол.	Прим.
				10418.0.0.00		
				Сборочные единицы и детали		
А2		1	10418.0.1.00	Сетка арматурная С1	1	15,6кг
А3		2	10418.0.2.00	—"— С2	1	14,9кг
А4		3	10418.0.0.01	Изделие закладное МН1	4	2,9кг
				Материалы:		
				Бетон кл. В12,5	$м^3$	2,51
				10418.0.0.00-01		
				Сборочные единицы и детали		
А2		1	10418.0.1.00-01	Сетка арматурная С3	1	13,4кг
А3		2	10418.0.2.00-01	—"— С4	1	9,7кг
А4		3	10418.0.0.01-02	Изделие закладное МН2	4	1,5кг
				Материалы:		
				Бетон кл. В12,5	$м^3$	1,69
				10418.0.0.00-02		
				Сборочные единицы и детали		
А3		1	10418.0.1.00-02	Сетка арматурная С5	1	11,6кг
А3		2	10418.0.2.00-02	—"— С6	1	7,9кг
А4		3	10418.0.0.01-02	Изделие закладное МН2	4	1,5кг
				Материалы:		
				Бетон кл. В12,5	$м^3$	1,49

Совместно с данным см. лист 1, 3, 4, 5

Изм.	Кол.уч.	Лист	N док.	Подп.	Дата
					11.05.90 г.

Формат	Зона	Поз.	Обозначение	Наименование	Кол.	Примеч.
				10418.0.0.00-03		
				Сборочные единицы и детали		
А3		1	10418.0.1.00-03	Сетка арматурная С7	1	7,0кг
А3		2	10418.0.2.00-03	——"—— С8	1	4,6кг
А4		3	10418.0.0.01-03	Изделие закладное МН3	4	1,0кг
				Материал		
				Бетон В12,5	1,12	м³
				10418.0.0.00-04		
				Сборочные единицы и детали		
А3		1	10418.0.1.00-04	Сетка арматурная С9	1	6,5кг
А3		2	10418.0.2.00-04	——"—— С10	1	4,4кг
А4		3	10418.0.0.01-03	Изделие закладное МН3	4	1,0кг
				Материал		
				Бетон В12,5	1,03	м³
				10418.0.0.00-05		
				Сборочные единицы и детали		
А3		1	10418.0.1.00-05	Сетка арматурная С11	1	2,8кг
А3		2	10418.0.2.00-05	——"—— С12	1	3,3кг
А4		3	10418.0.0.01-03	Изделие закладное МН3	4	1,0кг
				Материал		
				Бетон В12,5	0,69	м³

Формат	Зона	Поз.	Обозначение	Наименование	Кол.	Примеч.
				10418.0.0.00-06		
				Сборочные единицы и детали		
А3		1	10418.0.1.00-06	Сетка арматурная С13	1	2,5кг
А3		2	10418.0.2.00-06	——"—— С14	1	2,78кг
А4		3	10418.0.0.01-04	Изделие закладное МН4	4	0,6кг
				Материал		
				Бетон В12,5	0,55	м³
				10418.0.0.00-07 (б)		
				Сборочные единицы и детали		
А3		1	10418.0.1.00-07	Сетка арматурная С15	1	15.02кг
А3		2	10418.0.2.00-07	——"—— С16	1	11,96кг
А4		3	10418.0.0.01-	Изделие закладное МН4	4	2,9
				Материал		
				Бетон В12,5	2,01	м³
				10418.0.0.00-08 (б)		
				Сборочные единицы и детали		
А3		1	10418.0.1.00-08	Сетка арматурная С17	1	1,89кг
А3		2	10418.0.2.00-08	——"—— С18	1	2,18кг
А4		3	10418.0.0.01-05	Изделие закладное МН5	4	0,34кг
				Материал		
				Бетон В12,5	0,31	м³

Инв.№подл | Подпись и дата | Взамин.№

10418.0.0.00

Форм.	Зона	Поз.	Обозначение	Наименование	Кол.	Прим.
				10418.0.0.00-09		
				Сборочные единицы и детали		
А3		1	10418.0.1.00	Сетка арматурная С1	1	15,6кг
А3		2	10418.0.3.00	—"— С19	1	15,8кг
А4		3	10418.0.0.01	Изделие закладное МН1	4	2,9кг
				Материалы:		
				Бетон кл. 7.5	$м^3$	2,51
				10418.0.0.00-10		
				Сборочные единицы и детали		
А3		1	10418.0.1.00-01	Сетка арматурная С3	1	13,4кг
А3		2	10418.0.3.00-01	—"— С20	1	10,5кг
А4		3	10418.0.0.01-02	Изделие закладное МН2	4	1,5кг
				Материалы:		
				Бетон кл. 7.5	$м^3$	1,69
				10418.0.0.00-11		
				Сборочные единицы и детали		
А3		1	10418.0.1.00-02	Сетка арматурная С5	1	11,6кг
А3		2	10418.0.3.00-02	—"— С21	1	8,4кг
А4		3	10418.0.0.01-02	Изделие закладное МН2	4	1,5кг
				Материалы:		
				Бетон кл. В7.5	$м^3$	1,49

Форм.	Зона	Поз.	Обозначение	Наименование	Кол.	Прим.
				10418.0.0.00-12		
				Сборочные единицы и детали		
А3		1	10418.0.1.00-03	Сетка арматурная С7	1	7,0кг
А3		2	10418.0.3.00-03	—"— С22	1	4,9кг
А4		3	10418.0.0.01-03	Изделие закладное МН3	4	1,0кг
				Материалы		
				Бетон кл. 7.5	$м^3$	1,12
				10418.0.0.00-13		
				Сборочные единицы и детали		
А3		1	10418.0.1.00-04	Сетка арматурная С9	1	6,5кг
А3		2	10418.0.3.00-04	—"— С23	1	4,7кг
А4		3	10418.0.0.01-03	Изделие закладное МН3	4	1,0кг
				Материалы:		
				Бетон кл. В7.5	$м^3$	1,03
				10418.0.0.00-14		
				Сборочные единицы и детали		
А3		1	10418.0.1.00-05	Сетка арматурная С11	1	2,8кг
А3		2	10418.0.3.00-05	—"— С24	1	3,7кг
А4		3	10418.0.0.01-03	Изделие закладное МН3	4	1,0кг
				Материалы		
				Бетон кл. В7.5	$м^3$	0,69

Инв. № подл. | Подпись и дата | Взам. инв. №

Форм.	Зона	Поз.	Обозначение	Наименование	Кол.	Прим.
				10418.0.0.00-15		
				Сборочные единицы и детали		
А3		1	10418.0.1.00-06	Сетка арматурная С13	1	2,5кг
А3		2	10418.0.3.00-06	——— " ——— С25	1	2,9кг
А4		3	10418.0.0.01-04	Изделие закладное МН4	4	0,6кг
				Материалы:		
				Бетон кл. В7.5	$м^3$	0,55
				10418.0.0.00-16		
				Сборочные единицы и детали		
А3		1	10418.0.1.00-07	Сетка арматурная С15	1	15,02кг
А3		2	10418.0.3.00-07	——— " ——— С26	1	12,85кг
А4		3	10418.0.0.01.	Изделие закладное МН1	4	2,9кг
				Материалы:		
				Бетон кл. В7.5	$м^3$	2,01
				10418.0.0.00-17		
				Сборочные единицы и детали		
А3		1	10418.0.1.00-08	Сетка арматурная С17	1	1,89кг
А3		2	10418.0.3.00-08	——— " ——— С27	1	2,3кг
А4		3	10418.0.0.01-05	Изделие закладное МН5	4	0,34кг
				Материалы:		
				Бетон кл. В7.5	$м^3$	0,31

Взам. инв. №

Подп. и дата 11.05.90г.

Инв. № подл. 15403

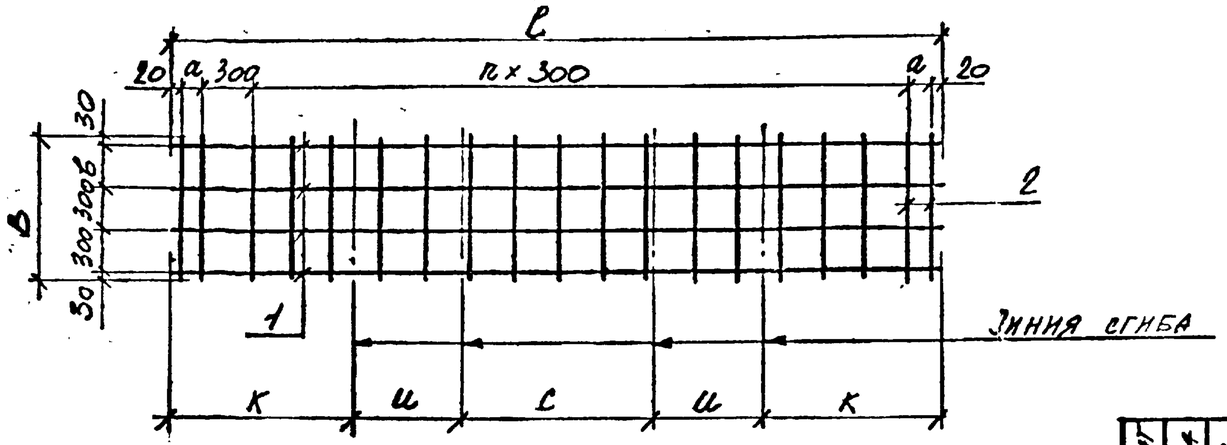

Сетку изготовлять при помощи контактной точечной электросварки в соответствии с требованиями ГОСТ 14098-68.

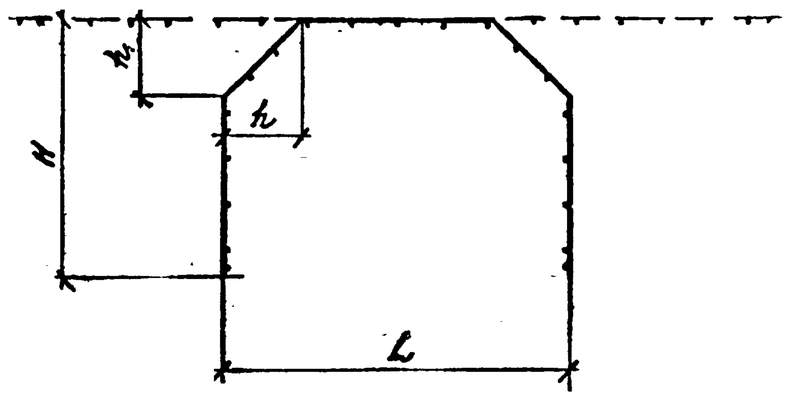

Обозначение	Марка	n	Размеры, мм a	ℓ	b	B	c	ш	к	h	H	L	Масса кг
10418.0.1.00	С1	15	165	5170	300	960	1330	710	1210	500	1710	2330	15,6
-01	С3	13	135	4510	200	860	1130	570	1120	400	1520	1930	13,4
-02	С5	11		3910	200	860	1270	350	1070	250	1320	1770	11,6
-03	С7	9	170	3380	200	860	1040	350	820	250	1070	1540	7,0
-04	С9	8	180	3100	200	860	940	350	730	250	980	1440	6,5
-05	С11	6	170	2480	200	860	940	210	560	150	710	1240	2,8
-06	С13	5	150	2140	200	860	740	210	490	150	640	1040	2,5
Б -07	С15	15	165	5170	100	760	1330	710	1210	500	1710	2330	15,02
-08	С17	3	160	1560	200	860	440	210	350	150	500	740	1,89

Формат	Зона	Поз.	Обозначение	Наименование	Кол.	Примеч.
				10418.0.1.00		
				Детали		
Б.ч		1	10418.0.1.01	10АII ГОСТ 5781-82 ℓ=5170	4	12,8 кг
Б.ч		2	10418.0.1.02	5ВрI ГОСТ 6727-80 ℓ=960	19	2,8 кг
				10418.0.1.00-01		
				Детали		
Б.ч		1	10418.0.1.03	10АII ГОСТ 5781-82 ℓ=4510	4	11,1 кг
Б.ч		2	10418.0.1.04	5ВрI ГОСТ 6727-80 ℓ=860	17	2,3 кг
				10418.0.1.00-02		
				Детали		
Б.ч		1	10418.0.1.05	10АII ГОСТ 5781-82 ℓ=3910	4	9,6 кг
Б.ч		2	10418.0.1.04	5ВрI ГОСТ 6727-80 ℓ=860	15	2,0 кг

б		2		27.01.87
а	Нов.2	1		13.08.81
Изм.	Лист	N докум.	Подп.	Дата
Разраб.	Гольцов			10.11.85
Вед.инж.	Родионова			
Разраб.	Викторова			
Н.контр.	Родионова			

10418.0.1.00

Сетка арматурная (С1, С3, С5, С7, С9, С11, С13, С15, С17)

Лит.	Масса	Масштаб
О	см. табл.	1:25
Лист 1	Листов 2	

Миннефтегазстрой ЭКБ по железобетону

Формат А3

Подпись и дата | Инв. № подл. | Взам. инв. № | Подпись и дата | Инв. № подл.

Формат	Зона	Поз.	Обозначение	Наименование	Кол.	Примеч.
				10418.0.1.00-03		
				Детали		
БЧ		1	10418.0.1.06	8 АIII ГОСТ 5781-82 ℓ=3380	4	5,3 кг
БЧ		2	10418.0.1.04	5ВрI ГОСТ 6727-80 ℓ=860	13	1,7 кг
				10418.0.1.00-04		
				Детали		
БЧ		1	10418.0.1.07	8 АIII ГОСТ 5781-82 ℓ=3100	4	4,9 кг
БЧ		2	10418.0.1.04	5ВрI ГОСТ 6727-80 ℓ=860	12	1,6 кг
				10418.0.1.00-05		
				Детали		
				5ВрI ГОСТ 6727-80		
БЧ		1	10418.0.1.08	ℓ=2480	4	1,5 кг
БЧ		2	10418.0.1.04	ℓ=860	10	1,3 кг
				10418.0.1.00-06		
				Детали		
				5ВрI ГОСТ 6727-80		
БЧ		1	10418.0.1.09	ℓ=2140	4	1,3 кг
БЧ		2	10418.0.1.04	ℓ=860	9	1,2 кг
				10418.0.1.00-07 (8)		
				Детали		
БЧ		1	10418.0.1.01	10 АII ГОСТ 5781-82, ℓ=5170	4	12,8 кг
БЧ		2	10418.0.1.10	5ВрI ГОСТ 6727-80, ℓ=760	19	2,22 кг

Формат	Зона	Поз.	Обозначение	Наименование	Кол.	Примеч.
				10418.0.1.00-08 (5)		
				Детали		
				5ВрI ГОСТ 6727-80		
БЧ		1	10418.0.1.11	ℓ=1560	4	0,96 кг
БЧ		2	10418.0.1.04	ℓ=860	7	0,93 кг

Инв. № подл. | Подпись и дата | Взам. инв. №

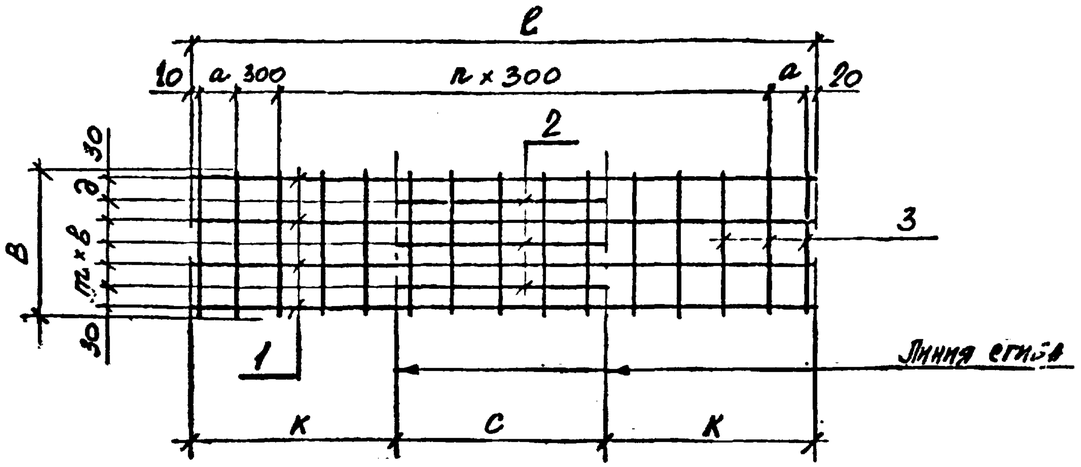

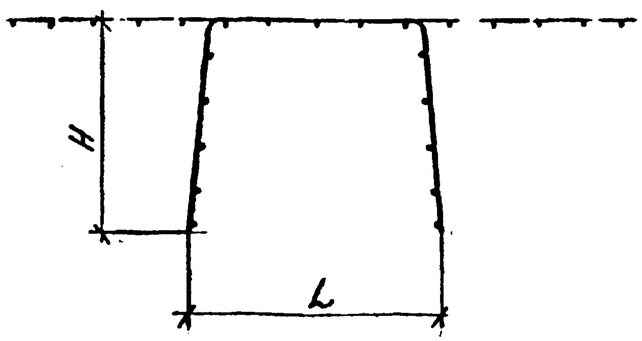

Сетку изготовлять при помощи контактной точечной электросварки в соответствии с требованиями ГОСТ 14098-68.

Формат	Зона	Поз.	Обозначение	Наименование	Кол.	Примеч.
				10418.0.2.00		
				Детали		
Б.Ч		1	10418.0.2.01	10АII ГОСТ 5781-82 ℓ=4080	4	10,1 кг
Б.Ч		2	10418.0.2.02	10АII ГОСТ 5781-82 ℓ=1400	3	2,6 кг
Б.Ч		3	10418.0.2.03	5ВрI ГОСТ 6727-80 ℓ=960	15	2,2 кг
				10418.0.2.00-01		
				Детали		
Б.Ч		1	10418.0.2.04	10АII ГОСТ 5781-82 ℓ=3500	3	6,5 кг
Б.Ч		2	10418.0.2.05	10АII ГОСТ 5781-82 ℓ=1200	2	1,5 кг
Б.Ч		3	10418.0.2.06	5ВрI ГОСТ 6727-80 ℓ=860	13	1,7 кг
				10418.0.2.00-02		
				Детали		
Б.Ч		1	10418.0.2.07	10АII ГОСТ 5781-82 ℓ=2840	3	5,3 кг
Б.Ч		2	10418.0.2.08	10АII ГОСТ 5781-82 ℓ=900	2	1,1 кг
Б.Ч		3	10418.0.2.06	5ВрI ГОСТ 6727-80 ℓ=860	11	1,5 кг

Обозначение	Марка	n	m	Размеры, мм a	ℓ	в	В	с	к	L	H	д	Масса кг
10418.0.2.00	С2	11	6	220	4080	150	960	1400	1340	1680	1330	–	14,9
-01	С4	9	4	230	3500	200	860	1200	1150	1500	1140	–	9,7
-02	С6	7	4	200	2840	200	860	900	970	1320	940	–	7,9
-03	С8	6	4	220	2280	200	860	800	740	1080	730	–	4,6
-04	С10	6	4	125	2090	200	860	800	645	960	640	–	4,4
-05	С12	4	4	105	1450	200	860	600	475	760	470	–	Ⓑ 3,3
-06	С14	3	4	150	1240	200	860	400	420	680	400	–	Ⓑ 2,72
Ⓑ -07	С16	11	4	220	4080	150	760	1400	1340	1680	1330	100	11,96
-08	С18	2	4	165	970	200	860	310	330	470	320	–	2,18

Изм.	Лист	N докум.	Подп.	Дата
д		2		13.08.86
а	Нов.2	1		13.08.86

10418.0.2.00

Сетка арматурная (С2, С4, С6, С8 С10, С12, С14, С16, С18).

Зав.отд.	Гольцов	10.11.85
Вед.инж.	Родионов	
Разраб.	Викторова	
Н.контр.	Родионова	

Лит.	Масса	Масштаб
Р	см.табл.	1:25
Лист 1	Листов 2	

Миннефтегазстрой ЭКБ по железобетону

Формат А3

Подпись и дата | Инв. № подл. | Взам. инв. № | Подпись и дата | № подл.

Формат	Зона	Поз.	Обозначение	Наименование	Кол.	Примеч.
				10418.0.2.00-03		
				Детали		
				8 АIII ГОСТ 5781-82		
БЧ		1	10418.0.2.09	ℓ= 2280	3	2,7 кг
БЧ		2	10418.0.2.10	ℓ= 800	2	0,6 кг
БЧ		3	10418.0.2.06	5ВрI ГОСТ 6727-80 ℓ= 860	10	1,3 кг
				10418.0.2.00-04		
				Детали		
				8 АIII ГОСТ 5781-82		
БЧ		1	10418.0.2.11	ℓ= 2090	3	2,5 кг
БЧ		2	10418.0.2.10	ℓ= 800	2	0,6 кг
БЧ		3	10418.0.2.06	5ВрI ГОСТ 6727-80 ℓ=860	10	1,3 кг
				10418.0.2.00-05		
				Детали		
			(5)	8 АIII ГОСТ 5781-82		
БЧ		1	10418.0.2.12	ℓ=1450	3	1,7кг
БЧ		2	10418.0.2.13	ℓ= 600	2	0,5кг
БЧ		3	10418.0.2.06	5ВрI ГОСТ 6727-80 ℓ=860	8	1,1кг
				10418.0.2.00-06		
				Детали		
			(5)	8 АIII ГОСТ 5781-82		
БЧ		1	10418.0.2.14	ℓ = 1240	3	1,5кг
БЧ		2	10418.0.2.15	ℓ= 400	2	0,32кг
БЧ		3	10418.0.2.06	5ВрI ГОСТ 6727-80 ℓ=860	7	0,9кг

Формат	Зона	Поз.	Обозначение	Наименование	Кол.	Примеч.
				10418 0.2.00-07 (5)		
				Детали		
				10 АII ГОСТ 5781-82		
БЧ		1	10418.0.2.01	ℓ= 4080	3	7,6кг
БЧ		2	10418.0.2.02	ℓ= 1400	3	2,6кг
БЧ		3	10418.0.2.16	5ВрI ГОСТ 6727-80 ℓ=760	15	1.76кг
				10418.0.2.00-08 (5)		
				Детали		
				8 АIII ГОСТ 5781-82		
БЧ		1	10418.0.2.17	ℓ = 970	3	1,15кг
БЧ		2	10418.0.2.18	ℓ = 310	2	0,24кг
БЧ		3	10418.0.2.06	5ВрI ГОСТ 6727-80 ℓ=860	6	0.79кг

Инв. № подл. | Подпись и дата | Взам. инв. №

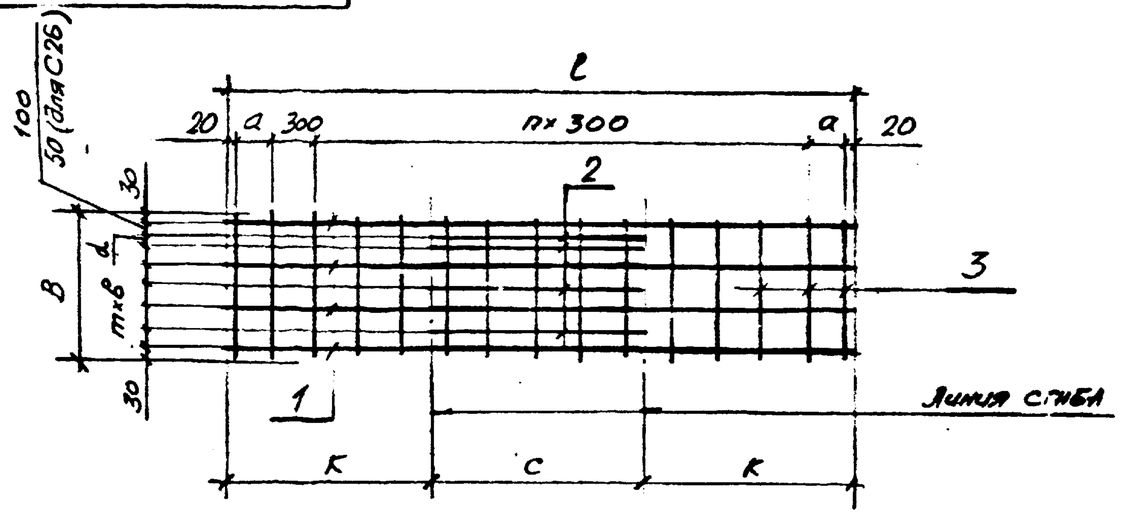

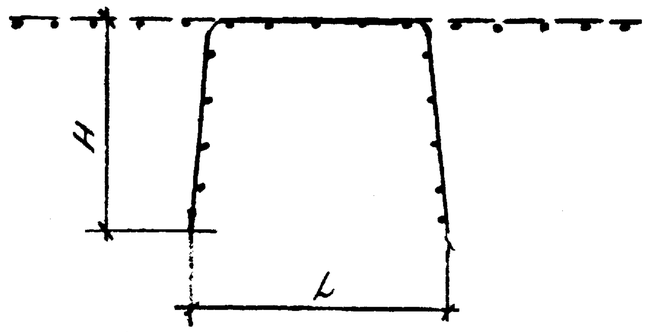

Сетку изготовлять при помощи контактной точечной электросварки в соответствии с требованиями ГОСТ 14098-68

Форм.	Зона	Поз.	Обозначение	Наименование	Кол.	Прим.
				10418.0.3.00		
				Детали		
Б.4		1	10418.0.3.01	10 AII ГОСТ 5781-82, ℓ=4080	4	10,1кг
Б.4		2	10418.0.3.02	10 AII ГОСТ 5781-82; ℓ=1400	4	3,5кг
Б.4		3	10418.0.3.03	5Вр I ГОСТ 6727-80; ℓ=960	15	2,2кг
				10418.0.3.00-01		
				Детали		
Б.4		1	10418.0.3.04	10 AII ГОСТ 5781-82; ℓ=3500	3	6,5кг
Б.4		2	10418.0.3.05	10 AII ГОСТ 5781-82; ℓ=1200	3	2,3кг
Б.4		3	10418.0.3.06	5Вр I ГОСТ 6727-80; ℓ=860	13	1,7кг
				10418.0.3.00-02		
				Детали		
Б.4		1	10418.0.3.07	10 AII ГОСТ 5781-82; ℓ=2840	3	5,3кг
Б.4		2	10418.0.3.08	10 AII ГОСТ 5781-82; ℓ=900	3	1,6кг
Б.4		3	10418.0.3.06	5Вр I ГОСТ 6727-80; ℓ=860	11	1,5кг

Обозначение	Марка	n	m	Размеры, мм a	ℓ	B	B	C	K	L	H	d	Масса, кг
10418.0.3.00	С19	11	5	220	4080	150	960	1400	1340	1680	1330	50	15,8
-01	С20	9	3	230	3500	200	860	1200	1150	1500	1140	100	10,5
-02	С21	7		200	2840			900	970	1320	940		8,4
-03	С22	6		220	2280			800	740	1080	730		4,9
-04	С23	6		125	2090			800	645	960	640		4,7
-05	С24	4		105	1450			600	475	760	470		3,7
-06	С25	3		150	1240			400	420	680	400		2,9
-07	С26	11	4	220	4080	150	760	1400	1340	1680	1330	50	12,85
-08	С27	2	3	165	970	200	860	310	330	470	320	100	2,3

Изм.	Лист	N докум.	Подп.	Дата	10418.0.3.00			
1	Нов.	изм. N 30		11.05.90	Сетка арматурная С19.... С27	Лит.	Масса	Масшт.
Зав.отд.		Тольцов		11.5.96		О	см. табл.	1:25
Зав.сек.		Родионова		11.5.96		Лист 1	Листов 2	
Н.контр.		Ляшенко		11.05.96		ВНИИПК спецстройконструкция		

Подп. и дата | Инв. № подл. | Взам. инв. № | Подп. и дата | Инв. № подл. 25408

формат А3

Формат	Зона	Поз.	Обозначение	Наименование	Кол.	Примеч.
				10418.0.3.00-03		
				Детали		
				8 АIII ГОСТ 5781-82		
БЧ		1	10418.0.3.09	ℓ= 2280	3	2,7 кг
БЧ		2	10418.0.3 10	ℓ= 800	3	0,9 кг
БЧ		3	10418.0.3.06	5ВрI ГОСТ 6727-80 ℓ= 860	10	1,3 кг
				10418.0.3.00-04		
				Детали		
				8 АIII ГОСТ 5781-82		
БЧ		1	10418.0.3.11	ℓ= 2090	3	2,5 кг
БЧ		2	10418.0.3.10	ℓ= 800	3	0,9 кг
БЧ		3	10418.0.3.06	5ВрI ГОСТ 6727-80 ℓ= 860	10	1.3 кг
				10418.0.3.00-05		
				Детали		
				8 АIII ГОСТ 5781-82		
БЧ		1	10418.0.3.12	ℓ=1450	3	1,7 кг
БЧ		2	10418.0.3 13	ℓ= 600	3	0,8 кг
БЧ		3	10418.0.3 06	5ВрI ГОСТ 6727-80 ℓ=860	8	1,1 кг
				10418.0.3.00-06		
				Детали		
				8 АIII ГОСТ 5781-82		
БЧ		1	10418.0.3 14	ℓ = 1240	3	1,5 кг
БЧ		2	10418.0.3.15	ℓ= 400	3	0,5 кг
БЧ		3	10418.0.3.06	5ВрI ГОСТ 6727-80 ℓ=860	7	0,9 кг

Формат	Зона	Поз.	Обозначение	Наименование	Кол.	Примеч.
				10418 0.3 .00-07		
				Детали		
				10 АII ГОСТ 5781-82		
БЧ		1	10418.0.3.01	ℓ= 4080	3	7,6 кг
БЧ		2	10418.0.3.02	ℓ= 1400	4	3,5 кг
БЧ		3	10418.0.3.16	5ВрI ГОСТ 6727-80 ℓ=760	15	1.76 кг
				10418.0.3 00-08		
				Детали		
				8 АII ГОСТ 5781-82		
БЧ		1	10418.0.3 17	ℓ = 970	3	1,15 кг
БЧ		2	10418.0.3 18	ℓ = 310	3	0,35 кг
БЧ		3	10418.0.3 06	5ВрI ГОСТ 6727-80 ℓ=860	6	0.79 кг

Инв. № подл. | Подпись и дата | Взам. инв. №
25408 | 11.06.90

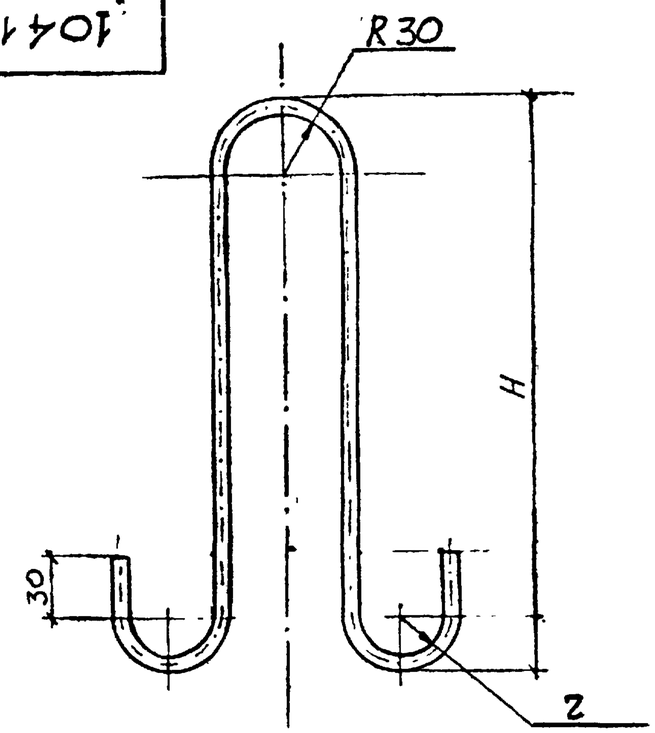

Обозначение	Марка	Размеры, мм: Диаметр стержня класс	Длина заготов	H	z		Масса, кг
10418.0.0.01	МН1	18AI	1475	620	30		2,9
-02	МН2	14AI	1230	500			1,5
-03	МН3	12AI	1080	440	20		1,0
-04	МН4	10AI	950	380			0,6
(6) -05	МН5	8AI	860	320	20		0,34

6		2			27.01.84
Изм	Лист	N докум.	Подпись	Дата	
Разраб.		Викторова			
Проверил		Родионов			
Н. контр.		Милевникова			
ГИП		Гольцов			

10418.0.0.01

Изделие закладное (МН1 – МН5)

Лит.	Масса	Масштаб
0	см. таблицу	—
Лист	Листов 1	

АГМ сталь ГОСТ 5781-82 ВСт3сп2

Миннефтегазстрой ЭКБ

Подпись и дата | Инв. № подл. | Взам. инв. № | Подпись и дата | Инв. № подл.

Подпись и дата | Инв. № подл. | Взам. инв. № | Подпись и дата | Инв. № подл.