ТИПОВЫЕ КОНСТРУКЦИИ, ИЗДЕЛИЯ И УЗЛЫ ЗДАНИЙ И СООРУЖЕНИЙ

СЕРИЯ 3.503.1-81

ПРОЛЕТНЫЕ СТРОЕНИЯ СБОРНЫЕ ЖЕЛЕЗОБЕТОННЫЕ ДЛИНОЙ 12, 15, 18, 21, 24 и 33м ИЗ БАЛОК ДВУТАВРОВОГО СЕЧЕНИЯ С ПРЕДВАРИТЕЛЬНО НАПРЯГАЕМОЙ АРМАТУРОЙ ДЛЯ МОСТОВ И ПУТЕПРОВОДОВ, РАСПОЛОЖЕННЫХ НА АВТОМОБИЛЬНЫХ ДОРОГАХ ОБЩЕГО ПОЛЬЗОВАНИЯ, НА УЛИЦАХ И ДОРОГАХ В ГОРОДАХ

ВЫПУСК 2-2

ТРОТУАРНЫЕ И ОГРАЖДАЮЩИЕ БЛОКИ КОСЫХ ПРОЛЕТНЫХ СТРОЕНИЙ

РАБОЧИЕ ЧЕРТЕЖИ

25790-02

Отпускная цена
на момент реализации
указана в счет-накладной

ТИПОВЫЕ КОНСТРУКЦИИ, ИЗДЕЛИЯ И УЗЛЫ ЗДАНИЙ И СООРУЖЕНИЙ

СЕРИЯ 3.503.1-81

ПРОЛЕТНЫЕ СТРОЕНИЯ СБОРНЫЕ ЖЕЛЕЗОБЕТОННЫЕ ДЛИНОЙ 12, 15, 18, 21, 24 и 33м ИЗ БАЛОК ДВУТАВРОВОГО СЕЧЕНИЯ С ПРЕДВАРИТЕЛЬНО НАПРЯГАЕМОЙ АРМАТУРОЙ ДЛЯ МОСТОВ И ПУТЕПРОВОДОВ, РАСПОЛОЖЕННЫХ НА АВТОМОБИЛЬНЫХ ДОРОГАХ ОБЩЕГО ПОЛЬЗОВАНИЯ, НА УЛИЦАХ И ДОРОГАХ В ГОРОДАХ

ВЫПУСК 2-2

ТРОТУАРНЫЕ И ОГРАЖДАЮЩИЕ БЛОКИ КОСЫХ ПРОЛЕТНЫХ СТРОЕНИЙ

РАБОЧИЕ ЧЕРТЕЖИ

Утверждены Корпорацией "Трансстрой"
протокол от 3.02.92г N 3002-18/4
Введены в действие Союздорпроектом
с 1.07.92 приказ от 26.03.92 N 35пр

Разработаны институтом "Союздорпроект" Минтрансстроя

Главный инженер института В.Д.Браславский
Главный инженер проекта В.И.Маркин

Обозначение документа	Наименование	Стр.
3.503.1-81.2-2-ТТ	Технические требования	4
3.503.1-81.2-2-1	Блок тротуарный Т75.15-...-2(3)К	6
3.503.1-81.2-2-2	Блок тротуарный Т150.15-...-2(3)К	12
3.503.1-81.2-2-3	Блок ограждающий ОБ15-...-2(3)К	18
3.503.1-81.2-2-4	Блок разделительной полосы РП15-...-2К	24
3.503.1-81.2-2-5	Блок карнизный К-...-1П;К-...-1Л	28
3.503.1-81.2-2-6	Блок карнизный К-...-2Л;К-...-2П	29
3.503.1-81.2-2-7	Блок перильный ПО-105(120 ÷495)	30
3.503.1-81.2-2-8	Каркас КП-ТАII(AIII)-14	32
3.503.1-81.2-2-9	Каркас КП-ТАII(AIII)-15	32
3.503.1-81.2-2-10	Каркас КП-ТАI-16;КП-ТАI-17	33
3.503.1-81.2-2-11	Каркас КП-ТАI-18	34
3.503.1-81.2-2-12	Сетка С-ТАII(AIII)-25;С-ТАII(AIII)-26	35
3.503.1-81.2-2-13	Сетка С-ТАII(AIII)-27;С-ТАII(AIII)-28	36
3.503.1-81.2-2-14	Сетка С-ТАII(AIII)-29;С-ТАII(AIII)-30	37
3.503.1-81.2-2-15	Сетка С-ТАII(AIII)-31	38
3.503.1-81.2-2-16	Сетка С-ТАII(AIII)-32	39
3.503.1-81.2-2-17	Сетка С-ТАII(AIII)-33	40
3.503.1-81.2-2-18	Сетка С-ТАII(AIII)-34	41
3.503.1-81.2-2-19	Сетка С-ТАII(AIII)-35	42
3.503.1-81.2-2-20	Сетка С-ТАII(AIII)-36	43
3.503.1-81.2-2-21	Сетка С-ТАII(AIII)-37;С-ТАII(AIII)-38	44
3.503.1-81.2-2-22	Сетка С-ТАII(AIII)-39;С-ТАII(AIII)-40	45
3.503.1-81.2-2-23	Сетка С-ТАII(AIII)-41;С-ТАII(AIII)-42	46
3.503.1-81.2-2-24	Сетка С-ТАII(AIII)-43	47
3.503.1-81.2-2-25	Сетка С-ТАII(AIII)-44	48
3.503.1-81.2-2-26	Сетка С-ТАII(AIII)-45	49
3.503.1-81.2-2-27	Сетка С-ТАII(AIII)-46	50
3.503.1-81.2-2-28	Сетка С-ТАII(AIII)-47	51
3.503.1-81.2-2-29	Сетка С-ТАII(AIII)-48	52
3.503.1-81.2-2-30	Сетка С-ТАII(AIII)-49;С-ТАII(AIII)-50	53
3.503.1-81.2-2-31	Сетка С-ТАII(AIII)-51;С-ТАII(AIII)-52	54
3.503.1-81.2-2-32	Сетка С-ТАII(AIII)-53;С-ТАII(AIII)-54	55
3.503.1-81.2-2-33	Сетка С-ТАII(AIII)-55	56
3.503.1-81.2-2-34	Сетка С-ТАII(AIII)-56	57
3.503.1-81.2-2-35	Сетка С-ТАII(AIII)-57	58
3.503.1-81.2-2-36	Сетка С-ТАII(AIII)-58	59
3.503.1-81.2-2-37	Сетка С-ТАII(AIII)-59	60
3.503.1-81.2-2-38	Сетка С-ТАII(AIII)-60	61
3.503.1-81.2-2-39	Сетка С-ТАII(AIII)-61	62
3.503.1-81.2-2-40	Сетка С-ТАII(AIII)-62	63
3.503.1-81.2-2-41	Сетка С-ТАII(AIII)-63;С-ТАII(AIII)-64	64
3.503.1-81.2-2-42	Сетка С-ТАII(AIII)-65;С-ТАII(AIII)-66	65
3.503.1-81.2-2-43	Изделие закладное МН-ТАII(AIII)-12	
	МН-ТАII(AIII)-13;МН-ТАII(AIII)-14	66
3.503.1-81.2-2-44	Изделие закладное МН-ТАII(AIII)-15;	
	МН-ТАII(AIII)-16;МН-ТАII(AIII)-17	67
3.503.1-81.2-2-45 РС	Ведомость расхода стали	68

Н контр	Прохоров		
Нач ОИС	Постовой		
Глав спец	Прохоров		
ГИП	Маркин		9.02.92
Нач груп	Старова		

3.503.1-81.2-2

Содержание

Стадия	Лист	Листов
Р		1

СОЮЗДОРПРОЕКТ

25790-02 3 Формат А4

Настоящий выпуск включает рабочие чертежи сборных железобетонных тротуарных, ограждающих и карнизных блоков, блоков разделительной полосы и металлических перильных ограждений косых мостов и путепроводов, расположенных на автомобильных дорогах общего пользования, разработанные в соответствии со СНиП 2.05.03-84 "Мосты и трубы

Конструкции предназначены для эксплуатации во всех климатических районах и подрайонах СССР.

В серии для удобства маркировки сборных железобетонных изделий мостового полотна территория СССР разделена на температурные зоны в зависимости от средней температуры наиболее холодного месяца и наиболее холодной пятидневки. Характеристика температурных зон приведена в таблице 1.

Среднюю температуру наиболее холодного месяца и наиболее холодной пятидневки принимать в соответствии со СНиП 2.01.01-82 "Строительная климатология и геофизика"

Среднюю температуру наружного воздуха наиболее холодной пятидневки в районе строительства следует принимать с обеспеченностью: 0,92 для железобетонных изделий мостового полотна и 0,98 для металлических перил.

Таблица 1

Средняя температура наиболее холодного месяца	Минус 10°С и выше	Ниже минус 10°С		
Средняя температура наиболее холодной пятидневки с обеспеченностью	Минус 30°С и выше	Минус 30°С и выше	Ниже минус 30°С до 40°С вкл.	Ниже минус 40°С
Т - номер температурной зоны строительства	9	10	11	12
Марка бетона по морозостойкости	F 200	F 300		

При изготовлении, траспортировании и хранении блоков мостового полотна надлежит руководствоваться ТУ 35-1842-88 с извещением 1 и СНиП 3.06.04-91.

Материалы

Для изготовления блоков мостового полотна применяется тяжелый бетон по ГОСТ 25192-82 и ГОСТ 26633-85. Класс бетона по прочности на сжатие принят В35 для тротуарных, ограждающих блоков и блоков разделительной полосы и В30 - для карнизных блоков.

Марка бетона по морозостойкости приведена в таблице 1.

Для определения морозостойкости бетона сборных блоков мостового полотна образцы бетона должны испытываться при их насыщении раствором хлористого натрия по п.2.12 ГОСТ 10060-87.

Марка бетона по водонепроницаемости W6.

Марки арматурной стали и листового проката для изготовления железобетонных изделий в зависимости от средней температуры наиболее холодной пятидневки района строительства приведены в таблице 2, для металлических перил - в таблице 3.

Применение импортных арматурных сталей дорускается только при условии обязательной приемочной проверки, независимо от наличия сертификатов, включающей механические испытания, оценку эффиктивности периодического профиля, оценку свариваемости.

Применение импортных сталей для конструкций в северном исполнении температурная зона 12 - не допускается.

2. Особенности конструкции

Сборные блоки мостового полотна приведенные в настоящем выпуске являются дополнительными типоразмерами блоков по выпуску 2-1 и 3-1 настоящей серии.

Железобетонные блоки мостового полотна изготавливать в металлических опалубках в перевернутом положении для обеспечения гладких и ровных наружных поверхностей. Опалубки должны иметь кантователи. Хранить и перевозить блоки в нормальном положении.

3. Маркировка

Маркировка тротуарных, ограждающих и прочих сборных блоков мостового полотна в выпусках 2-1 и 2-2 приведена ниже.

Пример маркировки

Т 75.15-ТАШ-1 , РП 60-ТАП-2К, ОБ 15-ТАП-1 , К-ТАП-1 Т 150.15-ТАII-2.45П
ОБ 15-ТАIII-3.75Л

1-ая группа

Буква Т - тротуарный блок, РП - блок разделительной полосы, ОБ - ограждающий блок, К - карнизный блок, ПО - блок перильного ограждения.

75, 150 - ширина пешеходного прохода только для тротуарных блоков, в см.

15, 60 - высота бетонного парапета, цоколя под металлическое барьерное ограждение, в см

2-ая группа

Т=9,10,11 и 12 - номер температурной зоны в соответствии с таблицей 8, заполняется при конкретном проектировании.

А1,АП,АШ - класс рабочей арматуры.

3-ья группа

1,2 и 3 - местные изменения основного блока в соответствии с положением блоков в компоновке габарита пролетного строения моста или путепровода.

45П, 60П, 75П, 45Л, 60Л, 75Л - угол пересечения в градусах

П - правая косина, Л - левая косина

На сборочных чертежах К = 45П ÷ 75Л

Н контр	Прохоров			3.503.1-81.2-2-ТТ
Нач ОИС	Постовой			
Глав спец	Прохоров			Технические требования
ГИП	Маркин		9.02.92	
Нач груп	Старова			
Инж IIIк	Топоркова			
Инж III к	Болховитинова			

Стадия	Лист	Листов
Р	1	2

СОЮЗДОРПРОЕКТ

PS220

Таблица 2

Номера температурных зон		9, 10	11	12
Средняя температура наиболее холодной пятидневки с обеспеченностью 0.92		Минус 30°С и выше	Ниже минус 30°С до минус 40°С включительно	Ниже минус 40°С
1	2	3	4	5
Арматурная сталь класса А-I по ГОСТ 5781-82*	сварные и вязанные сетки и каркасы (диам. 6-10 мм)	Ст3сп Ст3пс Ст3кп по ГОСТ 380-88*	Ст3сп Ст3пс по ГОСТ 380-88*	Ст3сп по ГОСТ 380-88*
	только вязанные сетки и каркасы (диам. 6-10 мм)			Ст3пс (кроме хомутов) ГОСТ 380-88*
	строповочные петли	Ст3сп, Ст3пс по ГОСТ 380-88*		Ст3сп по ГОСТ 380-88*
Арматурная сталь класса А-II по ГОСТ 5781-82* (диам. 10-16 мм)	сварные и вязанные сетки и каркасы, закладные изделия	Ст5пс (кроме хомутов) и Ст5сп по ГОСТ 380-88*	Ст5сп по ГОСТ 380-88*	—
	только вязанные сетки и каркасы		Ст5пс (кроме хомутов) по ГОСТ 380-88*	—
Арматурная сталь класса Ас-II по ГОСТ 5781-82*	сварные и вязанные сетки и каркасы, закладные изделия	10ГТ по ГОСТ 5781-82*		

В выпуске дана конструкция тротуарных, ограждающих блоков и блоков разделительной полосы с устройством металлического барьерного ограждения (высота бетонного цоколя 15см), блоки с бетонным парапетом высотой 60см необходимо разрабатывать при конкретном проектировании

Продолжение таблицы 2

1	2	3	4	5
Арматурная сталь класса А-III по ГОСТ 5781-82*	сварные и вязанные сетки и каркасы, закладные изделия	25Г2С, 35ГС по ГОСТ 5781-82*	25Г2С по ГОСТ 5781-82*	—
	только вязанные сетки и каркасы		35ГС по ГОСТ 5781-82*	25Г2С по ГОСТ 5781-82*
Прокатная полосовая по ГОСТ 103-76*, широкополосная универсальная по ГОСТ 82-70*, по ГОСТ 19903-74*	Сварные закладные изделия	16Д по ГОСТ 6713-91 16ГС-12 по ГОСТ 19281-89* 17ГС-12 по ГОСТ 19281-89* Ст3сп5-1 по ГОСТ 380-88*		10ХСНД-2 15ХСНД-2 по ГОСТ 6713-91 09Г2СД-14 09Г2С-14 10Г2С1-14 16ГС-14 по ГОСТ 19281-89*

Таблица 3

Исполнение	Обычное	Северное А	Северное Б
Средняя температура наиболее холодной пятидневки	До минус 40°С включительно	Ниже минус 40°С до 50°С включительно	Ниже минус 50°С
Полосовая сталь по ГОСТ 103-76*	16Д, 15ХСНД 15ХСНД-2, 10ХСНД, 10ХСНД-2 по ГОСТ 6713-91, Ст3сп5-1, Ст3пс5-1 по ГОСТ 535-88*	15ХСНД-2, 10ХСНД-2 по ГОСТ 6713-91	15ХСНД-40, 10ХСНД-3 по ГОСТ 6713-91
		10Г2С1Д-6, 10Г2С1-6, 09Г2СД-6, 09Г2С-6, 09Г2Д-6, 09Г2-6, 14Г2-6 по ГОСТ 19281-89*	
Швеллеры по ГОСТ 8240-89 трубы стальные прямоугольные по ГОСТ 8645-68*	16Д, 15ХСНД, 10ХСНД по ГОСТ 6713-91	15ХСНД-2, 10ХСНД-2 по ГОСТ 6713-91	15ХСНД-40, 10ХСНД-3 по ГОСТ 6713-91
		15ХСНД, 10ХСНД по ГОСТ 6713-75* при условии выполнения требования по ударной вязкости при температуре минус 60°С и 70°С	

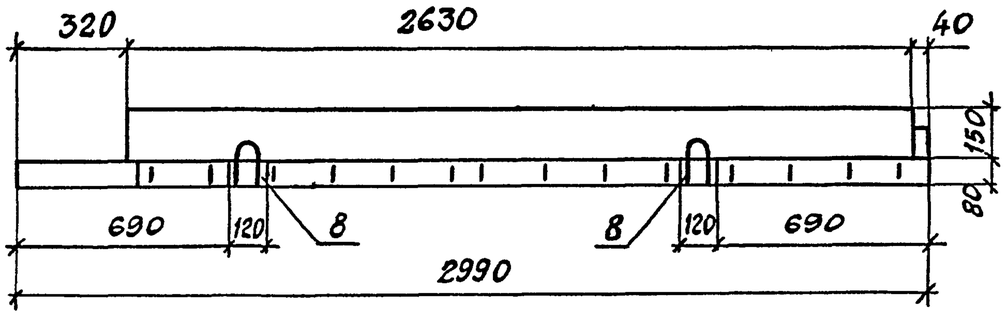

Рис.1

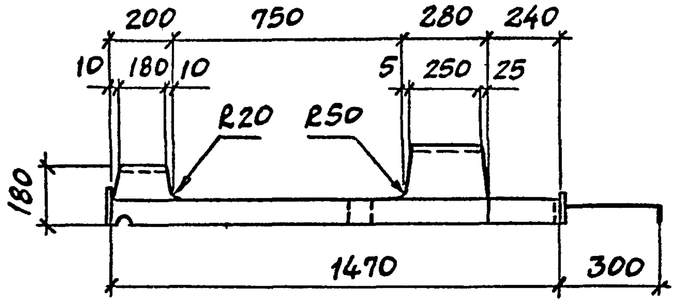

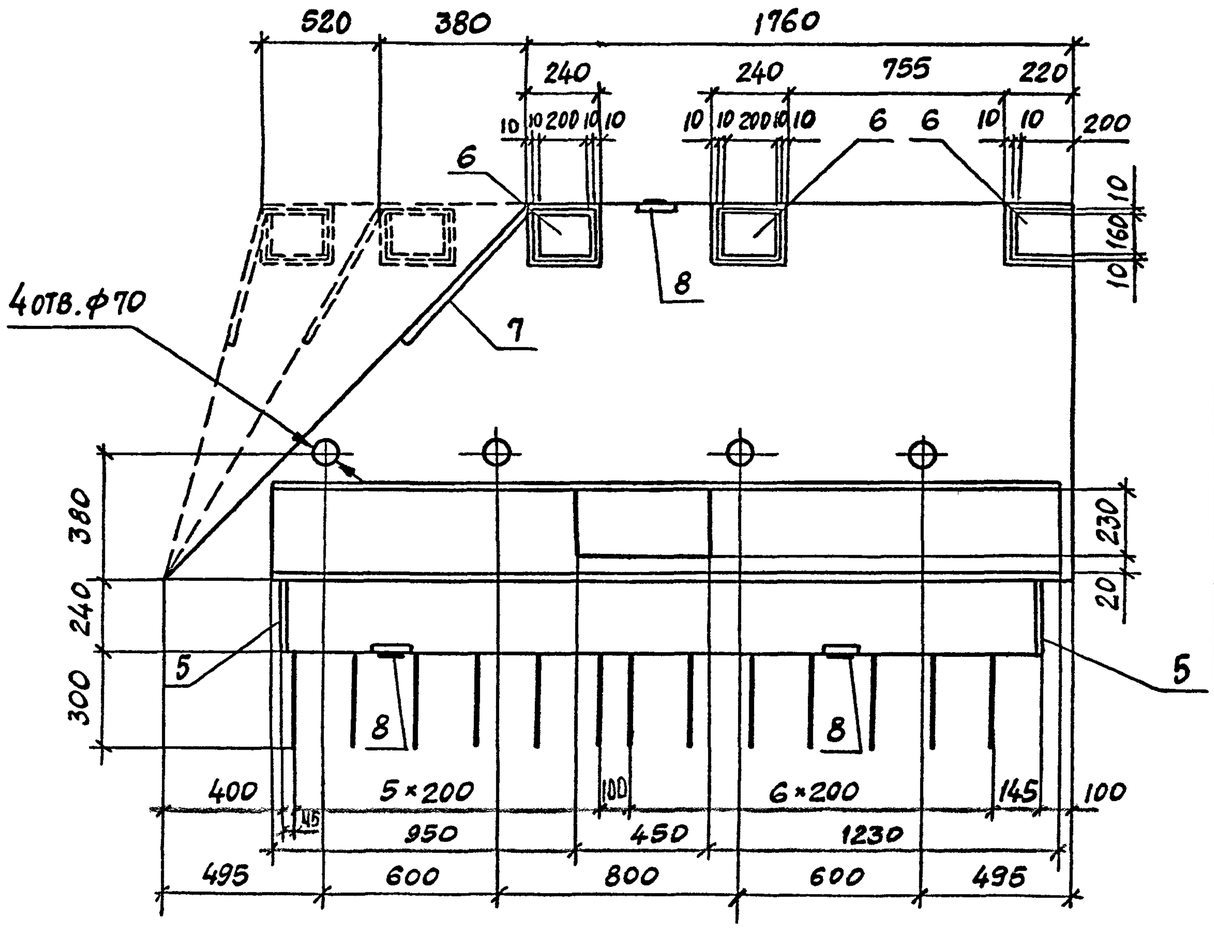

Марка блока	T, номер температурной зоны	Класс бетона по прочности на сжатие	Марка бетона по морозостойкости	Марка бетона по водонепроницаем.	e, мм	Объем бетона, м3	Рис.	Масса, т
Т75.15-... -2,45П	9		F200		820	0,40	1	1,00
Т75.15-... -3.45Л	10,11,12		F300				3	
Т75.15-... -2.60П	9		F200		1010	0,43	1	1,08
Т75.15-...-3.60Л	10,11,12		F300				3	
Т75.15-...-2,75П	9		F200		1270	0,45	1	1,13
Т75.15-...-3.75Л	10,11,12	В35	F300	W6			3	
Т75.15-...-2,75Л	9		F200		1600	0,49	2	1,23
Т75.15-...-3,75П	10,11,12		F300				4	
Т75.15-...-2.60Л	9		F200		1790	0,51	2	1,28
Т75.15-...-3.60П	10,11,12		F300				4	
Т75.15-...-2.45Л	9		F200		2050	0,54	2	1,35
Т75.15-...-3.45П	10,11,12		F300				4	

Технические требования см. 3.503.1-81.2-2-ТТ
Спецификация см. листы 5,6.

Н.конт.	Прохоров			3.503.1-81.2-2-1
Нач.отс.	Постовой			
Гл.спец.	Прохоров			Блок тротуарный Т75.15-...-2(3)К
ГИП	Маркин		9.02.92	
Нач.гр.	Старова			
Инж.	Болховитинова			
Инж.	Толоркова			

Стадия	Лист	Листов
Р	1	6

СОЮЗДОРПРОЕКТ

Рис.2

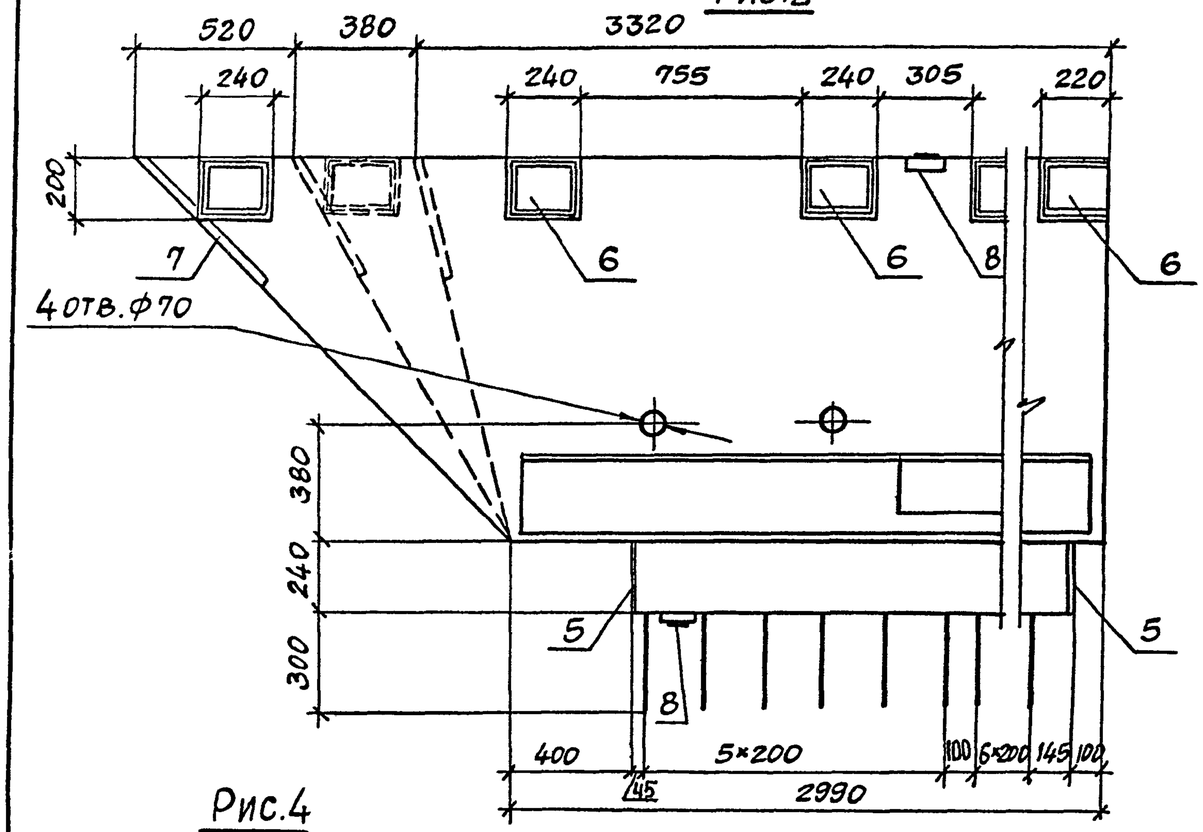

Рис.3

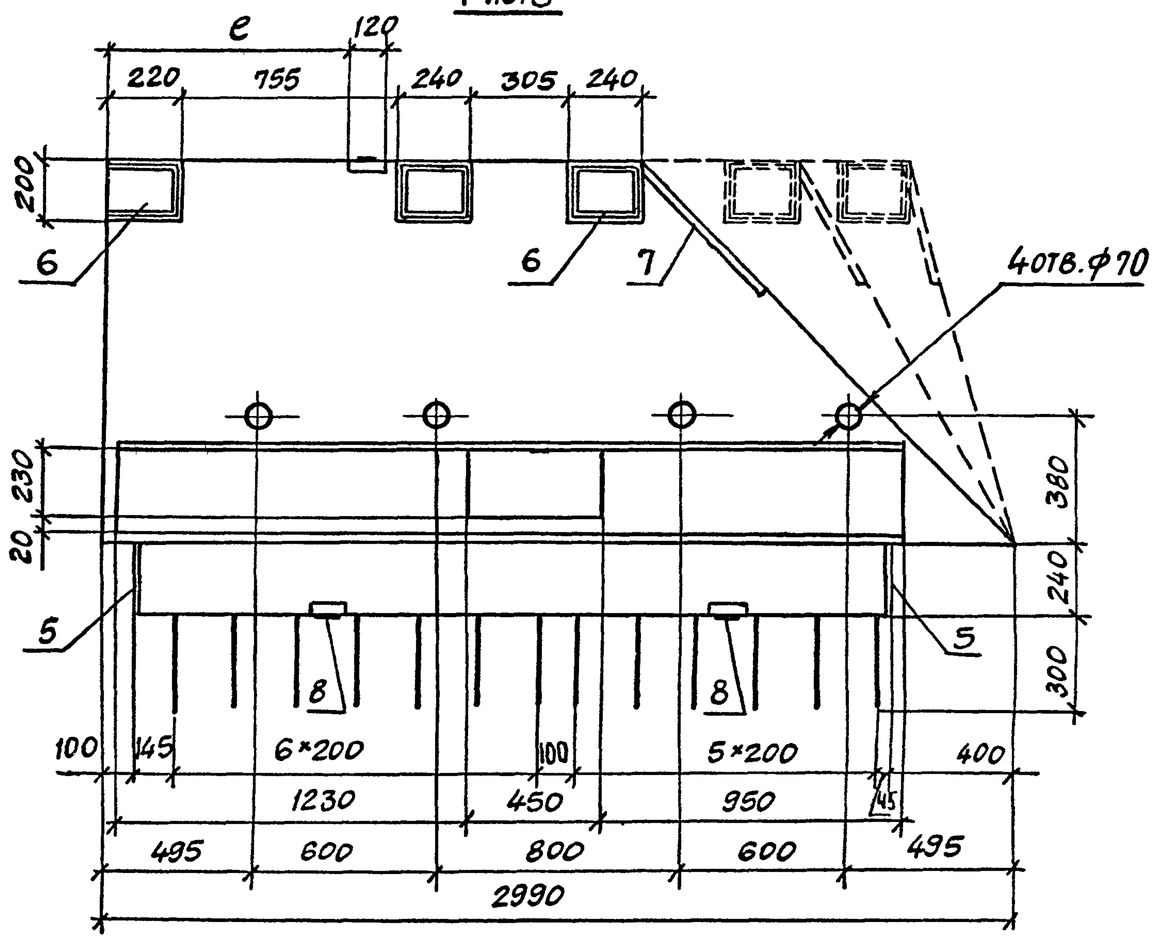

Рис.4

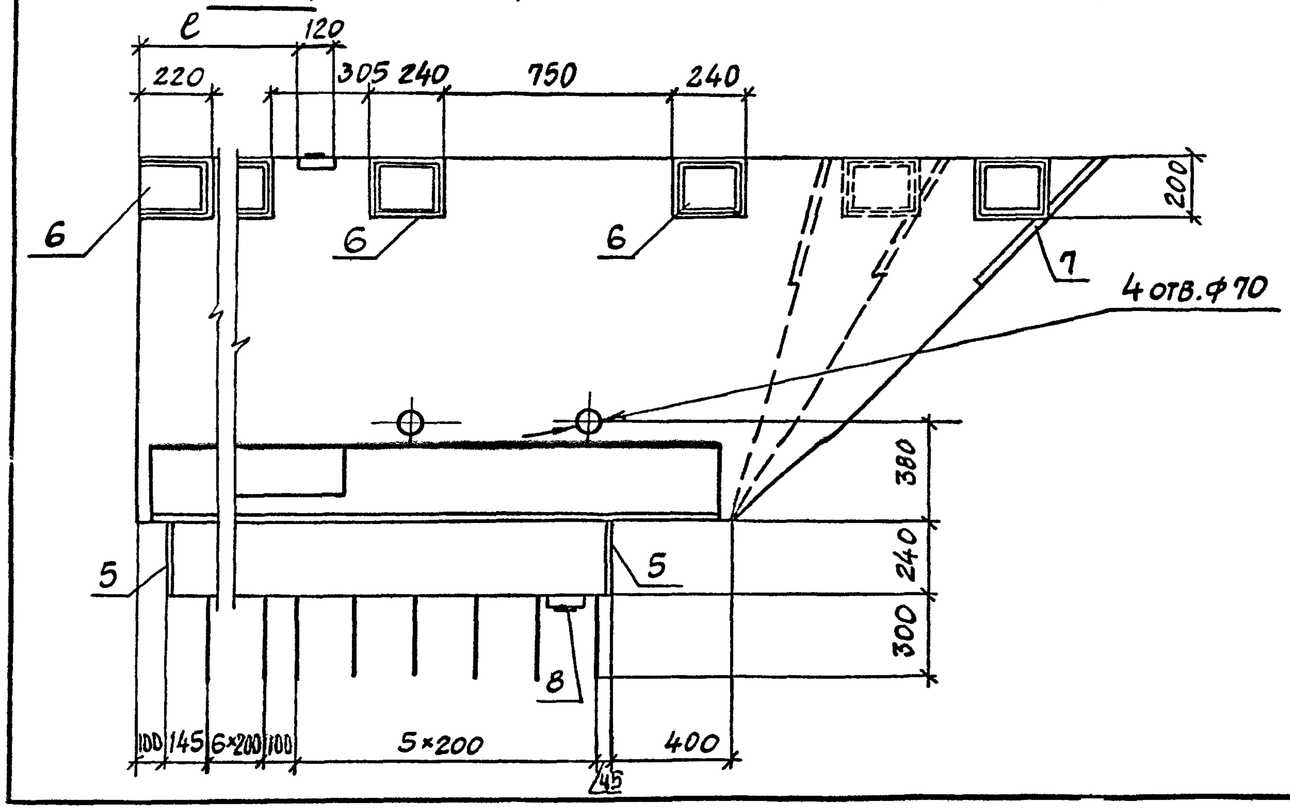

3.503.1-81.2-2-1	Лист 2

25790-02 7 Формат А3

Схема армирования

А-А

Каркасы ребра

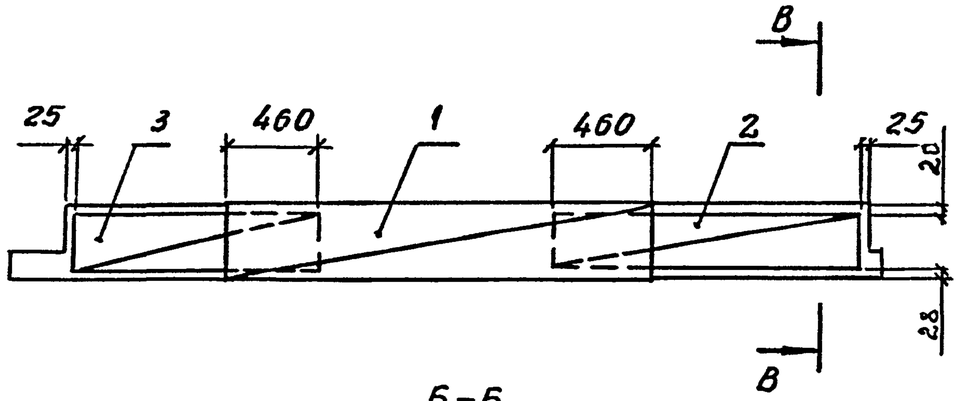

Б-Б

План сетки (к рис. 1)

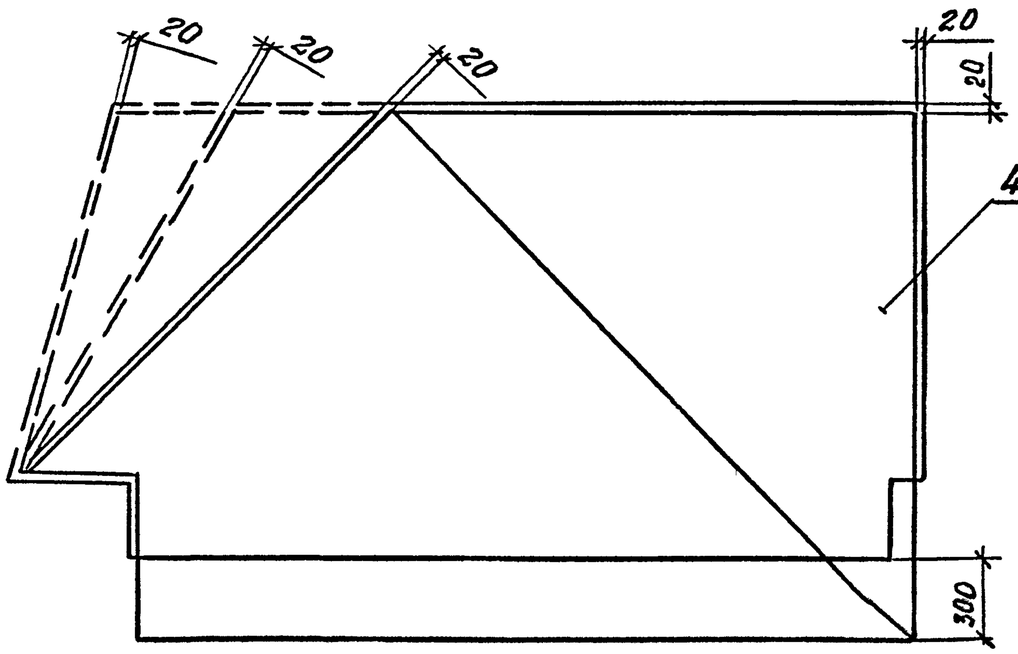

В-В

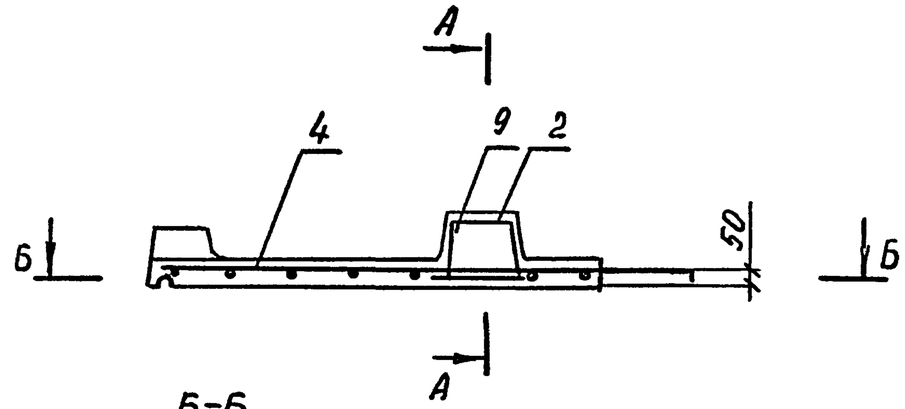

Б-Б

План сетки (к рис. 3)

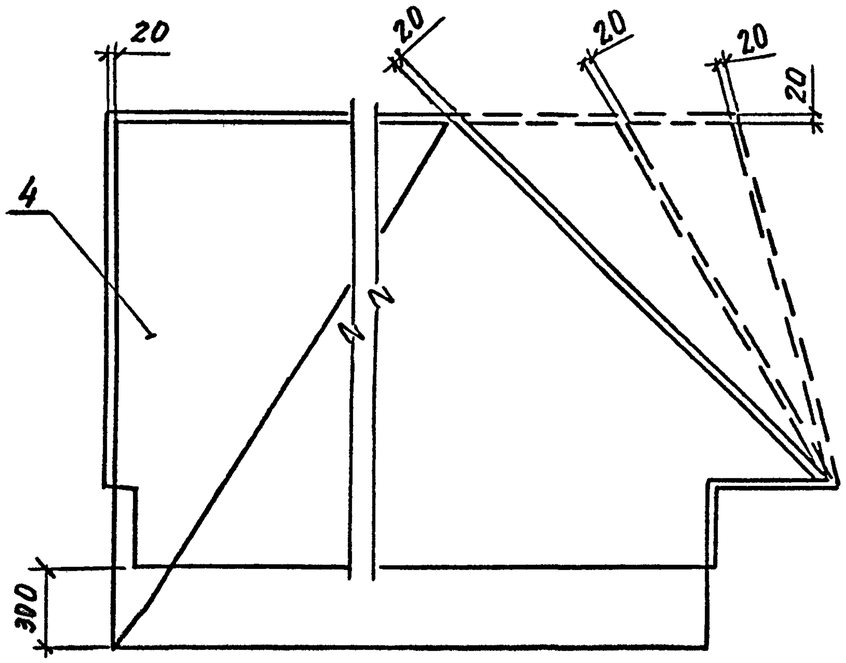

А-А

КАРКАСЫ РЕБРА

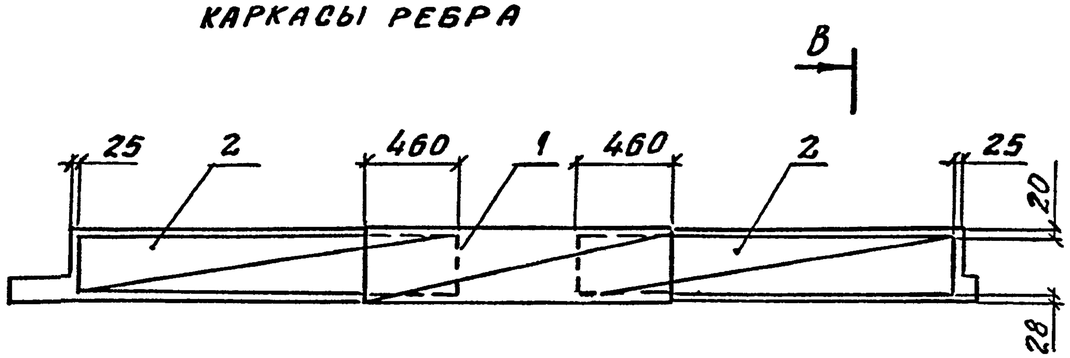

В-В

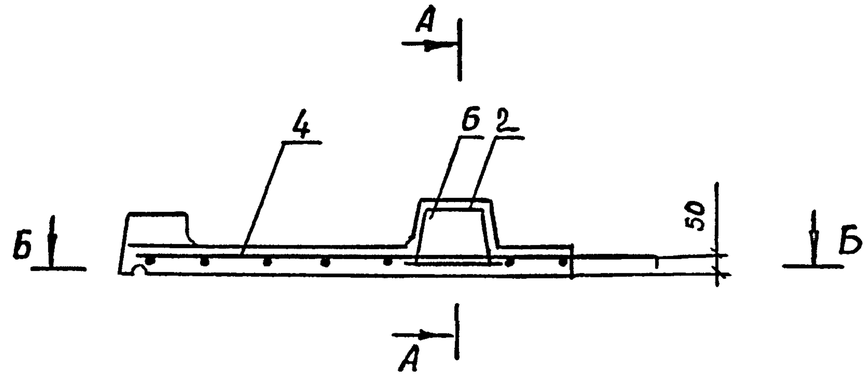

Б-Б

ПЛАН СЕТКИ (К РИС. 2)

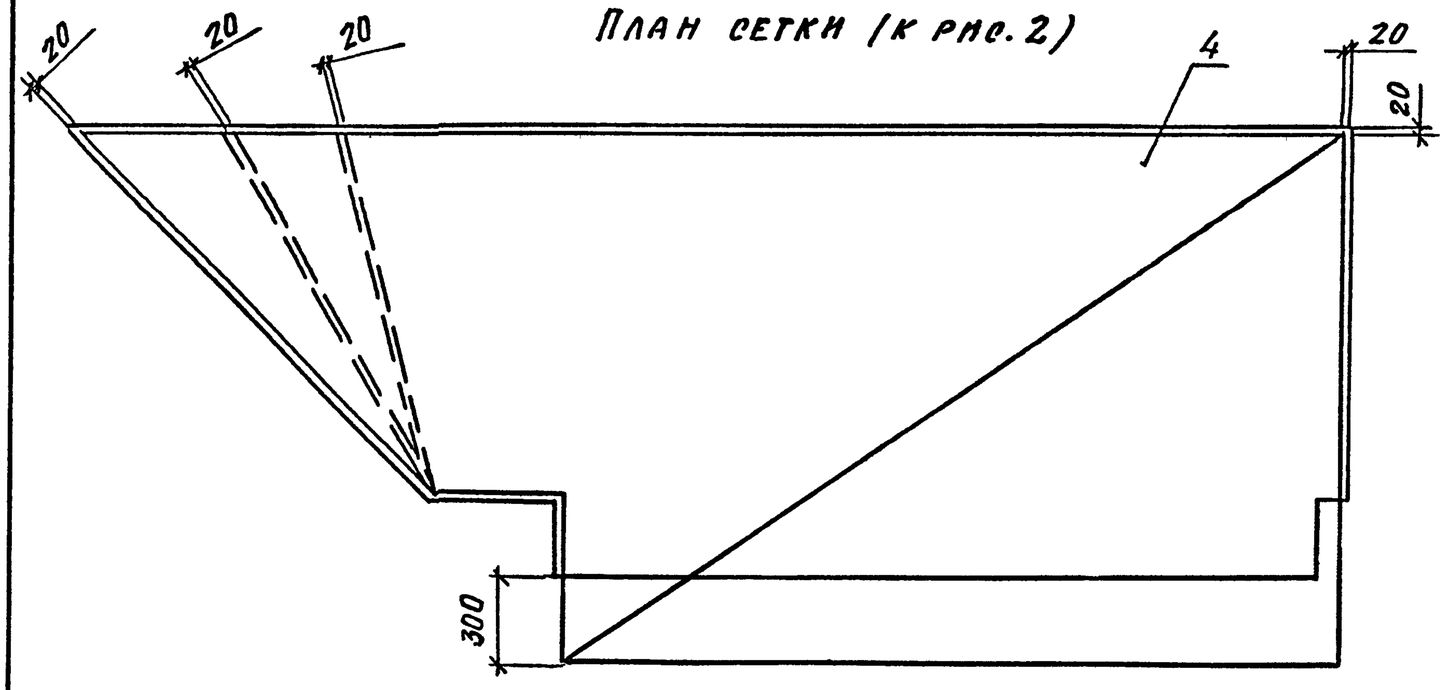

Б-Б

ПЛАН СЕТКИ (К РИС. 4)

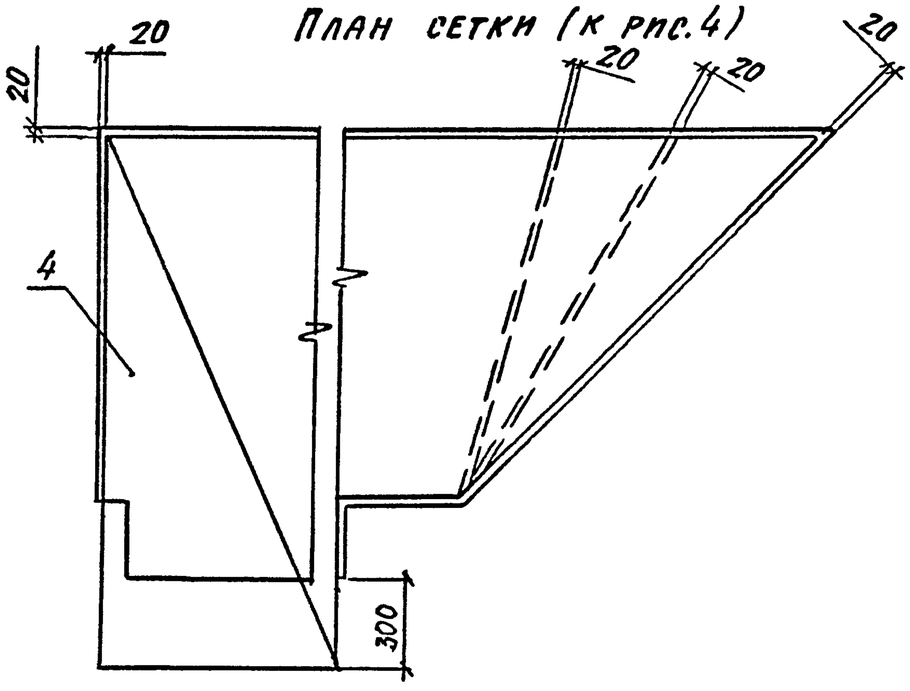

Марка	Поз.	Наименование	Кол.	Обозначение документа	Масса ед., кг
	1	Каркас КП-ТАII(AIII)-1	1	3.503.1-81.2-1-17	25,9
	2	КП-ТАII(AIII)-2	1	2-1-18	12,9
	3	КП-ТАII(AIII)-14	1	2-2-8	9,5
	4	Сетка С-ТАII(AIII)-25	1	2-2-12	33,2
ГТ5.15-...-245П		Изделие закладное			
	5	МН-ТАII(AIII)-2	2	3.503.1-81.2-1-52	1,7
	6	МН-ТАII(AIII)-3	3	2-1-53	3,3
	7	МН-ТАII(AIII)-14	1	2-2-43	3,8
	8	МН-ТАII(AIII)-1	3	2-1-51	1,4
	9	Бетон класса В35, $м^3$	0,4		
	1	Каркас КП-ТАII(AIII)-1	1	3.503.1-81.2-1-17	25,9
	2	КП-ТАII(AIII)-2	1	2-1-18	12,9
	3	КП-ТАII(AIII)-14	1	2-2-8	9,5
	4	Сетка С-ТАII(AIII)-27	1	2-2-13	35,9
ГТ5.15-...-260П		Изделие закладное			
	5	МН-ТАII(AIII)-2	2	3.503.1-81.2-1-52	1,7
	6	МН-ТАII(AIII)-3	3	2-1-53	3,3
	7	МН-ТАII(AIII)-13	1	2-2-43	3,0
	8	МН-ТАII(AIII)-1	3	2-1-51	1,4
	9	Бетон класса В35, $м^3$	0,43		
	1	Каркас КП-ТАII(AIII)-1	1	3.503.1-81.2-1-17	25,9
	2	КП-ТАII(AIII)-2	1	2-1-18	12,9
	3	КП-ТАII(AIII)-14	1	2-2-8	9,5
	4	Сетка С-ТАII(AIII)-29	1	2-2-14	38,3
ГТ5.15-...-275П		Изделие закладное			
	5	МН-ТАII(AIII)-2	2	3.503.1-81.2-1-52	1,7
	6	МН-ТАII(AIII)-3	4	2-1-53	3,3
	7	МН-ТАII(AIII)-12	1	2-2-43	2,8
	8	МН-ТАII(AIII)-1	3	2-1-51	1,4
	9	Бетон класса В35, $м^3$	0,45		

продолжение

Марка	Поз.	Наименование	Кол.	Обозначение документа	Масса ед., кг
	1	Каркас КП-ТАII(AIII)-1	1	3.503.1-81.2-1-17	25,9
	2	КП-ТАII(AIII)-2	2	2-1-18	12,9
	4	Сетка С ТАII(AIII)-31	1	2-2-15	46,8
		Изделие закладное			
ГТ5.15-...-245Л	5	МН-ТАII(AIII)-2	2	3.503.1-81.2-1-52	1,7
	6	МН-ТАII(AIII)-3	5	2-1-53	3,3
	7	МН-ТАII(AIII)-14	1	2-2-43	3,8
	8	МН-ТАII(AIII)-1	4	2-1-51	1,4
	9	Бетон класса В35, $м^3$	0,54		
	1	Каркас КП-ТАII(AIII)-1	1	3.503.1-81.2-1-17	25.9
	2	КП-ТАII(AIII)-2	2	2-1-18	12.9
	4	Сетка С-ТАII(AIII)-33	1	2-2-17	43.2
ГТ5-15-...-260Л		Изделие закладное			
	5	МН-ТАII(AIII)-2	2	3.503.1-81.2-1-52	1,7
	6	МН-ТАII(AIII)-3	5	2-1-53	3,3
	7	МН-ТАII(AIII)-13	1	2-2-43	3.0
	8	МН-ТАII(AIII)-1	4	2-1-51	1.4
	9	Бетон класса В35, $м^3$	0,51		
	1	Каркас КП-ТАII(AIII)-1	1	3.503.1-81.2-1-17	25,9
	2	КП-ТАII(AIII)-2	2	2-1-18	12,9
	3	Сетка С-ТАII(AIII)-35	1	2-2-19	40,9
ГТ5.15-...-275Л		Изделие закладное			
	5	МН-ТАII(AIII)-2	2	3.503.1-81.2-1-52	1,7
	6	МН-ТАII(AIII)-3	4	2-1-53	3,3
	7	МН-ТАII(AIII)-12	1	2-2-43	2,8
	8	МН-ТАII(AIII)-1	4	2-1-51	1,4
	9	Бетон класса В35, $м^3$	0,49		

продолжение

Марка	Поз.	Наименование	Кол.	Обозначение документа	Масса ед., кг
Т75.15-...-3.45Л	1	Каркас КП-ТАII(AIII)-1	1	3.503.1-81.2-1-17	25,9
	2	КП-ТАII(AIII)-2	1	2-1-18	12,9
	3	КП-ТАII(AIII)-14	1	2-2-8	9,5
	4	Сетка С-ТАII(AIII)-26	1	2-2-12	33,2
		Изделие закладное			
	5	МН-ТАII(AIII)-2	2	3.503.1-81.2-1-52	1,7
	6	МН-ТАII(AIII)-3	3	2-1-53	3,3
	7	МН-ТАII(AIII)-14	1	2-2-43	3,8
	8	МН-ТАII(AIII)-1	3	2-1-51	1,4
	9	Бетон класса В35, м³	0,4		
Т75.15...-3.60Л	1	Каркас КП-ТАII(AIII)-1	1	3.503.1-81.2-1-17	25,9
	2	КП-ТАII(AIII)-2	1	2-1-18	12,9
	3	КП-ТАII(AIII)-14	1	2-2-8	9,5
	4	Сетка С-ТАII(AIII)-28	1	2-2-13	35,9
		Изделие закладное			
	5	МН-ТАII(AIII)-2	2	3.503.1-81.2-1-52	1,7
	6	МН-ТАII(AIII)-3	3	2-1-53	3,3
	7	МН-ТАII(AIII)-13	1	2-2-43	3,0
	8	МН-ТАII(AIII)-1	3	2-1-51	1,4
	9	Бетон класса В35, м³	0,43		
Т75.15...-3.75Л	1	Каркас КП-ТАII(AIII)-1	1	3.503.1-81.2-1-17	25,9
	2	КП-ТАII(AIII)-2	1	2-1-18	12,9
	3	КП-ТАII(AIII)-14	1	2-2-8	9,5
	4	Сетка С-ТАII(AIII)-30	1	2-2-14	38,3
		Изделие закладное			
	5	МН-ТАII(AIII)-2	2	3.503.1-81.2-1-52	1,7
	6	МН-ТАII(AIII)-3	4	2-1-53	3,3
	7	МН-ТАII(AIII)-12	1	2-2-43	2,7
	8	МН-ТАII(AIII)-1	3	2-1-51	1,4
	9	Бетон класса В35, м³	0,45		

продолжение

Марка	Поз.	Наименование	Кол.	Обозначение документа	Масса ед., кг
Т75.15-...-3.45П	1	Каркас КП-ТАII(AIII)-1	1	3.503.1-81.2-1-17	25,9
	2	КП-ТАII(AIII)-2	2	2-1-18	12,9
	4	Сетка С-ТАII(AIII)-32	1	2-2-16	46,8
		Изделие закладное			
	5	МН-ТАII(AIII)-2	2	3.503.1-81.2-1-52	1,7
	6	МН-ТАII(AIII)-3	5	2-1-53	3,3
	7	МН-ТАII(AIII)-14	1	2-2-43	3,8
	8	МН-ТАII(AIII)-1	4	2-1-51	1,4
	9	Бетон класса В35, м³	0,54		
Т75.15-...-3.60П	1	Каркас КП-ТАII(AIII)-1	1	3.503.1-81.2-1-17	25,9
	2	КП-ТАII(AIII)-2	2	2-1-18	12,9
	4	Сетка С-ТАII(AIII)-34	1	2-2-18	43,2
		Изделие закладное			
	5	МН-ТАII(AIII)-2	2	3.503.1-81.2-1-52	1,7
	6	МН-ТАII(AIII)-3	5	2-1-53	3,3
	7	МН-ТАII(AIII)-13	1	2-2-43	3,0
	8	МН-ТАII(AIII)-1	4	2-1-51	1,4
	9	Бетон класса В35, м³	0,51		
Т75.15-...-3.75П	1	Каркас КП-ТАII(AIII)-1	1	3.503.1-81.2-1-17	25,9
	2	КП-ТАII(AIII)-2	2	2-1-18	12,9
	3	Сетка С-ТАII(AIII)-36	1	2-2-20	40,9
		Изделие закладное			
	5	МН-ТАII(AIII)-2	2	3.503.1-81.2-1-52	1,7
	6	МН-ТАII(AIII)-3	4	2-1-53	3,3
	7	МН-ТАII(AIII)-12	1	2-2-43	2,8
	8	МН-ТАII(AIII)-1	4	2-1-51	1,4
	9	Бетон класса В35, м³	0,49		

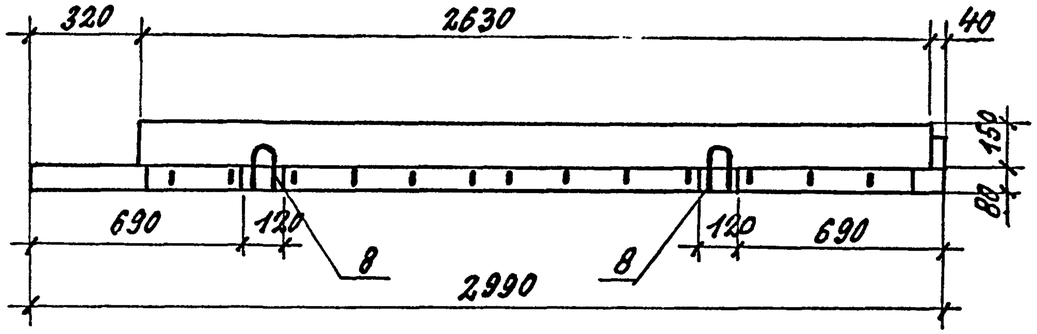

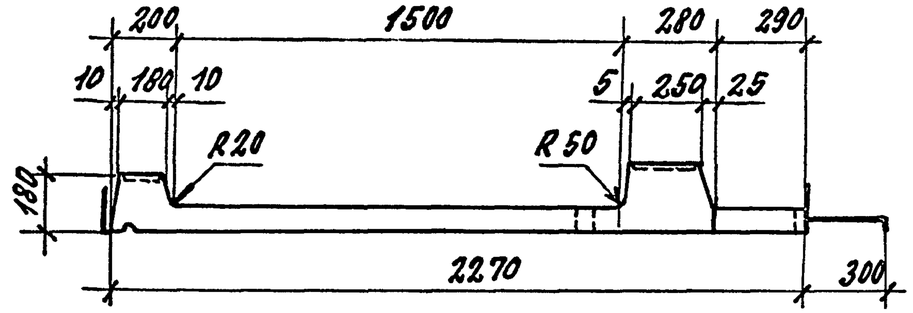

Рис. 1

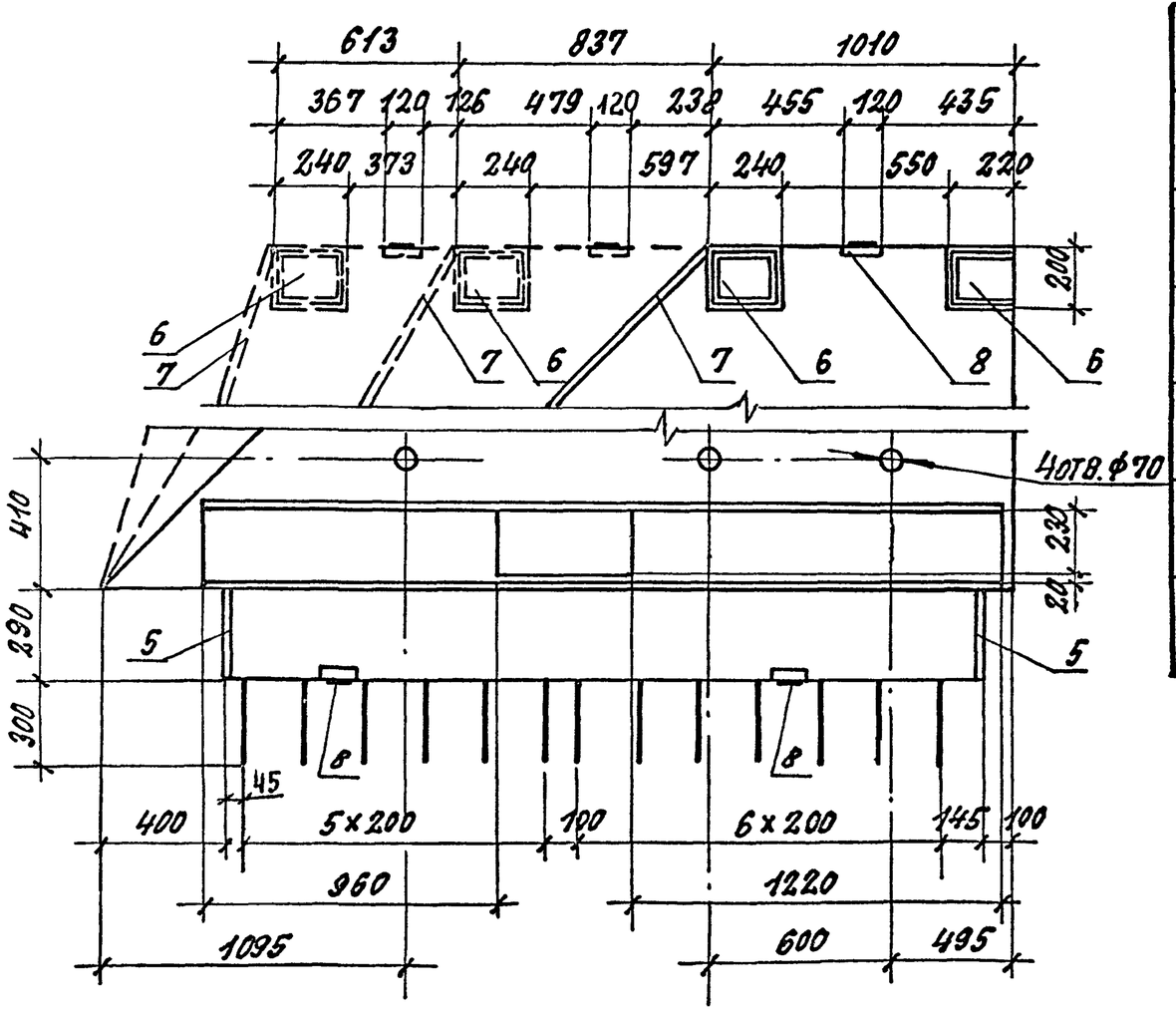

Марка блока	Т, номер температурной зоны	Класс бетона по прочности на сжатие	Марка бетона по водонепроницаемости	Марка бетона по морозостойкости	Рис.	Объем бетона, м3	Масса, т
Т150.15-...-2.45п	9	В35	W6	F 200	1	0.47	1.18
Т150.15-...-3.45л	10,11,12			F 300	4		
Т150.15-...-2.60п	9			F 200	1	0.55	1.38
Т150.15-...-3.60л	10,11,12			F 300	4		
Т150.15-...-2.75п	9			F 200	1	0.66	1.65
Т150.15-...-3.75л	10,11,12			F 300	4		
Т150.15-...-2.75л	9			F 200	3	0.70	1.75
Т150.15-...-3.75п	10,11,12			F 300	2		
Т150.15-...-2.60л	9			F 200	3	0.75	1.87
Т150.15-...-3.60п	10,11,12			F 300	2		
Т150.15-...-2.45л	9			F 200	3	0.82	2.05
Т150.15-...-3.45п	10,11,12			F 300	2		

Технические требования см. 3.503.1-81.2-2-т.т
спецификацию см. листы 5,6.

Н. контр.	Прохоров		
Нач. ОИС	Постовой		
Гл. спец.	Прохоров		
ГИП	Маркин		9.02.92
Нач. гр.	Старова		
Инж.	Топоркова		
Инж.	Болховитинова		

3.503.1-81.2-2-2

Блок тротуарный
Т 150.15 -... -2(3) к

Стадия	Лист	Листов
Р	1	6

СОЮЗДОРПРОЕКТ

Рис. 2

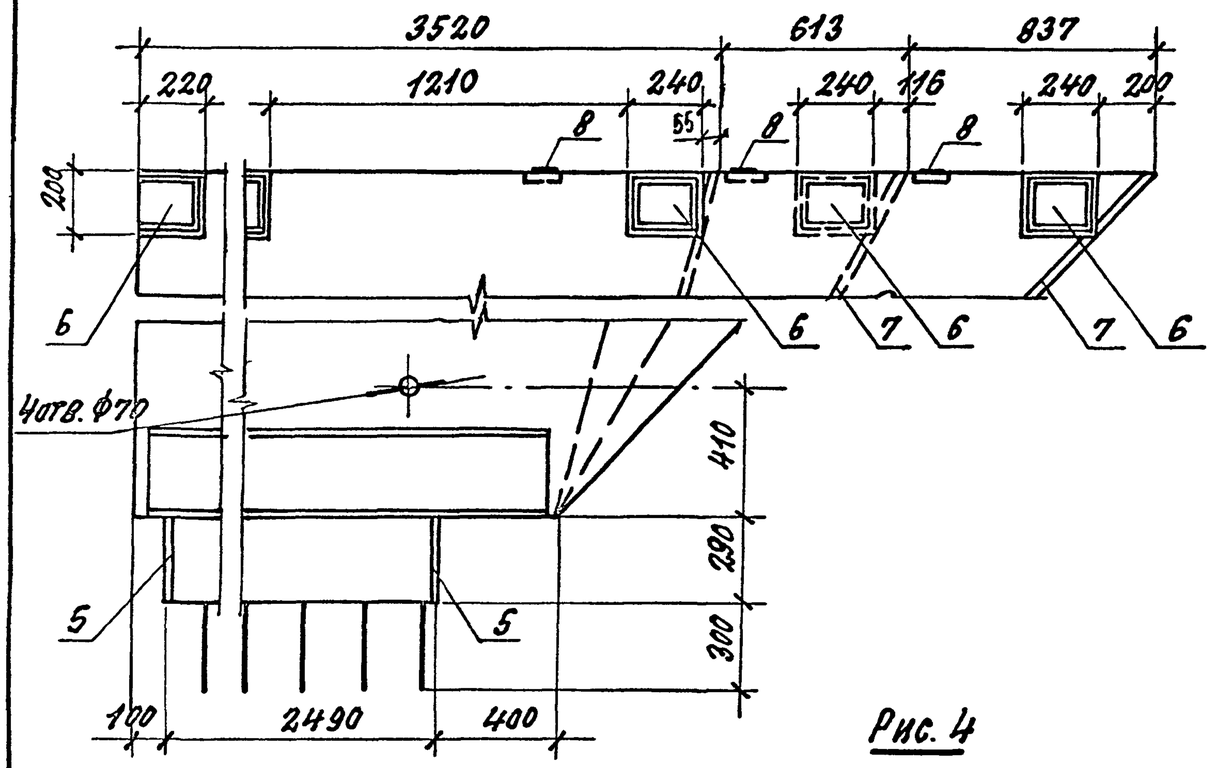

Рис. 3

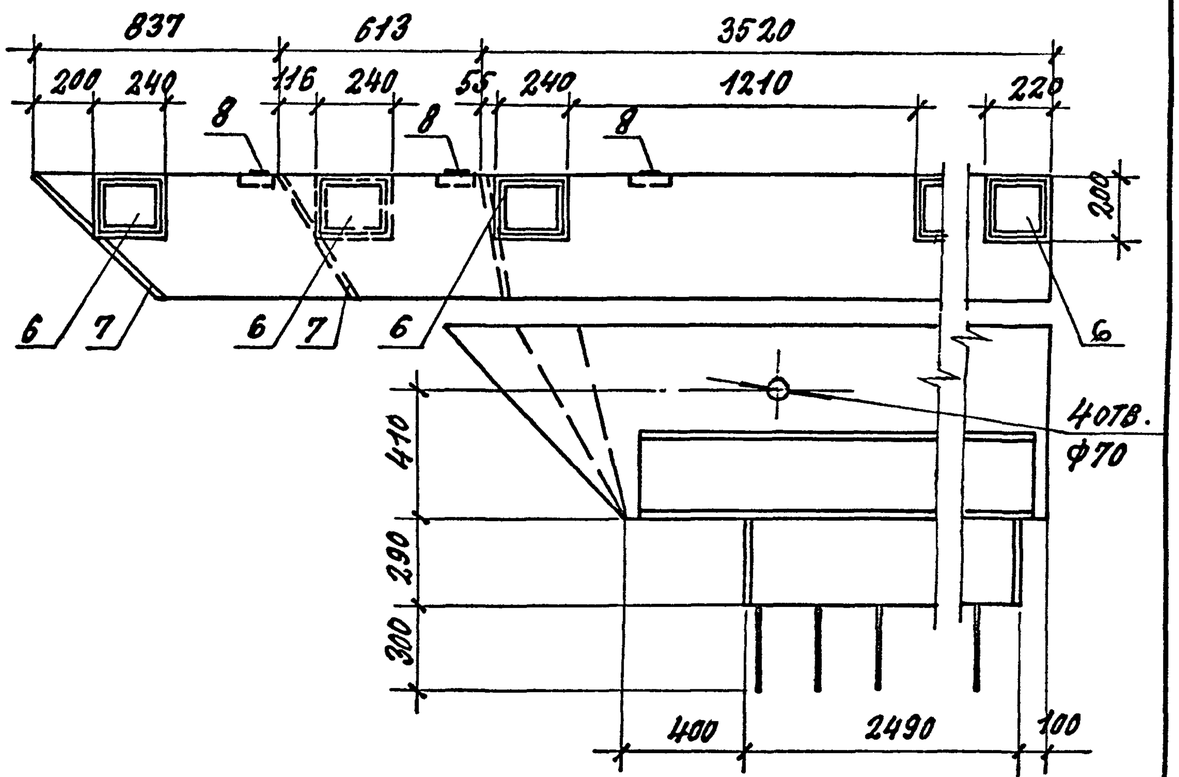

Рис. 4

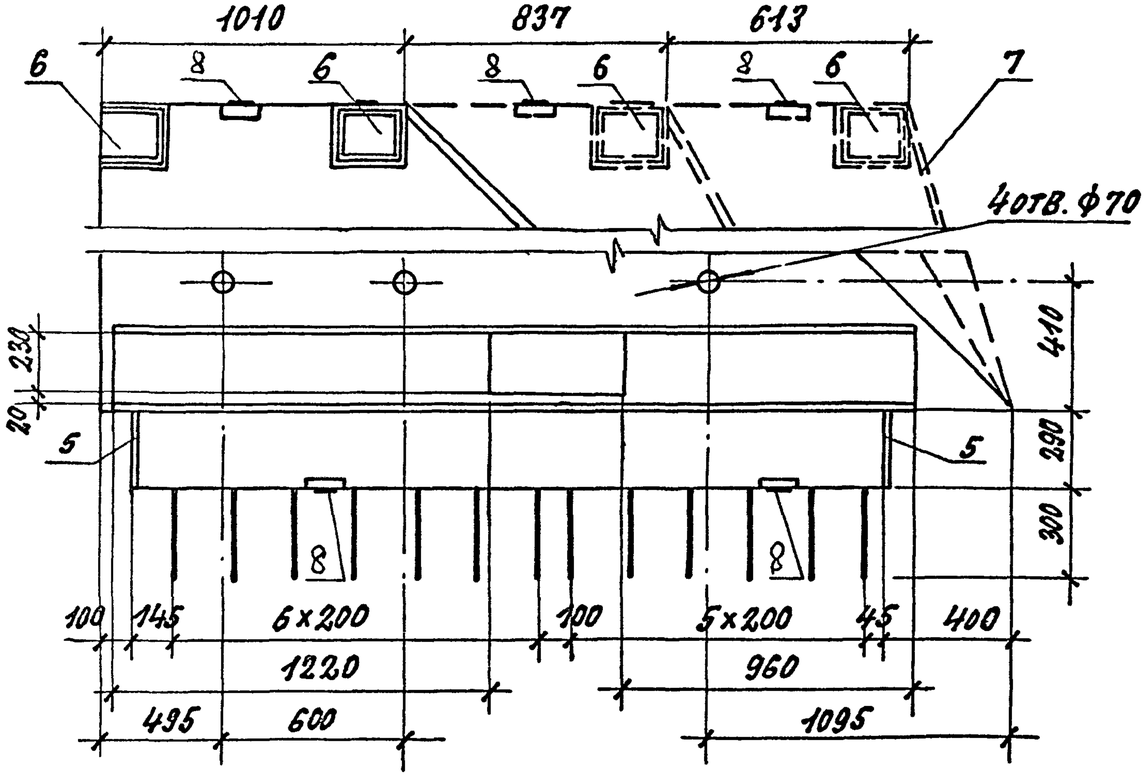

3.503.1-81.2-2-2	Лист 2

Формат А3

Схема армирования

А-А

Каркасы ребра

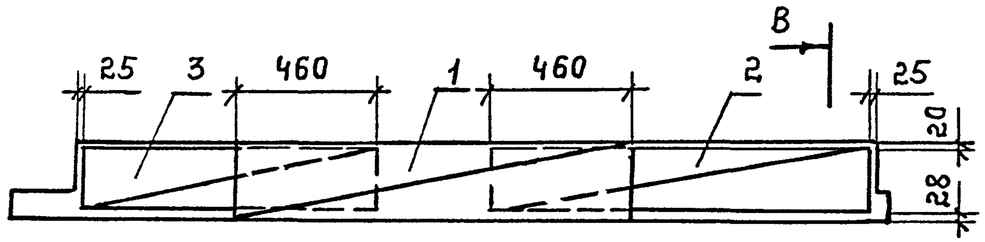

В-В

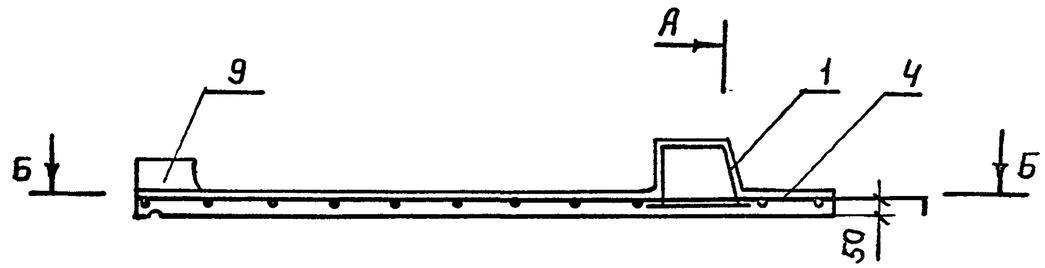

Б-Б

План сетки (к рис.1)

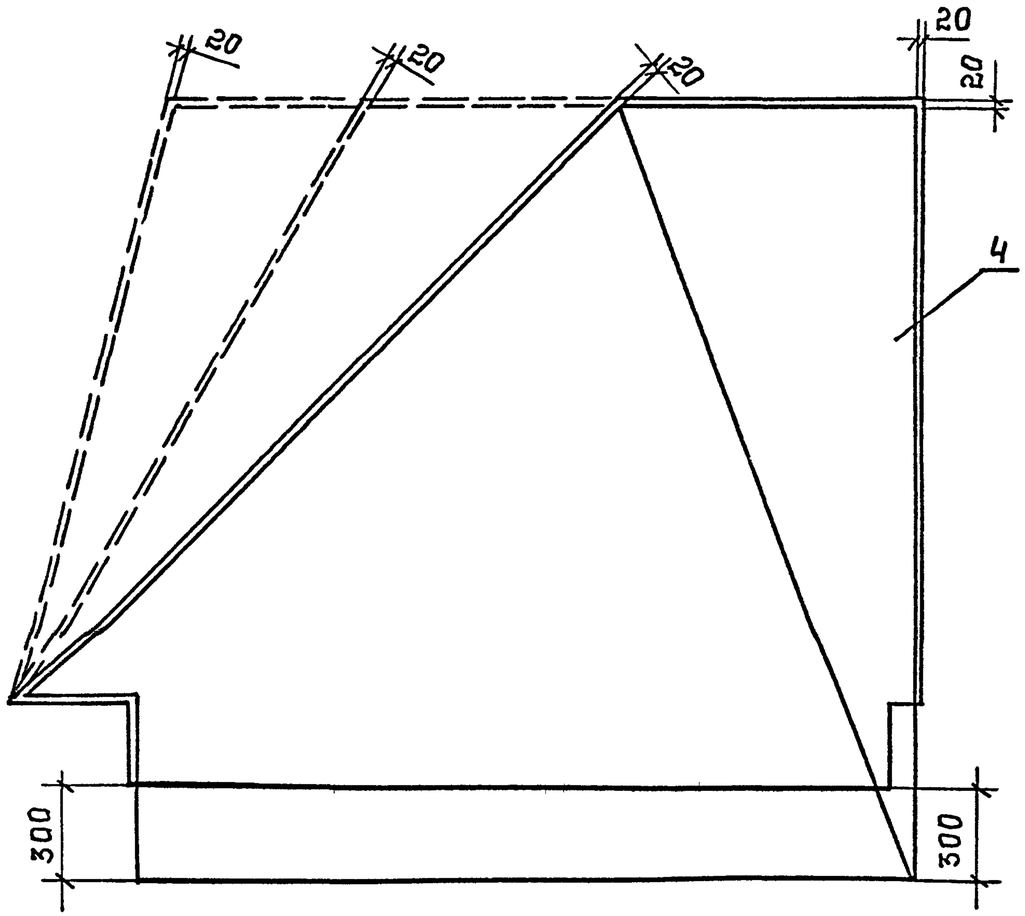

Б-Б

План сетки (к рис.4)

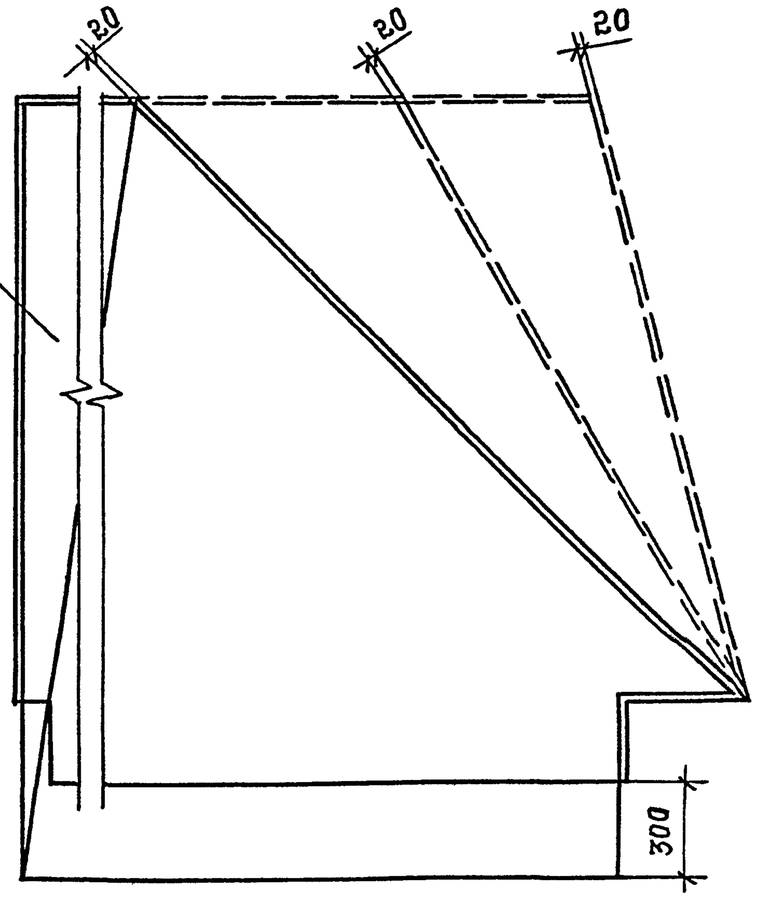

Схема армирования.

А-А
Каркасы ребра

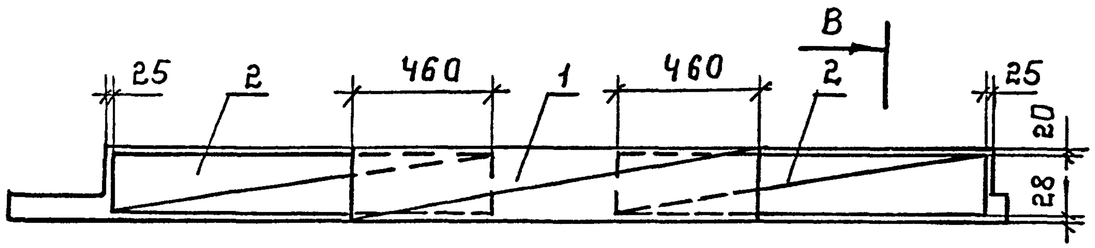

В-В

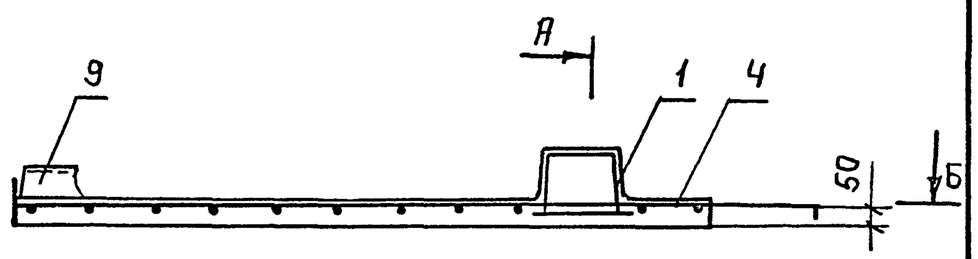

Б-Б
План сетки (к рис.3)

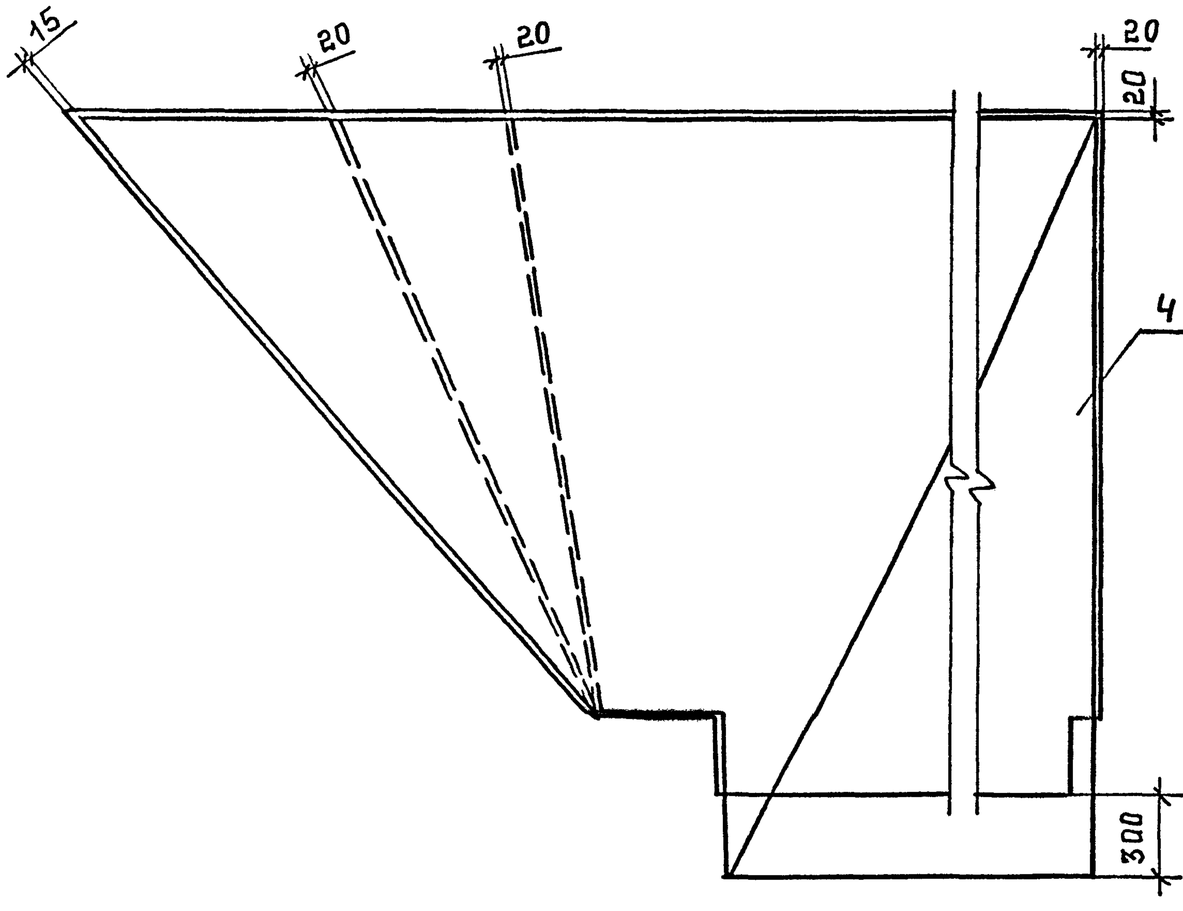

Б-Б
План сетки (к рис. 2)

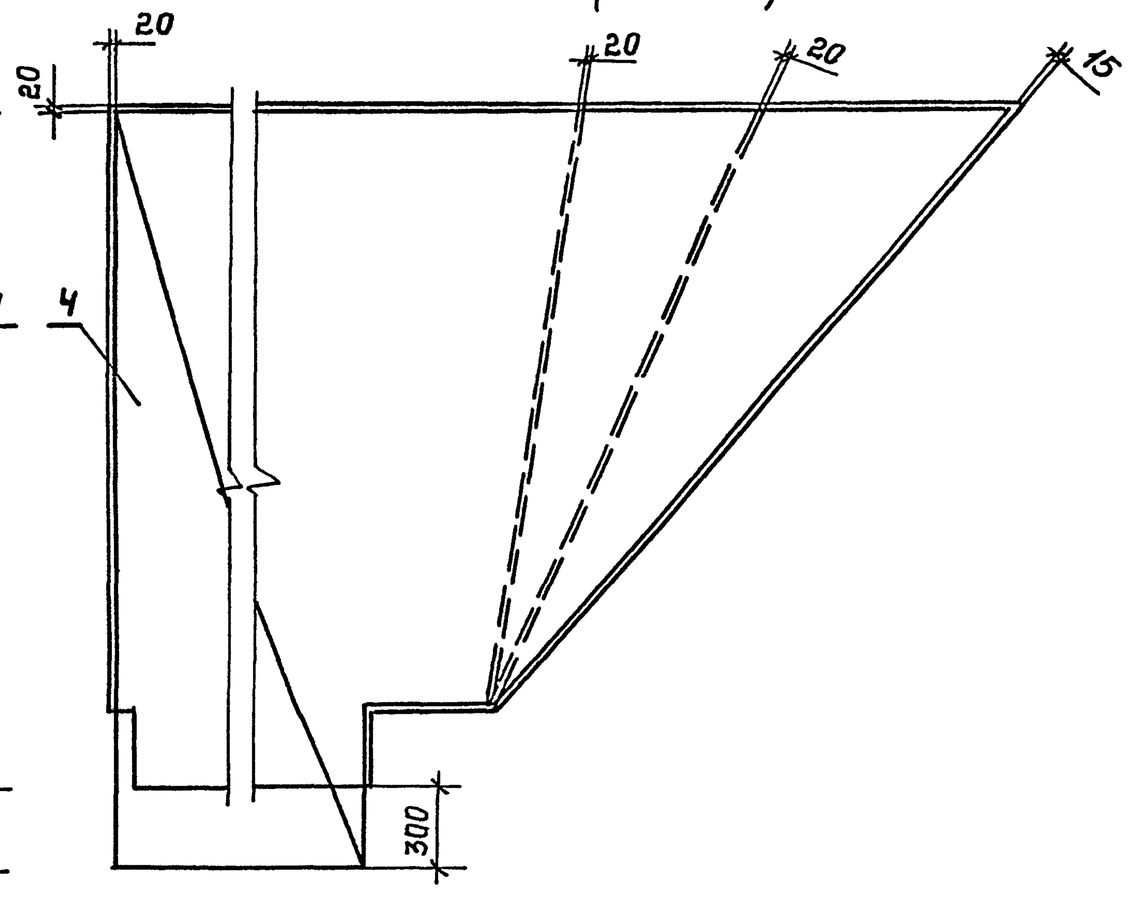

3.503.1-81.2-2-2	Лист 4

Марка	Поз	Наименование	Кол	Обозначение документа	Масса ед. кг.
Т150.15-2.45.П	1	Каркас КП-ТАII(AIII)-1	1	3.503.1-81.2-1-17	25,9
	2	КП-ТАII(AIII)-2	1	3.503.1-81.2-1-18	12,9
	3	КП-ТАII(AIII)-14	1	3.503.1-81.2-2-8	9,5
	4	Сетка С-ТАII(AIII)-37	1	3.503.1-81.2-2-21	44,2
		Изделие закладное			
	5	МН-ТАII(AIII)-2	2	3.503.1-81.2-1-52	1,7
	6	МН-ТАII(AIII)-3	2	3.503.1-81.2-1-53	3,3
	7	МН-ТАII(AIII)-17	1	3.503.1-81.2-2-44	10,9
	8	МН-ТАII(AIII)-1	3	3.503.1-81.2-1-51	1,4
	9	Бетон класса В35 м³	0,47		
Т150.15-2.60.П	1	Каркас КП-ТАII(AIII)-1	1	3.503.1-81.2-1-17	25,9
	2	КП-ТАII(AIII)-2	1	3.503.1-81.2-1-18	12,9
	3	КП-ТАII(AIII)-14	1	3.503.1-81.2-2-8	9,5
	4	Сетка С-ТАII(AIII)-39	1	3.503.1-81.2-2-22	51,5
		Изделие закладное			
	5	МН-ТАII(AIII)-2	2	3.503.1-81.2-1-52	1,7
	6	МН-ТАII(AIII)-3	3	3.503.1-81.2-1-53	3,3
	7	МН-ТАII(AIII)-16	1	3.503.1-81.2-2-44	9,0
	8	МН-ТАII(AIII)-1	4	3.503.1-81.2-1-51	1,4
	9	Бетон класса В35, м³	0,55		
Т150.15-2.75.П	1	Каркас КП-ТАII(AIII)-1	1	3.503.1-81.2-1-17	25,9
	2	КП-ТАII(AIII)-2	1	3.503.1-81.2-1-18	12,9
	3	КП-ТАII(AIII)-14	1	3.503.1-81.2-2-8	9,5
	4	Сетка С-ТАII(AIII)-41	1	3.503.1-81.2-2-23	53,4
		Изделие закладное			
	5	МН-ТАII(AIII)-2	2	3.503.1-81.2-1-52	1,7
	6	МН-ТАII(AIII)-3	4	3.503.1-81.2-1-53	3,3
	7	МН-ТАII(AIII)-15	1	3.503.1-81.2-2-44	6,5
	8	МН-ТАII(AIII)-1	4	3.503.1-81.2-1-51	1,4
	9	Бетон класса В35 м³	0,66		

Продолжение

Марка	Поз	Наименование	Кол	Обозначение документа	Масса ед. кг.
Т150.15-3.45.П	1	Каркас КП-ТАII(AIII)-1	1	3.503.1-81.2-1-17	25,9
	2	КП-ТАII(AIII)-2	2	3.503.1-81.2-1-18	12,9
	4	Сетка С-ТАII(AIII)-44	1	3.503.1-81.2-2-25	88,5
		Изделие закладное			
	5	МН-ТАII(AIII)-2	2	3.503.1-81.2-1-52	1,7
	6	МН-ТАII(AIII)-3	5	3.503.1-81.2-1-53	3,3
	7	МН-ТАII(AIII)-17	1	3.503.1-81.2-2-44	10,9
	8	МН-ТАII(AIII)-1	4	3.503.1-81.2-1-51	1,4
	9	Бетон класса В35, м³	0,82		
Т150.15-3.60.П	1	Каркас КП-ТАII(AIII)-1	1	3.503.1-81.2-1-17	25,9
	2	КП-ТАII(AIII)-2	2	3.503.1-81.2-1-18	12,9
	4	Сетка С-ТАII(AIII)-46	1	3.503.1-81.2-2-27	71,2
		Изделие закладное			
	5	МН-ТАII(AIII)-2	2	3.503.1-81.2-1-52	1,7
	6	МН-ТАII(AIII)-3	5	3.503.1-81.2-1-53	3,3
	7	МН-ТАII(AIII)-16	1	3.503.1-81.2-2-44	9,0
	8	МН-ТАII(AIII)-1	4	3.503.1-81.2-1-51	1,4
	9	Бетон класса В35, м³	0,75		
Т150.15-3.75.П	1	Каркас КП-ТАII(AIII)-1	1	3.503.1-81.2-1-17	25,9
	2	КП-ТАII(AIII)-2	2	3.503.1-81.2-1-18	12,9
	4	Сетка С-ТАII(AIII)-48	1	3.503.1-81.2-2-29	67,1
		Изделие закладное			
	5	МН-ТАII(AIII)-2	2	3.503.1-81.2-1-52	1,7
	6	МН-ТАII(AIII)-3	4	3.503.1-81.2-1-53	3,3
	7	МН-ТАII(AIII)-15	1	3.503.1-81.2-2-44	6,5
	8	МН-ТАII(AIII)-1	4	3.503.1-81.2-1-51	1,4
	9	Бетон класса В35. м³	0,70		

ПРОДОЛЖЕНИЕ

Марка	Поз.	Наименование	Кол.	Обозначение документа	Масса ед. кг
Т150.15-2.45л	1	Каркас КП-ТА II(AIII)-1	1	3.503.1-81.2-1-17	25.9
	2	КП-ТА II(AIII)-2	2	2-1-18	12.9
	4	Сетка С-ТА II(AIII)-43	1	2-2-24	88.5
		Изделие закладное			
	5	МН-ТА II(AIII)-2	2	3.503.1-81 2-1-52	1.7
	6	МН-ТА II(AIII)-3	5	2-1-53	3.3
	7	МН-ТА II(AIII)-17	1	2-2-44	10.9
	8	МН-ТА II(AIII)-1	4	2-1-51	1.4
	9	Бетон класса В35, м³	0.82		
Т150.15-2.60л	1	Каркас КП-ТА II(AIII)-1	1	3.503.1-81.2-1-17	25.9
	2	КП-ТА II(AIII)-2	2	2-1-18	12.9
	4	С-ТА II(AIII)-45	1	2-2-26	71.2
		Изделие закладное			
	5	МН-ТА II(III)-2	2	3.503.-81. 2-1-52	1.7
	6	МН-ТА II(AIII)-3	5	2-1-53	3.3
	7	МН-ТА II(AIII)-16	1	2-2-44	9.0
	8	МН-ТА II(AIII)-1	4	2-1-51	1.4
	9	Бетон класса В35, м³	0.75		
Т150.15-2.75л	1	Каркас КП-ТА II(AIII)-1	1	3.503.1-81.2-1-17	25.9
	2	КП-ТА II(AIII)-2	2	2-1-18	12.9
	4	Сетка С-ТА II(AIII)-47	1	2-2-28	67.1
		Изделие закладное			
	5	МН-ТА II(AIII)-2	2	3.503.1-81.2-1-52	1.7
	6	МН-ТА II(AIII)-3	4	2-1-53	3.3
	7	МН-ТА II(AIII)-15	1	2-2-44	6.5
	8	МН-ТА II(AIII)-1	4	2-1-51	1.4
	9	Бетон класса В35, м3	0.7		

ПРОДОЛЖЕНИЕ

Марка	Поз.	Наименование	Кол.	Обозначение документа	Масса ед. кг
Т150.15-3.45л	1	Каркас КП-ТА II(AIII)-1	1	3.503.1-81.2-1-17	25.9
	2	КП-ТА II(AIII)-2	1	2-1-18	12.9
	3	КП-ТА II(AIII)-14	1	2-2-8	9.52
	4	Сетка С-ТА II(AIII)-38	1	2-2-21	44.2
		Изделие закладное			
	5	МН-ТА II(AIII)-2	2	3.503.1-81.2-1-52	1.7
	6	МН-ТА II(AIII)-3	2	2-1-53	3.3
	7	МН-ТА II(AIII)-17	1	2-2-44	10.9
	8	МН-ТА II(AIII)-1	3	2-1-51	1.4
	9	Бетон класса В35. м³	0.47		
Т150.15-3.60л	1	Каркас КП-ТА II(AIII)-1	1	3.503.1-81.2-1-17	25.9
	2	КП-ТА II(AIII)-2	1	2-1-18	12.9
	3	КП-ТА II(AIII)-14	1	2-2-8	9.5
	4	Сетка С-ТА II(AIII)-40	1	2-2-22	51.5
		Изделие закладное			
	5	МН-ТА II(AIII)-2	2	3.503.1-81.2-1-52	1.7
	6	МН-ТА II(AIII)-3	3	2-1-53	3.3
	7	МН-ТА II(AIII)-16	1	2-2-44	8.0
	8	МН-ТА II(AIII)-1	4	2-1-51	1.4
	9	Бетон класса В35, м³	0.55		
Т150.15-3.75л	1	Каркас КП-ТА II(AIII)-1	1	3.503.1-81.2-1-17	25.9
	2	КП-ТА II(AIII)-2	1	2-1-18	12.9
	3	КП-ТА II(AIII)-14	1	2-2-8	9.5
	4	Сетка С-ТА II(AIII)-42	1	2-2-23	53.4
		Изделие закладное			
	5	МН-ТА II(AIII)-2	2	3.503.1-81.2-1-52	1.7
	6	МН-ТА II(AIII)-3	4	2-1-53	3.3
	7	МН-ТА II(AIII)-15	1	2-2-44	6.5
	8	МН-ТА II(AIII)-1	4	2-1-51	1.4
	9	Бетон класса В35, м³	0.66		

3.503.1-81.2-2-2

Лист 6

Формат А3

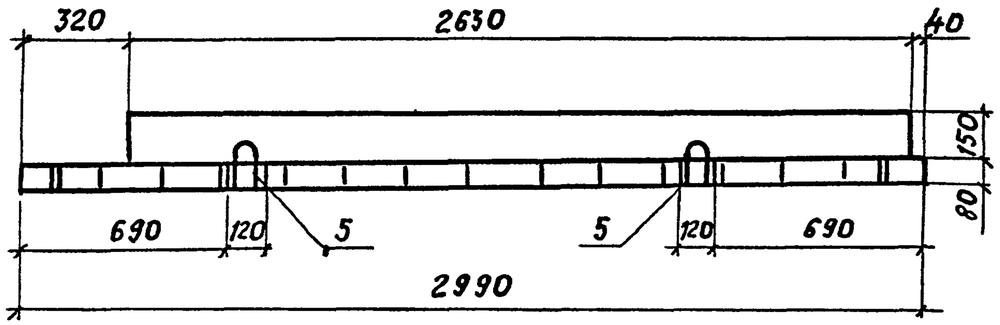

Рис. 1

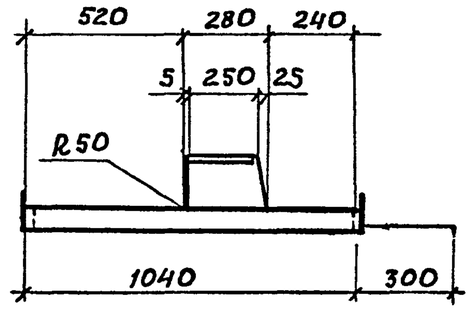

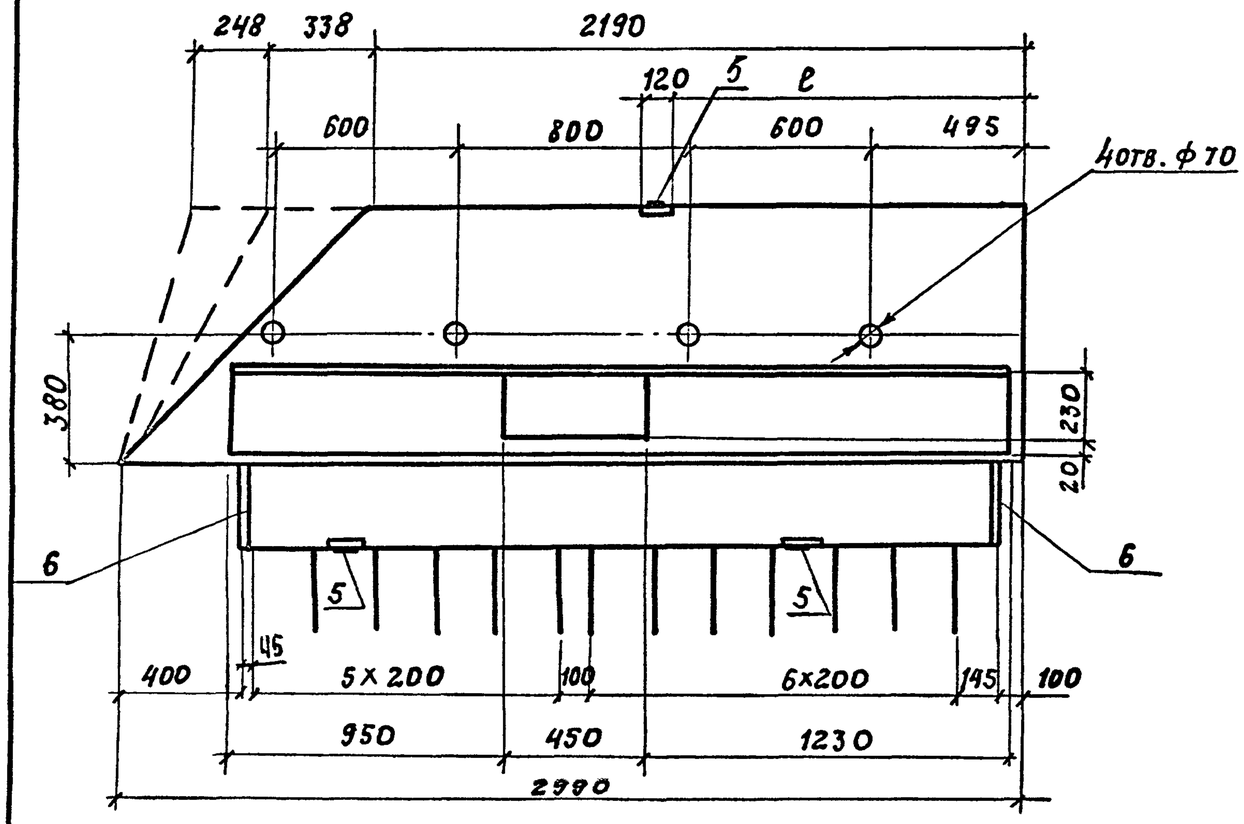

Марка блока	Номер температурной зоны	Класс бетона по прочности на сжатие	Марка бетона по морозостойкости	Марка бетона по водонепроницаемости	Объем бетона, м³	Рис.	Масса, т
ОБ 15-...-2.45П	9	В35	F200	W6	0,32	1	0,80
ОБ 15-...-3.45Л	10, 11, 12		F300			2	
ОБ 15-...-2.60П	9		F200		0,33	1	0,83
ОБ 15-...-3.60Л	10, 11, 12		F300			2	
ОБ 15-...-2.75П	9		F200		0,34	1	0,85
ОБ 15-...-3.75Л	10, 11, 12		F300			2	
ОБ 15-...-2.75Л	9		F200		0,36	3	0,90
ОБ 15-...-3.75П	10, 11, 12		F300			4	
ОБ 15-...-2.60Л	9		F200		0,37	3	0,93
ОБ 15-...-3.60П	10, 11, 12		F300			4	
ОБ 15-...-2.45Л	9		F200		0,38	3	0,95
ОБ 15-...-3.45П	10, 11, 12		F300			4	

Технические требования см. 3.503.1-81.2-2-ТТ
Спецификацию см. листы 5, 6.

Н. конт.	Прохоров			3.503.1-81.2-2-3			
Нач. ОНС	Постовой						
Гл. спец.	Прохоров			Блок ограждающий ОБ15-...-2(3)К	Стадия	Лист	Листов
Гип	Маркин		9.02.92		Р	1	6
Нач. гр.	Старова				Союздорпроект		
Инж.	Болховитинова						
Инж.	Токоркова						

Рис. 2

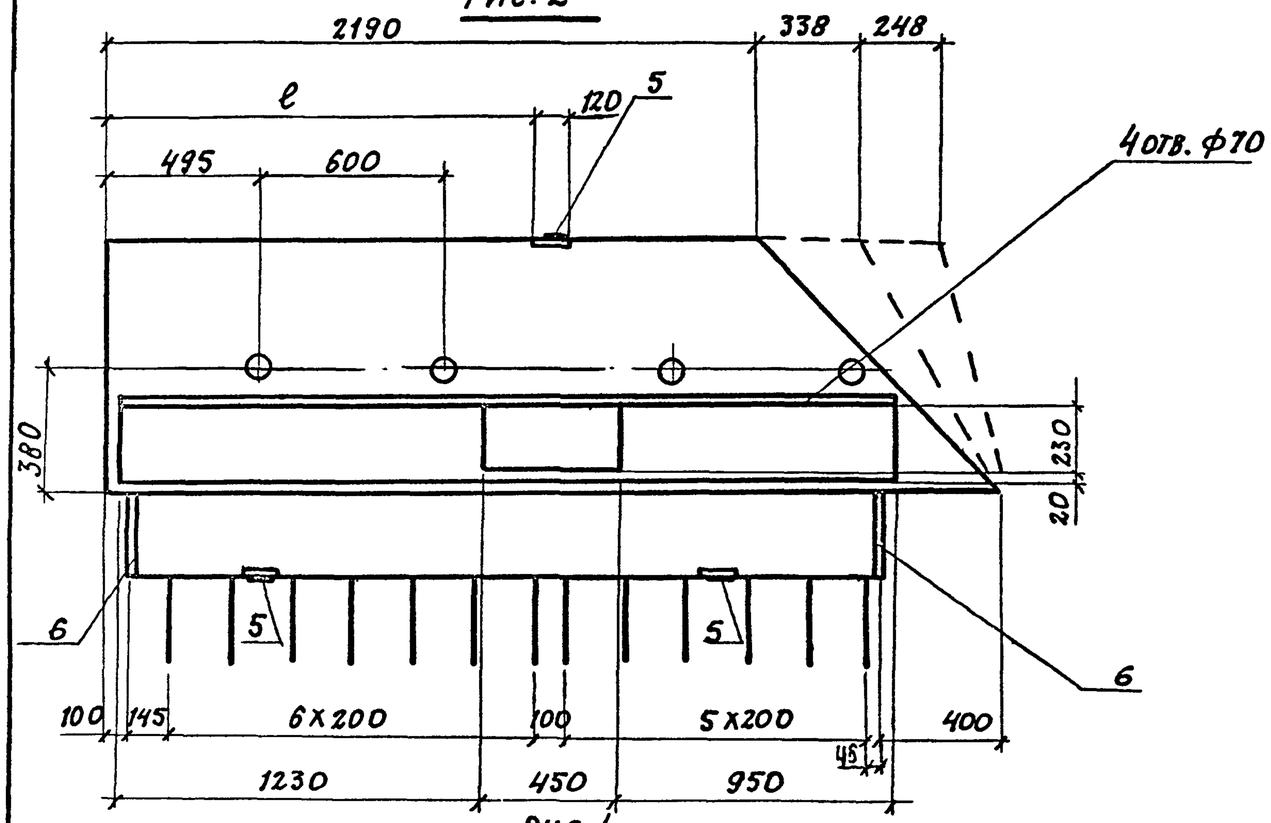

Рис. 3

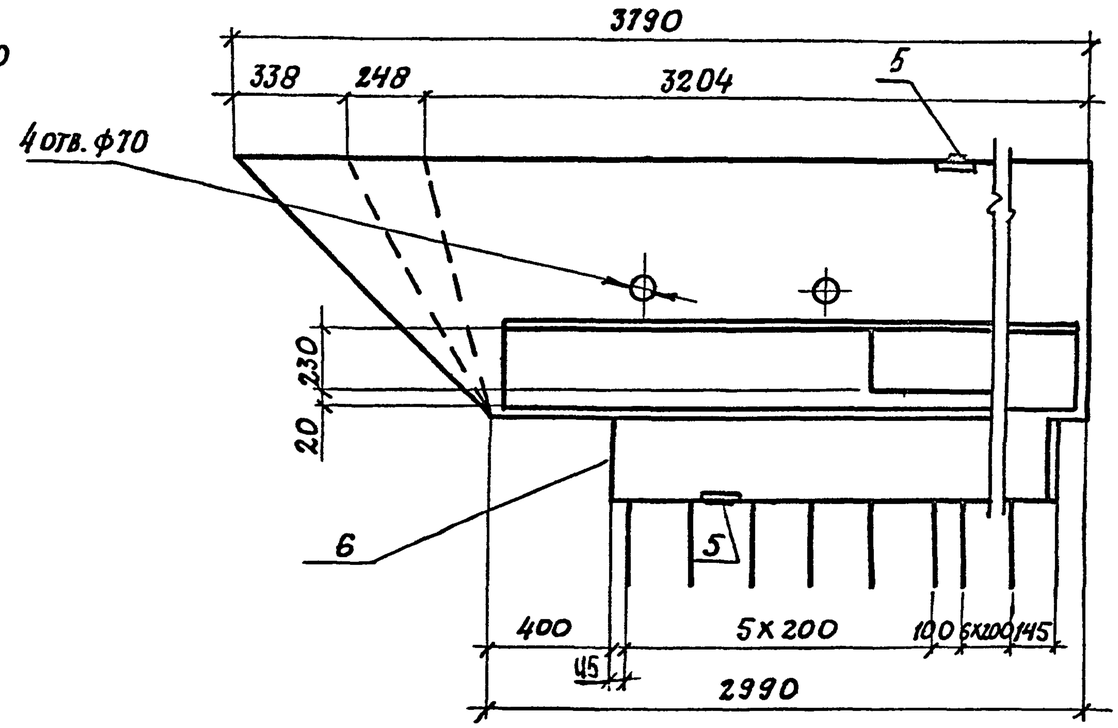

Рис. 4

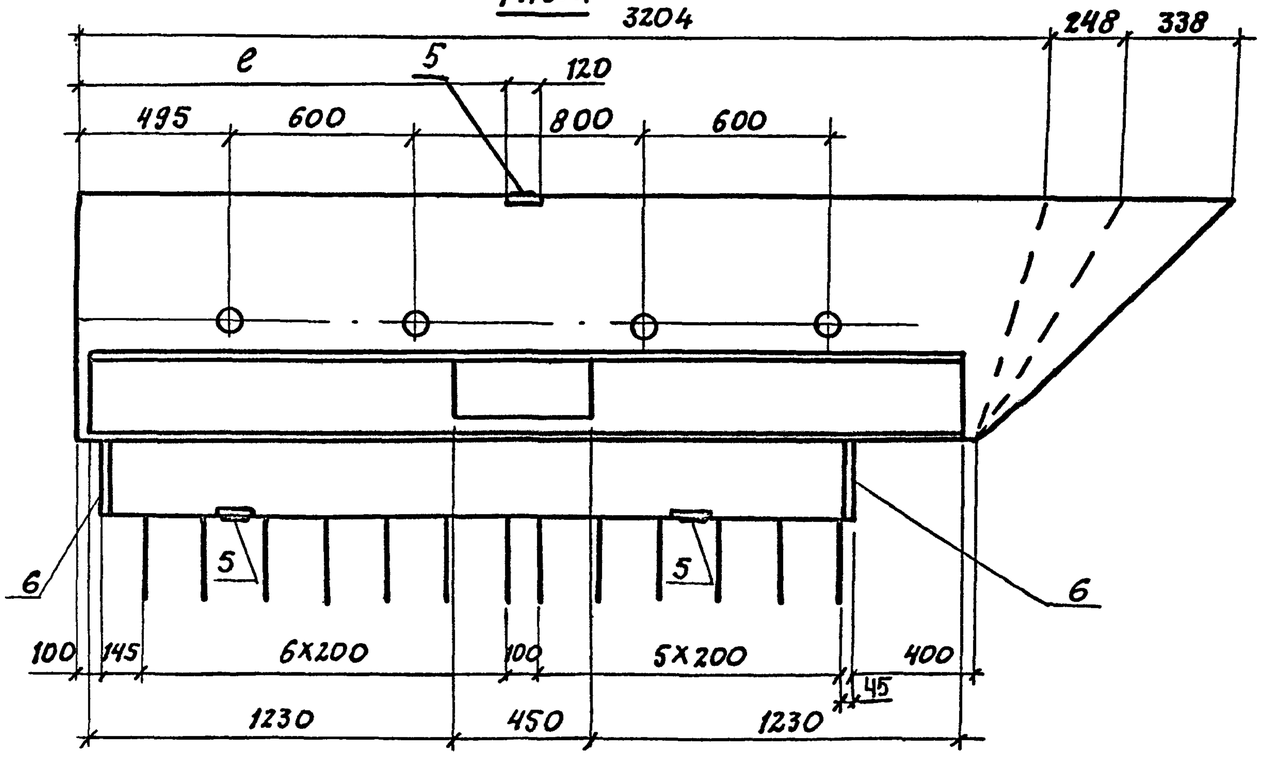

Марка блока	ℓ, мм	Марка блока	ℓ, мм
ОБ15 ... 2.45П ОБ15 ... 3.45Л	1035	ОБ15 ... -2.45Л ОБ15 ... -3.45П	1835
ОБ15 ... 2.60П ОБ15 ... 3.60Л	1204	ОБ15 ... -2.60Л ОБ15 ... -3.60П	1666
ОБ15 ... 2.75П ОБ15 ... 3.75Л	1328	ОБ15 ... -2.75Л ОБ15 ... -3.75П	1542

Схема армирования

А–А
Каркасы ребра

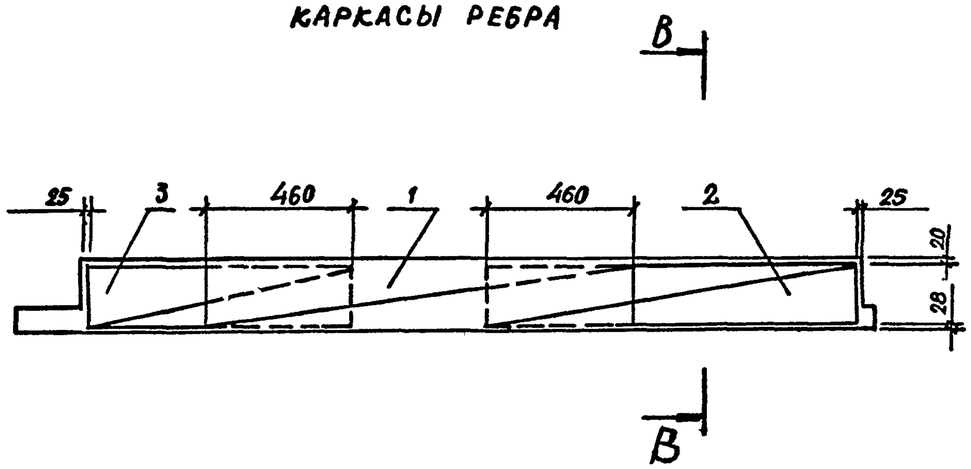

В–В

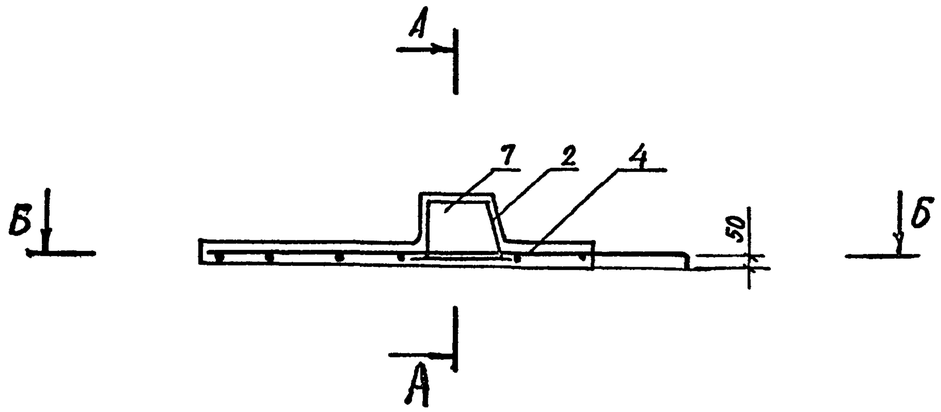

Б–Б
План сетки (к рис. 1)

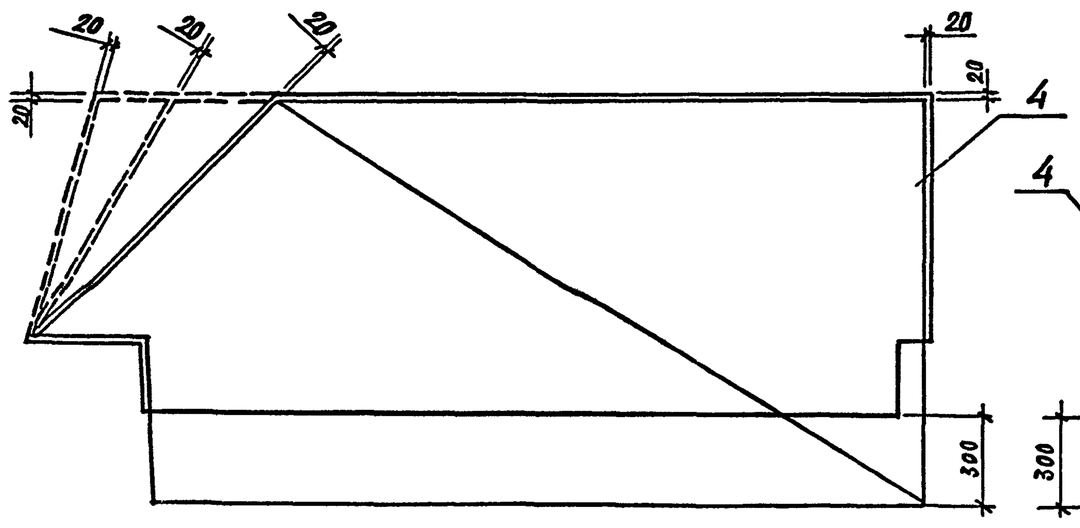

Б–Б
План сетки (к рис. 2)

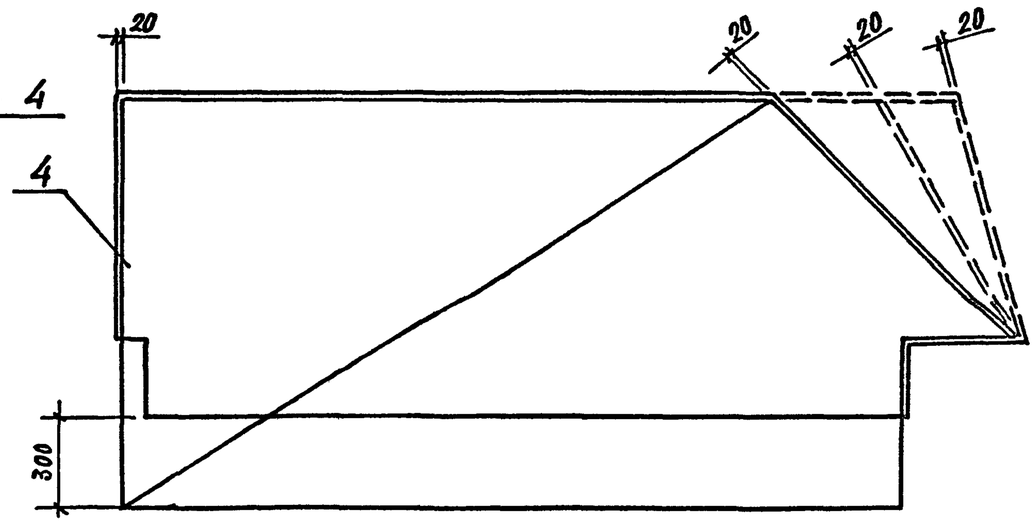

А–А
КАРКАСЫ РЕБРА

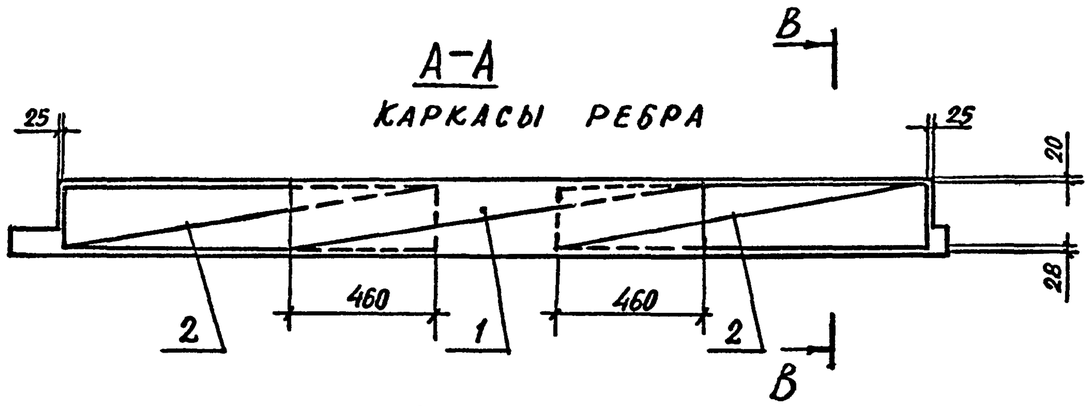

Б–Б
ПЛАН СЕТКИ (К РИС. 3)

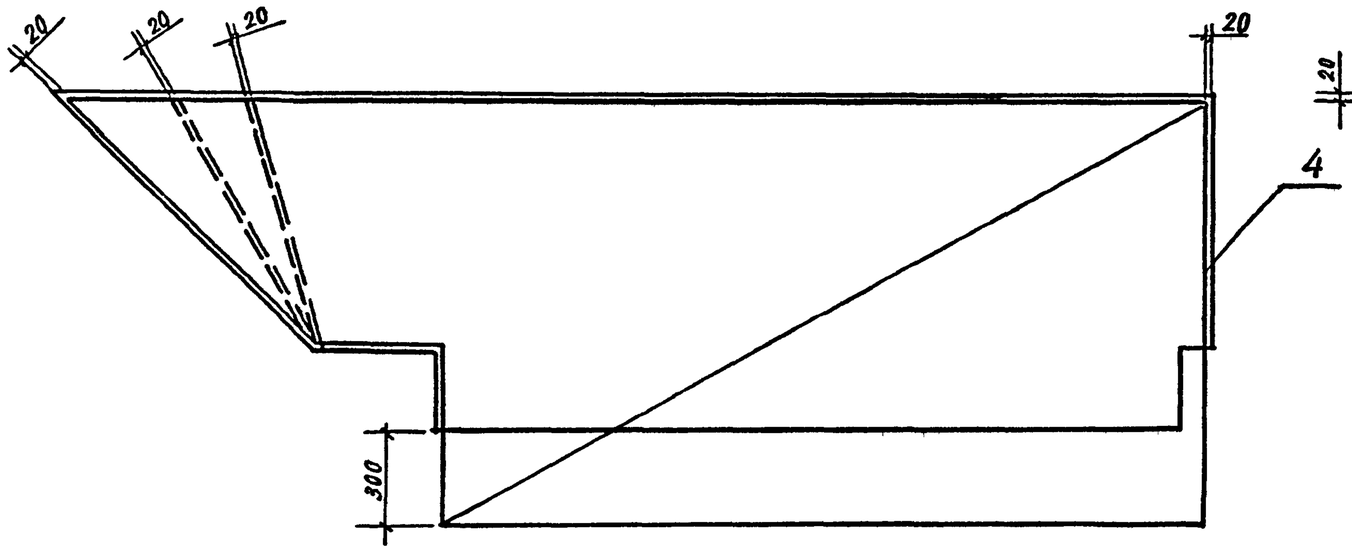

Б-Б
ПЛАН СЕТКИ (К РИС. 4)

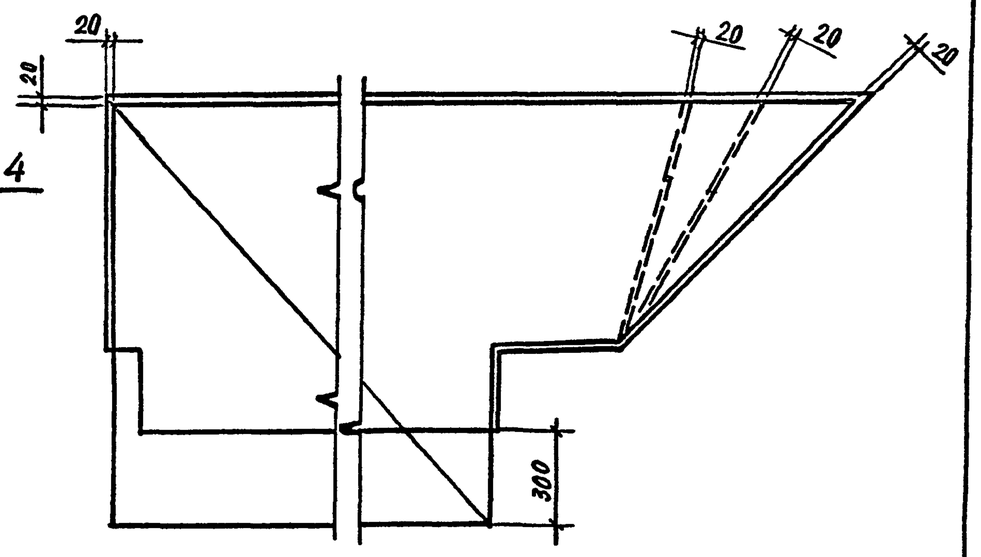

Марка	Поз.	Наименование	Кол.	Обозначение документа	Масса ед. кг
0615-2.45п	1	Каркас КП-ТА II(AIII)-1	1	3.503.1-81.2-1-17	25.9
	2	КП-ТА II(AIII)-2	1	-18	12.9
	3	КП-ТА II(AIII)-14	1	3.503.1-81.2-2-8	9.5
	4	Сетка С-ТА II(AIII)-49	1	-30	25.5
		Изделие закладное			
	5	МН-ТА II(AIII)-1	3	3.503.1-81.2-1-51	1.4
	6	МН-ТА II(AIII)-2	2	-52	1.7
	7	Бетон класса В35, м³	0.32		
0615-2.60п	1	Каркас КП-ТА II(AIII)-1	1	3.503.1-81.2-1-17	25.9
	2	КП-ТА II(AIII)-2	1	-18	12.9
	3	КП-ТА II(AIII)-14	1	3.503.1-81.2-2-8	9.5
	4	Сетка С-ТА II(AIII)-51	1	-31	28.2
		Изделие закладное			
	5	МН-ТА II(AIII)-1	3	3.503.1-81.2-1-51	1.4
	6	МН-ТА II(AIII)-2	2	-52	1.7
	7	Бетон класса В35, м³	0.33		
0615-2.75п	1	Каркас КП-ТА II(AIII)-1	1	3.503.1-81.2-1-17	25.9
	2	КП-ТА II(AIII)-2	1	-18	12.9
	3	КП-ТА II(AIII)-14	1	3.503.1-81.2-2-8	9.5
	4	Сетка С ТА II(AIII)-53	1	-32	27.7
		Изделие закладное			
	5	МН-ТА II(AIII)-1	3	3.503.1-81.2-1-51	1.4
	6	МН-ТА II(AIII)-2	2	-52	1.7
	7	Бетон класса В35, м³	0.34		

Продолжение

Марка	Поз.	Наименование	Кол.	Обозначение документа	Масса ед. кг
0615-3.45л	1	Каркас КП-ТА II(AIII)-1	1	3.503.1-81.2-1-17	25.9
	2	КП-ТА II(AIII)-2	1	-18	12.9
	3	КП-ТА II(AIII)-14	1	3.503.1-81.2-2-8	9.5
	4	Сетка С-ТА II(AIII)-50	1	-30	25.5
		Изделие закладное			
	5	МН-ТА II(AIII)-1	3	3.503.1-81.2-1-51	1.4
	6	МН-ТА II(AIII)-2	2	-52	1.7
	7	Бетон класса В35, м³	0.32		
0615-3.60л	1	Каркас КП-ТА II(AIII)-1	1	3.503.1-81.2-1-17	25.9
	2	КП-ТА II(AIII)-2	1	-18	12.9
	3	КП-ТА II(AIII)-14	1	3.503.1-81.2-2-8	9.5
	4	Сетка С-ТА II(AIII)-52	1	-31	28.2
		Изделие закладное			
	5	МН-ТА II(AIII)-1	3	3.503.1-81.2-1-51	1.4
	6	МН-ТА II(AIII)-2	2	-52	1.7
	7	Бетон класса В35, м³	0.33		
0615-3.75л	1	Каркас КП-ТА II(AIII)-1	1	3.503.1-81.2-1-17	25.9
	2	КП-ТА II(AIII)-2	1	-18	12.9
	3	КП-ТА II(AIII)-14	1	3.503.1-81.2-2-8	9.5
	4	Сетка С-ТА II(AIII)-54	1	-32	27.7
		Изделие закладное			
	5	МН-ТА II(AIII)-1	3	3.503.1-81.2-1-51	1.4
	6	МН-ТА II(AIII)-2	2	-52	1.7
	7	Бетон класса В35, м³	0.34		

ПРОДОЛЖЕНИЕ

Марка	поз.	Наименование	Кол.	Обозначение документа	Масса ед. кг
ОБ15-2.45л	1	Каркас КП-ТА II(AIII)-1	1	3.503.1-81.2-1-17	25.9
	2	КП-ТА II(AIII)-2	2	-18	12.9
	4	Сетка С-ТА II(AIII)-55	1	3.503.1-81.2-2-33	30,7
		Изделие закладное			
	5	МН-ТА II(AIII)-1	3	3.503.1-81.2-1-51	1.4
	6	МН-ТА II(AIII)-2	2	-52	1.7
	7	Бетон класса В 35, м³	0.38		
ОБ15-2.60л	1	Каркас КП-ТА II(AIII)-1	1	3.503.1-81.2-1-17	25.9
	2	КП-ТА II(AIII)-2	2	-18	12.9
	4	Сетка С-ТА II(AIII)-57	1	3.503.1-81.2-2-35	29.7
		Изделие закладное			
	5	МН-ТА II(AIII)-1	3	3.503.1-81.2-1-51	1.4
	6	МН-ТА II(AIII)-2	2	-52	1.7
	7	Бетон класса Б35, м³	0.37		
ОБ15-2.75л	1	Каркас КП-ТА II(AIII)-1	1	3.503.1-81.2-1-17	25.9
	2	КП-ТА II(AIII)-2	2	-18	12.9
	4	Сетка С-ТА II(AIII)-59	1	3.503.1-81.2-2-37	28.8
		Изделие закладное			
	5	МН-ТА II(AIII)-1	3	3.503.1-81.2-1-51	1.4
	6	МН-ТА II(AIII)-2	2	-52	1.7
	7	Бетон класса В 35, м³	0.36		

ПРОДОЛЖЕНИЕ

Марка	поз.	Наименование	Кол.	Обозначение документа	Масса ед. кг
ОБ15-3.45п	1	Каркас КП-ТА II(AIII)-1	1	3.503.1-81.2-17	25,9
	2	КП-ТА II(AIII)-2	2	-18	12,9
	4	Сетка С-ТА II(AIII)-56	1	3.503.1-81.2-2-34	30,7
		Изделие закладное			
	5	МН-ТА II(AIII)-1	3	3.503.1-81.2-1-51	1,4
	6	МН-ТА II(AIII)-2	2	-52	1,7
	7	Бетон класса В 35, м²	0.38		
ОБ15-3.60п	1	Каркас КП-ТА II(AIII)-1	1	3.503.1-81.2-1-17	25,9
	2	КП-ТА II(AIII)-2	2	-18	12,9
	4	Сетка С-ТА II(AIII)-58	1	3.503-1-81.2-2-36	29,7
		Изделие закладное			
	5	МН-ТА II(AIII)-1	3	3.503-1-81.2-1-51	1,4
	6	МН-ТА II(AIII)-2	2	-52	1.7
	7	Бетон класса В 35, м³	0,37		
ОБ15-3.75п	1	Каркас КП-ТА II(AIII)-1	1	3.503.1-81.2-1-17	25,9
	2	КП-ТА II(AIII)-2	2	-18	12,9
	4	Сетка С-ТА II(AIII)-60	1	3.503.1-81.2-2-38	28,8
		Изделие закладное			
	5	МН-ТА II(AIII)-1	3	3.503.1-81.2-1-51	1,4
	6	МН-ТА II(AIII)-2	2	-52	1,7
	7	Бетон класса В 35, м³	0,36		

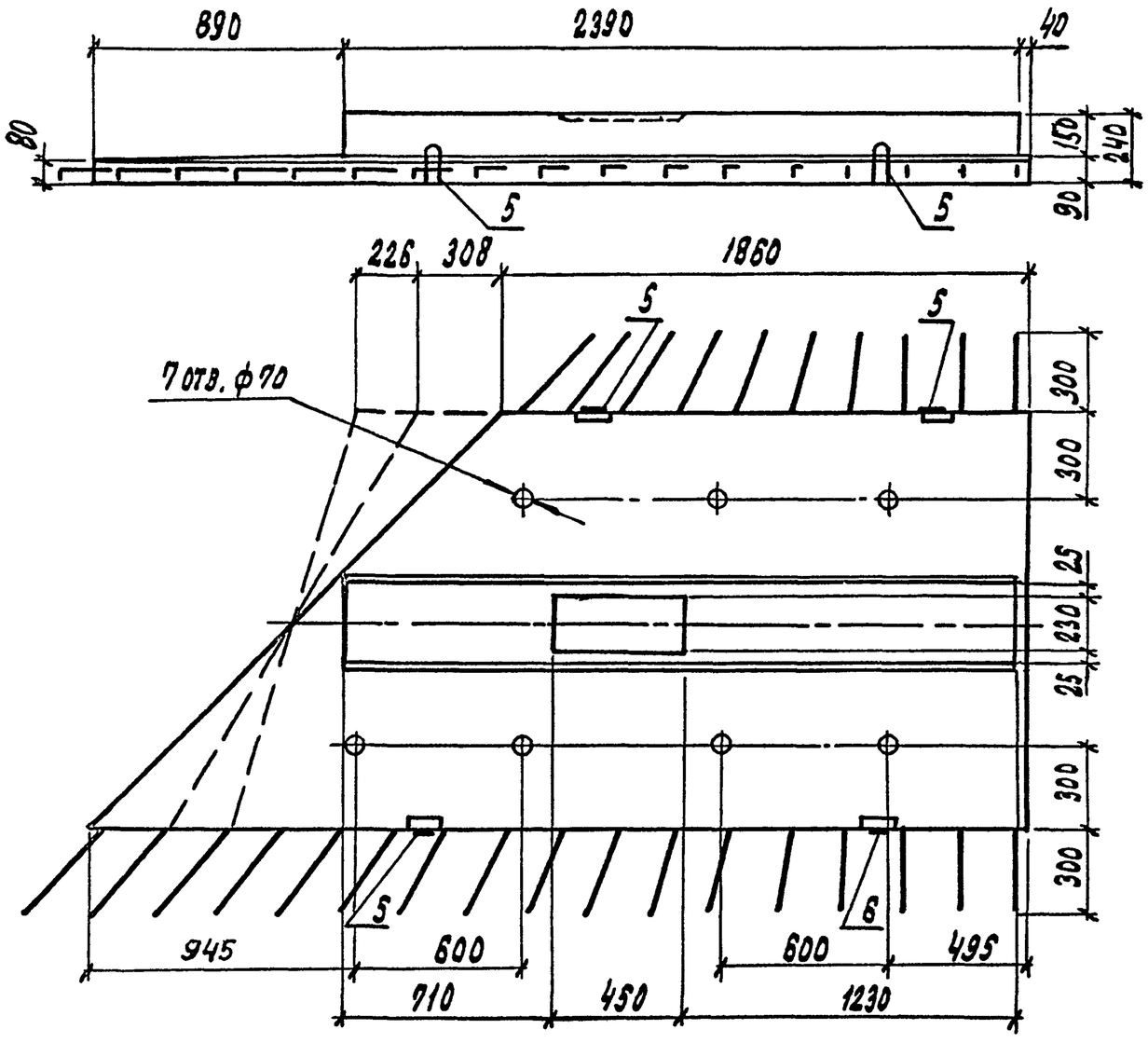

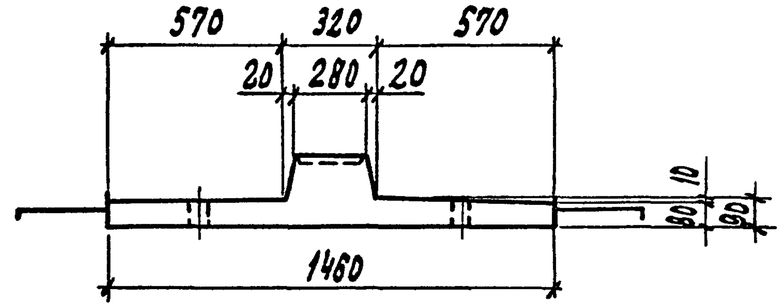

Марка блока	Номер температурной зоны	Класс бетона по прочности на сжатие	Марка бетона по морозостойкости	Марка бетона по водонепроницаемости	Объем бетона, м3	Масса бетона, т
РП15-ТАIII(АIII)-2,45 Л	9	В35	F 200	W6	0,42	1,05
	10		F 300			
	11					
	12					
РП15-ТАIII(АIII)-2,60 Л	9	В35	F 200	W6	0,42	1,05
	10		F 300			
	11					
	12					
РП15-ТАIII(АIII)-2,75 Л	9	В35	F 200	W6	0,42	1,05
	10		F300			
	11					
	12					

Технические требования см. 3.503.1-81.2-2-ТТ
Спецификацию см. лист 4

Н. конт.	Прохоров		3.503.1-81.2-2-4
Нач. отд.	Постовой		
Гл. спец.	Прохоров		
ГИП	Маркин	9.02.25	Блок разделительной полосы РП15-...-2к
Нач. гр.	Старова		
Инж.	Болховитинова		
Инж.	Топоркова		

Стадия	Лист	Листов
Р	1	4

СОЮЗДОРПРОЕКТ

25790-02 2.4 Формат А3

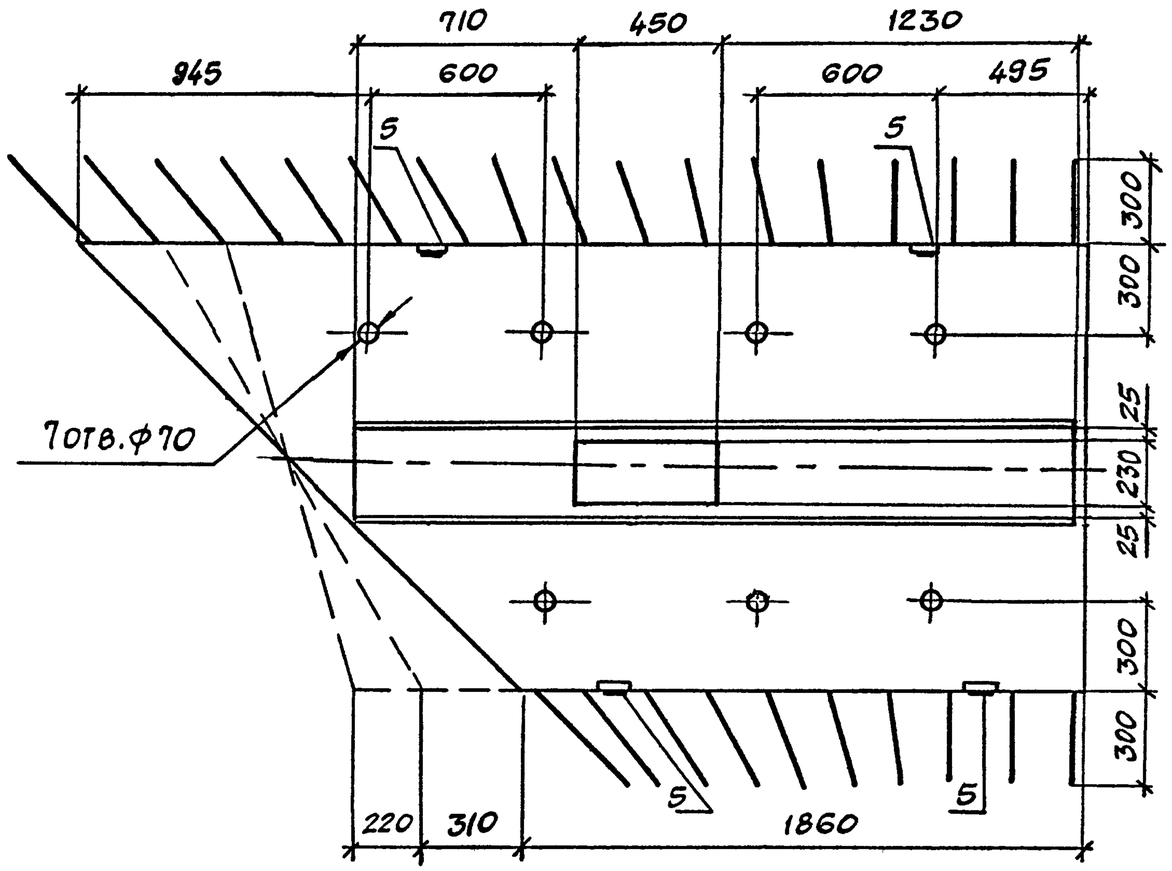

Марка блока	Т номер температурной зоны	Класс бетона по прочности на сжатие	Марка бетона по морозостойкости	Марка бетона по водонепроницаемости	Объем бетона, м³	Масса бетона, т
РП15-ТАII(AIII)-2.45П	9	В35	F200	W6	0,42	1,05
	10		F300			
	11					
	12					
РП15-ТАII(AIII)-2.60П	9	В35	F200	W6	0,42	1,05
	10		F300			
	11					
	12					
РП15-ТАII(AIII)-2.75П	9	В35	F200	W6	0,42	1,05
	10		F300			
	11					
	12					

ТЕХНИЧЕСКИЕ ТРЕБОВАНИЯ СМ. 3.503.1-81.2-2-ТТ

СПЕЦИФИКАЦИЮ СМ. ЛИСТ 4.

Схема армирования

А-А

Каркасы ребра

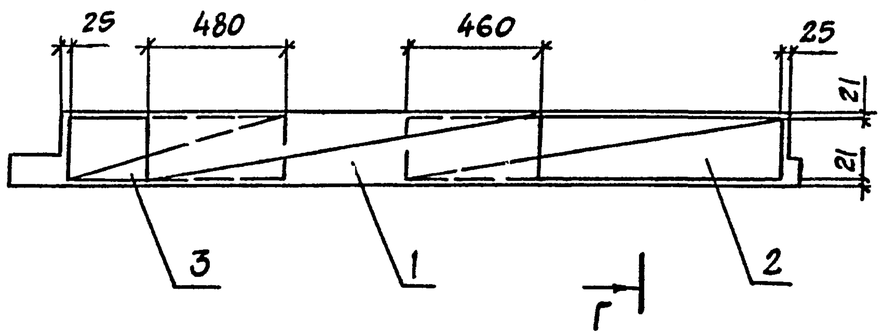

Г-Г

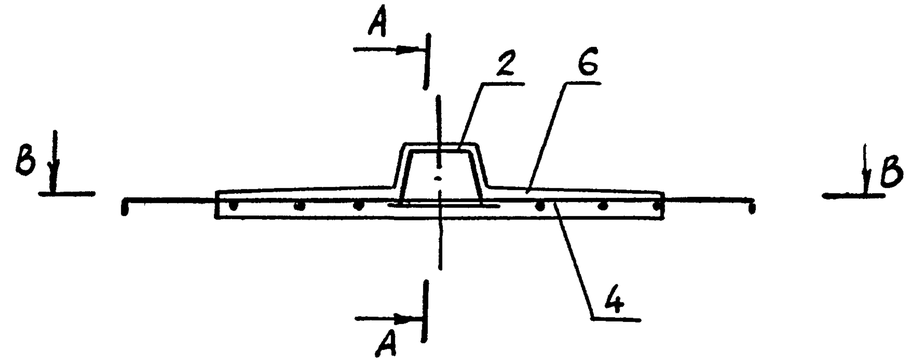

В-В

План сетки

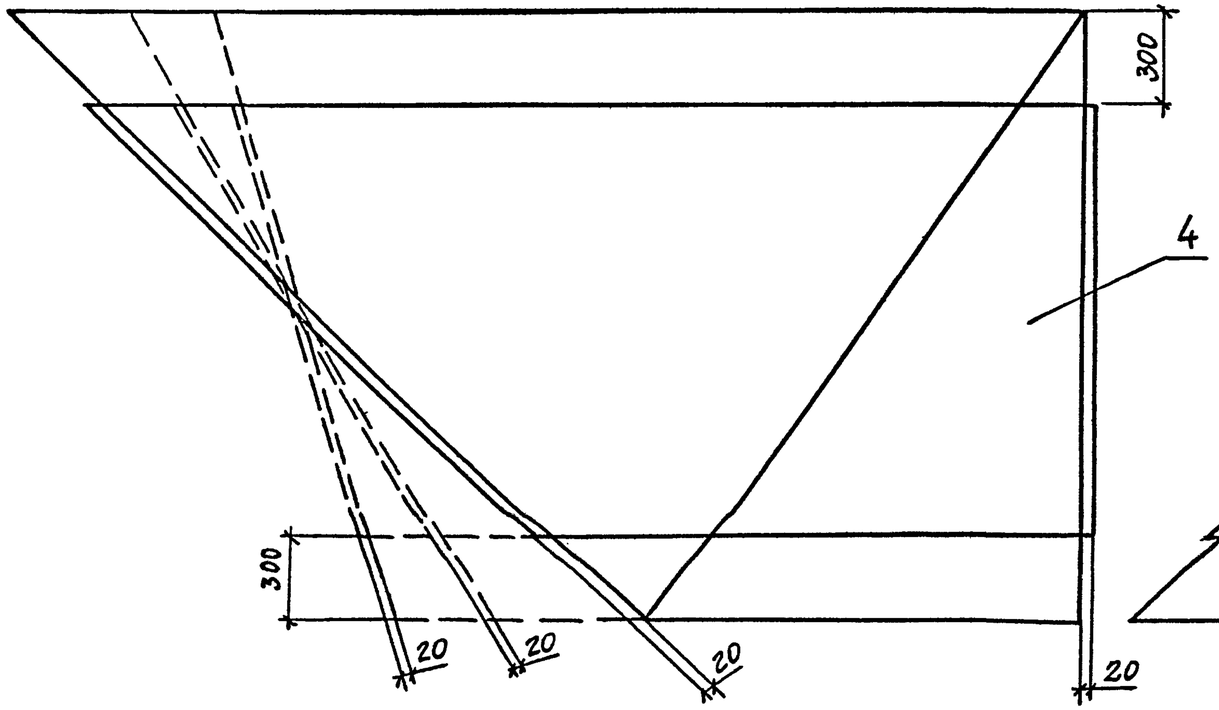

В-В

План сетки

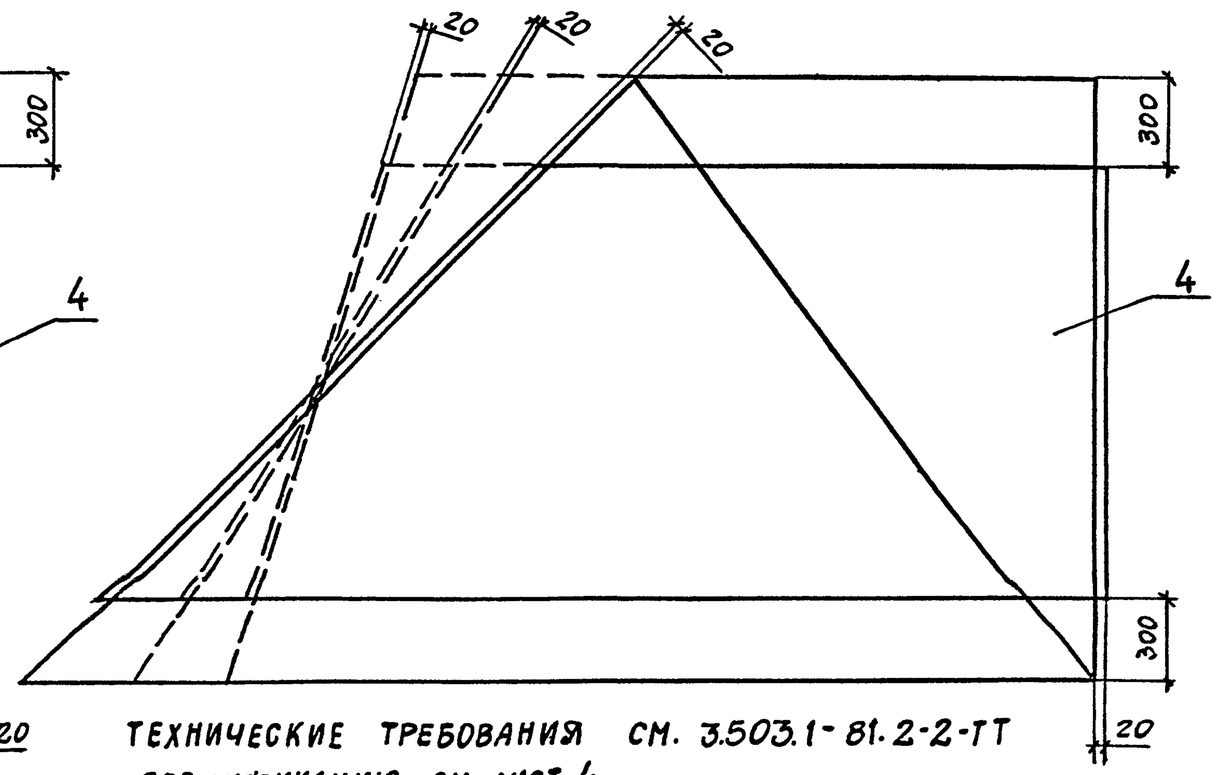

Технические требования см. 3.503.1-81.2-2-ТТ

Спецификацию см. лист 4

3.503.1-81.2-2-4	Лист 3

Формат А3

Марка	Поз.	Наименование	Кол.	Обозначение документа	Масса ед. кг
РП15-ТА II(AIII)-2.45Л	1	Каркас КП-ТА II(AIII)-5	1	3.503.1-81.2-1-21	26.0
	2	КП-ТА II(AIII)-6	1	2-1-22	13.6
	3	КП-ТА II(AIII)-15	1	2-2-9	8.2
	4	Сетка С-ТА II(AIII)-62	1	2-2-40	31.8
		Изделие закладное			
	5	МН-ТА II(AIII)-1	4	2-1-51	1,6
	6	Бетон класса В35, м³	0.42		
РП15-ТА II(AIII)-2.60Л	1	Каркас КП-ТА II(AIII)-5	1	3.503.1-81.2-1-21	26.0
	2	КП-ТА II(AIII)-6	1	2-1-22	13.6
	3	КП-ТА II(AIII)-15	1	2-2-9	8.2
	4	Сетка С-ТА II(AIII)-64	1	2-2-41	29.6
		Изделие закладное			
	5	МН-ТА II(AIII)-1	4	2-1-51	1-6
	6	Бетон класса В35, м³	0.42		
РП15-ТА II(AIII)-2.75Л	1	Каркас КП-ТА II(AIII)-5	1	3.503.1-81.2-1-21	26.0
	2	КП-ТА II(AIII)-6	1	2-1-22	13.6
	3	КП-ТА II(AIII)-15	1	2-2-9	8.2
	4	Сетка С-ТА II(AIII)-66	1	2-2-42	28.5
		Изделие закладное			
	5	МН-ТА II(AIII)-1	4	2-1-51	1.6
	6	Бетон класс В35, м3	0.42		

Продолжение

Марка	Поз.	Наименование	Кол.	Обозначение документа	Масса ед. кг
РП15-ТА II(AIII)-2.45П	1	Каркас КП-ТА II(AIII)-5	1	3.503.1-81.2-1-21	26.0
	2	КП-ТА II(AIII)-6	1	2-1-22	13.6
	3	КП-ТА II(AIII)-15	1	2-2-9	8.2
	4	Сетка С-ТА II(AIII)-61	1	2-2-39	31.8
		Изделие закладное			
	5	МН-ТА II(AIII)-1	4	2-1-51	1.6
	6	Бетон класса В35, м³	0.42		
РП15-ТА II(AIII)-2.60П	1	Каркас КП-ТА II(AIII)-5	1	3.503.1-81.2-1-21	26.0
	2	КП-ТА II(AIII)-6	1	2-1-22	13.6
	3	КП-ТА II(AIII)-15	1	2-2-9	8.2
	4	Сетка С-ТА II(AIII)-63	1	2-2-41	29.6
		Изделие закладное			
	5	МН-ТА II(AIII)-1	4	2-1-51	1.6
	6	Бетон класс В35, м³	0,42		
РП15-ТА II(AIII)-2.75П	1	Каркас КП-ТА II(AIII)-5	1	3.503.1-81.2-1-21	26.0
	2	КП-ТА II(AIII)-6	1	2-1-22	13.6
	3	КП-ТА II(AIII)-15	1	2-2-9	8.2
	4	Сетка С-ТА II(AIII)-65	1	2-2-42	28.5
		Изделие закладное			
	5	МН-ТА II(AIII)-1	4	2-1-51	1.6
	6	Бетон класса В35, м³	0.42		

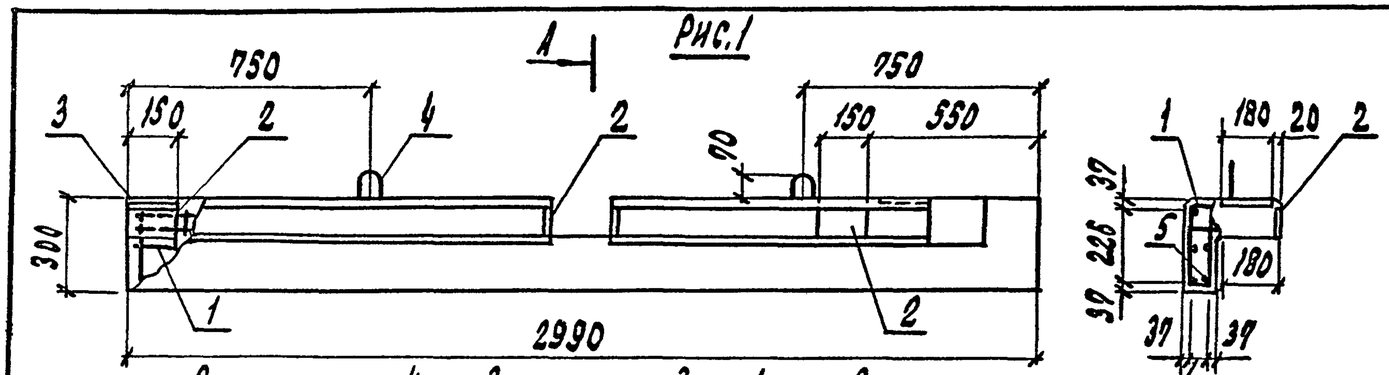

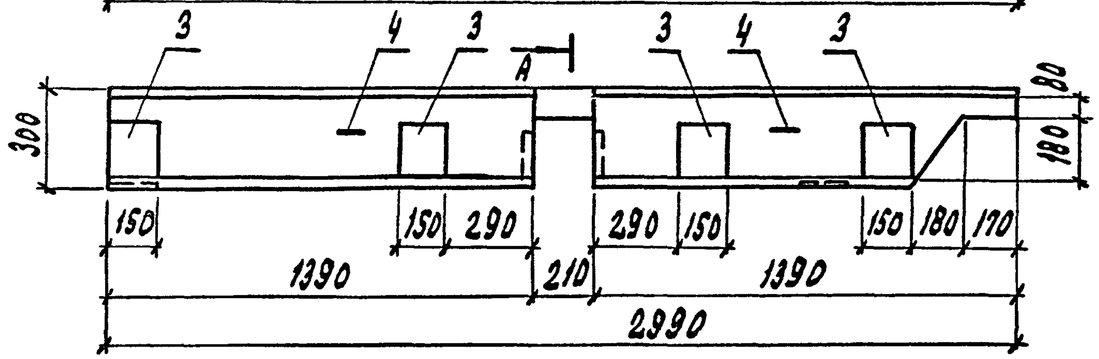

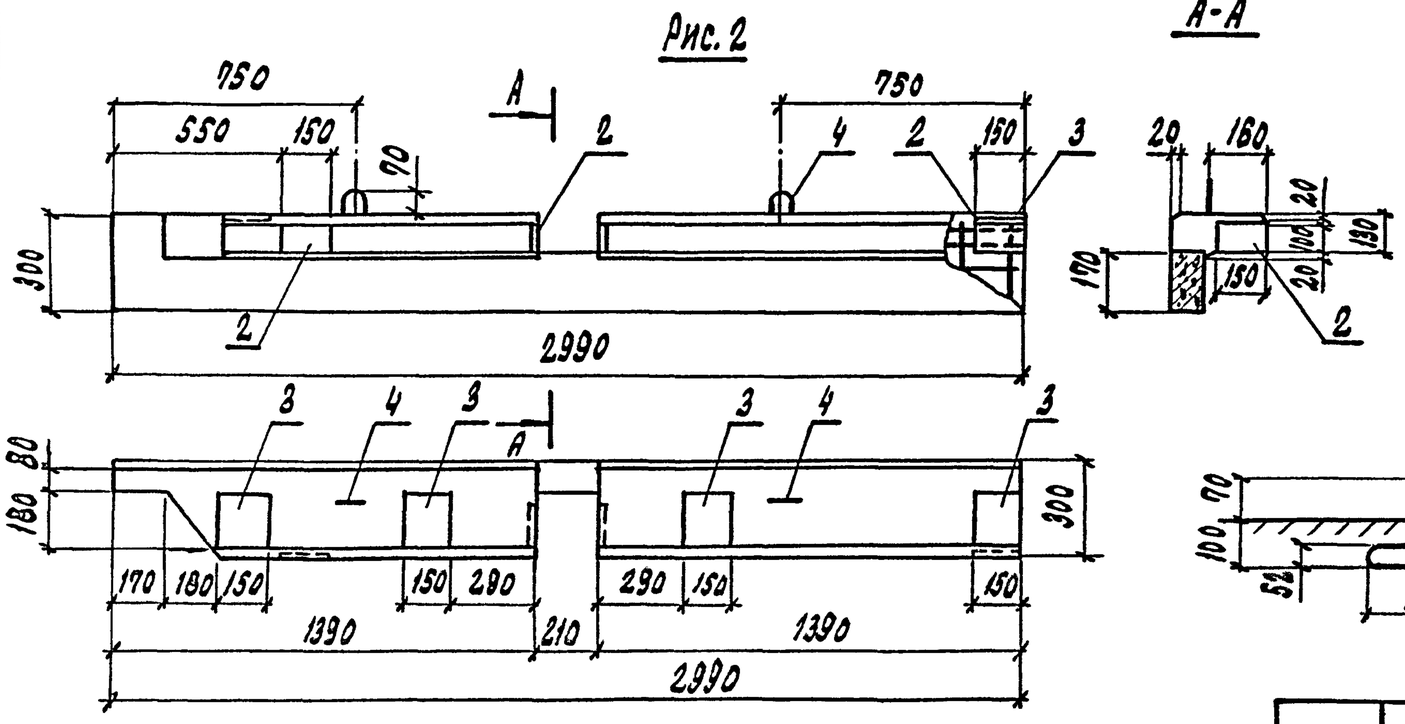

Поз.	Наименование	Кол.	Обозначение документа	Масса ед., кг
1	Каркас КП-ТАI-12	1	3.503.1-81.2-2-10	15,9
2	Изделие закладное МН-....-8	4	3.503.1-81.2-1-57	2,0
3	МН-...-9	4	3.503.1-81.2-1-58	2,7
4	Петли строповочные ∅ 12АI	2	3.503.1-81.2-2-5	0,8
5	Бетон класса В30, м³	0,15		

Номер температурной зоны	Класс бетона по прочности на сжатие	Марка бетона по морозостойкости	Марка бетона по водонепроницаемости	Масса блока, т
9	В30	F200	W6	0,38
10		F300		
11				
12				

Марка блока	Рис.
К-....-1П	1
К-.....-1Л	2

Технические требования см. 5.503.1-81.2-2-ТТ

Н. конт.	Прохоров			3.503.1-81.2-2-5
Нач. отд.	Постовой			
Гл. спец.	Прохоров			Блок карнизный К-...-1П; К-...-1Л
ГИП	Маркин		9.02.82	
Нач. гр.	Староза			
Инж.	Болховитинова			
Инж.	Топорков			

Стадия	Лист	Листов
Р		1

СОЮЗДОРПРОЕКТ

Рис. 1

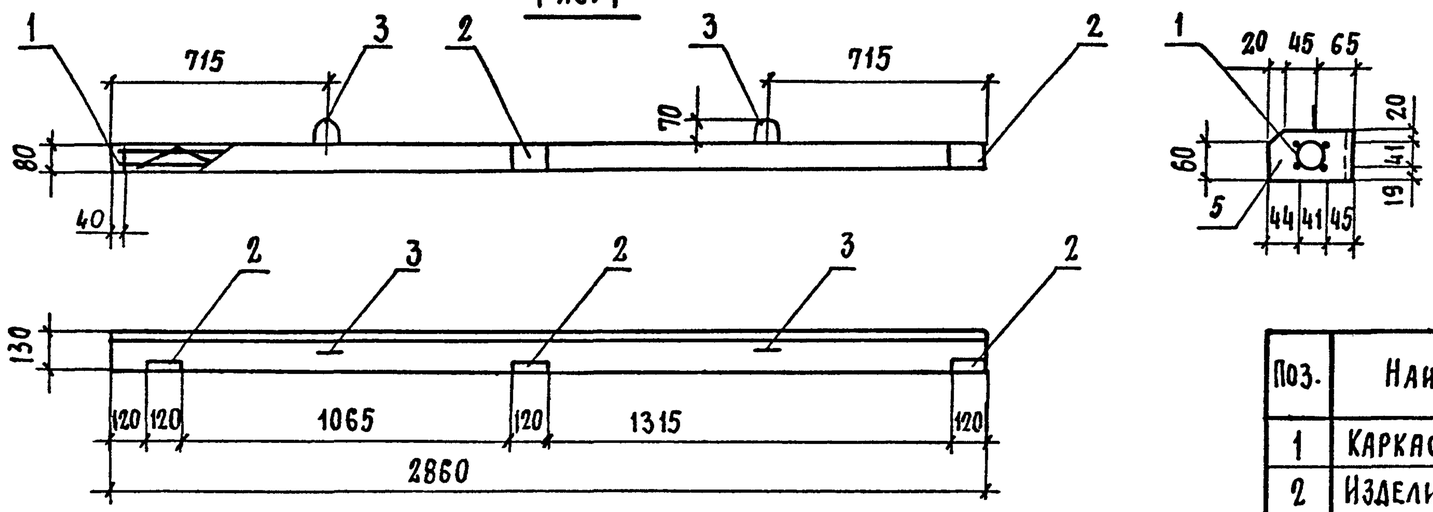

Поз.	Наименование	Кол.	Обозначение документа	Масса ед, кг
1	Каркас КП-ТАI-13	1	3.503.1-81.2-2-11	6.3
2	Изделие закладное МН...10	3	3.503.1-81.2-1-59	1.0
3	Петли строповочные ⌀ 10АI	2	3.503.1-81.2-2-6	0.5
4	Бетон класса В30, м³	0,03		

Рис. 2

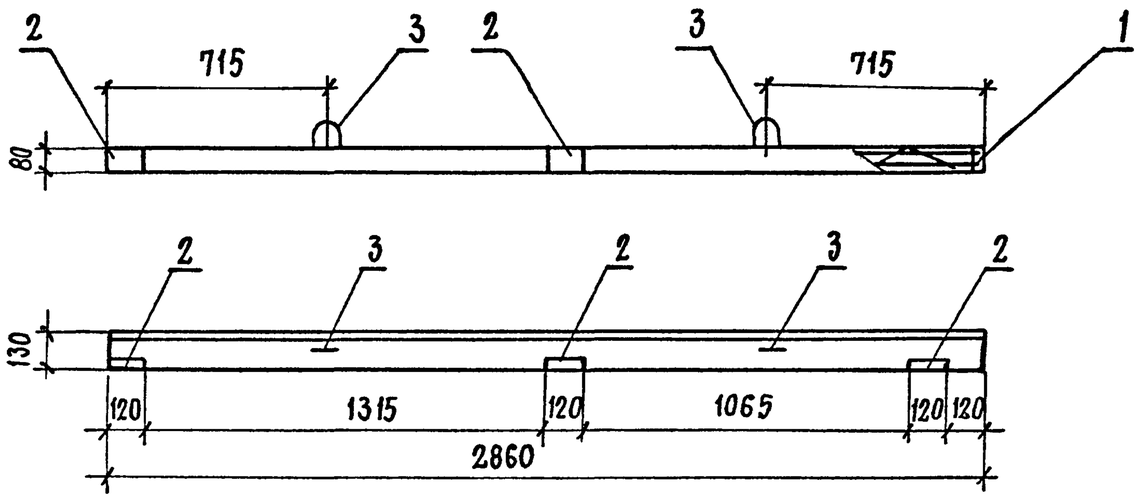

Номер температурной зоны	Класс бетона по прочности на сжатие	Марка бетона по морозостойкости	Марка бетона по водонепроницаемости	Масса блока, т.
9	В30	F200	W6	0,1
10		F300		
11				
12				

Поз. 3

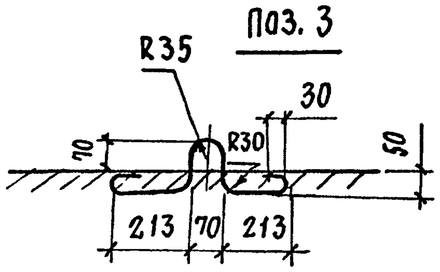

Технические требования см. 3.503.1-81.2-2-ТТ

Марка блока	Рис.
К- -2Л	1
К- -2П	2

Н. конт.	Прохоров			3.503.1-81.2-2-6
Нач. ОИС	Постовой			
Гл. спец.	Прохоров			Блок карнизный К-...-2Л; К-...-2П
ГИП	Маркин		9.02.92	
Нач. гр.	Старова			
Инж.	Болховитинова			
Инж.	Топоркова			

Стадия	Лист	Листов
2		1

Союздорпроект

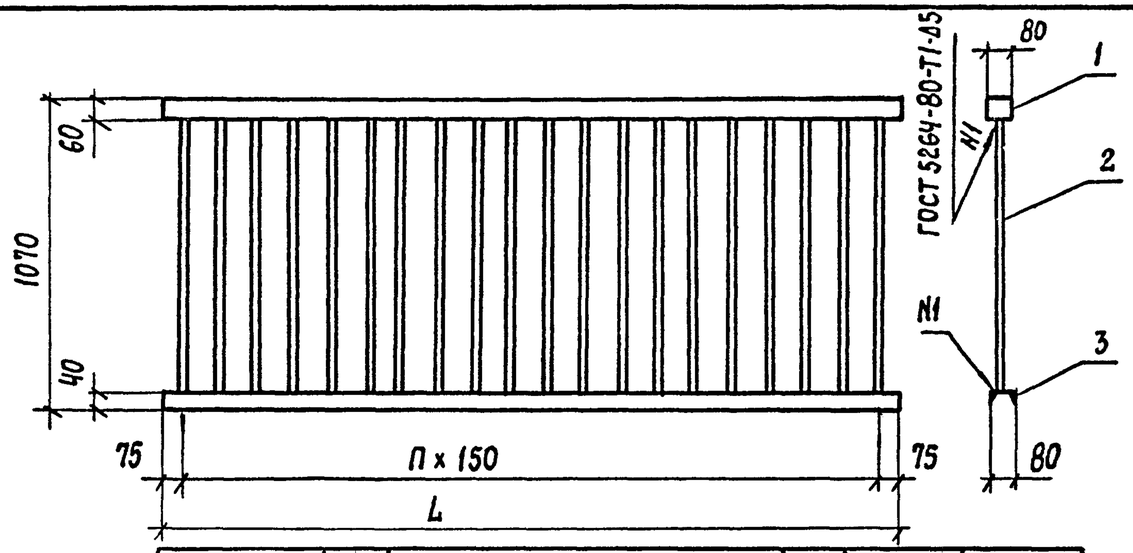

Марка блока	n, шт.	L, мм
ПО-180	11	1800
ПО-195	12	1950
ПО-210	13	2100
ПО-225	14	2250
ПО-240	15	2400
ПО-255	16	2550
ПО-270	17	2700
ПО-285	18	2850
ПО-315	20	3150
ПО-330	21	3300
ПО-345	22	3450
ПО-360	23	3600
ПО-375	24	3750
ПО-390	25	3900
ПО-405	26	4050
ПО-420	27	4200

Марка	Поз.	Наименование	Кол.	Масса ед., кг	Масса блока, кг
ПО-180	1	Труба 80×60×4, ℓ = 1800	1	14,9	64,8
	2	Полоса -10×40 ℓ = 970	12	3,1	
	3	Швеллер №8 ℓ = 1800	1	12,7	
ПО-195	1	Труба 80×60×4 ℓ = 1950	1	16,2	70,2
	2	Полоса -10×40 ℓ = 970	13	3,1	
	3	Швеллер №8 ℓ = 1950	1	13,7	
ПО-210	1	Труба 80×60×4, ℓ = 2100	1	17,4	75,6
	2	Полоса -10×40 ℓ = 970	14	3,1	
	3	Швеллер №8 ℓ = 2100	1	14,8	
ПО-225	1	Труба 80×60×4, ℓ = 2250	1	18,7	81,1
	2	Полоса -10×40 ℓ = 970	15	3,1	
	3	Швеллер №8 ℓ = 2250	1	15,9	
ПО-240	1	Труба 80×60×4, ℓ = 2400	1	19,9	86,4
	2	Полоса -10×40 ℓ = 970	16	3,1	
	3	Швеллер №8 ℓ = 2400	1	16,9	
ПО-255	1	Труба 80×60×4, ℓ = 2550	1	21,1	91,8
	2	Полоса -10×40 ℓ = 970	17	3,1	
	3	Швеллер №8 ℓ = 2550	1	18,0	
ПО-270	1	Труба 80×60×4, ℓ = 2700	1	22,4	97,2
	2	Полоса -10×40 ℓ = 970	18	3,1	
	3	Швеллер №8 ℓ = 2700	1	19,0	
ПО-285	1	Труба 80×60×4 ℓ = 2850	1	23,6	102,6
	2	Полоса -10×40 ℓ = 970	19	3,1	
	3	Швеллер №8 ℓ = 2850	1	20,1	
ПО-315	1	Труба 80×60×4 ℓ = 3150	1	26,1	113,4
	2	Полоса -10×40 ℓ = 970	21	3,1	
	3	Швеллер №8 ℓ = 3150	1	22,2	
ПО-330	1	Труба 80×60×4, ℓ = 3300	1	27,4	118,9
	2	Полоса -10×40 ℓ = 970	22	3,1	
	3	Швеллер №8 ℓ = 3300	1	23,3	
ПО-345	1	Труба 80×60×4, ℓ = 3450	1	28,6	124,2
	2	Полоса -10×40 ℓ = 970	23	3,1	
	3	Швеллер №8 ℓ = 3450	1	24,3	
ПО-360	1	Труба 80×60×4, ℓ = 3600	1	29,8	129,6
	2	Полоса -10×40 ℓ = 970	24	3,1	
	3	Швеллер №8 ℓ = 3600	1	25,4	
ПО-375	1	Труба 80×60×4, ℓ = 3750	1	31,1	135,0
	2	Полоса -10×40 ℓ = 970	25	3,1	
	3	Швеллер №8 ℓ = 3750	1	26,4	
ПО-390	1	Труба 80×60×4 ℓ = 3900	1	32,3	140,4
	2	Полоса -10×40 ℓ = 970	26	3,1	
	3	Швеллер №8 ℓ = 3900	1	27,5	
ПО-405	1	Труба 80×60×4 ℓ = 4050	1	33,6	145,9
	2	Полоса -10×40 ℓ = 970	27	3,1	
	3	Швеллер №8 ℓ = 4050	1	28,6	
ПО-420	1	Труба 80×60×4 ℓ = 4200	1	34,8	151,2
	2	Полоса -10×40 ℓ = 970	28	3,1	
	3	Швеллер №8 ℓ = 4200	1	29,6	

Н.конт	Прохоров		3.503.1-81.2-2-7
Нач. ОИС	Постовой		
Гл. спец.	Прохоров		Блок перильный ПО-105 (120 ÷ 495)
ГИП	Маркин	9.02.92	
Нач. гр.	Старова		
Инж.	Болховитинова		
Инж.	Топоркова		

Стадия	Лист	Листов
Р	1	2

СОЮЗДОРПРОЕКТ

Марка блока	n, шт.	L, мм
ПО-105	6	1050
ПО-120	7	1200
ПО-135	8	1350
ПО-150	9	1500
ПО-165	10	1650
ПО-435	28	4350
ПО-450	29	4500
ПО-465	30	4650
ПО-480	31	4800
ПО-495	32	4950

Марка	Поз.	Наименование	Кол.	Масса ед. кг.	Масса блока, кг
ПО-105	1	Труба 80×60×4 ℓ=1050	1	8,7	37,8
	2	Полоса -10×40 ℓ=970	7	3,1	
	3	Швеллер №8 ℓ=1050	1	7,4	
ПО-120	1	Труба 80×60×4 ℓ=1200	1	9,9	43,2
	2	Полоса -10×40 ℓ=970	8	3,1	
	3	Швеллер №8 ℓ=1200	1	8,5	
ПО-135	1	Труба 80×60×4 ℓ=1350	1	11,2	48,6
	2	Полоса -10×40 ℓ=970	9	3,1	
	3	Швеллер №8 ℓ=1350	1	9,5	
ПО-150	1	Труба 80×60×4 ℓ=1500	1	12,4	54,0
	2	Полоса -10×40 ℓ=970	10	3,1	
	3	Швеллер №8 ℓ=1500	1	10,6	
ПО-165	1	Труба 80×60×4 ℓ=1650	1	13,7	59,4
	2	Полоса -10×40 ℓ=970	11	3,1	
	3	Швеллер №8 ℓ=1650	1	11,6	

Продолжение

Марка	Поз.	Наименование	Кол.	Масса ед. кг	Масса блока, кг
ПО-435	1	Труба 80×60×4 ℓ=4350	1	36,1	156,7
	2	Полоса -10×40 ℓ=970	29	3,1	
	3	Швеллер №8 ℓ=4350	1	30,7	
ПО-450	1	Труба 80×60×4 ℓ=4500	1	37,3	162,0
	2	Полоса -10×40 ℓ=970	30	3,1	
	3	Швеллер №8 ℓ=4500	1	31,7	
ПО-465	1	Труба 80×60×4 ℓ=4650	1	38,5	167,4
	2	Полоса -10×40 ℓ=970	31	3,1	
	3	Швеллер №8 ℓ=4650	1	32,8	
ПО-480	1	Труба 80×60×4 ℓ=4800	1	39,8	172,8
	2	Полоса -10×40 ℓ=970	32	3,1	
	3	Швеллер №8 ℓ=4800	1	33,8	
ПО-495	1	Труба 80×60×4 ℓ=4950	1	41,0	178,2
	2	Полоса -10×40 ℓ=970	33	3,1	
	3	Швеллер №8 ℓ=4950	1	34,9	

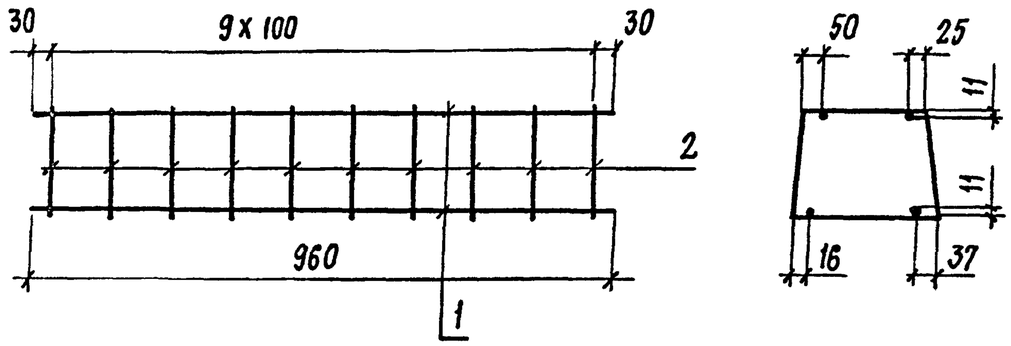

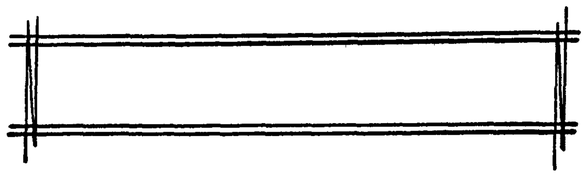

Поз. 2

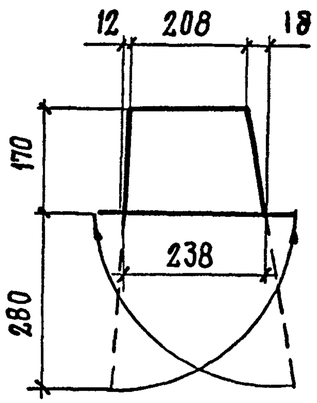

Марка	Поз.	Наименование	Кол	Масса ед., кг	Масса каркаса, кг
Каркас КП-ТА II(AIII)-14	1	Ф 10 А II(AIII), ℓ = 960	4	0,68	9,5
	2	Ф 10 А II(AIII), ℓ = 1110	10	0,68	

ГОСТ на сортамент и марки стали см. технические требования 3.503.1-81.2-2-ТТ

Н. контр.	Прохоров			3.503.1-81.2-2-8
Нач. ОИС	Постовой			
Гл. спец.	Прохоров			Каркас КП-ТА II(AIII)-14
ГИП	Маркин		9.02.92	
Нач. гр.	Старова			
Инж.	Болховитинова			
Инж	Топоркова			

Стадия	Лист	Листов
Р		1

СОЮЗДОРПРОЕКТ

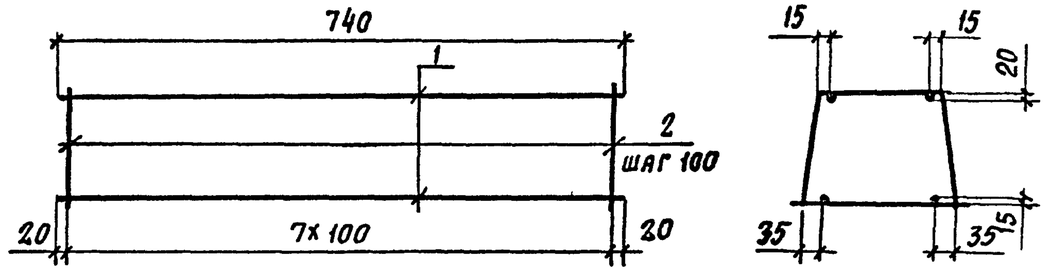

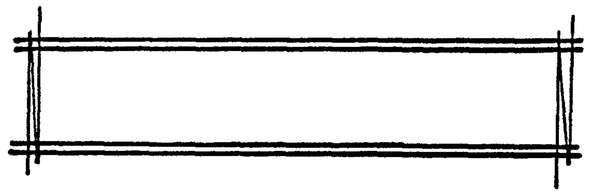

Поз. 2

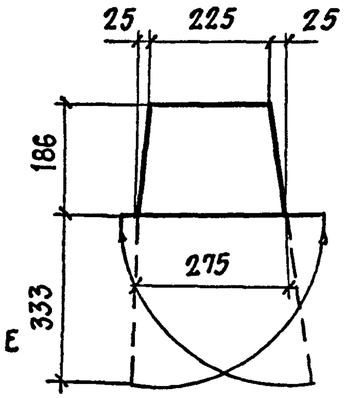

ГОСТ на сортамент см. технические требования 3.503.1-81.2-2-ТТ

Марка	Поз.	Наименование	Кол.	Масса ед., кг	Масса, кг
Каркас КП-ТА II(AIII)-15	1	Ф10 А II(AIII), ℓ = 740	4	0,46	8,3
	2	Ф10 А II(AIII), ℓ = 1263	8	0,80	

Н. конт.	Прохоров			3.503.81-82.2-2-9
Нач. ОИС	Постовой			
Гл. спец.	Прохоров			Каркас КП-ТА II(AIII)-15
ГИП	Маркин		9.02.92	
Нач. гр.	Старова			
Инж.	Болховитинова			
Инж.	Топоркова			

Стадия	Лист	Листов
Р		1

СОЮЗДОРПРОЕКТ

Каркас
КП-ТАI-16

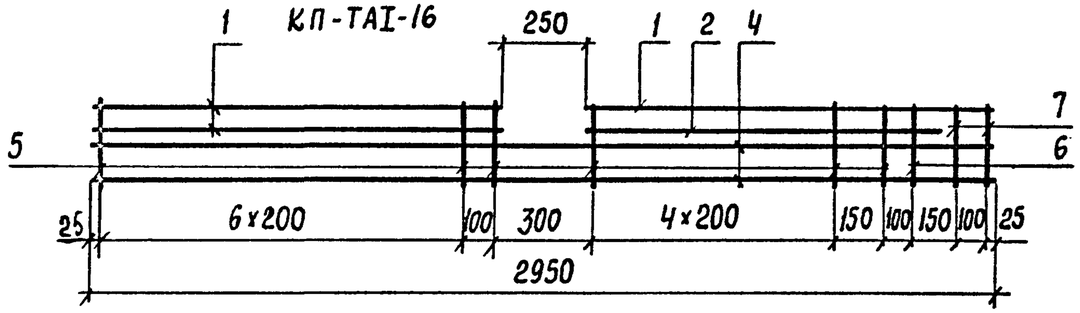

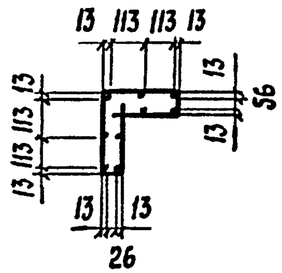

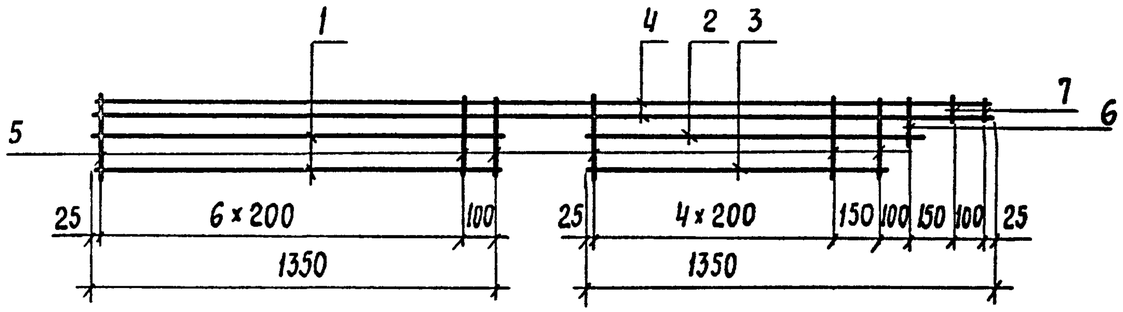

Каркас КП-ТАI-17

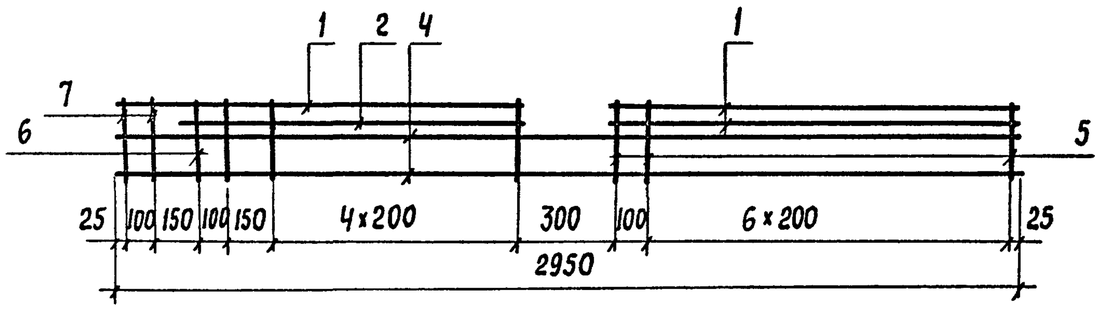

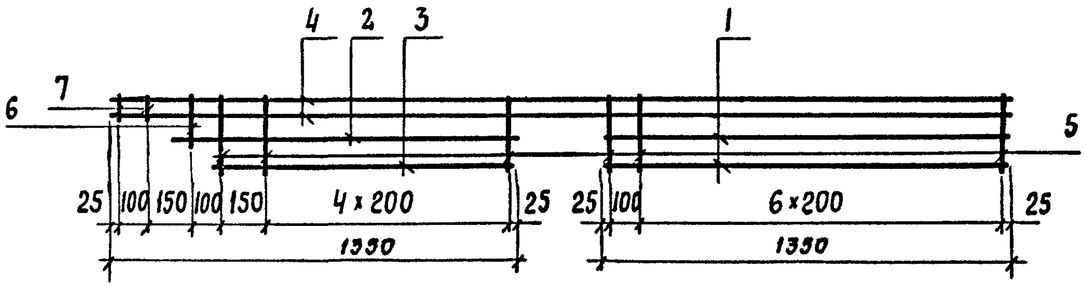

Поз. 5

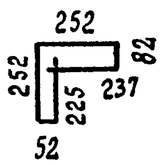

Поз. 6

Поз. 7

Марка	Поз.	Наименование	Кол.	Масса ед., кг	Масса, кг
КП-ТАI-16 КП-ТАI-17	1	ф 8АI, ℓ=1350	6	0,5	15,9
	2	ф 8АI, ℓ=1130	2	0,4	
	3	ф 8АI, ℓ=1010	2	0,4	
	4	ф 8АI, ℓ=2950	4	1,2	
	5	ф 8АI, ℓ=1100	14	0,4	
	6	ф 8АI, ℓ=860	1	0,3	
	7	ф 8АI, ℓ=690	2	0,3	

ГОСТ НА СОРТАМЕНТ И МАРКИ СТАЛИ
СМ. ТЕХНИЧЕСКИЕ ТРЕБОВАНИЯ 3.503.1-81.2-2-ТТ

Н. контр.	Прохоров		
Нач. ОИС	Постовой		
Гл. спец.	Прохоров		
ГИП	Маркин		9.08.92
Нач. гр.	Старова		
Инж.	Болховитинова		
Инж.	Топоркова		

3.503.1-81.2-2-10

Каркас КП-ТАI-16
КП-ТАI-17

Стадия	Лист	Листов
Р		1

СОЮЗДОРПРОЕКТ

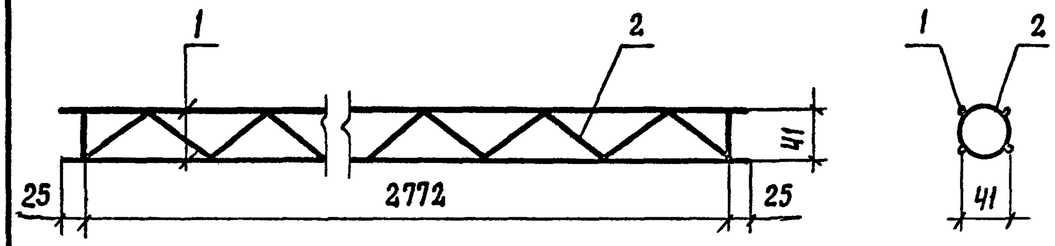

Поз. 2

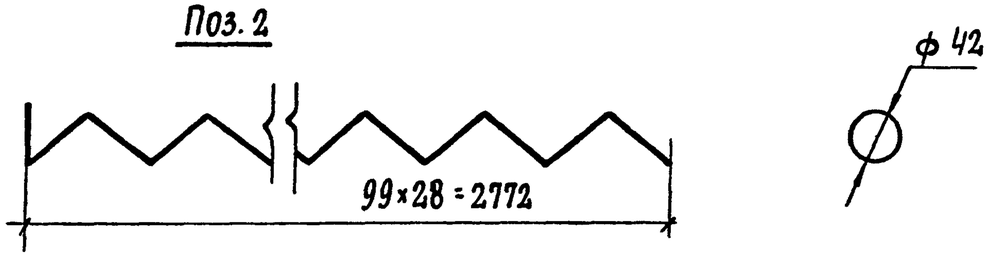

Поз.	Наименование	Кол.	Масса ед., кг	Масса, кг
1	ф 8AI, ℓ=2822	4	1,1	6,3
2	ф 8AI, ℓ=4880	1	1,9	

ГОСТ НА СОРТАМЕНТ И МАРКИ СТАЛИ

СМ. ТЕХНИЧЕСКИЕ ТРЕБОВАНИЯ 3.503.1-81.2-2-ТТ

Н. конт.	Прохоров			3.503.1-81.2-2-11
Нач. ОИС	Постовой			
Гл. спец.	Прохоров			Каркас КП-ТАI-18
ГИП	Маркин		9.02.92	
Нач. гр.	Старова			
Инж.	Болховитинова			
Инж.	Топоркова			

Стадия	Лист	Листов
Р		1

СОЮЗДОРПРОЕКТ

СЕТКА С-ТАII(AIII)-25

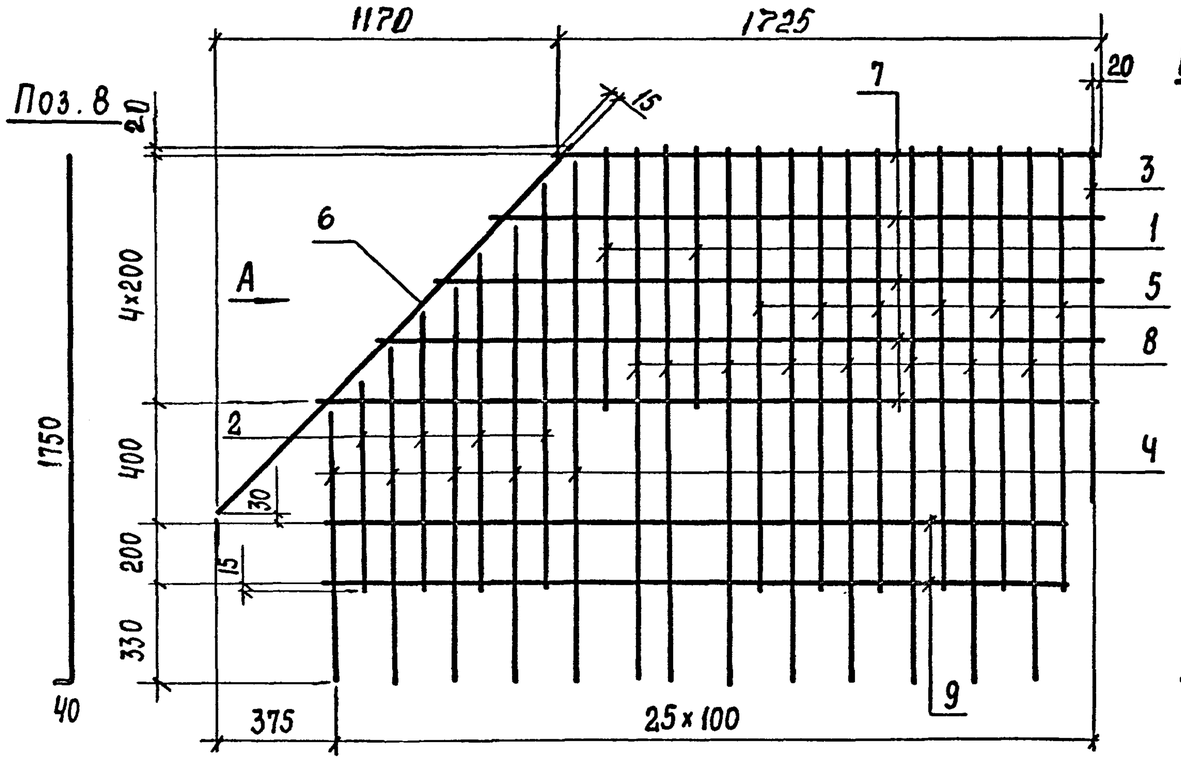

СЕТКА С-ТАII(AIII)-26

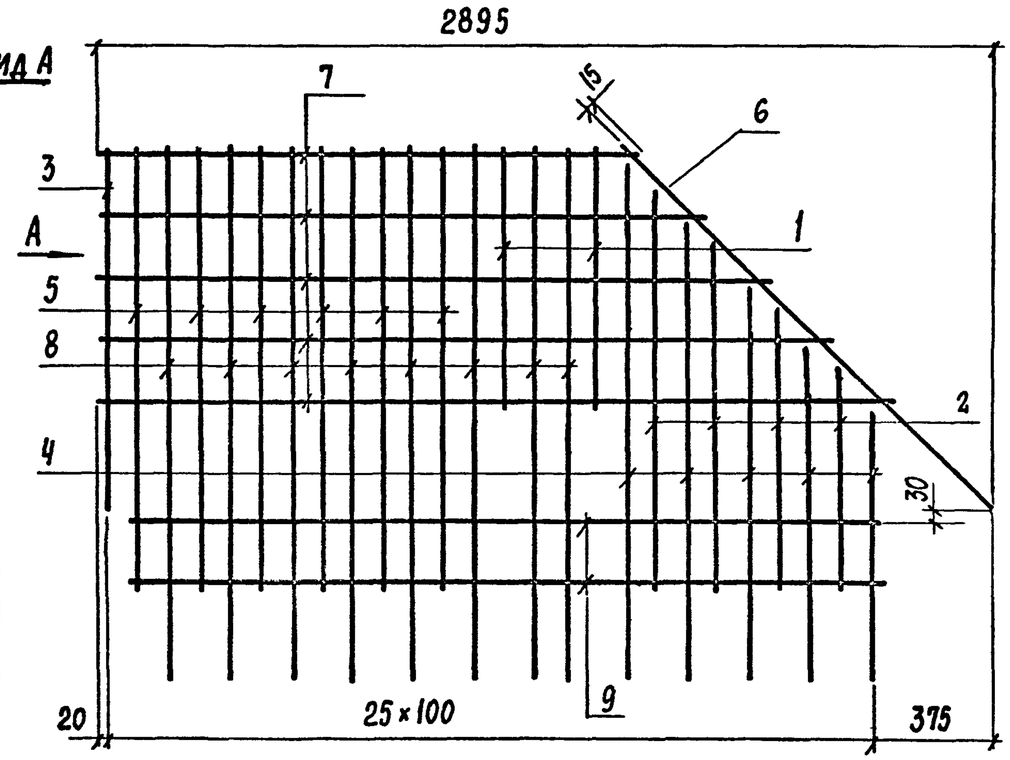

Вид А

Поз. 4

$\frac{l \text{ от } 900 \text{ до } 1700}{\text{шаг } 200}$

40

ГОСТ НА СОРТАМЕНТ И МАРКИ СТАЛИ СМ. ТЕХНИЧЕСКИЕ ТРЕБОВАНИЯ 3.503.1-81.2-2-ТТ

Поз. 7

$\frac{l \text{ от } 1740 \text{ до } 2540}{\text{шаг } 200}$

Поз. 2

$\frac{l \text{ от } 700 \text{ до } 1390}{\text{шаг } 200}$

Марка	Поз.	Наименование	Кол.	Масса ед., кг	Масса, кг
С-ТАII(AIII)-25 С-ТАII(AIII)-26	1	ф 10 AII(AIII), l = 840	2	0,52	33,2
	2	ф 10 AII(AIII), $l_{ср}$=1000	4	0,62	
	3	ф 10 AII(AIII), l = 1190	1	0,73	
	4	ф 10 AII(AIII), $l_{ср}$=1340	3	0,82	
	5	ф 10 AII(AIII), l = 1435	6	0,89	
	6	ф 10 AII(AIII), l = 1683	1	1,04	
	7	ф 10 AII(AIII), $l_{ср}$=2135	5	1,32	
	8	ф 10 AII(AIII), l = 1790	8	1,10	
	9	ф 10 AII(AIII), l = 2450	2	1,51	

Н. конт.	Прохоров			3.503.1-81.2-2-12
Нач. отд.	Постовой			
Гл. спец.	Прохоров			
ГИП	Маркин		9.09.92	Сетка С-ТАII(AIII)-25 С-ТАII(AIII)-26
Нач. гр.	Старова			
Инж.	Болховитинова			
Инж.	Топоркова			

Стадия	Лист	Листов
Р		1

СОЮЗДОРПРОЕКТ

Сетка С-ТА II(AIII)-27

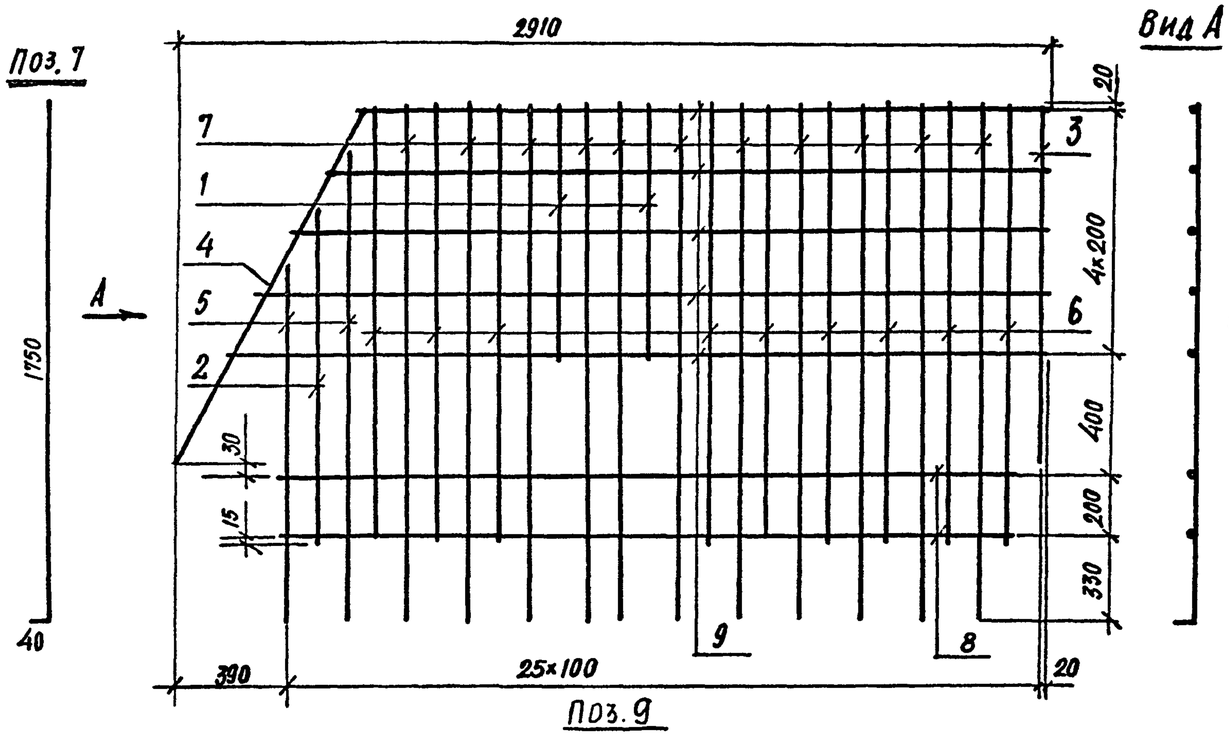

Вид А

Сетка С-ТА II(AIII)-28

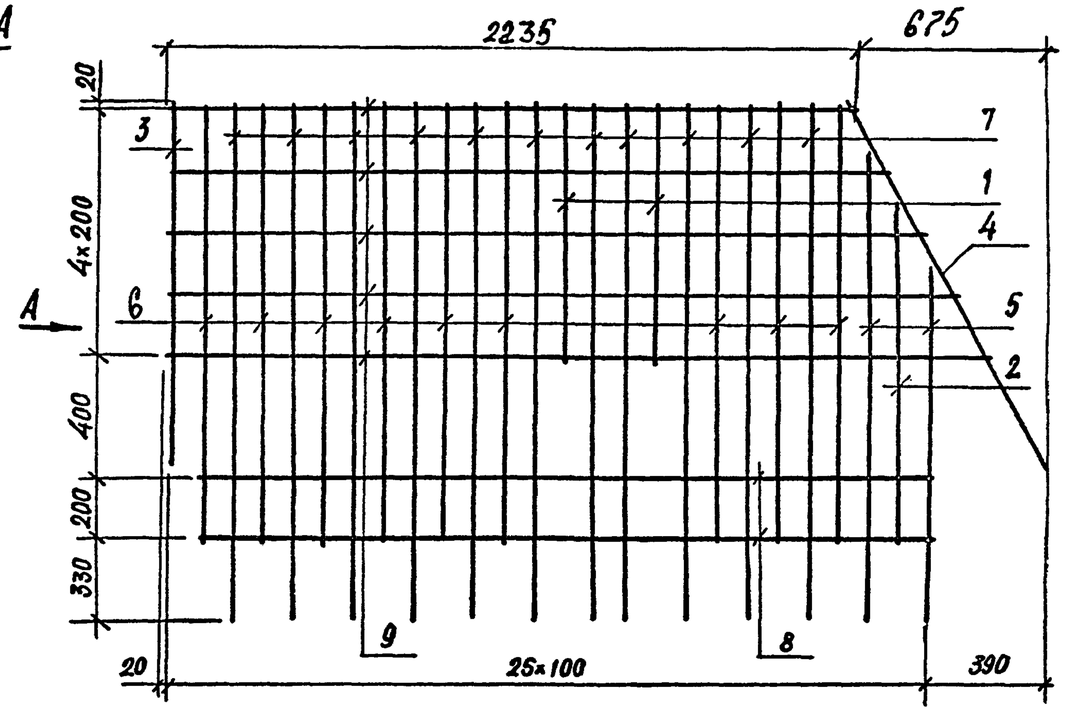

Марка	Поз.	Наименование		Кол.	Масса ед., кг	Масса, кг
С-ТА II(AIII)-27 С-ТА II(AIII)-28	1	⌀ 10 А II(AIII),	l=840	2	0,52	35,9
	2	⌀ 10 А II(AIII),	l=1060	1	0,65	
	3	⌀ 10 А II(AIII),	l=1190	1	0,73	
	4	⌀ 10 А II(AIII),	l=1374	1	0,85	
	5	⌀ 10 А II(AIII),	$l_{ср}$=1420	2	0,88	
	6	⌀ 10 А II(AIII),	l=1435	9	0,89	
	7	⌀ 10 А II(AIII),	l=1790	11	1,10	
	8	⌀ 10 А II(AIII),	l=2450	2	1,51	
	9	⌀ 10 А II(AIII),	$l_{ср}$=2485	5	1,54	

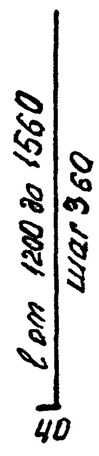

ГОСТ на сортамент и марки стали см. технические требования 3.503.1-81.2-2-ТТ

Н. контр.	Прохоров			3.503.1-81.2-2-13
Нач. ОИС	Постовой			
Гл. спец.	Прохоров			Сетка С-ТА II(AIII)-27 С-ТА II(AIII)-28
ГИП	Маркин		9.02.92	
Нач. гр.	Старова			
Инж.	Болховитинов			
Инж.	Топоркова			

Стадия	Лист	Листов
Р		1

СОЮЗДОРПРОЕКТ

Сетка С-ТА II(AIII)-29

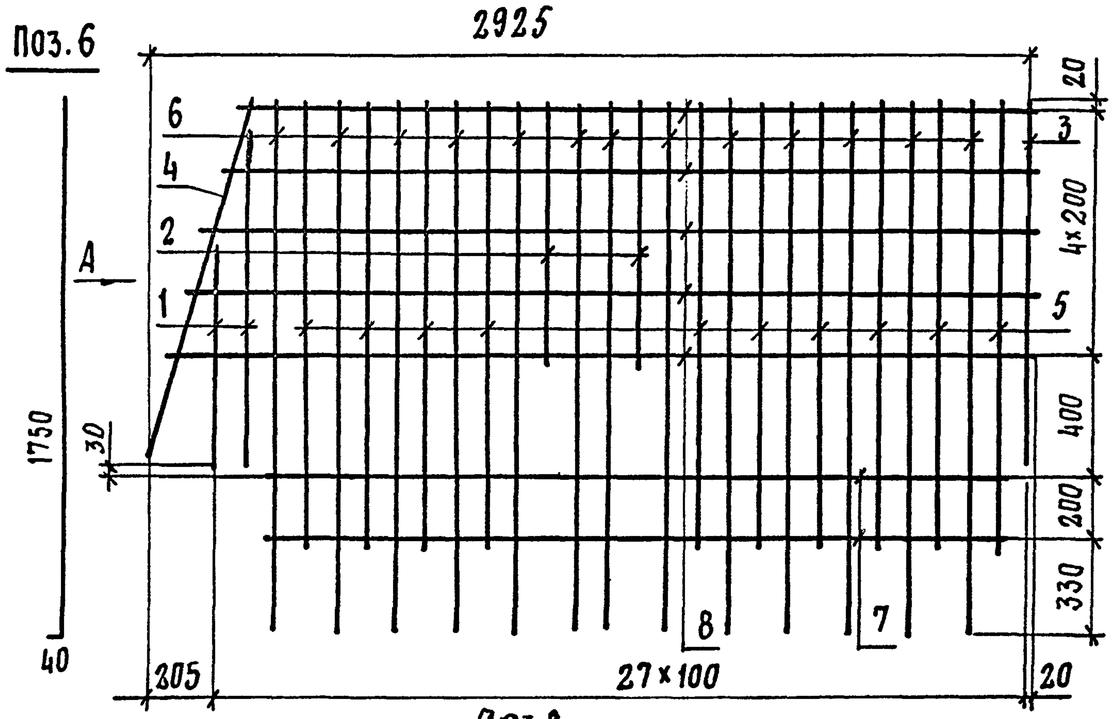

Поз.8
ℓ от 2630 до 2810
шаг 45

Сетка С-ТА II(AIII)-30

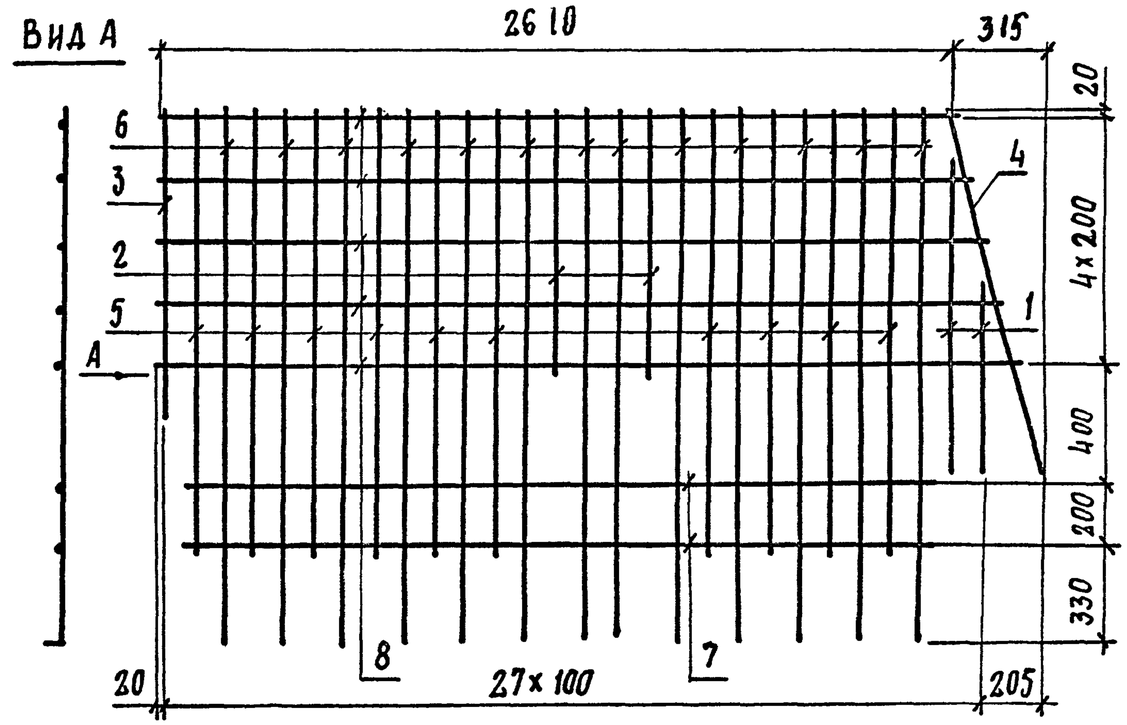

Поз.1.
ℓ от 720 до 1100
шаг 380

Марка	Поз.	Наименование	Кол.	Масса ед., кг	Масса, кг
С-ТА II(AIII)-29 С-ТА II(AIII)-30	1	Ф10 А II(AIII), ℓср=910	2	0,56	38,3
	2	Ф10 А II(AIII), ℓ=840	2	0,52	
	3	Ф10 А II(AIII), ℓ=1190	1	0,73	
	4	Ф10 А II(AIII), ℓ=1230	1	0,76	
	5	Ф10 А II(AIII), ℓ=1435	10	0,89	
	6	Ф10 А II(AIII), ℓ=1790	13	1,10	
	7	Ф10 А II(AIII), ℓ=2450	2	1,51	
	8	Ф10 А II(AIII), ℓср=2740	5	1,69	

Технические требования и марки стали см. технические требования 3.503.1-81.2-2-ТТ

Н.контр.	Прохоров			3.503.1-81.5.2-2-14.
Нач.ОИС	Постовой			
Гл.спец.	Прохоров			Сетка С-ТА II(AIII)-29, С-ТА II(AIII)-30
ГИП	Маркин		9.02.92	Стадия: Р; Лист: ; Листов: 1
Нач.гр.	Старова			Союздорпроект
Инж.	Болховитинова			
Инж.	Топоркова			

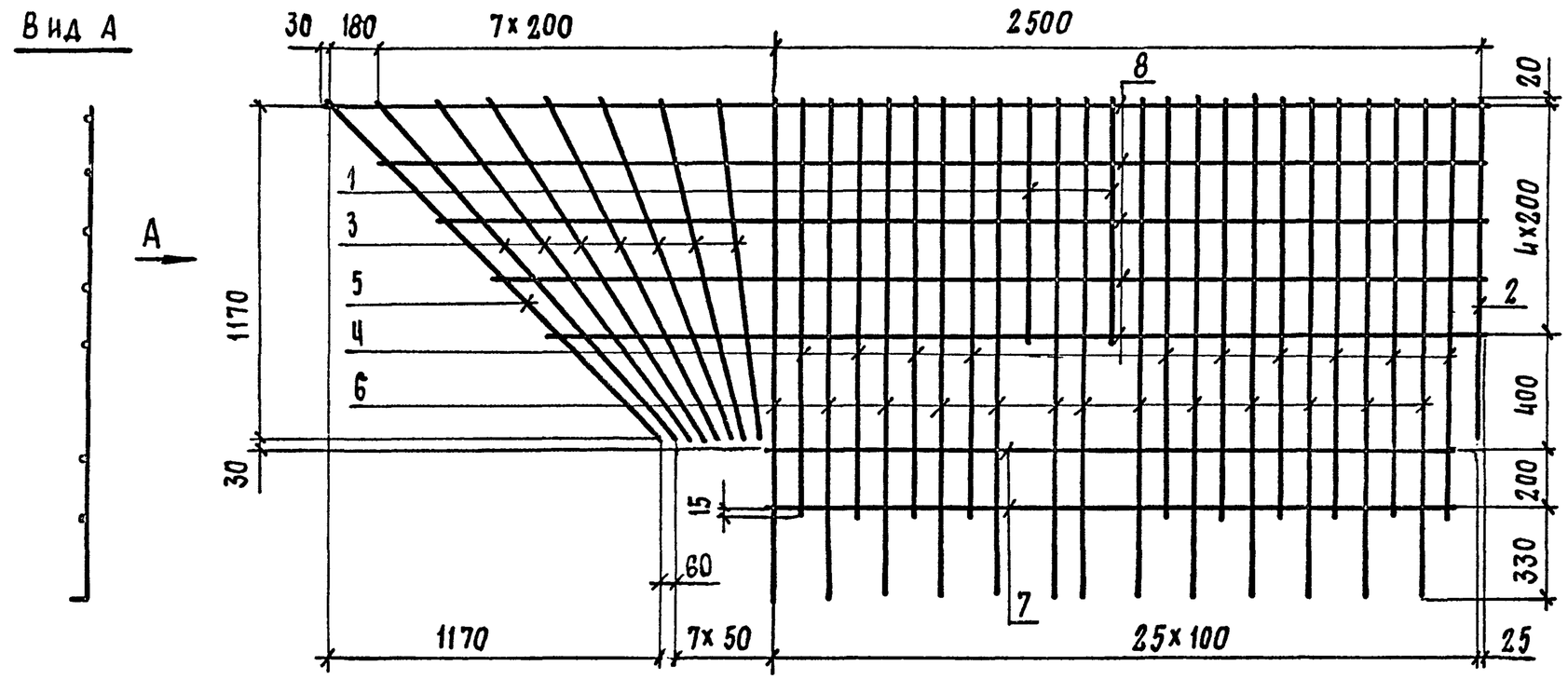

Поз. 6

Поз. 3

ℓ от 1210 до 1600
шаг 65

Поз. 8

ℓ от 3340 до 4140
шаг 200

Марка	Поз.	Наименование		Кол.	Масса ед., кг	Масса, кг
С-ТА II(AIII)-31	1	Ф 10 А II(AIII),	ℓ = 835	2	0.52	46.8
	2	Ф 10 А II(AIII),	ℓ = 1170	1	0.72	
	3	Ф 10 А II(AIII),	ℓср = 1405	7	0.86	
	4	Ф 10 А II(AIII),	ℓ = 1435	10	0.89	
	5	Ф 10 А II(AIII),	ℓср = 1680	1	1.04	
	6	Ф 10 А II(AIII),	ℓ = 1790	13	1.1	
	7	Ф 10 А II(AIII),	ℓ = 2540	2	1.57	
	8	Ф 10 А II(AIII),	ℓср = 3740	5	2.31	

ГОСТ НА СОРТАМЕНТ И МАРКИ СТАЛИ СМ. ТЕХНИЧЕСКИЕ ТРЕБОВАНИЯ 3.503.2-2-ТТ

Н. конт.	Прохоров			3.503.1-81.2-2-15
Нач. ОИС	Постовой			
Гл. спец.	Прохоров			Сетка С-ТА II(AIII)-31
ГИП	Маркин		3.02.92	
Нач. гр.	Старова			
Инж.	Болховитинова			
Инж.	Топоркова			

Стадия	Лист	Листов
Р		1

СОЮЗДОРПРОЕКТ

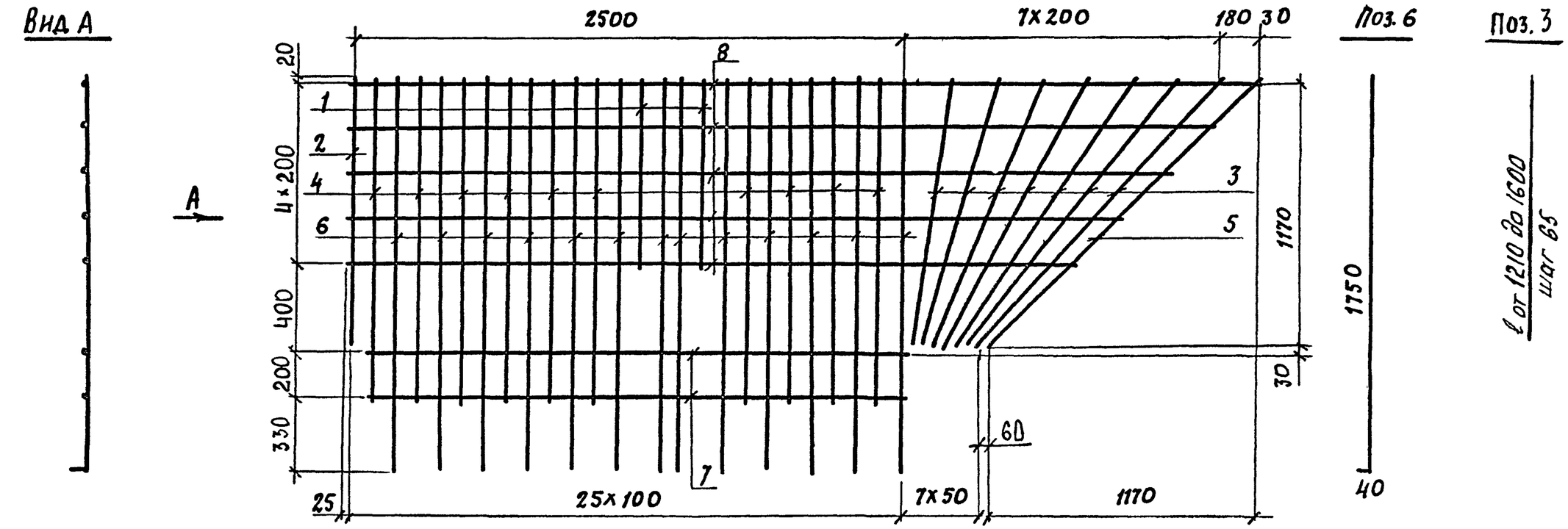

Поз. 8

ℓ от 3340 до 4140 шаг 200

Марка	Поз.	Наименование		Кол.	Масса ед., кг	Масса, кг
С-ТАII(АIII)-32	1	ф 10 АII(АIII),	ℓ= 835	2	0,52	46,8
	2	ф 10 АII(АIII),	ℓ= 1170	1	0,72	
	3	ф 10 АII(АIII),	ℓср=1405	7	0,85	
	4	ф 10 АII(АIII),	ℓ= 1435	10	0,89	
	5	ф 10 АII(АIII),	ℓср=1680	1	1,04	
	6	ф 10 АII(АIII),	ℓ= 1790	13	1,1	
	7	ф 10 АII(АIII),	ℓ=2540	2	1,57	
	8	ф 10 АII(АIII),	ℓср=3740	5	2,31	

ГОСТ НА СОРТАМЕНТ И МАРКИ СТАЛИ СМ. ТЕХНИЧЕСКИЕ ТРЕБОВАНИЯ 3.503.1-81.2-2-ТТ

Н. конт.	Прохоров			3.503.1-81.2-2-16
Нач. ОИС	Постовой			
Гл. спец.	Прохоров			Сетка С-ТАIII(АIII)-32
ГИП	Маркин		9.02.92	
Нач. гр.	Старова			
Инж.	Болховитинова			
Инж.	Топоркова			

Стадия	Лист	Листов
Р		1

СОЮЗДОРПРОЕКТ

Вид А

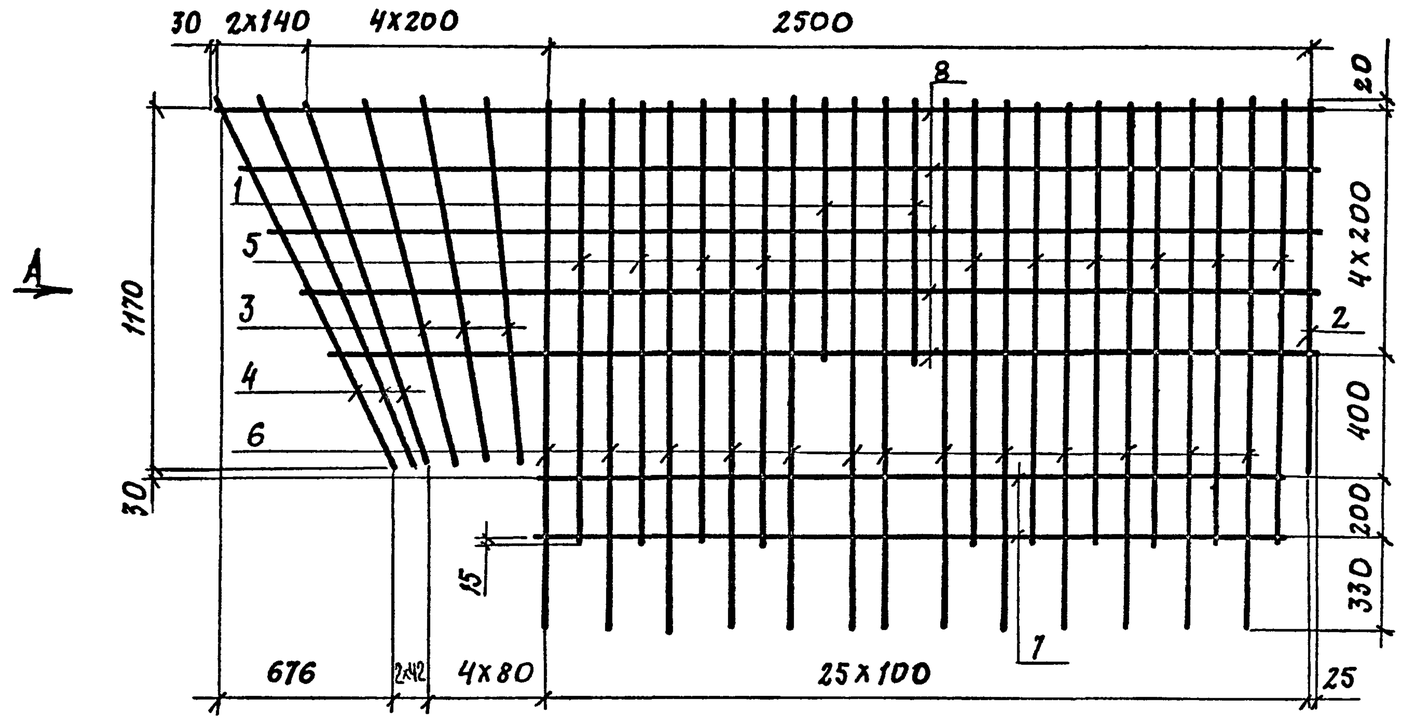

Поз. 6

Поз.3

ℓ от 1200 до 1250
шаг 25

Поз.4

ℓ от 1290 до 1370
шаг 40

Поз.8

ℓ от 3175 до 3635
шаг 115

Марка	Поз	Наименование		Кол.	Масса ед., кг	Масса, кг
С-ТА II(AIII)-33	1	ф10 А II(AIII),	ℓ=835	2	0,52	43,2
	2	ф10 А II(AIII),	ℓ=1190	1	0,73	
	3	ф10 А II(AIII),	ℓср=1220	3	0,75	
	4	ф10 А II(AIII),	ℓср=1330	3	0,82	
	5	ф10 А II(AIII),	ℓ=1435	10	0,89	
	6	ф10 А II(AIII),	ℓ=1790	13	1,10	
	7	ф10 А II(AIII),	ℓ=2540	2	1,57	
	8	ф10 А II(AIII),	ℓср=3405	5	2,10	

ГОСТ НА СОРТАМЕНТ И МАРКИ СТАЛИ СМ. ТЕХНИЧЕСКИЕ ТРЕБОВАНИЯ 3.503.1-81.2-2-ТТ

Н. конт.	Прохоров			3.503.1-81.2-2-17
Нач. отс.	Постовой			
Гл. спец.	Прохоров			Сетка С-ТА II(AIII)-33
ГИП	Маркин		9.02.92	
Нач. гр.	Старова			
Инж.	Болховитинова			
Инж.	Топоркова			

Стадия	Лист	Листов
Р		1

СОЮЗДОРПРОЕКТ

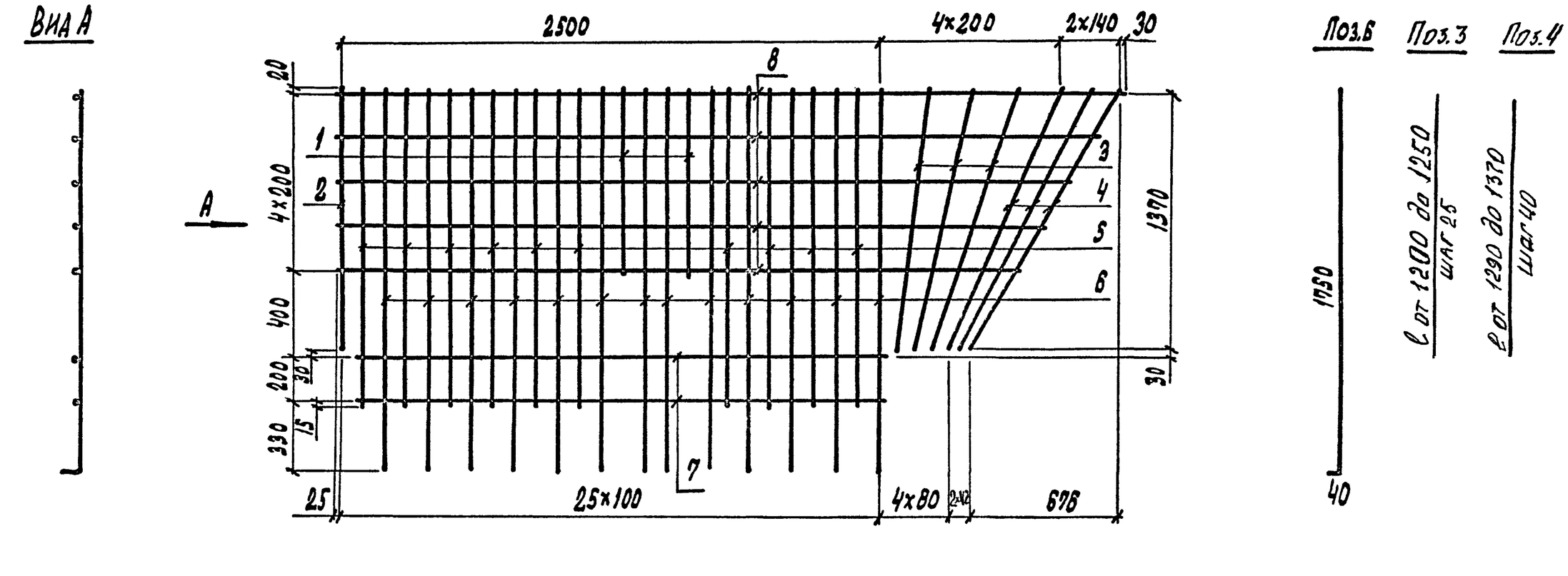

Марка	Поз.	Наименование	Кол.	Масса ед., кг	Масса, кг
С-ТА II(АIII)-34	1	⌀ 10 А II(АIII), ℓ=835	2	0,52	43,2
	2	⌀ 10 А II(АIII), ℓ=1190	1	0,73	
	3	⌀ 10 А II(АIII), ℓср=1220	3	0,75	
	4	⌀ 10 А II(АIII), ℓср=1330	3	0,82	
	5	⌀ 10 А II(АIII), ℓ=1435	10	0,89	
	6	⌀ 10 А II(АIII), ℓ=1790	13	1,10	
	7	⌀ 10 А II(АIII), ℓ=2540	2	1,57	
	8	⌀ 10 А II(АIII), ℓср=3405	5	2,10	

ГОСТ НА СОРТАМЕНТ И МАРКИ СТАЛИ СМ. ТЕХНИЧЕСКИЕ ТРЕБОВАНИЯ 3.503.1-81.2-2-ТТ

Н. конт.	Прохоров			3.503.1-81.2-2-18
Нач. отс	Постовой			
Гл. спец.	Прохоров			Сетка С-ТА II(АIII)-34
ГИП	Маркин		9.02.92	Стадия Р / Лист / Листов 1
Нач. гр.	Старова			
Инж.	Болховитинова			СОЮЗДОРПРОЕКТ
Инж.	Топоркова			

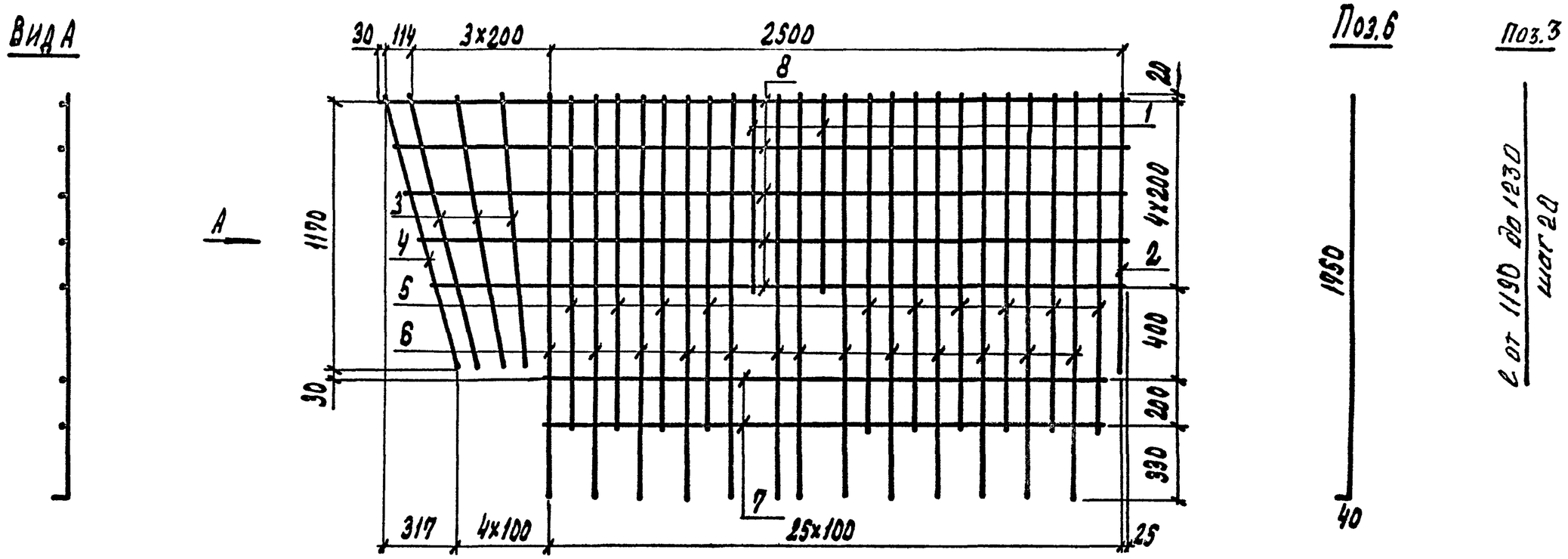

Поз.8

ℓ от 3060 до 3270
шаг 53

Марка	Поз.	Наименование	Кол.	Масса ед., кг	Масса, кг
С-ТА II(АIII)-35	1	⌀ 10 А II(АIII), ℓ=835	2	0,52	40,9
	2	⌀ 10 А II(АIII), ℓ=1170	1	0,73	
	3	⌀ 10 А II(АIII), ℓср=1210	3	0,75	
	4	⌀ 10 А II(АIII), ℓср=1230	1	0,76	
	5	⌀ 10 А II(АIII), ℓ=1435	10	0,89	
	6	⌀ 10 А II(АIII), ℓ=1790	13	1,10	
	7	⌀ 10 А II(АIII), ℓ=2540	2	1,57	
	8	⌀ 10 А II(АIII), ℓср=3165	5	1,95	

ГОСТ на сортамент и марки стали см. технические требования 3.503.1-81.2-2-ТТ

Н. конт.	Прохоров		3.503.1-81.2-2-19
Нач. ОИС	Постовой		
Гл. спец.	Прохоров		Сетка С-ТА II(АIII)-35
ГИП	Маркин	9.02.92	
Нач. гр.	Старова		
Инж.	Болховитинова		
Инж.	Топоркова		

Стадия	Лист	Листов
Р		1

СОЮЗДОРПРОЕКТ

Вид А

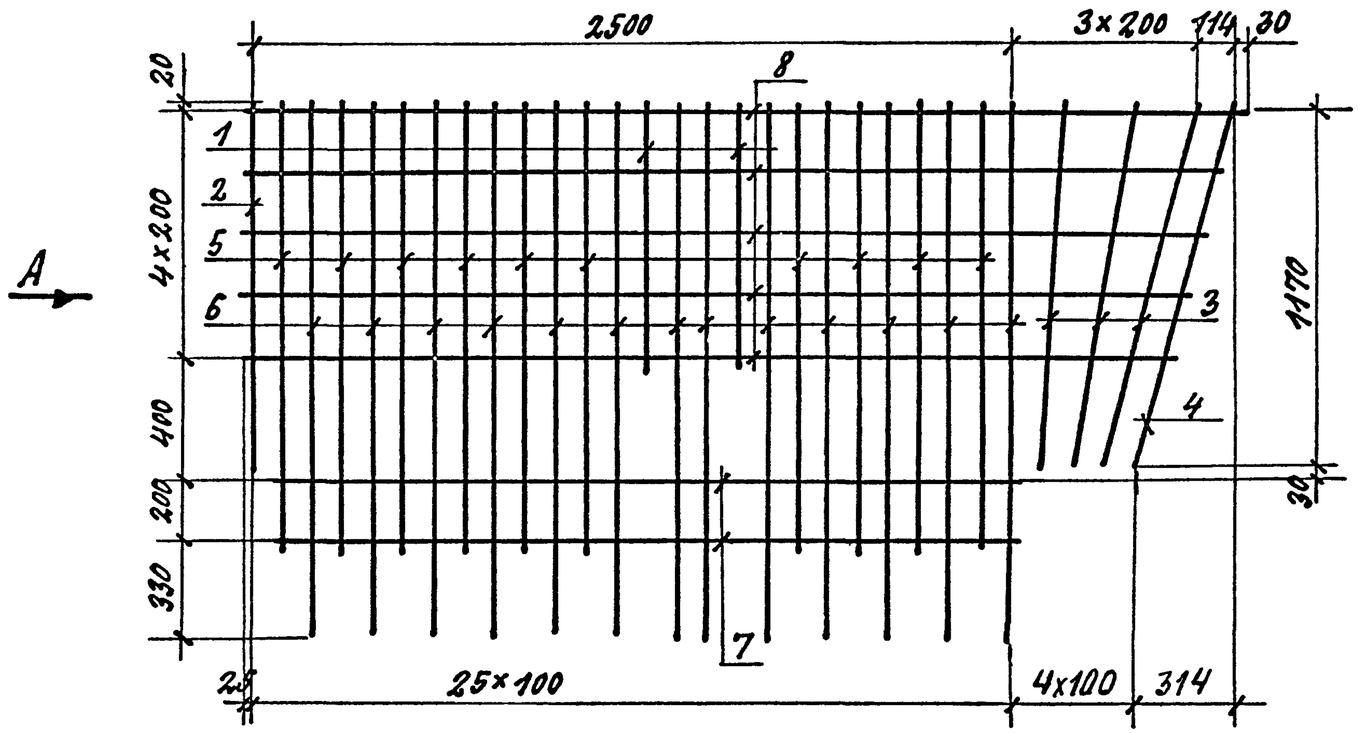

Поз. 6

Поз.3

$\frac{\ell \text{ от } 1190 \text{ до } 1230}{\text{шаг } 20}$

Поз.8

$\frac{\ell \text{ от } 3060 \text{ до } 3270}{\text{шаг } 53}$

Марка	Поз.	Наименование	Кол.	Масса ед., кг	Масса, кг
С-ТАII(AIII)-36	1	ф 10 AII(AIII), ℓ=835	2	0.52	40.9
	2	ф 10 AII(AIII), ℓ=1190	1	0.73	
	3	ф 10 AII(AIII), ℓср=1210	3	0.75	
	4	ф 10 AII(AIII), ℓср=1230	1	0.76	
	5	ф 10 AII(AIII), ℓ=1435	10	0.89	
	6	ф 10 AII(AIII), ℓ=1790	13	1.10	
	7	ф 10 AII(AIII), ℓ=2540	2	1.57	
	8	ф 10 AII(AIII), ℓср=3165	5	1.95	

ГОСТ НА СОРТАМЕНТ И МАРКИ СТАЛИ СМ. ТЕХНИЧЕСКИЕ ТРЕБОВАНИЯ 3.503.1-81.2-2-ТТ.

Н. контр.	Прохоров			3.503.1-81.2-2-20
Нач. ОИС	Постовой			
Гл. спец.	Прохоров			Сетка С-ТАII(AIII)-36
ГИП	Маркин		9.02.92	
Нач. гр.	Старова			
Инж.	Болховитинова			
Инж.	Топоркова			

Стадия	Лист	Листов
Р		1

СОЮЗДОРПРОЕКТ

Сетка С-ТАII(AIII)-37

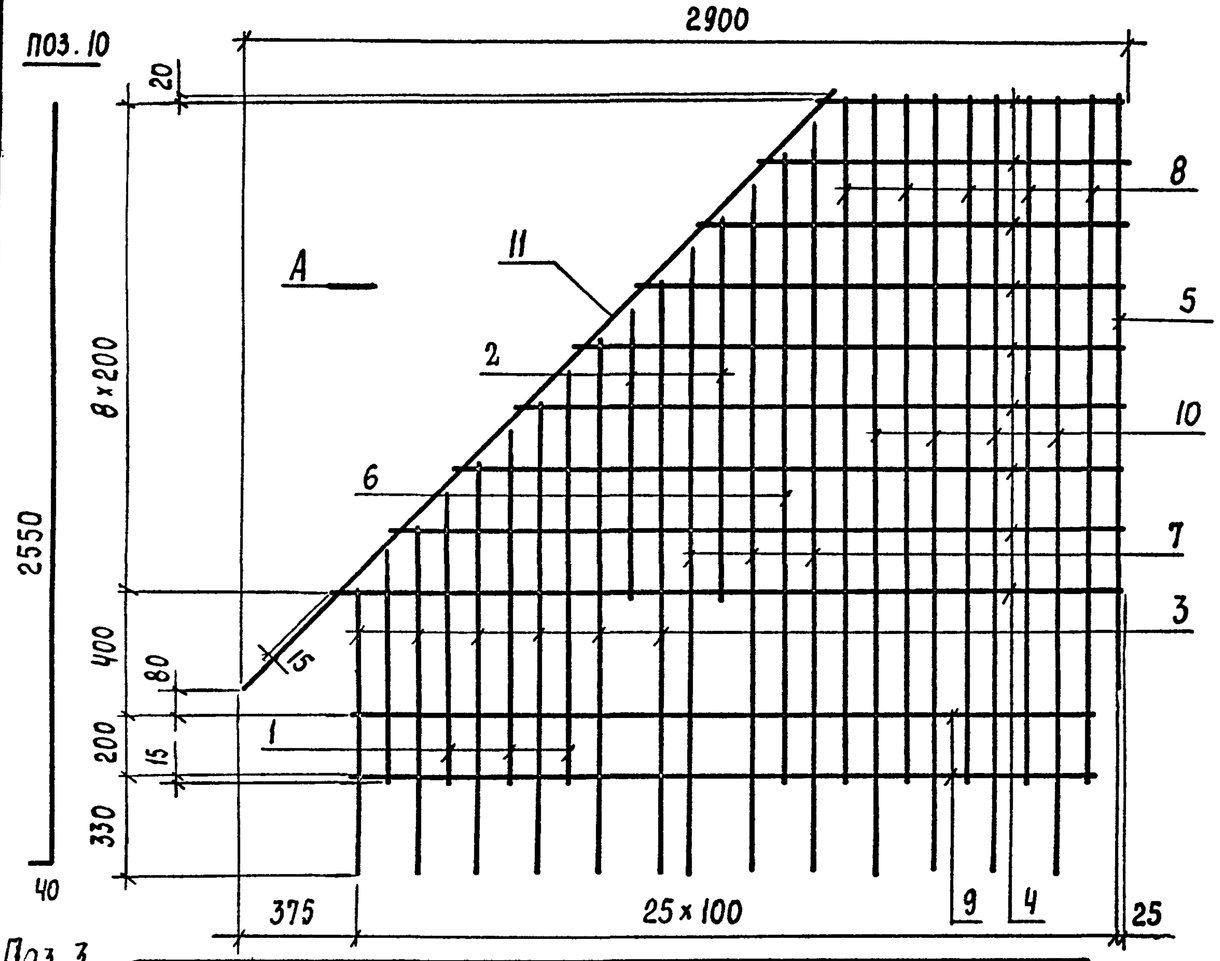

Сетка С-ТАII(AIII)-38

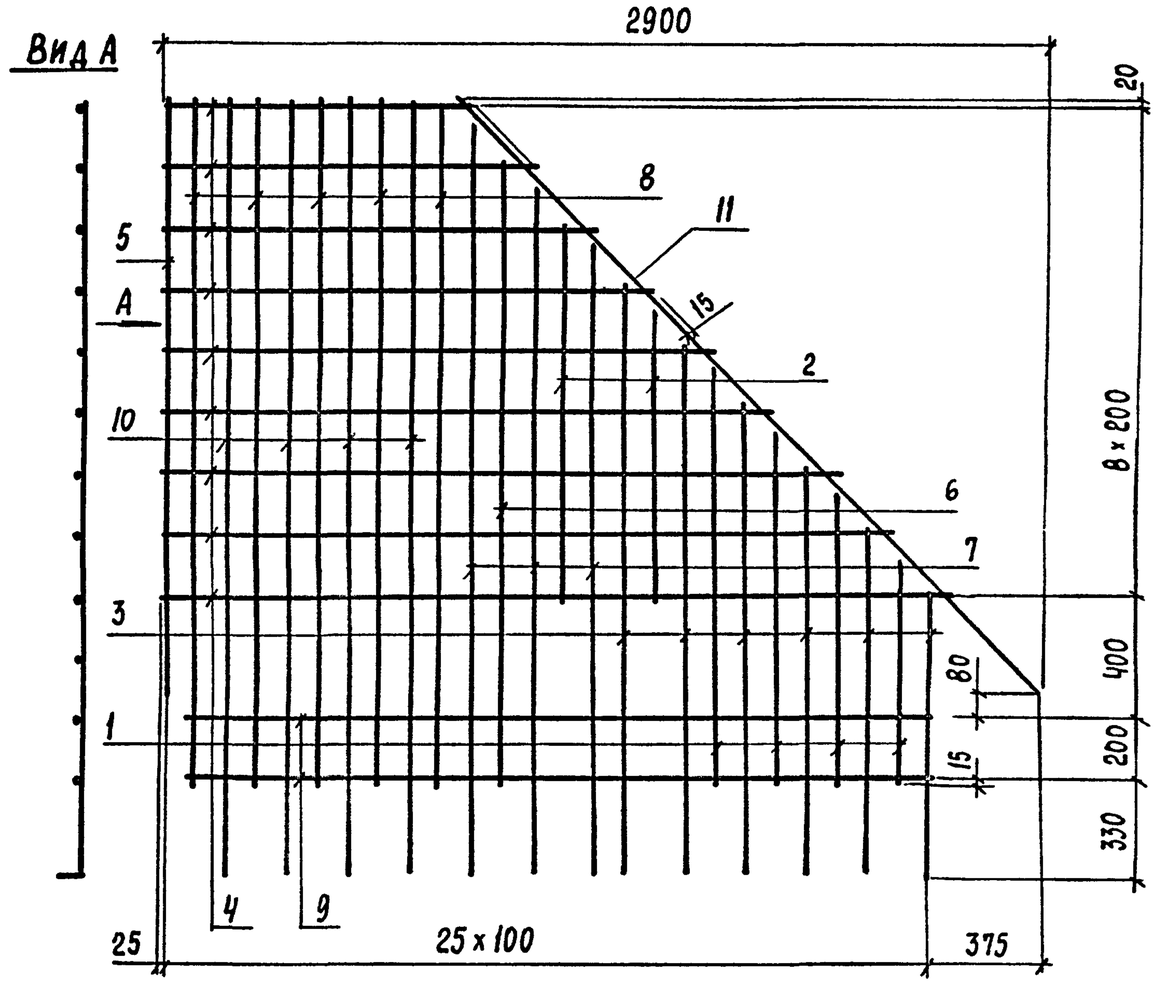

Поз. 3

от 1000 до 2000

40

Марка	Поз.	Наименование	Кол.	Масса ед., кг	Масса, кг
С-ТАII(AIII)-37 С-ТАII(AIII)-38	1	ф 10 AII(AIII), $l_{ср}$=1050	4	0,58	44,2
	2	ф 10 AII(AIII), $l_{ср}$=1110	2	0,68	
	3	ф 10 AII(AIII), $l_{ср}$=1540	6	0,92	
	4	ф 10 AII(AIII), $l_{ср}$=1800	9	1,11	
	5	ф 10 AII(AIII), l = 1940	1	1,20	
	6	ф 10 AII(AIII), l = 2050	1	1,26	
	7	ф 10 AII(AIII), $l_{ср}$=2290	3	1,41	
	8	ф 10 AII(AIII), l = 2235	5	1,38	
	9	ф 10 AII(AIII), l = 2450	2	1,51	
	10	ф 10 AII(AIII), l = 2590	4	1,60	
	11	ф 10 AII(AIII), l = 2744	1	1,69	

Поз. 7

от 2000 до 2400

шаг 200

40

Поз. 4

l от 1000 до 2600

через 200

Поз. 2

l от 950 до 1250

шаг 300

Поз. 1

l от 250 до 1350

шаг 200

ГОСТ НА СОРТАМЕНТ И МАРКИ СТАЛИ СМ. ТЕХНИЧЕСКИЕ ТРЕБОВАНИЯ 3.503.1-81.2-2-ТТ

Н. конт	Прохоров			3.503.1-81.2-2-21
Нач. отд	Постовой			
Гл. спец.	Прохоров			
ГИП	Маркин		9.02.92	Сетка С-ТАII(AIII)-37 С-ТАII(AIII)-38
Нач. гр.	Старова			
Инж.	Болховитинова			
Инж.	Топоркова			

Стадия	Лист	Листов
Р		1

СОЮЗДОРПРОЕКТ

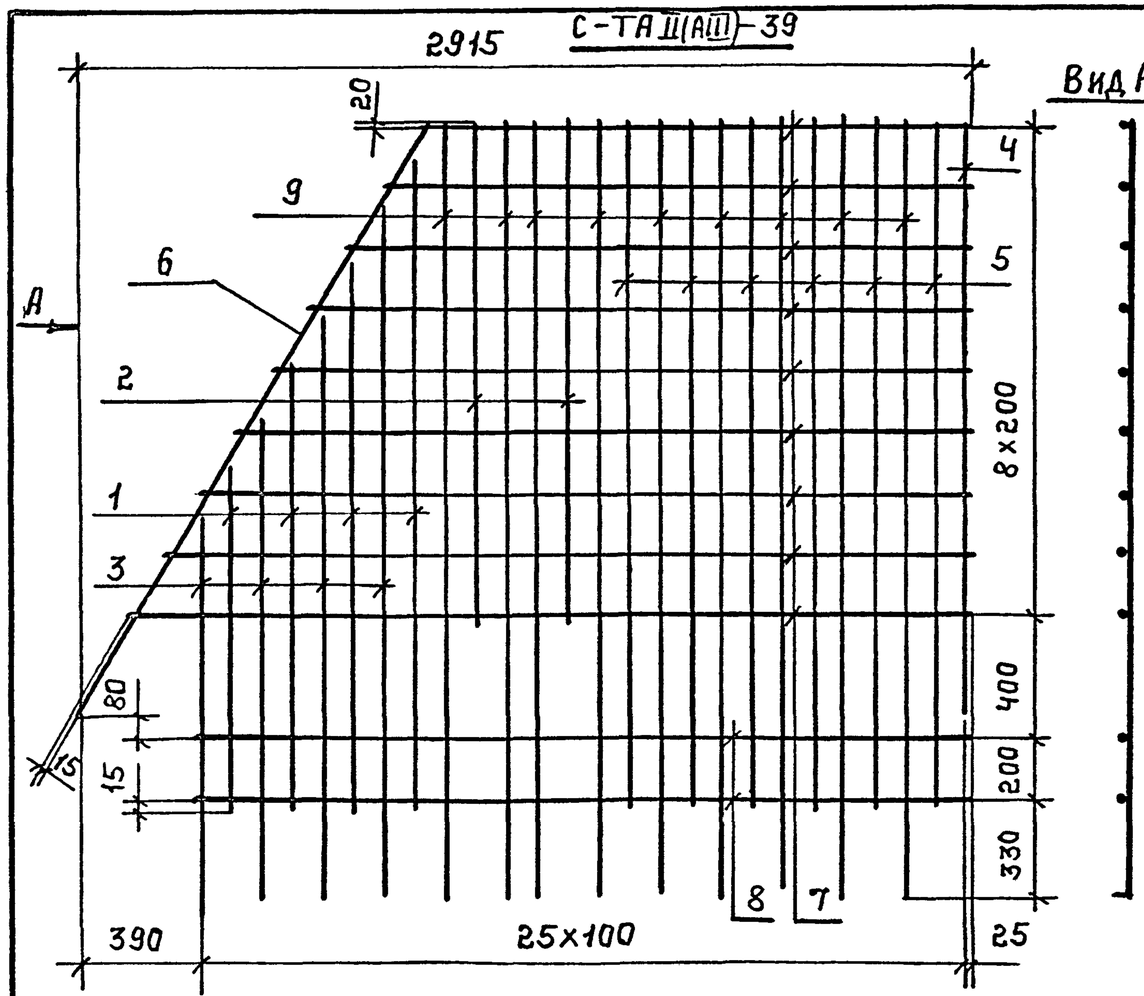

Вид А

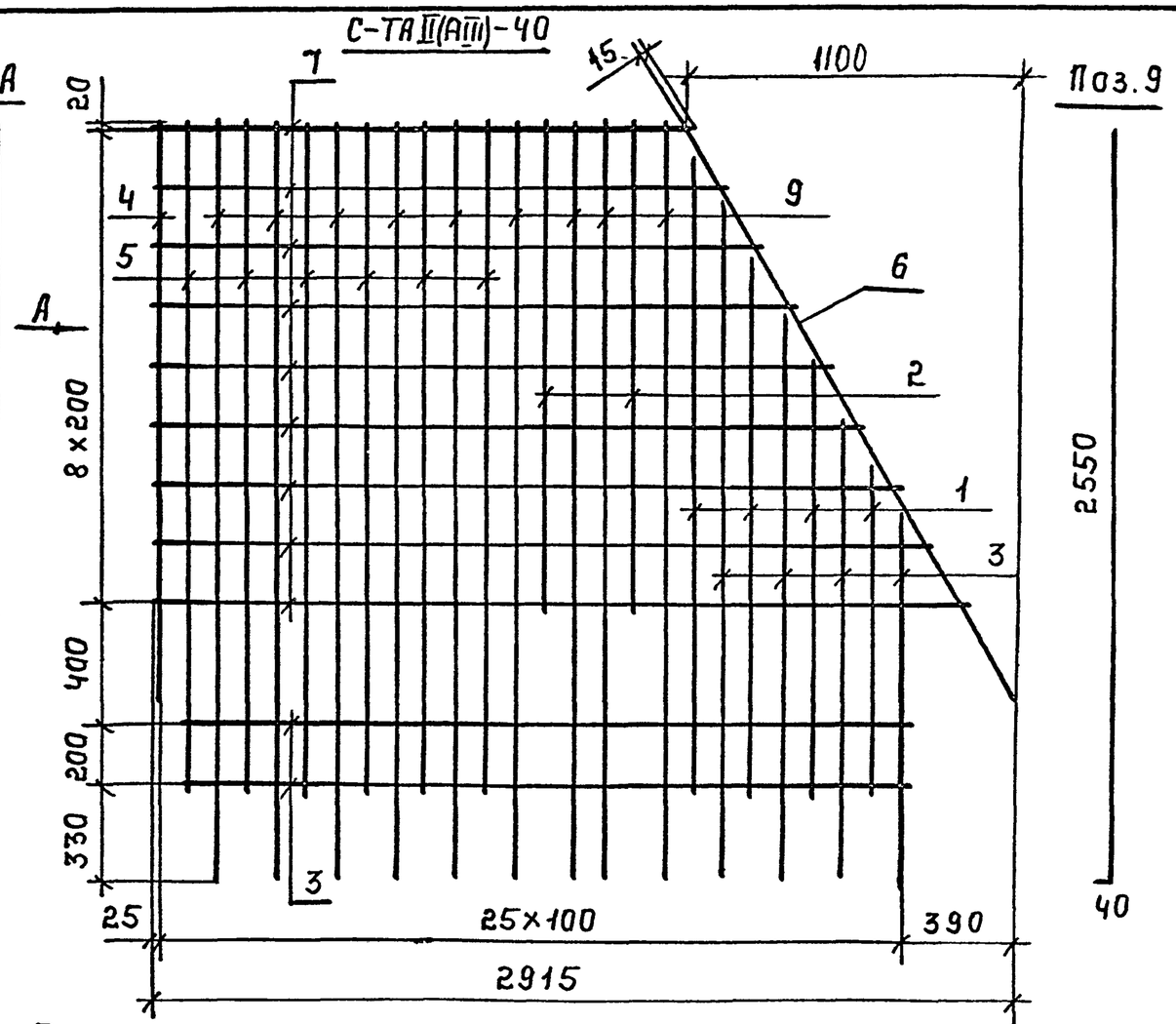

Поз 1

ℓ от 1120 до 2860 шаг 345

Поз. 3

от 1200 до 2850 шаг 350

40

Марка	Поз	Наименование	Кол	Масса ед., кг.	Масса, кг
С-ТАII(AIII)-39 С-ТАII(AIII)-40	1	⌀ 10AII(AIII), $\ell_{ср}$=1540	4	1,01	51,5
	2	⌀ 10AII(AIII), ℓ=1640	2	1,01	
	3	⌀ 10AII(AIII), $\ell_{ср}$=1820	4	1,04	
	4	⌀ 10AII(AIII), ℓ=1940	1	1,20	
	5	⌀ 10AII(AIII), ℓ=2235	6	1,38	
	6	⌀ 10AII(AIII), ℓ=2240	1	1,38	
	7	⌀ 10AII(AIII), $\ell_{ср}$=2280	9	1,41	
	8	⌀ 10AII(AIII), ℓ=2450	2	1,51	
	9	⌀ 10AII(AIII), ℓ=2590	9	1,60	

ГОСТ на сортамент и марки стали см. технические требования 3.503.1-81.2-2-ТТ.

Поз.7

ℓ от 1820 до 2760 шаг 120

Н.конт.	Прохоров			3.503.1-81.2-2-22			
Нач.отс.	Постовой						
Гл.спец.	Прохоров			Сетка С-ТАII(AIII)-39 С-ТАII(AIII)-40	Стадия	Лист	Листов
ГИП	Маркин		5.02.92		Р		1
Нач.гр.	Старова				Союздорпроект		
Инж.	Болховитин						
Инж.	Топоркова						

СЕТКА С-ТА II(AIII)-41

Поз. 9

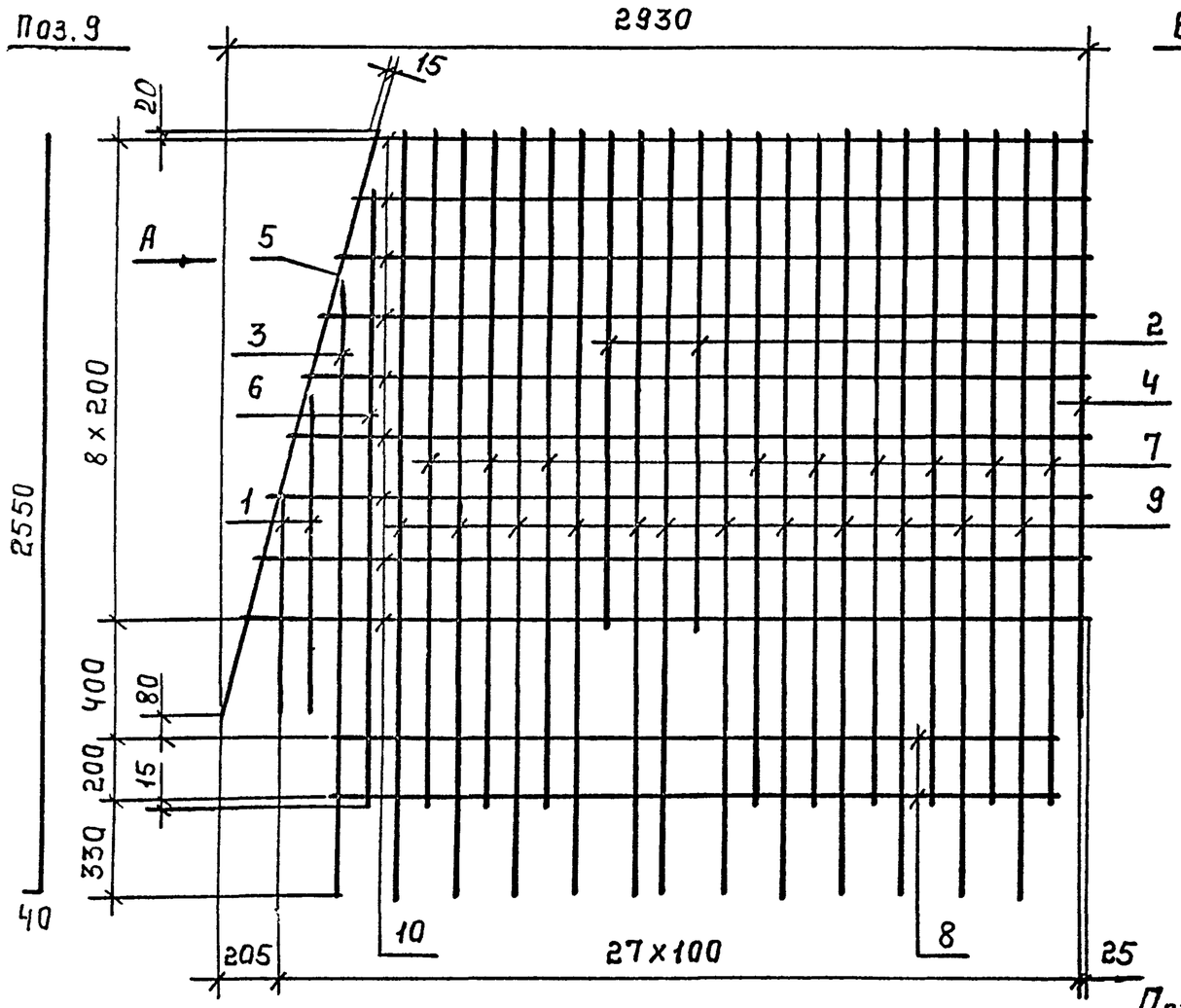

СЕТКА С-ТА II(AIII)-42

Вид А

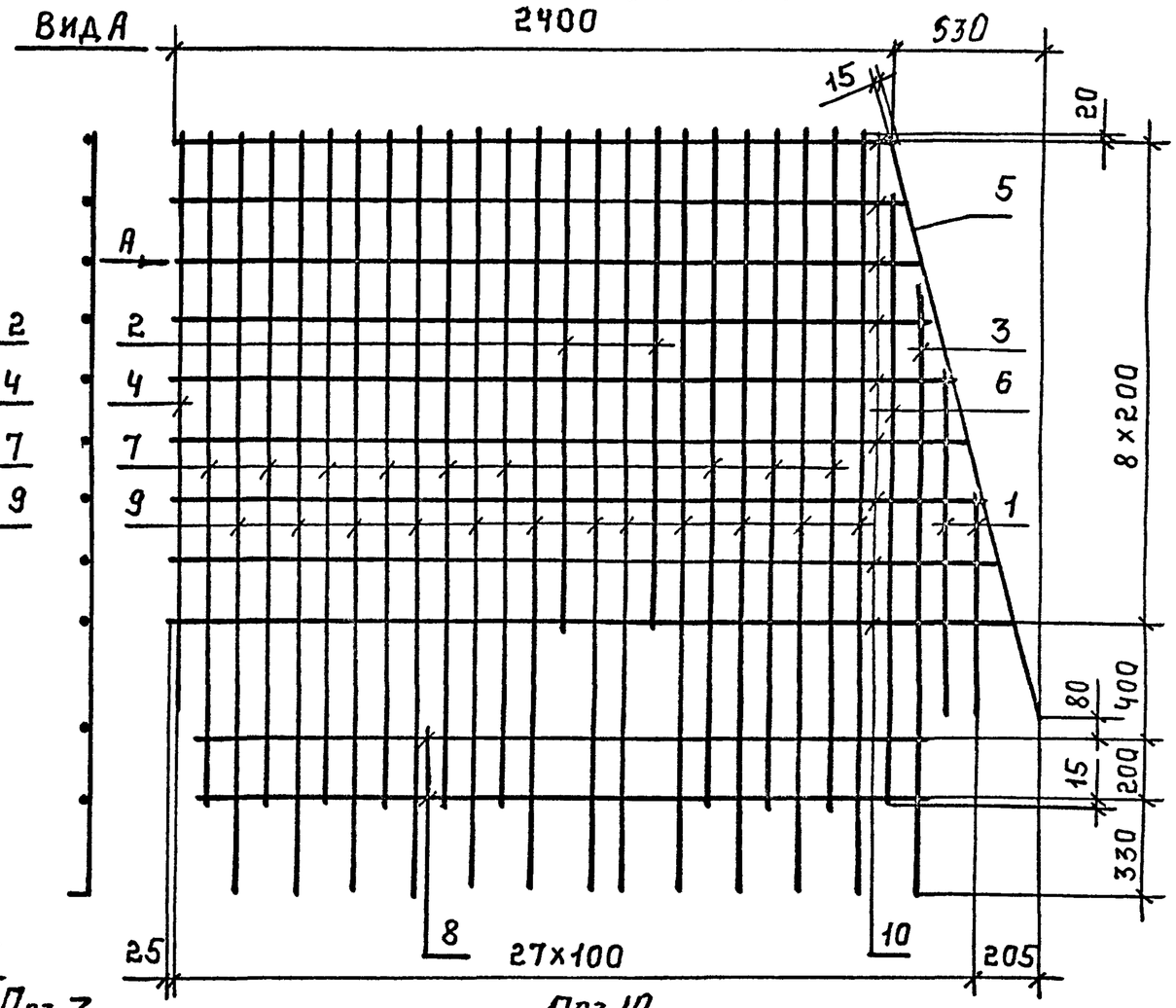

Поз. 3

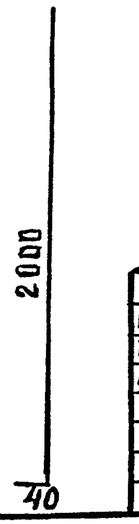

Поз. 10

ℓ от 2430 до 2860 шаг 54

Поз. 1

ℓ от 740 до 1100 шаг 360

Марка	Поз	Наименование	Кол	Масса ед., кг.	Масса, кг.
С-ТА II(AIII)-41 С-ТА II(AIII)-42	1	⌀ 10А II(AIII), ℓср=920	2	0,57	53,4
	2	⌀ 10А II(AIII), ℓ=1640	2	1,01	
	3	⌀ 10А II(AIII), ℓ=2120	1	1,32	
	4	⌀ 10А II(AIII), ℓ=1940	1	1,20	
	5	⌀ 10А II(AIII), ℓ=2010	1	1,24	
	6	⌀ 10А II(AIII), ℓ=2150	1	1,33	
	7	⌀ 10А II(AIII), ℓ=2235	6	1,38	
	8	⌀ 10А II(AIII), ℓ=2450	2	1,51	
	9	⌀ 10А II(AIII), ℓ=2590	12	1,60	
	10	⌀ 10А II(AIII), ℓср=2640	9	1,63	

ГОСТ на сортамент и марки стали см. технические требования 3.503.1-81.2-2-ТТ.

Н.конт.	Прохоров		
Нач.отс	Постовой		
Гл.спец	Прохоров		
ГИП	Маркин		9.02.92
Нач.гр.	Старова		
Инж.	Болховитин		
Инж.	Топоркова		

3.503.1-81.2-2-23

Сетка С-ТА II(AIII)-41
С-ТА II(AIII)-42

Стадия	Лист	Листов
Р		1

Союздорпроект

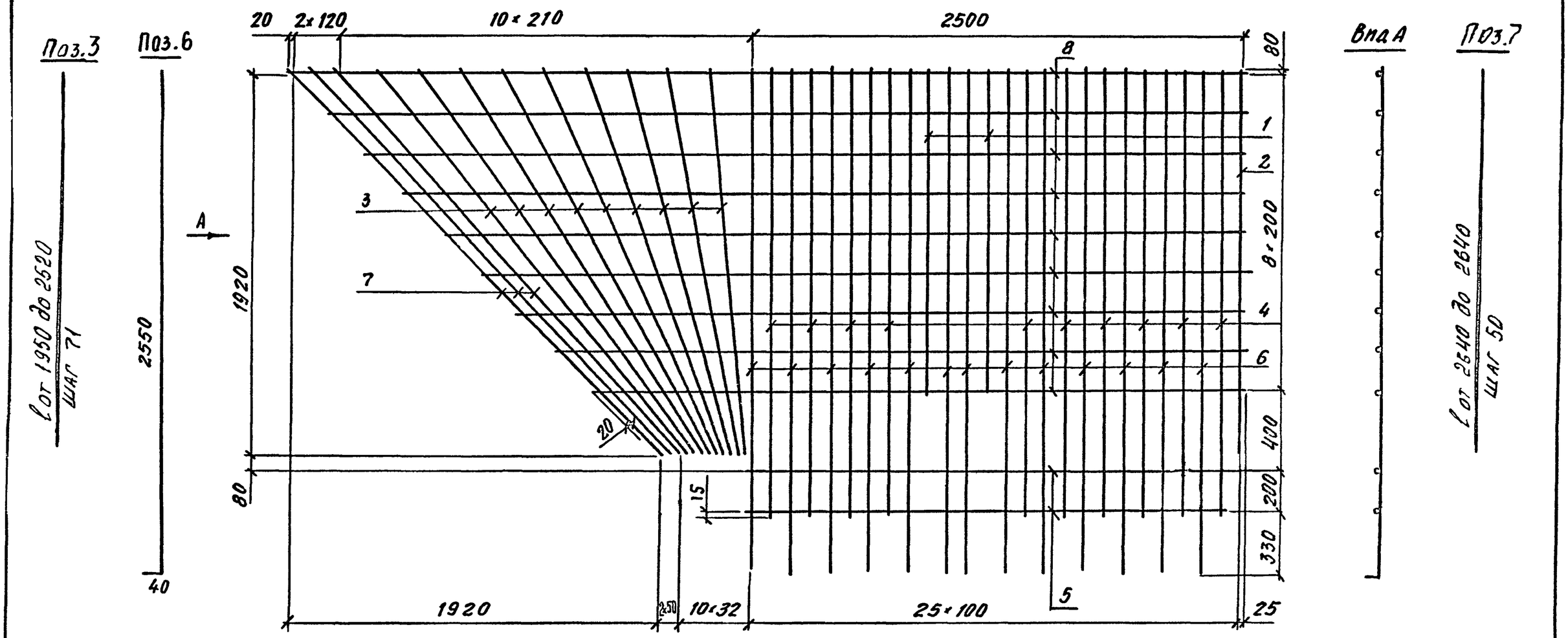

Марка	Поз.	Наименование	Кол.	Масса ед. кг	Масса кг
С-ТА-II(AIII)-43	1	ф10 А II(AIII), ℓ=1635	2	1.01	89.5 (80.9)
	2	ф10А II(AIII), ℓ=1940	1	1.20	
	3	ф12А II (10АIII), ℓср=2235	9	1.98 (1.38)	
	4	ф10 А II(AIII), ℓ=2235	10	1.38	
	5	ф10А II(AIII), ℓ=2440	2	1.51	
	6	ф10А II(AIII), ℓ=2590	13	1.60	
	7	ф12А II (10АIII), ℓ=2690	3	2.39 (1.66)	
	8	ф10А II(AIII), ℓср=4085	9	2.52	

ГОСТ НА СОРТАМЕНТ И МАРКИ СТАЛИ СМ ТЕХНИЧЕСКИЕ ТРЕБОВАНИЯ 3.503.1-81.2-2-ТТ

Поз.8

ℓ от 3285 до 4885
шаг 200

Н.контр.	Прохоров			3.503.1-81.2-2-24
Нач.ОИС	Постовой			
Гл.спец.	Прохоров			Сетка С-ТА II(AIII)-43
ГИП	Маркин		9.02.92	
Нач.гр.	Старова			
Инж.	Болховитинова			
Инж.	Топоркова			

Стадия	Лист	Листов
Р		1

Союздорпроект

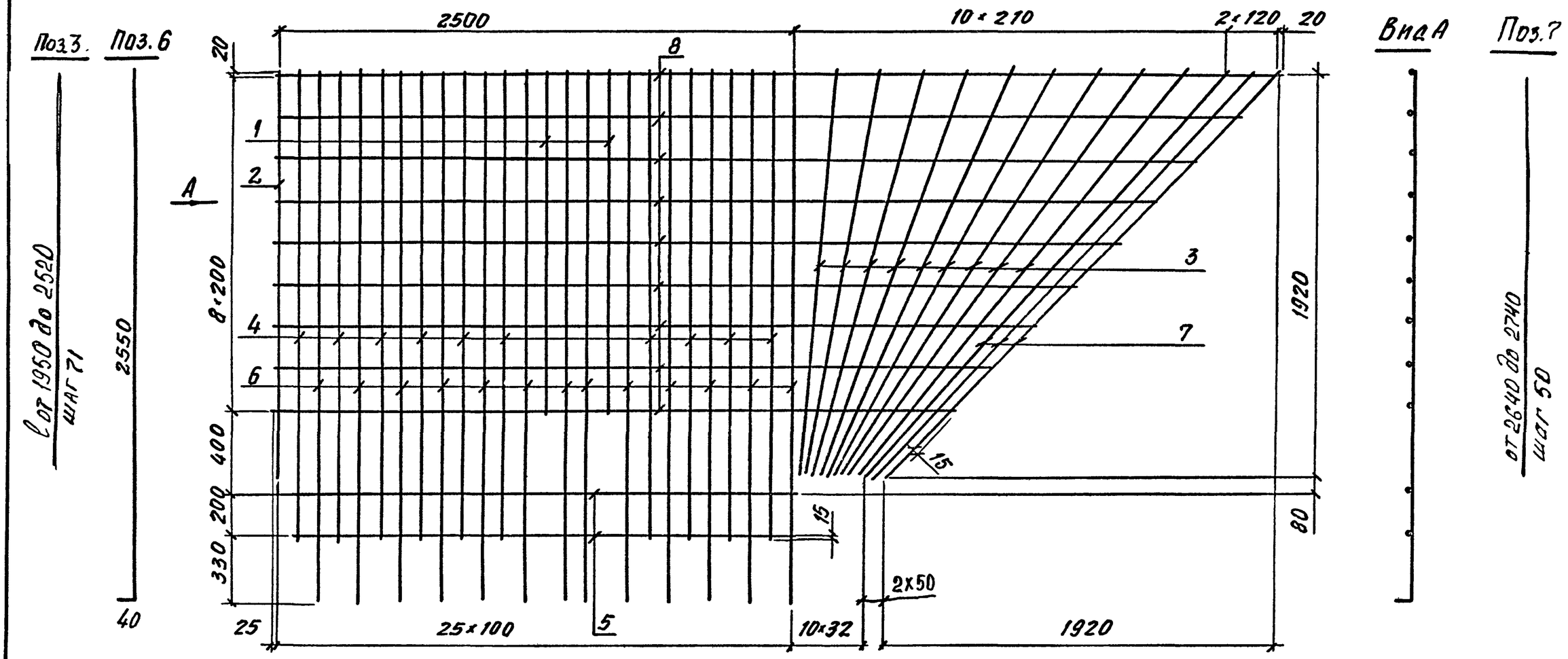

Марка	Поз.	Наименование	Кол.	Масса ед., кг	Масса, кг
С-ТА II(AIII)-44	1	Ф10А II(AIII), ℓ = 1635	2	1.01	88.5 (80,9)
	2	Ф10А II(AIII), ℓ = 1040	1	1.20	
	3	Ф12А II(10А III), ℓср = 2235	9	1,98 (1,38)	
	4	Ф10А II(AIII), ℓ = 2235	10	1.38	
	5	Ф10А II(AIII), ℓ = 2440	2	1.51	
	6	Ф10А II(AIII), ℓ = 2590	13	1.60	
	7	Ф12А II(10А III), ℓср = 2690	3	2,39 (1,66)	
	8	Ф10А II(AIII), ℓср = 4085	9	2.52	

ГОСТ на сортамент и марки стали см. технические требования 3.503.1-81.2-2-ТТ

Поз. 8

ℓ от 3285 до 4885

шаг 200

Н. конт.	Прохоров		
Нач. ОИС	Постовой		
Гл. спец.	Прохоров		
ГИП	Маркин		9.02.92
Нач. гр.	Старова		
Инж.	Болховитинова		
Инж.	Топоркова		

3.503.1-81.2-2-25

Сетка С-ТА II(AIII)-44

Стадия	Лист	Листов
Р		1

Союздорпроект

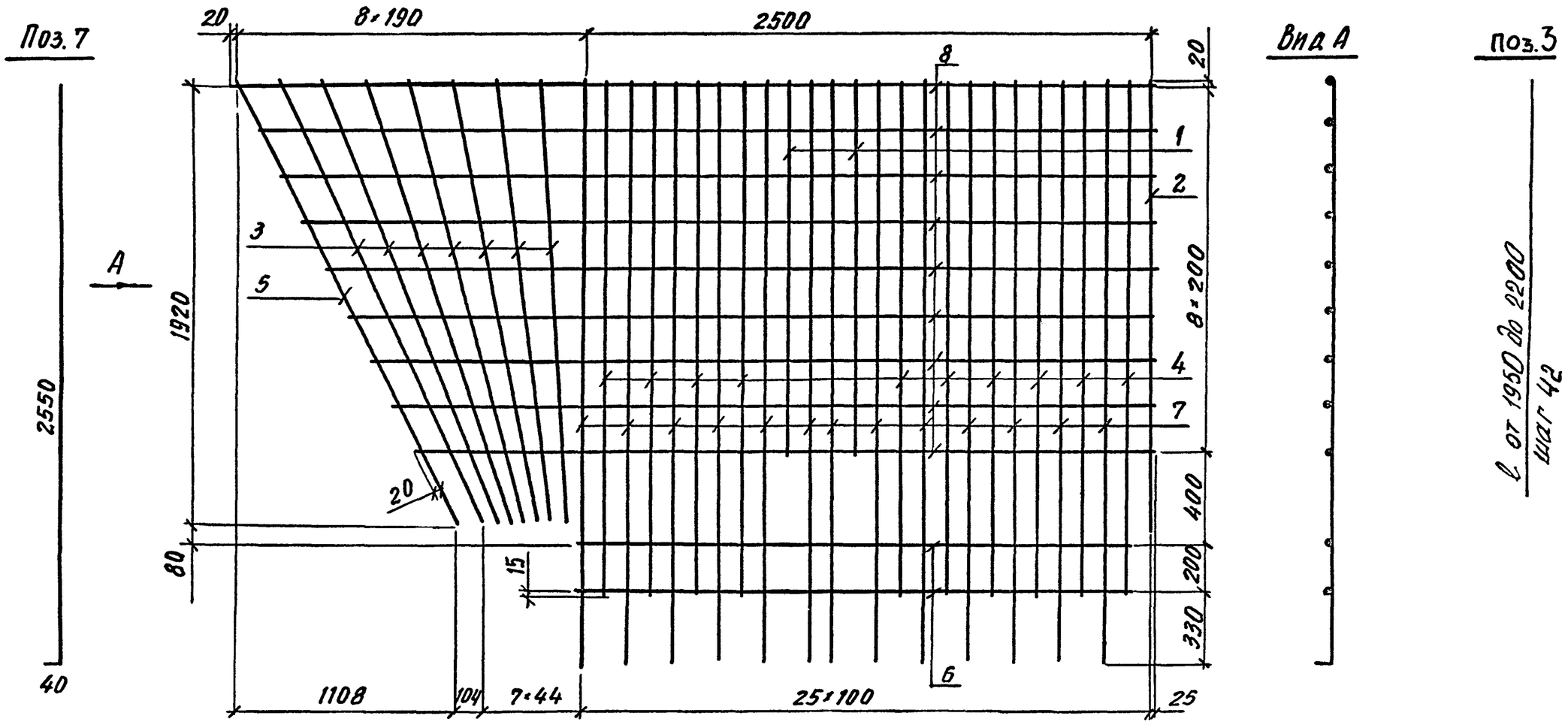

Марка	Поз.	Наименование	Кол.	Масса ед., кг	Масса, кг
С-ТА II(AIII)-45	1	Ф10А II(AIII), ℓ = 1635	2	1.01	71.2
	2	Ф10А II(AIII), ℓ = 1940	1	1.20	
	3	Ф10А II(AIII), ℓср = 2070	7	1.28	
	4	Ф10А II(AIII), ℓ = 2235	10	1.38	
	5	Ф10А II(AIII), ℓ = 2240	1	1.38	
	6	Ф10А II(AIII), ℓ = 2440	2	1.51	
	7	Ф10А II(AIII), ℓ = 2590	13	1.60	
	8	Ф10А II(AIII), ℓср = 3605	9	2.22	

ГОСТ на сортамент и марки стали см. технические требования 3.503.1-81.2-2-ТТ

Поз. 8

от 3145 до 4065

шаг 58

Н. конт.	Прохоров			3.503.1-81.2-2-26
Нач. отс	Постовой			
Гл. спец	Прохоров			Сетка С-ТА II(AIII)-45
ГИП	Маркин		9.02.92	
Нач. гр.	Старова			
Инж.	Болховитинова			
Инж.	Топоркова			

Стадия	Лист	Листов
Р		1

Союздорпроект

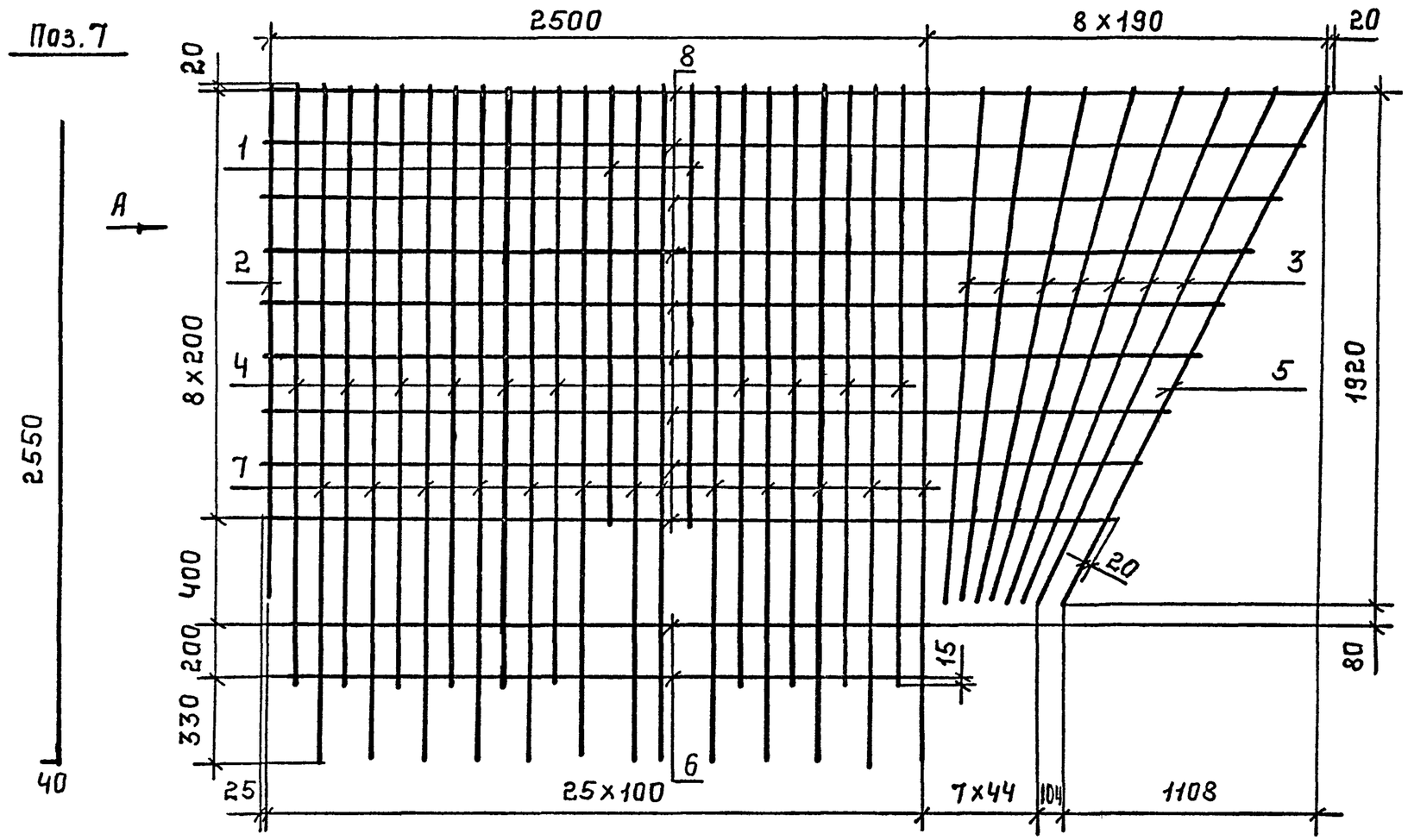

Вид А

Поз.3

ℓ от 1950 до 2200
шаг 242

Марка	Поз	Наименование	Кол	Масса ед. кг.	Масса, кг.
С-ТАII(AIII)-46	1	Ф10AII(AIII), ℓ=1635	2	1,01	71,2
	2	Ф10AII(AIII), ℓ=1940	1	1,20	
	3	Ф10AII(AIII), ℓср=2070	7	1,26	
	4	Ф10AII(AIII), ℓ=2235	10	1,38	
	5	Ф10AII(AIII), ℓ=2240	1	1,38	
	6	Ф10AII(AIII), ℓ=2440	2	1,51	
	7	Ф10AII(AIII), ℓ=2590	13	1,60	
	8	Ф10AII(AIII), ℓср=3605	9	2,22	

ГОСТ НА СОРТАМЕНТ И МАРКИ СТАЛИ
СМ. ТЕХНИЧЕСКИЕ ТРЕБОВАНИЯ 3.503.1-81.2-2-ТТ.

Поз.8

от 3145 до 4085
шаг 58

Н.конт.	Прохоров			3.503.1-81.2-2-27
Нач.ОИС	Постовой			
Гл.спец.	Прохоров			Сетка С-ТАII(AIII)-46
ГИП	Маркин		9.02.92	
Нач.гр.	Старова			
Инж.	Болховитин			
Инж.	Топорковл			

Стадия	Лист	Листов
Р		1

СОЮЗДОРПРОЕКТ

25790-02 50 Формат А3

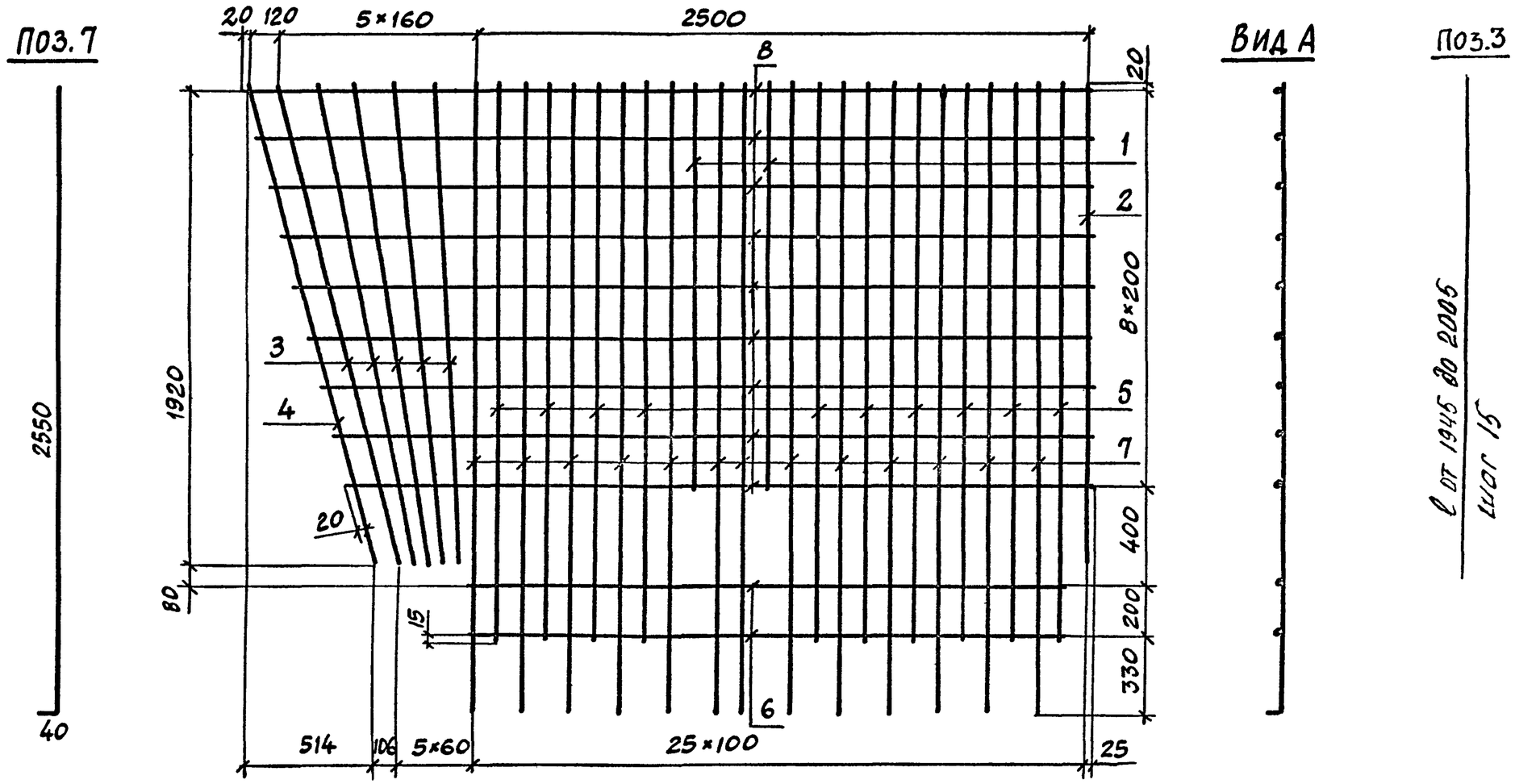

Марка	Поз.	Наименование	Кол.	Масса ед., кг	Масса, кг
С-ТА II(AIII)-47	1	ф 10А II(AIII), ℓ=1635	2	1,01	67,1
	2	ф 10А II(AIII), ℓ=1840	1	1,20	
	3	ф 10А II(AIII), ℓср=1975	5	1,22	
	4	ф 10А II(AIII), ℓ=2010	1	1,24	
	5	ф 10А II(AIII), ℓ=2235	10	1,38	
	6	ф 10А II(AIII), ℓ=2440	2	1,51	
	7	ф 10А II(AIII), ℓ=2590	13	1,60	
	8	ф 10А II(AIII), ℓ=3250	9	2,01	

ГОСТ НА СОРТАМЕНТ И МАРКИ СТАЛИ СМ. ТЕХНИЧЕСКИЕ ТРЕБОВАНИЯ 3.503.1-81.2-2-ТТ

Поз.8

ℓ от 3035 до 3465

шаг 54

Н. конт.	Прохоров	
Нач. отс	Постовой	
Гл. спец.	Прохоров	
ГИП	Маркин	
Нач. гр.	Старова	
Инж.	Болховитинова	
Инж.	Топоркова	

3.503.1-81.2-2-28

Сетка С-ТА II(AIII)-47

Стадия	Лист	Листов
Р		1

СОЮЗДОРПРОЕКТ

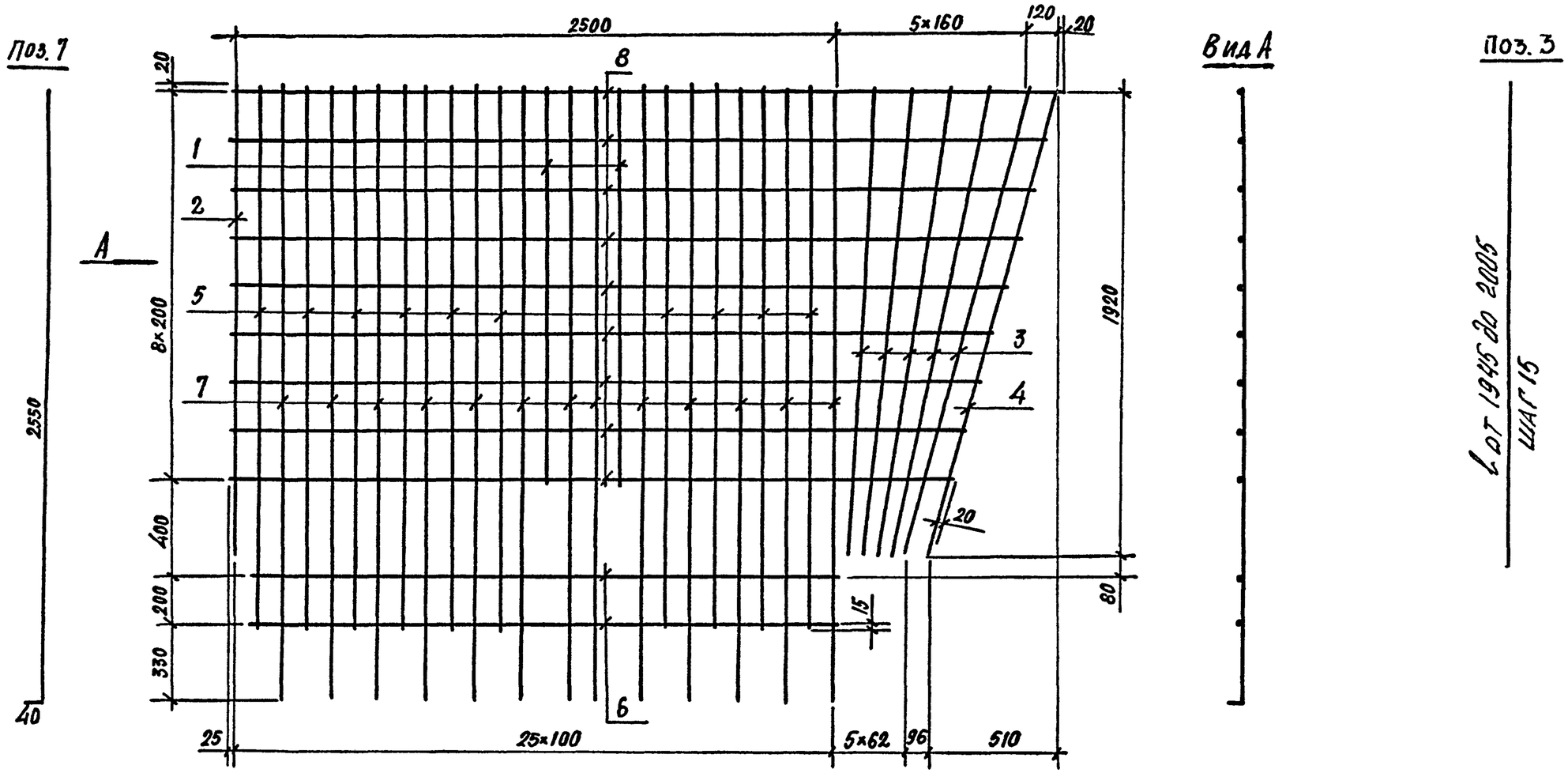

Марка	Поз.	Наименование	Кол.	Масса ед. кг	Масса, кг
С-ТА II(AII)-48	1	Ø 10 A II(AII), ℓ=1635	2	1,01	67,1
	2	Ø 10 A II(AII), ℓ=1940	1	1,20	
	3	Ø 10 A II(AII), ℓср=1975	5	1,22	
	4	Ø 10 A II(AII), ℓ=2010	1	1,24	
	5	Ø 10 A II(AII), ℓ=2235	10	1,38	
	6	Ø 10 A II(AII), ℓ=2440	2	1,51	
	7	Ø 10 A II(AII), ℓ=2590	13	1,60	
	8	Ø 10 A II(AII), ℓ=3250	9	2,01	

ГОСТ на сортамент и марки стали см. технические требования 3.503.1-81.2-2-ТТ

Поз. 8

ℓ от 3035 до 3485
шаг 54

Н. конт.	Прохоров			3.503.1-81.2-2-29
Нач. ОИС	Постовой			
Гл. спец.	Прохоров			Сетка С-ТА II(AII)-48
ГИП	Маркин		9.02.92	
Нач. гр.	Старова			
Инж.	Болховитинова			
Инж.	Топоркова			

Стадия	Лист	Листов
Р		1

СОЮЗДОРПРОЕКТ

С-ТАII(AIII)-49

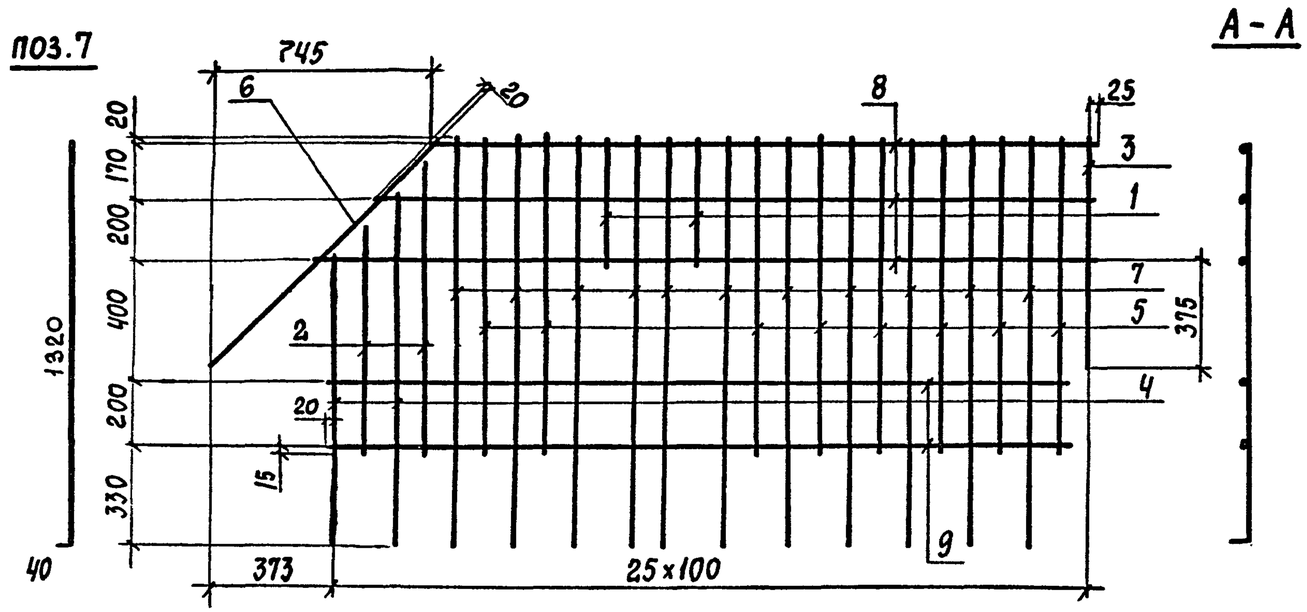

С-ТАII(AIII)-50

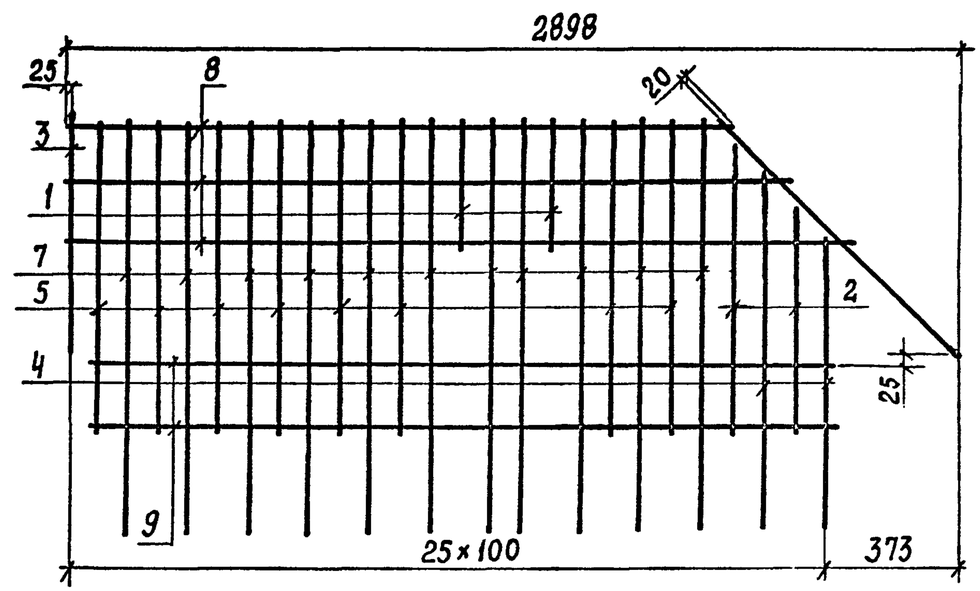

Поз. 2

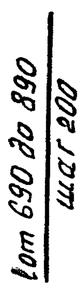

Поз. 4

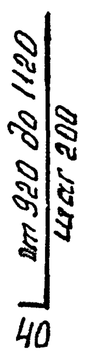

Марка	Поз.	Наименование	Кол.	Масса ед., кг.	Масса, кг.
С-ТАII(AIII)-49 С-ТАII(AIII)-50	1	ф 10 AII(AIII), ℓ = 405	2	0,25	25,5
	2	ф 10 AII(AIII), ℓср = 790	2	0,48	
	3	ф 10 AII(AIII), ℓ = 765	1	0,47	
	4	ф 10 AII(AIII), ℓср = 1060	2	0,65	
	5	ф 10 AII(AIII), ℓ = 1005	8	0,62	
	6	ф 10 AII(AIII), ℓ = 1082	1	0,67	
	7	ф 10 AII(AIII), ℓ = 1360	11	0,84	
	8	ф 10 AII(AIII), ℓ = 2360	3	1,46	
	9	ф 10 AII(AIII), ℓ = 2440	2	1,51	

ГОСТ НА СОРТАМЕНТ И МАРКИ СТАЛИ СМ.

ТЕХНИЧЕСКИЕ ТРЕБОВАНИЯ 3.503.1-81.2-2-ТТ

Поз. 8

ℓ от 2180 до 2540
шаг 1800

Н.конт.	Прохоров			3.503.1-81.2-2.-30
Нач.отс	Постовой			
Гл.спец.	Прохоров			Стадия: Р; Лист: ; Листов: 1
ГИП	Маркин		9.07.92	Сетка С-ТАII(AIII)-49, С-ТАII(AIII)-50
Нач.гр.	Старова			
Инж.	Болховитинова			СОЮЗДОРПРОЕКТ
Инж.	Топоркова			

С-ТА II(AIII)-51

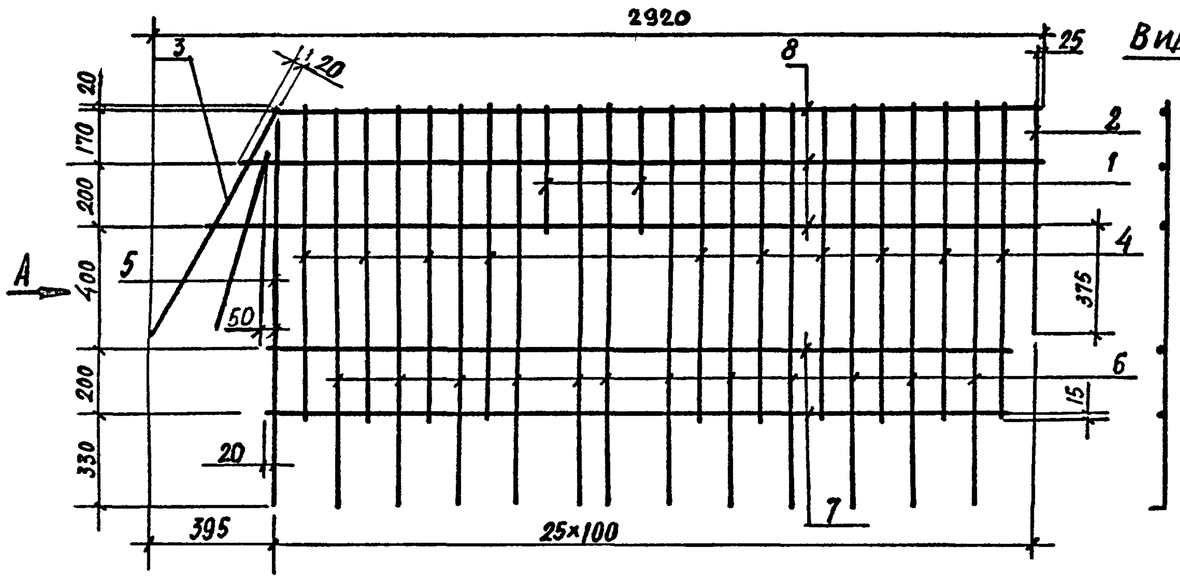

Вид А

С-ТА II(AIII)-52

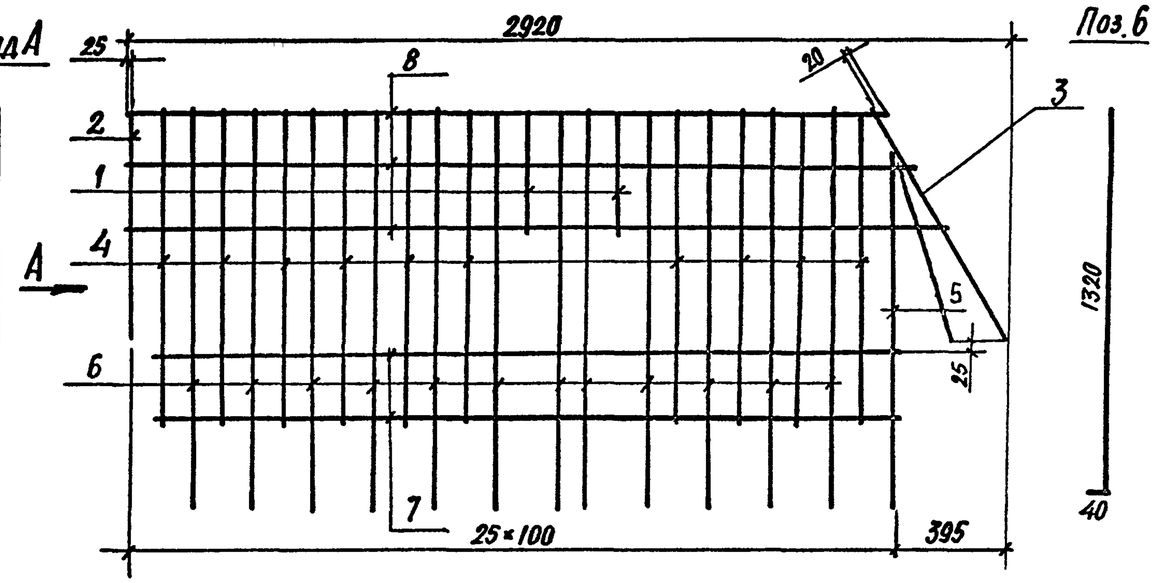

Поз.5

Марка	Поз.	Наименование	Кол.	Масса ед., кг	Масса, кг
С-ТА II(AIII)-51 С-ТА II(AIII)-52	1	ф 10А II(AIII), ℓ=405	2	0,25	28,2
	2	ф 10А II(AIII), ℓ=765	1	0,47	
	3	ф 10А II(AIII), ℓ=880	1	0,54	
	4	ф 10А II(AIII), ℓ=1005	10	0,62	
	5	ф 10А II(AIII), ℓ=1250	1	0,73	
	6	ф 10А II(AIII), ℓ=1360	13	0,84	
	7	ф 10А II(AIII), ℓ=2440	2	1,51	
	8	ф 10А II(AIII), $ℓ_{ср.}$=2620	3	1,62	
	9	ф 10А II(AIII), ℓ=685	1	0,90	

ГОСТ НА СОРТАМЕНТ И МАРКИ СТАЛИ СМ. ТЕХНИЧЕСКИЕ ТРЕБОВАНИЯ 3.503.1-81.2-2-ТТ.

Поз. 8

ℓ от 2515 до 2725 шаг 105

Н. конт.	Прохоров			3.503.1-81.2-2-31		
Нач. ОИС	Постовой					
Гл. спец.	Прохоров			Сетка С-ТА II(AIII)-51 С-ТА II(AIII)-52	Стадия	Лист	Листов
ГИП	Маркин		9.07.92		Р		1
Нач. гр.	Старова				Союздорпроект		
Инж.	Болховитинова						
Инж.	Топоркова						

С-ТА II(AIII)-53

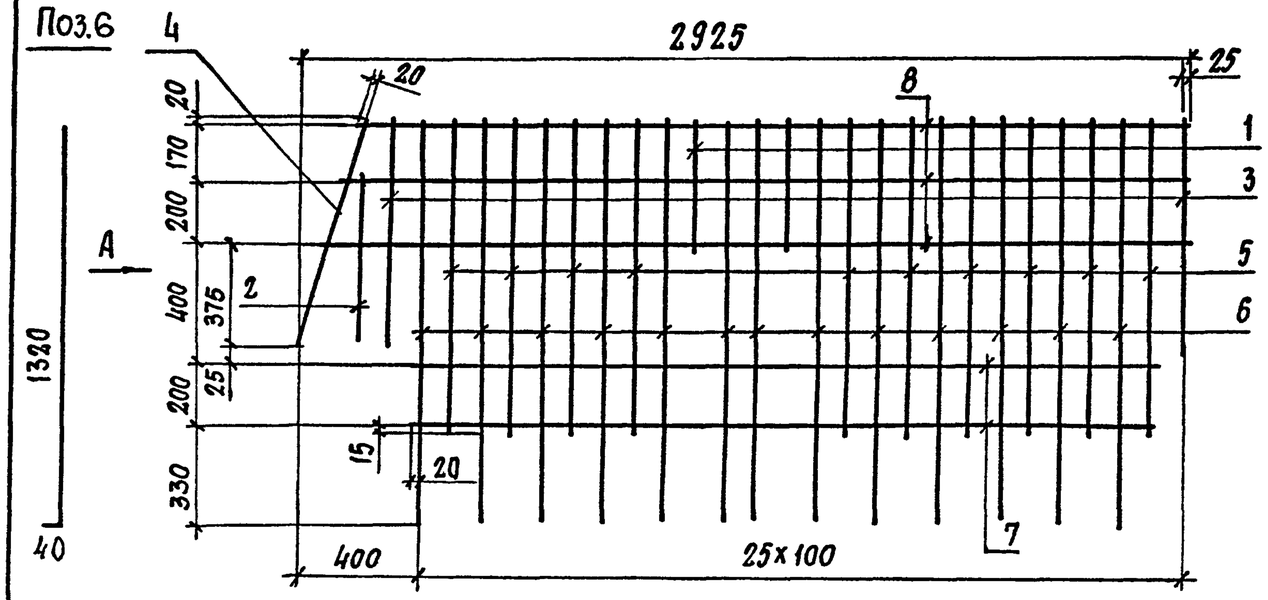

С-ТА II(AIII)-54

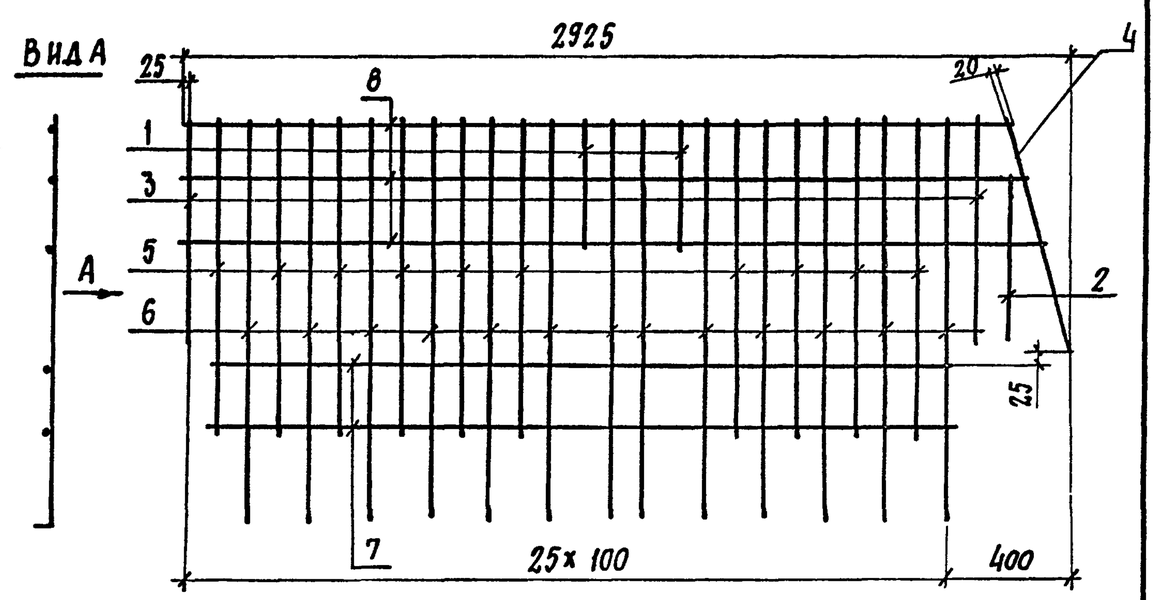

Марка	Поз.	Наименование	Кол.	Масса ед., кг	Масса, кг
С-ТА II(AIII)-53 С-ТА II(AIII)-54	1	Ф10 AII(AIII), ℓ=405	2	0,25	27,7
	2	Ф10 AII(AIII), ℓ=720	1	0,44	
	3	Ф10 AII(AIII), ℓ=765	2	0,47	
	4	Ф10 AII(AIII), ℓ=792	1	0,49	
	5	Ф10 AII(AIII), ℓ=1005	10	0,62	
	6	Ф10 AII(AIII), ℓ=1360	13	0,84	
	7	Ф10 AII(AIII), ℓ=2440	2	1,51	
	8	Ф10 AII(AIII), ℓср=2795	3	1,73	

ГОСТ НА СОРТАМЕНТ И МАРКИ СТАЛИ СМ. ТЕХНИЧЕСКИЕ ТРЕБОВАНИЯ 3.503.1-81.2-2-ТТ

Поз. 8

ℓ от 2745 до 2845

шаг 50

Н.контр	Прохоров			3.503.1-81.2-2-32		
Нач.ОИС	Постовой					
Гл.спец.	Прохоров			Сетка С-ТА II(AIII)-53 С-ТА II(AIII)-54	Стадия	Лист	Листов
ГИП	Маркин		9.07.93		Р		1
Нач.гр.	Старова				Союздорпроект		
Инж.	Болховитинова						
Инж.	Топоркова						

Поз. 3

Вид А

ℓ от 780 до 1010
шаг 58

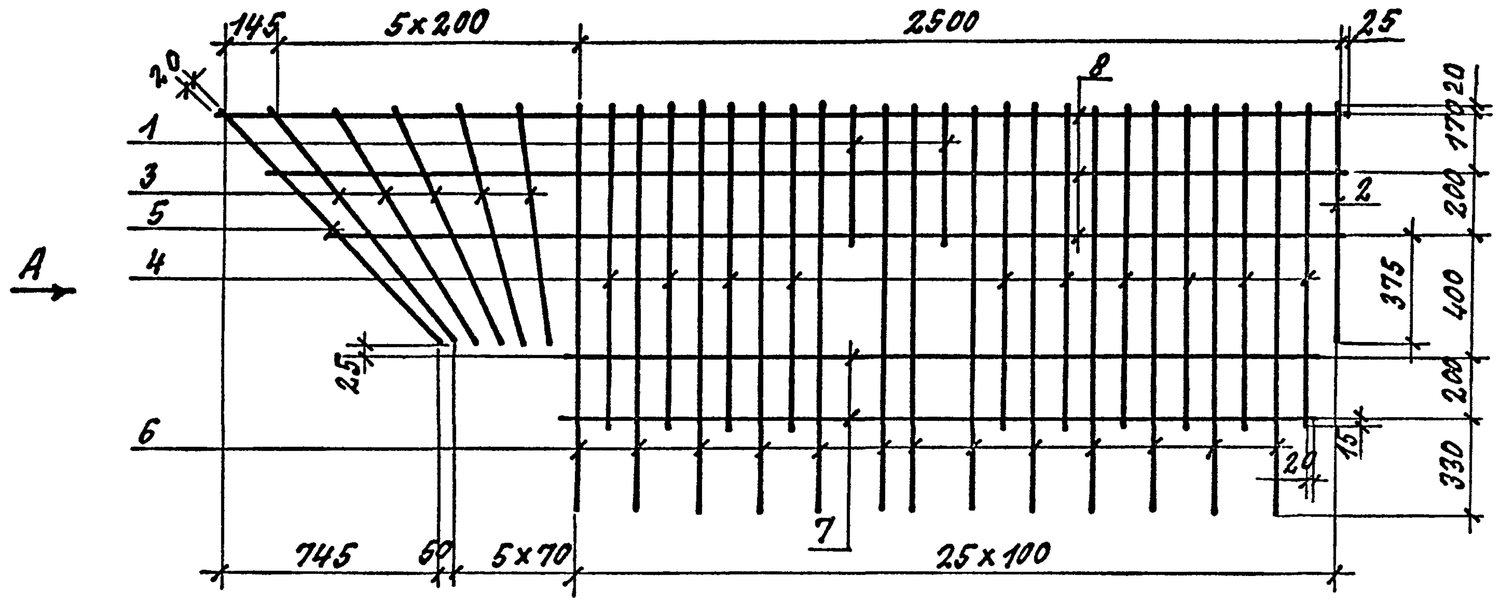

Поз. 6

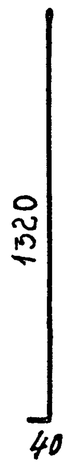

Марка	Поз.	Наименование	Кол.	Масса ед., кг	Масса, кг
С-ТА II(AIII)-55	1	ф10А II(AIII), ℓ=405	2	0.25	30.7
	2	ф10А II(AIII), ℓ=765	1	0.47	
	3	ф10А II(AIII), ℓср=895	5	0.55	
	4	ф10А II(AIII), ℓ=1005	10	0.62	
	5	ф10А II(AIII), ℓ=1073	1	0.66	
	6	ф10А II(AIII), ℓ=1360	13	0.84	
	7	ф10А II(AIII), ℓ=2440	2	1.51	
	8	ф10А II(AIII), ℓср=3505	3	2.16	

ГОСТ на сортамент и марки стали см. технические требования 3.503.1-81.2-2-ТТ.

Поз. 8

ℓ от 3320 до 3690
шаг 185

Н. контр.	Прохоров			3.503.1-81.2-2-33
Нач. ОИС	Постовой			
Гл. спец.	Прохоров			Сетка С-ТА II(AIII)-55
ГИП	Маркин		9.02.92	
Нач. гр.	Старова			
Инж.	Болховитинова			
Инж.	Топоркова			

Стадия	Лист	Листов
Р		1

Союздорпроект

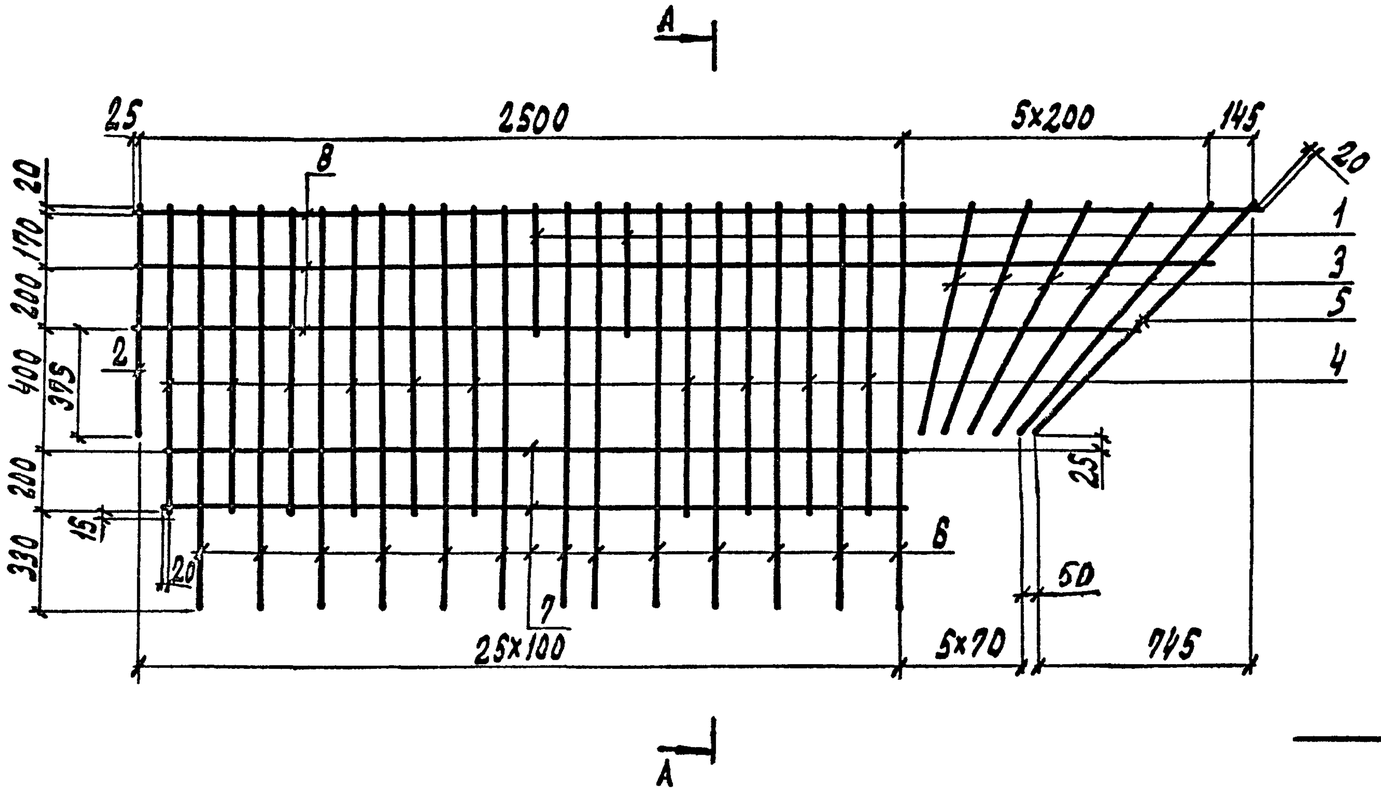

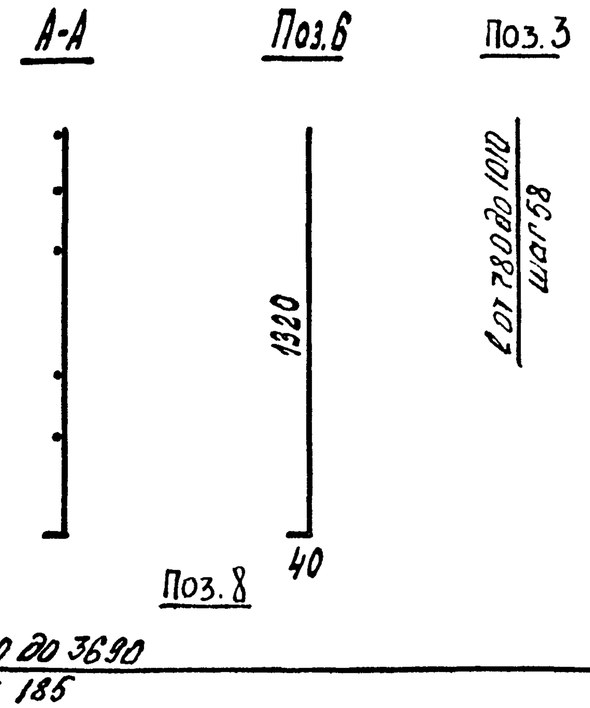

Марка	Поз.	Наименование	Кол.	Масса ед., кг	Масса, кг
С-ТАII(АIII)-56	1	⌀ 10 АII(АIII), ℓ=405	2	0,25	30,7
	2	⌀ 10 АII(АIII), ℓ=765	1	0,47	
	3	⌀ 10 АII(АIII), ℓср=895	5	0,55	
	4	⌀ 10 АII АIII), ℓ=1005	10	0,62	
	5	⌀ 10 АII(АIII), ℓ=1073	1	0,66	
	6	⌀ 10 АII(АIII), ℓ=1360	13	0,84	
	7	⌀ 10 АII(АIII), ℓ=2440	2	1,51	
	8	⌀ 10 АII(АIII), ℓср=3505	3	2,16	

ГОСТ НА СОРТАМЕНТ И МАРКИ СТАЛИ СМ. ТЕХНИЧЕСКИЕ ТРЕБОВАНИЯ 3.503.1-81.2-2-ТТ

Н.конт.	Прохоров		3.503.1-81.2-2-34
Нач.отд.	Постовой		
Гл.спец.	Прохоров		Сетка С-ТАII(АIII)-56
ГИП	Маркин	19.07.90	Стадия Р · Лист · Листов 1
Нач.гр.	Старова		
Инж.	Болховитинова		Союздорпроект
Инж.	Топоркова		

Вид А

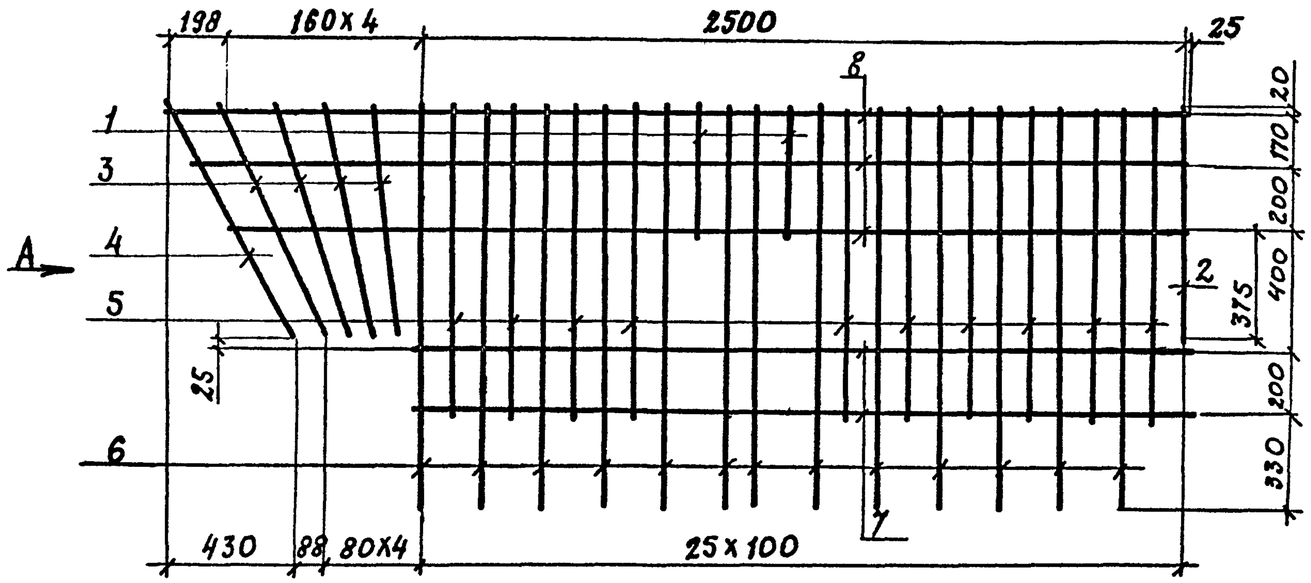

Поз. 6

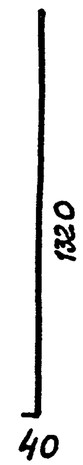

Поз. 3

$\frac{\ell \text{ от } 770 \text{ до } 830}{\text{шаг } 20}$

Поз. 8

$\frac{\ell \text{ от } 3170 \text{ до } 3390}{\text{шаг } 110}$

Марка	Поз.	Наименование	Кол.	Масса ед., кг	Масса, кг
С-ТА II(AIII)-57	1	ф10 А II(AIII), ℓ=405	2	0,25	29,7
	2	ф10 А II(AIII), ℓ=765	1	0,47	
	3	ф10 А II(AIII), $\ell_{ср}$=800	4	0,49	
	4	ф10 А II(AIII), ℓ=880	1	0,54	
	5	ф10 А II(AIII), ℓ=1005	10	0,62	
	6	ф10 А II(AIII), ℓ=1360	13	0,84	
	7	ф10 А II(AIII), ℓ=2440	2	1,51	
	8	ф10 А II(AIII), $\ell_{ср}$=3280	3	2,0	

ГОСТ на сортамент и марки стали см. технические требования 3.503.1-81.2-2-ТТ.

Н. конт.	Прохоров		3.503.1-81.2-2-35
Нач. отд.	Постовой		
Гл. спец.	Прохоров		Сетка С-ТА II(AIII)-57
ГИП	Маркин		Стадия Р · Лист · Листов 1
Нач. гр.	Старова		Союздорпроект
Инж.	Болховитинова		
Инж.	Гопоркова		

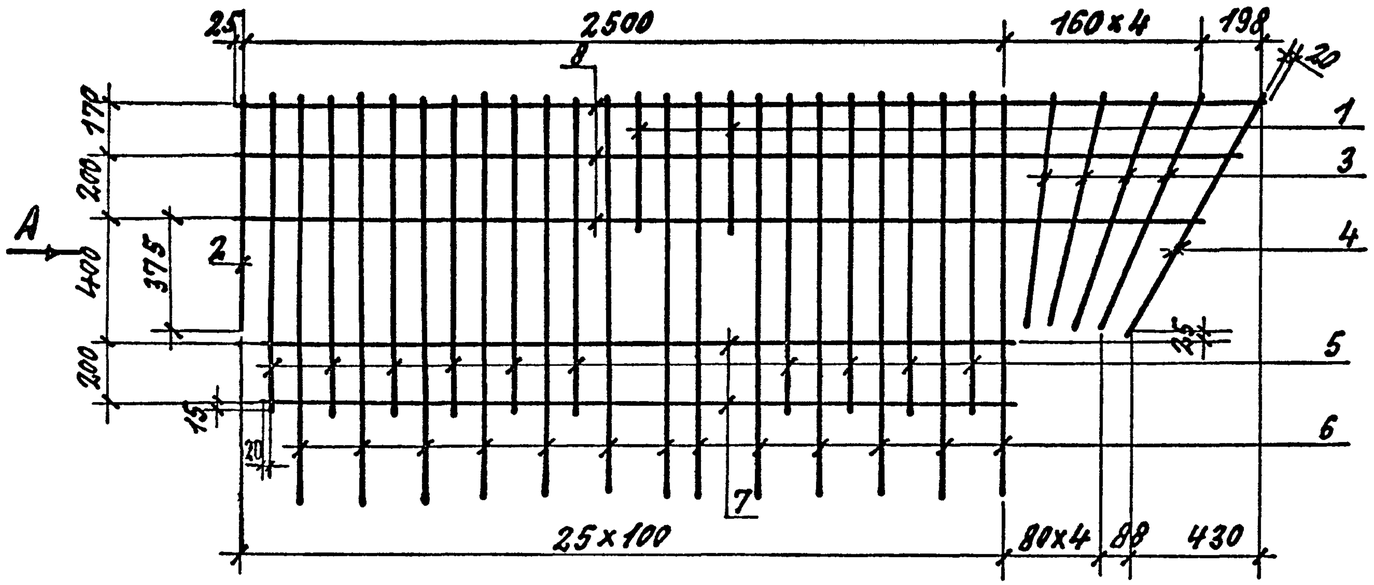

Вид А

Поз. 6

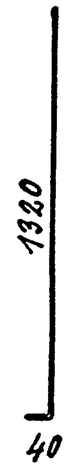

Поз. 8

Поз. 3

$\frac{\ell \text{ от } 770 \text{ до } 830}{\text{шаг } 20}$

$\frac{\ell \text{ от } 3170 \text{ до } 3390}{\text{шаг } 110}$

Марка	Поз.	Наименование	Кол.	Масса ед., кг	Масса, кг
С-ТА II(А III)-58	1	ф10А II(А III), ℓ=405	2	0.25	29.7
	2	ф10А II(А III), ℓ=765	1	0.47	
	3	ф10А II(А III), ℓср=800	4	0.49	
	4	ф10А II(А III), ℓ=880	1	0.54	
	5	ф10А II(А III), ℓ=1005	10	0.62	
	6	ф10А II(А III), ℓ=1300	13	0.84	
	7	ф10А II(А III), ℓ=2440	2	1.51	
	8	ф10А II(А III), ℓср=3280	3	2.0	

ГОСТ НА СОРТАМЕНТ И МАРКИ СТАЛИ СМ. ТЕХНИЧЕСКИЕ ТРЕБОВАНИЯ 3.503.1-81.2-2-ТТ.

Н. контр.	Прохоров		
Нач. ОИС	Постовой		
Гл. спец.	Прохоров		
ГИП	Маркин		9.07.92
Нач. гр.	Старова		
Инж.	Болховитинова		
Инж.	Топоркова		

3.503.1-81.2-2-36

Сетка С-ТА II(А III)-58

Стадия	Лист	Листов
Р		1

СОЮЗДОРПРОЕКТ

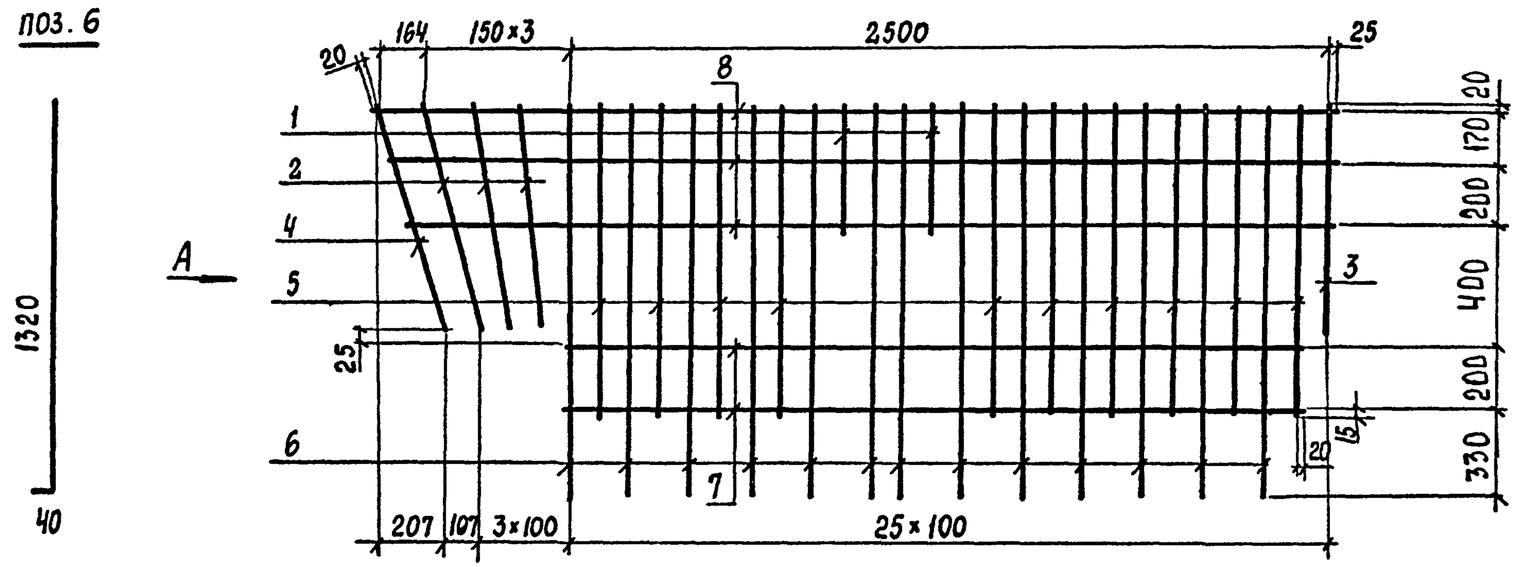

Вид А

поз. 2

$\frac{\ell \text{ от } 760 \text{ до } 780}{\text{шаг } 10}$

поз. 8

$\frac{\ell \text{ от } 3060 \text{ до } 3160}{\text{шаг } 50}$

Марка	Кол.	Наименование	Поз.	Масса ед., кг	Масса, кг
С-ТАII(AIII)-59	1	ф10 AII(AIII), ℓ = 405	2	0,25	28,8
	2	ф10 AII(AIII), ℓср = 770	3	0,48	
	3	ф10 AII(AIII), ℓ = 765	1	0,47	
	4	ф10 AII(AIII), ℓ = 790	1	0,49	
	5	ф10 AII(AIII), ℓ = 1005	10	0,62	
	6	ф10 AII(AIII), ℓ = 1360	13	0,84	
	7	ф10 AII(AIII), ℓ = 2440	2	1,51	
	8	ф10 AII(AIII), ℓ = 3110	3	1,92	

ГОСТ НА СОРТАМЕНТ И МАРКИ СТАЛИ СМ. ТЕХНИЧЕСКИЕ ТРЕБОВАНИЯ 3.503.1-81.2-2-ТТ

Н. конт.	Прохоров			3.503.1-81.2-2-37
Нач. ОИС	Постовой			
Гл. спец.	Прохоров			
ГИП	Маркин		9.02.92	Сетка С-ТАII(AIII)-59
Нач. гр.	Старова			
Инж.	Болховитинова			
Инж.	Топоркова			

Стадия	Лист	Листов
Р		1

СОЮЗДОРПРОЕКТ

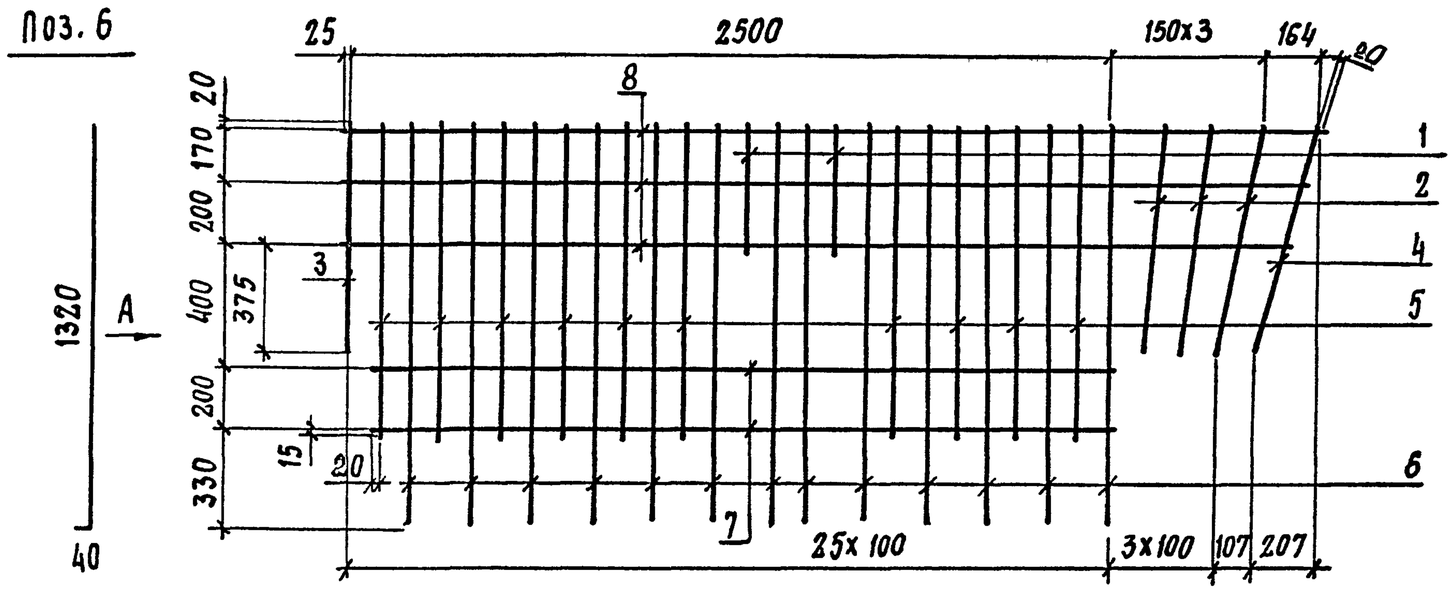

Вид А

Поз. 8

Поз. 2

$\frac{\ell \text{ от } 760 \text{ до } 780}{\text{шаг } 10}$

$\frac{\ell \text{ от } 3060 \text{ до } 3160}{\text{шаг } 50}$

Марка	Поз.	Наименование	Кол.	Масса ед. кг	Масса, кг
С-ТА II(AIII)-60	1	Ф10 А II(AIII), ℓ=405	2	0,25	28,8
	2	Ф10 А II(AIII), ℓср=770	3	0,48	
	3	Ф10 А II(AIII), ℓ=765	1	0,47	
	4	Ф10 А II(AIII), ℓ=790	1	0,49	
	5	Ф10 А II(AIII), ℓ=1005	10	0,62	
	6	Ф10 А II(AIII), ℓ=1360	13	0,84	
	7	Ф10 А II(AIII), ℓ=2440	2	1,51	
	8	Ф10 А II(AIII), ℓ=3110	3	1,92	

ГОСТ на сортамент и марки стали см. технические требования 3.503.1-81.2-2-ТТ.

Н. контр.	Прохоров			3.503.1-812-2-38
Нач. ОИС	Постовой			
Гл. спец.	Прохоров			
ГИП	Маркин		9.02.92	Сетка С-ТА II(AIII)-60
Нач. гр.	Старова			
Инж.	Болховитинова			
Инж.	Топоркова			

Стадия	Лист	Листов
Р		1

Союздорпроект

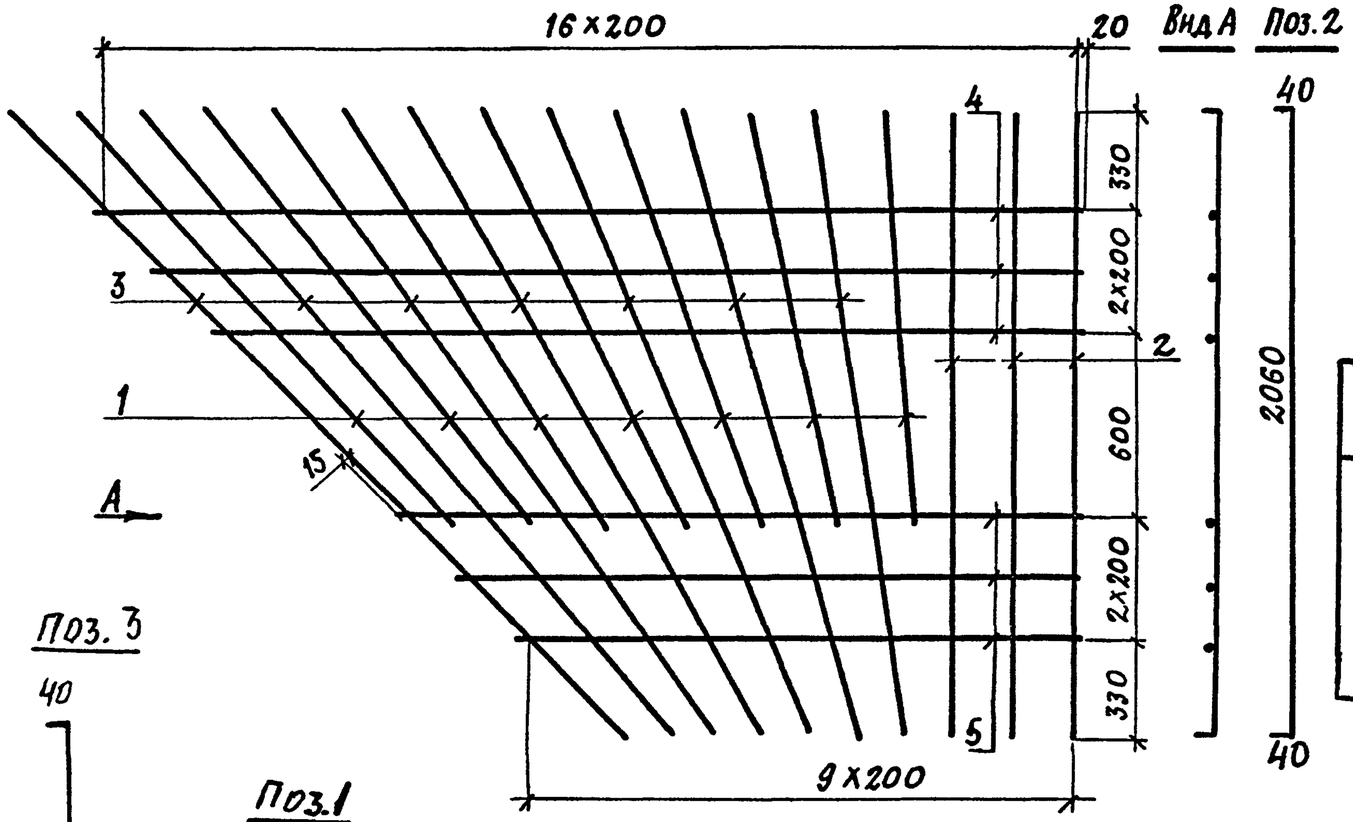

Марка	Поз.	Наименование	Кол.	Масса ед., кг.	Масса, кг
С-ТА II(А III)-61	1	ф10А II(А III), $\ell_{ср}$= 1685	7	1,04	31,8
	2	ф10А II(А III), ℓ = 2140	3	1,32	
	3	ф10А II(А III), $\ell_{ср}$= 2580	7	1,51	
	4	ф10А II(А III), $\ell_{ср}$= 3035	6	1,87	
	5	ф10А II(А III), $\ell_{ср}$= 2035	3	1,26	

ГОСТ на сортамент и марки стали.
См. технические требования 3.503.1-81.2-2-ТТ.

Н. конт.	Прохоров			3.503.1-81.2-2-39
Нач. ОИС	Постовой			
Гл. спец.	Прохоров			Сетка С-ТА II(А III)-61
ГИП	Маркин		3.02.91	
Нач. гр.	Старова			
Инж.	Болховитинова			
Инж.	Топоркова			

Стадия	Лист	Листов
Р		1

Союздорпроект

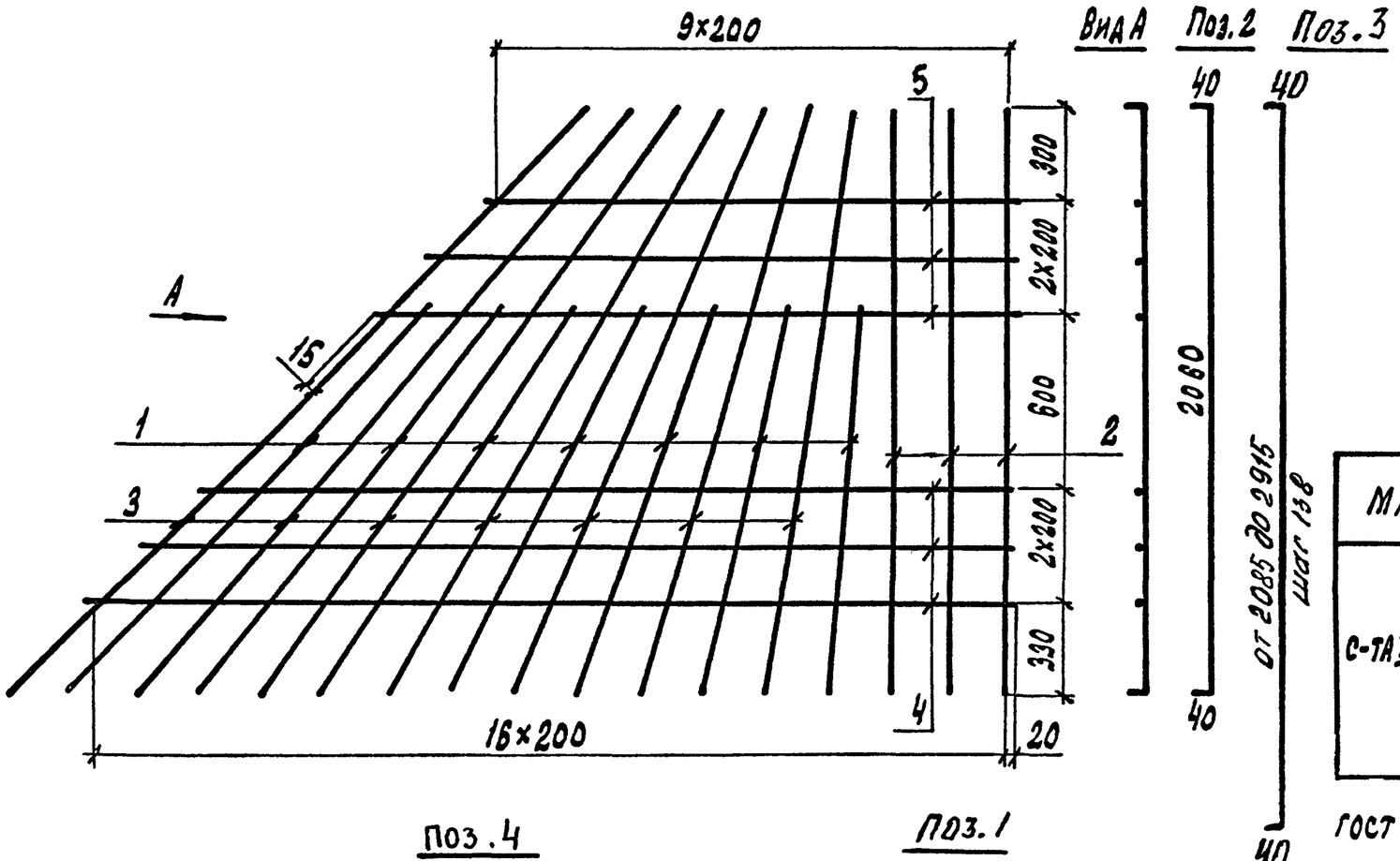

Марка	Поз.	Наименование	Кол	Масса ед., кг	Масса, кг
С-ТА $\frac{III}{A III}$-62	1	⌀ 10 А $\frac{II}{A III}$, $l_{ср}$ = 1685	7	1,04	31,8
	2	⌀ 10 А $\frac{II}{A III}$, l = 2140	3	1,32	
	3	⌀ 10 А $\frac{II}{A III}$, $l_{ср}$ = 2580	7	1,59	
	4	⌀ 10 А $\frac{II}{A III}$, $l_{ср}$ = 3035	6	1,87	
	5	⌀ 10 А $\frac{II}{A III}$, $l_{ср}$ = 2035	3	1,26	

ГОСТ НА СОРТАМЕНТ И МАРКИ СТАЛИ
СМ. ТЕХНИЧЕСКИЕ ТРЕБОВАНИЯ 3.503.1-81.2-2-ТТ

Поз.4

l от 2835 до 3235
шаг 200

Поз.5

l от 1835 до 2235
шаг 200

Поз.1

от 1365 до 1925
шаг 47

40

Н.конт.	Прохоров		
Нач.опс	Постовой		
Гл.спец.	Прохоров		
ГИП	Маркин		30.02.82
Нач.гр.	Старова		
Инж.	Балховитинова		
Инж.	Топоркова		

3.503.1-81.2-2-40

Сетка С-ТА $\frac{III}{A III}$-62

Стадия	Лист	Листов
Р		1

СОЮЗДОРПРОЕКТ

Сетка С-ТА II(AIII)-63

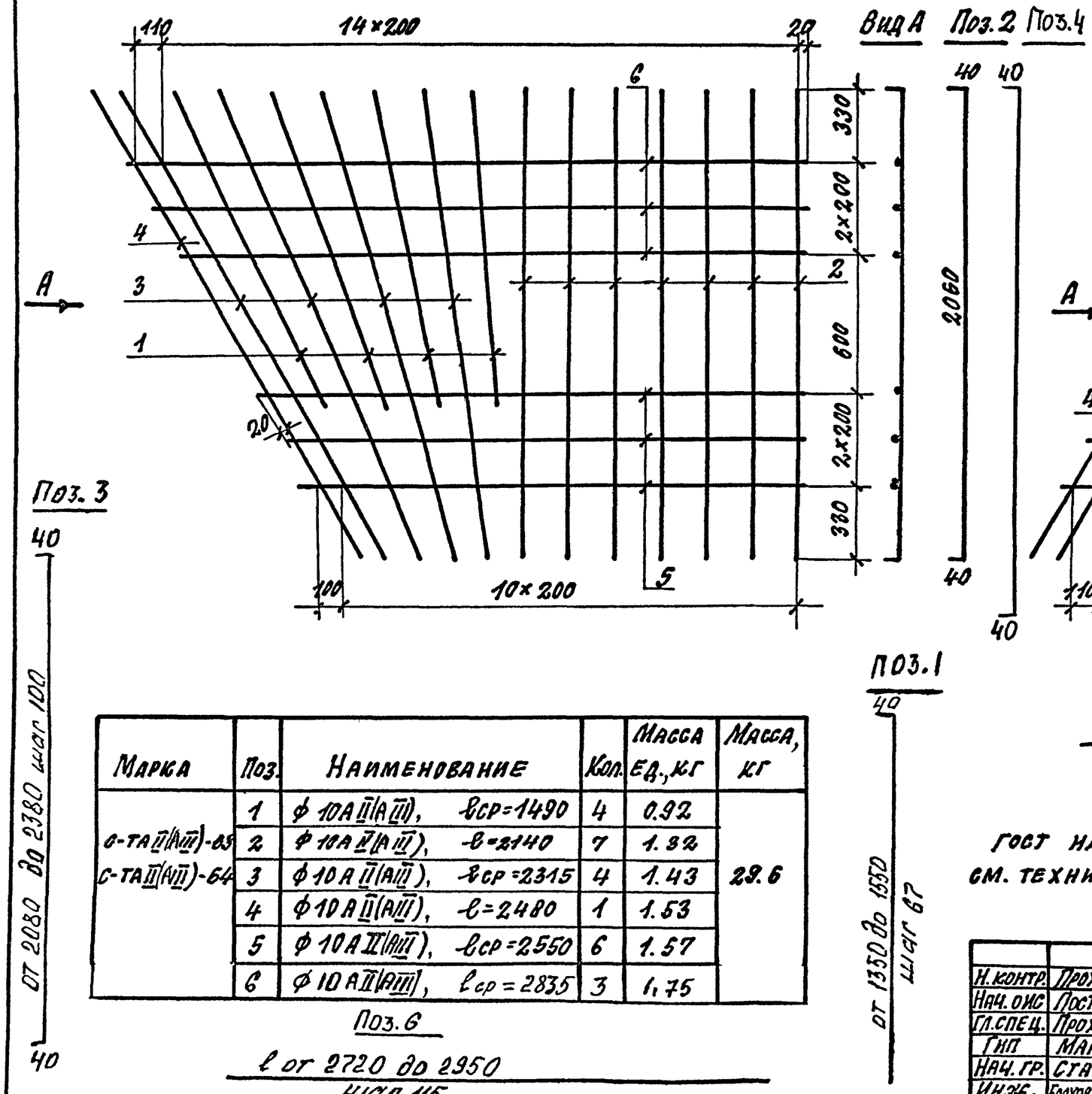

Сетка С-ТА II(AIII)-64

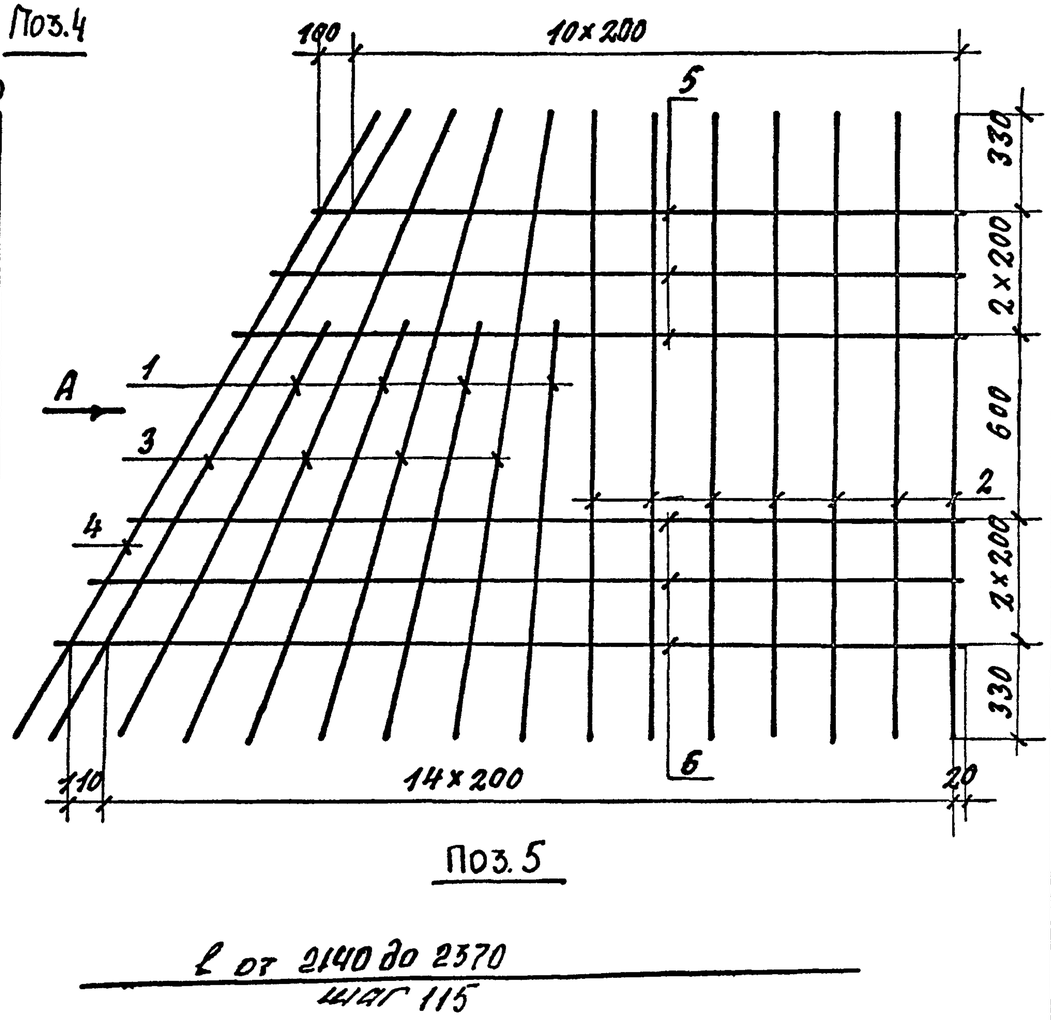

Марка	Поз.	Наименование	Кол.	Масса ед., кг	Масса, кг
С-ТА II(AIII)-63 С-ТА II(AIII)-64	1	⌀10AII(AIII), ℓср=1490	4	0.92	29.6
	2	⌀10AII(AIII), ℓ=2140	7	1.32	
	3	⌀10AII(AIII), ℓср=2315	4	1.43	
	4	⌀10AII(AIII), ℓ=2480	1	1.53	
	5	⌀10AII(AIII), ℓср=2550	6	1.57	
	6	⌀10AII(AIII), ℓср=2835	3	1.75	

Поз.6

ℓ от 2720 до 2950
шаг 115

ГОСТ на сортамент и марки стали
см. технические требования 3.503.1-81.2-ТТ

Н.контр.	Прохоров			3.503.1-81.2-2-41
Нач.ОИС	Постовой			
Гл.спец.	Прохоров			Сетка С-ТА II(AIII)-63 С-ТА II(AIII)-64
ГИП	Марюин		9.02.92	
Нач.гр.	Старова			
Инж.	Болховитинова			
Инж.	Топоркова			

Стадия	Лист	Листов
Р		1

Союздорпроект

Сетка С-ТА II(AIII)-65

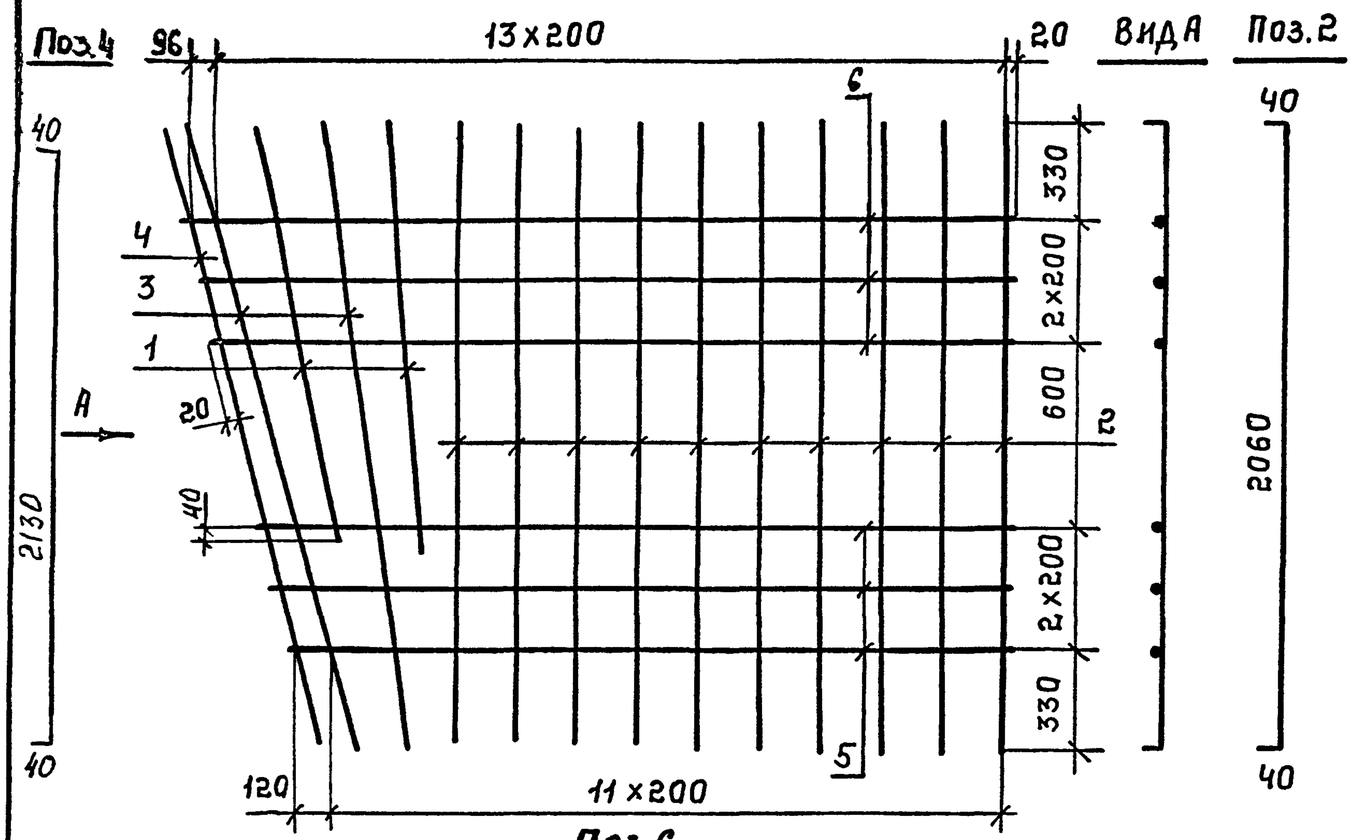

Сетка С-ТА II(AIII)-66

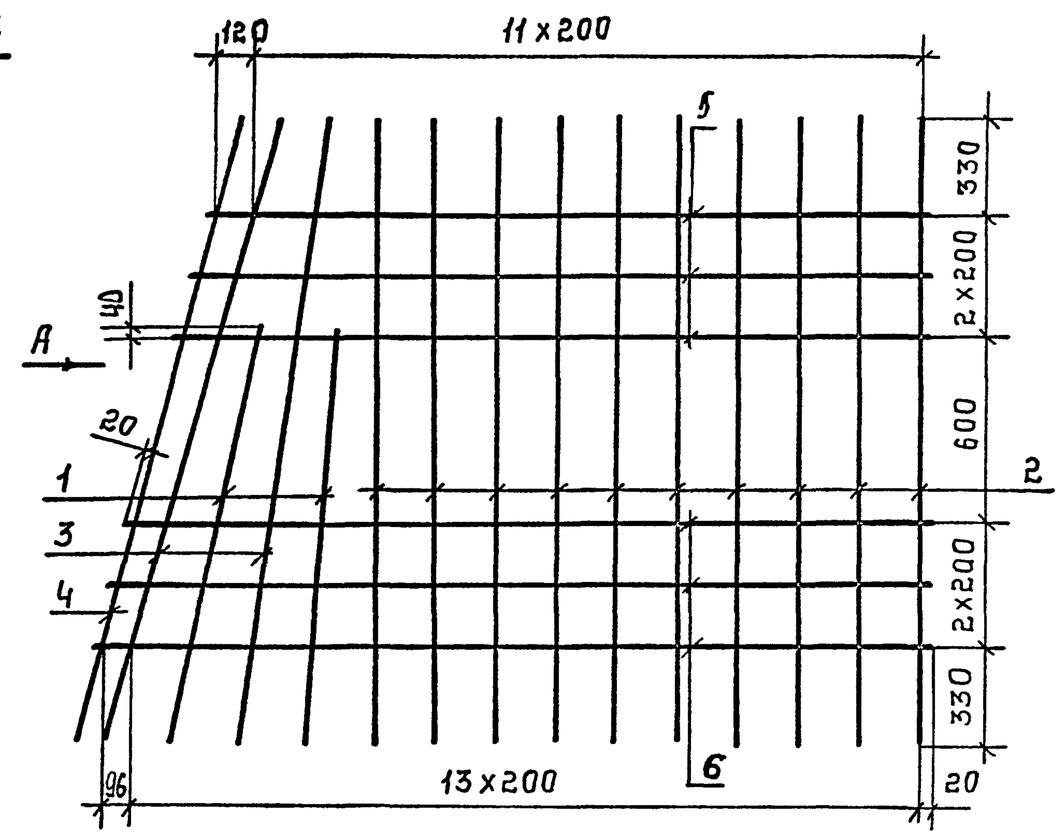

Марка	Поз	Наименование	Кол	Масса ед., кг.	Масса, кг.
С-ТА II(AIII)-65 С-ТА II(AIII)-66	1	⌀10А II(AIII), ℓср=1410	2	0,87	28,5
	2	⌀10А II(AIII), ℓ=2140	10	1,32	
	3	⌀10А II(AIII), ℓср=2190	2	1,35	
	4	⌀10А II(AIII), ℓ=2210	1	1,36	
	5	⌀10А II(AIII), ℓср=2415	6	1,49	
	6	⌀10А II(AIII), ℓср=2685	3	1,66	

ГОСТ на сортамент и марки стали см. технические требования 3.503.1-81.2-2-ТТ.

Н.конт.	Прохоров			3.503.1-81.2-2-42
Нач.ОИС	Постовой			
Гл.спец.	Прохоров			
ГИП	Маркин		9.03.92	Сетка С-ТА II(AIII)-65 С-ТА II(AIII)-66
Нач.гр.	Старова			
Инж.	Болховитинова			
Инж.	Топоркова			

Стадия	Лист	Листов
Р		1

СОЮЗДОРПРОЕКТ

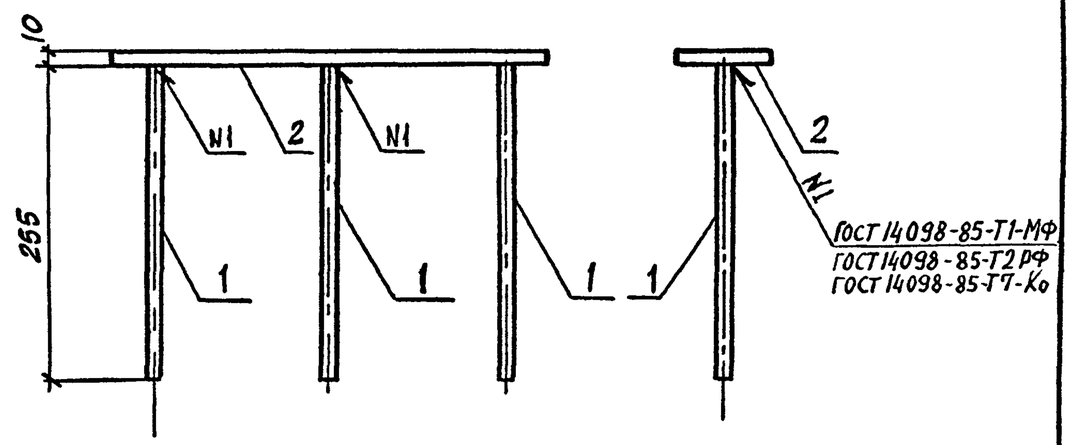

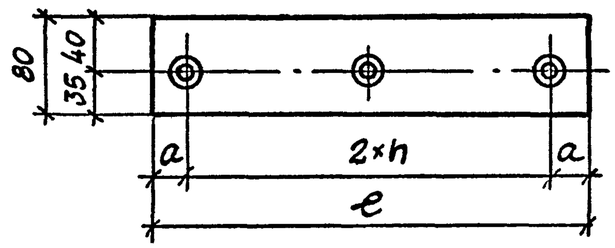

Марка	a, мм	n, мм	e, мм
МН-ТА II(AIII)-12	30	150	360
МН-ТА II(AIII)-13	50	150	400
МН-ТА II(AIII)-14	50	200	500

РАЗВЕНКОВКА ДЛЯ ВАРИАНТА РУЧНОЙ СВАРКИ ВАЛИКОВЫМИ ШВАМИ ПО ГОСТ 14098-85 СМ 3.503.1-81.2-2-44

Марка	Поз.	Наименование	Кол.	Масса ед., кг	Масса, кг
МН-ТА II(AIII)-12	1	Ф10 A II(AIII) e=265	3	0,16	2,8
	2	-10×80 e=360	1	2,27	
МН-ТА II(AIII)-13	1	Ф10 A II(AIII) e=265	3	0,16	3,0
	2	-10×80 e=400	1	2,54	
МН-ТА II(AIII)-14	1	Ф10 A II(AIII) e=265	4	0,16	3,8
	2	-10×80 e=500	1	3,11	

ГОСТ НА СОРТАМЕНТ И МАРКИ СТАЛЕЙ СМ. ТЕХНИЧЕСКИЕ ТРЕБ. 3.503.1-81.2-2-ТТ

Н. конт.	Прохоров		3.503.1-81-2-2-43
Нач. ОИС	Постовой		
Гл. спец.	Прохоров		Изделие закладное МН-ТА II(AIII)-12, МН-ТА II(AIII)-13 МН-ТА II(AIII)-14
ГИП	Маркин	3.02.82	Стадия: Р; Лист: ; Листов: 1
Нач. гр.	Старова		СОЮЗДОРПРОЕКТ
Инж.	Болховитинова		
Инж.	Топоркова		

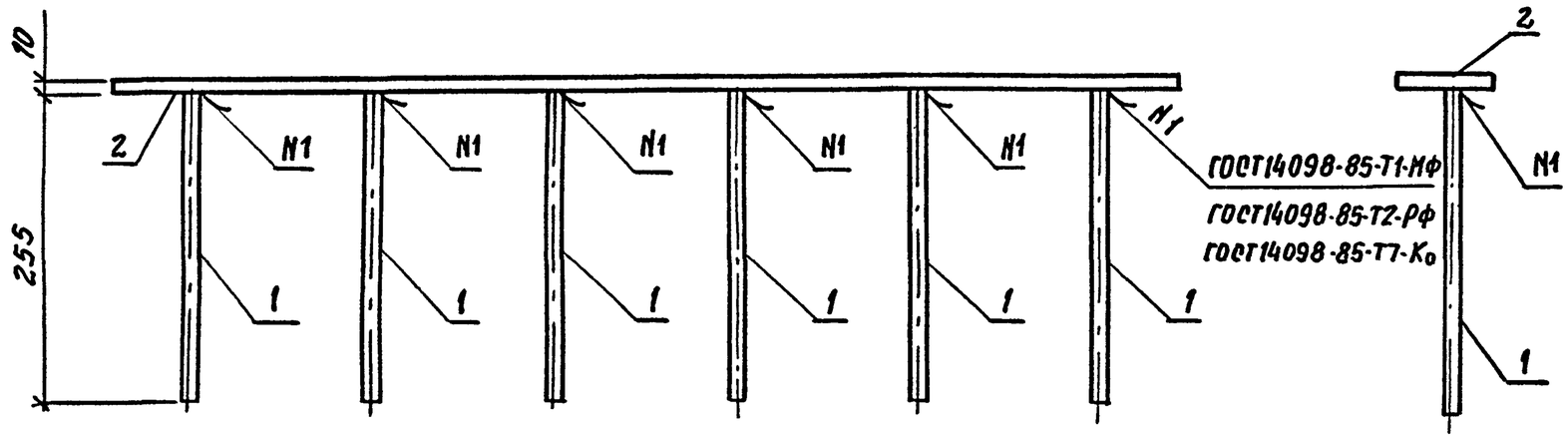

Марка	a, мм	в, мм	c, шт.	ℓ, мм
МН-ТАII(AIII)-15	60	70	5	880
МН-ТАII(AIII)-16	40	40	6	980
МН-ТАII(AIII)-17	75	75	7	1200

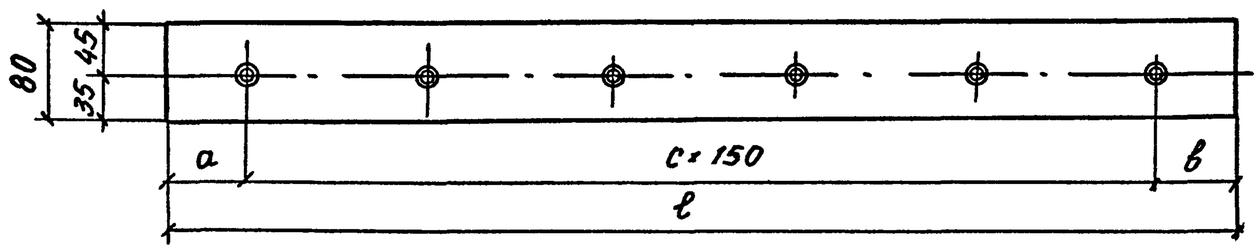

Раззенковка для варианта ручной сварки валиковыми швами по ГОСТ 14098-85 (тип соединения, способа сварки Т12-Р3)

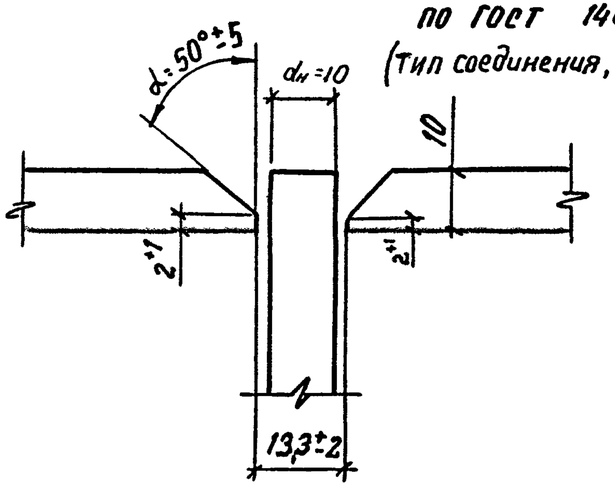

Марка	Поз.	Наименование	Кол.	Масса ед., кг	Масса, кг
МН-ТАII(AIII)-15	1	Ф10А II(AIII), ℓ=265	6	0.16	6.5
	2	-10×80, ℓ=880	1	5.53	
МН-ТАII(AIII)-16	1	Ф10А II(AIII), ℓ=265	7	0.16	9.0
	2	-10×80, ℓ=980	1	7.85	
МН-ТАII(AIII)-17	1	Ф10А II(AIII), ℓ=265	8	0.16	10.9
	2	-10×80, ℓ=1200	1	9.62	

ГОСТ на сортамент и марки стали см технич. требов. 3.503.1-81.2-2-ТТ

Н. конт.	Прохоров		3.503.1-81.2-2-44
Нач. ОИС	Постовой		
Гл. спец.	Прохоров		Изделие закладное МН-ТАII(AIII)-15, МН-ТАII(AIII)-16, МН-ТАII(AIII)-17
ГИП	Маркин	30.12.92	Стадия: Р; Лист: —; Листов: 1
Нач. гр.	Старова		Союздорпроект
Инж.	Болховитинова		
Инж.	Топоркова		

Марка элемента	Изделия арматурные, кг		Изделия закладные, кг									Общий расход, кг
	Арматура класса А-II		Арматура класса				Прокат				Всего	
			AI	А-II		Итого	ГОСТ см. по ТТ		ГОСТ 8732-78*	Итого		
	ГОСТ 5781-82*		ГОСТ 5781-82*	ГОСТ 5781-82*								
	ф10	Итого	ф10	ф10	ф18		δ=10	δ=20	о28х2.5			
Т75.15-ТАII-2.45п	60.3	60.3	0.6	5.1	2.0	7.1	16.4	17.9	0.4	34.7	42.4	102.7
Т75.15-ТАII-2.60п	63.0	63.0	0.6	4.9	2.0	6.9	15.8	17.9	0.4	34.1	41.6	104.6
Т75.15-ТАII-2.75п	65.4	65.4	0.6	5.7	2.0	7.7	18.1	17.9	0.4	36.4	44.7	110.1
Т75.15-ТАII-2.75л	71.4	71.4	0.8	6.1	2.0	8.1	18.9	17.9	0.4	37.2	46.1	117.5
Т75.15-ТАII-2.60л	73.7	73.7	0.8	6.9	2.0	8.9	21.7	17.9	0.4	40.0	49.7	123.4
Т75.15-ТАII-2.45л	77.3	77.3	0.8	7.1	2.0	9.1	22.2	17.9	0.4	40.5	50.4	127.7
Т75.15-ТАII-3.45п	77.3	77.3	0.8	7.1	2.0	9.1	22.2	17.9	0.4	40.5	50.4	127.7
Т75.15-ТАII-3.60п	73.7	73.7	0.8	6.9	2.0	8.9	21.7	17.9	0.4	40.0	49.7	123.4
Т75.15-ТАII-3.75п	71.4	71.4	0.8	6.1	2.0	8.1	18.9	17.9	0.4	37.2	46.1	117.5
Т75.15-ТАII-3.75л	65.4	65.4	0.6	5.7	2.0	7.7	18.1	17.9	0.4	36.4	44.7	110.1
Т75.15-ТАII-3.60л	63.0	63.0	0.6	4.9	2.0	6.9	15.8	17.9	0.4	34.1	41.6	104.6
Т75.15-ТАII-3.45л	60.3	60.3	0.6	5.1	2.0	7.1	16.4	17.9	0.4	34.7	42.4	102.7
Т-150.15-ТАII-2.45п	71,3	71.3	0.6	4.9	2.0	6.9	20.4	17.9	0.4	38.7	46.2	117.5
Т150.15-ТАII-2.60п	78.6	78.6	0.6	5.9	2.0	7.9	21.9	17.9	0.4	40.2	48.7	127.3
Т150.15-ТАII-2.75п	80.5	80.5	0.6	6.6	2.0	8.6	22.1	17.9	0.4	40.4	49.6	130.1
Т150.15-ТАII-2.75л	97.6	97.6	0.8	6.6	2.0	8.6	22.1	17.9	0.4	40.4	49.8	147.4
Т150.15-ТАII-2.60л	101.9	101.9	0.8	7.5	2.0	9.5	27.0	17.9	0.4	45.3	55.6	157.5
Т150.15-ТАII-2.45л	119.0	119.0	0.8	7.7	2.0	9.7	28.7	17.9	0.4	47.0	57.5	176.5
Т150.15-ТАII-3.45п	119.0	119.0	0.8	7.7	2.0	9.7	28.7	17.9	0.4	47.0	57.5	176.5
Т150.15-ТАII-3.60п	101.9	101.9	0.8	7.5	2.0	9.5	27.0	17.9	0.4	45.3	55.6	157.5
Т150.15-ТАII-3.75п	97.6	97.6	0.8	6.6	2.0	8.6	22.1	17.9	0.4	40.4	49.8	147.4
Т150.15-ТАII-3.75л	80.5	80.5	0.6	6.6	2.0	8.6	22.1	17.9	0.4	40.4	49.6	130.1
Т150.15-ТАII-3.60л	78.6	78.6	0.6	5.9	2.0	7.9	21.9	17.9	0.4	40.2	48.7	127.3
Т150.15-ТАII-3.45л	71.3	71.3	0.6	4.9	2.0	6.9	20.4	17.9	0.4	38.7	46.2	117.5

Н.контр.	Прохоров		
Нач.ОИС	Постовой		
Гл.спец.	Прохоров		
РИП	Маркин		9.02.92
Нач.гр.	Старова		
Инж.	Топоркова		
Инж.	Саховетдинова		

3.503.1-81.2-2-45 РС

Ведомость расхода стали

Стадия	Лист	Листов
Р	1	4

Союздорпроект

Марка элемента	Изделия арматурные		Изделия закладные, кг									Общий расход, кг
	Арматура класса		Арматура класса				Прокат				Всего	
	А-III		А-I	А-III								
	ГОСТ 5781-82*		ГОСТ 5781-82*	ГОСТ 5781-82*			ГОСТ см. по ТТ		ГОСТ 8732-78*	Итого		
	ф10	Итого	ф10	ф10	ф18	Итого	б10	б20	ø28×2,5			
Т95.15 — ТА III — 2.45П	60,3	60,3	0,6	5.1	2,0	7.1	16.4	17,9	0,4	34.7	42.4	102.7
Т95.15 — ТА III — 2.60П	63,0	63,0	0,6	4.9	2,0	6.9	15.8	17,9	0,4	34.1	41.6	104.6
Т95.15 — ТА III — 2.75П	65,4	65,4	0,6	5.7	2,0	7.7	18.1	17,9	0,4	36.4	44.7	110.1
Т95.15 — ТА III — 2.95Л	71,4	71,4	0,8	6.1	2,0	8.1	18.9	17,9	0,4	37.2	46.1	117.5
Т95.15 — ТА III — 2.60Л	73,7	73,7	0,8	6.9	2,0	8.9	21.7	17,9	0,4	40.0	49.7	123.4
Т95.15 — ТА III — 2.45Л	77,3	77,3	0,8	7.1	2,0	9.1	22.2	17,9	0,4	40.5	50.4	127.7
Т95.15 — ТА III — 3.45П	77,3	77,3	0,8	7.1	2,0	9.1	22.2	17,9	0,4	40.5	50.4	127.7
Т95.15 — ТА III — 3.60П	73,7	73,7	0,8	6.9	2,0	8.9	21.7	17,9	0,4	40.0	49.7	123.4
Т95.15 — ТА III — 3.75П	71,4	71,4	0,8	6.1	2,0	8.1	18.9	17,9	0,4	37.2	46.1	117.5
Т95.15 — ТА III — 3.75Л	65,4	65,4	0,6	5.7	2,0	7.7	18.1	17,9	0,4	36.4	44.7	110.1
Т95.15 — ТА III — 3.60Л	63,0	63,0	0,6	4.9	2,0	6.9	15.8	17,9	0,4	34.1	41.6	104.6
Т95.15 — ТА III — 3.45Л	60,3	60,3	0,6	5.1	2,0	7.1	16.4	17,9	0,4	34.7	42.4	102.7
Т150.15 — ТА III — 2.45П	71,3	71,3	0,6	4.9	2,0	6.9	20.4	17,9	0,4	38.7	46.2	117.5
Т150.15 — ТА III — 2.60П	78,6	78,6	0,6	5.9	2,0	7.9	21.9	17,9	0,4	40.2	48.7	127.3
Т150.15 — ТА III — 2.75П	80,5	80,5	0,6	6.6	2,0	8.6	22.1	17,9	0,4	40.4	49.6	130.1
Т150.15 — ТА III — 2.75Л	97,6	97,6	0,8	6.6	2,0	8.6	22.1	17,9	0,4	40.4	49.8	147.4
Т150.15 — ТА III — 2.60Л	101,9	101,9	0,8	7.5	2,0	9.5	27.0	17,9	0,4	45.3	55.6	157.5
Т150.15 — ТА III — 2.45Л	119,0	119,0	0,8	7.7	2,0	9.7	28.7	17,9	0,4	47.0	57.5	176.5
Т150.15 — ТА III — 3.45П	119,0	119,0	0,8	7.7	2,0	9.7	28.7	17,9	0,4	47.0	57.5	176.5
Т150.15 — ТА III — 3.60П	101,9	101,9	0,8	7.5	2,0	9.5	27.0	17,9	0,4	45.3	55.6	157.5
Т150.15 — ТА III — 3.75П	97,6	97,6	0,8	6.6	2,0	8.6	22.1	17,9	0,4	40.4	49.8	147.4
Т150.15 — ТА III — 3.75Л	80,5	80,5	0,8	6.6	2,0	8.6	22.1	17,9	0,4	40.4	49.6	130.1
Т150.15 — ТА III — 3.60Л	78,6	78,6	0,8	5.9	2,0	7.9	21.9	17,9	0,4	40.2	48.7	127.3
Т150.15 — ТА III — 3.45Л	71,3	71,3	0,8	4.9	2,0	6.9	20.4	17,9	0,4	38.7	46.2	117.5

Марка элемента	Изделия арматурные, кг						Изделия закладные, кг										Общий расход, кг
	Арматура класса					Всего	Арматура класса					Прокат				Всего	
	А-I			А-II			А-I	А-II									
	ГОСТ 5781-82*			ГОСТ 5781-82*			ГОСТ 5781-82*	ГОСТ 5781-82*				ГОСТ ТТ см. по		ГОСТ 8732-78*	Итого		
	Ф8	Ф10	Итого	Ф10	Итого		Ф10/Ф12	Ф10	Ф12	Ф18	Итого	δ=10	δ=20	ø28×25			
ОБ15-ТА II-2.45П	—	—	—	52.6	52.6	52.6	0.6/—	2.0	—	2.0	4.0	5.8	17.9	0.4	24.1	28.7	81.3
ОБ15-ТА II-2.60П	—	—	—	55.3	55.3	55.3	0.6/—	2.0	—	2.0	4.0	5.8	17.9	0.4	24.1	28.7	84.0
ОБ15-ТА II-2.75П	—	—	—	54.8	54.8	54.8	0,6/—	2.0	—	2.0	4.0	5.8	17.9	0.4	24.1	28.7	83.5
ОБ15-ТА II-2.75Л	—	—	—	59.3	59.3	59.3	0.6/—	2.0	—	2.0	4.0	5.8	17.9	0.4	24.1	28.7	88.0
ОБ15-ТА II-2.60Л	—	—	—	60.2	60.2	60.2	0.6/—	2.0	—	2.0	4.0	5.8	17.9	0.4	24.1	28.7	88.9
ОБ15-ТА II-2.45Л	—	—	—	61.2	61.2	61.2	0.6/—	2.0	—	2.0	4.0	5.8	17.9	0.4	24.1	28.7	89.9
ОБ15-ТА II-3.45П	—	—	—	61.2	61.2	61.2	0.6/—	2.0	—	2.0	4.0	5.8	17.9	0.4	24.1	28.7	89.9
ОБ15-ТА II-3.60П	—	—	—	60.2	60.2	60.2	0.6/—	2.0	—	2.0	4.0	5.8	17.9	0.4	24.1	28.7	88.9
ОБ15-ТА II-3.75П	—	—	—	59.3	59.3	59.3	0.6/—	2.0	—	2.0	4.0	5.8	17.9	0.4	24.1	28.7	88.0
ОБ15-ТА II-3.75Л	—	—	—	54.8	54.8	54.8	0.6/—	2.0	—	2.0	4.0	5.8	17.9	0.4	24.1	28.7	83.5
ОБ15-ТА II-3.60Л	—	—	—	55.3	55.3	55.3	0.6/—	2.0	—	2.0	4.0	5.8	17.9	0.4	24.1	28.7	84.0
ОБ15-ТА II-3.45Л	—	—	—	52.6	52.6	52.5	0.6/—	2.0	—	2.0	4.0	5.8	17.9	0.4	24.1	28.7	81.2
РП15-ТА II-2.45П	—	—	—	58.6	58.6	58.6	0.8/—	1.6	—	2.0	3.6	4.0	17.9	0.4	22.3	26.7	85.3
РП15-ТА II-2.60П	—	—	—	56.4	56.4	56.4	0.8/—	1.6	—	2.0	3.6	4.0	17.9	0.4	22.3	26.7	83.1
РП15-ТА II-2.75П	—	—	—	55.3	55.3	55.3	0.8/—	1.6	—	2.0	3.6	4.0	17.9	0.4	22.3	26.7	82.0
РП15-ТА II-2.75Л	—	—	—	55.3	55.3	55.3	0.8/—	1.6	—	2.0	3.6	4.0	17.9	0.4	22.3	26.7	82.0
РП15-ТА II-2.60Л	—	—	—	56.4	56.4	56.4	0.8/—	1.6	—	2.0	3.6	4.0	17.9	0.4	22.3	26.7	83.1
РП15-ТА II-2.45Л	—	—	—	58.6	58.6	58.6	0,8/—	1.6	—	2.0	3.6	4.0	17.9	0.4	22.3	26.7	85.3
К-ТА I-1П	15.9	1.6	17.5	—	—	—	—/1,6	1.6	2.4	—	4.0	14.8	—	—	14.8	18.8	36.3
К-ТА I-1Л	15.9	1.6	17.6	—	—	—	—/1.6	1.6	2.4	—	4.0	14.8	—	—	14.8	18.8	36.3
К-ТА I-2П	25.2	—	25.2	—	—	25.2	1.0/—	0.6	—	—	0.6	2.4	—	—	2.4	4.0	29.2
К-ТА I-2Л	25.2	—	25.2	—	—	25.2	1.0/—	0.6	—	—	0.6	2.4	—		2.4	4.0	29.2

Марка элемента	Изделия арматурные, кг						Изделия закладные, кг										Общий расход кг
	Арматура класса					Всего	Арматура класса					Прокат				Всего	
	А-I			А-III			А-I	А-III									
	ГОСТ 5781-82*		Итого	ГОСТ 5781-82*			ГОСТ 5781-82*	ГОСТ 5781-82*			Итого	ГОСТ см. по ТТ		ГОСТ 8732-78*	Итого		
	ф8	ф10		ф10	Итого		ф10/ф12	ф10	ф12	ф18		б10	б20	⌀28×2,5			
ОБ15-ТА III-2.45П	—	—	—	52,6	52,6	52,6	0,6/-	2,0	—	2,0	4,0	5,8	17,9	0,4	24,1	28,7	81,3
ОБ15-ТА III-2.60П	—	—	—	55,3	55,3	55,3	0,6/-	2,0	—	2,0	4,0	5,8	17,9	0,4	24,1	28,7	84,0
ОБ15-ТА III-2.75П	—	—	—	54,8	54,8	54,8	0,6/-	2,0	—	2,0	4,0	5,8	17,9	0,4	24,1	28,7	83,5
ОБ15-ТА III-2.75Л	—	—	—	59,3	59,3	59,3	0,6/-	2,0	—	2,0	4,0	5,8	17,9	0,4	24,1	28,7	88,0
ОБ15-ТА III-2.60Л	—	—	—	60,2	60,2	60,2	0,6/-	2,0	—	2,0	4,0	5,8	17,9	0,4	24,1	28,7	88,9
ОБ15-ТА III-2.45Л	—	—	—	61,2	61,2	61,2	0,6/-	2,0	—	2,0	4,0	5,8	17,9	0,4	24,1	28,7	88,9
ОБ15-ТА III-3.45П	—	—	—	61,2	61,2	61,2	0,6/-	2,0	—	2,0	4,0	5,8	17,9	0,4	24,1	28,7	89,9
ОБ15-ТА III-3.60П	—	—	—	60,2	60,2	60,2	0,6/-	2,0	—	2,0	4,0	5,8	17,9	0,4	24,1	28,7	88,9
ОБ15-ТА III-3.75П	—	—	—	59,3	59,3	59,3	0,6/-	2,0	—	2,0	4,0	5,8	17,9	0,4	24,1	28,7	88,0
ОБ15-ТА III-3.75Л	—	—	—	54,8	54,8	54,8	0,6/-	2,0	—	2,0	4,0	5,8	17,9	0,4	24,1	28,7	83,5
ОБ15-ТА III-3.60Л	—	—	—	55,3	55,3	55,3	0,6/-	2,0	—	2,0	4,0	5,8	17,9	0,4	24,1	28,7	84,0
ОБ15-ТА III-3.45Л	—	—	—	52,6	52,6	52,6	0,6/-	2,0	—	2,0	4,0	5,8	17,9	0,4	24,1	28,7	81,2
РП15-ТА III-2.45П	—	—	—	58,6	58,6	58,6	0,8/-	1,6	—	2,0	3,6	4,0	17,9	0,4	22,3	26,7	85,3
РП15-ТА III-2.60П	—	—	—	56,4	56,4	56,4	0,8/-	1,6	—	2,0	3,6	4,0	17,9	0,4	22,3	26,7	83,1
РП15-ТА III-2.75П	—	—	—	55,3	55,3	55,3	0,8/-	1,6	—	2,0	3,6	4,0	17,9	0,4	22,3	26,7	82,0
РП15-ТА III-2.75Л	—	—	—	55,3	55,3	55,3	0,8/-	1,6	—	2,0	3,6	4,0	17,9	0,4	22,3	26,7	82,0
РП15-ТА III-2.60Л	—	—	—	56,4	56,4	56,4	0,8/-	1,6	—	2,0	3,6	4,0	17,9	0,4	22,3	26,7	83,1
РП15-ТА III-2.45Л	—	—	—	58,6	58,6	58,6	0,8/-	1,6	—	2,0	3,6	4,0	17,9	0,4	22,3	26,7	85,3
К-ТА I-1П	15,9	—	15,9	—	—	15,9	-/1,6	1,6	2,4	—	5,6	14,8	—	—	14,8	20,4	36,3
К-ТА I-1Л	15,9	—	15,9	—	—	15,9	-/1,6	1,6	2,4	—	5,6	14,8	—	—	14,8	20,4	36,3
К-ТА I-2П	25,2	—	25,2	—	—	25,2	1,0/-	0,6	—	—	0,6	2,4	—	—	2,4	4,0	29,2
К-ТА I-2Л	25,2	—	25,2	—	—	25,2	1,0/-	0,6	—	—	0,6	2,4	—	—	2,4	4,0	29,2