ГОСУДАРСТВЕННЫЙ КОМИТЕТ СОВЕТА МИНИСТРОВ СССР ПО ДЕЛАМ СТРОИТЕЛЬСТВА
/ГОССТРОЙ СССР/

ТИПОВЫЕ КОНСТРУКЦИИ И ДЕТАЛИ ЗДАНИЙ И СООРУЖЕНИЙ

СЕРИЯ 3.900-3
СБОРНЫЕ ЖЕЛЕЗОБЕТОННЫЕ КОНСТРУКЦИИ ЕМКОСТНЫХ СООРУЖЕНИЙ ДЛЯ ВОДОСНАБЖЕНИЯ И КАНАЛИЗАЦИИ

ВЫПУСК 7

ИЗДЕЛИЯ ДЛЯ КРУГЛЫХ КОЛОДЦЕВ

ЧАСТЬ 1

РАБОЧИЕ ЧЕРТЕЖИ

РАЗРАБОТАНЫ
ГОСУДАРСТВЕННЫМ ПРОЕКТНЫМ ИНСТИТУТОМ
СОЮЗВОДОКАНАЛПРОЕКТ И ЦНИИПРОМЗДАНИЙ
ПРИ УЧАСТИИ НИИЖБ И
ГИПРОСТРОММАШ

УТВЕРЖДЕНЫ
И ВВЕДЕНЫ В ДЕЙСТВИЕ
С 1 ОКТЯБРЯ 1978 г.
ПОСТАНОВЛЕНИЕ ГОССТРОЯ СССР
ОТ 7 ИЮНЯ 1978 г. № 110

ЦЕНТРАЛЬНЫЙ ИНСТИТУТ ТИПОВОГО ПРОЕКТИРОВАНИЯ
ГОССТРОЯ СССР
Москва, А-14 Смольная ул., 22

Сдано в янв. 1978 года

Заказ № 90 к 4850 экз.

ТИ

ГОСУДАРСТВЕННЫЙ КОМИТЕТ СОВЕТА МИНИСТРОВ СССР ПО ДЕЛАМ СТРОИТЕЛЬСТВА
(ГОССТРОЙ СССР)

ТИПОВЫЕ КОНСТРУКЦИИ И ДЕТАЛИ ЗДАНИЙ И СООРУЖЕНИЙ

СЕРИЯ 3.900-3
СБОРНЫЕ ЖЕЛЕЗОБЕТОННЫЕ КОНСТРУКЦИИ ЕМКОСТНЫХ СООРУЖЕНИЙ ДЛЯ ВОДОСНАБЖЕНИЯ И КАНАЛИЗАЦИИ

ВЫПУСК 7

ИЗДЕЛИЯ ДЛЯ КРУГЛЫХ КОЛОДЦЕВ

Часть 1

Рабочие чертежи

РАЗРАБОТАНЫ
ГОСУДАРСТВЕННЫМ ПРОЕКТНЫМ ИНСТИТУТОМ
СОЮЗВОДОКАНАЛПРОЕКТ И ЦНИИПРОМЗДАНИЙ
ПРИ УЧАСТИИ НИИЖБ И
ГИПРОСТРОММАШ

УТВЕРЖДЕНЫ
И ВВЕДЕНЫ В ДЕЙСТВИЕ
с 1 октября 1978 г.
Постановление Госстроя СССР
от 7 июня 1978 г. № 110

Гл. конструктор		Рубан										
Гл. инж. пр.		Бочаров										
Гл. специал.		Изаксон										
Рук. лаборат.		Рук. сектора		Ст. науч. сотр.								
Черноглаз												
Гл. инж. пр.												
Черноглаз												
Нач. отд.												
Нач. отд.												
Вол. техн.												
Вол. гос.												

СОДЕРЖАНИЕ

NN п/п	Наименование	Лист	Стр
1	Пояснительная записка	ПЗ-1;ПЗ-2	3, 4
2	Кольцо стеновое КЦ-7-3. Опалубочный чертеж. Армирование	1	5
3	—— " —— КЦ-7-9 —— " ——	2	6
4	—— " —— КЦ-10-3 —— " ——	3	7
5	—— " —— КЦ-10-6 —— " ——	4	8
6	—— " —— КЦ-10-9 —— " ——	5	9
7	—— " —— КЦ-10-9а —— " ——	6	10
8	—— " —— КЦ-15-6 —— " ——	7	11
9	—— " —— КЦ-15-9 —— " ——	8	12
10	—— " —— КЦ-15-6а —— " ——	9	13
11	—— " —— КЦ-15-9а —— " ——	10	14
12	—— " —— КЦ-20-6 —— " ——	11	15
13	—— " —— КЦ-20-9 —— " ——	12	16
14	—— " —— КЦ-20-6а —— " ——	13	17
15	—— " —— КЦ-20-9а —— " ——	14	18
16	—— " —— КЦ-20-12а —— " ——	15	19
17	Плиты перекрытия КЦП1-10-1; КЦП1-10-2; КЦП2-10-1. —— " ——	16	20
18	Плиты перекрытия КЦП1-12.5-2. Опалубочный чертеж. Армирование	17	21
19	—— " —— КЦП1-15-1; КЦП1-15-2 —— " ——	18	22
20	—— " —— КЦП2-15-1; КЦП2-15-2 —— " ——	19	23
21	—— " —— КЦП3-15-1; КЦП3-15-2 —— " ——	20	24
22	—— " —— КЦП1-20-1; КЦП1-20-2 —— " ——	21	25
23	—— " —— КЦП2-20-1; КЦП2-20-2 —— " ——	22	26
24	—— " —— КЦП3-20-1; КЦП3-20-2 —— " ——	23	27
25	Плита днища КЦД10. Опалубочный чертеж. Армирование	24	28
26	—— " —— КЦД 15 —— " ——	25	29
27	—— " —— КЦД 20 —— " ——	26	30
28	Кольцо опорное КЦО-1 —— " ——	27	31
29	Плита опорная КЦО-2 —— " ——	28	32
30	Дорожная плита с нишей для люка КЦО-3. Опалубочный чертеж.	29	33
31	—— " —— Армирование.	30	34
32	Дорожная плита с нишей для люка КЦО-4. Опалубочный чертеж.	31	35
33	—— " —— Армирование.	32	36
34	Узлы.	33	37

1. Общая часть

В выпуске 7 приведены рабочие чертежи сборных железобетонных изделий по номенклатуре ГОСТ 8020-68 „Изделия железобетонные для смотровых колодцев водопроводных и канализационных сетей" (кольца стеновые и опорные, плиты покрытия и днища), расширенной за счет включения ряда типоразмеров колец стеновых и плитных изделий.

Изделия данного выпуска разработаны взамен изделий, приведенных в выпуске 5 серии 3.900-2 „Унифицированные сборные железобетонные конструкции водопроводных и канализационных емкостных сооружений".

Марки изделий состоят из буквенных и цифровых индексов. Буквенный индекс обозначает тип изделия: КЦ - кольцо стеновое; КЦП - плита перекрытия; КЦД - плита днища; КЦО - кольцо опорное. Цифровой индекс обозначает:

а) для колец стеновых:

Первая цифра - внутренний диаметр кольца в дециметрах, вторая - высоту кольца в дециметрах. (Например КЦ-7-3)

б) для плит перекрытия:

Первая цифра - порядковый номер типоразмера изделия, вторая - внутренний диаметр колодца в дециметрах, третья - номер несущей способности плиты. (Например КЦП1-10-1)

в) для плит днища - внутренний диаметр колодца в дециметрах. (Например КЦД 10)

г) для опорного кольца, опорной плиты и дорожных плит с нишей для люка - порядковый номер типоразмера изделия. (Например КЦО-1, КЦО-3)

Разновидности изделий, связанные с наличием отверстий и закладных деталей, обозначают строчными буквами конца марки (например КЦП2-20-1 или КЦП-6а).

Изделия для колодцев рассчитаны на постоянную и временную нагрузки, величины которых приведены в выпуске 1, а также на усилия, возникающие при изготовлении, транспортировании и монтаже.

2. Технические требования к изготовлению изделий.

Изделия для колодцев должны изготавливаться по настоящим рабочим чертежам в соответствии с требованиями ГОСТ 8020-68 „Изделия железобетонные для смотровых колодцев водопроводных и канализационных сетей". При применении изделий в водосодержащих сооружениях следует учитывать указания, изложенные в выпуске 1 „Материалы для проектирования".

Кольца стеновые следует изготавливать в рабочем положении в виброформах с немедленной распалубкой или на специальных установках.

Плитные изделия могут изготавливаться поточно-агрегатным или стендовым методом в горизонтальном положении.

При изготовлении плитных изделий в неразъемных формах боковым поверхностям допускается

г. Москва | Выпуск | Вып. бюро

давать технологический уклон 1:10 за счет величения размеров верхних поверхностей, при выполнении нижних поверхностей в соответствии с чертежами настоящего выпуска.

Следует применять стальные формы или формы из других материалов обеспечивающих соблюдения требований ГОСТ 8020-68.

Способы фиксации арматурных изделий (соединительные стержни, „лягушки", монтажные каркасы и пр.) определяются заводом-изготавителем.

Расход стали на фиксирующие элементы в выборках стали не учтен.

Чертежи арматурных изделий и указания по их изготовлению приведены во 2ой части настоящего выпуска.

3. Маркировка, паспортизация, хранение и транспортирование изделий.

Указанные операции должны выполняться в соответствии с ГОСТ 8020-68.

При хранении изделий в штабелях, высота штабеля назначается из условия техники безопасности в соответствии с главой СНиП III-А.11-70.

Перевозить изделия следует в рабочем положении в соответствии с „Руководством по перевозке унифицированных сборных железобетонных деталей и конструкций промышленного строительства автомобильным транспортом" ЦНИИОМТП, Стройиздат, 1973г. или в соответствии с „Руководством по перевозке железнодорожным транспортом сборных крупноразмерных железобетонных конструкций промышленного и жилищного строительства" ЦНИИОМТП, Стройиздат, 1967г.

Инв. № подл. | Подп. и дата | Взам. инв. №

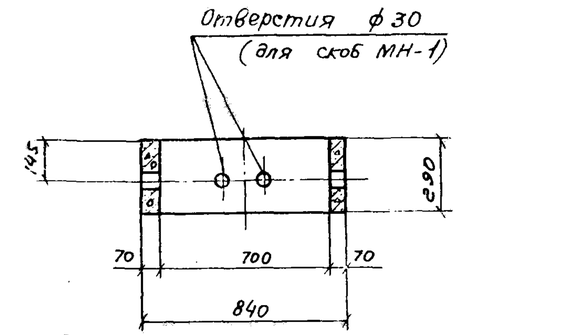

1—1

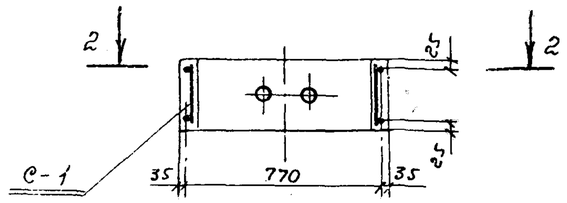

Армирование

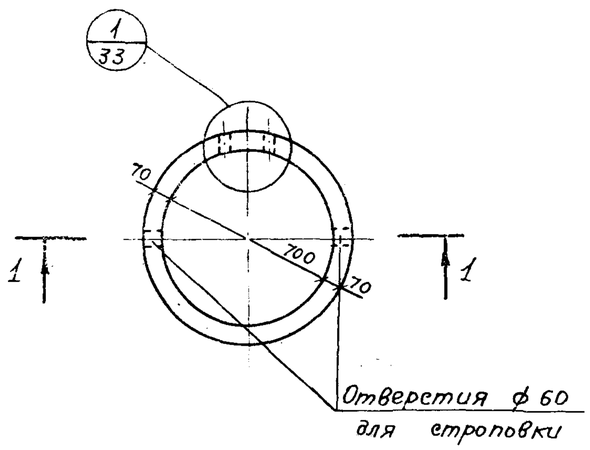

План

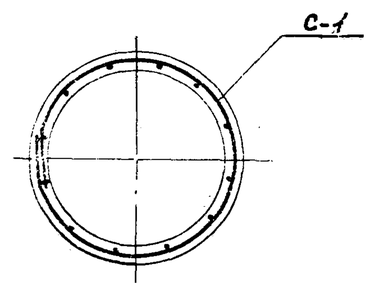

2-2

Показатели на один элемент

Марка элемента	Марка бетона	Объем бетона $м^3$	Расход стали кг	Масса элемента т
КЦ-7-3	200	0,05	2,2	0,13

Сборочные единицы и детали на один элемент

Марка элемента	Марка изделий или N поз.	Кол-во шт.	N° листа части 2
КЦ-7-3	С-1	1	1
	МН-1	1	53

Выборка стали на один элемент, кг

Марка элемента	Арматурные изделия: Проволока арм. обыкнов. ГОСТ 6727-53* Класс ВI ф мм 5	ф мм —	Итого	Закладные изделия: Арм. сталь ГОСТ 5781-75 Класс А II ф мм 16	ф мм —	Итого	Всего
КЦ-7-3	1,4	—	1,4	0,8	—	0,8	2,2

Нач. к отдела	Каплин	
Гл. инж. проекта	Бочаров	
Рук. бригады	Алмазов	
Проверил		
Изаксон		

ЛЕНИНГРАДСКИЙ ПРОМСТРОЙНИИПРОЕКТ г. Москва

ТК	Изделия для круглых колодцев	Серия 3.900-3
1976	Кольцо стеновое КЦ-7-3. Опалубочный чертеж. Армирование.	Выпуск 7 Часть 1 Лист 1

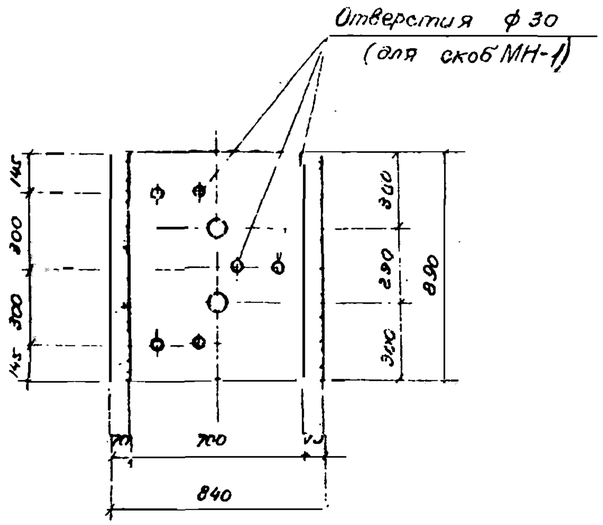

I-I

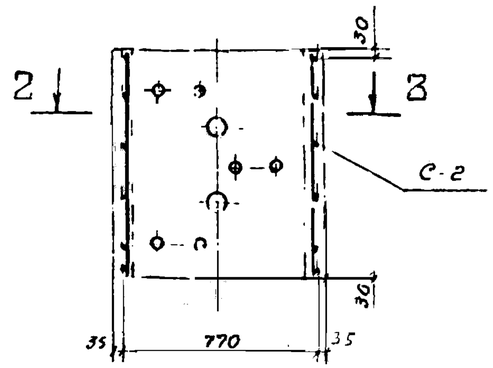

Армирование

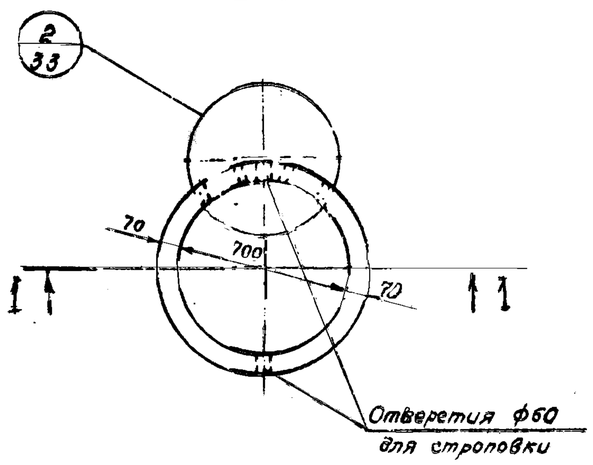

План

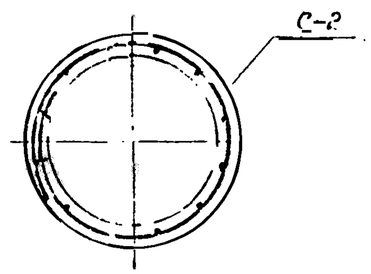

2-2

Показатели на один элемент

Марка элемента	Марка бетона	Объем бетона $м^3$	Расход стали кг	Масса элемента т
КЦ-7-9	200	0,15	6,5	0,38

Сборочные единицы и детали на один элемент

Марка элемента	Марка изделий или № поз.	Кол-во шт.	№ листа части 2
КЦ-7-9	С-2	1	2
	МН-1	3	53

Выборка стали на один элемент, кг

Марка элемента	Арматурные изделия					Закладные изделия		Всего
	Сетки сварные ГОСТ 8478-66		Проволока арм. обыкн. ГОСТ 6727-53*			Арм. сталь ГОСТ 5781-75		
	Марка сетки 200/200/5/5 / 1100	Итого	Класс ВI, ф мм 5		Итого	Класс АII, ф мм 16	Итого	
КЦ-7-9	3,7	3,7	0,4		0,4	2,4	2,4	6,5

ТК	Изделия для круглых колодцев	Серия 3.900-3
1976	Кольцо стеновое КЦ-7-9. Опалубочный чертеж. Армирование	Выпуск 7 Часть 1 — Лист 2

Гл. инж. пр. Бояров
Рук. брис. Алмазов
г. Москва

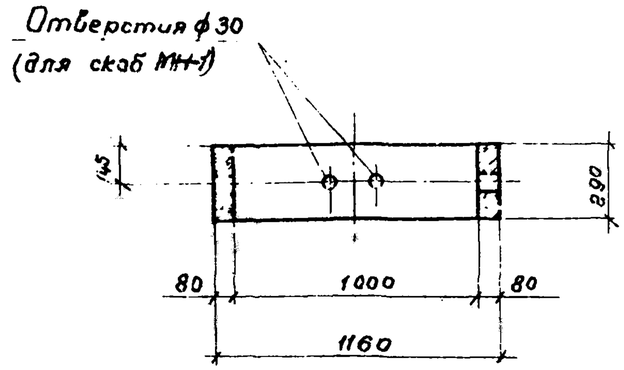

1 – 1

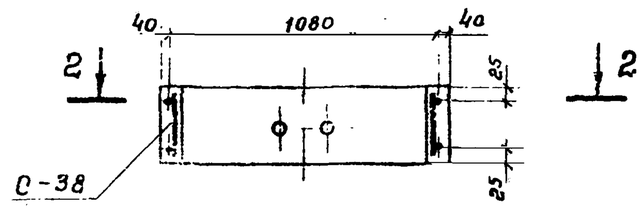

Армирование

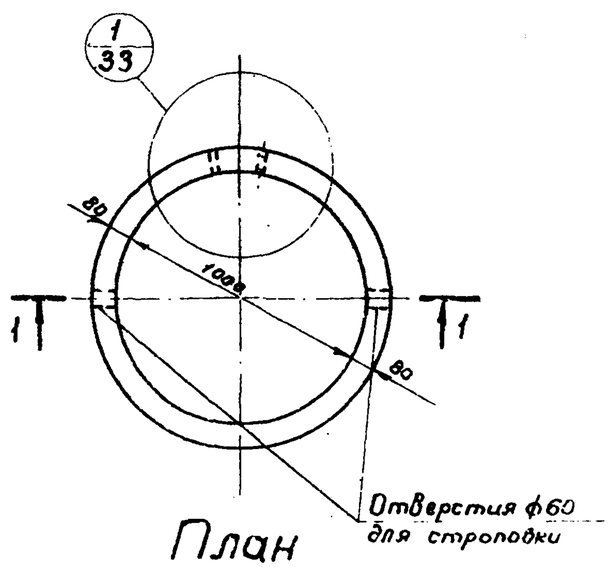

План

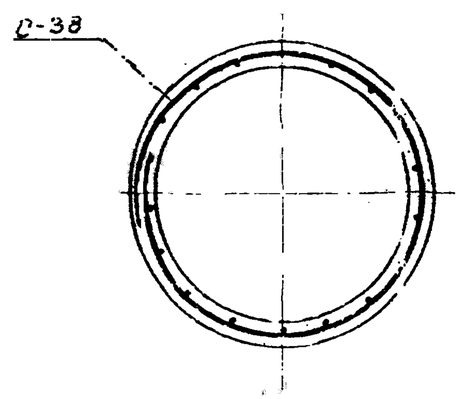

2 – 2

Показатели на один элемент

Марка элемента	Марка бетона	Объем бетона $м^3$	Расход стали кг	Масса элемента т
КЦ-10-3	200	0,08	2.8	0.2

Сборочные единицы и детали на один элемент

Марка элемента	Марка изделий или № поз.	Кол-во шт	№ листа части 2
КЦ-10-3	С-38	1	39
	МН-1	1	53

Выборка стали на один элемент, кг

Марка элемента	Арматурные изделия				Закладные изделия			Всего
	Проволока арм. обыкн. ГОСТ 6727-53				Арм. сталь ГОСТ 5781-75			
	Класс ВI			Итого	Класс АII		Итого	
	ф мм				ф мм			
	5				16			
КЦ-10-3	2.0			2,0	0.8		0,8	2,8

ТК	Изделия для круглых колодцев	Серия 3.900.3	
1976	Кольцо стеновое КЦ-10-3 Опалубочный чертеж. Армирование	Выпуск 1 Часть 1	Лист 3

Серия 3.900-3 Выпуск 1 часть 1

Лист 3

Согласовано: Узаксор

Гл. инж. проекта: Кочетков

Нач. отд.: Бочаров

Гл. инж. пр.: Алтазов

Рилов. брон.

ГОСПРОМСТРОЙПРОЕКТ г. Москва

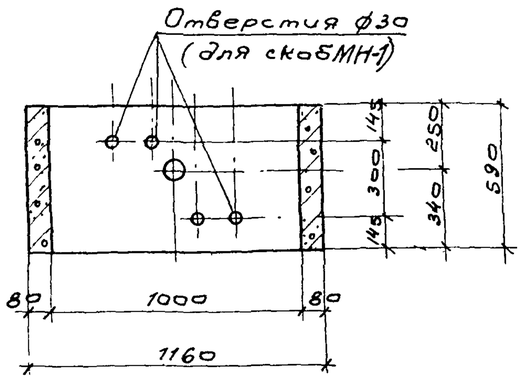

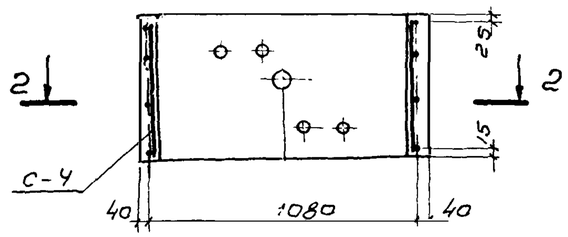

1 – 1

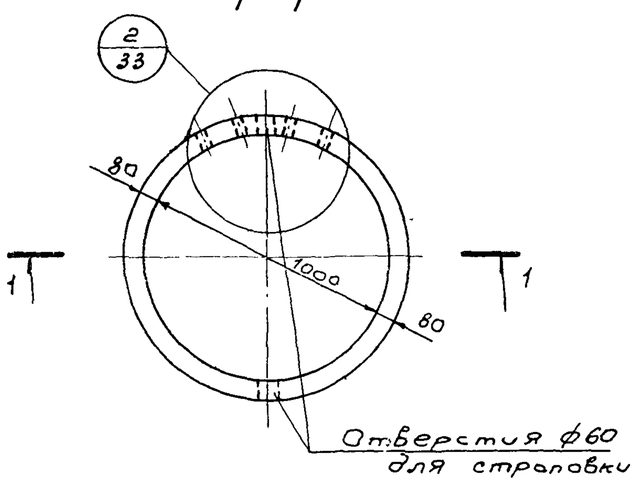

План

Армирование

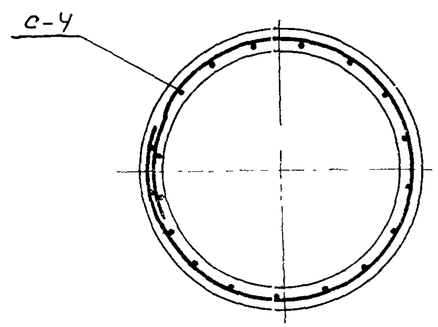

2 – 2

Показатели на один элемент

Марка элемента	Марка бетона	Объем бетона $м^3$	Расход стали кг.	Масса элемента т
КЦ-10-6	200	0,16	5,4	0,40

Сборочные единицы и детали на один элемент

Марка элемента	Марка изделий или N поз.	кол-во шт.	N листа частиц
КЦ-10-6	С-4	1	4
	МН-1	2	53

Выборка стали на один элемент, кг

Марка элемента	Арматурные изделия		Закладные изделия			Всего
	Сетки сварные ГОСТ 8478-66		Арм. сталь ГОСТ 5781-75			
	Марка сетки 200/200/5/5 / 1700	Итого	класс AII, ф мм 16		Итого	
КЦ-10-6	3,8	3,8	1,6		1,6	5.4

ТК	Изделия для круглых колодцев.	Серия 3.900-3	
1976	Кольцо стеновое КЦ-10-6 Опалубочный чертеж и армирование	Выпуск Часть 1	Лист 4

Рук. бригады Иванов Алмазов

г. Москва

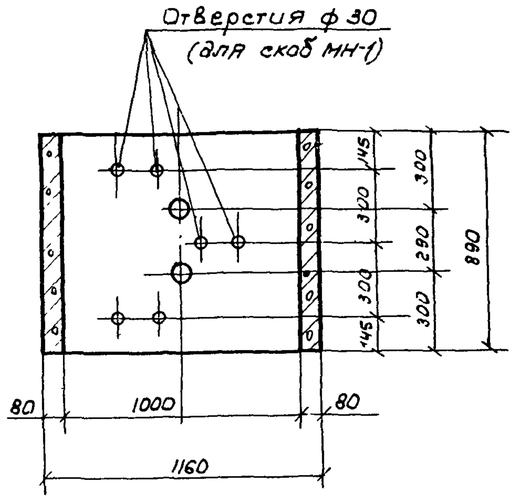

1—1

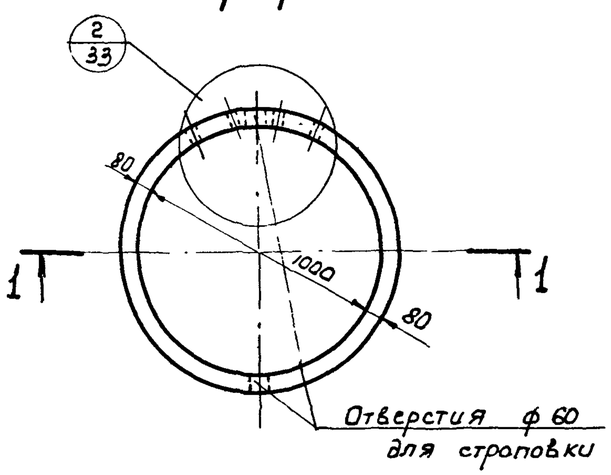

План

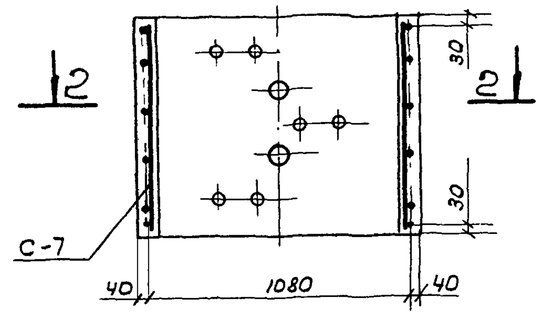

Армирование

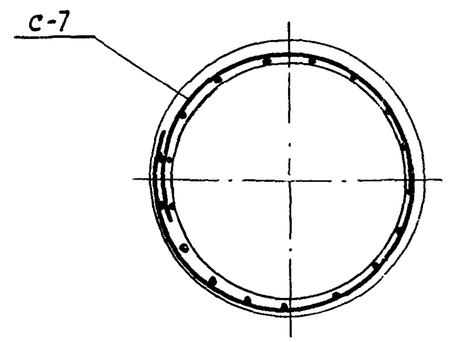

2-2

Показатели на один элемент

Марка элемента	Марка бетона	Объем бетона $м^3$	Расход стали кг	Масса элемента т
КЦ-10-9	200	0,24	8,2	0.60

Сборочные единицы и детали на один элемент

Марка элемента	Марка изделий или N поз.	Кол-во шт.	N листа части 2
КЦ-10-9	С-7	1	7
	МН-1	3	53

Выборка стали на один элемент, кг

Марка элемента	Арматурные изделия					Закладные изделия			Всего
	Сетки сварные ГОСТ 8478-66		Проволока арм. одыкн ГОСТ 6727-53*			Арм сталь ГОСТ 5781-75			
	Марка сетки 200/200/5/5 / 1760	Итого	Класс ВI ф мм 5		Итого	Класс АII ф мм 16		Итого	
КЦ-10-9	5.2	5.2	0.6		0.6	2.4		2.4	8.2

ТК	Изделия для круглых колодцев.	Серия 3.900-3	
1976	Кольцо стеновое КЦ-10-9. Опалубочный чертеж и армирование.	Выпуск 7 Часть 1	Лист 5

Серия 3.900-3 Выпуск 7 Часть 1 Лист 5
Бичаров
Аптизов
Рыков
Рыков бригады
нач отдела
гл инженер проекта
СОЮЗВОДОКАНАЛПРОЕКТ г Москва

Показатели на один элемент

Марка элемента	Марка бетона	Объем бетона м³	Расход стали кг	Масса элемента т
КЦ-10-9а	200	0,23	14,7	0,57

Сборочные единицы и детали на один элемент

Марка элемента	Марка изделий или N поз	Кол-во шт.	N листа части 2
КЦ-10-9а	С-13	1	13
	МН-1	3	53

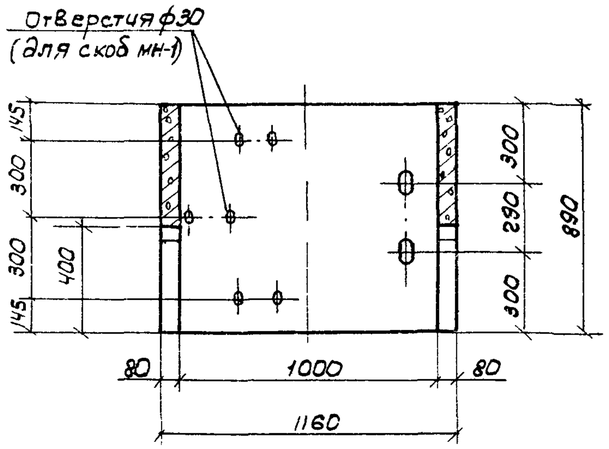

1-1

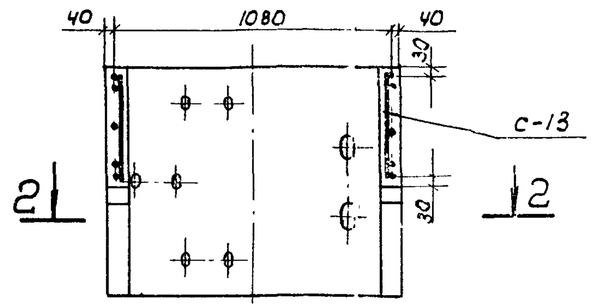

Армирование

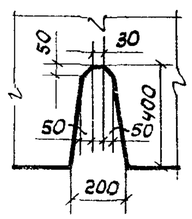

3-3

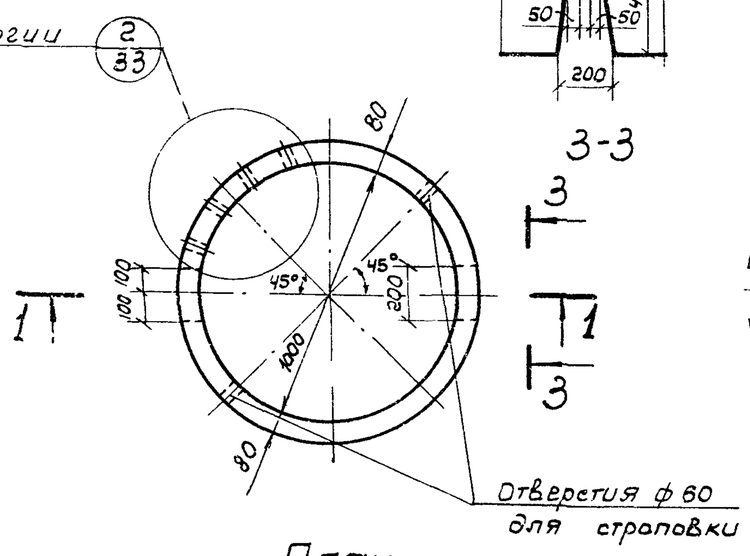

План

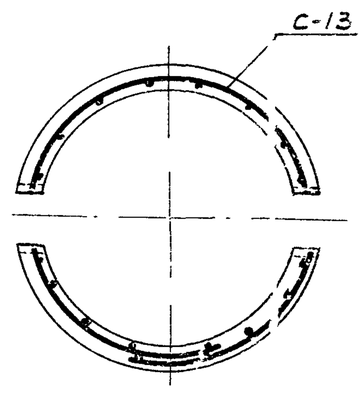

2-2

Выборка стали на один элемент, кг

Марка элемента	Арматурные изделия: Сетки сварные ГОСТ 8478-66, Марка сетки 200/200/5/5 / 1700	Итого	Проволока арм. обыкн. ГОСТ 6727-53, класс ВI, ф мм 5	Итого	Арм. сталь ГОСТ 5781-75, класс АI, ф мм 10	Итого	Закладные изделия: Арм. сталь ГОСТ 5781-75, класс АIII, ф мм 16		Итого	Всего
КЦ-10-9а	5,2	5,2	0,5	0,5	6,6	6,6	2,4		2,4	14,7

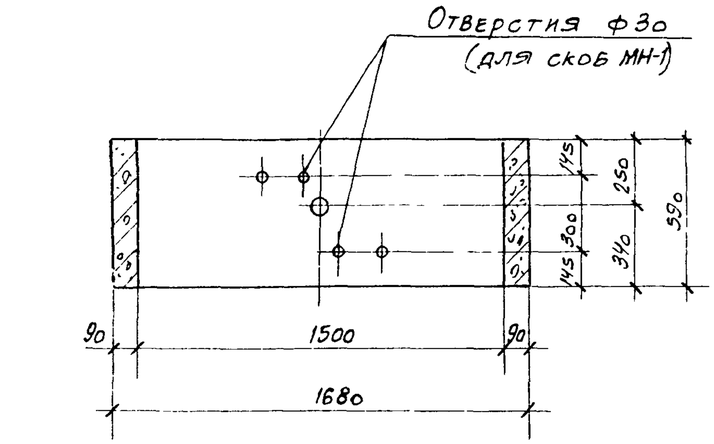

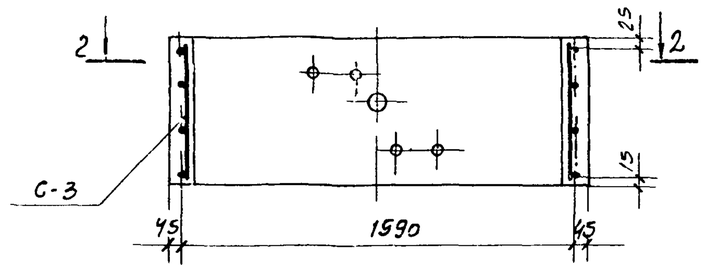

Армирование

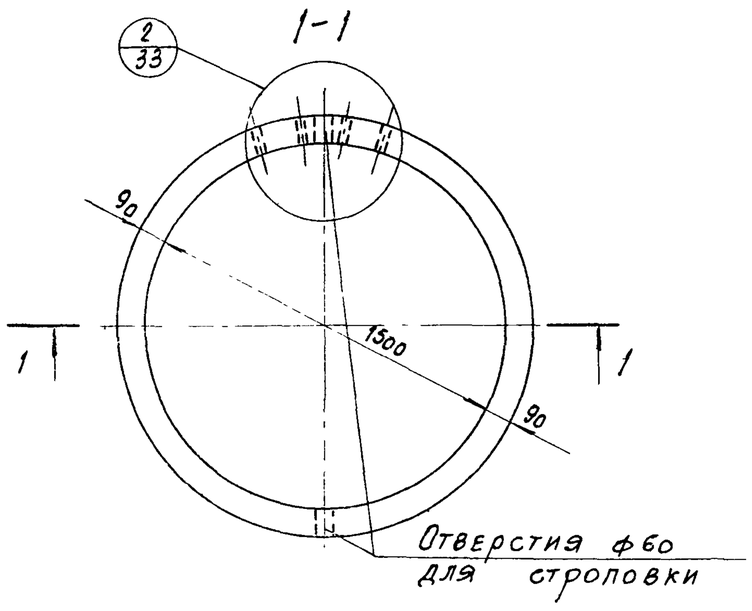

План

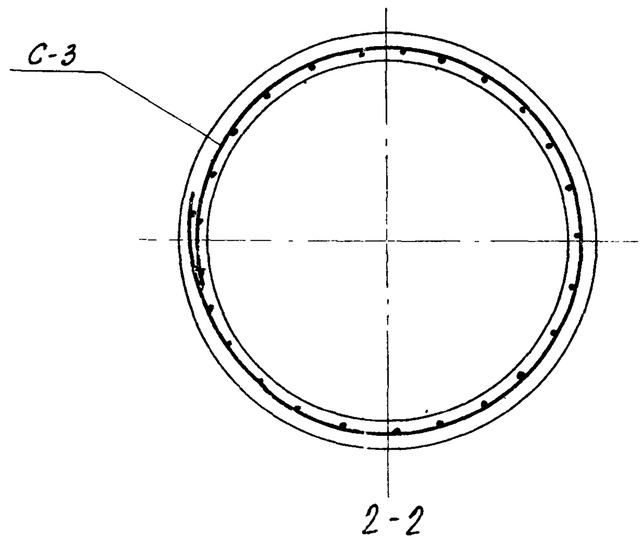

Показатели на один элемент

Марка элемента	Марка бетона	Объем бетона м³	Расход стали кг	Масса элемента т
КЦ-15-6	200	0.265	7.2	0.66

Сборочные единицы и детали на один элемент

Марка элемента	Марка изделия или N поз.	Кол-во шт	N листа части 2
КЦ-15-6	С-3	1	3
	МН-1	2	53

Выборка стали на один элемент, кг

Марка элемента	Арматурные изделия		Закладные изделия			Всего
	Сетки сварные ГОСТ 8478-66		Арм. сталь ГОСТ 5781-75			
	Марка сетки 200/200/5/5 / 1700	Итого	класс А II, ф мм 16		Итого	
КЦ-15-6	5,6	5,6	1,6		1,6	7,2

Союзводоканалпроект г. Москва

Гл. инж. проекта Изаксон
Нач. отдела Каптелин
Гл. инж. проекта Бочаров
Рук. бриг. Алмазов

ТК 1976	Изделия для круглых колодцев Кольцо стеновое КЦ-15-6. Опалубочный чертеж. Армирование.	Серия 3.900-3 Выпуск 7 часть 1 Лист 7

15159-01

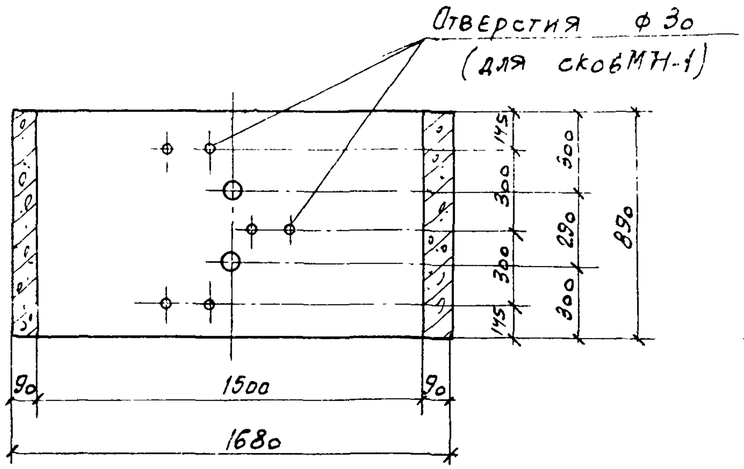

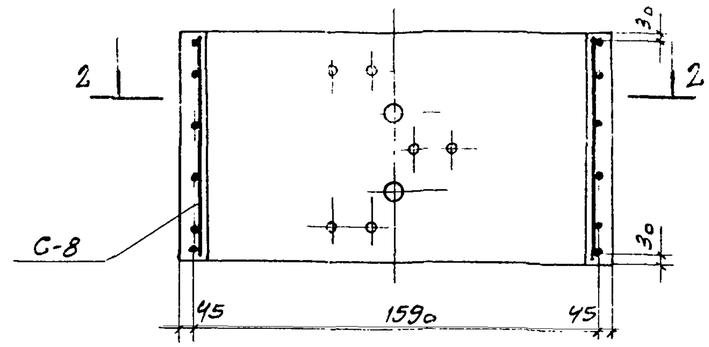

Показатели на один элемент

Марка элемента	Марка бетона	Объем бетона $м^3$	Расход стали кг	Масса элемента т
КЦ-15-9	200	0.40	10.7	1.0

Сборочные единицы и детали на один элемент

Марка элемента	Марка изделия или N поз.	Кол-во шт.	N листа части 2
КЦ-15-9	С-8	1	8
	МН-1	3	53

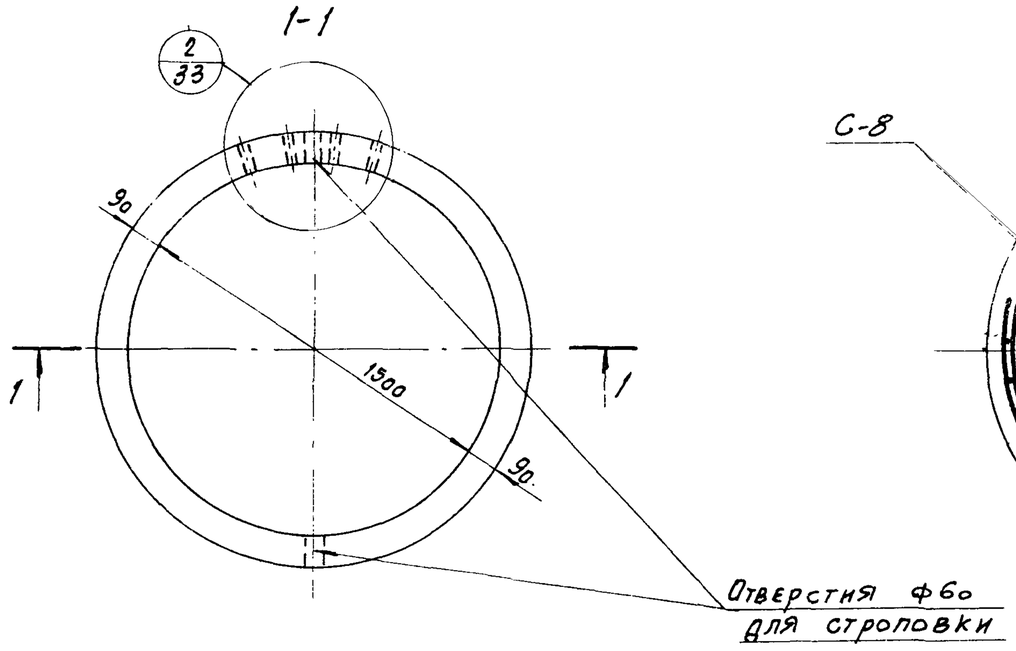

План

Армирование

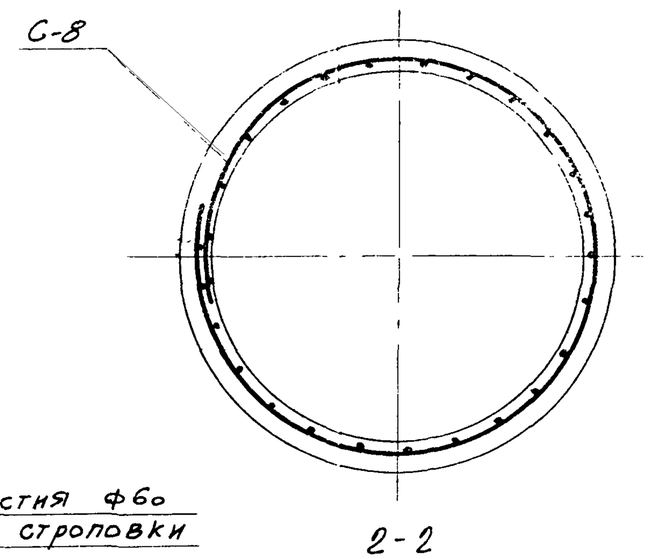

2-2

Выборка стали на один элемент, кг

Марка элемента	Арматурные изделия: сетки сварные ГОСТ 8478-66		Арматурные изделия: проволока арм. обыкн. ГОСТ 6727-53 *			Закладные изделия: арм. сталь ГОСТ 5781-75			Всего
	Марка сетки 200/200/5/5 1700	Итого	Класс В-I ф мм 5		Итого	Класс АII ф мм 16		Итого	
КЦ-15-9	7.5	7.5	0,8		0,8	2.4		2,4	10,7

ТК	Изделия для круглых колодцев	Серия 3.900-3	
1976	Кольцо стеновое КЦ-15-9 Опалубочный чертеж. Армирование.	Выпуск 7 часть 1	Лист 8

г. Москва

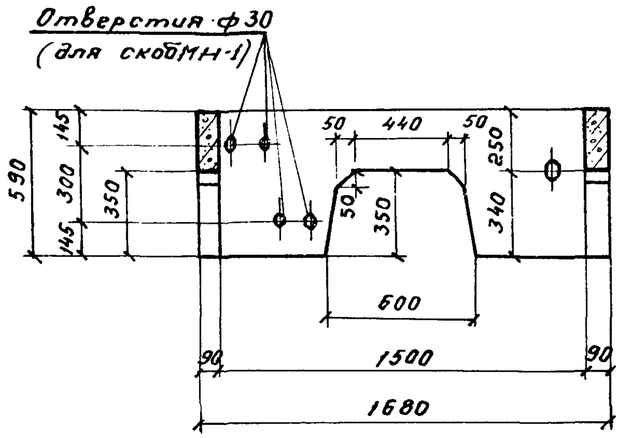

1-1

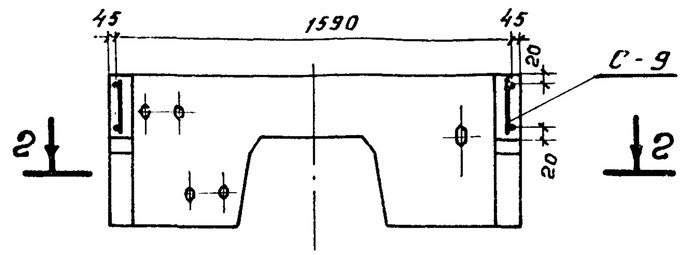

Армирование

Показатели на один элемент

Марка элемента	Марка бетона	Объем бетона $м^3$	Расход стали кг	Масса элемента т
КЦ-15-6а	200	0,20	18,3	0,50

Сборочные единицы и детали на один элемент

Марка элемента	Марка изделий или № поз.	Кол-во шт	№ листа части 2
КЦ-15-6а	С-9	1	9
	МН-1	2	53

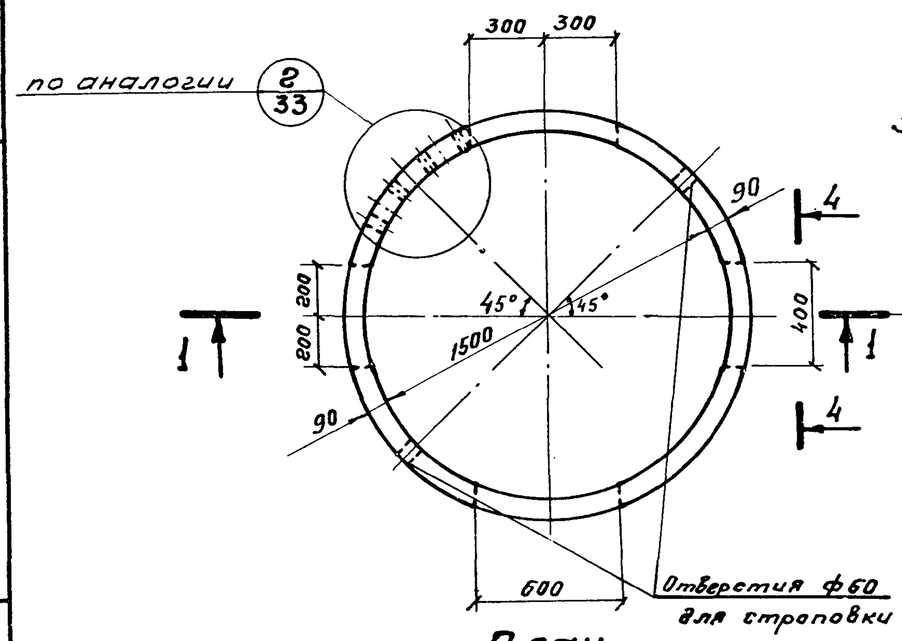

План

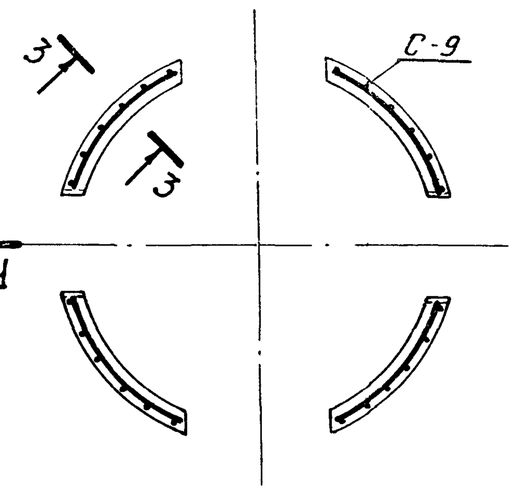

2-2

Выборка стали на один элемент, кг

Марка элемента	Арматурные изделия: Проволока армат. обыкнов. ГОСТ 6727-53* класс ВI, ф 5 мм		Итого	Арматурная сталь ГОСТ 5781-75 класс АIII, ф 10 мм		Итого	Закладные изделия: Арм. сталь ГОСТ 5781-75 Класс АII, ф 16 мм		Итого	Всего
КЦ-15-6а	1,6		1,6	15,1		15,1	1,6		1,6	18,3

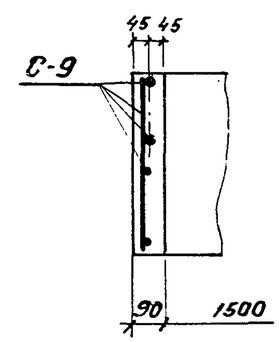

3-3

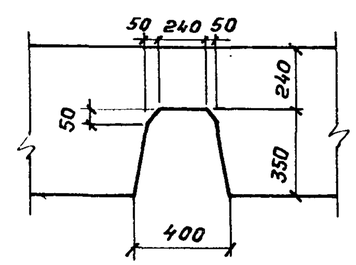

4-4

ТК	Изделия для круглых колодцев.	Серия 3.900-3	
1976	Кольцо стеновое КЦ-15-6а. Опалубочный чертеж. Армирование.	Выпуск 7 часть 1	Лист 9

СОЮЗВОДОКАНАЛПРОЕКТ г. Москва
Нач. отд. Полстикова
Гл. инж. пр-та Романова
Гл. спец. Изаксон
Ст. инж. Каптелин
Проверил Бочаров
Изаксон
Серия 3.900-3
Выпуск 7
Часть 1
Лист 9

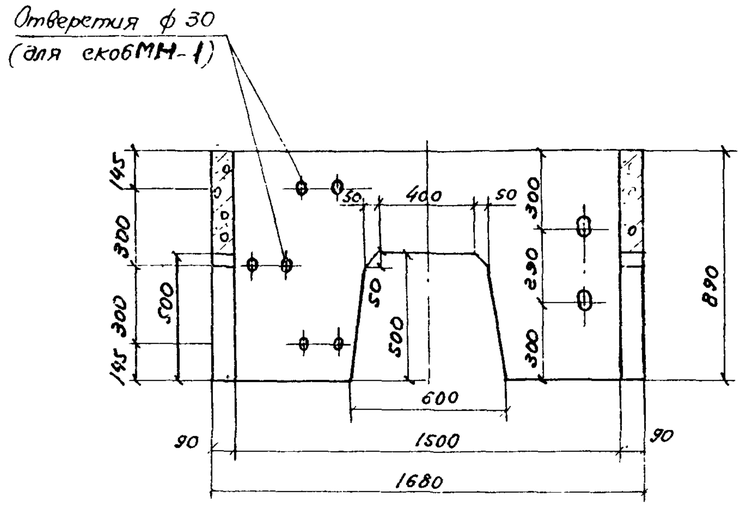

1-1

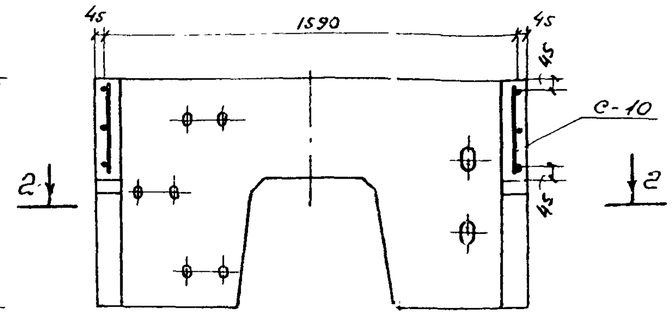

Армирование

Показатели на один элемент

Марка элемента	Марка бетона	Объем бетона $м^3$	Расход стали кг	Масса элемента т
КЦ-15-9а	200	0,31	27,0	0,78

Сборочные единицы и детали на один элемент

Марка элемента	Марка изделий или N поз.	Кол-во шт.	N° листа части 2
КЦ-15-9а	С-10	1	10
	МН-1	3	53

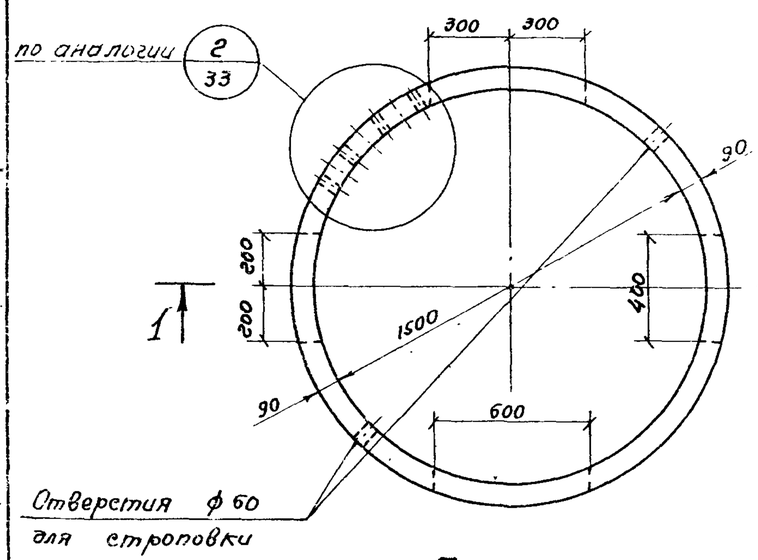

План

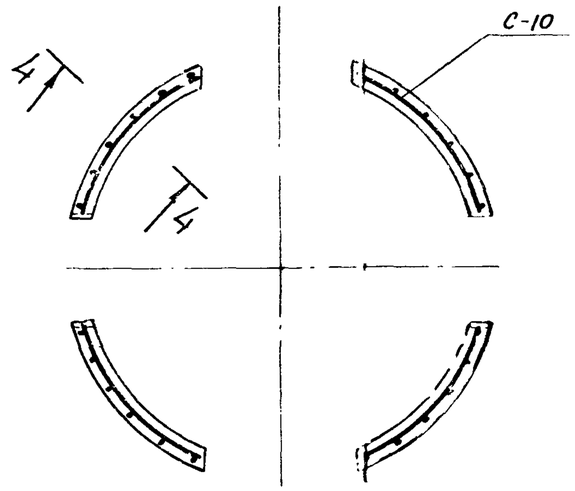

2-2

Выборка стали на один элемент, кг

Марка элемента	Арматурные изделия						Закладные изделия			Всего
	Проволока арматурн. обыкн. ГОСТ 6727-53*		Итого	Арматурная сталь ГОСТ 5781-75		Итого	Арм. сталь ГОСТ 5781-75		Итого	
	Класс ВI			Класс А III			Класс АII			
	ф мм			ф мм			ф мм			
	5			10			16			
КЦ-15-9а	2,3		2,3	22,3		22,3	2,4		2,4	27,0

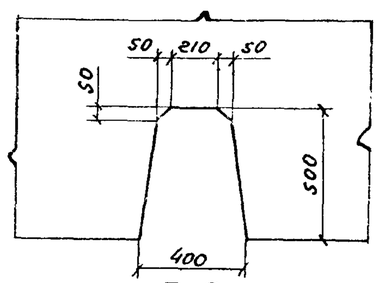

3-3

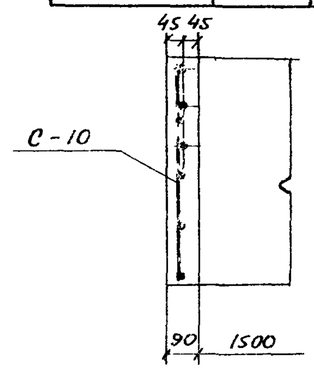

4-4

ТК	Изделия для круглых колодцев	Серия 3.900-3
1976	Кольцо стеновое КЦ-15-9а Опалубочный чертеж. Армирование	Выпуск I Часть I · Лист 10

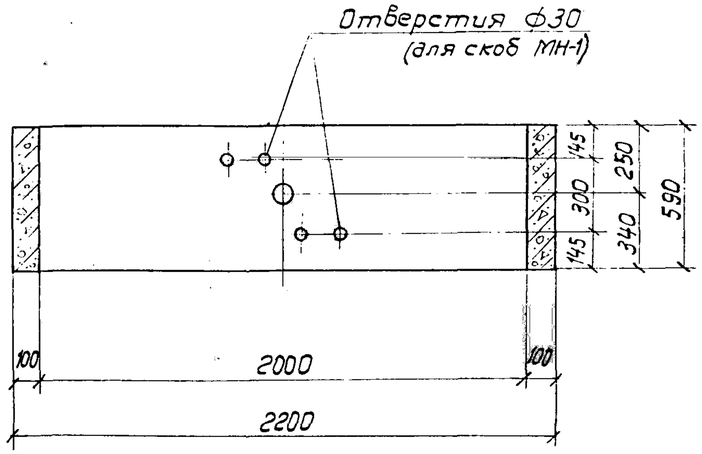

1-1

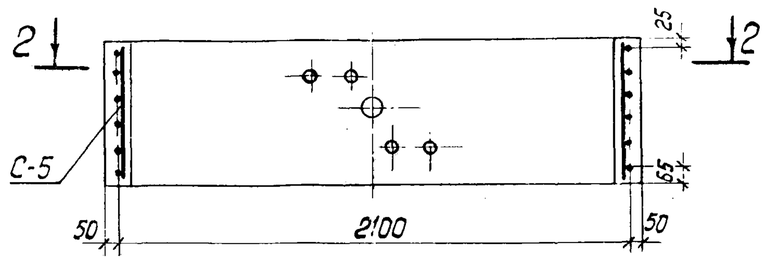

Армирование

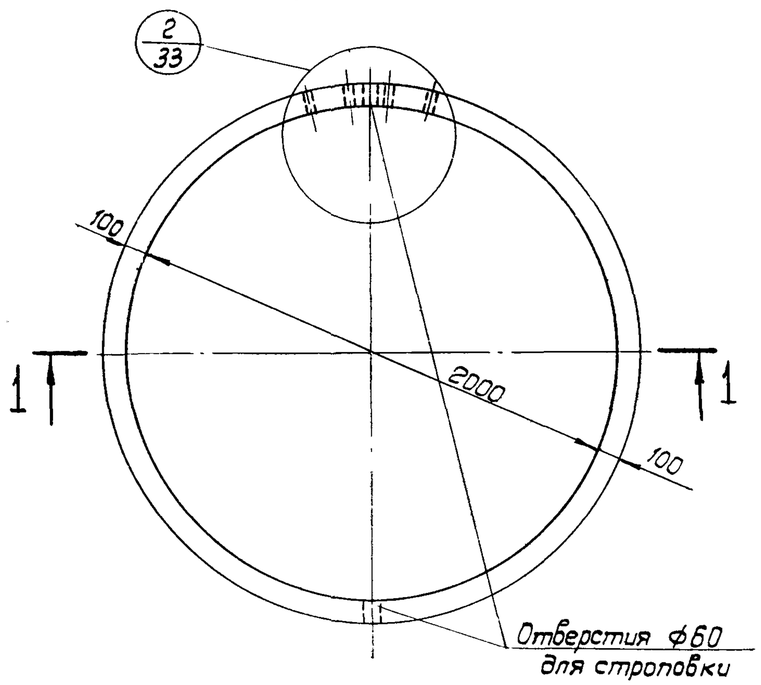

План

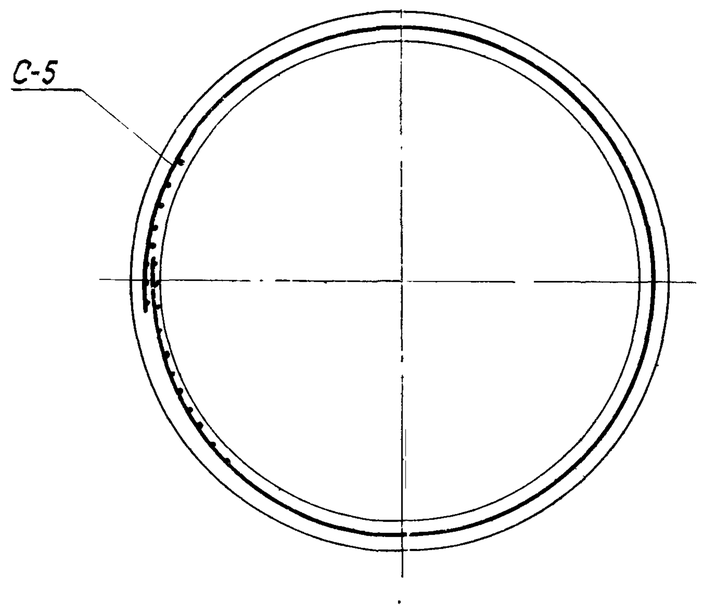

2-2

Показатели на один элемент

Марка элемента	Марка бетона	Объем бетона $м^3$	Расход стали кг	Масса элемента т
КЦ-20-6	200	0.39	14.0	0.98

Сборочные единицы и детали на один элемент

Марка элемента	Марка изделий или N поз.	Кол-во шт	N листа части 2
КЦ-20-6	С-5	1	5
	МН-1	2	53

Выборка стали на один элемент, кг

Марка элемента	Арматурные изделия		Закладные изделия			Всего
	Сетки сварные ГОСТ 8478-66		Арм. сталь ГОСТ 5781-75			
	Марка сетки	Итого	Класс AII		Итого	
			ф мм			
	100/100/5/5 1700		16			
КЦ-20-6	12.4	12.4	1.6		1.6	14.0

Согласовано
Главный инженер проекта Каптелин
Руководитель группы Бочаров
Инженер-конструктор Алмазов
Проверил

г. Москва

ТК	Изделия для круглых колодцев.	Серия 3.900 3
1976	Кольцо стеновое КЦ-20-6. Опалубочный чертеж. Армирование.	Выпуск 7 Часть 1 / Лист 11

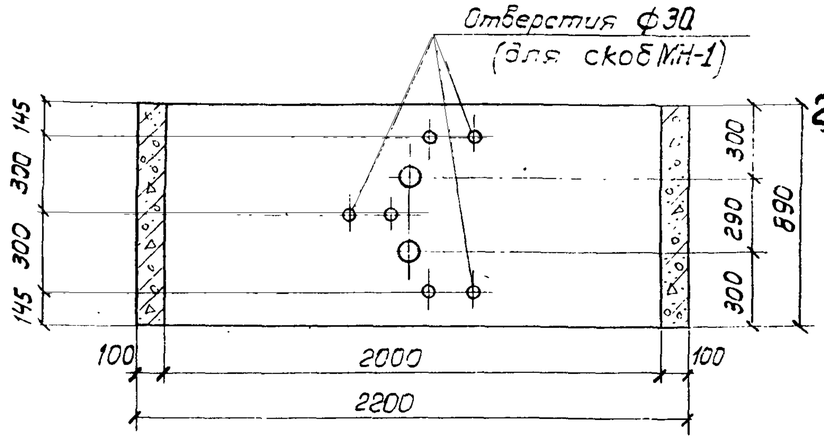

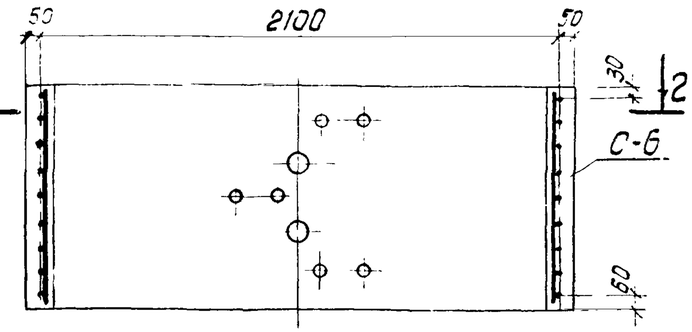

Показатели на один элемент

Марка элемента	Марка бетона	Объем бетона $м^3$	Расход стали кг	Масса элемента т
КЦ-20-9	200	0.59	20.9	1.47

Сборочные единицы и детали на один элемент

Марка элемента	Марка изделий или N поз.	Кол-во шт	N листа части 2
КЦ-20-9	С-6	1	6
	МН-1	3	53

1-1

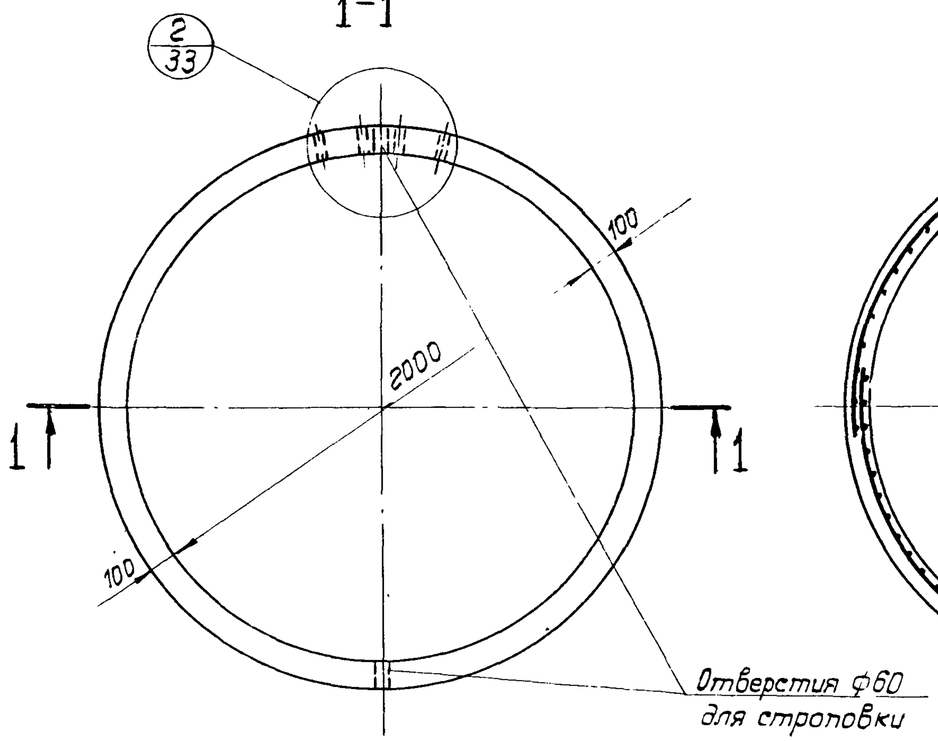

План

Армирование

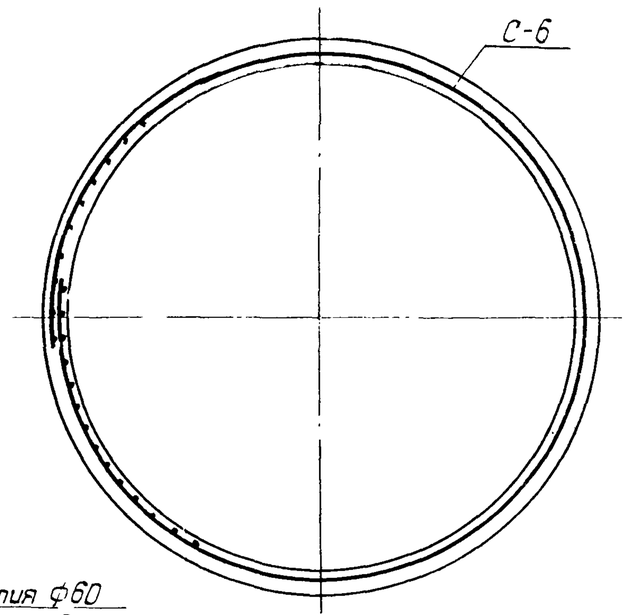

2-2
Армирование

Выборка стали на один элемент, кг

Марка элемента	Арматурные изделия: сетки сварные ГОСТ 8478-66, Марка сетки 100/100/5/5 1700	Итого	Закладные изделия: Арм сталь ГОСТ 5781-75, Класс AII, ф мм 16		Итого	Всего
КЦ-20-9	18.5	18.5	2.4		2.4	20.9

ТК	Изделия для круглых колодцев.	Серия 3.900-3	
1976	Кольцо стеновое КЦ-20-9. Опалубочный чертеж. Армирование.	Выпуск 7 Часть 1	Лист 12

Инж. Алмазов
Рук. бригады
г. Москва

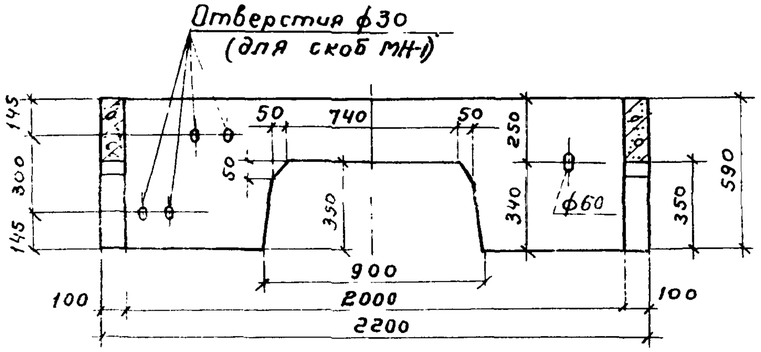

1-1

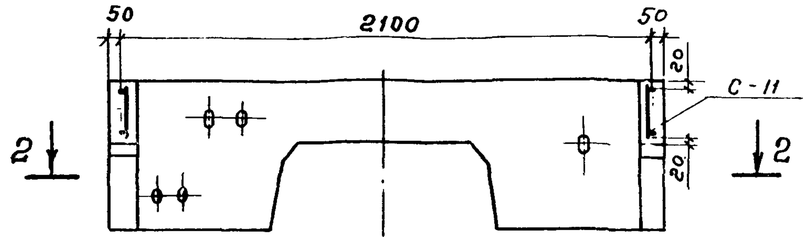

Показатели на один элемент

Марка элемента	Марка бетона	Объем бетона $м^3$	Расход стали кг	Масса элемента т
КЦ-20-6а	200	0,29	31,3	0,73

Сборочные единицы и детали на один элемент

Марка элемента	Марка изделий или № поз.	Кол-во шт	№ листа части 2
КЦ-20-6а	С-11	1	11
	МН-1	2	53

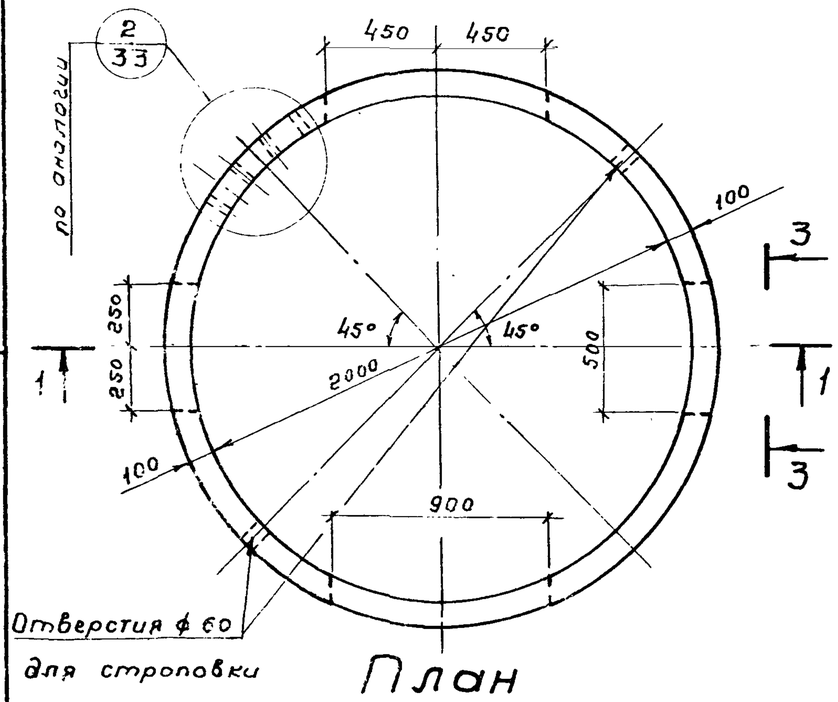

План

Армирование

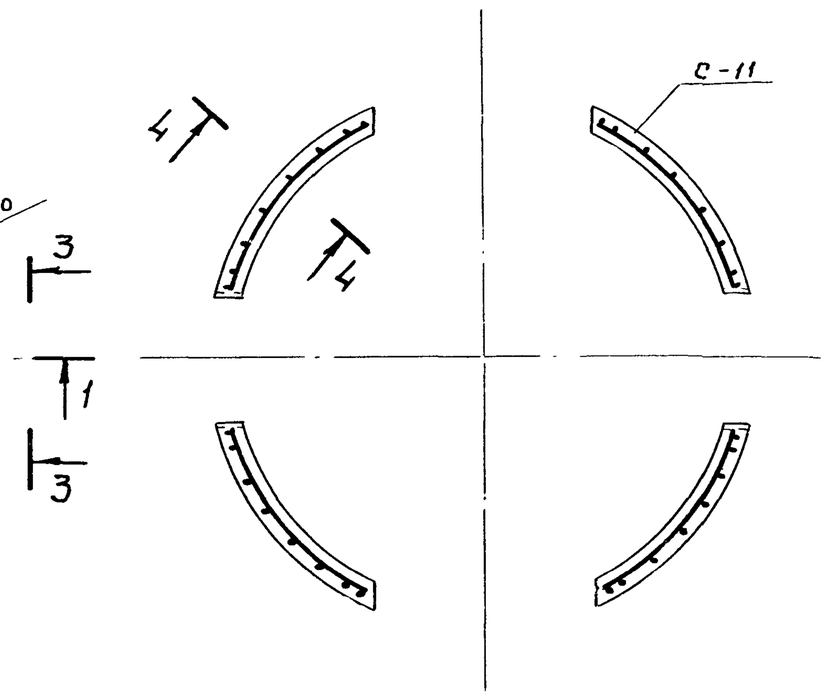

Выборка стали на один элемент, кг

Марка элемента	Арматурные изделия					Закладн. изделия		Всего
	Проволока арм. обыкн. ГОСТ 6727-53		Армат. сталь ГОСТ 5781-75			Арм. сталь ГОСТ 5781-75		
	Класс ВI	Итого	Класс АI	Класс АII	Итого	Класс АII	Итого	
	ф мм		ф мм			ф мм		
	5		14	10		16		
КЦ-20-6а	2,2	2,2	16,3	11,2	27,5	1,6	1,6	31,3

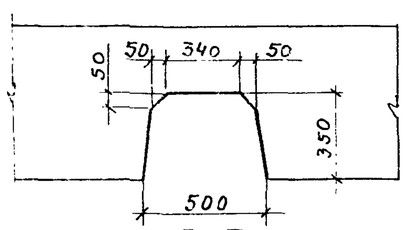

3-3

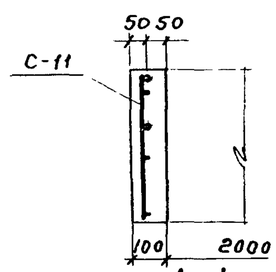

4-4

2-2

ТК	Изделия для круглых колодцев	Серия 3.900-3
1976	Кольцо стеновое КЦ-20-6а. Опалубочный чертеж. Армирование.	Выпуск I Часть 1 / Лист 13

Союзводоканалпроект г. Москва
Гл. спец. Изаксон
Гл. инж. пр. Бочаров
Гл. инж. проекта Романова
Инж. Изаксон
Инж. Бочаров
Инж. Романова
Лист 13
Выпуск 7 Часть 1
900-3
15159-01 18

Показатели на один элемент

Марка элемента	Марка бетона	Объем бетона $м^3$	Расход стали кг	Масса элемента т
КЦ-20-9а	200	0,45	47,4	1.12

Сборочные единицы и детали на один элемент

Марка элемента	Марка изделий или N поз.	Кол-во шт.	N листа части 2
КЦ-20-9а	С-14	1	14
	МН-1	3	53

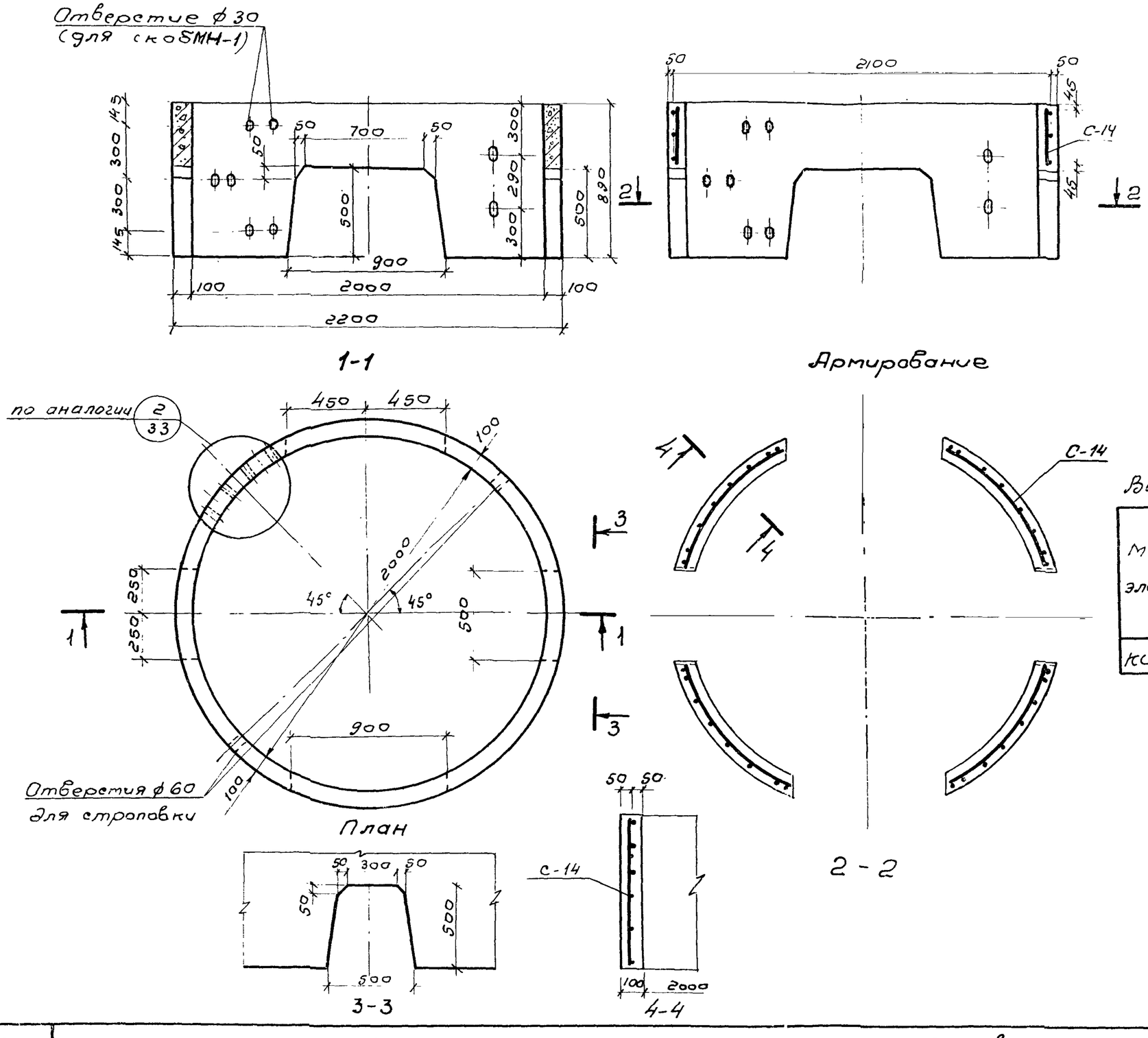

Выборка стали на один элемент, кг

Марка элемента	Арматурные изделия: Проволока арм. обыкн. ГОСТ 6727-53*		Арматурн. сталь ГОСТ 5781-75			Закладные изделия: Арм. сталь ГОСТ 5781-75			Всего
	класс ВI	Итого	класс АI	класс АIII	Итого	класс АII		Итого	
	⌀ мм		⌀ мм			⌀ мм			
	5		14	10		16			
КЦ-20-9а	3,4	3,4	24,4	17,2	41,6	2,4		2,4	47,4

ТК	Изделия для круглых колодцев	Серия 3.900-3
1976	Кольцо стеновое КЦ-20-9а Опалубочный чертеж. Армирование	Выпуск Часть 1 / Лист 14

г. Москва

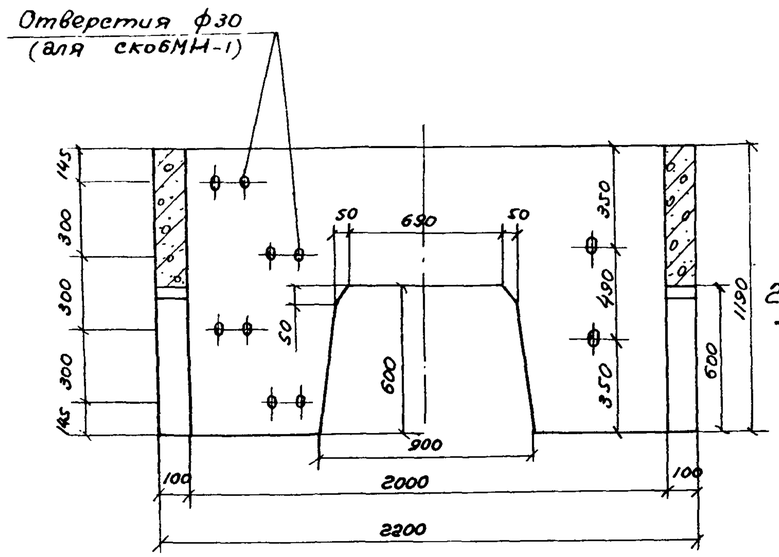

1-1

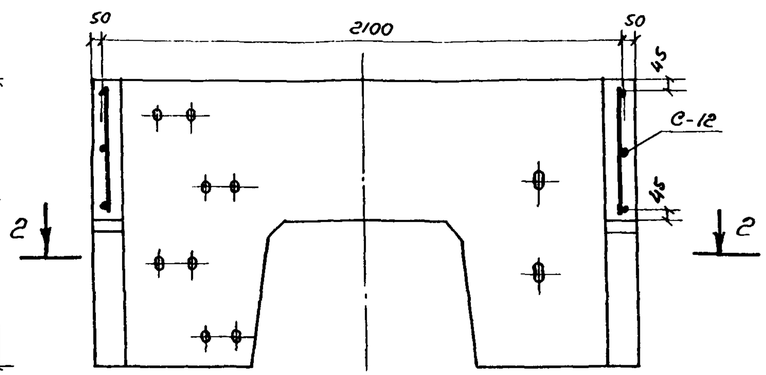

Армирование

Показатели на один элемент

Марка элемента	Марка бетона	Объем бетона м3	Расход стали кг	Масса элемента т
КУ-20-12а	200	0,62	55,2	1,55

Сборочные единицы и детали на один элемент

Марка элемента	Марка изделий или N поз.	Кол-во шт	N листа части г
КУ-20-12а	С-12	1	12
	МН-1	4	53

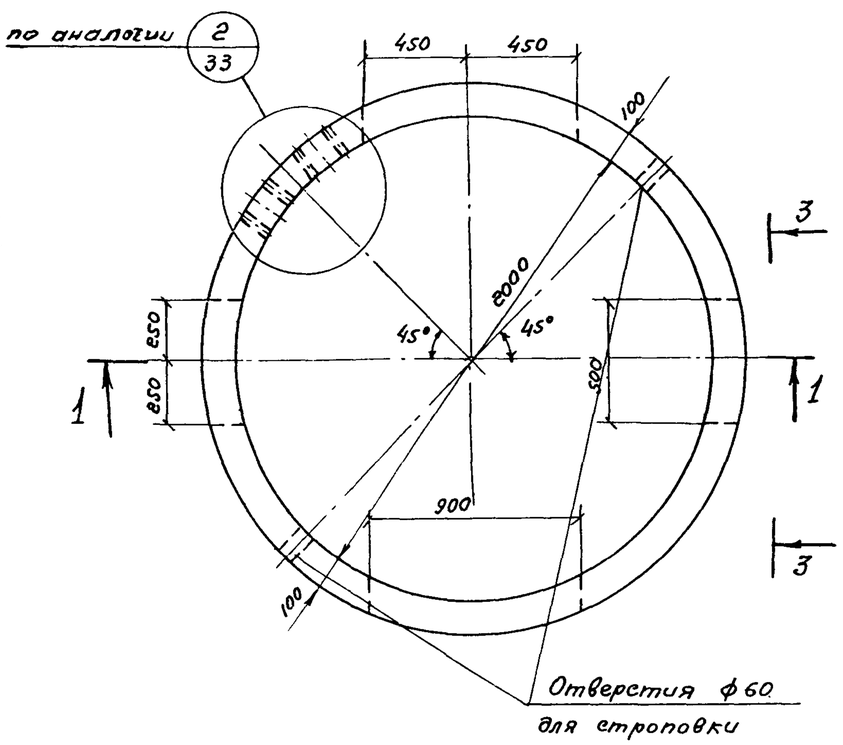

План

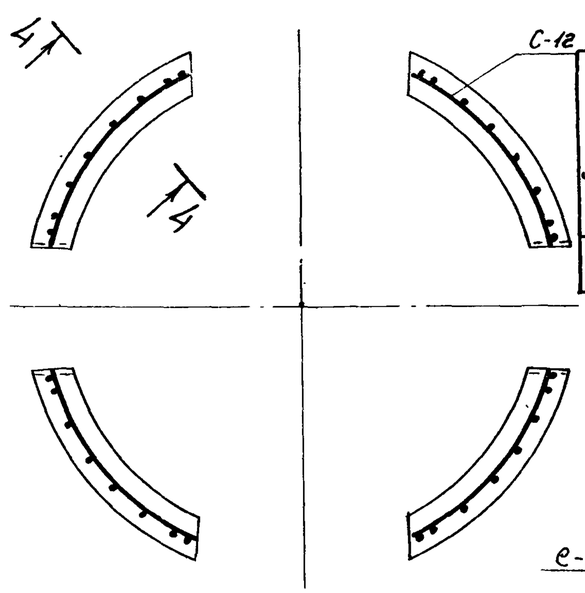

2-2

Выборка стали на один элемент, кг

Марка элемента	Арматурные изделия: Проволока арматурная обыкнов. ГОСТ 6727-53* Класс ВI ф 5 мм		Итого	Арматурная сталь ГОСТ 5781-75 Класс АI ф 14 мм	Класс АIII ф 10 мм		Итого	Закладные изделия: Арм. сталь ГОСТ 5781-75 Класс АIII ф 16 мм		Итого	Всего
КУ-20-12а	4,4		4,4	24,4	23,2		47,6	3,2		3,2	55,2

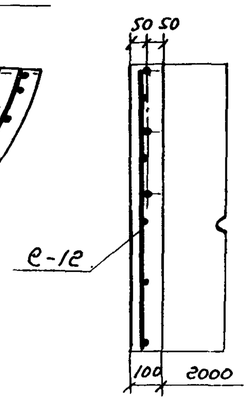

4-4

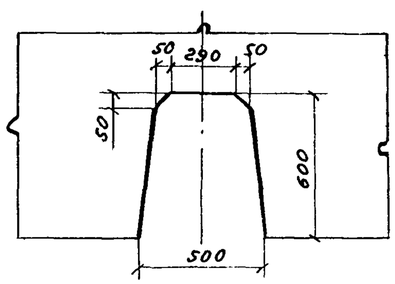

3-3

ТК	Изделия для круглых колодцев	Серия 3.900-3	
1976	Кольцо стеновое КУ-20-12а. Опалубочный чертеж. Армирование	Выпуск 7 часть I	Лист 15

Разработано: Романова; Проверил: Бочаров; Контрольн.: Изаксон; Нач. отд.; Гл. инж. пр.; Гл. спец.

Союзводоканалпроект г. Москва

15159-01 20

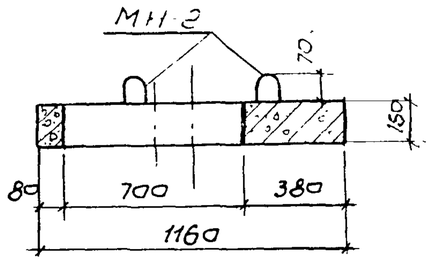

1-1

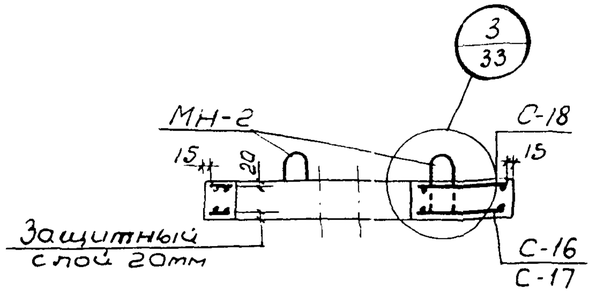

Армирование

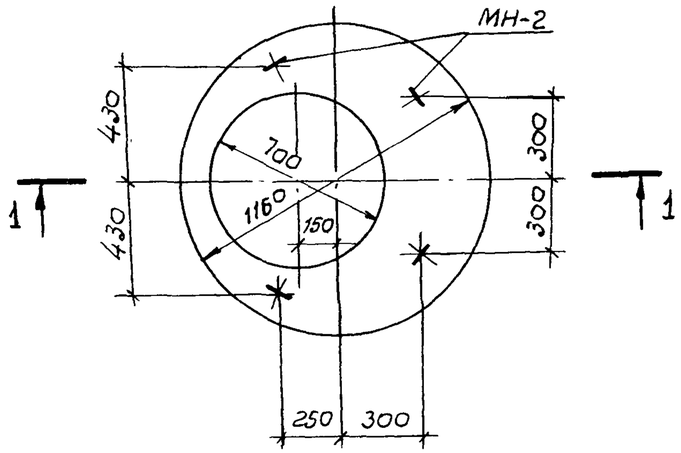

План

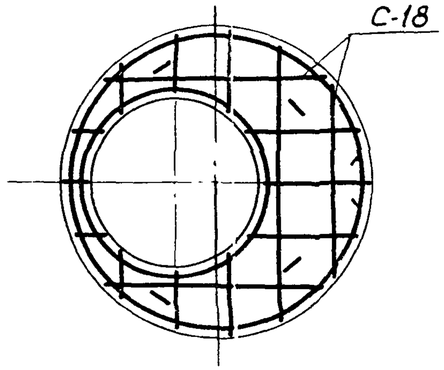

План верхней арматуры

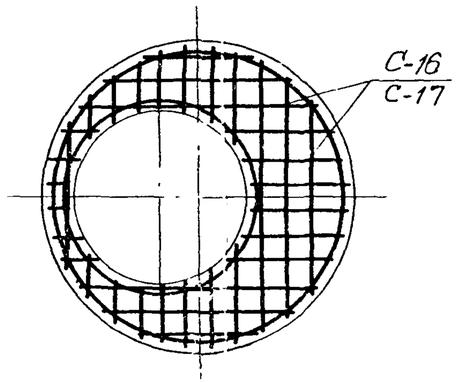

План нижней арматуры

Показатели на один элемент

Марка элемента	Марка бетона	Объем бетона $м^3$	Расход стали кг	Масса элемента т
КЦП1-10-1	200	0,10	7.7	0,25
КЦП1-10-2			13,2	

Сборочные единицы и детали на один элемент

Марка элемента	Марка изделий или N поз.	Кол-во шт.	№ листа части 2
КЦП1-10-1	С-16	1	16
	С-18	1	17
	МН-2	4	53
КЦП1-10-2	С-17	1	16
	С-18	1	17
	МН-2	4	53

Выборка стали на один элемент, кг

Марка элемента	Арматурные изделия: Сетки сварные ГОСТ 8478-66, Марка сетки 100/100/5/5, 1100	200/200/5/5, 1100	100/100/8/8, 2300	Итого	Проволока арм обыкн ГОСТ 6727-53*, класс ВI, ф мм 5	Итого	Арматурная сталь ГОСТ 5781-75, класс AI, ф мм 10	Класс AII, ф мм 12	14		Итого	Закладн. изделия: Арм. сталь ГОСТ 5781-75, класс AI, ф мм 6	Итого	Всего
КЦП1-10-1	2.0	1.1	—	3.1	1.6	1.6	—	2,2	—		2.2	0.8	0.8	7.7
КЦП1-10-2	—	1.1	5.0	6.1	1.0	1.0	2.3	-	3,0		5.3	0.8	0.8	13.2

ТК	Изделия для круглых колодцев	Серия 3.900-3	
1976	Плиты перекрытия КЦП1-10-1; КЦП1-10-2. Опалубочный чертёж Армирование.	Выпуск 7 Часть 1	Лист 16

Рук. бригады | Автозаев

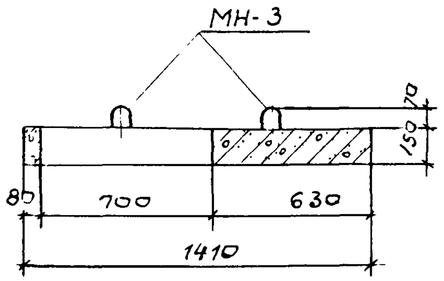

1 – 1

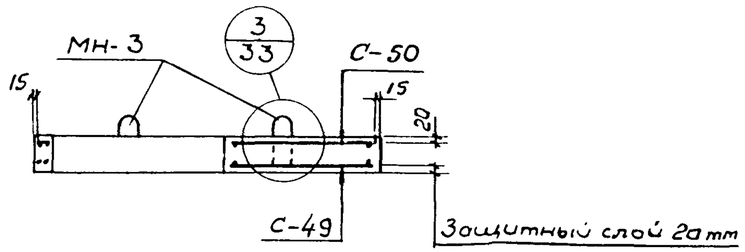

Армирование

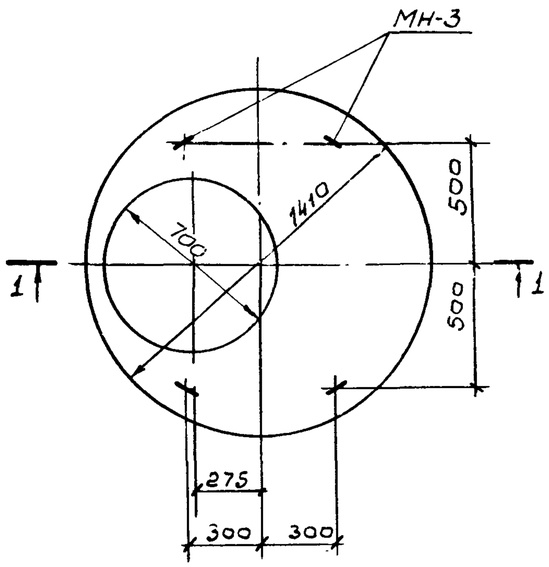

План

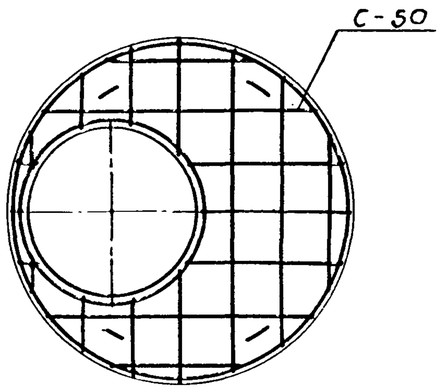

План верхней арматуры

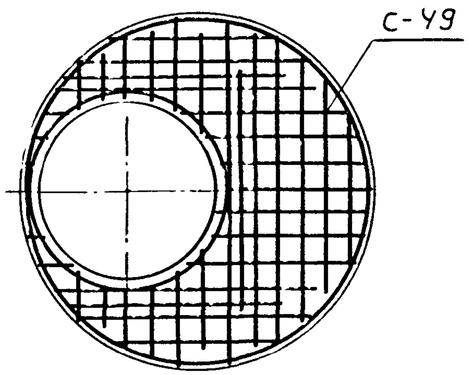

План нижней арматуры.

Показатели на один элемент

Марка элемента	Марка бетона	Объем бетона м³	Расход стали кг	Масса элемента т
КЦП1-12,5-2	200	0,18	26,3	0,45

Сборочные единицы и детали на один элемент

Марка элемента	Марка изделий или N поз.	кол-во шт.	N листа части 2
КЦП1-12,5-2	С-49	1	51
	С-50	1	52
	МН-3	4	53

Выборка стали на один элемент, кг.

Марка элемента	Арматурные изделия: сетки сварные ГОСТ 8478-66, марка сетки 200/200/5/5, 1400	Итого	Проволока арм. обыкн. ГОСТ 6727-53*, класс ВI, ф мм 5	Итого	Арматурная сталь ГОСТ 5781-75, класс АI, ф мм 10	класс АII, ф мм 16	класс АIII, ф мм 10			Итого	Закладные изделия: Арм. сталь ГОСТ 5781-75, класс АI, ф мм 10	Итого	Всего
КЦП1-12,5-2	1,8	1,8	1,1	1,1	2,7	4,1	14,2			21,0	2,4	2,4	26,3

ТК	Изделия для круглых колодцев.	Серия 3.900-3	
1976	Плита перекрытия КЦП1-12,5-2. Опалубочный чертеж. Армирование.	Выпуск 1 Часть 1	Лист 17

Разработал Романова; Гл. инж. пр. Шинкарь; Гл. спец. Изаксон; Нач. отд. Гл. инж. пр. Бухаров; Ст. инж. Проверил; Утверждено; г. Москва

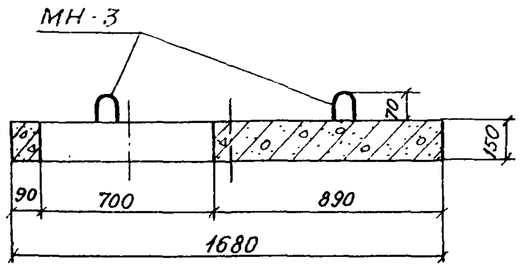

I-I

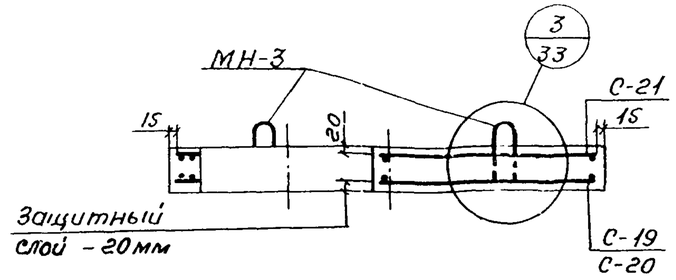

Армирование

Показатели на один элемент

Марка элемента	Марка бетона	Объем бетона $м^3$	Расход стали кг	Масса элемента т
КУП1-15-1	200	0,27	26,7	0,68
КУП1-15-2			35,8	

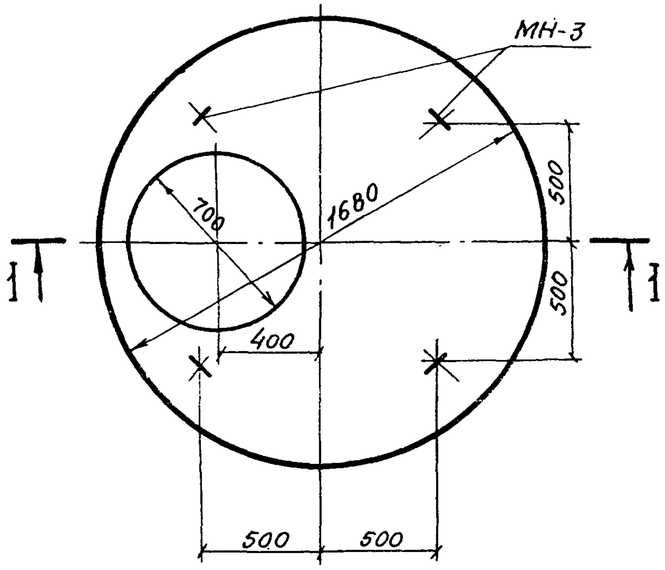

План

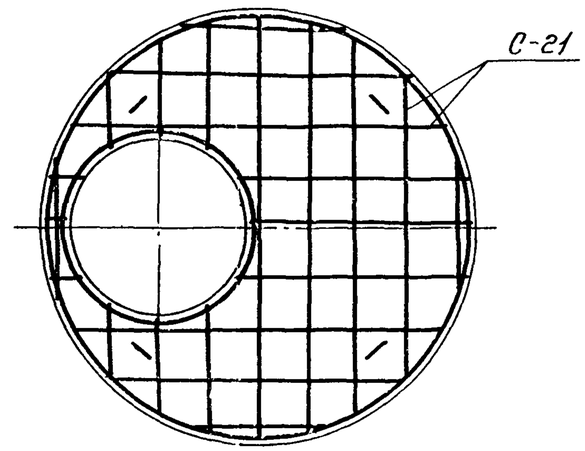

План верхней арматуры

Сборочные единицы и детали на один элемент

Марка элемента	Марка изделий или N поз.	Кол-во шт.	№ листа Части 2
КУП1-15-1	С-19	1	18
	С-21	1	20
	МН-3	4	53
КУП1-15-2	С-20	1	19
	С-21	1	20
	МН-3	4	53

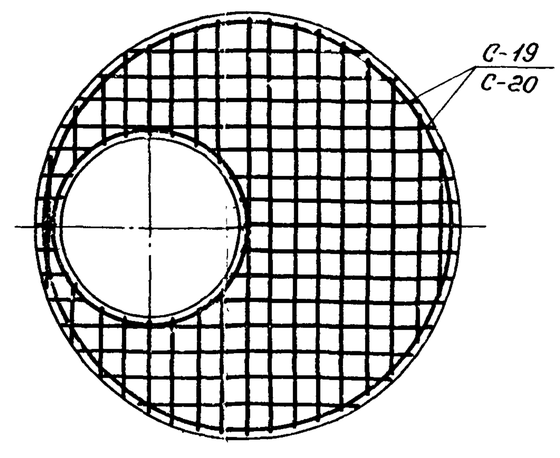

План нижней арматуры

Выборка стали на один элемент, кг.

Марка элемента	Арматурные изделия: Сетки сварные ГОСТ 8478-66, Марка сетки 200/200/5/5 1700	Марка сетки 100/100/8/8/8А III 2300	Итого	Проволока арм. обыкн. ГОСТ 6727-53*, класс ВI, ф мм 5	Итого	Армат. сталь ГОСТ 5781-75: Кл. АI, ф мм 10	Класс АII, ф мм 14	Класс АIII, ф мм 18	Класс АIII, ф мм 8	Класс АIII, ф мм 10	Итого	Закладные изделия: Арм. сталь ГОСТ 5781-75, Класс АI, ф мм 10	Итого	Всего
КУП1-15-1	2,8	14,0	16,8	1,2	1,2	3,3	3,0	—	—	—	6,3	2,4	2,4	26,7
КУП1-15-2	2,8	—	2,8	1,2	1,2	—	—	5,0	2,1	22,3	29,4	2,4	2,4	35,8

ТК	Изделия для круглых колодцев.	Серия 3.900-3	
1976	Плиты перекрытия КУП1-15-1; КУП1-15-2. Опалубочный чертеж. Армирование.	Выпуск 7 Часть 1	Лист 18

Гл. инж. пр. Гуськов
Рук. бригады Алмазов
г. Москва

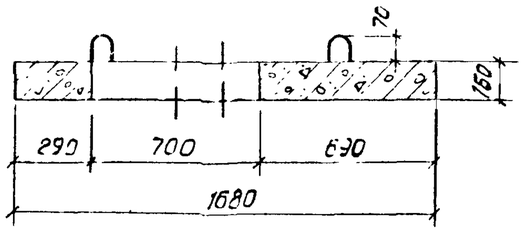

1-1

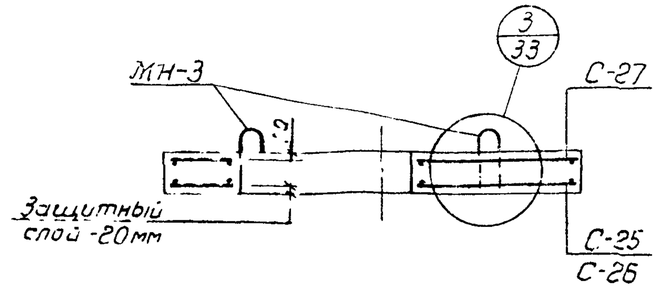

Армирование

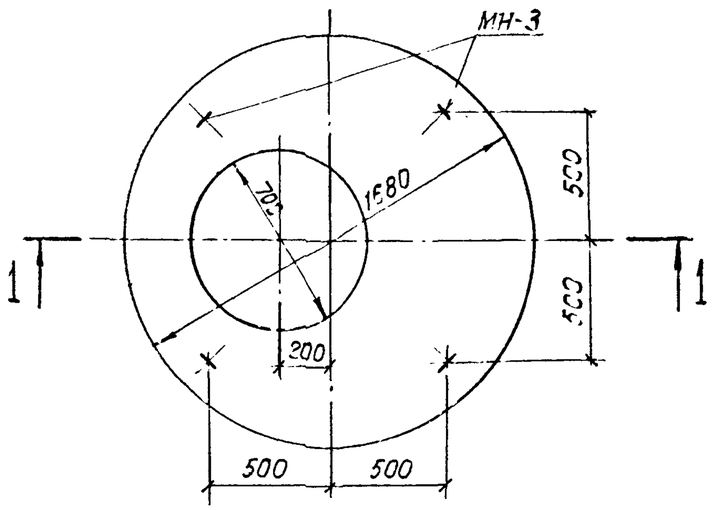

План

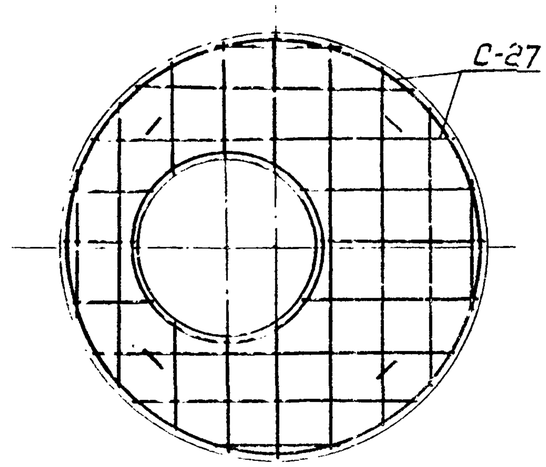

План верхней арматуры

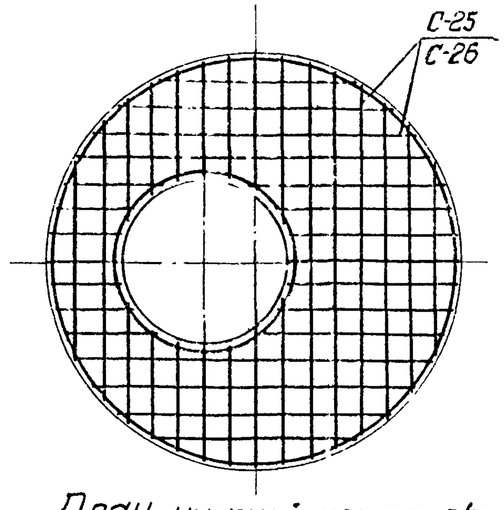

План нижней арматуры

Показатели на один элемент

Марка элемента	Марка бетона	Объем бетона $м^3$	Расход стали, кг	Масса элемента т
КЦП2-15-1	200	0.27	26.4	0.68
КЦП2-15-2			36.1	

Сборочные единицы и детали на один элемент

Марка элемента	Марка изделий или N поз.	Кол-во шт	№ листа части 2
КЦП2-15-1	С-25	1	25
	С-27	1	27
	МН-3	4	53
КЦП2-15-2	С-26	1	26
	С-27	1	27
	МН-3	4	53

Выборка стали на один элемент, кг

Марка элемента	Арматурные изделия										Закладные изделия		Всего
	Сетки сварные ГОСТ 8478-66			Проволока арм. обыкн. ГОСТ 6727-53*		Арм. сталь ГОСТ 5781-75					Арм. сталь ГОСТ 5781-75		
	Марка сетки		Итого	Класс ВI	Итого	Класс АI	Класс АII		Класс АIII	Итого	Класс АI	Итого	
	200/200/5/5 1700	100/100/8/8 АIII 2300		Ф мм 5		Ф мм 10	14	18	10		Ф мм 10		
КЦП2-15-1	2.7	13.8	16.5	1.2	1.2	3.3	3.0	—	—	6.3	2.4	2.4	26.4
КЦП2-15-2	2.7	—	2.7	1.2	1.2	—		5.0	24.8	29.8	2.4	2.4	36.1

ТК	Изделия для круглых колодцев.	Серия 3.900-3
1976	Плиты перекрытия КЦП2-15-1; КЦП2-15-2. Опалубочный чертеж. Армирование.	Выпуск 7 Часть 1 — Лист 19

Гл. инж. пр-та Бочаров
Рук. бригады Алмазов
г. Москва

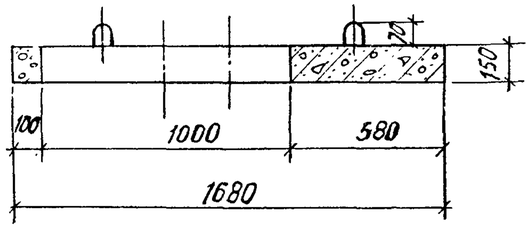

1-1

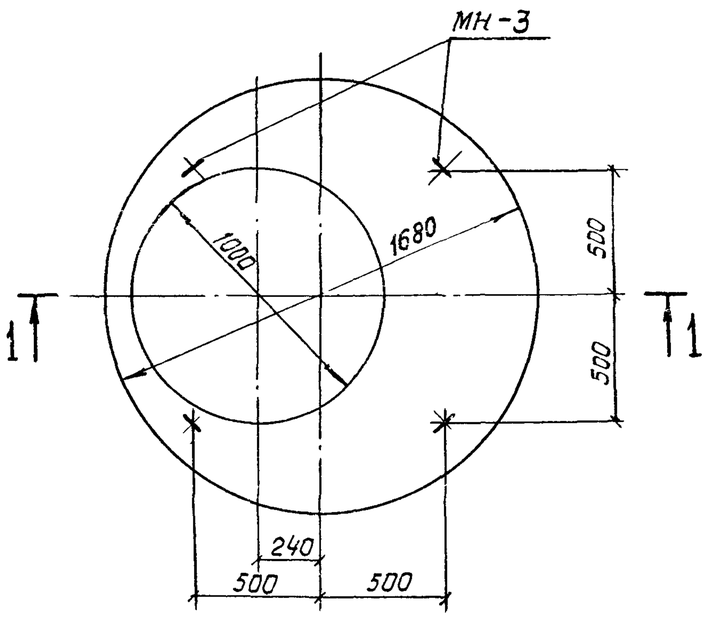

План

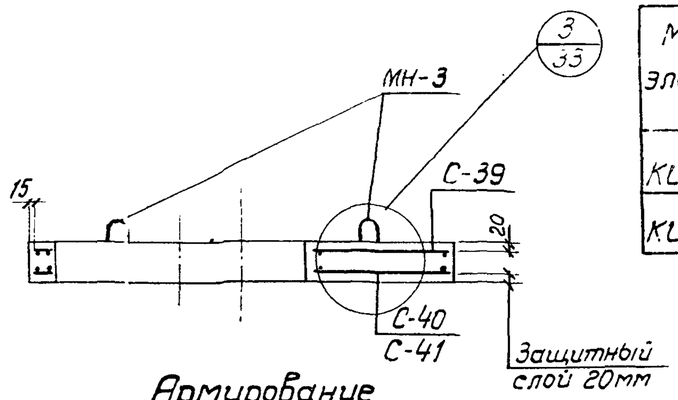

Армирование

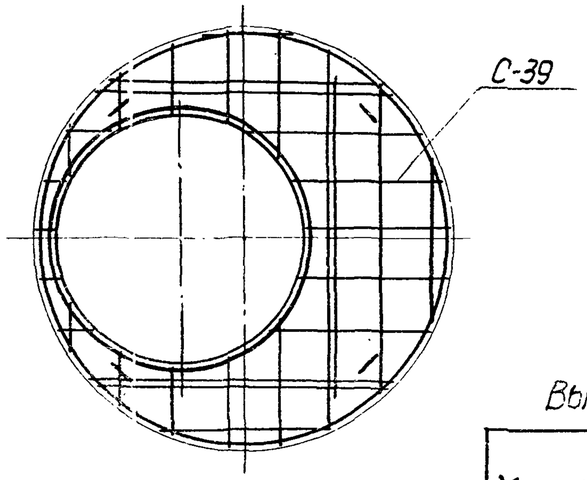

План верхней арматуры

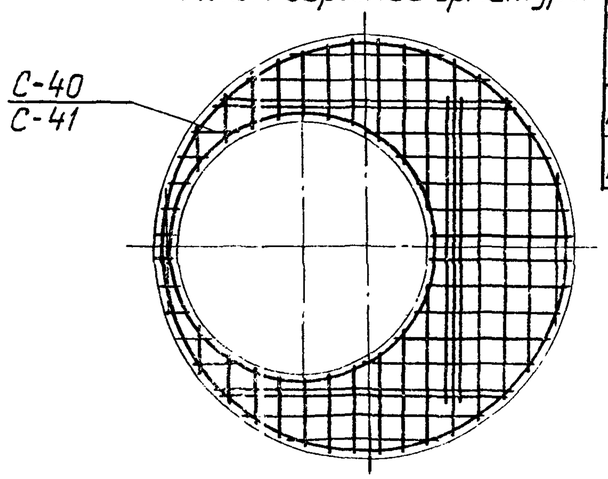

План нижней арматуры

Показатели на один элемент

Марка элемента	Марка бетона	Объем бетона $м^3$	Расход стали кг	Масса элемента т
КЦП3-15-1	200	0.21	28.0	0.53
КЦП3-15-2			38.2	

Сборочные единицы и детали на один элемент

Марка элемента	Марка изделий или N поз.	Кол-во шт	N листа части 2
КЦП3-15-1	С-39	1	40
	С-40	1	41
	МН-3	4	53
КЦП3-15-2	С-39	1	40
	С-41	1	42,45
	МН-3	4	53

Выборка стали на один элемент, кг

Марка элемента	Арматурные изделия													Закладные изделия			Всего
	Сетки сварные ГОСТ 8478-66			Проволока арм. обыкн. ГОСТ 6727-53*		Арматурная сталь ГОСТ 5781-75								Арм. сталь ГОСТ 5781-75			
	Марка сетки		Итого	Класс ВI	Итого	Класс AI	Класс AII			Класс AIII		Итого		Класс AI		Итого	
				ф мм		ф мм								ф мм			
	200/200/5/5 1700	100/100/8/8 AIII 2300		5		10	8	16	20	8	10			10			
КЦП3-15-1	2.1	10.9	13.0	2.0	2.0	3.3	—	5.5	—	1.8	—	10.6		2.4		2.4	28.0
КЦП3-15-2	2.1	—	2.1	2.0	2.0	—	2.1	—	8.6	—	21.0	31.7		2.4		2.4	38.2

Алмазов
Рук. бригады
г. Москва

ТК	Изделия для круглых колодцев	Серия 3.900-3
1976	Плиты перекрытия КЦП3-15-1; КЦП3-15-2. Опалубочный чертеж. Армирование.	Выпуск 7 Часть 1 Лист 20

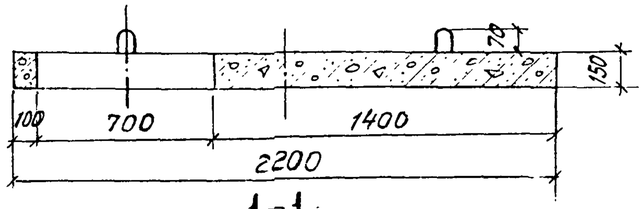

1-1

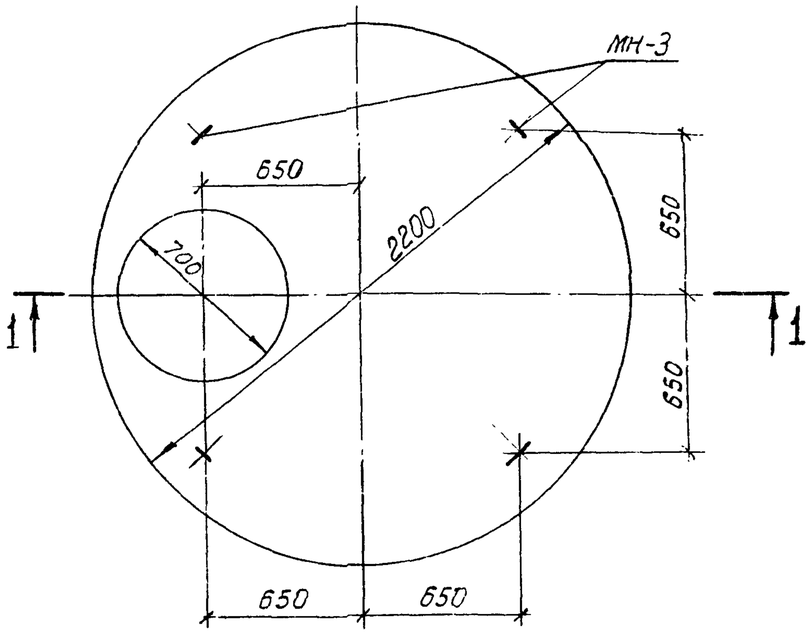

План

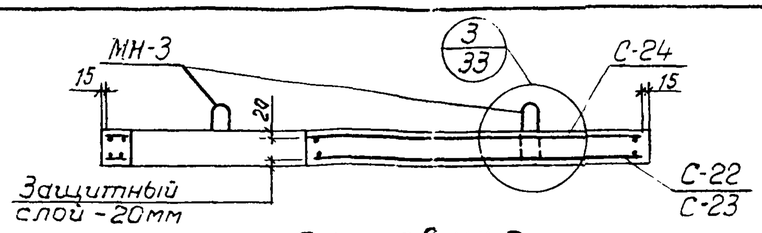

Армирование

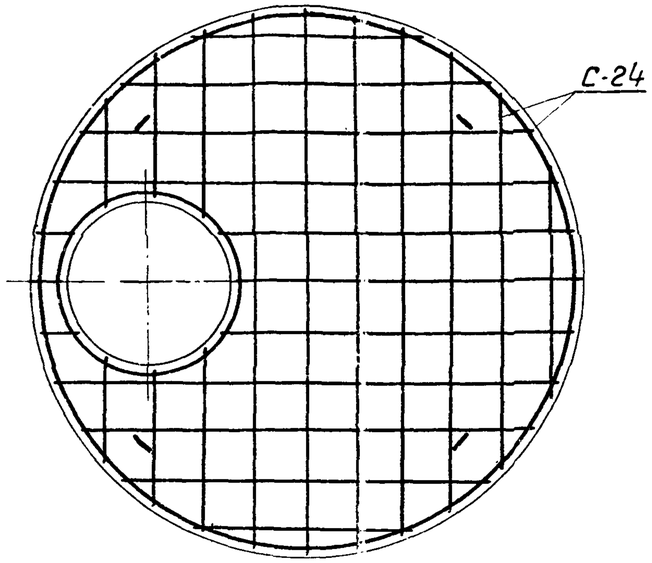

План верхней арматуры

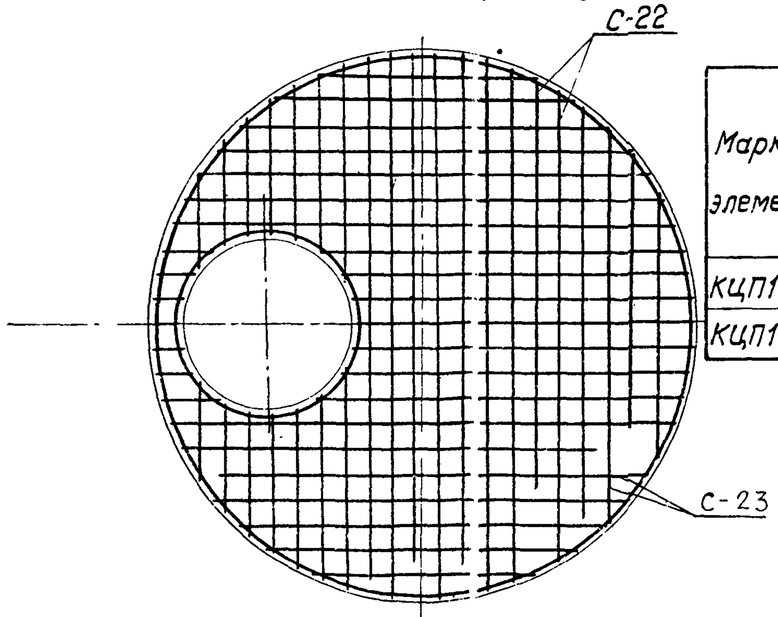

План нижней арматуры

Показатели на один элемент

Марка элемента	Марка бетона	Объем бетона $м^3$	Расход стали кг	Масса элемента Т
КЦП1-20-1	200	0.51	43.4	1.28
КЦП1-20-2			78.3	

Сборочные единицы и детали на один элемент

Марка элемента	Марка изделий или N поз.	Кол-во шт.	N листа части 2
КЦП1-20-1	С-22	1	21
	С-24	1	24
	МН-3	4	53
КЦП1-20-2	С-23	1	22
	С-24	1	24
	МН-3	4	53

Выборка стали на один элемент, кг

Марка элемента	Арматурные изделия										Закладные изделия			Всего
	Сетки сварные ГОСТ 8478-66			Проволока арм. обыкн. ГОСТ 6727-53*		Армат. сталь ГОСТ 5781-75					Арм. сталь ГОСТ 5781-75			
	Марка сетки		Итого	класс ВI Ф мм	Итого	класс AII Ф мм			класс AIII	Итого	класс AII Ф мм	Итого		
	200/200/5/5 2300	100/100/8/8 AIII 2300		5		10	16	22	12		10			
КЦП1-20-1	5.2	26.1	31.3	1.5	1.5	4.3	3.9	—	—	8.2	2.4	2.4	43.4	
КЦП1-20-2	5.2	—	5.2	1.5	1.5	4.3	—	7.8	57.1	69.2	2.4	2.4	78.3	

ТК	Изделия для круглых колодцев	Серия 3.900-3
1976	Плиты перекрытия КЦП1-20-1, КЦП1-20-2. Опалубочный чертеж. Армирование.	Выпуск 7 Часть 1 — Лист 21

Гипроспецсантехмонтаж г. Москва

Гл. инж. пр. Сачаров
Рук. бригады Алмазов

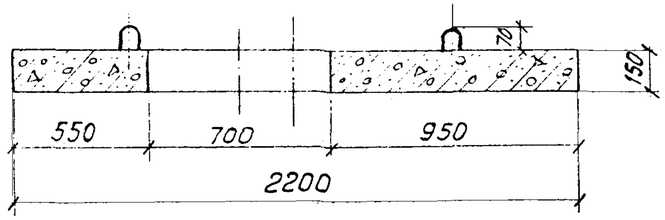

1 – 1

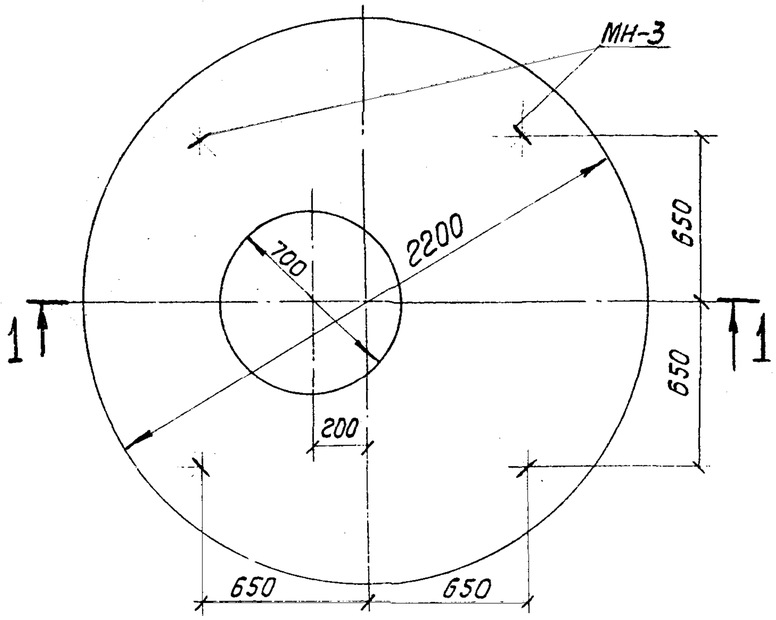

План

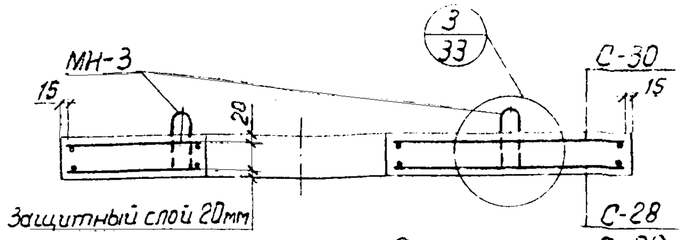

Армирование

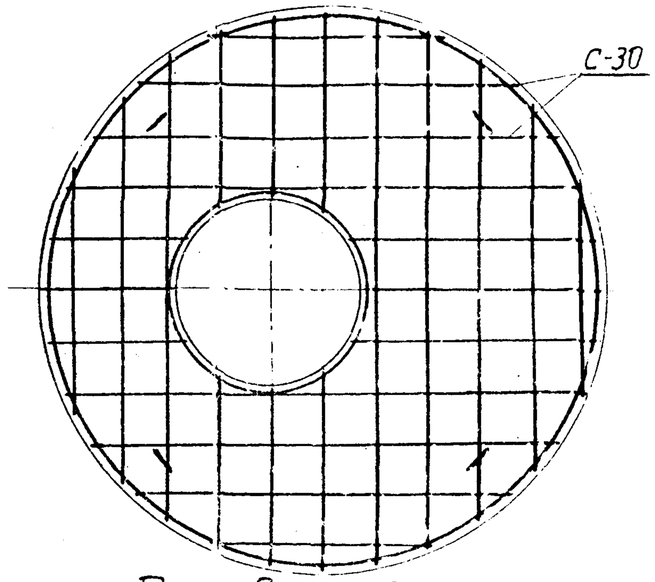

План верхней арматуры

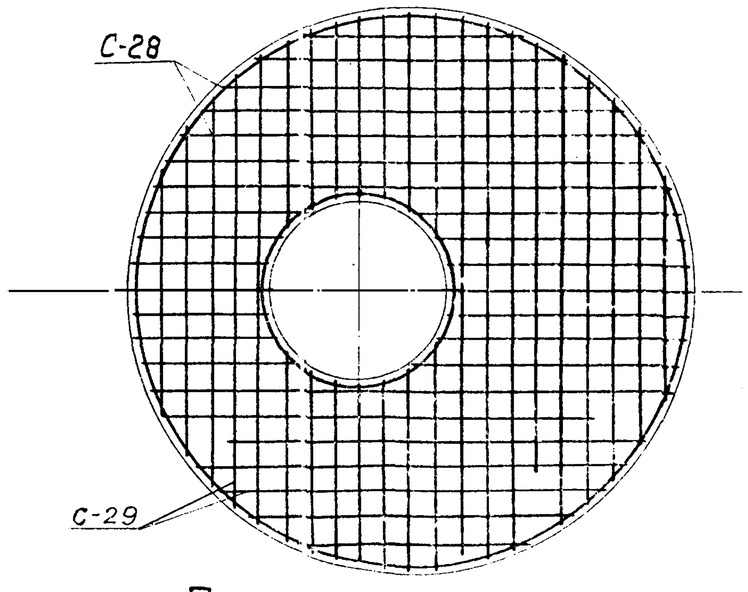

План нижней арматуры

Показатели на один элемент

Марка элемента	Марка бетона	Объем бетона $м^3$	Расход стали кг	Масса элемента т
КЦП2-20-1	200	0.51	43.8	1.28
КЦП2-20-2			83.4	

Сборочные единицы и детали на один элемент

Марка элемента	Марка изделий или N поз	Кол-во шт	N листа части 2
КЦП2-20-1	С-28	1	28
	С-30	1	31
	МН-3	4	53
КЦП2-20-2	С-29	1	29
	С-30	1	31
	МН-3	4	53

Выборка стали на один элемент, кг

Марка элемента	Арматурные изделия										Закладные изделия		Всего
	Сетки сварные ГОСТ 8478-66			Проволока ГОСТ 6727-53		Арм. сталь ГОСТ 5781-75					Арм. сталь ГОСТ 5781-75		
	Марка сетки		Итого	Класс ВI ф мм	Итого	Класс AII ф мм			Класс AIII	Итого	Класс AI ф мм	Итого	
	200/200/5/5 2300	100/100/8/8 2300		5		16	18	22	12		10		
КЦП2-20-1	5.3	26,4	31.7	1.5	1.5	4,3	3,9	-	-	8.2	2.4	2.4	43.8
КЦП2-20-2	5.3	-	5,3	1.5	1.5	-	-	7,6	66,4	74,0	2,4	2.4	3.3

ТК	Изделия для круглых колодцев	Серия 3.900-3
1976	Плиты перекрытия КЦП2-20-1; КЦП2-20-2. Опалубочный чертеж. Армирование.	Выпуск 7 Часть 1 — Лист 22

Инв. № подл. | Подпись и дата | Взам. инв. №
Рук. бригады — Алмазов

г. Москва

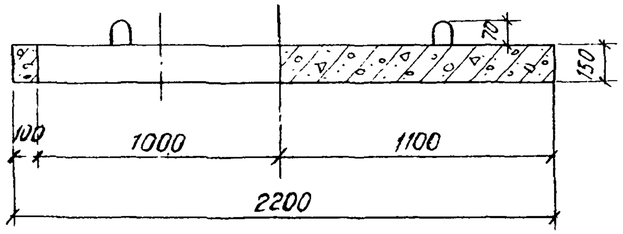

1–1

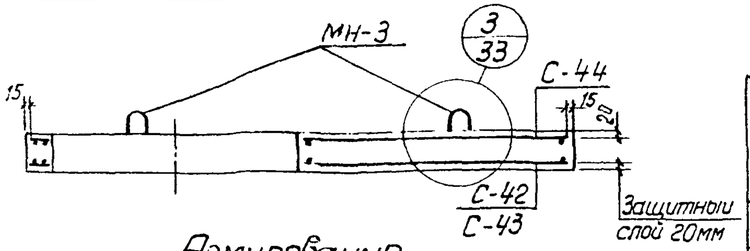

Армирование

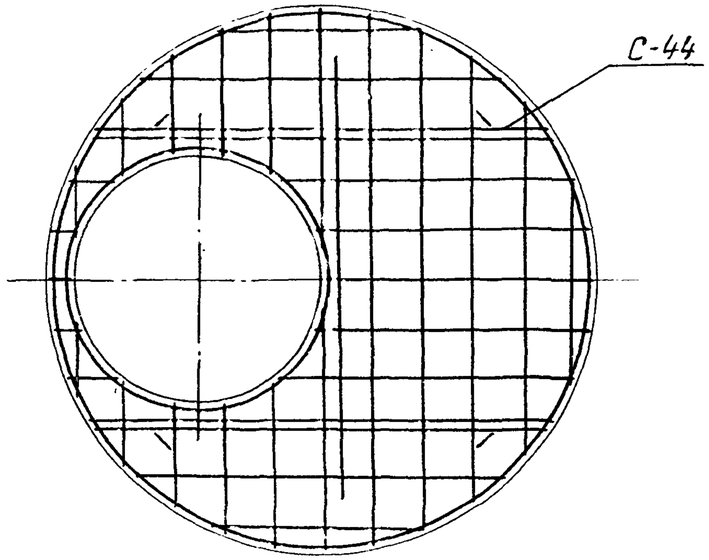

План верхней арматуры

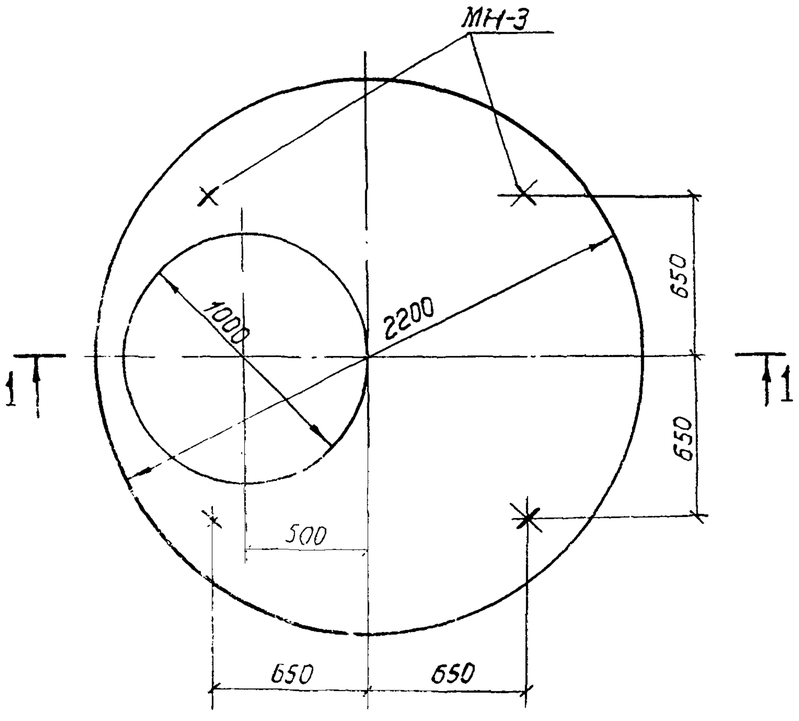

План

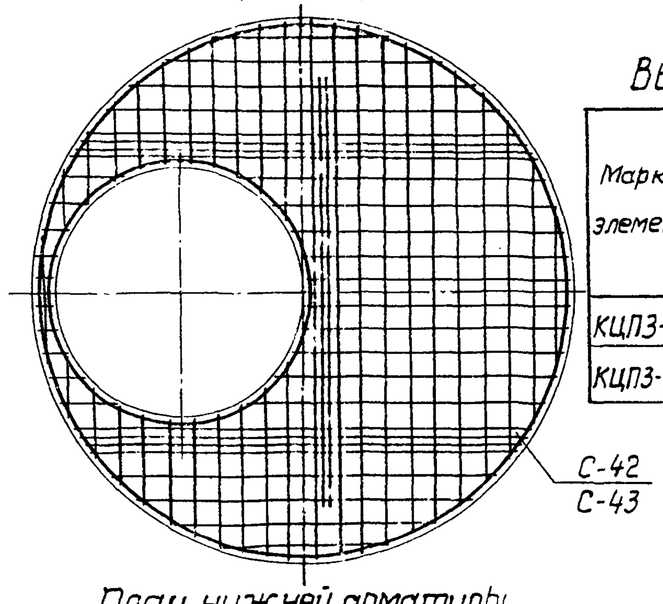

План нижней арматуры

Показатели на одну плиту

Марка элемента	Марка бетона	Объем бетона $м^3$	Расход стали кг	Масса элемента т
КЦП3-20-1	200	0.45	50.7	1.13
КЦП3-20-2			86.2	

Сборочные единицы и детали на один элемент

Марка элемента	Марка изделий или N поз.	Кол-во шт	N листа части 2
КЦП3-20-1	С-42	1	43
	С-44	1	46
	МН-3	4	53
КЦП3-20-2	С-43	1	44,45
	С-44	1	46
	МН-3	4	53

Выборка стали на один элемент, кг

Марка элемента	Арматурные изделия: Сетки сварные ГОСТ 8478-66, Марка сетки 200/200/5/5 2300	100/100/8/8 2300	Итого	Проволока арм. обыкн. ГОСТ 6727-53*: Класс ВI, ф мм 5	Итого	Арм. сталь ГОСТ 5781-75: Класс AII, ф мм 10	12	18	22	Класс AIII, ф мм 8	12	Итого	Закладные изделия: Арм. сталь ГОСТ 5781-75, Класс AI, ф мм 10	Итого	Всего
КЦП3-20-1	4.6	24.0	28.6	2.4	2.4	—	6.2	7.0	—	4.1	—	17.3	2.4	2.4	50.7
КЦП3-20-2	4.6	—	4.6	2.4	2.4	4.3	—	—	10.4	—	62.1	76.8	2.4	2.4	86.2

Гл. инж. проекта	Бочаров		
Рук. бригады	Алмазов		

СОЮЗВОДОКАНАЛПРОЕКТ г. Москва

ТК	Изделия для круглых колодцев	Серия 3.900-3
1976	Плиты перекрытия КЦП3-20-1; КЦП3-20-2. Опалубочный чертеж. Армирование.	Выпуск 7 Часть 1 Лист 23

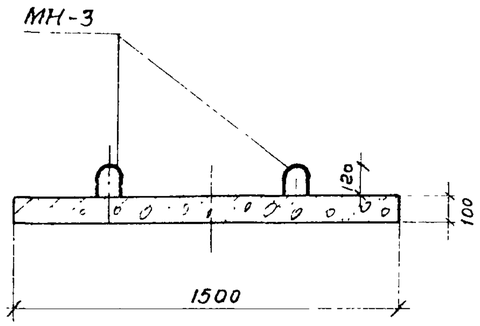

1-1

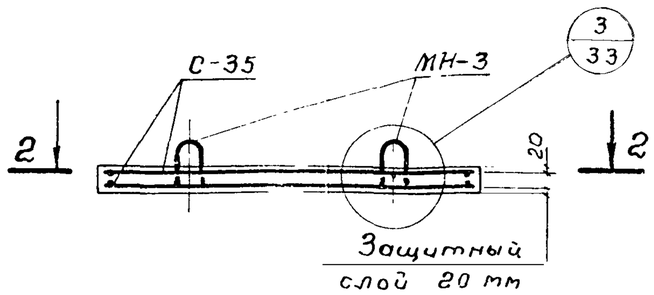

Показатели на один элемент

Марка элемента	Марка бетона	Объем бетона $м^3$	Расход стали кг	Масса элемента т
КЦД10	200	0,18	14.4	0.44

Сборочные единицы и детали на один элемент

Марка элемента	Марка изделий или N поз.	Кол-во шт	№ листа части 2
КЦД10	С-35	2	36
	МН-3	4	53

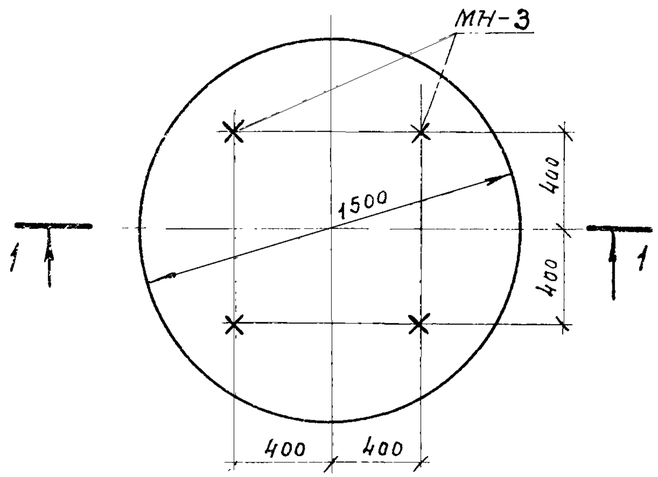

План

Армирование

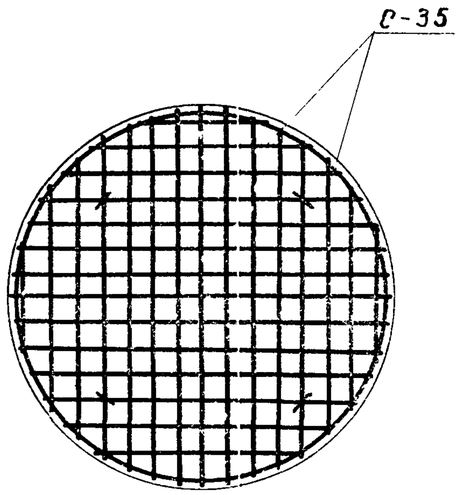

2-2

Выборка стали на один элемент, кг

Марка плиты	Арматурные изделия					Закладные изделия			Всего
	Сетки сварн. ГОСТ 8478-66		Проволока арм. обыкн. ГОСТ 6727-53*			Арм. сталь ГОСТ 5781-75			
	Марка сетки 100/100/5/5 / 1500	Итого	Класс АI ф мм 5		Итого	Класс АI ф мм 10		Итого	
КЦД 10	10,6	10.6	1.4		1.4	2.4		2.4	14.4

ТК	Изделия для круглых колодцев	Серия 3.900-3	
1976	Плита днища КЦД 10 Опалубочный чертеж. Армирование	Выпуск 7 Часть 1	Лист 24

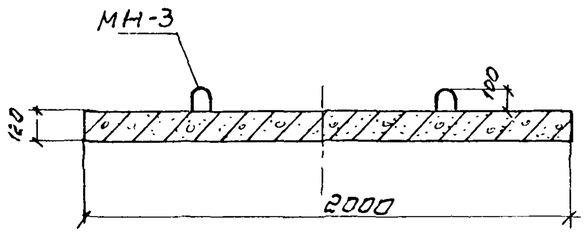

1 - 1

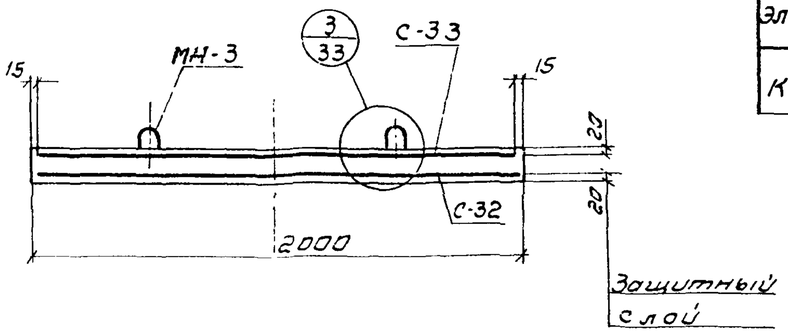

Артирование

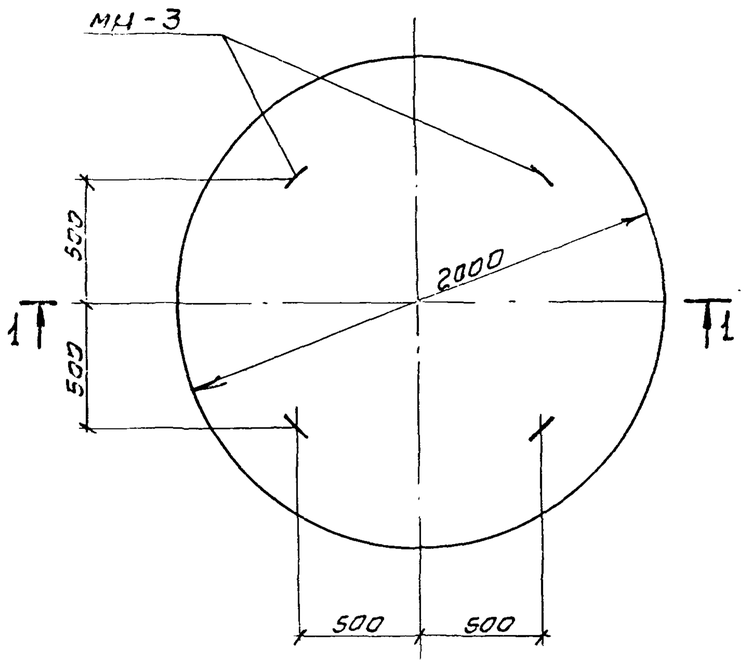

План

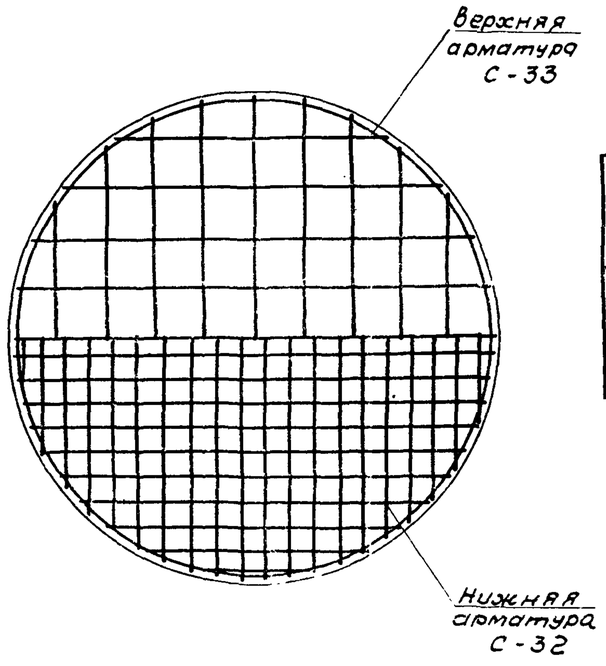

Показатели на один элемент

Марка элемента	Марка бетона	Объем бетона $м^3$	Расход стали кг	Масса элемента т
КЦД 15	200	0.38	32.7	0.94

Сборочные единицы и детали на один элемент

Марка элемента	Марка изделий или N поз.	Кол-во шт	N листа части 2
КЦД 15	С-32	1	33
	С-33	1	34
	МН-3	4	53

Выборка стали на один элемент, кг.

Марка элемента	Арматурные изделия: Сетки сварные ГОСТ 8478-66		Проволока арм. обыкн. ГОСТ 6727-53*		Арм. сталь ГОСТ 5781-75		Закладные изделия: Арм. сталь ГОСТ 5781-75			Всего
	Марка сетки 100/100/5/5 2300	Итого	Класс ВI ⌀ мм 5	Итого	Класс АIII ⌀ мм 10	Итого	Класс АI ⌀ мм 10			
КЦД15	10.0	10.0	2.0	2.0	18.3	18.3	2.4		2.4	32.7

ТК	Изделия для круглых колодцев	Серия 3.900-3	
1976	Плита днища КЦД 15. Опалубочный чертеж. Армирование	Выпуск 7 Часть 1	Лист 25

Госстрой СССР Союзводоканалпроект г. Москва

Серия 3.900-3 Выпуск 7 Часть 1 Лист 25

Заргина, Ромонова, Ромашкина, Проверил, Котелин, Бочаров, Заксон, Нач. отд., Гл. инж. пр., Гл. спец.

15159-01 30

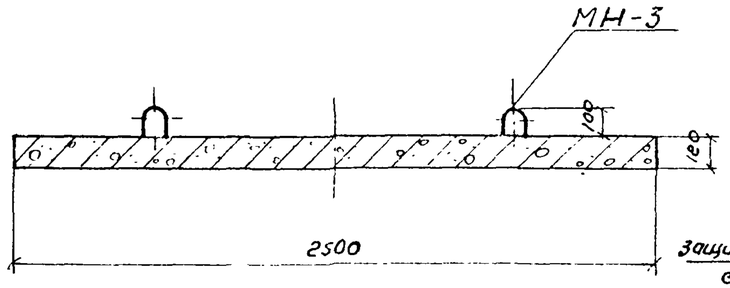

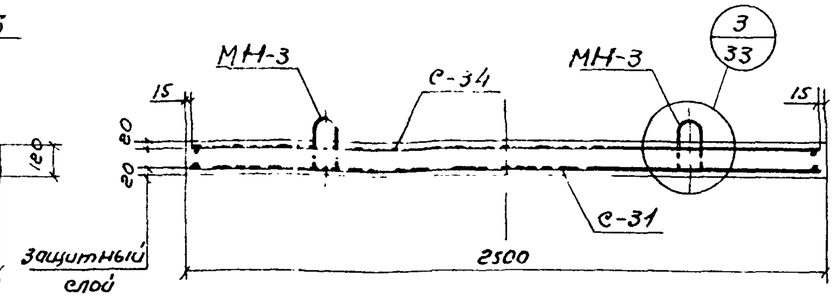

Показатели на один элемент

Марка элемента	Марка бетона	Объем бетона $м^3$	Расход стали кг	Масса элемента т
КЦД 20	200	0,59	74,9	1,47

1-1

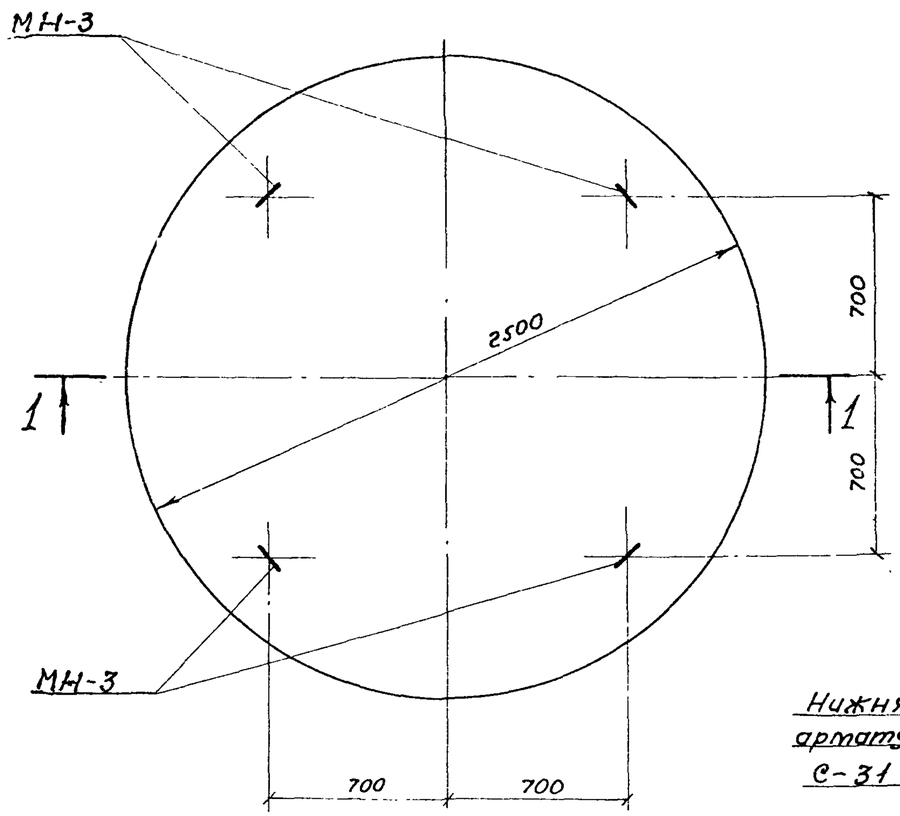

План

Армирование

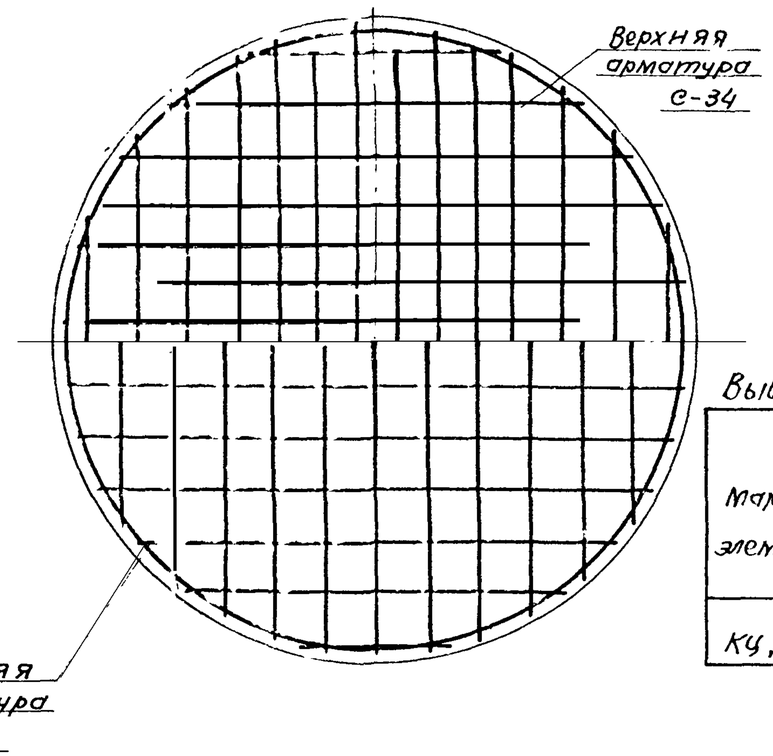

Сборочные единицы и детали на один элемент

Марка элемента	Марка изделий или № поз	Колич-во шт.	№ листа чертежа
КЦДе0	С-31	1	32
	С-34	1	35
	МН-3	4	53

Выборка стали на один элемент, кг

Марка элемента	Арматурные изделия: Сетки сварные ГОСТ 8478-66, марка сетки 100/200 Б/В 1 ГОСТ 8478-66, 2500	Итого	Проволока гладкая обыкн. ГОСТ 6727-53, класс ВI, ф 5 мм	Итого	Арматурная сталь ГОСТ 5781-75, класс AI, ф 8 мм	Класс AIII, ф 12 мм	Итого	Закладные изделия: Арм. сталь ГОСТ 5781-75, класс AI, ф 10 мм	Итого	Всего
КЦД20	20,0	20,0	1,2	1,2	3,0	48,3	51,3	2,4	2,4	74,9

ТК	Изделия для круглых колодцев	Серия 3.900-3	
1976	Плита днища КЦД20. Опалубочный чертеж. Армирование.	Выпуск I Часть I	Лист 26

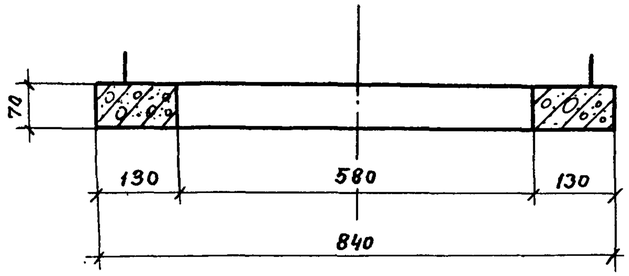

1-1

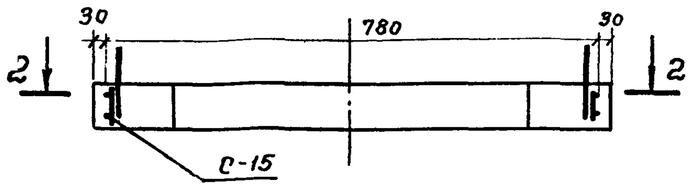

Армирование

Показатели на один элемент

Марка элемента	Марка бетона	Объем бетона $м^3$	Расход стали кг	Масса элемента т
КЦО-1	200	0,02	1,1	0,05

Сборочные единицы и детали на один элемент

Марка элемента	Марка изделий или N поз.	Кол-во шт	N листа части 2
КЦО-1	С-15	1	15

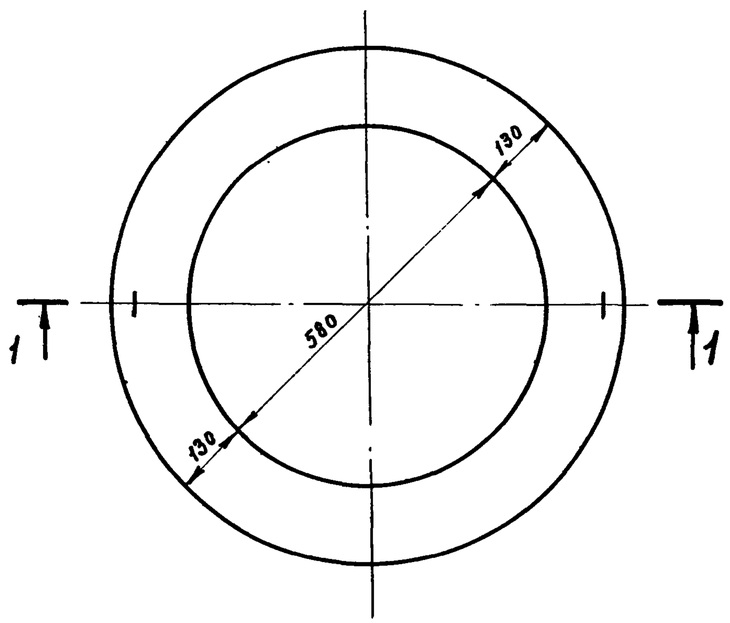

План

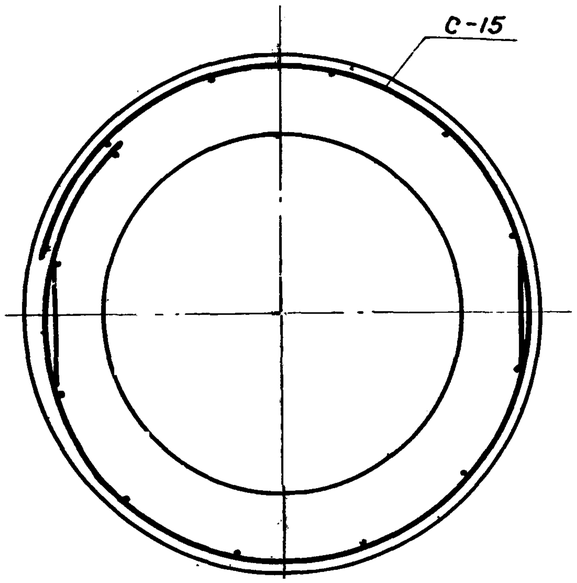

2-2

Выборка стали на один элемент, кг

Марка элемента	Арматурные изделия			Всего
	Проволока арм. обыкновен. ГОСТ 6727-53*			
	Класс ВI		Итого	
	ф мм			
	5			
КЦО-1	1,1		1,1	1,1

ТК	Изделия для круглых колодцев	Серия 3.900-3	
1976	Кольцо опорное КЦО-1. Опалубочный чертеж. Армирование	Выпуск 7 Часть 1	Лист 27

Серия 3.900-3 Выпуск 7 Часть 1 Лист 27

Узаксон
Проверил
Коптелин
Бочаров
Алмазов
Нач. отд.
Гл. инж. п.
Руков. бр.
г. Москва

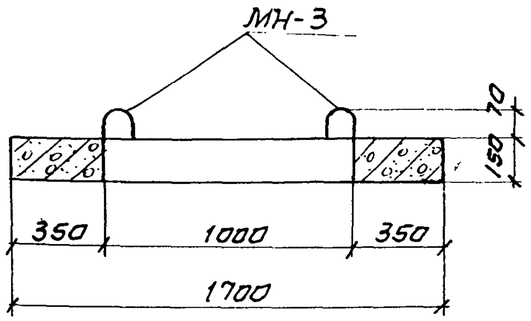

1 - 1

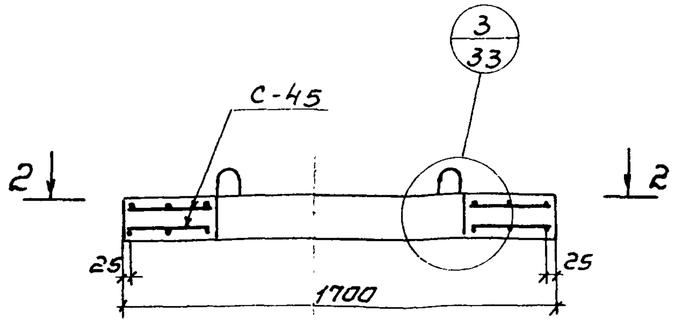

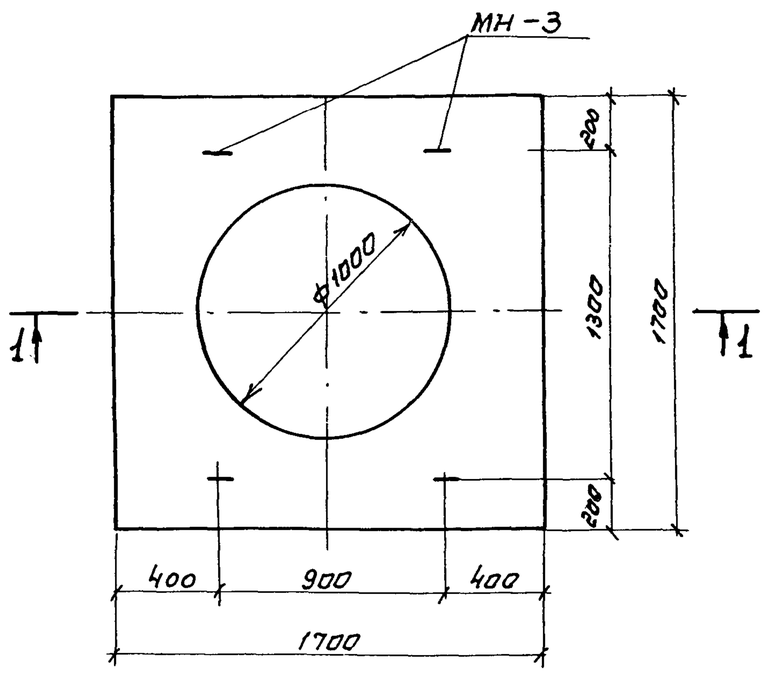

План

Армирование

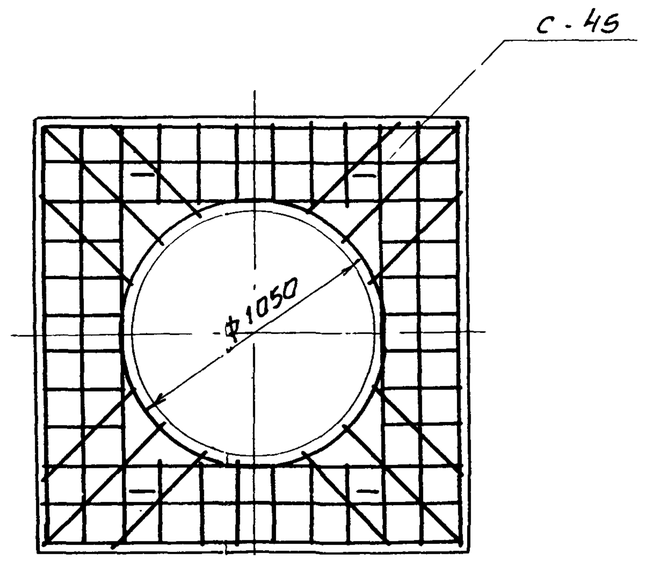

2 - 2

Показатели на один элемент

Марка элемента	Марка бетона	Объем бетона $м^3$	Расход стали кг	Масса элемента т
КЦО-2	300	0.32	38.4	0.80

Сборочные единицы и детали на один элемент

Марка элемента	Марка изделий или N поз.	Кол-во шт	N листа части 2
КЦО-2	С-45	2	47
	МН-3	4	53

Выборка стали на один элемент, кг.

Марка элемента	Арматурные изделия				Закладные изделия		Всего
	Арм. сталь ГОСТ 5781-75						
	Класс AI Ф мм 6	Итого	Класс AII Ф мм 10	Итого	Класс AI Ф мм 10	Итого	
КЦО-2	6,6	6,6	29.4	29.4	2.4	2.4	38.4

ТК	Изделия для круглых колодцев		Серия 3.900-3
1976	Плита опорная КЦО-2. Опалубочный чертеж. Армирование	Выпуск 1 часть 1	Лист 28

Инв. № подл. | Подпись и дата | Взам. инв. №

г. Москва

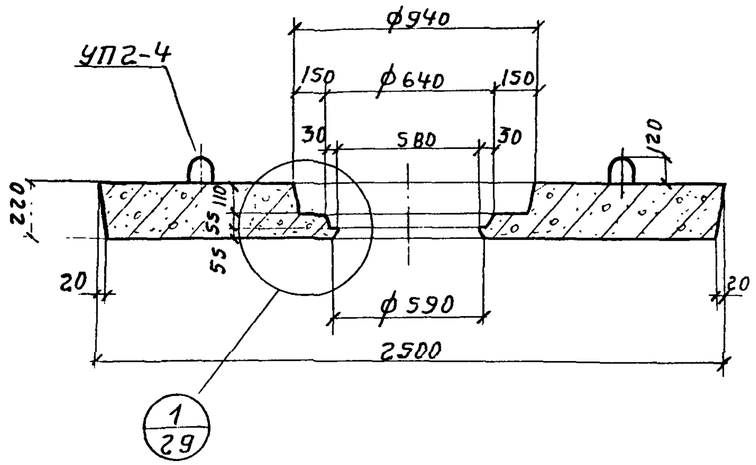

1-1

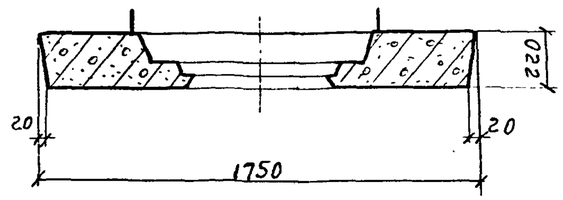

2-2

Показатели на один элемент

Марка элемента	Марка бетона	Объем бетона $м^3$	Расход стали кг	Масса элемента т
КУО-3	300	0,85	101,3	2,12

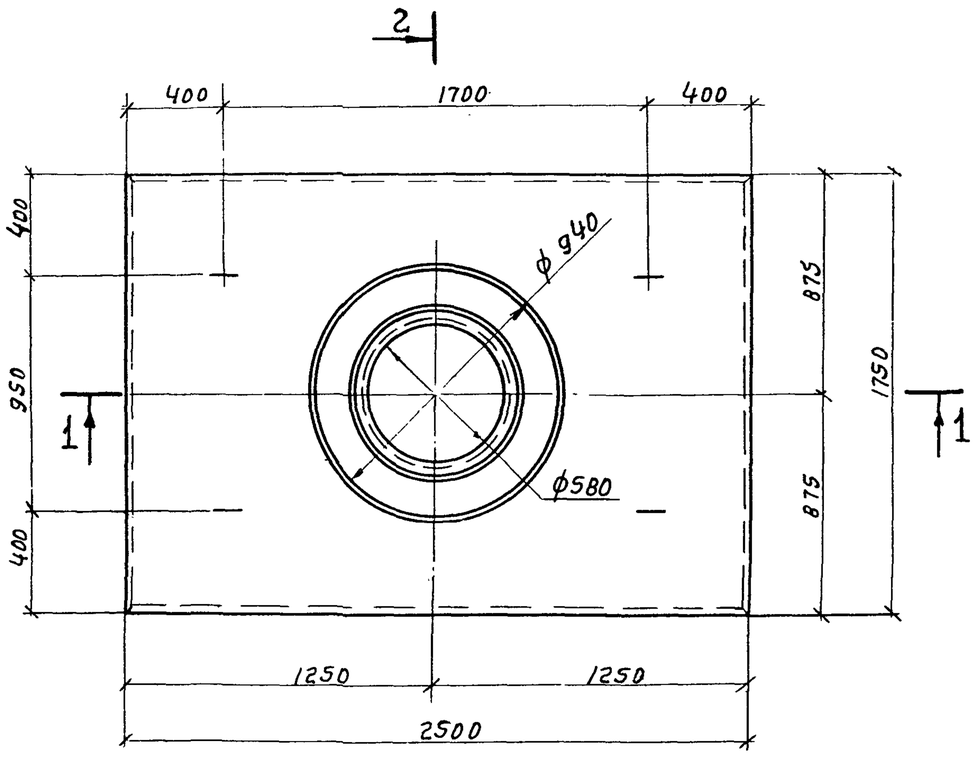

План

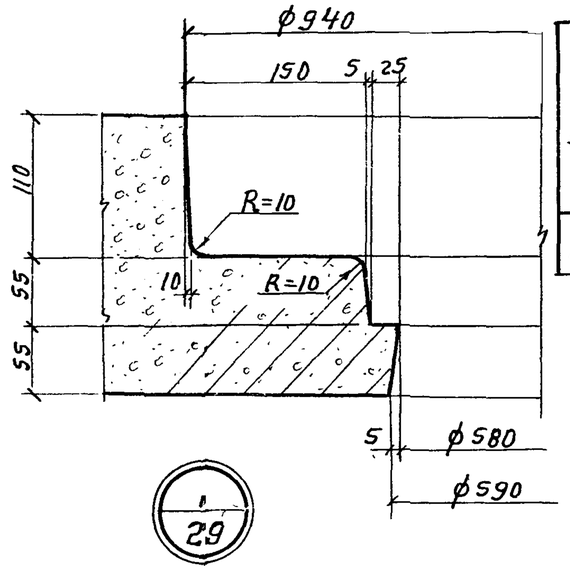

Выборка стали на один элемент, кг

Марка элемента	Арматурные изделия: сетки сварные ГОСТ 8478-66, марка сетки 100/100/5/5, 2500	сетки сварные ГОСТ 8478-66, марка сетки 100/100/8/8 AIII, 2500	Итого	Арм. сталь ГОСТ 5781-75, класс AI, ф мм 12	Арм. сталь ГОСТ 5781-75, класс AIII, ф мм 12	Итого	Закладн. изделия: Арм. сталь ГОСТ 5781-75, класс AI, ф мм 12	Итого	Всего
КУО-3	12,6	32,5	45,1	26,6	25,6	52,2	4,0	4,0	101,3

ТК	Изделия для круглых колодцев.	Серия 3.900-3	
1976	Дорожная плита с нишей для люка КУО-3 Опалубочный чертеж.	Выпуск 1 Часть 1	Лист 29

Бочаров, Алмазов, Рыков. инж., г. Москва

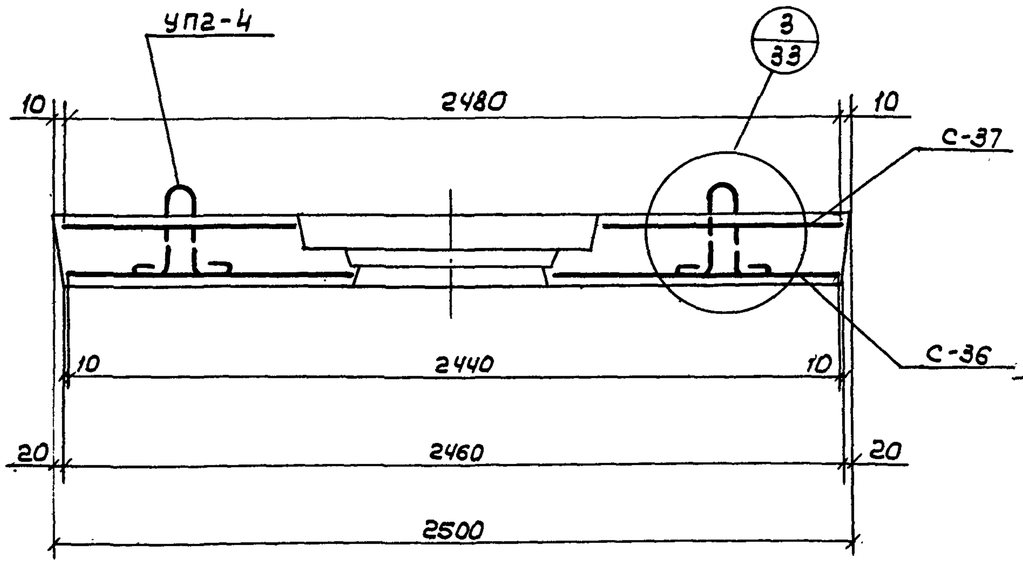

1-1

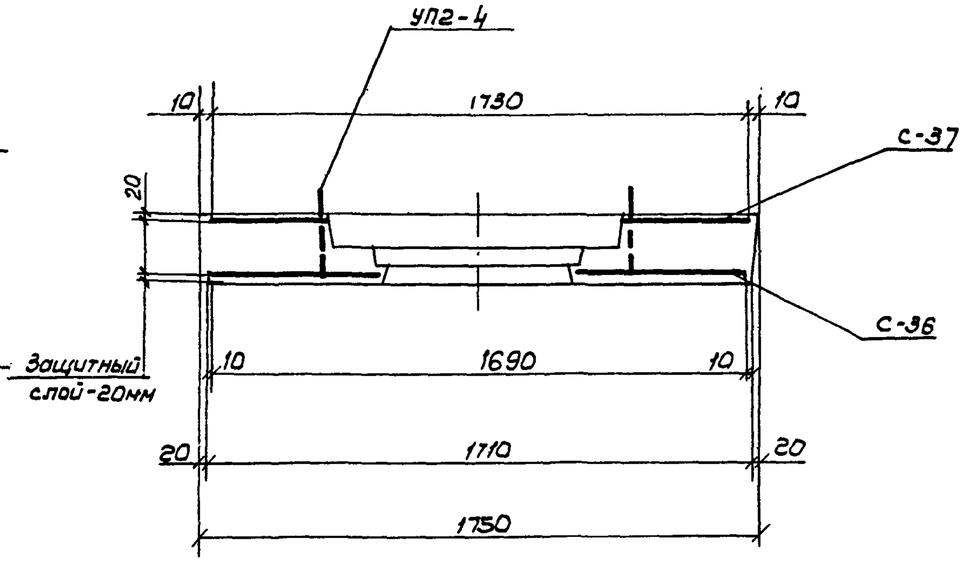

2-2

Сборочные единицы и детали на один элемент

Марка элемента	Марка изделия или N поз.	Колич. шт.	N листа части 2
КЦО-3	С-36	1	37
	С-37	1	38
	УП2-4	4	53

Примечание

Совместно см. лист 29

ТК	Изделия для круглых колодцев	Серия 3.900-3	
1976	Дорожная плита с нишей для люка КЦО-3. Армирование.	Выпуск 1 Часть 1	Лист 30

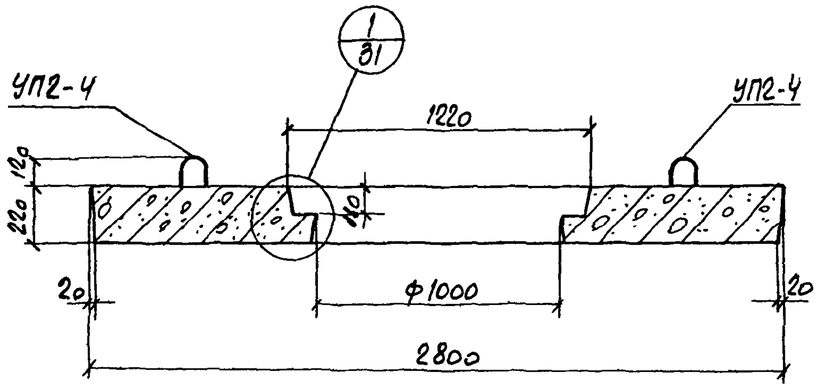

1-1

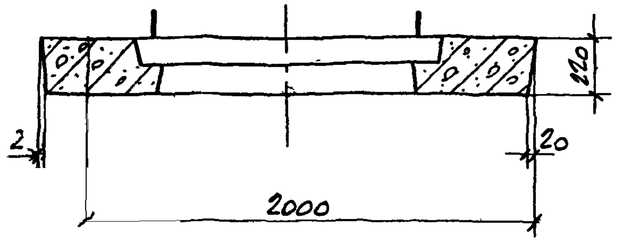

2-2

Показатели на один элемент

Марка элемента	Марка бетона	Объем бетона м3	Расход стали кг	Масса элемента т
КЦ 0-4	300	0.99	113.1	2.48

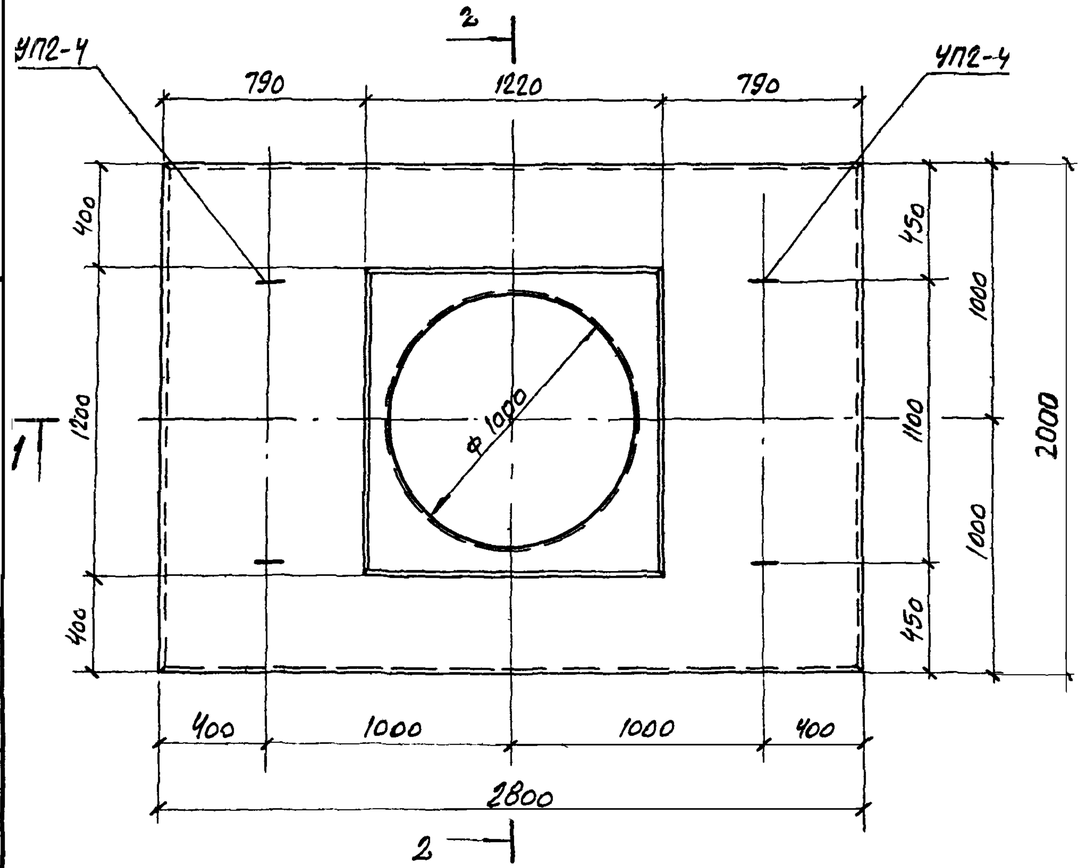

План

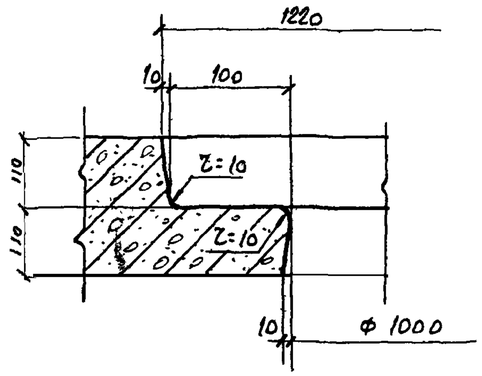

1/31

Обыорка стали на один элемент, кг

Марка элемента	Арматурные изделия								Закладн. изделия		Всего
	Сетки сварные ГОСТ 8478-66		Арм. сталь ГОСТ 5781-75						Арм. сталь ГОСТ 5781-75		
	Марка сетки	Итого	класс А I	класс А III			Итого		класс А I	Итого	
			ф мм						ф мм		
	100/100/8/8 А III 2300		12	8	12				12		
КЦ 0-4	42.7	42.7	3.4	29.8	33.2		66.4		4.0	4.0	113.1

ТК 1976	Изделия для круглых колодцев	Серия 3.900-3	
	Дорожная плита с нишей для люка КЦ 0-4. Опалубочный чертеж.	Выпуск 7 часть 1	Лист 31

Бочаров
Алмазов
Рук.
г. Москва

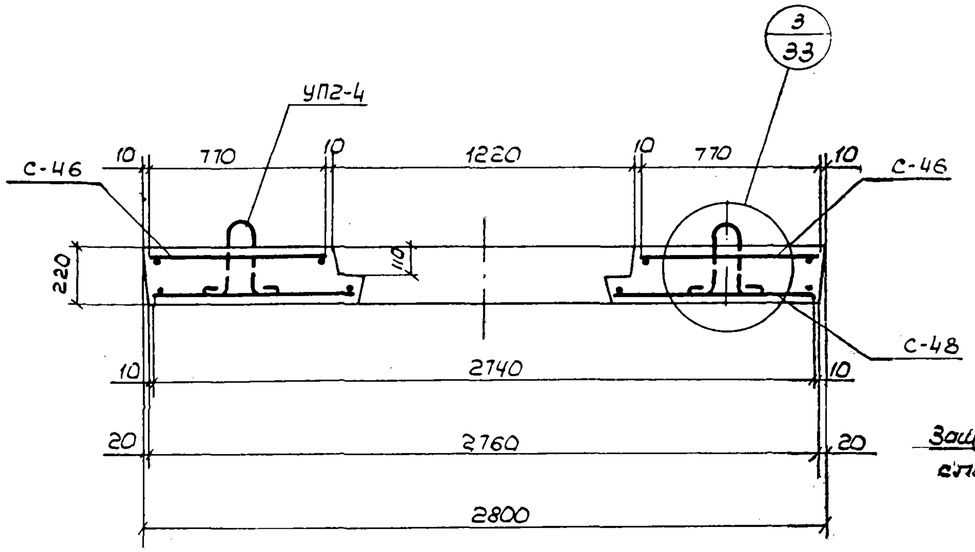

1-1

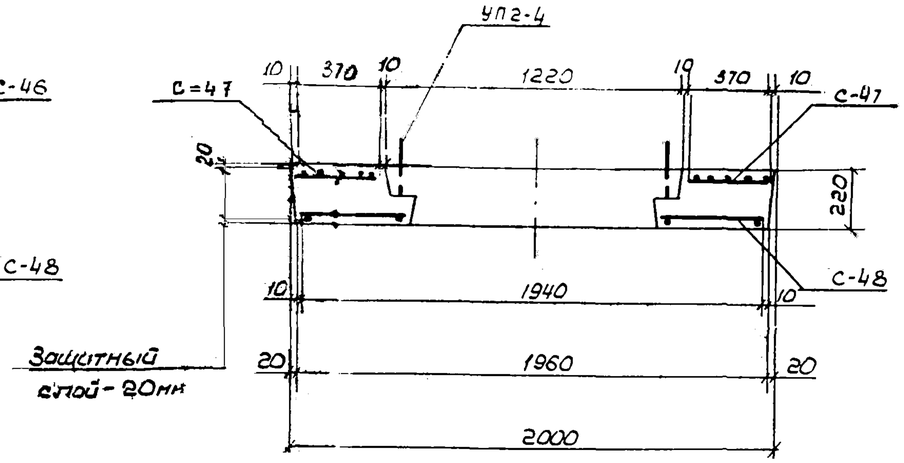

2-2

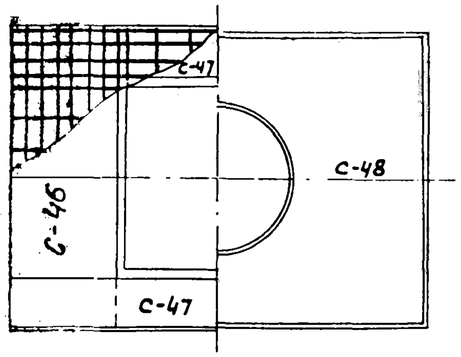

Схема раскладки арматурных сеток

Примечание.

Совместно см. лист 31

Сборочные единицы и детали на один элемент

Марка элемента	Марка изделия или N поз.	Колич. шт.	N листа части 2
КЦО-4	С-46	2	48
	С-47	2	49
	С-48	1	50
	УП2-4	4	53

Рук. бриг. Алмазов

г. Москва

ТК	Изделия для круглых колодцев	Серия 3.900-3	
1976	Дорожная плита с нишей для люка КЦО-4. Армирование.	Выпуск 7 часть 1	Лист 32

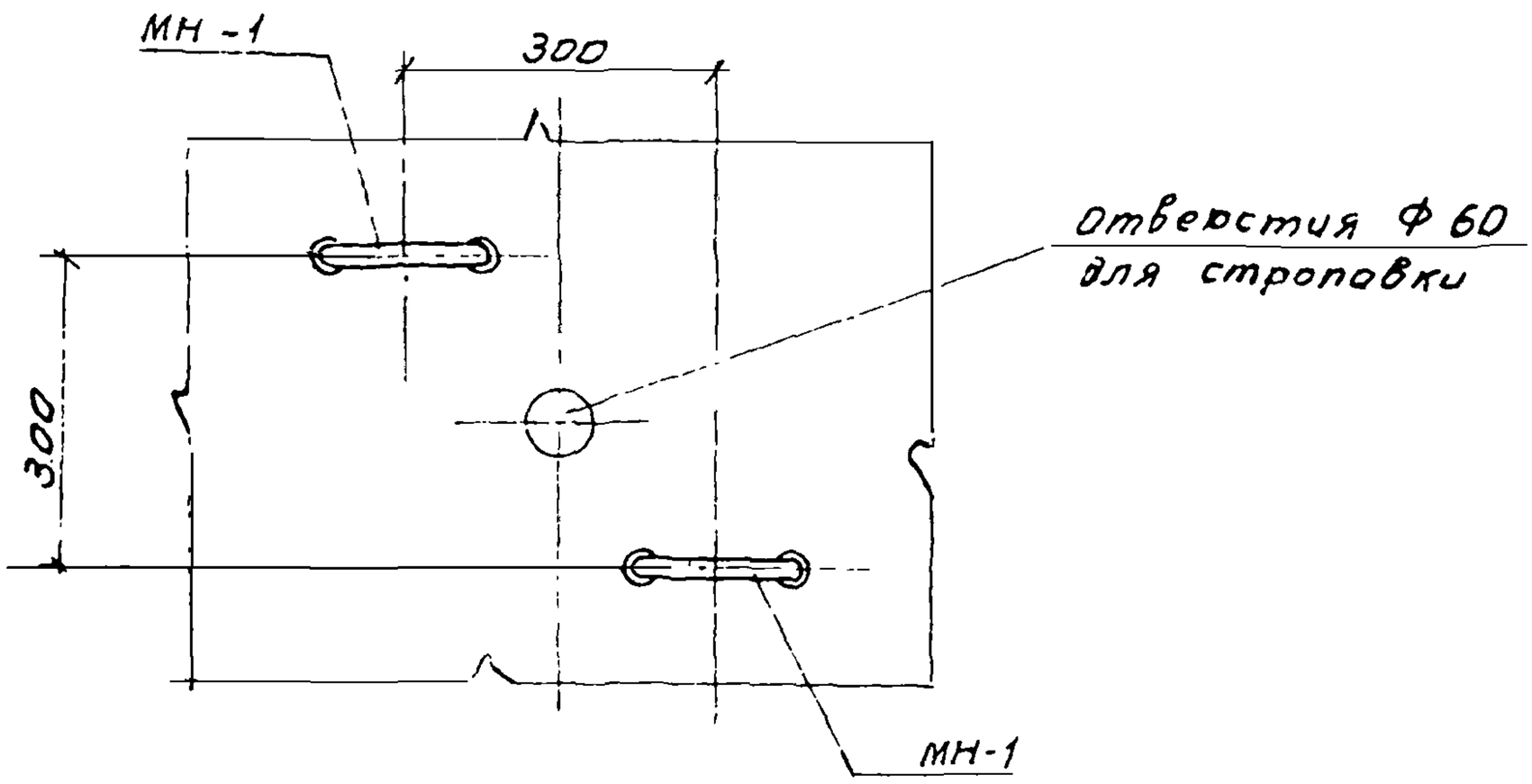

2-2

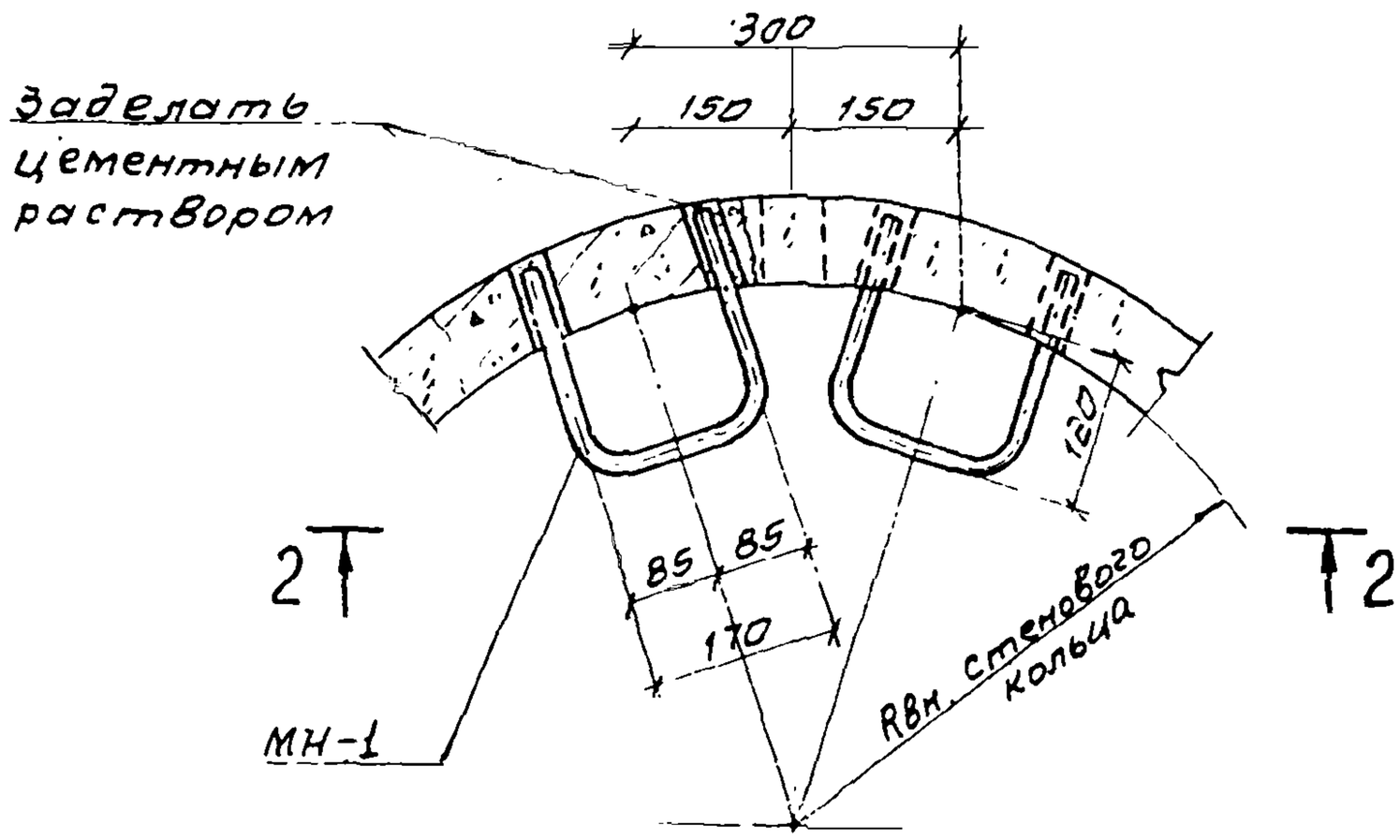
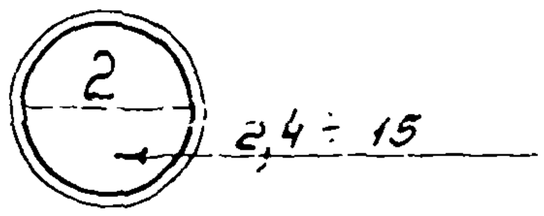
Деталь заделки ходовых скоб