ТИПОВЫЕ КОНСТРУКЦИИ И ДЕТАЛИ ЗДАНИЙ И СООРУЖЕНИЙ

УНИФИЦИРОВАННЫЕ СБОРНЫЕ ЖЕЛЕЗОБЕТОННЫЕ КОНСТРУКЦИИ ДЛЯ ВОДОХОЗЯЙСТВЕННОГО СТРОИТЕЛЬСТВА

СЕРИЯ 3.820-6

ОГОЛОВКИ, ПЛИТЫ КРЕПЛЕНИЯ СООРУЖЕНИЙ, ГАСИТЕЛИ

ВЫПУСК I/80

ПОРТАЛЬНЫЕ ОГОЛОВКИ ТРУБЧАТЫХ СООРУЖЕНИЙ И ОТКРЫТЫХ РЕГУЛЯТОРОВ

КФ ЦИТП инв. № 7768

к 4р29к

ТИПОВЫЕ КОНСТРУКЦИИ И ДЕТАЛИ ЗДАНИЙ И СООРУЖЕНИЙ

УНИФИЦИРОВАННЫЕ СБОРНЫЕ ЖЕЛЕЗОБЕТОННЫЕ КОНСТРУКЦИИ ДЛЯ ВОДОХОЗЯЙСТВЕННОГО СТРОИТЕЛЬСТВА

СЕРИЯ 3.820-6

ОГОЛОВКИ, ПЛИТЫ КРЕПЛЕНИЯ СООРУЖЕНИЙ, ГАСИТЕЛИ

ВЫПУСК I/80

ПОРТАЛЬНЫЕ ОГОЛОВКИ ТРУБЧАТЫХ СООРУЖЕНИЙ И ОТКРЫТЫХ РЕГУЛЯТОРОВ

РАЗРАБОТАН
институтами „Укргипроводхоз"
и „Гипроводхоз"

Главный инженер
института „Укргипроводхоз" Б А Мусиенко

Начальник
отдела сооружений В Д Дупляк

УТВЕРЖДЕН Минводхозом СССР
Протокол № 359 от 22 ноября 1979г
Введен в действие с 1 августа 1980г
Приказ № 270 от 17 июля 1980г

На основании письма института
"Укргипроводхоз" № 0-13/8941 от 21 12 1982г
в альбоме произведены изменения
1 Скорректированы титульный лист, стр 2,5
2 Заменены стр 6, 13
3 Дополнены стр 98-111.

КФ ЦИТП инв № 7768

Серия 3.820-6 Выпуск I/80

№ п/п	Наименование	Обозначение	стр.
1	Титульный лист		1
2	Содержание альбома	СА1-5	2-5,111
3	Пояснительная записка	ПЗ1-6	6-11
4	Технико-экономические показатели	ТЭП1-2	12-13
5	Блок ОП-6. Арматурно-опалубочный чертеж	КЖ-1	14
6	Блок ОП-6. То же	КЖ-2	15
7	Блок ОП-6. Спецификация	КЖ-3	15
8	Блок ОП-8. Арматурно-опалубочный чертеж	КЖ-4	16
9	Блок ОП-8. То же	КЖ-5	17
10	Блок ОП-8. Спецификация	КЖ-6	17
11	Блок ОП-10. Арматурно-опалубочный чертеж	КЖ-7	18
12	Блок ОП-10. То же	КЖ-8	19
13	Блок ОП-10. Спецификация	КЖ-9	19
14	Блок ДР-6(Д-6). Арматурно-опалубочный чертеж	КЖ-10	20
15	Блок ДР-6(Д-6). То же	КЖ-11	21
16	Блок ДР-6(Д-6). Спецификация	КЖ-12	21
17	Блок ДР-8(Д-8). Арматурно-опалубочный чертеж	КЖ-13	22
18	Блок ДР-8(Д-8). То же	КЖ-14	23
19	Блок ДР-8(Д-8). Спецификация	КЖ-15	23
20	Блок ДР-10(Д-10). Арматурно-опалубочный чертеж	КЖ-16	24
21	Блок ДР-10(Д-10). То же	КЖ-17	25
22	Блок ДР-10(Д-10). Спецификация	КЖ-18	25
23	Блок ДР-12(Д-12). Арматурно-опалубочный чертеж	КЖ-19	26
24	Блок ДР-12(Д-12). То же	КЖ-20	27
25	Блок ДР-12 (Д-12). Спецификация	КЖ-21	27
26	Блок ДР-14(Д-14). Арматурно-опалубочный чертеж	КЖ-22	28
27	Блок ДР-14(Д-14) То же	КЖ-23	29
28	Блок ДР-14 (Д-14) Спецификация	КЖ-24	29
29	Блок ДР-15(Д-15). Арматурно-опалубочный чертеж	КЖ-25	30
30	Блок ДР-15(Д-15) То же	КЖ-26	31
31	Блок ДР-15(Д-15) Спецификация	КЖ-27	31
32	Блок ДР-16(Д-16). Арматурно-опалубочный чертеж	КЖ-28	32
33	Блок Д-16(Д-16). То же	КЖ-29	33
34	Блок ДР-16(Д-16). Спецификация	КЖ-30	33
35	Блок ОП-8А. Арматурно-опалубочный чертеж	КЖ-31	34
36	Блок ОП-8А То же	КЖ-32	35
37	Блок ОП-8А Спецификация	КЖ-33	35
38	Блок ОП-10А. Арматурно-опалубочный чертеж	КЖ-34	36
39	Блок ОП-10А То же	КЖ-35	37
40	Блок ОП-10А Спецификация	КЖ-36	37
41	Блок ДП-12. Арматурно-опалубочный чертеж	КЖ-37	38
42	Блок ДП-12 То же	КЖ-38	39
43	Блок ДП-12. Спецификация	КЖ-39	39

Лист скорректирован: Руководитель группы Багинский И.И.

7768 2

Изм.	Лист	N-докум.	Подп.	Дата
Разраб.		Абрамич		5.02.80
Провер.		Потапенко		10.02.80
Рук.гр.		Левченко		10.2.80
ГИП		Франк		15.02.80
Н.контр.		Сидыченко		11.02.80
Нач.отд.		Дупляк		11.02.80

3.820-6 ВI/80 СА-1

Портальные оголовки трубчатых сооружений и открытых регуляторов

Лит.	Лист	Листов
Р	1	5

Содержание альбома

Укргипроводхоз г. Киев

Инв. N подл. | Подп. и дата

Серия 3.820-6 Выпуск I/80

№ п/п	Наименование	Обозначение	Стр.
44	Блок ДП-14. Арматурно-опалубочный чертеж	КЖ-40	40
45	Блок ДП-14. То же	КЖ-41	41
46	Блок ДП-14. Спецификация	КЖ-42	41
47	Блок ДП-15. Арматурно-опалубочный чертеж	КЖ-43	42
48	Блок ДП-15. То же	КЖ-44	43
49	Блок ДП-15. Спецификация	КЖ-45	43
50	Блок ДП-16. Арматурно-опалубочный чертеж	КЖ-46	44
51	Блок ДП-16. То же	КЖ-47	45
52	Блок ДП-16. Спецификация	КЖ-48	45
53	Блок ОГ-10. Арматурно-опалубочный чертеж	КЖ-49	46
54	Блок ОГ-10. То же	КЖ-50	47
55	Блок ОГ-10. Спецификация	КЖ-51	47
56	Блок ОГ-18. Арматурно-опалубочный чертеж	КЖ-52	48
57	Блок ОГ-18. То же	КЖ-53	49
58	Блок ОГ-18. Спецификация	КЖ-54	49
59	Блок ОГ-23. Арматурно-опалубочный чертеж	КЖ-55	50
60	Блок ОГ-23 То же	КЖ-56	51
61	Блок ОГ-23. Спецификация	КЖ-57	51
62	Блок ОГ-28. Арматурно-опалубочный чертеж	КЖ-58	52
63	Блок ОГ-28 То же	КЖ-59	53
64	Блок ОГ-28. Спецификация	КЖ-60	53
65	Блок ОГ-33. Арматурно-опалубочный чертеж	КЖ-61	54
66	Блок ОГ-33. То же	КЖ-62	55
67	Блок ОГ-33. Спецификация	КЖ-63	55

№ п/п	Наименование	Обозначение	Стр
68	Блок ОП-6. Сетка арматурная $C\ \frac{8/6-200/200}{1800\times5800}$	КЖ-64	56
69	Блок ОП-6 То же $C\ \frac{8/6-200/200}{800\times1400}$	КЖ-65	56
70	Блок ОП-8 " $C\ \frac{8/6-200/200}{1800\times5800}$	КЖ-66	57
	Блок ОП-8А " $C\ \frac{8/6-200/200}{1800\times5800}$	КЖ-66	57
71	Блок ОП-8 " $C\ \frac{8/6-200/200}{400\times1400}$	КЖ-67	57
72	Блок ОП-10 " $C\ \frac{8/6-200/200}{1800\times5800}$	КЖ-68	58
73	Блок ОП-10 " $C\ \frac{8/6-200/200}{300\times1600}$	КЖ-69	58
74	Блок ДР-6(Д-6) " $C\ \frac{6/6-200/200}{1600\times1800}$	КЖ-70	59
75	Блок ДР-6(Д-6) " $C\ \frac{6/6-200/200}{400\times1600}$	КЖ-71	59
	Блок ДР-8(Д-8) " $C\ \frac{6/6-200/200}{400\times1600}$	КЖ-71	59
76	Блок ДР-6(Д-6) " $C\ \frac{6/6-200/200}{400\times1400}$	КЖ-72	60
	Блок ДР-8(Д-8) " $C\ \frac{6/6-200/200}{400\times1400}$	КЖ-72	60
	Блок ДР-10(Д-10) " $C\ \frac{6/6-200/200}{400\times1400}$	КЖ-72	60
77	Блок ДР-6(Д-6) " $C\ \frac{6/6-200/200}{400\times1400}$	КЖ-73	60
78	Блок ДР-8(Д-8) " $C\ \frac{6/6-200/200}{1600\times2000}$	КЖ-74	61
79	Блок ДР-8(Д-8) " $C\ \frac{6/6-200/200}{400\times1600}$	КЖ-75	61
80	Блок ДР-10(Д-10) " $C\ \frac{8/6-200/200}{1800\times2600}$	КЖ-76	62
81	Блок ДР-10(Д-10) " $C\ \frac{6/6-200/200}{800\times1800}$	КЖ-77	62
82	Блок ДР-10(Д-10) " $C\ \frac{8/6-200/200}{400\times2000}$	КЖ-78	63
	Блок ДР-12(Д-12) " $C\ \frac{8/6-200/200}{400\times2000}$	КЖ-78	63
83	Блок ДР-12(Д-12) " $C\ \frac{8/6-200/200}{2200\times2600}$	КЖ-79	63
84	Блок ДР-12(Д-12) " $C\ \frac{6/6-200/200}{600\times2200}$	КЖ-80	64
85	Блок ДР-12(Д-12). Сетка арматурная $C\ \frac{6/6-200/200}{400\times2000}$	КЖ-81	64

Инв. № подл. | Подп. и дата

№ п/п	Наименование	Обозначение	Стр.
85	Блок ДР-14 (Д-14). Сетка арматурная $C\frac{6/6-200/200}{400\times2000}$	КЖ-81	64
	Блок ДР-15 (Д-15). То же $C\frac{6/6-200/200}{400\times2000}$	КЖ-81	64
	Блок ДР-16 (Д-16). " $C\frac{6/6-200/200}{400\times2000}$	КЖ-81	64
86	Блок ДР-14 (Д-14). " $C\frac{10/6-200/200}{2200\times3200}$	КЖ-82	65
87	Блок ДР-14 (Д-14). " $C\frac{6/6-200/200}{1000\times2200}$	КЖ-83	65
88	Блок ДР-14 (Д-14). " $C\frac{10/6-200/200}{400\times2400}$	КЖ-84	66
	Блок ДР-15 (Д-15). " $C\frac{10/6-200/200}{400\times2400}$	КЖ-84	66
	Блок ДР-16 (Д-16). " $C\frac{10/6-200/200}{400\times2400}$	КЖ-84	66
89	Блок ДР-15 (Д-15). " $C\frac{10/6-200/200}{2200\times3200}$	КЖ-85	66
90	Блок ДР-15 (Д-15). " $C\frac{6/6-200/200}{800\times2200}$	КЖ-86	67
91	Блок ДР-16 (Д-16). " $C\frac{10/6-200/200}{2200\times3200}$	КЖ-87	67
92	Блок ДР-16 (Д-16). " $C\frac{6/6-200/200}{600\times2200}$	КЖ-88	68
93	Блок ОП-8А. " $C\frac{6/6-200/200}{1400\times1800}$	КЖ-89	68
94	Блок ОП-10А. " $C\frac{8/6-200/200}{1800\times5800}$	КЖ-90	69
95	Блок ОП-10А. " $C\frac{8/6-200/200}{1800\times5800}$	КЖ-91	69
96	Блок ДП-12. " $C\frac{8/6-200/200}{2000\times2000}$	КЖ-92	70
97	Блок ДП-12. " $C\frac{8/6-200/200}{2000\times2200}$	КЖ-93	70
98	Блок ДП-14. " $C\frac{8/6-200/200}{2200\times2800}$	КЖ-94	71
99	Блок ДП-14. " $C\frac{8/6-200/200}{2200\times2800}$	КЖ-95	71
100	Блок ДП-15. " $C\frac{10/6-200/200}{2200\times2800}$	КЖ-96	72
101	Блок ДП-15. " $C\frac{10/6-200/200}{2200\times2800}$	КЖ-97	72
102	Блок ДП-16. " $C\frac{10/6-200/200}{2200\times2800}$	КЖ-98	73
103	Блок ДП-16. " $C\frac{10/6-200/200}{2200\times2800}$	КЖ-99	73
104	Блок ОГ-10. " $C\frac{6/6-200/200}{800\times800}$	КЖ-100	74

№ п/п	Наименование	Обозначение	Стр.
105	Блок ОГ-10. Сетка арматурная $C\frac{6/6-200/200}{800\times800}$	КЖ-101	74
106	Блок ОГ 10. То же $C\frac{6/6-200/200}{400\times600}$	КЖ-102	75
107	Блок ОГ-10. " $C\frac{6/6-200/200}{400\times600}$	КЖ-103	75
108	Блок ОГ-18. " $C\frac{10/6-150/200}{800\times2850}$	КЖ-104	76
109	Блок ОГ-18. " $C\frac{6/6-200/200}{800\times2800}$	КЖ-105	76
110	Блок ОГ-18. " $C\frac{10/6-150/200}{1600\times2850}$	КЖ-106	77
111	Блок ОГ-18. " $C\frac{6/6-200/200}{1600\times2800}$	КЖ-107	77
112	Блок ОГ-23. " $C\frac{10/6-150/200}{1350\times2200}$	КЖ-108	78
113	Блок ОГ-23. " $C\frac{6/6-200/200}{1400\times2200}$	КЖ-109	78
114	Блок ОГ-23. " $C\frac{10/6-150/200}{1000\times1350}$	КЖ-110	79
115	Блок ОГ-23. " $C\frac{6/6-200/200}{1000\times1400}$	КЖ-111	79
116	Блок ОГ-28. " $C\frac{16/8-150/200}{1800\times2600}$	КЖ-112	80
117	Блок ОГ-28. " $C\frac{8/8-200/200}{1800\times2600}$	КЖ-113	80
118	Блок ОГ-28. " $C\frac{16/8-150/200}{1200\times1800}$	КЖ-114	81
119	Блок ОГ-28. " $C\frac{8/8-200/200}{1200\times1800}$	КЖ-115	81
120	Блок ОГ-33. " $C\frac{18/8-150/200}{1400\times1800}$	КЖ-116	82
121	Блок ОГ-33. " $C\frac{8/8-200/200}{1400\times1800}$	КЖ-117	82
122	Блок ОГ-33. " $C\frac{18/8-150/200}{1800\times3200}$	КЖ-118	83
123	Блок ОГ-33. " $C\frac{8/8-200/200}{1800\times3200}$	КЖ-119	83
124	Блок ОП-6, блок ОП-8, блок ОП-10, блок ОП-8А,		
	блок ОП-10А. Каркас плоский КР1	КЖ-120	84
125	Блок ОП-6, блок ОП-8, блок ОП-10, блок ОП-8А,		
	блок ОП-10А. Каркас плоский КР2	КЖ-121	84

№ п/п	Наименование	Обозначение	Стр.
126	Блок ОП-6, Каркас плоский КР3	КЖС-122	85
127	Блок ОП-6. То же КР4	КЖС-123	85
128	Блок ОП-8 " КР3	КЖС-124	86
129	Блок ОП-8 " КР4	КЖС-125	86
130	Блок ОП-10 " КР3	КЖС-126	87
131	Блок ОП-10 " КР4	КЖС-127	87
132	Блок ДР-6(Д-6), Блок ДР-8(Д-8), Блок ДР-10(Д-10)		
	Каркас плоский КР1, КР2	КЖС-128	88
133	Блок ДР-12 (Д-12), Каркас плоский, КР1, КР2	КЖС-129	88
134	Блок ДР-14(Д-14), Блок ДР-15(Д-15), Блок ДР-16(Д-16)		
	Каркас плоский КР1, КР2	КЖС-130	89
135	Блок ОП-8А, Блок ОП-10А		
	Каркас плоский КР3	КЖС-131	89
136	Блок ДП-12, Каркас плоский КР1	КЖС-132	90
137	Блок ДП-12, То же КР2	КЖС-133	90
138	Блок ДП-14, Блок ДП-15, Блок ДП-16		
	Каркас плоский КР1	КЖС-134	91
139	Блок ДП-14, Блок ДП-15, Блок ДП-16		
	Каркас плоский КР2	КЖС-135	91
140	Блок ОГ-10. Каркас плоский КР1	КЖС-136	92
141	Блок ОГ-18. То же КР1	КЖС-137	92
142	Блок ОГ-23.	КЖС-138	93
143	Блок ОГ-28, Блок ОГ-33		
	Каркас плоский КР1	КЖС-139	93

№ п/п	Наименование	Обозначение	Стр.
144	Блок ОГ-10, Блок ОГ-18, Блок ОГ-23, Блок ОГ-28		
	Блок ОГ-33. Стержни одиночные	КЖС-140	94
145	Блок ОП-6, Блок ОП-8, Блок ОП-10, Блок ОП-8А		
	Блок ОП-10А		
	Сборочный чертеж. Закладная деталь МН1	КЖС-141	94
146	Блок ОГ-10, Блок ОГ-18, Блок ОГ-23		
	Сборочный чертеж. Закладная деталь МН1	КЖС-142	95
147	Блоки: ДР-8(Д-8), ДР-10(Д-10), ДР-12(Д-12),		
	ДР-14(Д-14) ДР-15(Д-15) ДР-16(Д16), ДП-12		
	ДП-14, ДП-15, ДП-16, ОГ-28, ОГ-33		
	Сборочный чертеж. Закладная деталь МН1	КЖС-143	95
148	Блоки: ОГ-10, ОГ-18, ОГ-23, ОГ-28, ОГ-33		
	Петли строповочные		
	УП1-2, УП1-6, УП1-8, УП1-10, УП1-12	КЖС-144	96
149	Блоки: ОП-6, ОП-8, ОП-10, ОП-8А, ОП-10А, ДР-6(Д-6)		
	ДР-8(Д-8), ДР-10(Д-10), ДР-12(Д-12), ДР-14(Д-14),		
	ДР-15(Д-15), ДР-16(Д-16), ДП-12, ДП-14, ДП-15,		
	ДП-16, ОГ-10, ОГ-18, ОГ-23, ОГ-28, ОГ-33		
	Петли строповочные		
	УП2-1, УП2-4, УП2-5, УП2-6, УП2-7, УП2-8	КЖС-145	96
150	Выборка стали	КЖС-146	97
	Продолжение см. стр. 111		

Лист скорректирован: Руководитель группы Багинский И.И.

Общая часть

Корректировка типового проекта.

„Унифицированные сборные железобетонные конструкции для водохозяйственного строительства" Серия 3.820-6 Оголовки, плиты крепления, гасители. Выпуск I „Портальные оголовки трубчатых сооружений и открытых регуляторов" разработан институтами „Укргипроводхоз" и „Союзгипроводхоз" на стадии рабочих чертежей по техническим заданиям на проектирование, для института „Укргипроводхоз", выданному В/О „Союзводпроект" согласно плану типового проектирования на 1978 год, утвержденному постановлением Госстроя СССР № 210 от 16 декабря 1977 года; и для института „Союзгипроводхоз" выданному Главным техническим управлением Минводхоза СССР, согласно плану типового проектирования на 1980 год, утвержденному постановлением Госстроя СССР № 240 от 10 декабря 1979 г.

Разработка рабочих чертежей блоков произведена в соответствии с каталогом „Унифицированных железобетонных конструкций для водохозяйственного строительства", составленного В/О „Союзводпроект" (Москва, 1977 год) и „Мероприятиями по организации в 1976-1980 гг. производства на предприятиях строительных министерств и Минчермета СССР унифицированных сварных арматурных изделий (сеток, каркасов, стержней и закладных деталей) для сборных, сборно-монолитных и монолитных изделий". Каталог плоских сеток, Госстрой СССР 1977 год

Каждому блоку присвоен шифр, состоящий из букв и цифр. Буквы обозначают:

ОП – оголовки портальные.

ДР – диафрагма для регуляторов с закладной рамой.

ДП – диафрагма для переездов с портальными оголовками.

Д – диафрагма для переездов с ныряющими оголовками,

АО – оголовки портальные для открытых сооружений.

ОГ – открылок Г-образный портального оголовка.

Цифровые индексы в шифрах блоков ОП, ДР, ДП, Д обозначают диаметр трубы, в блоках ОГ-высоту блока, в блоках АО – ширину водопропускного отверстия в дециметрах.

Назначение изделий и область применения.

Разработанные в настоящем выпуске блоки предназначены для применения в сооружениях оросительных и осушительных систем.

Блоки ОП предназначены для применения в качестве оголовков трубчатых сооружений на осушительных и сбросных каналах при напорах до 1,5 м и диаметрах труб 60, 80, 100 см.

При напорах более 1,5 м оголовки трубчатых сооружений на осушительной сети выполняются из разрезных Г-образных блоков и блоков типа ДР, ДП, или Д

Блоки типа ДР предназначены для применения в регуляторах, а типа ДП и Д – в нерегулируемых сооружениях /переходах или переездах/.

7768 6

Типовой проект разработан в соответствии с действующими нормами и правилами

Главный инженер проекта Укргипроводхоз — Л. Франк

Главный инженер проекта „Союзгипроводхоз" — Е. Мартин

Изм.	Лист	№ докум.	Подп.	Дата	3.820-6 В.I/80 ПЗ-1			
Разраб.	Франк			8.09.80	Портальные оголовки трубчатых сооружений открытых регуляторов			
Пров.	Ямщитов			8.09.80		Лит.	Лист	Листов
Рук. гр.	Шевченко			08.09.80		Р	1	6
ГИП	Франк			8.09.80	Пояснительная записка	Укргипроводхоз		
Н. контр.	Сильченко			8.09.80				
Нач. отд.	Дупляк			8.09.80				

Подп. и дата

Инв. № подл.

На оросительной сети оголовки трубчатых сооружений выполняются из блоков с ныряющими стенками. В этих сооружениях для соединения оголовков с круглой трубой применяются: в регуляторах - блоки ДР, в переездах - блоки Д.

Блоки типа А0 предназначены для применения в открытых регуляторах оросительных систем

Основные расчетные положения

В соответствии с требованиями глав СНиП II-А. 10-71, II-21-75 расчет блоков произведен по первому и третьему предельным состояниям (по СНиП II-56-77)

В расчетах рассмотрены три случая. строительный, эксплуатационный и монтажный.

При рассчетах на строительный случай рассматривалось схема передачи нагрузки на оголовки при производстве работ по обратной засыпке боковых пазух сооружения и возведению насыпи бульдозером Д-271 на тракторе С-100 с послойным уплотнением насыпи кулачковыми прицепными катками марки Д-220 или пневмоколесными катками марки Д-372.

При расчетах на эксплуатационный случай рассмотрена схема воздействия на оголовок временной подвижной нагрузки НК-80, принятой в соответствии со СН и П II-Д, 5-72,* при:

а) минимальной насыпи переезда равной 0.20м (в соответствии со СН и П II-52-74),

б) насыпи переезда не более 4 м (в соответствии с несущей способностью труб в сооружениях).

При рассчетах на монтажные нагрузки рассмотрены две схемы.

а) блок подвешен за четыре петли при съеме с опалубки;

б) блок подвешен с помощью троса, продетого через монтажные отверстия.

Марка бетона по морозостойкости принята в соответствии с ГОСТ 4795-68 для умеренных климатических условий с числом циклов замораживания и оттаивания в течение года от 75 до 100.

Конструктивное решение.

Армирование блоков двухрядное и выполняется сварными сетками В проекте предусмотрен вариант армирования с рабочей арматурой класса А III.

Размеры петель приняты по типовому проекту серия 1.400-9 „Унифицированные строповочные петли для подъема сборных железобетонных конструкций зданий и сооружений промышленных предприятий". Выпуск I.

Конструкция блоков ДР и Д позволяет изготавливать их в одной форме.

Технология изготовления изделий.

Изготовление блоков предусмотрено по поточно-агрегатной технологии с прогревом изделий в пропорочной камере.

Технологический процесс изготовления сборных железобетонных изделий состоит из следующих операций.

а) подготовка форм,
б) заготовка арматуры;
в) установка арматурных сеток, каркасов, отдельных стержней и закладных деталей;
г) приготовление бетонной смеси;
д) укладка и уплотнение бетонной смеси,
е) термовлажностная обработка
ж) распалубка;
з) складирование;

Тепловая обработка бетона изделий производится до прочности, равной 70% от проектной марки.

Режим термовлажностной обработки изделий (на основании опыта треста „Укрводжелезобетон," подтвержденного исследованиями института УкрНИИГиМ) рекомендуется следующий:

а) Выдержка перед термообработкой после формовки -4-6 часов,
б) подъем температуры до 60°-70°С -3-4 часа,
в) изотермический прогрев бетона при температуре 60°-70°С - 9-10 часов;
г) охлаждение бетона -3-4 часа;
д) выдержка форм перед распалубкой-1-2 часа;
е) трехкратная в сутки поливка водой в период дозревания бетона -2-4 дня.

Подготовка форм включает в себя чистку и смазку рабочих поверхностей форм. Чистка и смазка производится после каждого цикла формования.

Чистку, правку и резку арматуры рекомендуется производить на правильно-отрезных станках типа С-338, СМ-759 и других с последующей подгонкой длины на пресс-ножницах Допустимое отклонение от расчетной длины заготовки должно составлять не более ± 5мм

После укладки сеток, установки каркасов и монтажных петель форма должна подаваться на пост формовки. Загрузка форм бетонной смесью должна производиться с помощью бетоноукладчика.

Уплотнение бетонной смеси рекомендуется вести на виброплощадке. Виброплощадки должны иметь устройства, обеспечивающие возможность крепления к ним форм. Бетон можно считать достаточно уплотненным, если после выступления на его поверхности цементного молока, вибрация продолжается 0.5-1 мин. Для увеличения плотности уплотняемой бетонной смеси рекомендуется применять вибропригрузы.

Конструкции должны изготовляться из гидротехнического бетона переменного уровня марки 200, В-4, Мрз-150. Материалы, применяемые для приготовления бетона, должны отвечать требованиям действующих стандартов и обеспечивать получение бетона заданной марки.

Величина отпускной прочности бетона в момент отгрузки с предприятия-изготовителя должна быть не менее 70% от проектной марки по прочности на сжатие.

Предприятие-изготовитель обязано гарантировать, что прочность бетона, определяемая по результатам испытаний контрольных образцов-кубов в соответствии с ГОСТ 10180-74, достигнет проектной марки в возрасте 28 суток со дня изготовления блоков.

Армирование изделий должно производиться арматурной сталью следующих видов и классов:

рабочая арматура-горячекатанная арматурная сталь периодического профиля класса А III по ГОСТ 5781-75 и ГОСТ 5.1459-72*

Конструктивная арматура - горячекатанная арматурная сталь гладкая класса А-I по ГОСТ 5781-75.

Примечание. Допускается замена арматурной стали по согласованию с проектной организацией - автором проекта данного изделия или автором привязки.

Монтажные петли должны изготовляться из горячекатанной гладкой арматурной стали класса А-I по ГОСТ 5781-75 марок В Ст3 сп2 и В Ст.3 пс2.

Сварная арматура и материал закладных деталей должны удовлетворять требованиям ГОСТ 10922-75. Стальные закладные детали должны иметь антикоррозийное покрытие.

Стальные закладные детали должны быть установлены в проектное положение. Отклонение от проектного положения стальных закладных деталей не должны превышать: в плоскости изделия 10 мм, из плоскости изделия 3 мм.

Поверхность стальных закладных деталей и монтажные петли должны быть очищены от наплывов бетона или раствора.

Диафрагмы с закладными рамами должны поставляться заводом-изготовителем в комплекте с верхней частью рамы, затвором и подъемником.

Завод-изготовитель гарантирует соответствие верхней части рамы нижней части рамы.

Допускаемые отклонения от проектных размеров блоков не должны превышать указанных в табл. 1

Таблица 1

Марка	Допускаемые отклонения от проектных размеров, мм		
	По длине	По ширине	По толщине
Все изделия включенные в настоящие ТУ	±8	±5	±5

Отклонение толщины защитного слоя бетона от проектного не должно превышать ±3 мм. Проектная толщина защитного слоя 20 мм.

Обнажения арматуры не допускаются. Состояние поверхности изделий должно удовлетворять требованиям, указанным в табл. 2. Согласно ГОСТ 13015-75

Характеристика поверхности блоков	Допускаемое отклонение
1. Трещины	Не допускаются
2. Раковины, наплывы и околы бетона	Допускаются глубиной не более 5 мм и длиной не более 20 мм

Лицевая поверхность блоков должна быть тщательно заглажена.

Правила приемки и контроля

Готовые изделия должны быть приняты отделом технического контроля (ОТК) предприятия-изготовителя.

Приемка изделий производится партиями. Размер партии устанавливается в соответствии с утвержденными „Техническими условиями".

При приемке блоков должны проверяться:
- соответствие геометрических размеров изделий проектным;
- состояние поверхности;
- соответствие конструкций и расположения монтажных петель чертежам;
- толщина защитного слоя бетона.

Расположение арматуры и толщина защитного слоя бетона проверяются приборами, осуществляющими контроль без разрушения изделия.

При отсутствии таких приборов допускается вырубка борозд до обнажения арматуры с последующей их заделкой.

Контроль качества материалов, применяемых для приготовления гидротехнического бетона, для изделий, должен соответствовать требованиям ГОСТ 4797-69 „Бетон гидротехнический. Технические требования к материалам для его приготовления".

Арматура должна соответствовать рабочим чертежам, а качество арматурных изделий должно соответствовать ГОСТ 10922-75.

„Арматурные изделия и закладные детали сварные для железобетонных конструкций. Технические требования и методы испытаний".

Транспортировка и хранение

Блоки должны храниться на складе готовой продукции в горизонтальном положении в штабелях, рассортированными по видам, типоразмерам и маркам. При укладке следует обеспечивать возможность застроповки каждого изделия и его свободный подъем для погрузки.

Нижние блоки должны укладываться по плотному выровненному основанию на деревянные подкладки. Между блоками должны быть положены деревянные прокладки. Прокладки каждого ряда должны быть расположены по одной вертикали.

Блоки ОГ складируются в один ряд по высоте. Проходы между штабелями должны устраиваться не реже, чем через каждые два штабеля в продольном направлении и не реже, чем через 25м в поперечном направлении. Ширина прохода должна быть не менее 0,7м. Зазор между смежными штабелями не менее 0,2м

При погрузке на транспортные средства блоки должны:

- опираться на деревянные подкладки;
- быть тщательно укреплены для предохранения от опрокидывания, продольного и поперечного смещения, а также от ударов друг о друга.

Зазоры между изделиями и бортами автомашины должны быть не менее 0,1м.

Перевозка блоков по железной дороге должна производиться с соблюдением действующих правил погрузки, крепления и перевозки грузов по железным дорогам СССР.

Ответственность за сохранность блока в пути несет транспортная организация. Разгрузка блоков на приобъектных складах и стройплощадках с транспортных средств должна быть произведена с соблюдением всех правил погрузо-разгрузочных работ.

При выполнении погрузо-разгрузочных работ не допускается разгрузка блоков со свободным падением. Изготовление блоков, приёмка, их хранение и транспортировка должны выполняться в соответствии с утвержденными „Техническими условиями“

Блок ОГ

Эксплуатационный случай

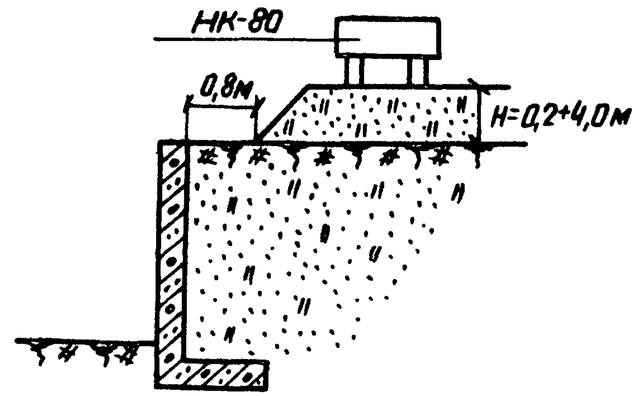

Монтажный случай

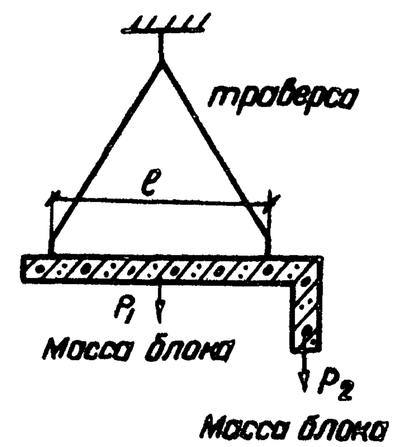

Расчетные схемы нагрузок

Блоки ОП-, ДР-, ДП-, Д-, АО-

Эксплуатационный случай

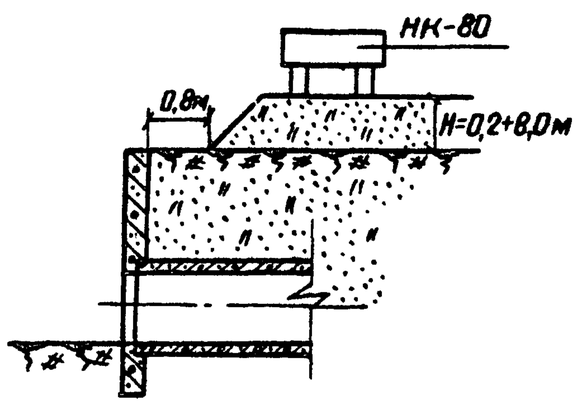

Монтажный случай

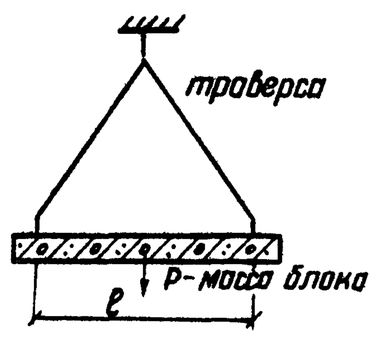

Изм.	Лист	№ докум.	Подп.	Дата	3.820-6 В I/80 ПЗ-6	Лист 6

Инв.№ подл. | Подп. и дата

Серия 3.820-6 Выпуск I/80

N пп	Наименование изделия	Шифр	Эскиз	Размеры, мм l	в	h	б	d	Марка бетона	Объем бетона, м³	Масса блока, кг	Масса арматуры кг AI	AIII	—	—	Закладные детали, кг	Закладная рама, кг	Стоимость изделия руб.	Примечание
1	Портальные оголовки трубчатых сооружений и открытых регуляторов	ОП-6	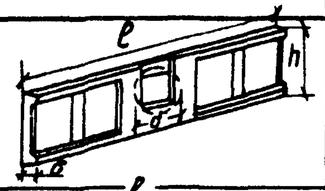	6000	300	2000	—	900	200	1,69	4225	29,1	60,6	—	—	3,3	42,9	183	
2		ОП-8		6000	300	2000	—	1250	200	1,54	3850	28,2	58,1	—	—	3,3	44,8	169	
3		ОП-10		6000	300	2000	—	1540	200	1,50	3750	26,5	57,6	—	—	3,3	52,8	170	
4		Др-6	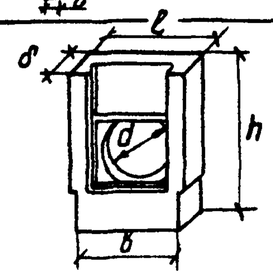	1800	1600	1900	350	760	200	0,85	2130	17,4	6,3	—	—	—	38,0	94	
5		Др-8		1800	1600	2200	350	1000	200	0,91	2275	16,9	6,9	—	—	5,3	44,8	104	
6		Др-10		1800	1600	2700	350	1240	200	0,99	2475	22,7	15,7	—	—	6,9	66,6	115	
7		Др-12		2400	2200	2700	350	1460	200	1,20	3000	25,3	16,6	—	—	6,9	97,8	154	
8		Др-15		2400	2200	3300	400	1760	200	1,60	4000	32,4	31,3	—	—	12,3	103,1	197	
9		Др-14/Д-14/		2400	2200	3300	400	1660	200	1,68	4200	33,2	29,5	—	—	12,3	103,1	197/161	
10		Др-16/Д-16/		2400	2200	3300	400	1900	200	1,49	3730	30,7	31,7	—	—	12,3	103,1	197/161	
11		ОП-8А	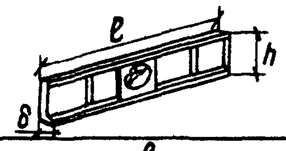	6000	300	2000	—	1000/1250	200	1,60	4000	33,9	58,6	—	—	3,3	—	159	
12		ОП-10А		6000	300	2000	—	1250/1540	200	1,56	3900	33,6	56,7	—	—	3,3	—	157	
13		Д-6	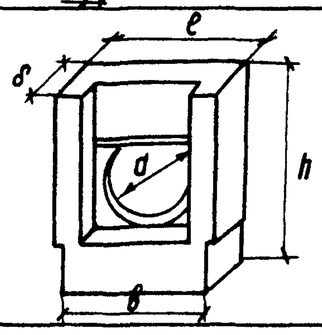	1800	1600	1900	350	760	200	0,85	2130	17,4	6,3	—	—	—	—	80	
14		Д-8		1800	1600	2200	350	1000	200	0,91	2275	16,9	6,9	—	—	5,3	—	88	
15		Д-10		1800	1600	2700	350	1240	200	0,99	2475	22,7	15,7	—	—	6,9	—	92	
16		Д-12		2400	2200	2700	350	1460	200	1,20	3000	25,3	16,6	—	—	6,9	—	119	
17		Д-15		2400	2200	3300	400	1760	200	1,60	4000	32,4	31,3	—	—	12,3	—	161	

12

7768

Изм.	Лист	№ докум.	Подпись	Дата
Разраб.		Франк		25.11.78
Провер.		Прокопчук		15.10.80
Рук. гр.		Шевченко		12.12.78
ГИП		Франк		12.12.78
Н. контр.		Сильченко		12.12.78
Нач. отд.		Дупляк		12.12.78

3.820-6 В.I/80 ТЭП-1

Портальные оголовки трубчатых сооружений и открытых регуляторов

Лит	Лист	Листов
Р	1	2

Технико-экономические показатели

Укргипроводхоз г. Киев

Инв. № подл. | Подп. и дата

№ п.п.	Наименование изделий	Шифр	Эскиз	Размеры мм ℓ	в	h	б	d	Марка бетона	Объем бетона м³	Масса блока кг	Масса арматуры кг А-I	А-III	Закладные детали кг	Закладная рама кг	Стоимость изделий руб.	Примечание
18	Портальные оголовки трубчатых сооружений и открытых регуляторов	ДП-12	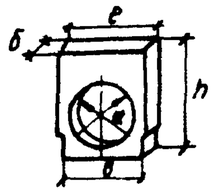	2400	2200	2200	250	1460/1780	200	0.72	1800	13.0	18.0	5,3	—	72	
19		ДП-15		2400	2200	2900	300	1760/2080	200	1.08	2700	19.0	37.1	12.3	—	114	
20		ДП-14		2400	2200	2900	300	1660/1980	200	1.17	2930	17.7	22.3	12.3	—		
21		ДП-16		2400	2200	2900	300	1900/2200	200	0.96	2400	19.8	42.7	12.3	—		
22		ОГ-10	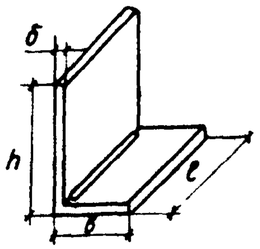	1000	500	1000	100	—	200	0.135	340	7.9	1.6	3.5	—	16	
23		ОГ-18		3000	1100	1800	130	—	200	1.10	2750	40.1	41.0	7.0	—	117	
24		ОГ-23		1500	1200	2300	150	—	200	0.77	1925	25.9	24.5	8.8	—	82	
25		ОГ-28		2000	1400	2800	200	—	200	1.55	3875	70.2	97.0	8.8	—	177	
26		ОГ-33		2000	1600	3300	200	—	200	1.91	4775	86.9	142.7	10.5	—		
27		АО-6	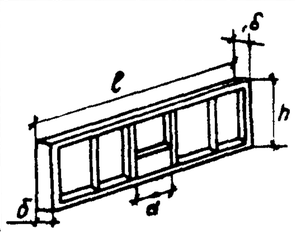	4000	150	1500	300	600	200	0.489	1220	4.5	30.32	0.77	—		
28		АО-8		5000	200	2000	300	800	200	0.889	2210	4.5	54.52	1.15	—		
29		АО-10		6000	250	2500	300	1000	200	1.416	3540	9.02	96.92	1.54	—		

Инв. № подл. | Подп. и дата

7768 13

Изм.	Лист	№ докум.	Подп.	Дата	3 820-6 В I/80 ТЭП-2	Лист 2

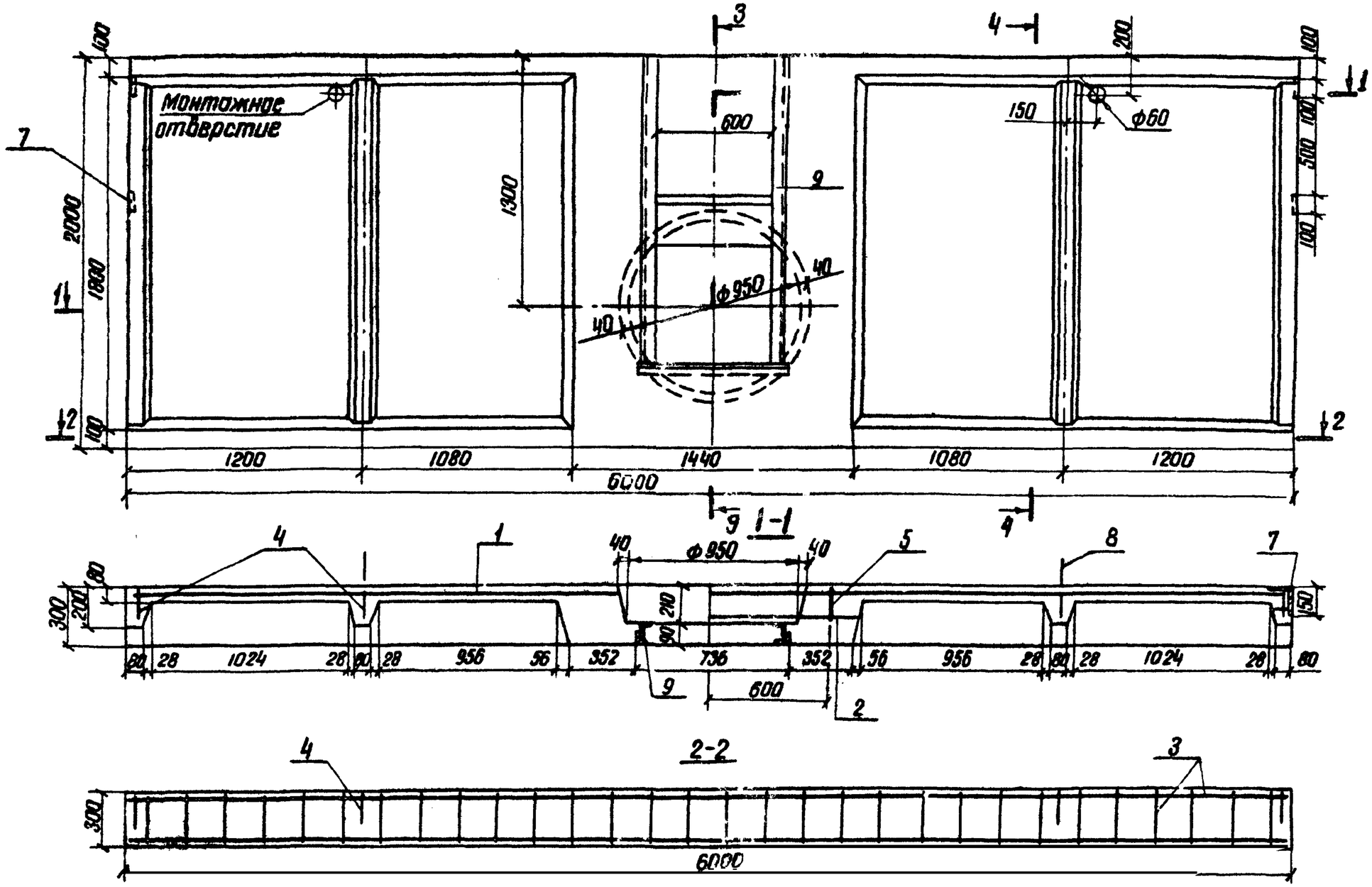

Таблица объема бетона

Марка изделия	Марка бетона	Объем бетона	Масса, т	Удельное содержание арматуры, кг/м³
ОП-6	М200, В4, Мрз150	1,69	4,225	53,1

1. Защитный слой 20 мм
2. Читать с листами КЖ-2-3

Изм.	Лист	№ докум.	Подп.	Дата
Разраб.	А. Абрамич			4.12.78
Провер	Ямщитов			9.12.78
Рук. гр.	Левченко			11.2.80
ГИП	Франк			11.12.78
Н контр.	Сильченко			12.12.78
Нач отд.	Дупляк			12.12.78

3.820-6 В.I/80 КЖ-1

Портальные оголовки трубчатых сооружений и открытых регуляторов

Блок ОП-6

Лит.	Лист	Листов
Р	1	2

Арматурно-опалубочный чертеж М 1:20

Укргипроводхоз г. Киев

7768

Инв. № подл. | Подп. и дата

Серия 3.820-6 Выпуск I/80

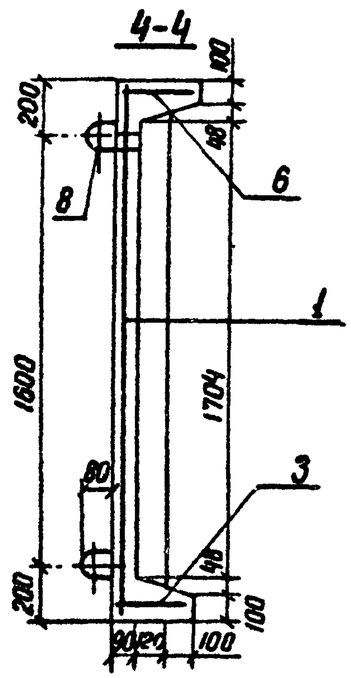

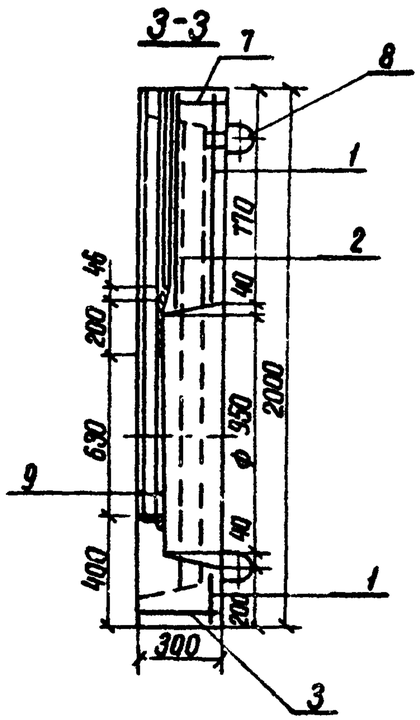

Читать с листом КЖ-1

Изм.	Лист	№ докум.	Подп.	Дата	3.820-6 В.I/80 КЖ-2	Лист 2

Инв. № подл. | Подп. и дата

Серия 3.820-6 Выпуск I/80

Формат	Зона	Поз.	Обозначение	Наименование	Кол.	Примечание
				Документация		
12			3.820-6 В.I/80 КЖ-1-2	Арматурно-опалубочный чертеж		
12			3.820-6 В.I/80 КЖ-146	Выборка стали		
				Сборочные единицы		
				Сетка арматурная		
11		1	3.820-6 В.I/80 КЖ-64	С $\frac{8/6-200/200}{1800\times5800}$	1	35,1
				Сетка арматурная		
11		2	3.820-6 ВI/80 КЖ-65	С $\frac{8/6-200/200}{800\times1400}$	1	4,3 кг
11		3	3.820-6 ВI/80 КЖ-120	Каркас плоский КР1	1	16,3 кг
11		4	3.820-6 ВI/80 КЖ-121	Каркас плоский КР2	4	7,8 кг
11		5	3.820-6 ВI/80 КЖ-122	Каркас плоский КР3	2	1,1 кг
11		6	3.820-6 ВI/80 КЖ-123	Каркас плоский КР4	1	17,3 кг
11		7	3.820-6 ВI/80 КЖ-141	Изделие закладное МН1	4	3,3 кг
				Детали		
11		8	3.820-6 ВI/80 КЖ-145	Петля строповочная УП2-7	4	7,8 кг
		9	ТП.820-163, Затворы коробчатые	Рама закладная	1	42,9 кг
			для трубчатых регуляторов			
			осушительных систем на			
			расход до 10 м³/с".			
				Материалы		
				Бетон гидротехнический		
				М 200, Мрз 150, В4	1,69	м³

7768 15

Изм.	Лист	№ докум.	Подп.	Дата	3.820-6 ВI/80 КЖ-3			
Разраб.		Аврамич		14.02.80	Блок ОП-6 Спецификация	Лит	Лист	Листов
Провер.		Левченко		15.02.80		Р	1	1
Гип		Франк		15.02.80		Укргипроводхоз г. Киев		
Н. контр.		Сильченко		20.02.80				
Утв.		Дупляк		15.02.80				

Инв. № подл. | Подп. и дата

Серия 3.820-6 Выпуск I/80

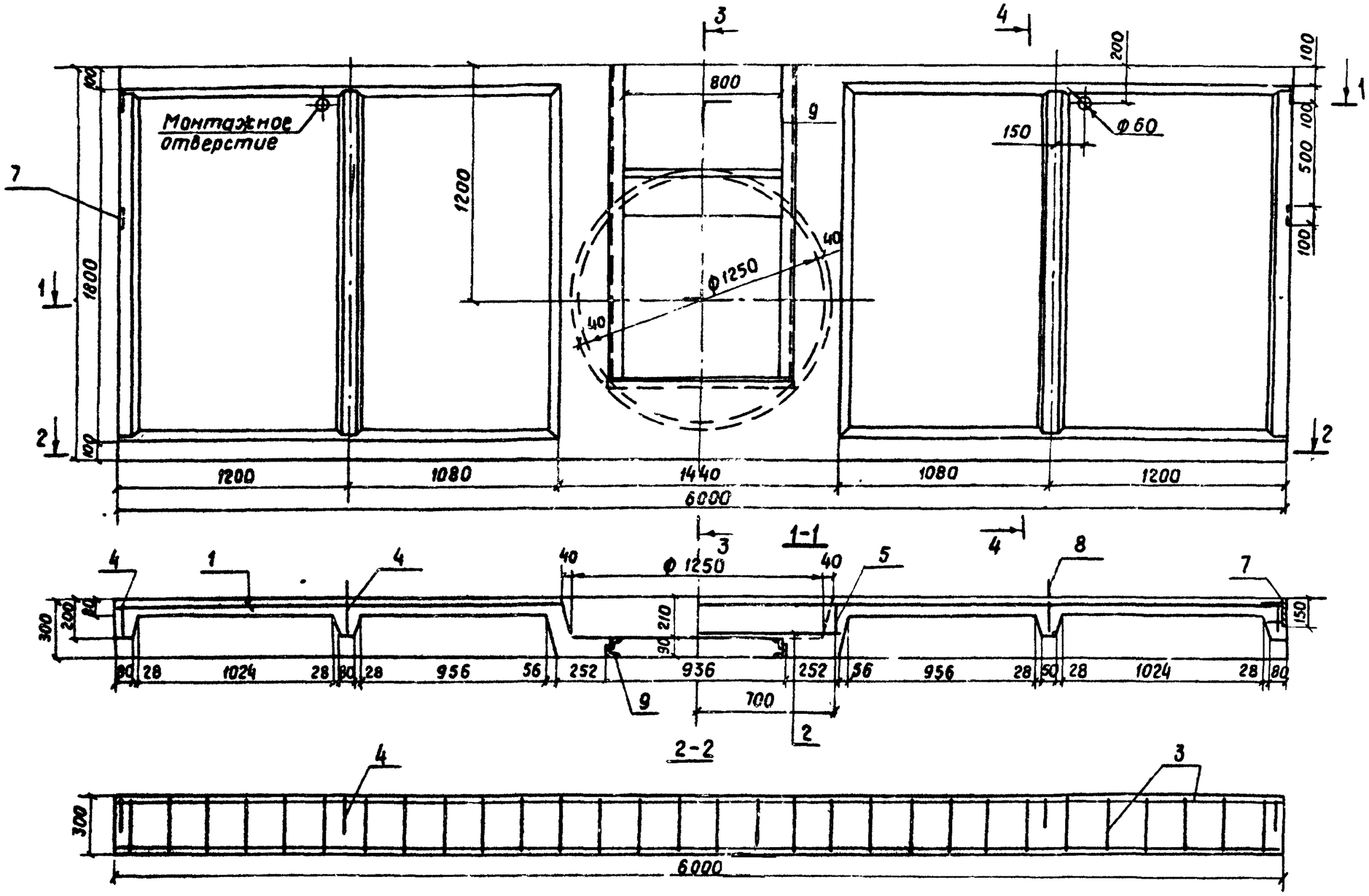

16

7768

Таблица объема бетона

Марка изделия	Марка бетона	Объем бетона, м³	Масса, т	Удельное содержание арматуры, кг/м³
ОП-8	М200, В4 Мрз 150	1.54	3.85	56.0

1. Защитный слой 20 мм
2. Читать с листами КЖ-5-6

Изм	Лист	N°докум.	Подпись	Дата
Разраб.		Аврамич		4.12.78
Провер.		Ямщитов		9.12.78
Рук. гр.		Левченко		11.12.78
ГИП		Франк		11.12.78
Н. контр.		Сильченко		12.12.78
Нач. отд.		Д. упляк		12.12.78

3.820-6 В.I/80 КЖ-4

Портальные оголовки трубчатых сооружений и открытых регуляторов

Блок ОП-8

Лит	Лист	Листов
Р	1	2

Арматурно-опалубочный чертеж. М 1:20

Укргипроводхоз г. Киев

Инв. N° подл. | Подп. и дата

Серия 3.820-6 Выпуск I/80

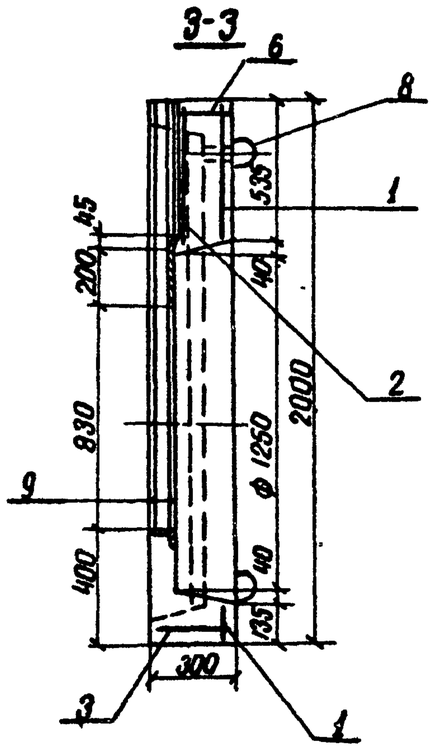

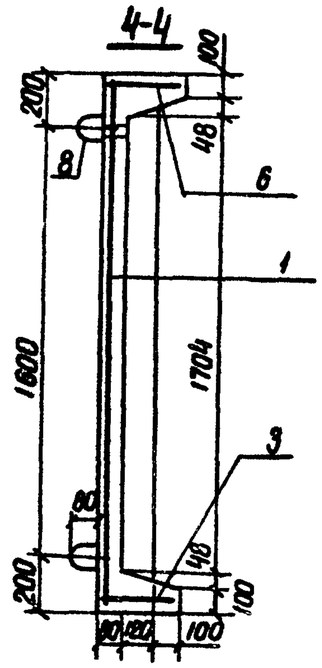

Читать с листом КЖ-4

Изм.	Лист	№ докум.	Подп.	Дата	3.820-6 В.I/80 КЖ-5	Лист 2

7768

Инв. № подл. | Подп. и дата

Серия 3.820-6 Выпуск I/80

Формат	Зона	Поз.	Обозначение	Наименование	Кол.	Примечание
				Документация		
12			3.820-6. ВI/80 КЖ-4-5	Арматурно-опалубочный чертеж		
12			3.820-6. ВI/80 КЖ-146	Выборка стали		
				Сборочные единицы		
				Сетка арматурная		
11		1	3.820-6. ВI/80 КЖ-66	С $\frac{8/6-200/200}{1300\times3800}$	1	23,9 кг
				Сетка арматурная		
11		2	3.820-6. ВI/80 КЖ-67	С $\frac{8/6-200/200}{400\times1400}$	1	2,7 кг
11		3	3.820-6. ВI/80 КЖ-120	Каркас плоский КР1	1	16,3 кг
11		4	3.820-6. ВI/80 КЖ-121	Каркас плоский КР2	4	7,8 кг
11		5	3.820-6. ВI/80 КЖ-124	Каркас плоский КР3	2	0,8 кг
11		6	3.820-6. ВI/80 КЖ-125	Каркас плоский КР4	1	17,0 кг
11		7	3.820-6. ВI/80 КЖ-141	Изделие закладное МН1	4	3,3 кг
				Детали		
11		8	3.820-6. ВI/80 КЖ-145	Петля строповочная УП 2-7	4	7,8 кг
		9	ТП 820-163, Затворы коробчатые	Рама закладная	1	44,81 кг
			для трубчатых регуляторов			
			всушительных систем на			
			расход до 10 м³/с".			
				Материалы		
				Бетон гидротехнический		
				М 200, Мрз 150, В4	1,54	м³

17

7768

Изм.	Лист	№ докум.	Подп.	Дата	3.820-6 В.I/80 КЖ-6			
Разраб.		Аврамич		14.02.80	Блок ОП-8 Спецификация	Лит.	Лист	Листов
Провер.		Левченко		15.02.80		Р	1	1
ГИП		Франк		15.02.80		Укргипросводхоз г. Киев		
Н.контр.		Сильченко		20.02.80				
Утв.		Дупляк		15.02.80				

Инв. № подл. | Подп. и дата

Выпуск I/80

Серия 3.820-6

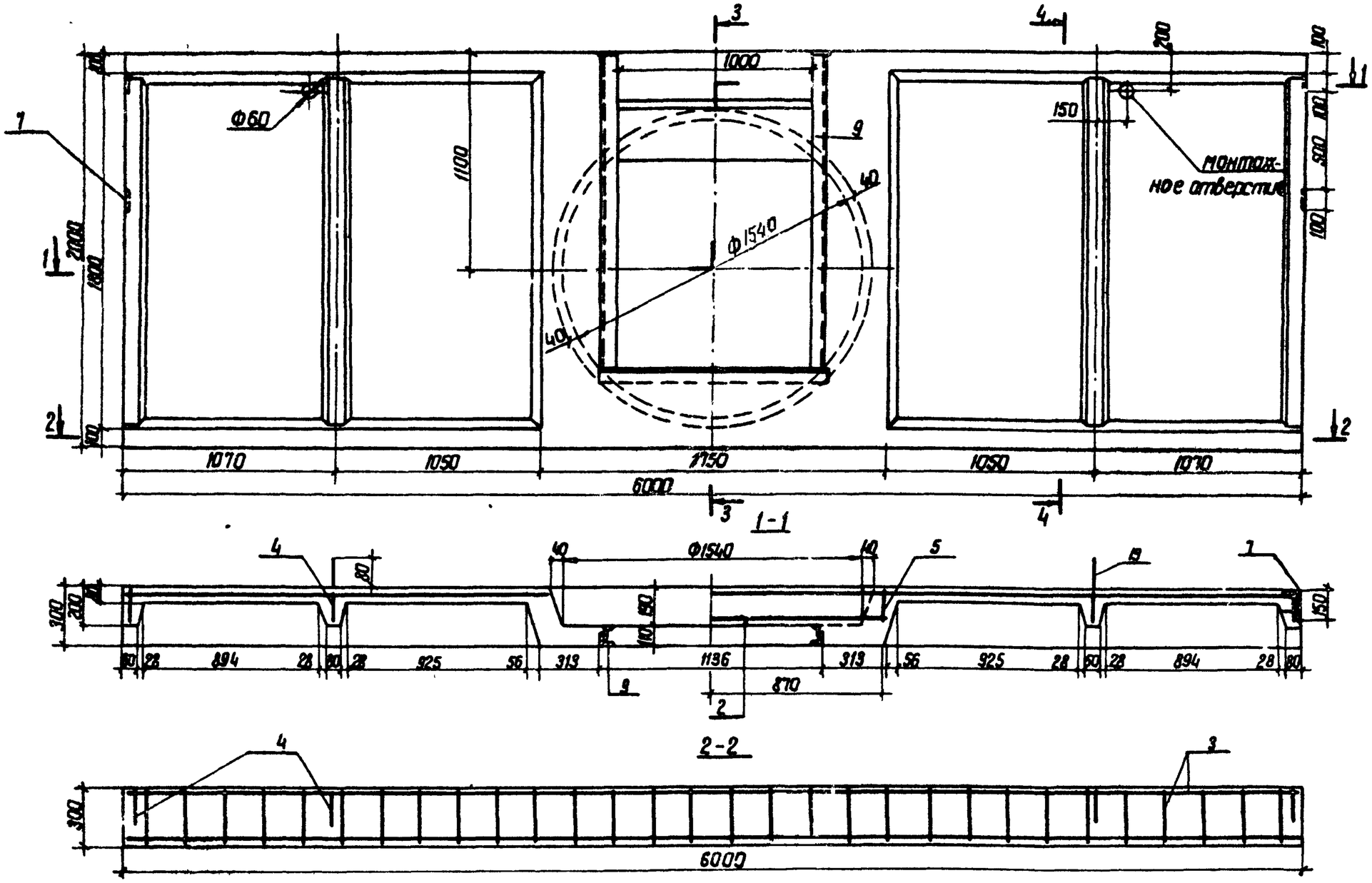

Таблица объема бетона

Марка изделия	Марка бетона	Объем бетона	Масса, т	Удельное содержание арматуры, кг/м³
ОП-10	М200, В4, Мрз 150	1.50	3.75	56.1

1. Защитный слой 20 мм
2. Читать с листами КЖ-8-9

18
7768

					3.820-6 в I/80 КЖ-7		
Изм.	Лист	№ докум.	Подпись	Дата	Портальные оголовки трубчатых сооружений и открытых регуляторов		
Разраб.		А Абрамич		4.12.78	Блок ОП-10	Лит.	Лист	Листов
Провер.		Ямщитов		8.12.78		Р	1	2
Рук. гр.		Левченко		11.12.78				
ГИП		Франк		11.12.78	Арматурно-опалубочный чертеж М 1:20	УКРГИПРОВОДХОЗ г. Киев	
Н. контр.		Сильченко		12.12.78			
Нач. отд.		Дуплак		12.12.78			

Инв. № подл. | Подп. и дата

Выпуск I/80

Серия 3.820-6

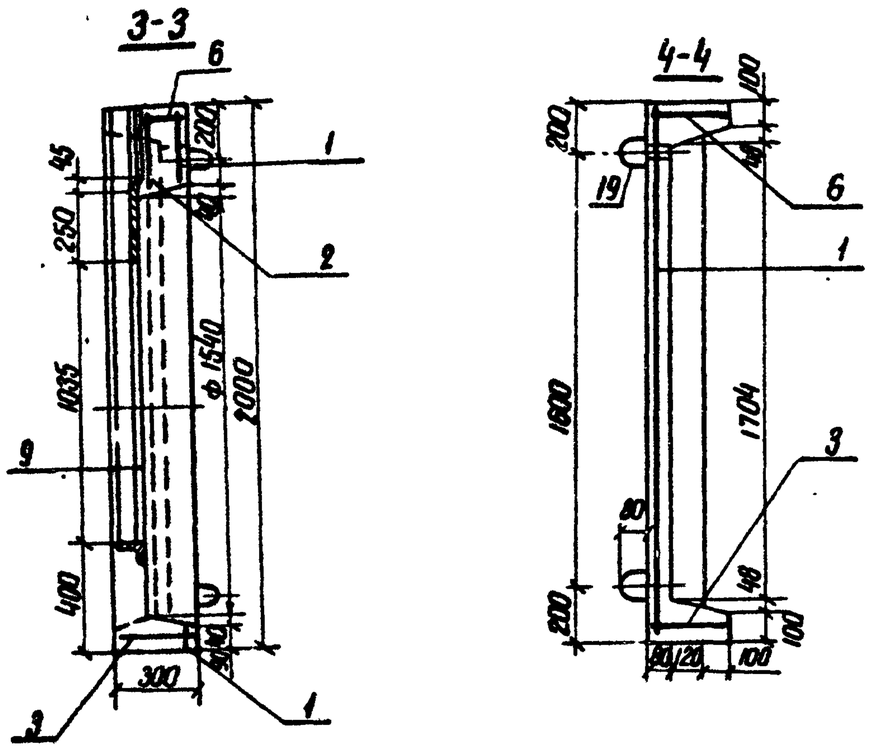

Читать с листом КЖ-7

Изм.	Лист	№ докум.	Подп.	Дата	3.820-6 В.I/80 КЖ-8	Лист 2

Инв. № подл. | Подп. и дата

Выпуск I/80

Серия 3.820-6

Формат	Зона	Поз.	Обозначение	Наименование	Кол.	Примечание
				Документация		
12			3.820-6 В.I/80 КЖ-7-8	Арматурно-опалубочный чертеж		
12			3.820-6 В.I/80 КЖ-146	Выборка стали		
				Сборочные единицы		
				Сетка арматурная		
11		1	3.820-6 В.I/80 КЖ-68	С $\frac{8/6-200/200}{1800\times5800}$	1	318 кг
				Сетка арматурная		
11		2	3.820-6 В.I/80 КЖ-69	С $\frac{8/6-150/200}{300\times1600}$	1	2,7 кг
11		3	3.820-6 В.I/80 КЖ-120	Каркас плоский КР1	1	16,3 кг
11		4	3.820-6 В.I/80 КЖ-121	Каркас плоский КР2	4	7,8 кг
11		5	3.820-6 В.I/80 КЖ-126	Каркас плоский КР3	2	0,4 кг
11		6	3.820-6 В.I/80 КЖ-127	Каркас плоский КР4	1	17,3 кг
11		7	3.820-6 В.I/80 КЖ-141	Изделие закладное МН1	4	3,3 кг
				Детали		
11		8	3.820-6 В.I/80 КЖ-145	Петля строповочная УП2-7	4	7,8 кг
		9	ТП 820-163 „Затворы коробчатые	Рама закладная	1	52,8 кг
			для трубчатых регуляторов			
			осушительных систем на			
			расход до 10 м³/с".			
				Материалы		
				Бетон гидротехнический		
				М 200, Мрз 150, В4	1,5	м³

19

7768

Инв. № подл. | Подп. и дата

Изм.	Лист	№ докум.	Подп.	Дата	3.820-6 В.I/80 КЖ-9		
Разраб.		Абрамич		14.02.80	Блок ОП-10 Спецификация	Лит. Р	Лист 1 / Листов 1
Провер.		Левченко		15.02.80		Укргипроводхоз г. Киев	
ГИП		Франк		15.02.80			
Н.контр.		Сильченко		20.02.80			
Утв.		Дупляк		15.02.80			

Серия 3.820-6 Выпуск I/80

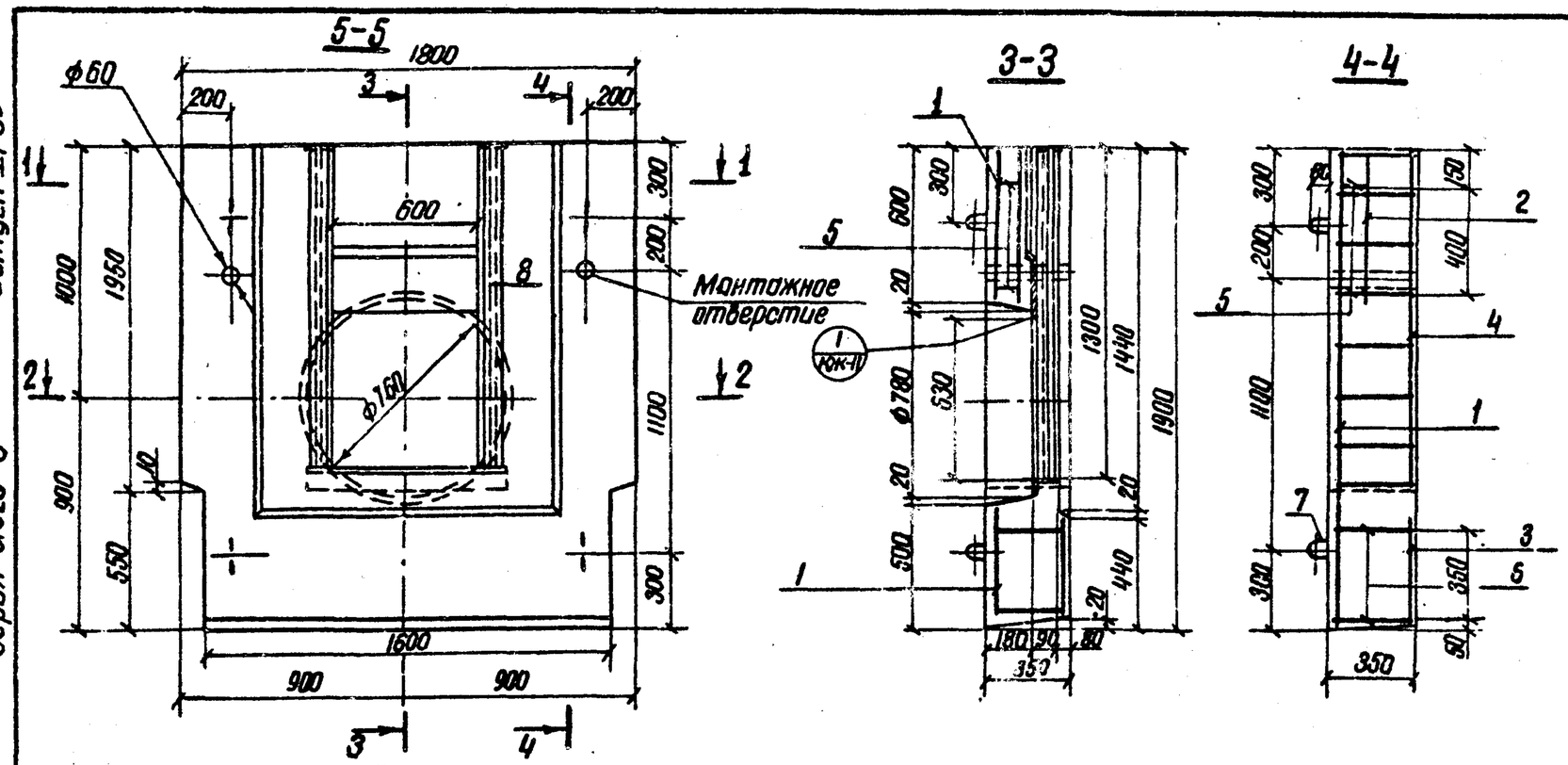

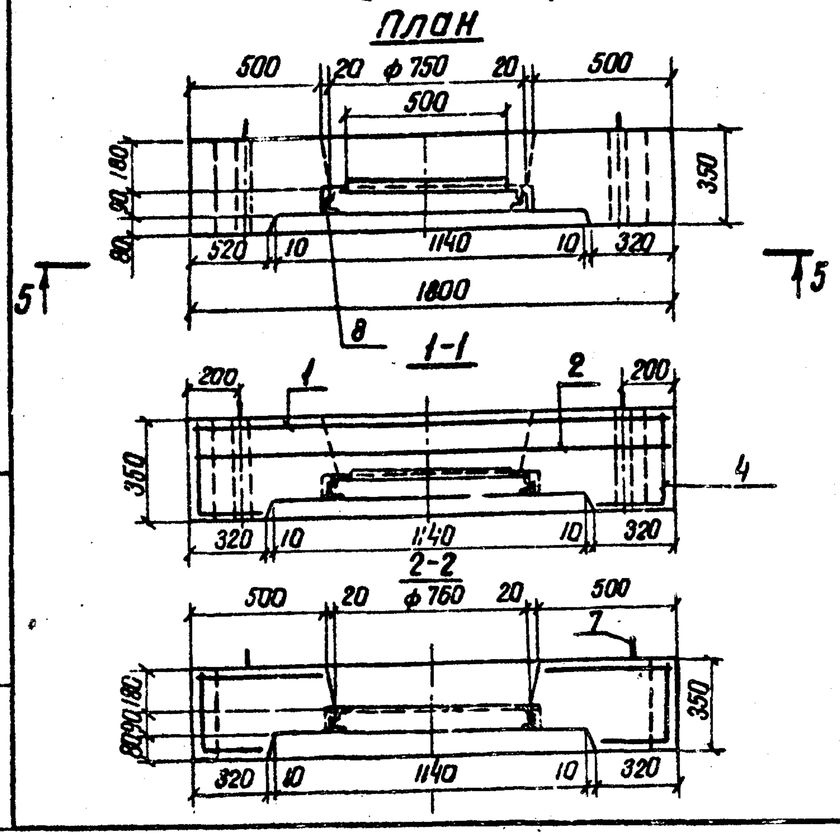

Таблица объема бетона

Марка изделия	Марка бетона	Объем бетона, $м^3$	Масса, т	Удельное содержание арматуры, кг/$м^3$
ДР-6	М200, Е', Мрз150	0,85	2,13	32,1

1. Защитный слой - 20 мм
2. Конструкцию закладной части рамы см. альбом „Рамы к плоским и коробчатым затворам". Приложение к альбому. „Сооружения на мелиоративной сети. Сборные железобетонные блоки. Унифицированные".
3. Блок Д-6 изготавливается без закладной рамы.
4. Читать с листами КЖ-11-12

20

7768

Изм.	Лист	№ докум.	Подпись	Дата
Разраб.		А. Аврамич		4.12.78
Провер.		Прокопчук		8.12.78
Рук. гр.		Левченко		11.12.78
ГИП		Л. Фрачк		11.12.78
Н. контр.		Сильченко		12.12.78
Нач. отд.		В. Дупяк		12.12.78

3.820-6 В.I/80 КЖ-10

Портальные оепловки трубчатых сооружений и открытых регуляторов

Блок ДР-6 (Д-6)

Лит.	Лист	Листов
Р	1	2

Арматурно-опалубочный чертеж М 1:20

Укргипроводхоз г. Киев

Инв. № подл. | Подп. и дата

Выпуск I/80

Серия 3.820-6

1
КЖ10

М1:5

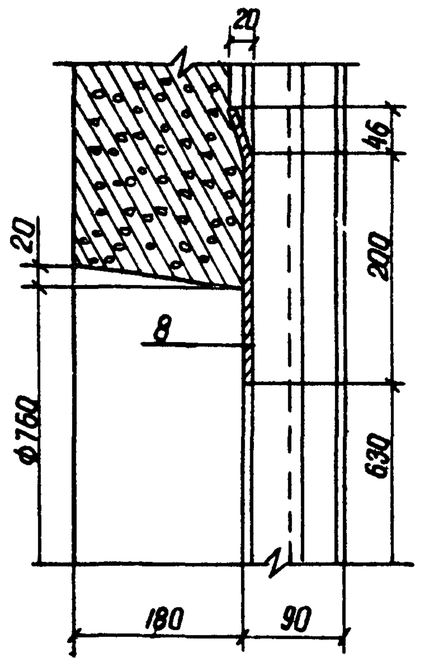

Читать с листом КЖ-10

Изм.	Лист	№ докум.	Подп.	Дата	3.820 – 6 В.I/80 КЖ-11	Лист 2

Инв. № подл. | Подп. и дата

Выпуск I/80

Серия 3.820-6

Формат	Зона	Поз.	Обозначение	Наименование	Кол.	Примечание
				Документация		
12			3.820 - 6 В.I/80 КЖ-10-11	Арматурно-опалубочный чертеж		
12			3.820 -6 В.I/80 КЖ-146	Выборка стали		
				Сборочные единицы		
11		1	3.820- 6 В.I/80 КЖ-70	Сетка арматурная		
				С $\frac{6/6-200/200}{1600\times1800}$	1	7,7кг
11		2	3.820-6 В.I/80 КЖ-71	Сетка арматурная		
				С $\frac{6/6-200/200}{400\times1600}$	1	2,4кг
11		3	3.820 -6 В I/80 КЖ-72	Сетка арматурная		
				С $\frac{6/6-200/200}{400\times1400}$	1	1,8кг
11		4	3.820 -6 В.I/80 КЖ-73	Сетка арматурная		
				С $\frac{6/6-200/200}{400\times1400}$	2	3,8кг
11		5	3.820-6 В.I/80 КЖ-128	Каркас плоский КР1	2	1,9кг
11		6	3.820-6 В.I/80 КЖ-128	Каркас плоский КР2	2	2,3кг
				Детали		
11		7	3.820 - 6 В I/80 КЖ-145	Петля строповочная УП2-4	4	3,8кг
		8	Альбом „Рамы к плоским и коробчатым затворам". Приложение к альбому	Рама закладная	1	38,0 кг
						Только для ДР-6
				Материалы		
				Бетон гидротехнический М 200, Мрз 150, В4	0,85	м³

21

7768

Инв. № подл. | Подп. и дата

Изм.	Лист	№ докум.	Подп.	Дата	3.820 – 6 В.I/80 КЖ-12		
Разраб.		Абрамич		14.02.80	Блок ДР-6 (Д-6) Спецификация	Лит Р	Лист 1 / Листов 1
Провер.		Левченко		15.02.80			
ГИП		Франк		15.02.80		Укргипроводхоз г. Киев	
Н контр.		Сильченко		20.02.80			
Утв		Дупляк		15.02.80			

Выпуск I/80

Серия 3.820-6

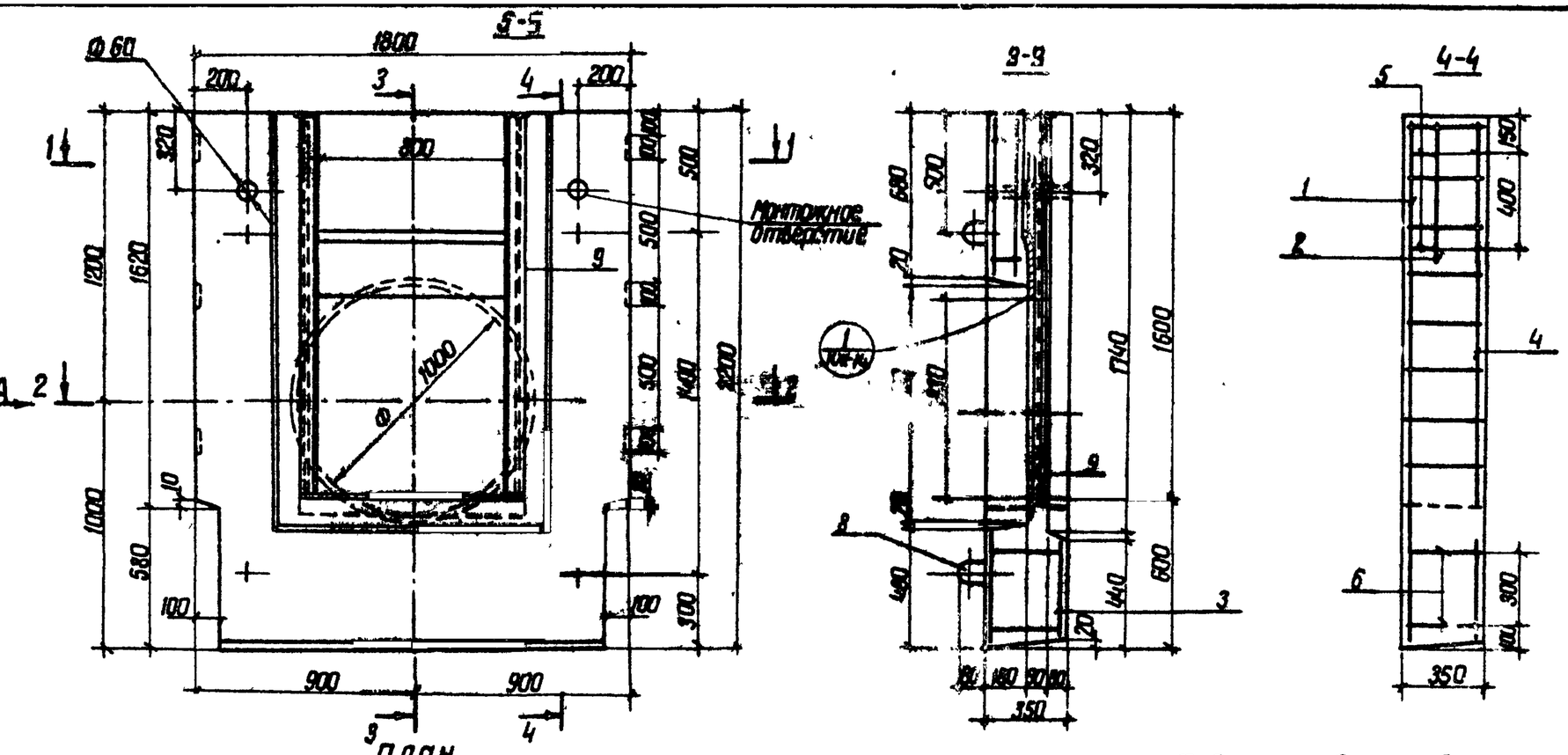

План

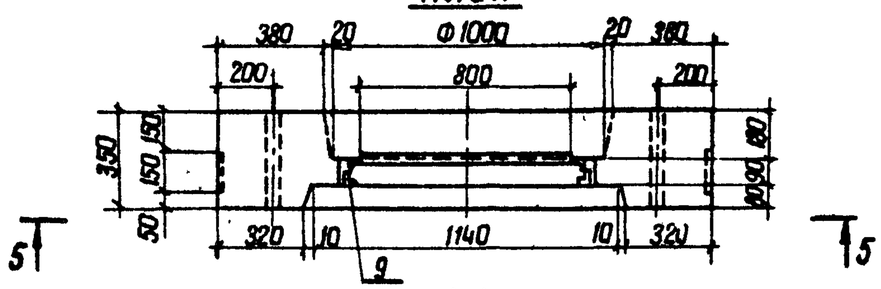

1-1

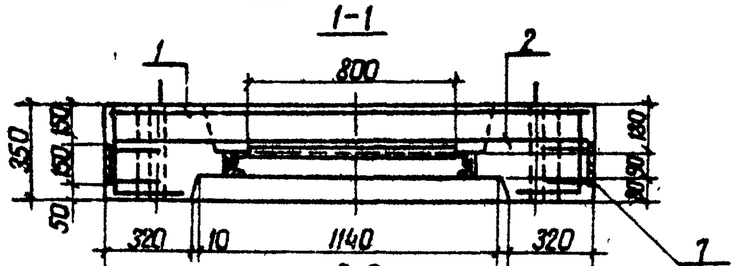

2-2

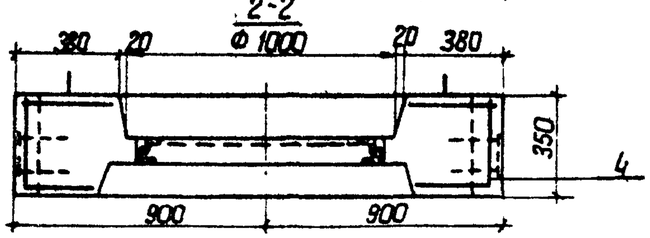

Вид А

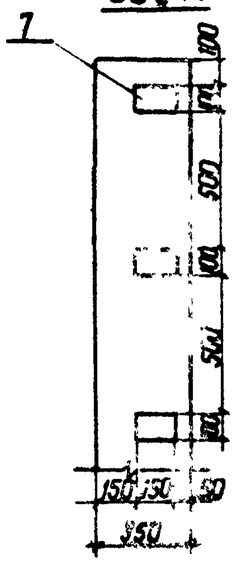

Таблица объема бетона

Марка изделия	Марка бетона	Объем бетона, $м^3$	Масса, т	Удельное содержание арматуры, $кг/м^3$
ДР-8	М200, В-4 Мрз 150	0.91	2.275	26.4

1. Защитный слой 20 мм.
2. Конструкцию закладной части рамы см. альбом „Рамы к плоским и коробчатым затворам." Приложение к альбому. „Сооружения на мелиоративной сети. Сборные железобетонные блоки. Унифицированные."
3. Блок Д-8 изготавливается без закладной рамы
4. Читать с листами КЖ-14-15

21

7768

Изм.	Лист	№ докум.	Подпись	Дата
Разраб.	Аврамич			29.11.78
Провер.	Прокопчук			8.12.78
Рук. гр.	Шевченко			12.12.78
ГИП	Франк			11.12.78
Н. контр.	Сильченко			12.12.78
Нач. отд.	Дупляк			12.12.78

3.820-6 в.I/80 КЖ-13

Портальные оголовки трубчатых сооружений и открытых регуляторов

Блок ДР-8 (Д-8)

Лит.	Лист	Листов
Р	1	2

Арматурно-опалубочный чертеж М1:20

УКРГИПРОВОДХОЗ г. Киев

Инв. № подл. | Подп. и дата

Серия 3.820-6 Выпуск I/80

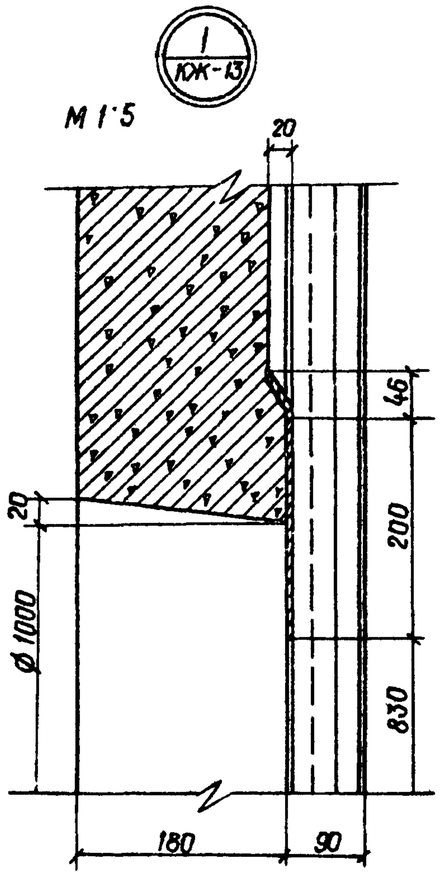

Читать с листом КЖ-13

Изм	Лист	N°докум	Подп	Дата	3.820-6 В.I/80 КЖ-14	Лист 2

Инв. N°подл. | Подп. и дата

Серия 3.820-6 Выпуск I/80

Формат	Зона	Поз	Обозначение	Наименование	Кол.	Примечание
				Документация		
12			3.820-6 В.I/80 КЖ-13-14	Арматурно-опалубочный чертеж		
12			3.820-6 В.I/80 КЖ-146	Выборка стали		
				Сборочные единицы		
				Сетка арматурная		
11		1	3.820-6 В.I/80 КЖ-74	С $\frac{6/6-200/200}{1600\times2000}$	1	7,0 кг
				Сетка арматурная		
11		2	3.820-6 В.I/80 КЖ-71	С $\frac{6/6-200/200}{400\times1600}$	1	2,4 кг
				Сетка арматурная		
11		3	3.820-6 В.I/80 КЖ-72	С $\frac{6/6-200/200}{400\times1400}$	1	1,8 кг
				Сетка арматурная		
11		4	3.820-6 В.I/80 КЖ-75	С $\frac{6/6-200/200}{400\times1600}$	2	4,6 кг
11		5	3.820-6 В.I/80 КЖ-128	Каркас плоский КР1	2	1,9 кг
11		6	3.820-6 В.I/80 КЖ-128	Каркас плоский КР2	2	2,3 кг
11		7	3.820-6 В.I/80 КЖ-143	Изделие закладное МН1	6	5,3 кг
				Детали		
11		8	3.820-6 В.I/80 КЖ-145	Петля строповочная УП2-4	4	3,8 кг
		9	Альбом „Рамы к плоским и коробча-	Рама закладная	1	44,8 кг
			тым затворам." Приложение к	альбому		Только для ДР-8
				Материалы		
				Бетон гидротехнический		
				М 200, Мрз 150, В4	0,91 м³	

23
7768

Изм	Лист	N°докум	Подп.	Дата	3.820-6 В.I/80 КЖ-15		
Разраб.		Аврамич		14.02.80	Блок ДР-8 (Д-8) Спецификация	Лит. Р	Лист 1	Листов 1
Провер		Поталенко		14.02.80		УКРГИПРОВОДХОЗ г. Киев		
ГИП		Франк		15.02.80				
Н. контр.		Сильченко		20.02.80				
Утв.		Дупляк		15.02.80				

Инв. N°подл. | Подп. и дата

Серия 3.820-6 Выпуск I/80

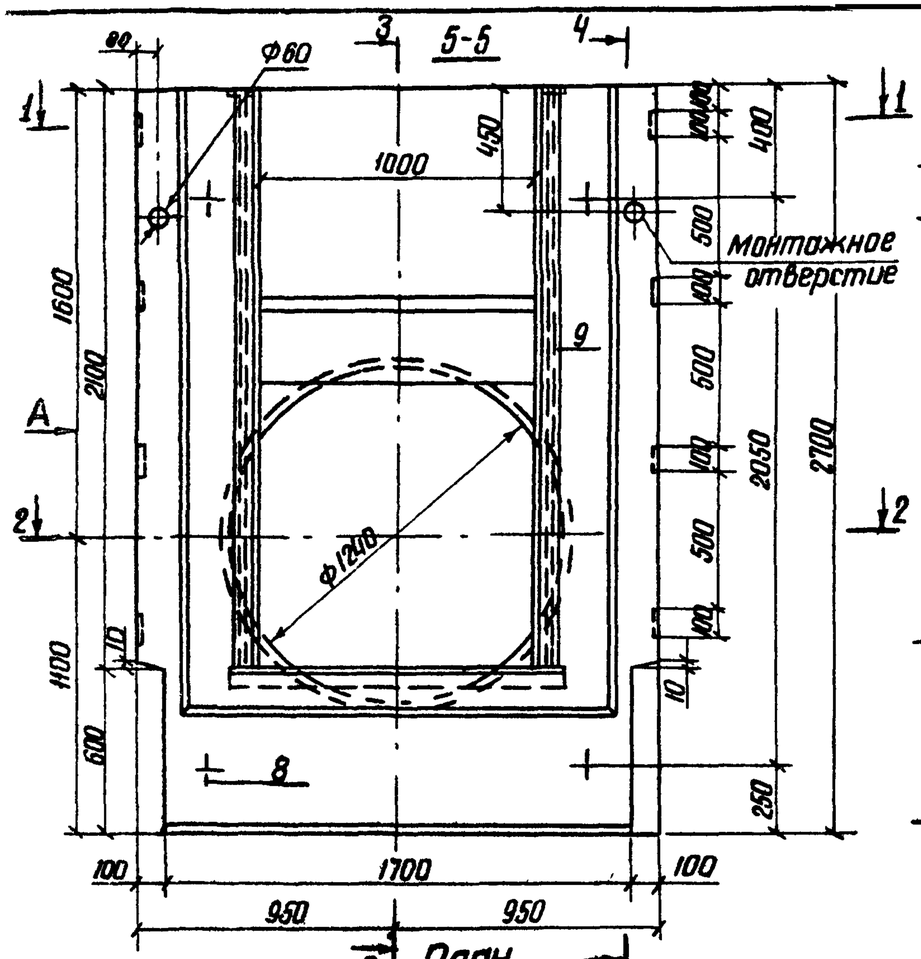

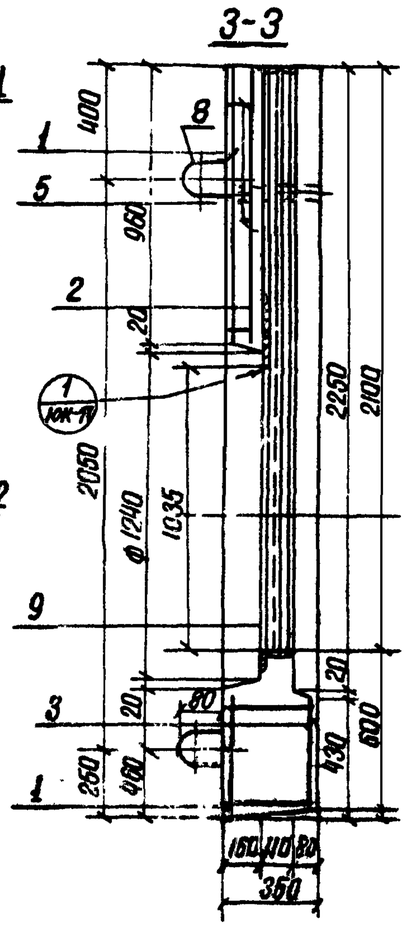

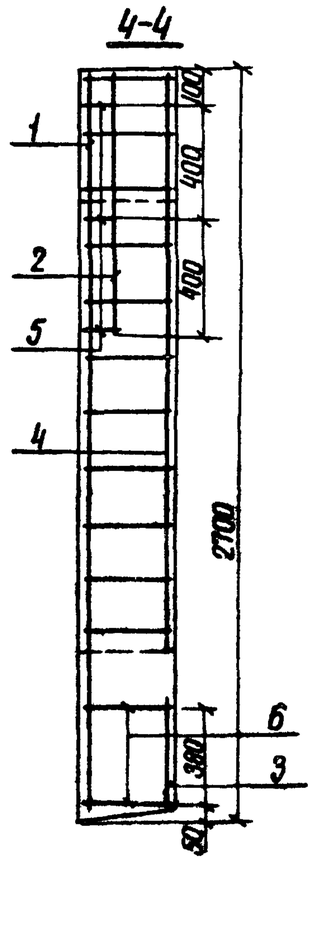

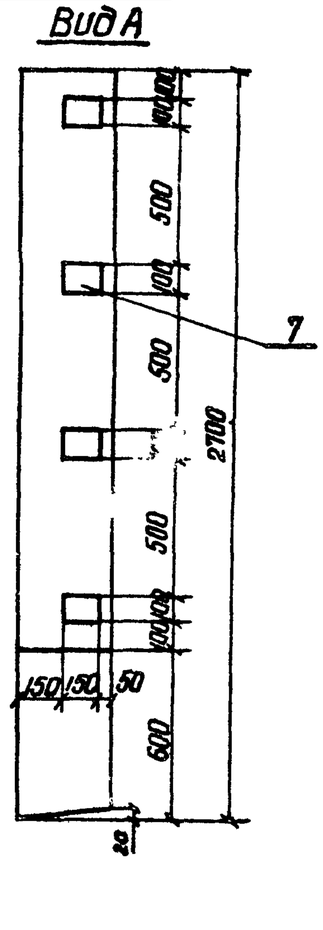

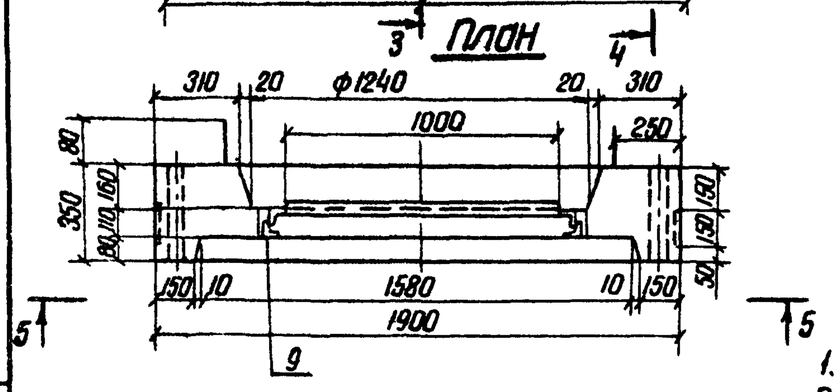

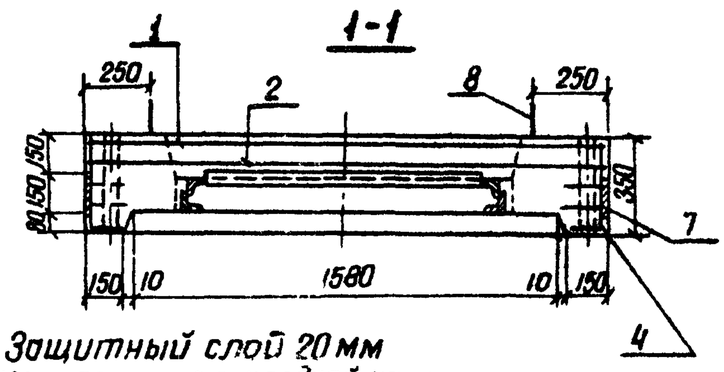

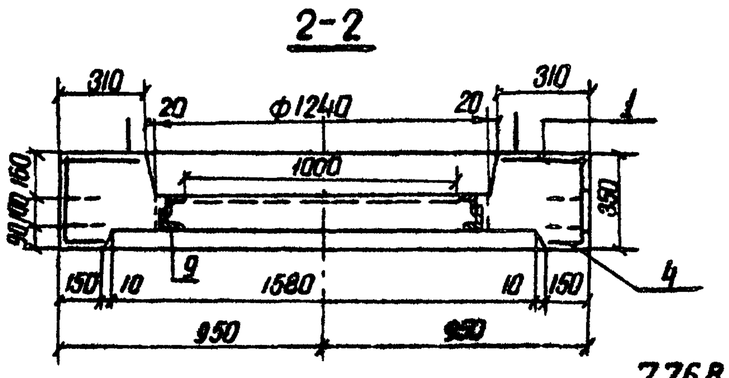

1. Защитный слой 20 мм
2. Конструкцию закладной части рамы см альбом „Рамы к плоским и коробчатым затворам". Приложение к альбому „Сооружения на мелиоративной сети. Унифицированные сборные железобетонные изделия".
3. Блок Д-10 изготавливается без закладной рамы
4. Читать с листами КЖ-17-18

Таблица объема бетона

Марка изделия	Марка бетона	Объем бетона м³	Масса т	Удельное содержание арматуры, кг/м³
ДР-10	М 200 ВЧ Мрз150	0,99	2,475	38,7

Изм.	Лист	№ докум.	Подпись	Дата
Разраб.		Потапенко		1.12.78
Провер.		А. Абрамич		8.12.78
Рук. гр.		Левченко		11.12.78
ГИП		Франк		11.12.78
Н.контр.		Сильченко		12.12.78
Нач.отд.		Дупляк		12.12.78

3.820-6 В.I/80 КЖ-16

Портальные оголовки трубчатых сооружений и открытых регуляторов

Блок ДР-10 (Д-10)

Лит	Лист	Листов
Р	1	2

Арматурно-опалубочный чертеж М 1:20

Укргипроводхоз г. Киев

Инв.№ подл. | Подп. и дата

7768

Серия 3.820-6 Выпуск I/80

1
КЖ-16

М1:5

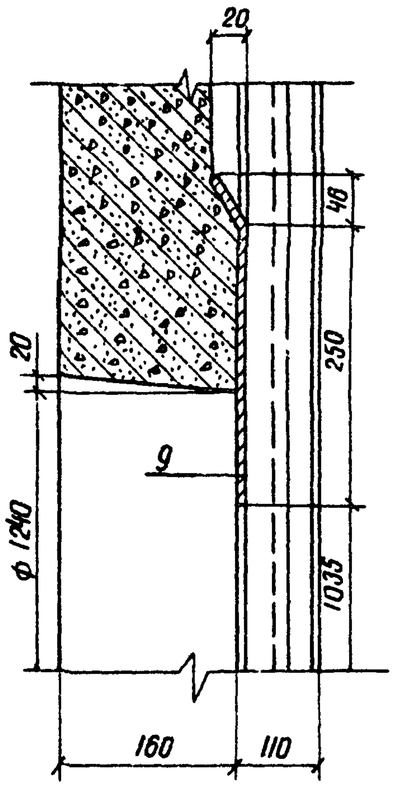

Читать с листом КЖ-16

Изм.	Лист	№докум.	Подп.	Дата	3.820-6 В I/80 КЖ-17	Лист 2

Инв.№подл. | Подп. и дата

Серия 3.820-6 Выпуск I/80

Формат	Зона	Поз.	Обозначение	Наименование	Кол.	Примечание
				Документация		
12			3.820-6 В.I/80 КЖ-16-17	Арматурно-опалубочный чертеж		
12			3.820-6 В.I/80 КЖ-146	Выборка стали		
				Сборочные единицы		
				Сетка арматурная		
11		1	3.820-6 В I/80 КЖ-76	С $\frac{8/6-200/200}{1800\times2600}$	1	14,4 кг
				Сетка арматурная		
11		2	3.820-6 В I/80 КЖ-77	С $\frac{6/6-200/200}{800\times1800}$	1	4,2 кг
				Сетка арматурная		
11		3	3.820-6 В.I/80 КЖ-72	С $\frac{6/6-200/200}{400\times1400}$	1	1,8 кг
				Сетка арматурная		
11		4	3.820-6 В.I/80 КЖ-78	С $\frac{8/6-200/200}{400\times2000}$	2	1,3 кг
11		5	3.820-6 В.I/80 КЖ-128	Каркас плоский КР1	3	2,8 кг
11		6	3.820-6 В.I/80 КЖ-128	Каркас плоский КР2	2	2,3 кг
11		7	3.820-6 В.I/80 КЖ-143	Закладное изделие МН1	8	6,1 кг
				Детали		
11		8	3.820-6 В.I/80 КЖ-145	Петля строповочная УП2-5	4	5,6 кг
		9	Альбом „Рамы к плоским и коробчатым затворам". Приложение к альбому	Рама закладная	1	44,8 кг
						Только для ДР-10
				Материалы		
				Бетон гидротехнический М200, Мрз150, В4	0,99	м³

25

7768

Изм.	Лист	№докум.	Подп.	Дата	3.820-6 В.I/80 КЖ-18			
Разраб.		Абрамич		14.02.80	Блок ДР-10 (Д-10) Спецификация	Лит	Лист	Листов
Провер.		Готапенко		14.02.80		Р	1	1
Гип		Фролик		15.02.80		Укргипроводхоз г. Киев		
Н.контр.		Сильченко		20.08.80				
Утв.		Дупляк		15.01.80				

Инв.№подл. | Подп. и дата

Серия 3.820-6 Выпуск I/80

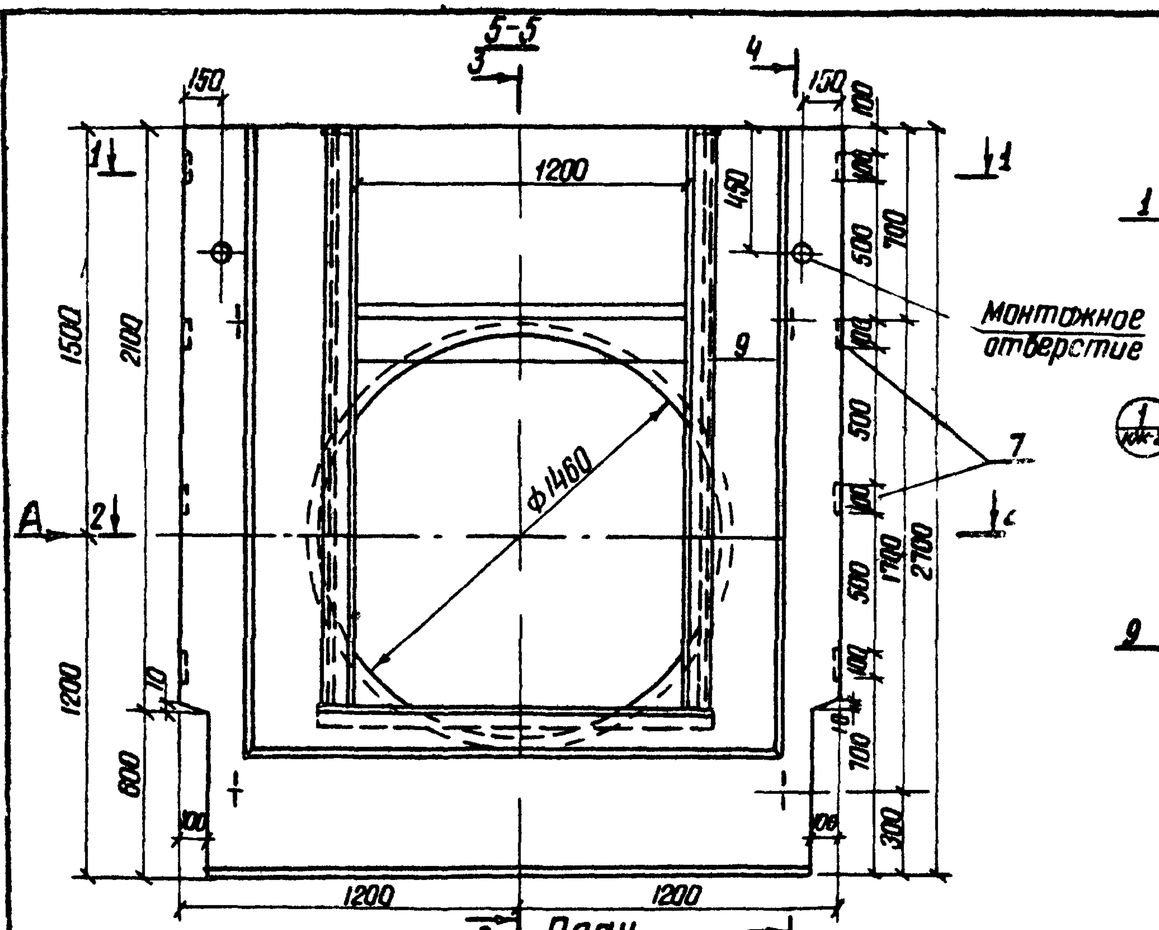

План

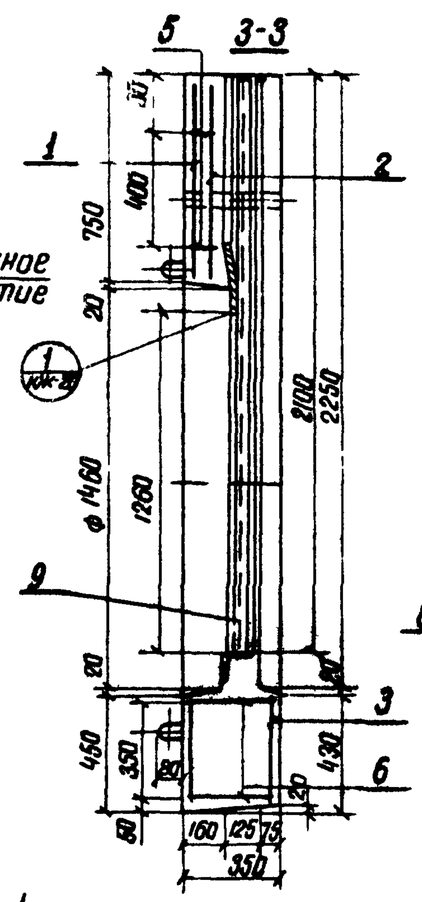

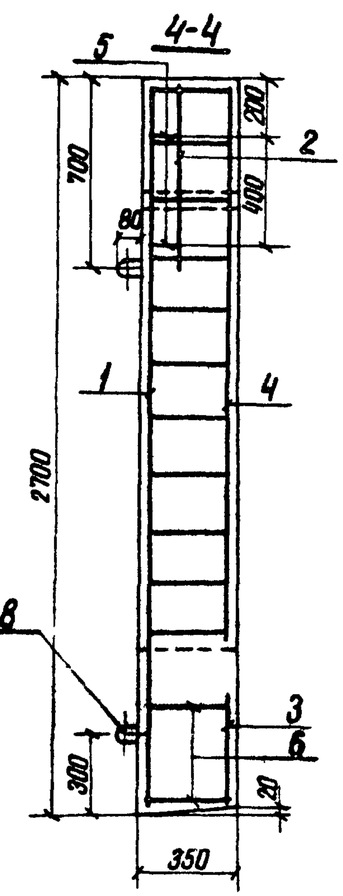

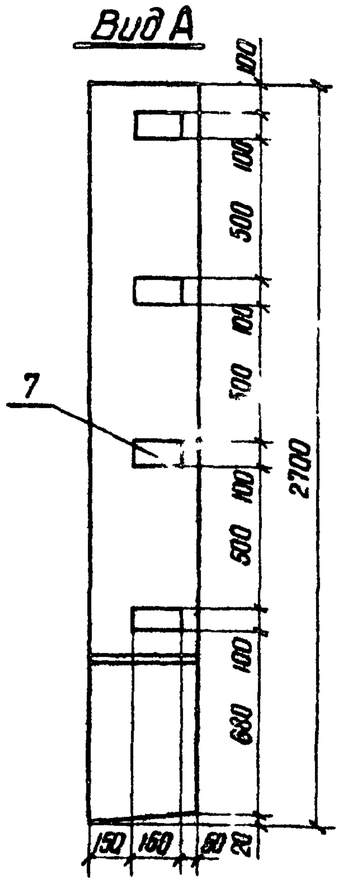

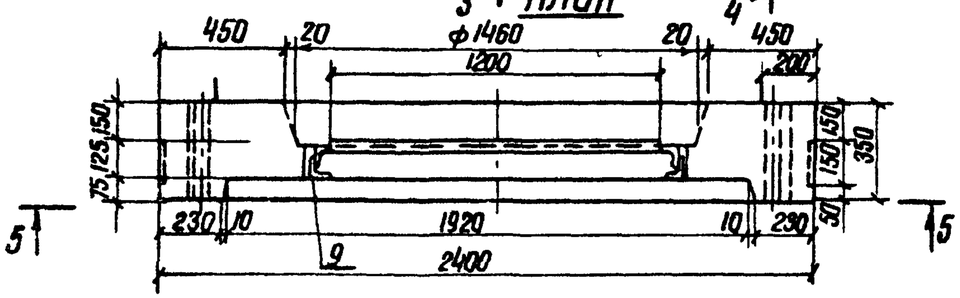

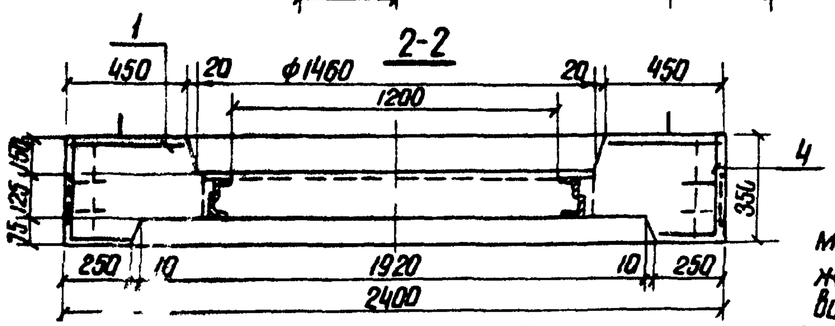

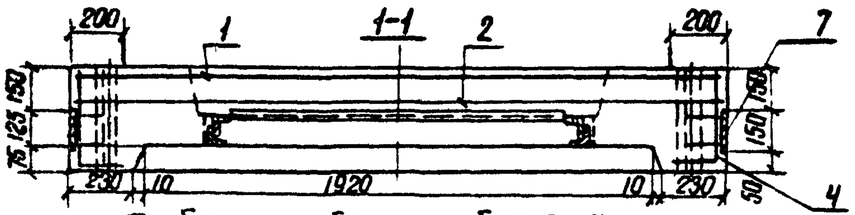

1 Защитный слои 20 мм
2 Конструкцию закладной части рамы см альбом „Рамы к плоским и коробчатым затворам" Приложение к альбому „Сооружения на мелиоративной сети Сборные железобетонные блоки Унифицированные"
3 Блок Д-12 изготовляется без закладной рамы
4 Читать с листами КЖ-20-21

26

7768

Таблица объема бетона

Марка изделия	Марка бетона	Объем бетона, м³	Масса, т	Удельное содержание арматуры кг/м³
ДР-12	М 200 В4 Мрз 150	1,2	3,0	34,9

Изм.	Лист	№ докум	Подпись	Дата
Разраб		Прокопчук		11.12.78
Провер		Абрамич		11.12.78
Рук гр		Левченко		11.12.78
ГИП		Франк		11.12.78
Н контр		Сильченко		12.12.78
Нач отд		Дупляк		12.12.78

3 820-6 В I/80 КЖ-19

Портальные оголовки трубчатых сооружений и открытых регуляторов

Блок ДР-12 (Д-12)

Лит	Лист	Листов
Р	1	2

Арматурно-опалубочный чертеж М 1:20

Укргипроводхоз г. Киев

Инв № подл | Подп. и дата

Серия 3.820-6 Выпуск I/80

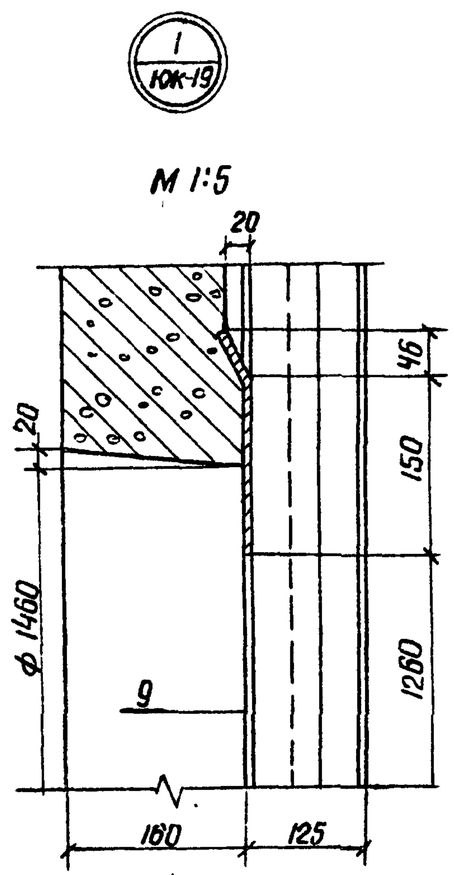

Читать с листом КЖ-19

Изм.	Лист	№ докум.	Подп.	Дата	3.820-6 В.I/80 КЖ-20	Лист 2

Инв. № подл. | Подп. и дата

Серия 3.820-6 Выпуск I/80

Формат	Зона	Поз.	Обозначение	Наименование	Кол.	Примечание
				Документация		
12			3.820-6 В.I/80 КЖ-19-20	Арматурно-опалубочный чертеж		
12			3.820-6 В.I/80 КЖ-146	Выборка стали		
				Сборочные единицы		
				Сетка арматурная		
11		1	3.820-6 В.I/80 КЖ-79	С $\frac{8/6-200/200}{2200\times2600}$	1	16,6 кг
				Сетка арматурная		
11		2	3.820-6 В.I/80 КЖ-80	С $\frac{6/6-200/200}{600\times2200}$	1	4,1 кг
				Сетка арматурная		
11		3	3.820-6 В.I/80 КЖ-81	С $\frac{6/6-200/200}{400\times2000}$	1	2,6 кг
				Сетка арматурная		
11		4	3.820-6 В.I/80 КЖ-78	С $\frac{8/6-200/200}{400\times2000}$	2	7,4 кг
11		5	3.820-6 В.I/80 КЖ-129	Каркас плоский КР1	2	2,4 кг
11		6	3.820-6 В.I/80 КЖ-129	Каркас плоский КР2	2	3,2 кг
11		7	3.820-6 В.I/80 КЖ-143	Изделие закладное МН1	8	6,9 кг
				Детали		
11		8	3.820-6 В.I/80 КЖ-145	Петля страповочная УП2-5	4	5,6 кг
		9	Альбом „Рамы к плоским и коробчатым затворам". Приложение к альбому	Рама закладная	1	97,8 кг
						только для ДР-12
				Материалы		
				Бетон гидротехнический М200, Мрз150, В4	1,2	$м^3$

27

7768

Изм.	Лист	№ докум.	Подп.	Дата	3.820-6 В I/80 КЖ-21		
Разраб.		Аврамич		14.02.80	Блок ДР-12 (Д-12) Спецификация	Лит Р	Лист 1 / Листов 1
Провер		Потапенко		14.02.80		Укргипроводхоз г. Киев	
ГИП		Франк		15.02.80			
Н.контр.		Сильченко		20.02.80			
Утв.		Дупляк		15.02.80			

Инв. № подл. | Подп. и дата

Серия 3.820-6 Выпуск I/80

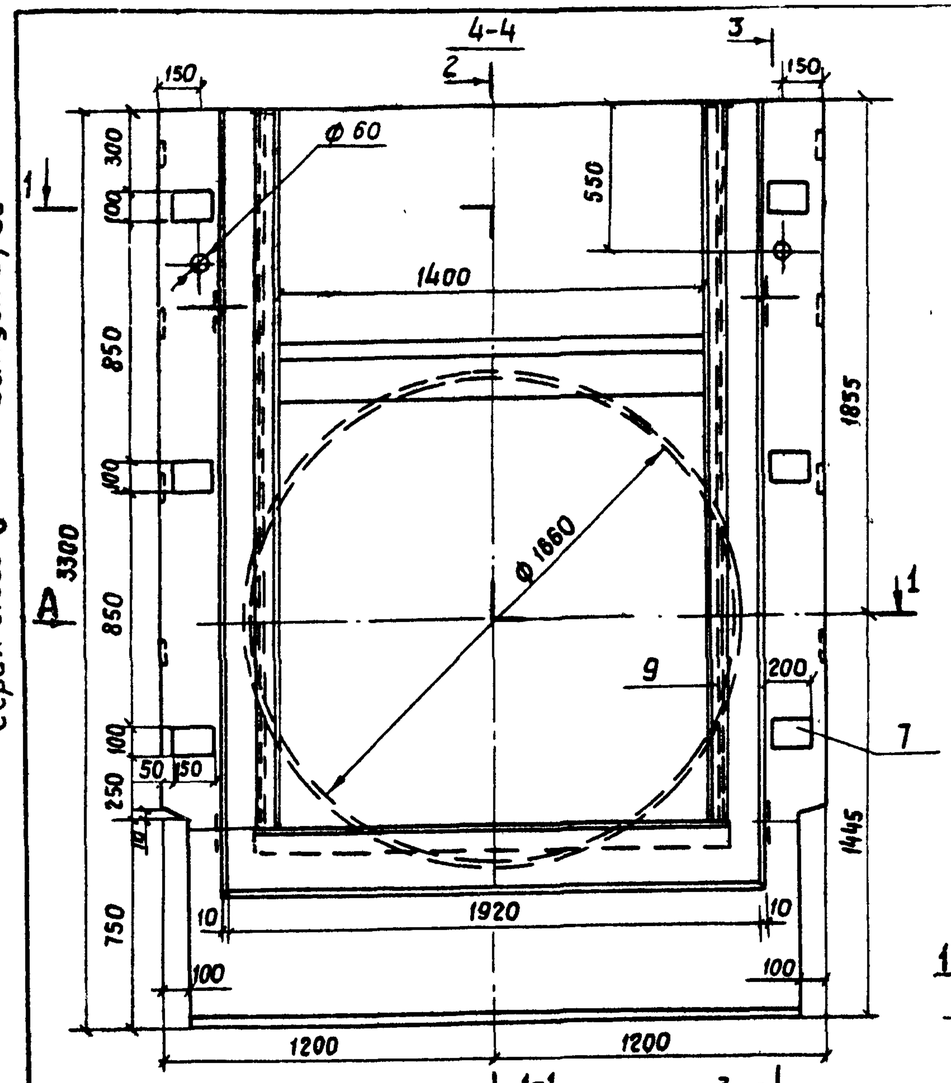

1. Защитный слой 20 мм.
2. Конструкцию закладной части рамы см альбом „Рамы к плоским и коробчатым затвором" Приложение к альбому „Сооружения на мелиоративной сети. Унифицированные сборные железобетонные изделия."
3. Блок Д-14 изготавливается без закладной рамы.
4. Читать с листами КЖ-23-24

Таблица объема бетона

Марка изделия	Марка бетона	Объем бетона $м^3$	Масса т	Удельное содержание арматуры кг/$м^3$
ДР-14	М 200 В-4 Мрз 150	1.68	4.20	37.3

28

7768

Изм.	Лист	№ докум.	Подпись	Дата
Разраб.		Левченко		15.12.78
Провер.		Аврамич		11.12.78
Рук гр.		Левченко		11.12.78
ГИП		Франк		11.12.78
Н. контр		Сильченко		12.12.78
Нач. отд		Дупляк		12.12.78

3.820-6 В.I/80 КЖ-22

Портальные оголовки трубчатых сооружений и открытых регуляторов

Блок Др-14 (Д-14)

Лит.	Лист	Листов
Р	1	2

Арматурно-опалубочный чертеж М 1:20

Укргипроводхоз г. Киев

Инв. № подл. | Подп. и дата

Серия 3.820-6 Выпуск I/80

1
КЖ-22

М 1:5

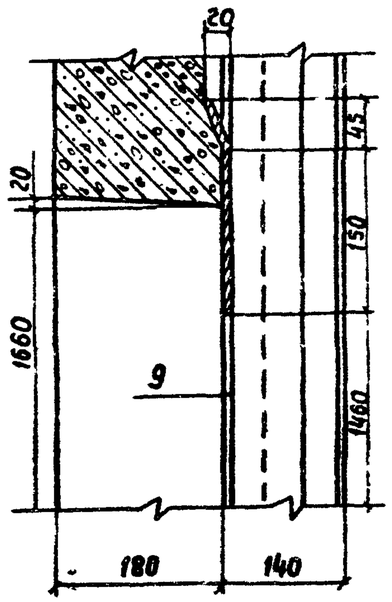

Читать с листом КЖ-22

Изм.	Лист	№ докум.	Подп.	Дата	3.820-6 В I/80 КЖ-23	Лист 2

Инв. № подл. | Подп. и дата

Форма	Зона	Поз.	Обозначение	Наименование	Кол.	Примечание
				Документация		
12			3.820-6 В.I/80 КЖ-22-23	Арматурно-опалубочный чертеж		
12			3.820-6 В.I/80 КЖ-146	Выборка стали		
				Сборочные единицы		
				Сетка арматурная		
11		1	3.820-6 В.I/80 КЖ-82	С $\frac{10/6-200/200}{2200\times3200}$	1	25.3кг
				Сетка арматурная		
11		2	3.820-6 В.I/80 КЖ-83	С $\frac{6/6-200/200}{1000\times2200}$	1	5,9кг
				Сетка арматурная		
11		3	3.820-6 В.I/80 КЖ-81	С $\frac{6/6-200/200}{400\times2000}$	1	2,6кг
				Сетка арматурная		
11		4	3.820-6 В.I/80 КЖ-84	С $\frac{10/6-200/200}{400\times2400}$	2	13.2кг
11		5	3.820-6 В.I/80 КЖ-130	Каркас плоский КР1	3	3,7кг
11		6	3.820-6 В.I/80 КЖ-130	Каркас плоский КР2	2	3,2кг
11		7	3.820-6 В.I/80 КЖ-143	Изделие закладное МН1	14	12,3кг
				Детали		
11		8	3.820-6 В.I/80 КЖ-145	Петля строповочная УП2-6	4	8.8кг
		9	Альбом „Рамы к плоским и коробчатым затворам" Приложение к альбому	Рама закладная	1	103,1кг
						только для ДР-14
				Материалы		
				Бетон гидротехнический		
				М 200; В4; Мрз 150.	1,68	$м^3$

29

7768

Изм.	Лист	№ докум.	Подп.	Дата	3.820-6 В I/80 КЖ-24		
Разраб.		Аврамич		14.02.80	Блок ДР-14 (Д-14) Спецификация	Лит Р	Лист 1 / Листов 1
Провер.		Потапенко		14.02.80		Укргипроводхоз г. Киев	
Г.И.П.		Франк		15.02.80			
Н контр.		Сильченко		20.02.80			
Утв.		Дуплак		15.02.80			

Серия 3.820-6 Выпуск I/80

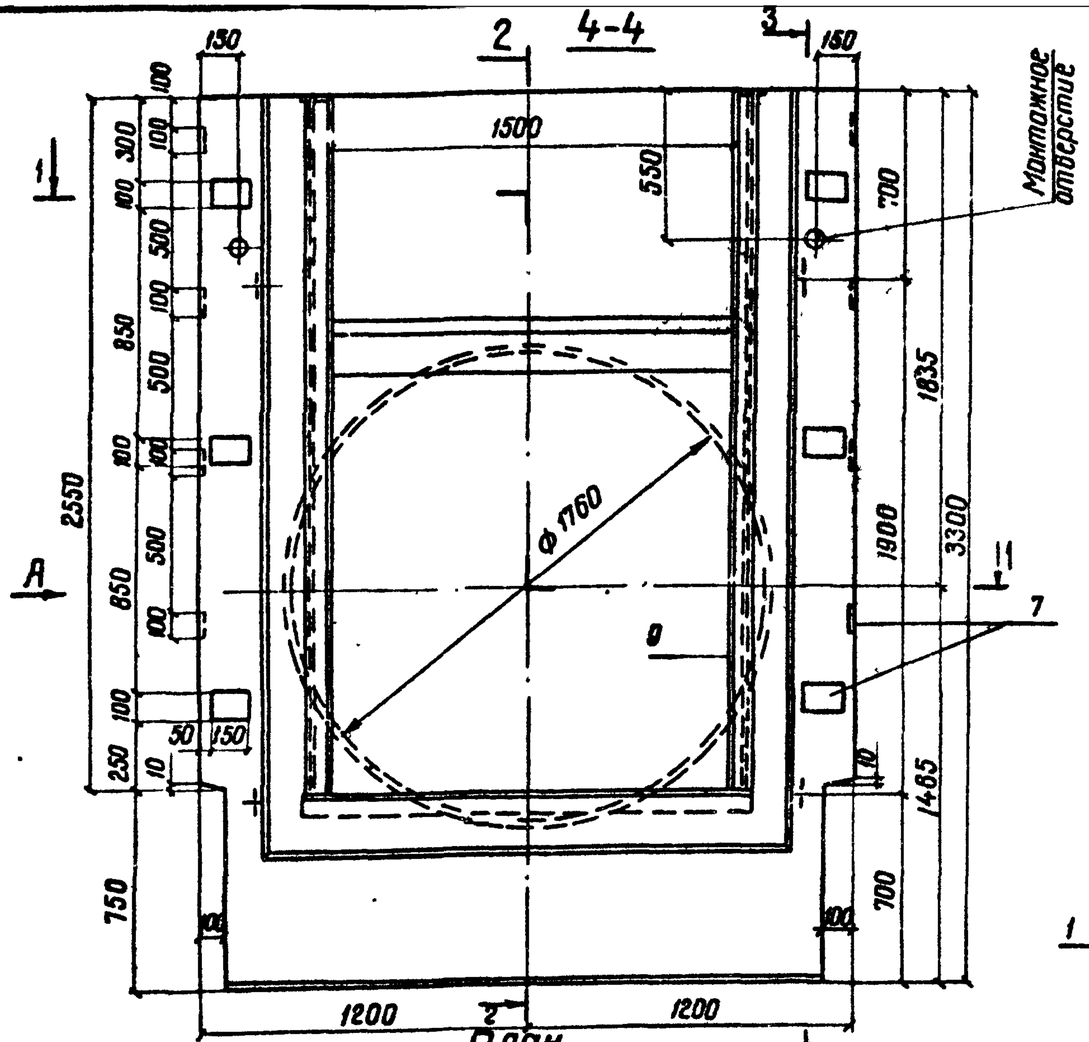

План

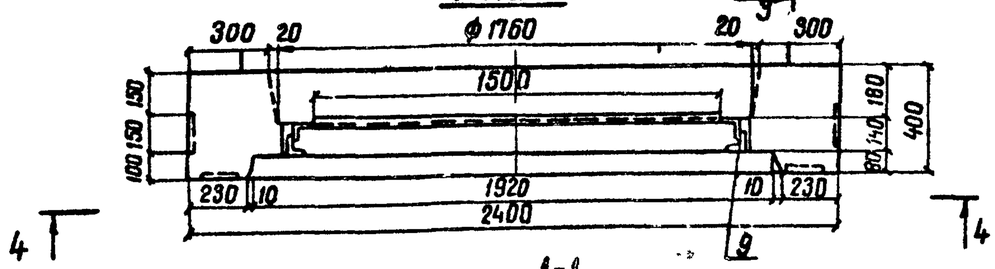

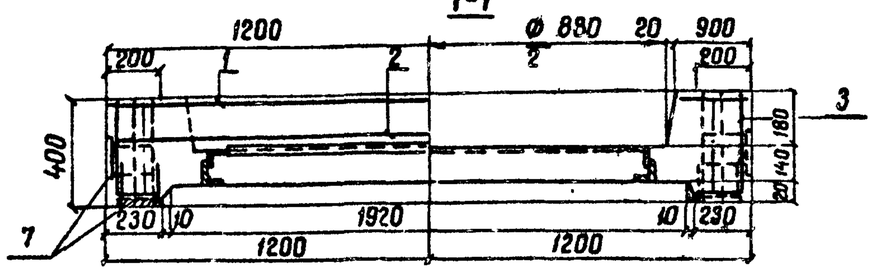

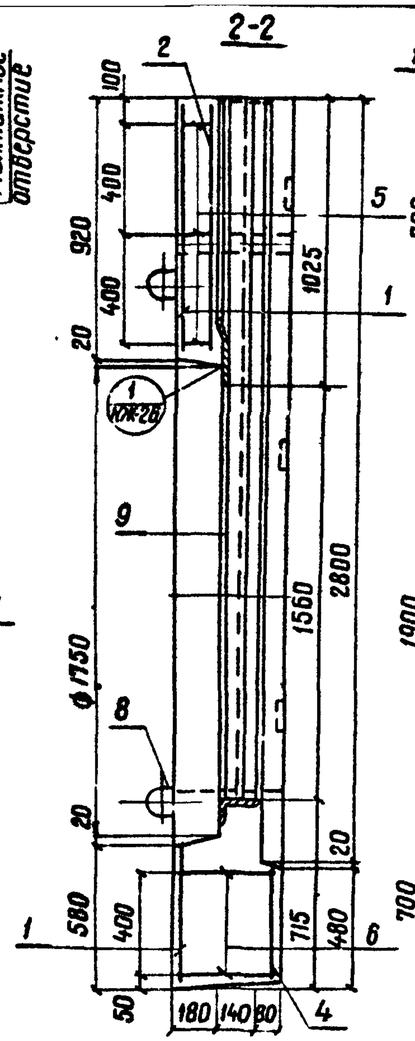

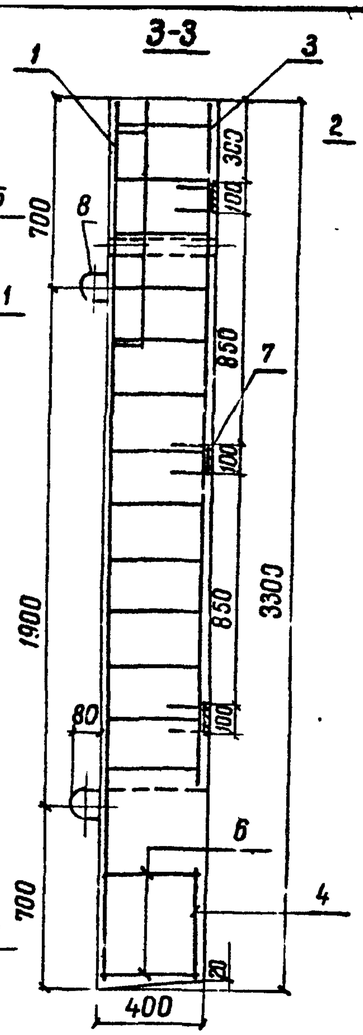

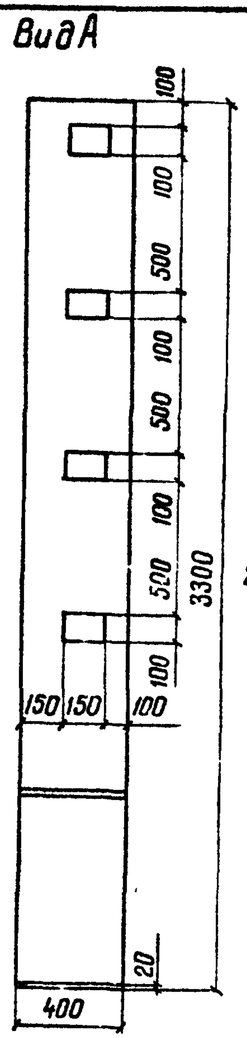

Таблица объема бетона

Марка изделия	Марка бетона	Объем бетона	Масса, т	Удельное содержание арматуры кг/м³
ДР-15	М200 В4 Мрз 150	1.8	4,0	39,8

1. Защитный слой – 20 мм.
2. Конструкцию закладной части рамы см. альбом „Рамы к плоским и коробчатым затворам" приложение к альбому „Сооружения на мелиоративной сети. Унифицированные сборные железобетонные изделия."
3. Блок Д-15 изготавливается без закладной рамы.
4. Читать с листами КЖ-26-27 30 7708

Изм	Лист	№ докум	Подпись	Дата
Разраб.		Ямшитов В.		5.12.78
Провер.		Абрамич		8.12.78
Рук.гр.		Шевченко		12.12.78
ГИП		Франк		11.12.78
Н.контр.		Сильченко		12.12.78
Нач.отд.		Дупляк		12.12.78

3.820-6 в I/80 КЖ-25

Портальные оголовки трубчатых сооружений и открытых регуляторов.

Блок ДР-15 (Д-15)

Лит	Лист	Листов
Р	1	2

Арматурно-опалубочный чертеж М 1:20

Укргипроводхоз г. Киев

Инв. № подл. | Подп. и дата

Серия 3.820-6 Выпуск I/80

1
КЖ-25

М 1:5

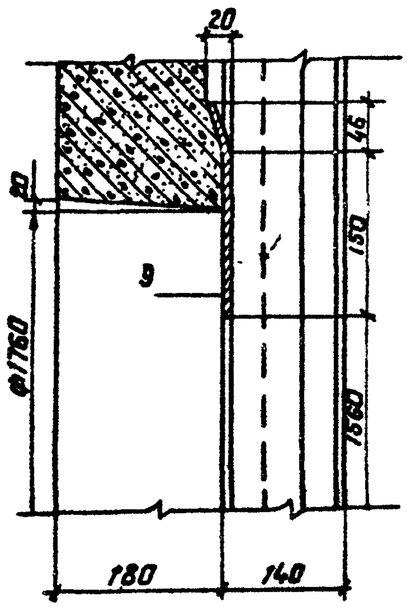

Читать с листом КЖ-25

7768

Изм.	Лист	№ докум.	Подп	Дата	3.820-6 В.I/80 КЖ-26	Лист 2

Инв. № подл. | Подп. и дата

Серия 3.820-6 Выпуск I/80

Формат	Зона	Поз.	Обозначение	Наименование	Кол.	Примечание
				Документация		
12			3.820-6. В.I/80 КЖ-25-26	Арматурно-опалубочный чертеж		
12			3.820-6. В.I/80. КЖ-146	Выборка стали		
				Сборочные единицы		
				Сетка арматурная		
11		1	3.820-6. В.I/80. КЖ-85	С $\frac{10/6-200/200}{2200\times3200}$	1	27.0кг
				Сетка арматурная		
11		2	3.820-6. В.I/80. КЖ-86	С $\frac{6/6-200/200}{800\times2200}$	1	5.0кг
				Сетка арматурная		
11		3	3.820-6. В.I/80. КЖ-84	С $\frac{10/6-200/200}{400\times2400}$	2	13.2кг
				Сетка арматурная		
11		4	3.820-6. В.I/80. КЖ-81	С $\frac{6/6-200/200}{400\times2000}$	1	2.6кг
11		5	3.820-6. В.I/80. КЖ-130	Каркас плоский КР 1	3	3.8кг
11		6	3.820-6. В.I/80. КЖ-130	Каркас плоский КР 2	2	3.3кг
11		7	3.820-6. В.I/80. КЖ-143	Изделие закладное МН 1	14	12.3кг
				Детали		
11		8	3.820-6. В.I/80. КЖ-145	Петля строповочная УП 2-6	4	8.8кг
		9	Альбом. Рамы к плоским и коробчатым	Рама закладная	1	103.1кг
			затворам. Приложение к альбому			только в пр. ДР-15
				Материалы		
				Бетон гидротехнический М200, Мрз 150, В4	1.6	$м^3$

31

7768

Изм.	Лист	№ докум.	Подп	Дата
Разраб	Аромич			14.02.80
Провер	Потапенко			14.02.80
ГИП	Франк			15.02.80
Н.контр.	Сильченко			20.02.80
Утв.	Дупляк			15.02.80

3.820-6 В.I/80 КЖ-27

Блок ДР-15 (Д-15)
Спецификация

Лит	Лист	Листов
Р	1	1

УКРГИПРОВОДХОЗ г.Киев

Инв. № подл. | Подп. и дата

Серия 3.820-6 Выпуск I/80

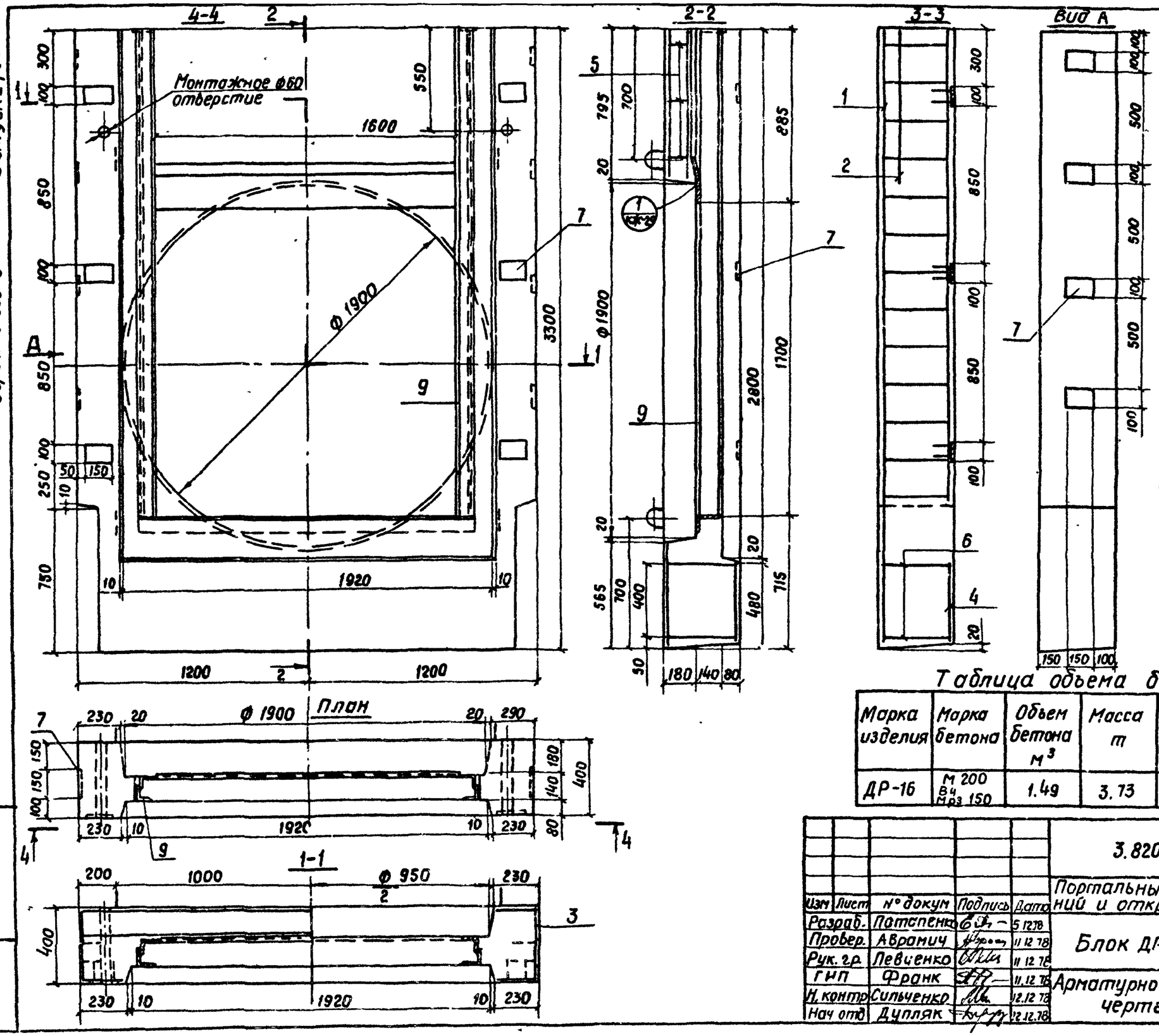

1. Защитный слой 20 мм.
2. Конструкцию закладной рамы см. альбом „Рамы к плоским и коробчатым затворам." Приложение к альбому „Сооружения на мелиоративной сети. Сборные железобетонные блоки. Унифицированные."
3. Блок Д-16 изготовливается без закладной рамы.
4. Читать с листами КЖ-29-30.

Таблица объема бетона

Марка изделия	Марка бетона	Объем бетона $м^3$	Масса т	Удельное содержание арматуры, $кг/м^3$
ДР-16	М 200 В4 Мрз 150	1.49	3.73	41.9

32

7768

Изм	Лист	№ докум	Подпись	Дата
Разраб.		Потапенко		5.12.78
Провер.		Аврамич		11.12.78
Рук. гр.		Левченко		11.12.78
ГИП		Франк		11.12.78
Н. контр.		Сильченко		12.12.78
Нач. отд.		Дупляк		12.12.78

3.820-6 В I/80 КЖ-28

Портальные оголовки трубчатых сооружений и открытых регуляторов

Блок ДР-16 (Д-16)

Лит	Лист	Листов
Р	1	2

Арматурно-опалубочный чертеж М 1:20

Укргипроводхоз г. Киев

Подп. и дата

Инв. № подл.

Выпуск I/80

Серия 3.820-6

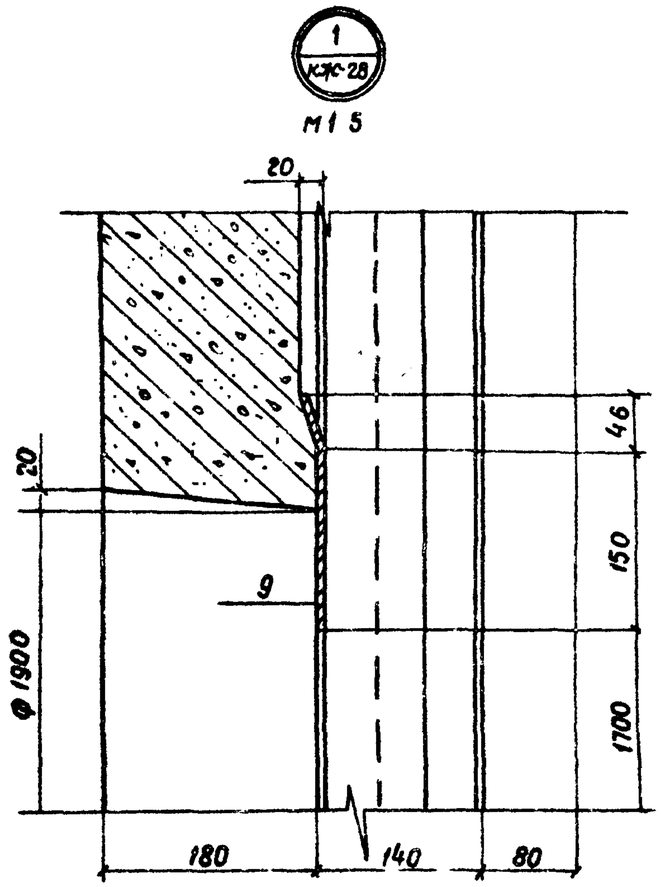

Читать с листом КЖ-28

7768

Изм	Лист	№ докум	Подп	Дата	3.820-6 В.I/80 КЖ-29	Лист 2

Инв. № подл. | Подп. и дата

Форм.	Зона	Поз.	Обозначение	Наименование	Кол	Примечание
				Документация		
12			3.820-6 В.I/80 КЖ-28-29	Арматурно-опалубочный чертеж		
12			3.820-6 В.I/80 КЖ-146	Выборка стали		
				Сборочные единицы		
				Сетка арматурная		
11		1	3.820-6 В.I/80. КЖ-87	С $\frac{10/6-200/200}{2200\times3200}$	1	26.6кг
				Сетка арматурная		
11		2	3.820-6 В.I/80 КЖ-88	С $\frac{6/6-200/200}{600\times2200}$	1	4.2кг
				Сетка арматурная		
11		3	3.820-6 В.I/80. КЖ-84	С $\frac{10/6-200/200}{400\times2400}$	2	13.2кг
				Сетка арматурная		
11		4	3.820-6. В.I/80 КЖ-81	С $\frac{6/6-200/200}{400\times2000}$	1	2.6кг
11		5	3.820-6. В.I/80. КЖ-130	Каркас плоский КР1	3	3.8кг
11		6	3.820-6 В.I/80. КЖ-130	Каркас плоский КР2	2	3.3кг
11		7	3.820-6. В.I/80. КЖ-143	Изделие закладное МН1	14	12.3кг
				Детали		
11		8	3.820-6. В.I/80 КЖ-145	Петля строповочная УПГ-6	4	8.8кг
		9	Альбом „Рамы к плоскимикороб-	Рама закладная	1	103,1кг
			чатым затворам" Приложение	к альбому.		только для ДР-16
				Материалы		
				Бетон гидротехнический		
				М 200, Мрз 150, В4	1.49	$м^3$

33

7768

Изм	Лист	№ докум.	Подп.	Дата	3.820-6 В.I/80 КЖ-30			
Разраб	Аврамич			14.02.80	Блок ДР-16 (Д-16) Спецификация	Лит.	Лист	Листов
Провер.	Потапенко			14.02.80		Р	1	1
ГИП	Франк			15.02.80		Укргипроводхоз г.Киев		
Н.контр.	Сильченко			20.02.80				
Утв.	Дупляк			15.02.80				

Инв. № подл. | Подп. и дата

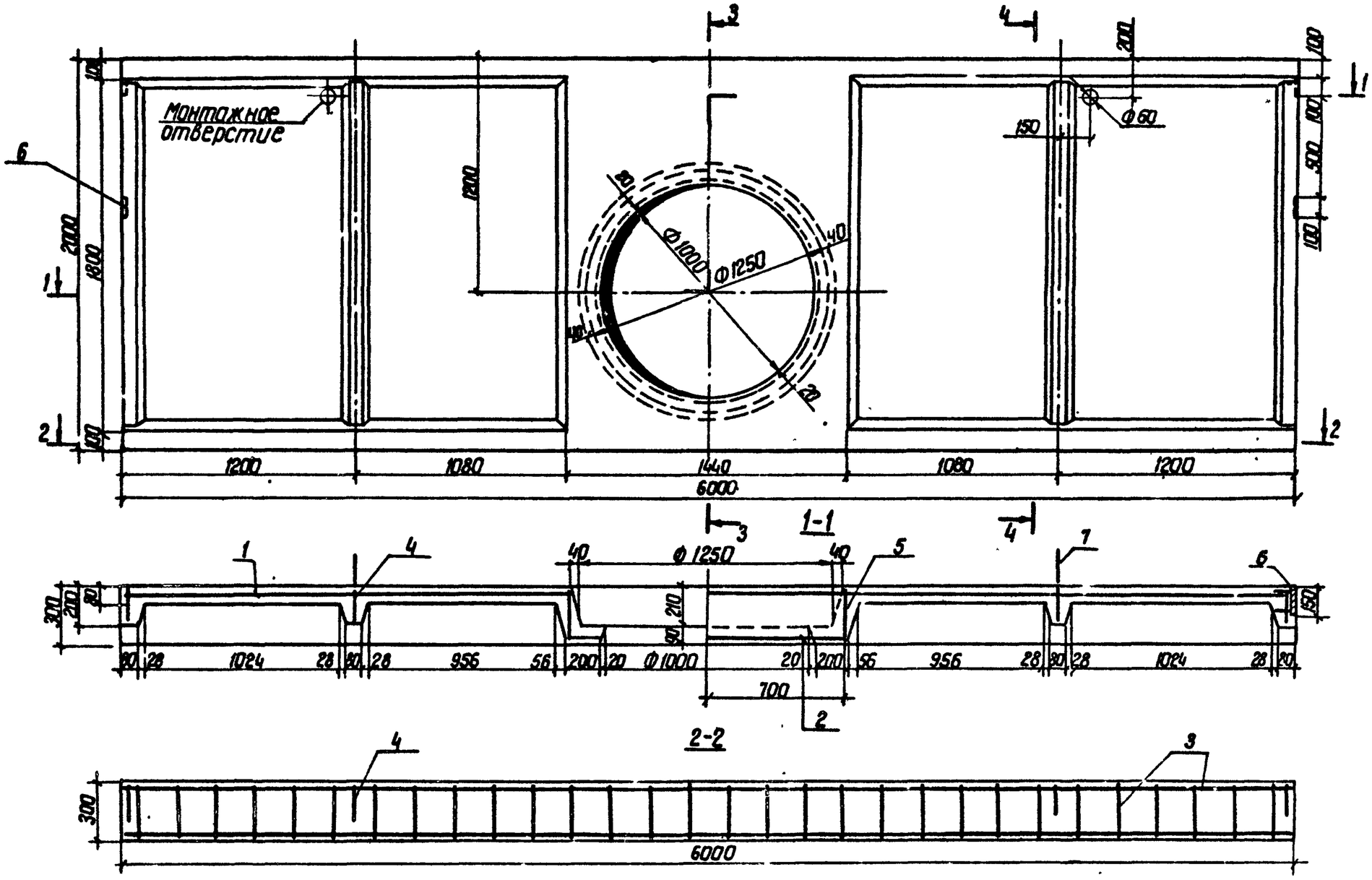

Таблица объема бетона

Марка изделия	Марка бетона	Объем бетона, м³	Масса, т	Удельное содержание арматуры, кг/м³
ОП-8А	М 200 В4 МВз 150	1.60	4.0	57.8

1. Защитный слой 20 мм
2. Читать с листами КЖ-32-33

34

7768

					3.820-6	в. I/80	КЖ-31	
Изм.	Лист	№докум.	Подпись	Дата	Портальные оголовки трубчатых сооружений и открытых регуляторов			
Разраб.		Аврамич		4.12.78	Блок ОП-8А	Лит.	Лист	Листов
Провер.		Ямщитов		8.12.78		Р	1	2
Рук. гр.		Шевченко		12.12.78				
ГИП		Франк		11.12.78	Арматурно-опалубочный чертеж М 1:20	УКРГИПРОВОДХОЗ г. Киев		
Н.контр.		Сильченко		12.12.78				
Нач.отд.		Дупляк		12.12.78				

Инв.№ подл. | Подп. и дата

Выпуск I/80

Серия 3.820-6

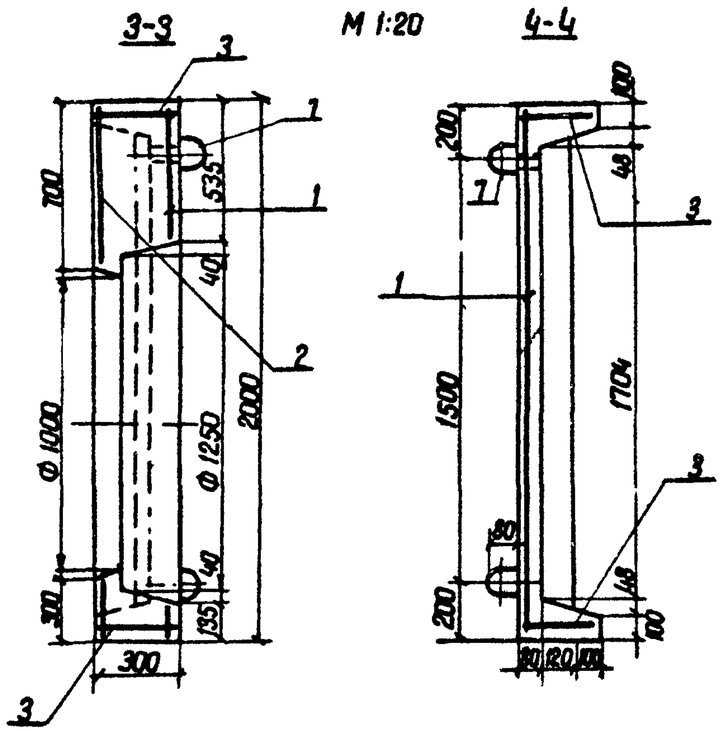

читать с листом КЖ-31

Форм.	Зона	Поз	Обозначение	Наименование	Кол.	Примечание
				Документация		
12			3.820-6. В.I/80.КЖ-31-32	Арматурно-опалубочный чертеж		
12			3.820-6. В.I/80.КЖ-146	Выборка стали		
				Сборочные единицы		
				Сетка арматурная		
11		1	3.820-6. В.I/80. КЖ-66	С $\frac{8/6-200/200}{1800\times5800}$	1	33.9 кг
				Сетка арматурная		
11		2	3.820-6. В.I/80. КЖ-89	С $\frac{6/6-200/200}{1400\times1800}$	1	6.2 кг
11		3	3.820-6. В.I/80 КЖ-120	Каркас плоский КР1	2	32.5 кг
11		4	3.820-6. В.I/80. КЖ-121	Каркас плоский КР 2	4	7.8 кг
11		5	3.820-6. В.I/80. КЖ-131	Каркас плоский КР-3	2	4.3 кг
11		6	3.820-6. В.I/80. КЖ-141	Изделие закладное МН1	4	3.3 кг
				Детали		
11		7	3.820-6. В.I/80. КЖ-145	Петля строповочная Уп 2-1	4	7.8 кг
				Материалы		
				Бетон гидротехнический		
				М200, Мрз 150, В4	1.60	$м^3$

35

7768

Изм.	Лист	N докум	Подп.	Дата	3.820-6 В.I/80 КЖ-33			
Разраб.		Аврамич		14.02.80	Блок ОП-8А	Лит	Лист	Листов
Провер.		Левченко		15.02.80		Р	1	1
ГИП		Франк		15.02.80	Спецификация	УКРГИПРОВОДХОЗ г.Киев		
Н.контр.		Сильченко		20.02.80				
Нач.отд.		Дупляк		15.02.80				

Инв. № подл. | Подп. и дата

7768

Изм.	Лист	N докум	Подп.	Дата	3.820-6 В.I/80 КЖ-32	Лист 2

Инв. № подл. | Подп. и дата

Серия 3.820-6 Выпуск I/80

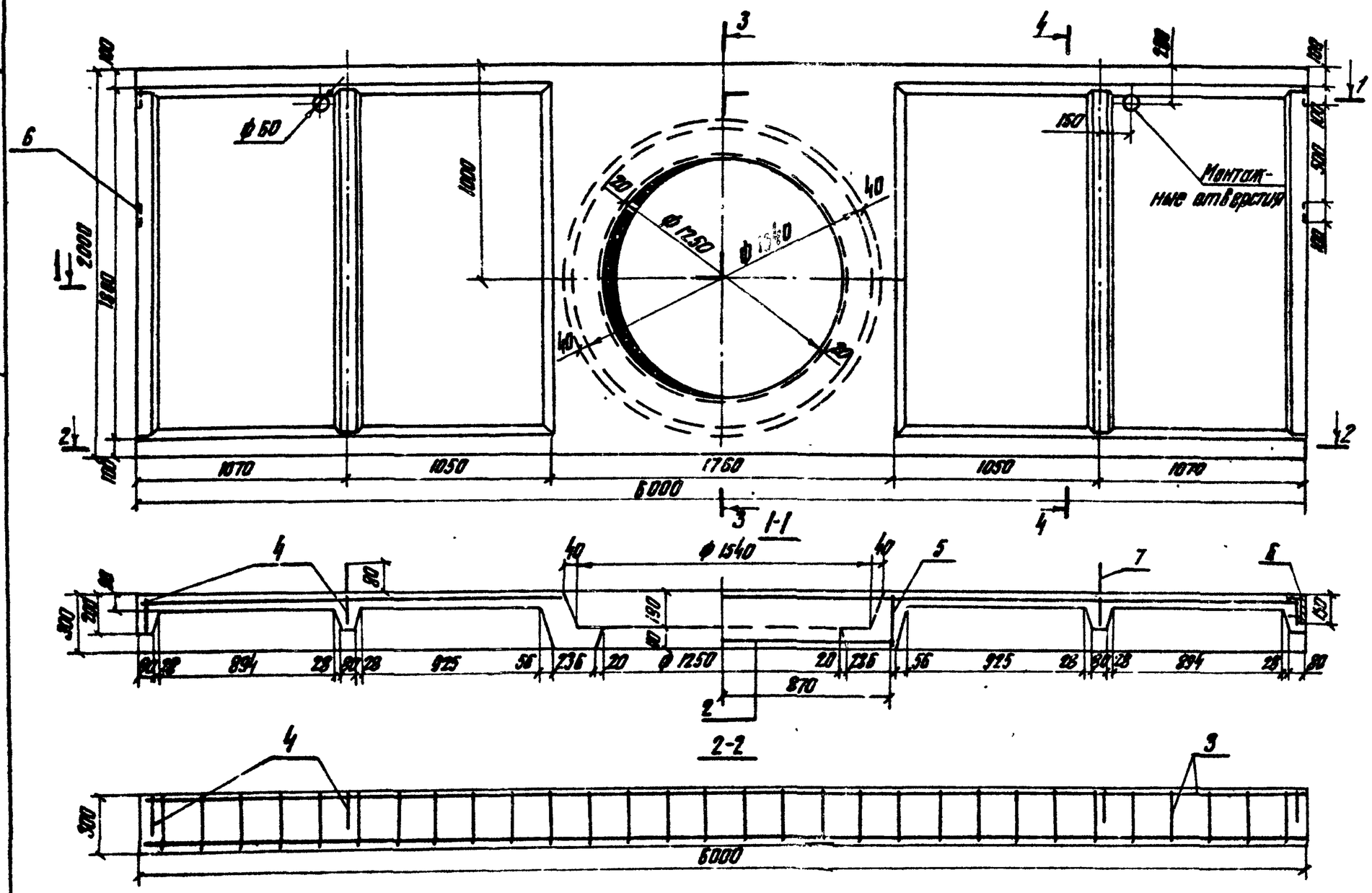

Таблица объема бетона

Марка изделия	Марка бетона	Объем бетона, м³	Масса, т	Удельное содержание арматуры, кг/м³
ОП-10А	М 200 В-4 Мрз-150	1,56	3,9	57,9

1. Защитный слой 20 мм
2. Читать с листами КЖ-35-36.

Изм	Лист	№ докум	Подпись	Дата
Разраб.	Аронович			4.12.78
Провер.	Анищенко			8.12.78
Рук.гр.	Левченко			11.12.78
ГИП	Франк			11.12.78
Н.контр.	Сильченко			12.12.78
Нач.отд.	Дулядк			11.12.78

3.820-6 в I/80 КЖ-34

Портальные оголовки трубчатых сооружений с открытыми регуляторов

Блок ОП-10А

Лит	Лист	Листов
Р	1	2

Арматурно-опалубочный чертеж М 1:20

УКРГИПРОВОДХОЗ г. Киев

36

7768

Инв.№ подл. | Подп. и дата

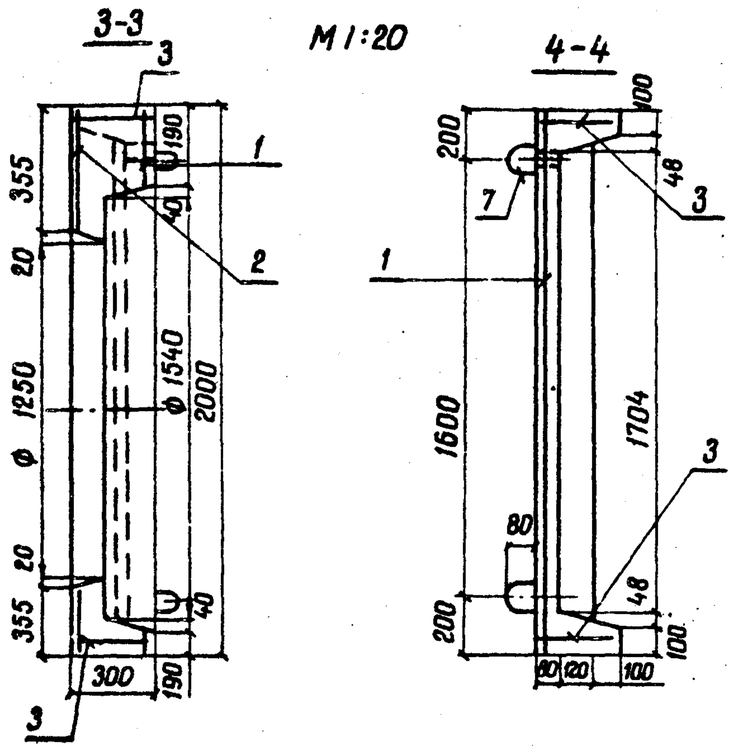

Читать с листом НЖ-34

Изм.	Лист	№ докум.	Подп.	Дата	3.820-6 В.I/80 НЖ-35	Лист 2

7768

Выпуск I/80

Серия 3.820-6

Формат	Зона	Поз.	Обозначение	Наименование	Кол.	Примечание
				Документация		
12			3.820-6. В.I/80. КЖ-34-35	Арматурно-опалубочный чертеж		
12			3.820-6. В.I/80. КЖ-146	Выборка стали		
				Сборочные единицы		
				Сетка арматурная		
11		1	3.820-6. В.I/80. КЖ-90	$C\frac{8/6-200/200}{1600\times5800}$	1	31,6 кг
				Сетка арматурная		
11		2	3.820-6. В.I/80. КЖ-91	$C\frac{6/6-200/200}{1800\times1600}$	1	6,3 кг
11		3	3.820-6. В.I/80. КЖ-120	Каркас плоский КР1	2	32,5 кг
11		4	3.820-6. В.I/80. КЖ-121	Каркас плоский КР2	4	7,8 кг
11		5	3.820-6. В.I/80. КЖ-131	Каркас плоский КР3	2	4,3 кг
11		6	3.820-6. В.I/80. КЖ-141	Изделие закладное МН1	4	3,3 кг
				Детали		
11		7	3.820-6. В.I/80. КЖ-145	Петля строповочная УП 2-7	4	7,8 кг
				Материалы		
				Бетон гидротехнический		
				М200, Мрз 150, В4	1,56	$м^3$

37

7769

Изм.	Лист	№ докум.	Подп.	Дата	3.820-6 В.I/80 НЖ-36			
Разраб.		Аврамич		14.02.80	Блок ОП-10А Спецификация	Лит.	Лист	Листов
Провер.		Левченко		15.2.80		Р	1	1
ГИП		Франк		15.02.80		УКРГИПРОВОДХОЗ г. Киев		
Н.контр.		Сильченко		20.02.80				
Утв.		Дупляк		15.02.80				

Инв. № подл. | Подп. и дата

Серия 3.820-6 Выпуск I/80

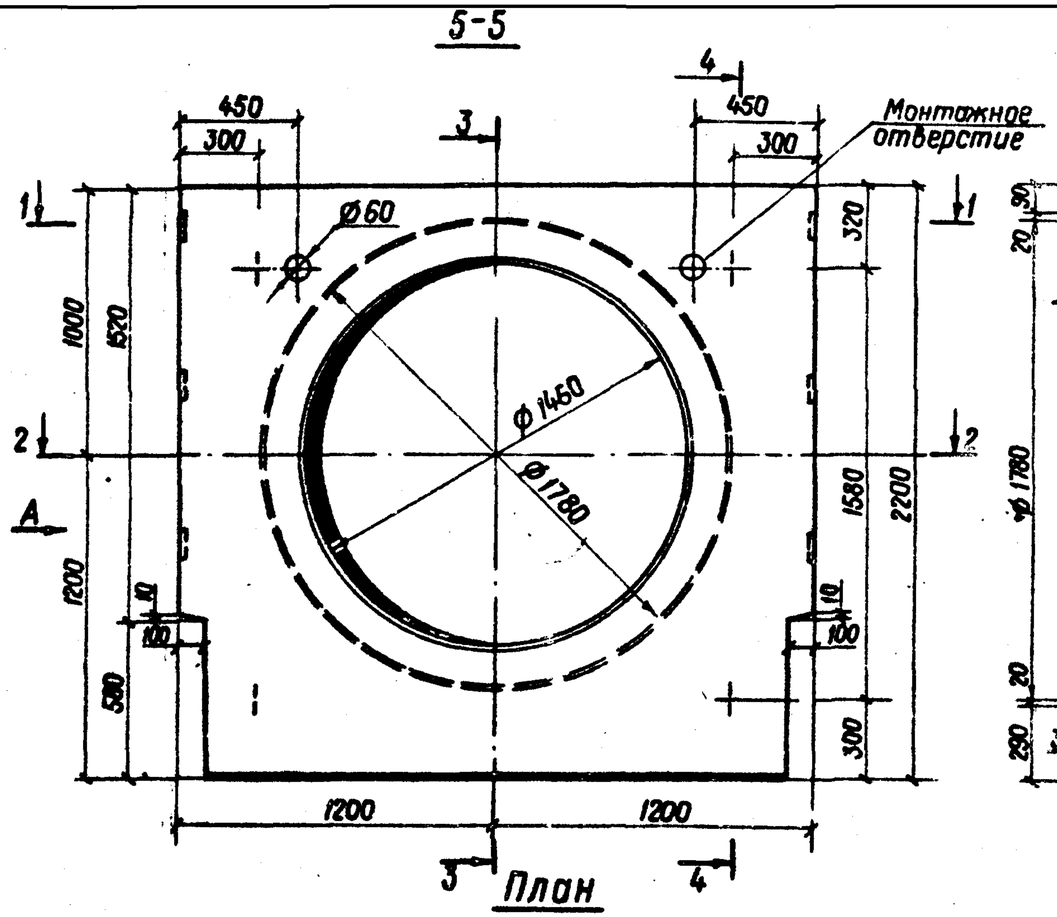

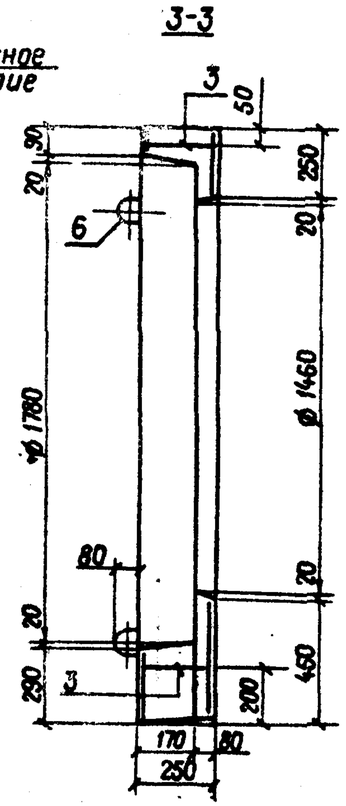

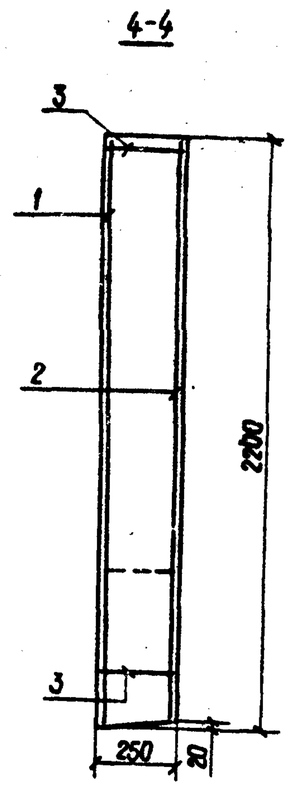

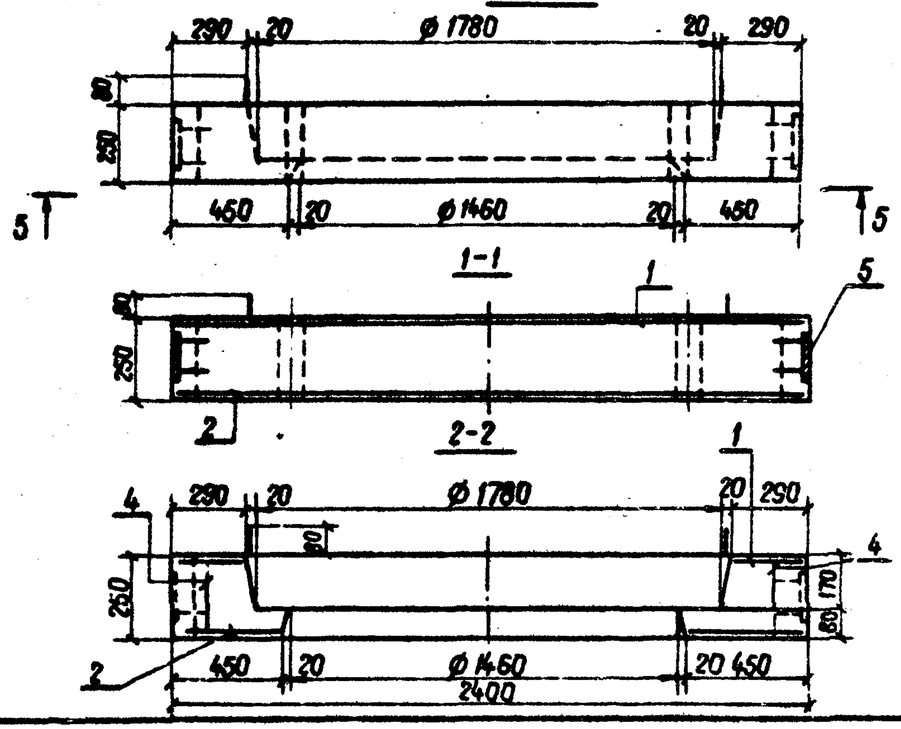

Таблица объема бетона

Марка изделия	Марка бетона	Объем бетона	Масса, т	Удельное содержание арматуры, кг/м³
ДП-12	М 200 В4 Мрз 150	0,72	1,8	43,1

1. Защитный слой 20мм
2. Читать с листами ЮЖ-38-39

38

7768

Изм.	Лист	№ докум.	Подпись	Дата
Разраб.		Аврамич		5.12.78
Провер.		Ямщитов		8.12.78
Рук. гр.		Левченко		11.12.78
ГИП		Франк		11.12.78
Н.контр.		Сильченко		12.12.78
Нач.отд.		Дипляк		12.12.78

3.820-6 В.I/80 КЖ-37

Портальные оголовки трубчатых сооружений и открытых регуляторов

блок ДП-12

Лит	Лист	Листов
Р	1	2

Арматурно-опалубочный чертеж М 1:20

УКРГИПРОВОДХОЗ г. Киев

Инв. № подл. | Подп. и дата

Серия 3.820-6 Выпуск I/80

Вид А

М 1:20

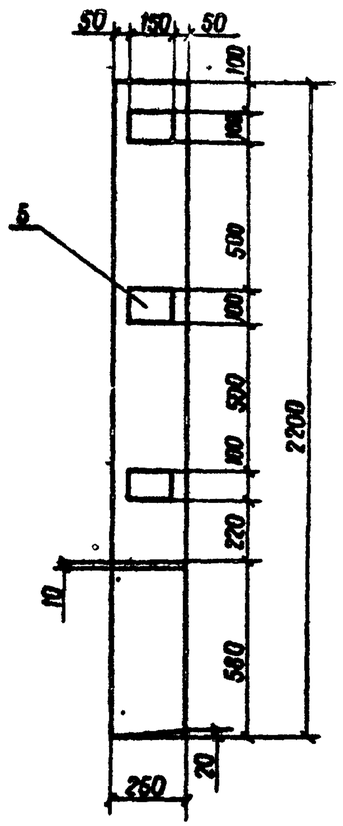

Читать с листом КЖ-37

Изм	Лист	№ докум.	Подп.	Дата	3.820-6 В.I/80 КЖ-38	Лист 2

7768

Формат	Зона	Поз.	Обозначение	Наименование	Кол.	Примечание
				Документация		
12			3.820-6. В.I/80. КЖ-37-38	Арматурно-опалубочный чертеж		
12			3.820-6. В.I/80. КЖ-146	Выборка стали		
				Сборочные единицы		
				Сетка арматурная		
11		1	3.820-6. В.I/80. КЖ-82	$C\ \frac{8/6-200/200}{2000\times2200}$	1	11,2 кг
				Сетка арматурная		
11		2	3.820-6. В.I/80. КЖ-93	$C\ \frac{8/6-200/200}{2000\times2200}$	1	12,6 кг
11		3	3.820-6. В.I/80. КЖ-132	Каркас плоский КР1	2	2,7 кг
11		4	3.820-6. В.I/80. КЖ-133	Каркас плоский КР2	2	0,7 кг
11		5	3.820-6. В.I/80. КЖ-143	Изделие закладное МН1	6	5,3 кг
				Детали		
11		6	3.820-6. В.I/80. КЖ-145	Петля строповочная УП2-4	4	3,8 кг
				Материалы		
				Бетон гидротехнический М200, Мрз 150, В4	0,72	$м^3$

39

7768

Изм	Лист	№ докум.	Подп.	Дата	3.820-6 В.I/80 КЖ-39		
Разраб.		Абрамич		14.02.80	Блок ДП-12 Спецификация	Лит. Р	Лист 1 / Листов 1
Провер.		Потапенко		14.02.80		УКРГИПРОВОДХОЗ г. Киев	
ГИП		Франк		15.02.80			
Н. контр.		Сильченко		20.02.80			
Утв.		Дупляк		15.02.80			

Инв. № подл. | Подп. и дата

Серия 3.820-6 Выпуск I/80

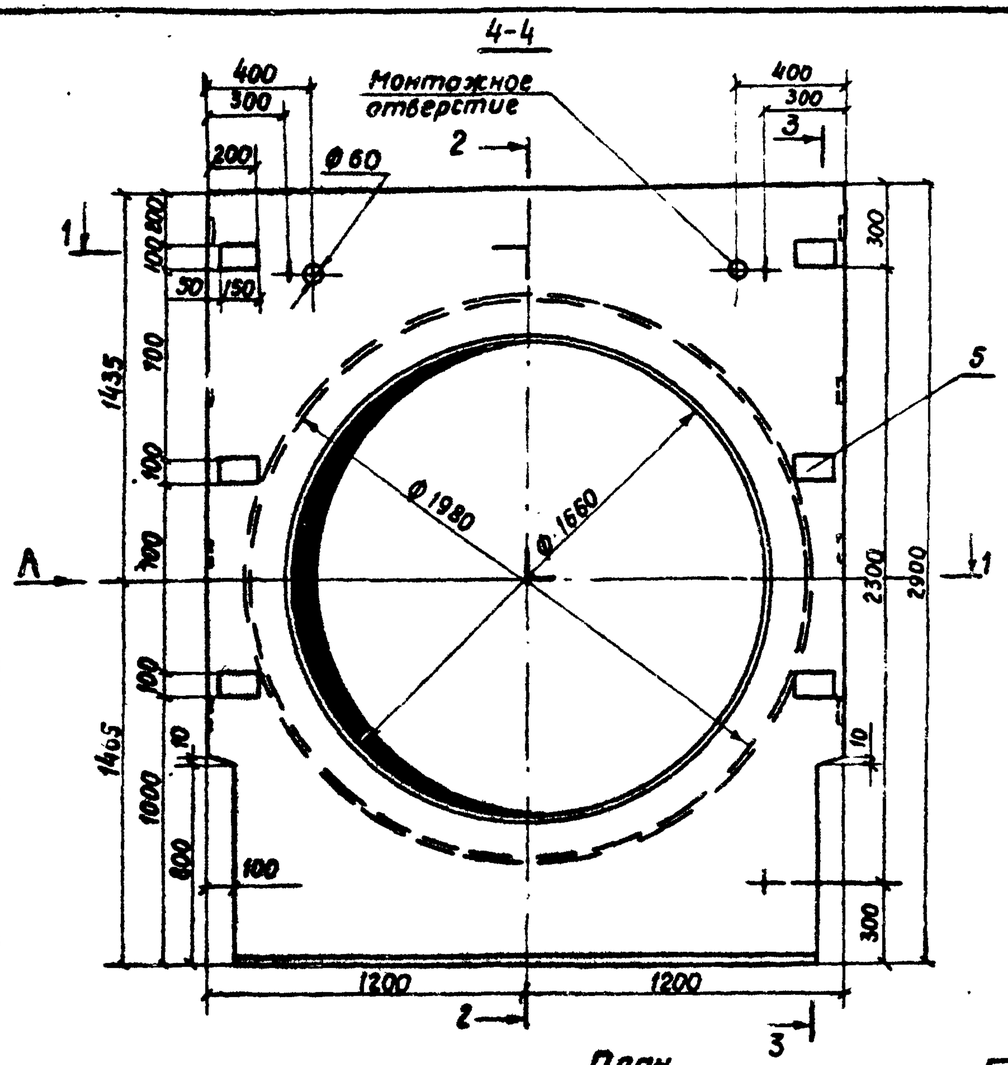

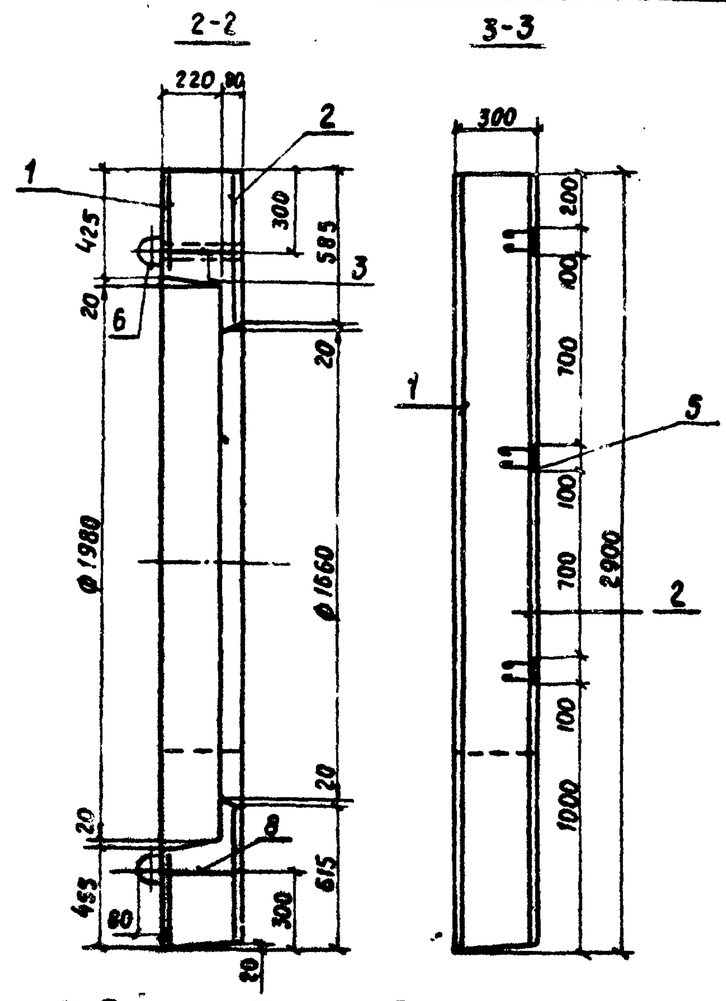

План

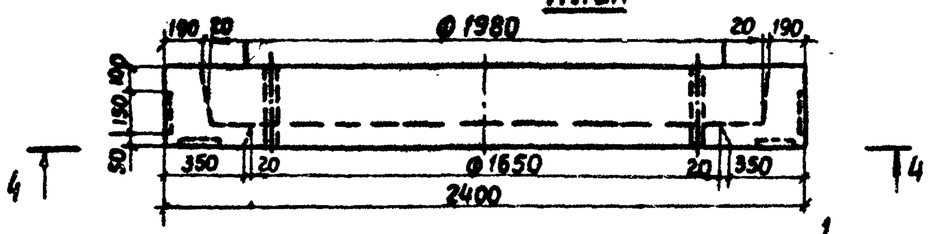

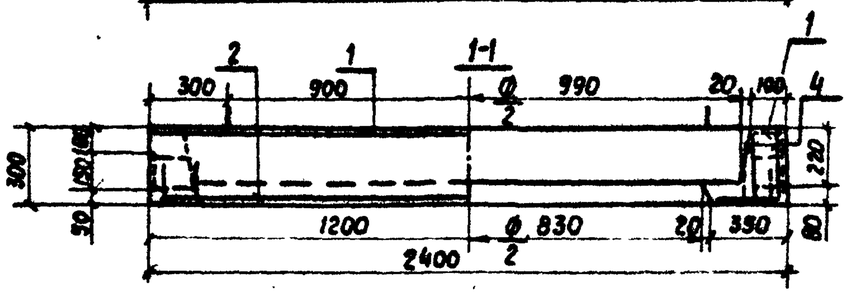

Таблица объема бетона

Марка изделия	Марка бетона	Объем бетона, $м^3$	Масса, т.	Удельное содержание арматуры кг/$м^3$
ДП-14	М 200 Б4 Мрз 150	1.17	2.93	34.2

1. Защитный слой 20мм
2. Читать с листами КЖ-41-42

40

7768

					3.820-6	В.I/80	КЖ-40	
Изм.	Лист	N° докум.	Подпись	Дата	Портальные оголовки трубчатых сооружений и открытых регуляторов			
Разраб.		Авдамич		6.12.78	Блок ДП-14	Лит.	Лист	Листов
Провер.		Ямщитов		7.12.78		Р	1	2
Рук гр.		Левченко		11.12.78				
ГИП		Франк		11.12.78	Арматурно-опалубочный чертеж М 1:20	Укргипроводхоз г. Киев		
Н. контр.		Сильченко		11.12.78				
Нач. отд.		Дилек		12.12.78				

Инв. N° подл. | Подп. и дата

Серия 3.820-6 Выпуск I/80

Вид А

М1:20

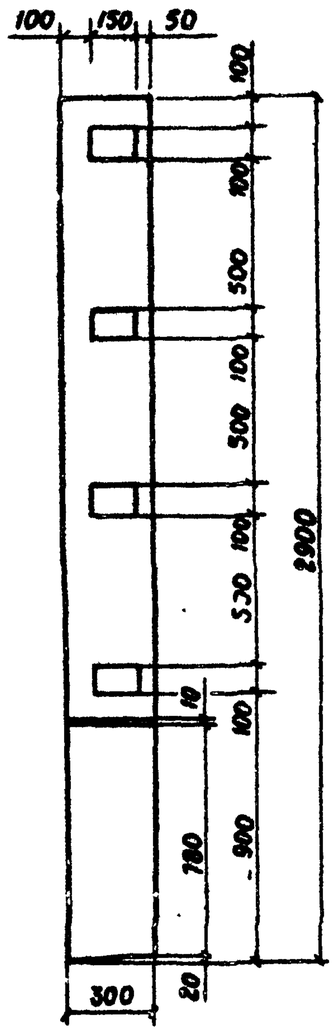

Читать с листом КЖ-40

7768

Изм.	Лист	№ докум.	Подп.	Дата	3.820-6 В I/80 КЖ-41	Лист 2

Инв. № подл. | Подп. и дата

Выпуск I/80 Серия 3.820-6

Формат	Зона	Поз.	Обозначение	Наименование	Кол.	Примечание
				Документация		
12			3.820-6. ВI/80 КЖ-40-41	Арматурно-опалубочный чертеж		
12			3.820-6. ВI/80 КЖ-146	Выборка стали		
				Сборочные единицы		
				Сетка арматурная		
11		1	3.820-6. ВI/80 КЖ-94	С $\frac{8/6-200/200}{2200\times2800}$	1	14.0 кг
				Сетка арматурная		
11		2	3.820-6. ВI/80. КЖ-95	С $\frac{8/6-200/200}{2200\times2800}$	1	16.8 кг
11		3	3.820-6. ВI/80. КЖ-134	Каркас плоский КР1	2	2.8 кг
11		4	3.820-6. ВI/80. КЖ-135	Каркас плоский КР2	2	0.8 кг
11		5	3.820-6. ВI/80. КЖ-143	Изделие закладное МН1	14	12.3 кг
				Детали		
11		6	3.820-6. ВI/80 КЖ-145	Петля строповочная УП2-5	4	5.6 кг
				Материалы		
				Бетон гидротехнический М200, Мрз150, В4	1.17	$м^3$

41

7768

Изм.	Лист	№ докум.	Подп.	Дата	3.820-6 В I/80 КЖ-42		
Разраб.		Аврамич		14.02.80	Блок ДП-14 Спецификация	Лит Р	Лист 1 / Листов 1
Пров.		Потапенко		14.02.80		Укргипроводхоз г. Киев	
ГИП		Франк		15.02.80			
Н.контр.		Сильченко		20.02.80			
Утв.		Дупляк		15.02.80			

Инв. № подл. | Подп. и дата

Выпуск I/80

Серия 3.820-6

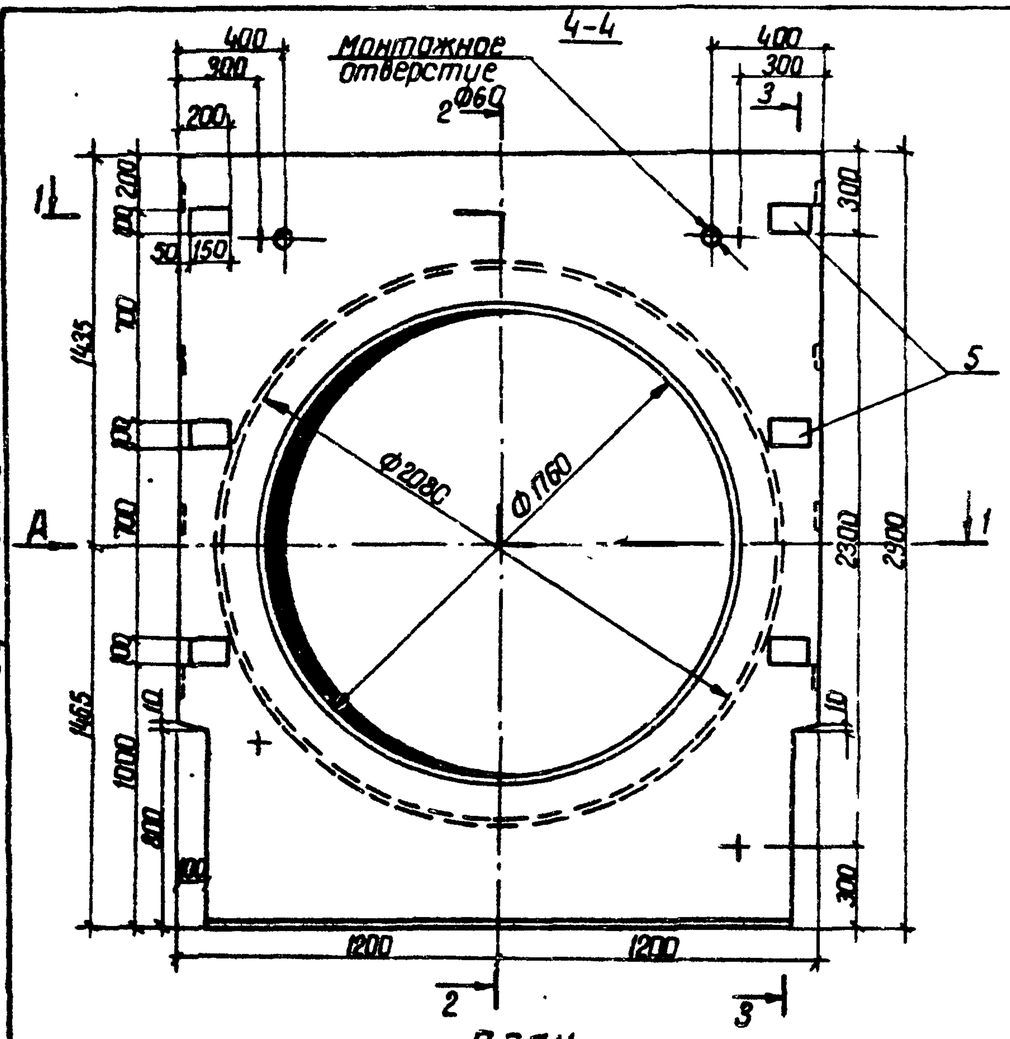

План

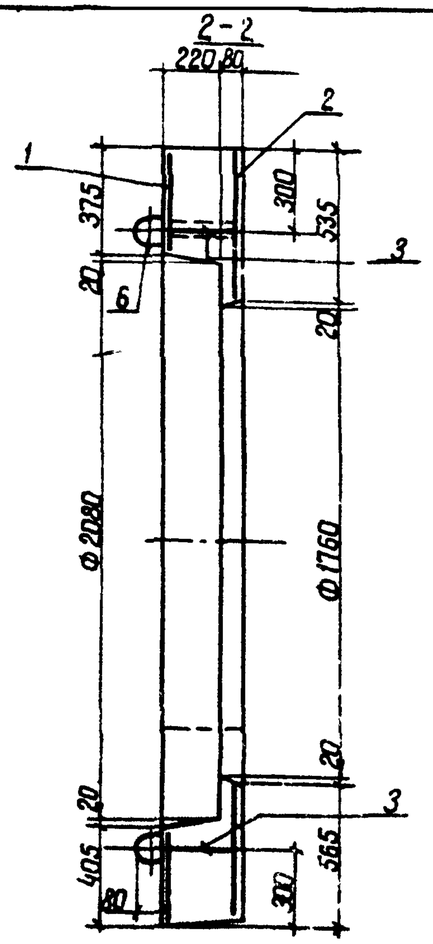

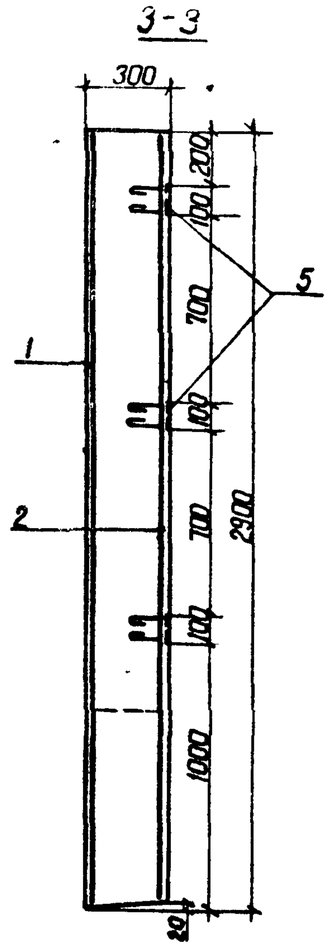

1. Защитный слой – 20 мм
2. Читать с листами КЖ-44-45

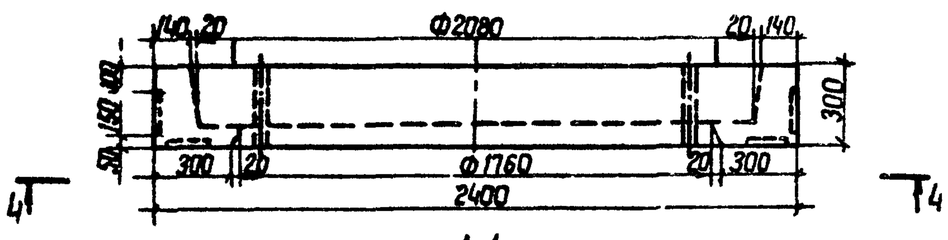

1-1

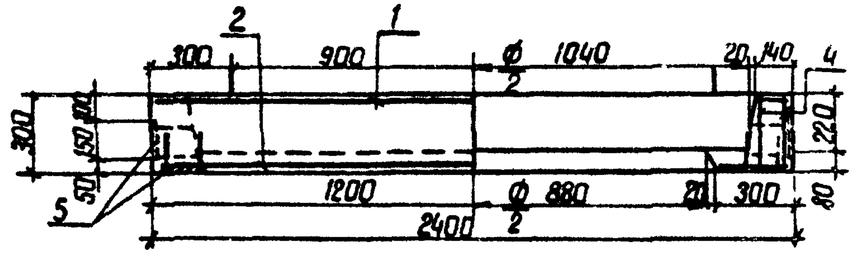

Таблица объема бетона

Марка изделия	Марка бетона	Объем бетона, $м^3$	Масса, т	Удельное содержание арматуры, $кг/м^3$
ДП-15	М-200 В4 МР3 150	1,08	2,7	51,9

42

7768

Изм	Лист	№ докум	Подпись	Дата
Разраб	Щевченко			6.12.78
Пров	Аврамич			8.12.78
Рук. гр	Левченко			11.12.78
ГИП	Франк			11.12.78
Н. контр	Сильченко			12.12.78
Нач. отд	Дулляк			12.12.78

3.820-6 В.I/80 КЖ-43

Портальные оголовки трубчатых сооружений и открытых регуляторов

БЛСХ ДП-15

Лит	Лист	Листов
Р	1	2

Арматурно-опалубочный чертеж М 1:20

УКРГИПРОВОДХОЗ г. Киев

Инв. № подл. | Подп. и дата

Серия 3.820-6 Выпуск I/80

Вид А

М 1:20

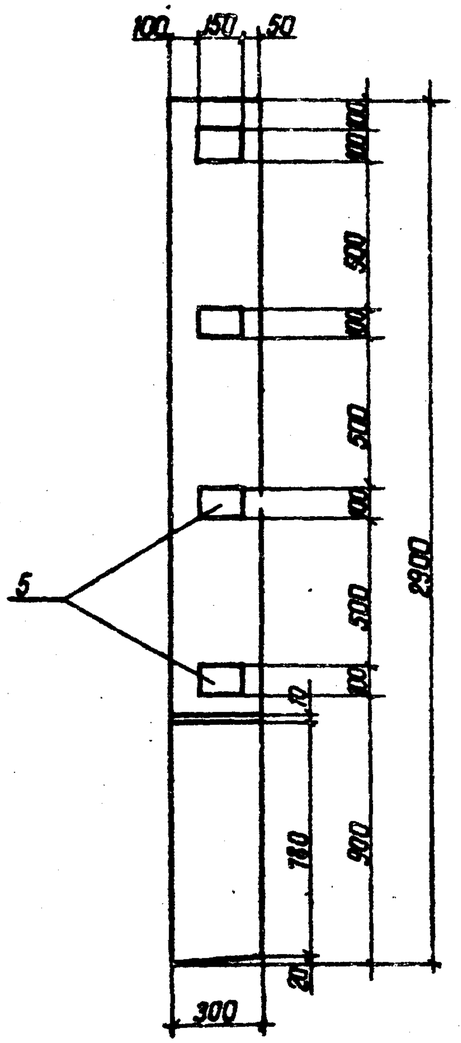

Читать с листом КЖ-43

7768

Изм.	Лист	№ докум.	Подп.	Дата	3.820-6 в.I/80 КЖ-44	Лист

Инв. № подл. | Подп. и дата

Формат	Зона	Поз.	Обозначение	Наименование	Кол.	Примечание
				Документация		
12			3.820-6. в.I/80. КЖ-43-44	Арматурно-опалубочный чертеж		
12			3.820-6. в.I/80. КЖ-146	Выборка стали		
				Сборочные единицы		
				Сетка арматурная		
11		1	3.820-6 в.I/80 КЖ-96	$C\ \frac{10/6-200/200}{2200\times2800}$	1	22.7 кг
				Сетка арматурная		
11		2	3.820-6. в.I/80 КЖ-97	$C\ \frac{10/6-200/200}{2200\times2800}$	1	24.2 кг
11		3	3.820-6. в.I/80 КЖ-134	Каркас плоский КР1	2	2.8 кг
11		4	3.820-6. в.I/80. КЖ-135	Каркас плоский КР2	2	0.8 кг
11		5	3.820-6. в.I/80 КЖ-143	Изделие закладное МН1	14	12.3 кг
				Детали		
11		6	3.820-6. в.I/80 КЖ-145	Петля строповочная УП2-5	4	5.6 кг
				Материалы		
				Бетон гидротехнический М 200, Мрз 150, В4	1.08	$м^3$

43

7768

Изм.	Лист	№ докум.	Подп.	Дата	3.820-6 в.I/80 КЖ-45			
Разраб.		Абрамич		14.02.80	Блок ДП-15	Лит.	Лист	Листов
Провер.		Потапенко		14.02.80		Р	1	1
ГИП		Франк		15.02.80	Спецификация	УКРГИПРОВОДХОЗ г. Киев		
Н.контр.		Сильченко		21.02.80				
Утв.		Дупляк		15.02.80				

Инв. № подл. | Подп. и дата

Серия 3.820-6 Выпуск I/80

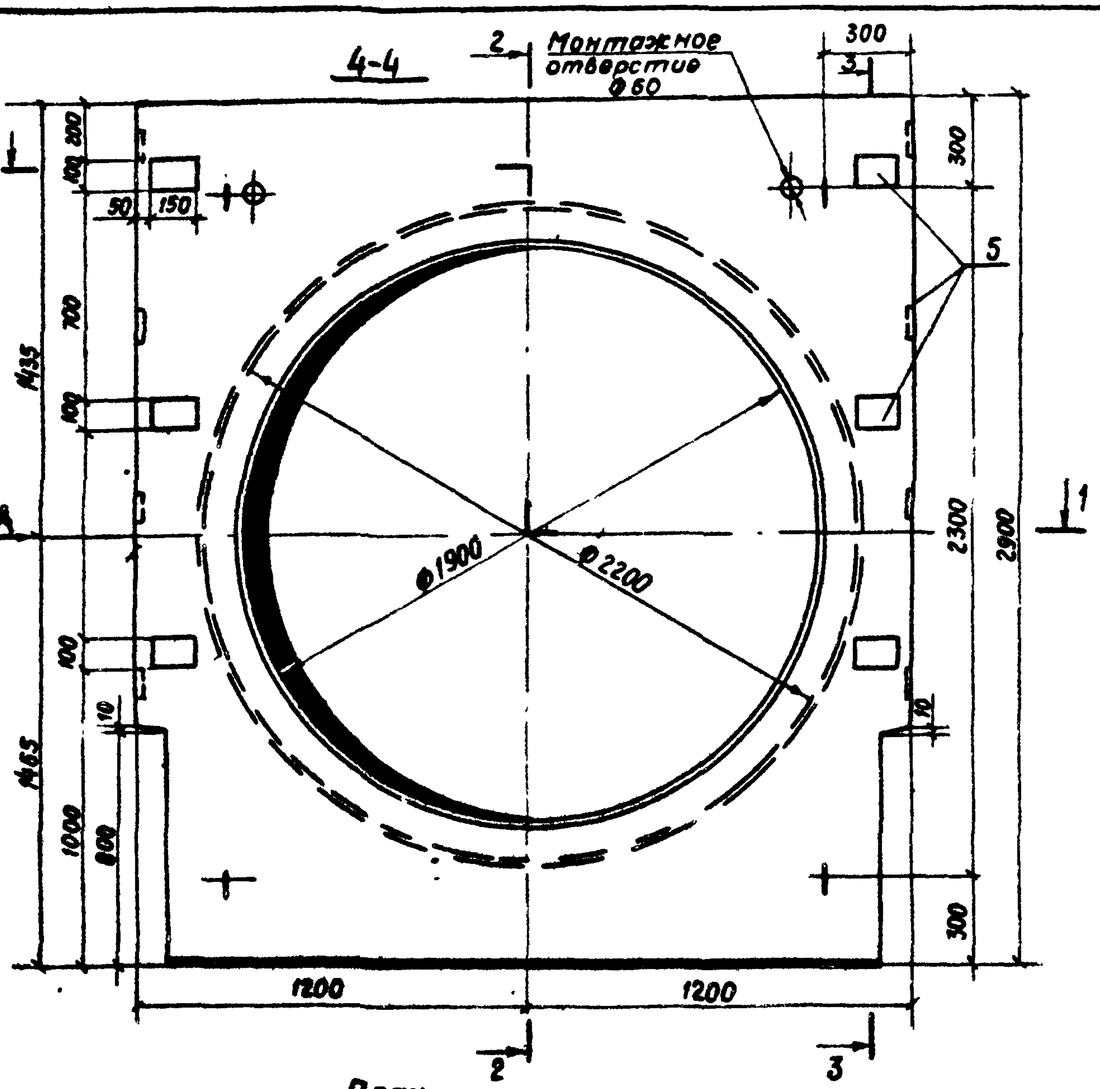

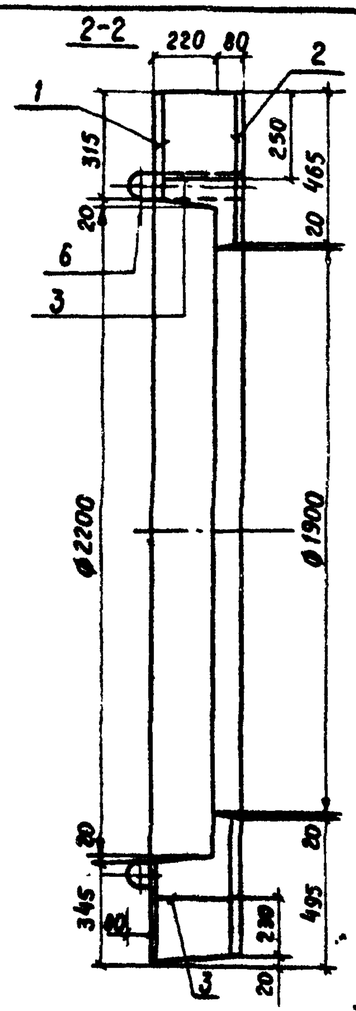

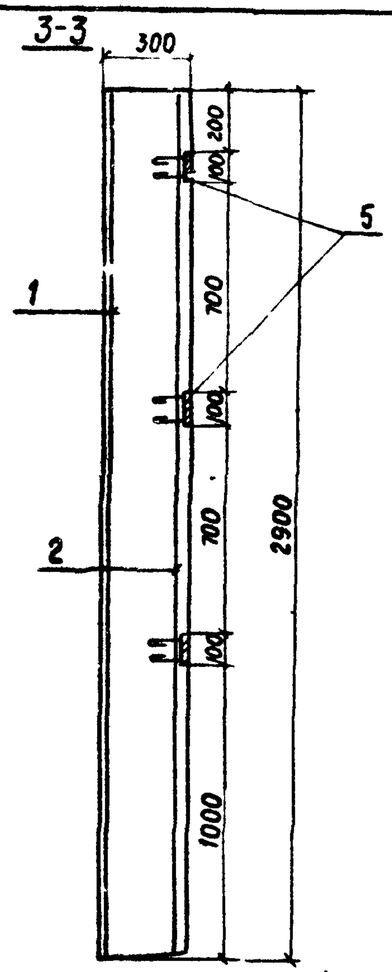

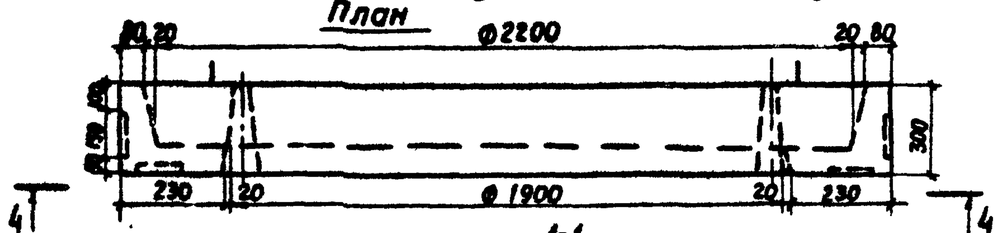

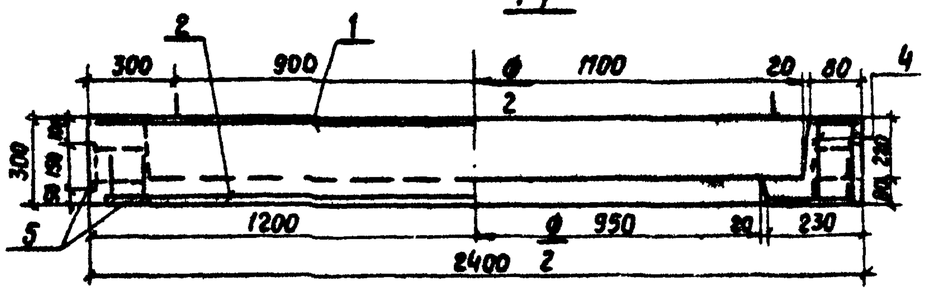

1. Защитный слой 20мм
2. Читать с листами КЖ-47-48

Таблица объема бетона

Марка изделия	Марка бетона	Объем бетона, $м^3$	Масса, т	Удельное содержание арматуры, кг/$м^3$
ДП-16	М200 В4 Мрз 150	0.96	2.4	65.1

7768

44

Изм.	Лист	N° докум.	Подпись	Дата
Разраб.		Шевченко		12.12.78
Провер.		Аврамич		8.12.78
Рук. гр.		Левченко		11.12.78
ГИП		Франк		11.12.78
Н. контр.		Сильченко		12.12.78
Нач. отд.		Дилявк		12.12.78

3.820-6 В.I/80 МЖ-46

Портальные оголовки трубчатых сооружений и открытых регуляторов

Блок ДП-16

Лит	Лист	Листов
Р	1	2

Арматурно-опалубочный чертеж м 1:20

Укргипроводхоз г. Киев

Инв. N° подл. | Подп. и дата

Выпуск I/80

Серия 3.820-6

Вид А

М 1:20

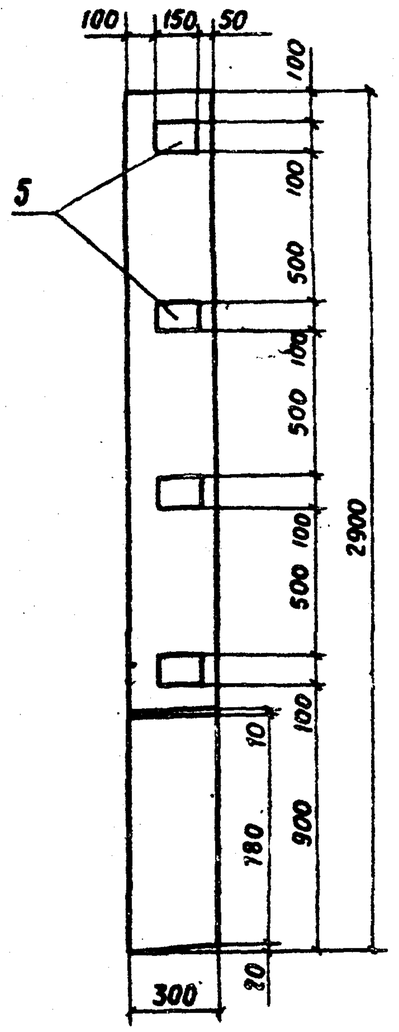

Читать с листом КЖ-46

Изм.	Лист	№ докум.	Подп.	Дата	3.820-6 В.I/80 КЖ-47	Лист 2

Подп. и дата

Инв. № подл.

Выпуск I/80

Серия 3.820-6

Формат	Зона	Поз.	Обозначение	Наименование	Кол.	Примечание
				Документация		
12			3.820-6 В.I/80 КЖ-46-47	Арматурно-опалубочный чертеж		
12			3.820-6 В.I/80 КЖ-146	Выборка стали		
				Сборочные единицы		
				Сетка арматурная		
11		1	3.820-6 В.I/80 КЖ-98	С $\frac{10/6-200/200}{2200\times2800}$	1	25.2 кг
				Сетка арматурная		
11		2	3.820-6 В.I/80 КЖ-99	С $\frac{10/6-200/200}{2200\times2800}$	1	28.1 кг
11		3	3.820-6 В.I/80 КЖ-134	Каркас плоский КР1	2	2.8 кг
11		4	3.820-6 В.I/80 КЖ-135	Каркас плоский КР2	2	0.8 кг
11		5	3.820-6 В.I/80 КЖ-143	Изделие закладное МН1	14	12.3 кг
				Детали		
11		6	3.820-6 В.I/80 КЖ-145	Петля строповочная УП2-5	4	5.6 кг
				Материалы		
				Бетон гидротехнический М 200, Мрз150, В4	0.96	$м^3$

45

7768

Подп. и дата

Инв. № подл.

Изм.	Лист	№ докум.	Подп.	Дата	3.820-6 В.I/80 КЖ-48		
Разраб.	Аврамич			14.02.80	Блок ДП-16 Спецификация	Лит. Р	Лист 1 / Листов 1
Провер.	Потапенко			14.02.80		Укргипроводхоз г. Киев	
ГИП	Франк			15.02.80			
Н.контр.	Сильченко			20.02.80			
Утв.	Дипляк			15.02.80			

Серия 3.820-6 Выпуск I/80

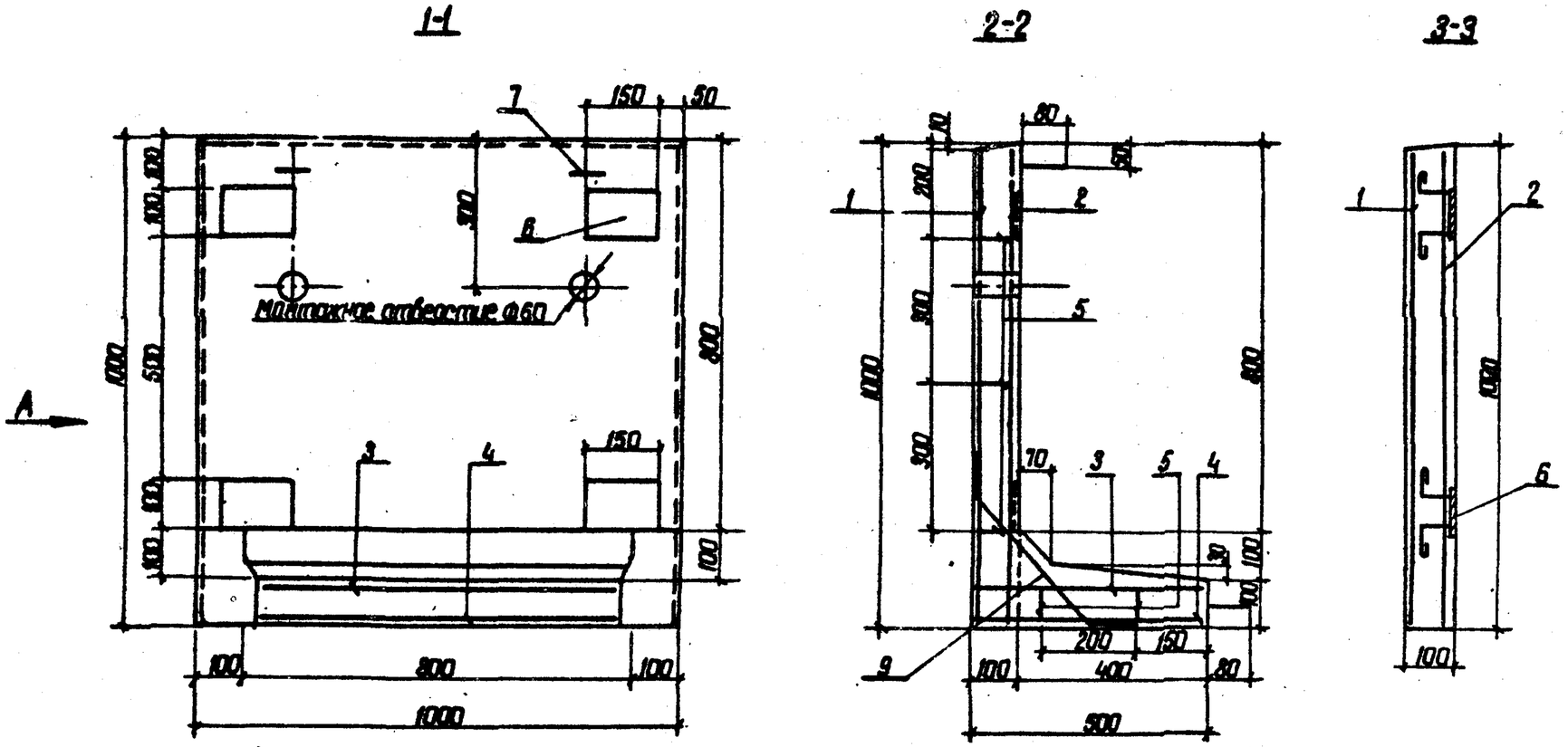

План

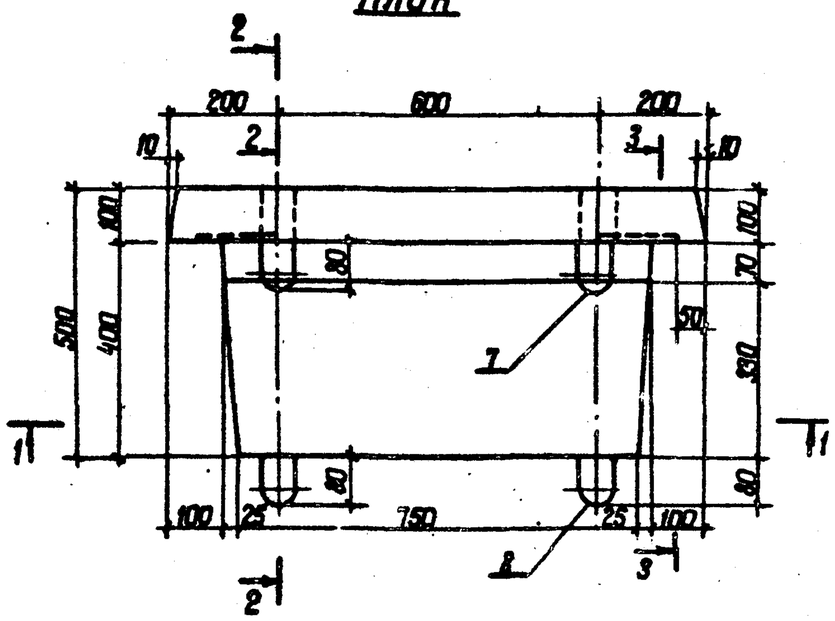

Выборка металла

Марка изделия	Марка бетона	Объем бетона $м^3$	Масса т	Удельное содержание арматуры, кг/$м^3$
ОГ-10	М200 В4 МРЗ 150	0,135	0,340	70,4

1. Защитный слой 20мм
2. Читать с листами КЖ-50,51.

46

7768

					3.820-6	в.I/80	КЖ-49	
Изм.	Лист	№ докум.	Подпись	Дата	Портальные оголовки трубчатых сооружений и открытых регуляторов			
Разраб.		Ямщитов		3.12.78	Блок ОГ-10	Лит.	Лист	Листов
Провер.		Абрамич		9.12.78		Р	1	2
Рук. гр.		Шевченко		12.12.78				
ГИП		Франк		11.12.78	Арматурно-опалубочный чертеж. М1:10	УКРГИПРОВОДХОЗ г.Киев		
Н.контр.		Сильченко		12.12.78				
Нач.отд.		Дупляк		12.12.78				

Инв.№ подл. | Подп. и дата

Серия 3.820-6 Выпуск I/80

Вид А

М1:10

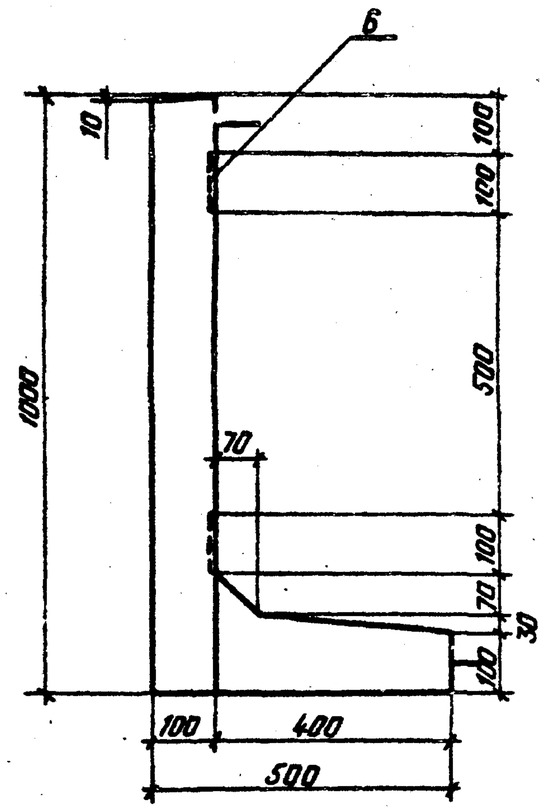

Читать с листом КЖ-49

Формат	Зона	Поз.	Обозначение	Наименование	Кол.	Примечание
				Документация		
12			3.820-6 В.I/80 КЖ-49-50	Арматурно-опалубочный чертеж		
12			3.820-6 В.I/80 КЖ-146	Выборка стали		
				Сборочные единицы		
				Сетка арматурная		
11		1	3.820-6 В.I/80 КЖ-100	$C\frac{6/6-200/200}{800\times800}$	1	2.1кг
				Сетка арматурная		
11		2	3.820-6 В.I/80 КЖ-101	$C\frac{6/6-200/200}{800\times800}$	1	2.2кг
				Сетка арматурная		
11		3	3.820-6 В.I/80 КЖ-102	$C\frac{6/6-150/200}{400\times500}$	1	1.0кг
				Сетка арматурная		
11		4	3.820-6 В.I/80 КЖ-103	$C\frac{6/6-200/200}{400\times600}$	1	0.9кг
11		5	3.820-6 В.I/80 КЖ-136	Каркас плоский КР1	5	1.8 кг
11		6	3.820-6 В.I/80 КЖ-142	Изделие закладное МН1	4	3.5кг
				Детали		
11		7	3.820-6 В.I/80 КЖ-145	Петля строповочная УП2-1	2	0.6кг
11		8	3.820-6 В.I/80 КЖ-144	Петля строповочная УП1-2	2	0.7кг
11		9	3.820-6 В.I/80 КЖ-140	Стержни одиночные	2	0.2кг
				Материалы		
				Бетон гидротехнический		
				М200, Мрз 150, В4	0.135	$м^3$

47

7768

Изм.	Лист	№ докум.	Подп.	Дата
Разраб.	Авромич			14.02.80
Провер.	Потоленко			14.02.80
ГИП	Франк			14.02.80
Н.контр.	Сильченко			21.02.80
Утв.	Дупляк			15.02.80

3.820-6 В.I/80 КЖ-51

Блок ОГ-10

Спецификация

Лит	Лист	Листов
Р	1	1

УКРГИПРОВОДХОЗ г.Киев

Инв.№ подл. | Подп. и дата

Изм.	Лист.	№ докум.	Подп.	Дата

3.820-6 В.I/80 КЖ-50

Лист 2

Серия 3.820-6 Выпуск I/80

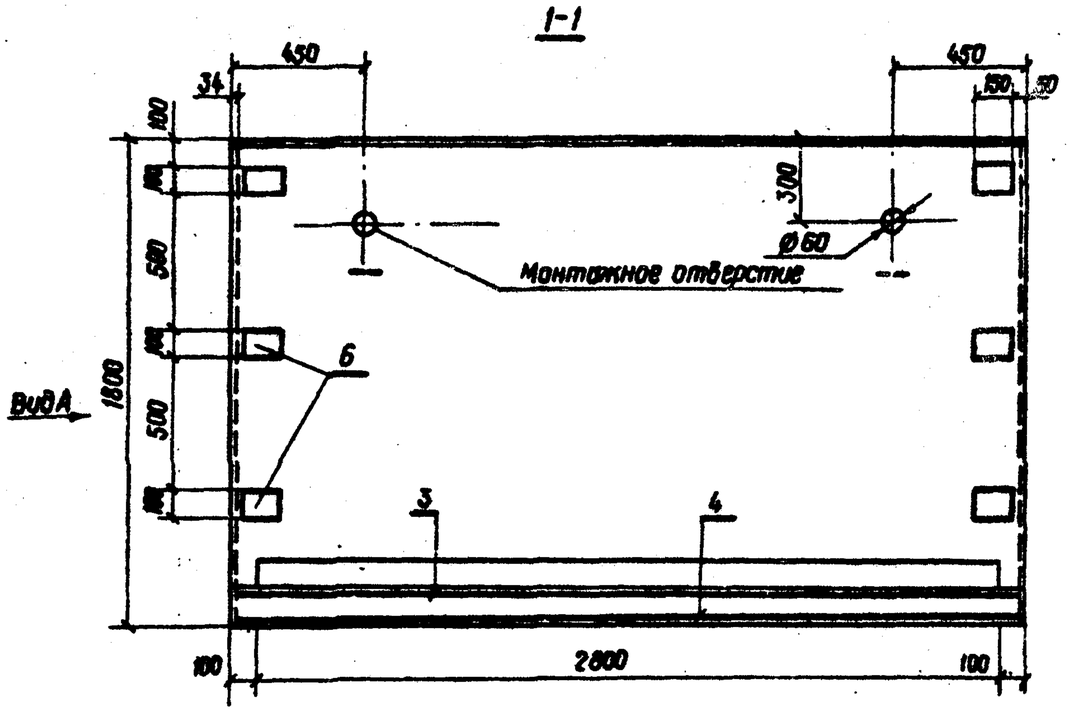

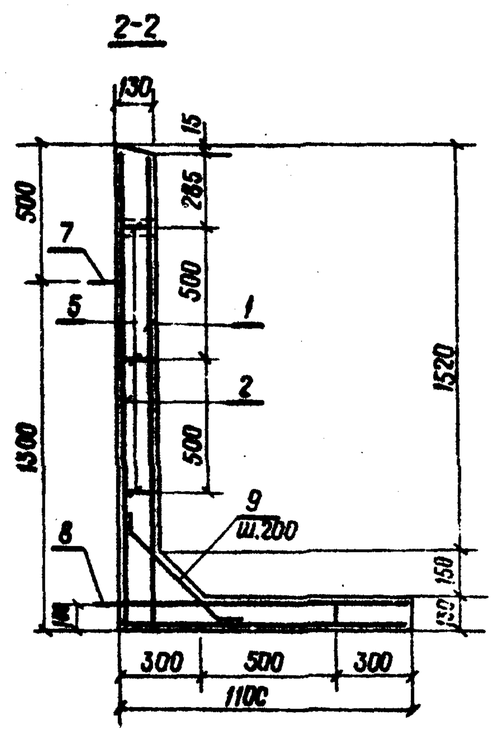

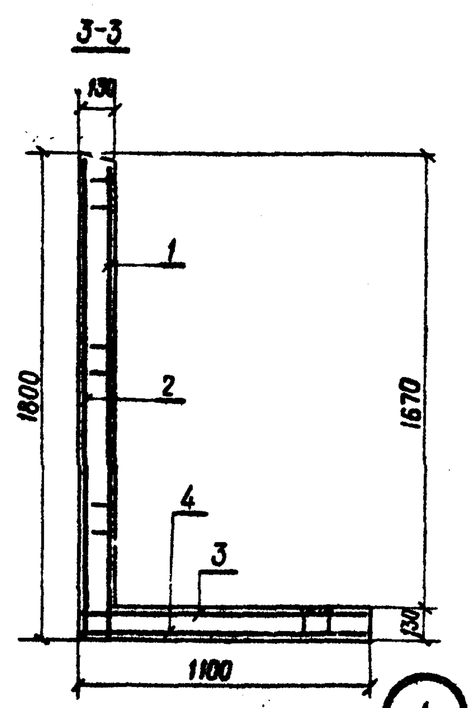

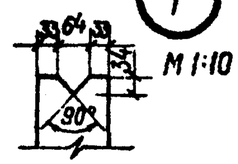

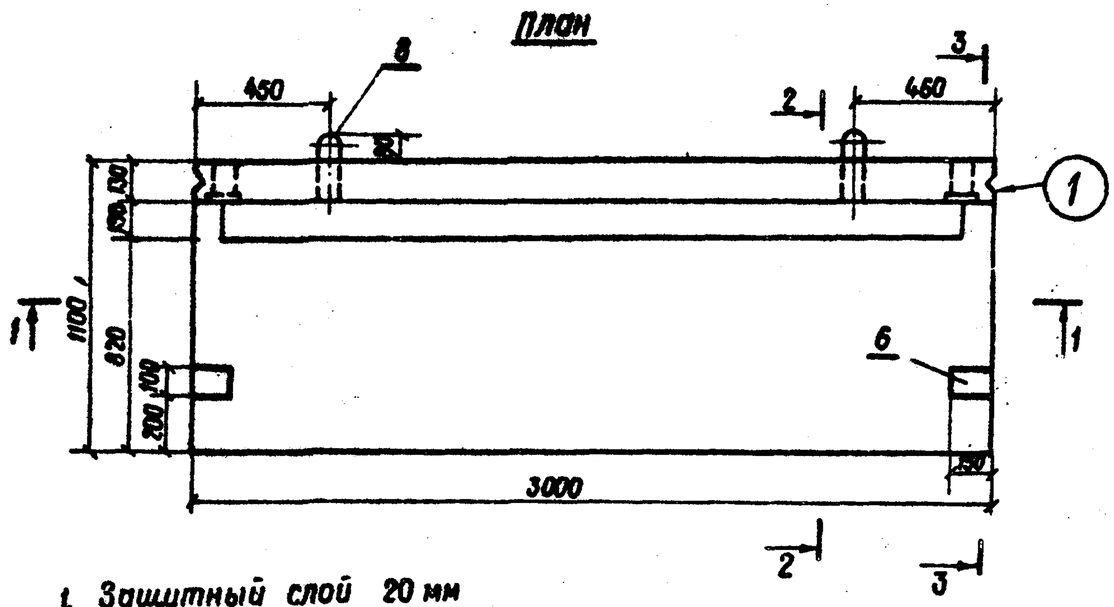

1. Защитный слой 20 мм
2. Читать с листами КЖ-53-54

Таблица объема бетона

Марка изделия	Марка бетона	Объем бетона $м^3$	Масса, т	Удельное содержание арматуры, $кг/м^3$
ОГ-18	М 200 В 4 Мрз 150	1,1	2,75	73,73

48

7768

Изм.	Лист	№ докум.	Подпись	Дата
Разраб.		Левченко		29.11.78
Провер.		Ямщитов		11.12.78
Рук. гр.		Левченко		11.12.78
ГИП		Франк		11.12.78
Н. контр.		Сильченко		12.12.78
Нач. отд.		В. Дипляк		12.12.78

3.820-6 В.I/80 КЖ-52

Блок ОГ-18

Лит.	Масса	Масшт.
Р	2,75	1:20

Лист 1 Листов 2

Арматурно-опалубочный чертеж М 1:20

УКРГИПРОВОДХОЗ г. Киев

Инв. № подл. | Подп. и дата

Вид А

М 1:20

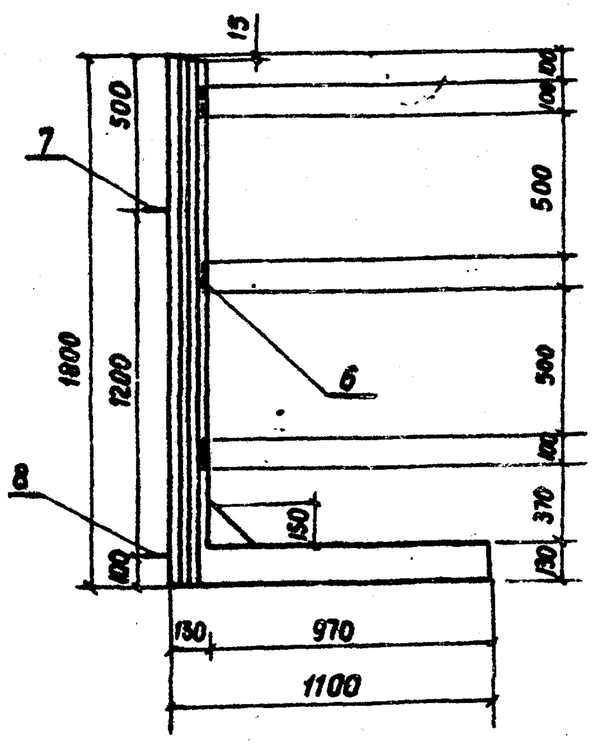

Читать с листом КЖ-52

Изм.	Лист	№ докум.	Подп.	Дата	3.820-6 В.I/80 КЖ-53	Лист

Инв. № подл. | Подп. и дата

Серия 3.820-6 Выпуск I/80

Формат	Зона	Поз.	Обозначение	Наименование	Кол.	Примечание
				Документация		
12			3.820-6 В.I/80 КЖ-52-53	Арматурно-опалубочный чертеж		
12			3.820-6 В.I/80 КЖ-146	Выборка стали		
				Сборочные единицы		
11		1	3.820-6 В.I/80 КЖ-106	Сетка арматурная		
				С $\frac{10/6-150/200}{1600\times2850}$	1	27.6 кг
11		2	3.820-6 В.I/80 КЖ-107	Сетка арматурная		
				С $\frac{6/6-200/200}{1600\times2800}$	1	11.8 кг
11		3	3.820-6 В.I/80 КЖ-104	Сетка арматурная		
				С $\frac{10/6-150/200}{800\times2850}$	1	16.6 кг
11		4	3.820-6 В.I/80 КЖ-105	Сетка арматурная		
				С $\frac{6/6-200/200}{800\times2800}$	1	6.9 кг
11		5	3.820-6 В.I/80 КЖ-137	Каркас плоский КР1	5	6.3 кг
11		6	3.820-6 В.I/80 КЖ-140	Изделие закладное МН1	8	7.0 кг
				Детали		
11		7	3.820-6 В.I/80 КЖ-145	Петля строповочная УП 2-5	2	2.8 кг
11		8	3.320-6 В.I/80 КЖ-144	Петля строповочная УП 1-8	2	3.1 кг
11		9	3.820-6 В.I/80 КЖ-140	Стержни одиночные	13	6.0 кг
				Материалы		
				Бетон гидротехнический М 200, Мрз 150, В4	1.1	$м^3$

7768

Изм.	Лист	№ докум.	Подп.	Дата	3.820-6 В.I/80 КЖ-54			
Разраб.		Лотапенко		14.02.80	Блок ОГ-18 Спецификация	Лит.	Лист	Листов
Пров.		Аврамич		14.02.80		Р	1	1
ГИП		Франк		15.02.80		Укргипроводхоз г. Киев		
Н.контр.		Сильченко		21.02.80				
Утв.		Дупляк		15.02.80				

Инв. № подл. | Подп. и дата

Серия 3.820-6 Выпуск I/80

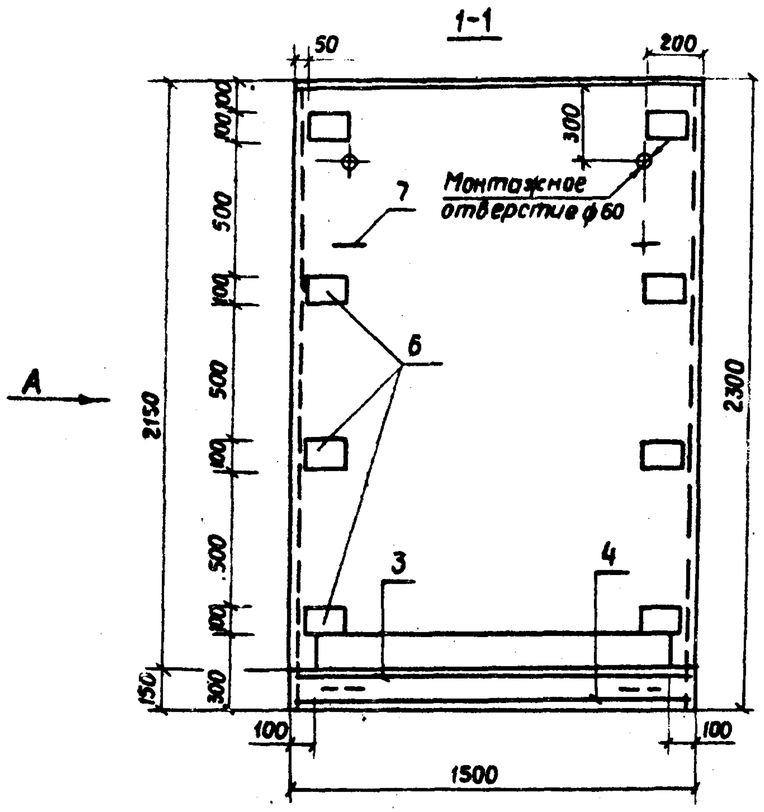

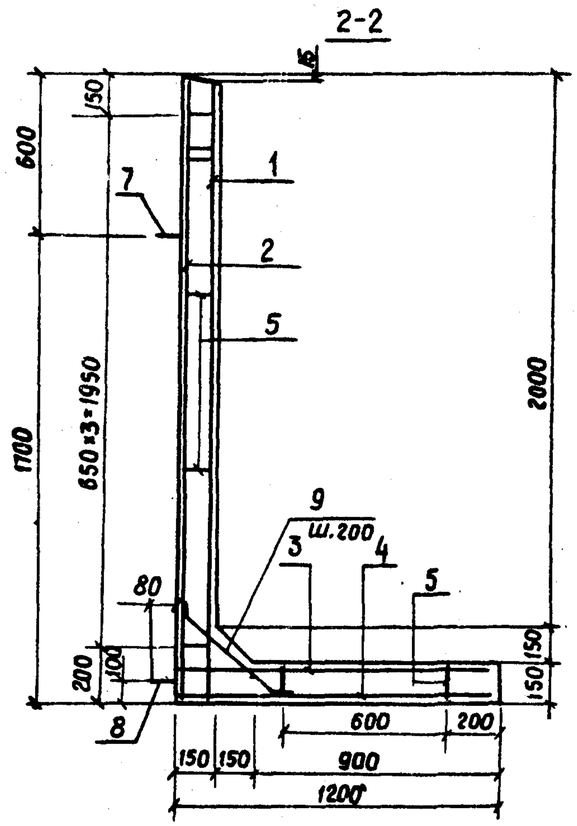

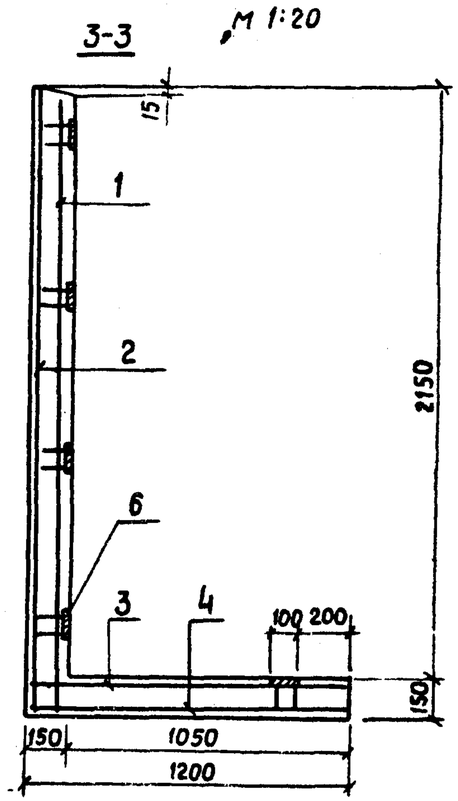

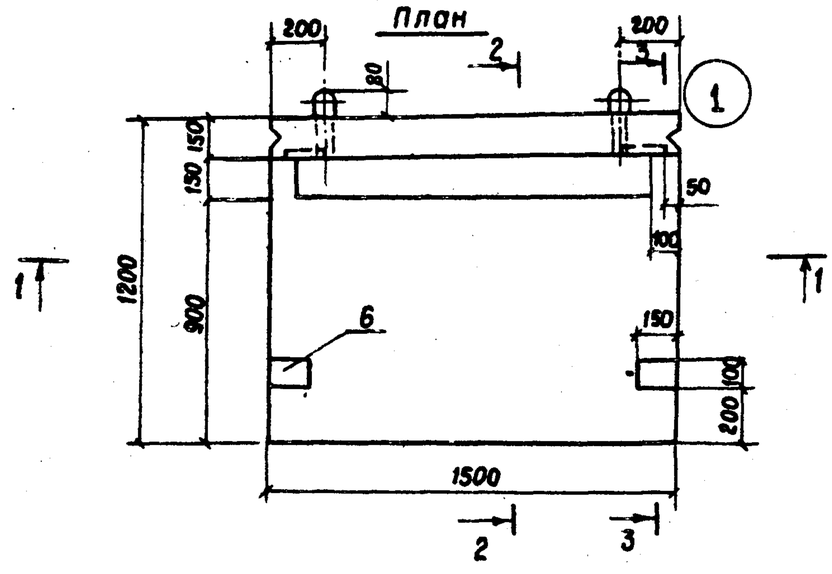

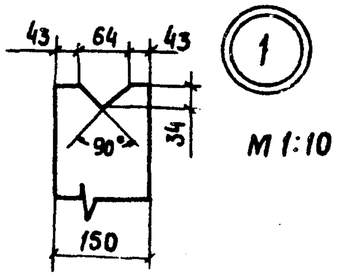

Выборка металла

Марка изделия	Марка бетона	Объем бетона м³	Масса т	Удельное содержание арматуры, кг/м³
ОГ-23	М 200 В 4 Мрз 150	0.77	1.925	65.45

1. Защитный слой 20 мм
2. Читать с листами КЖ-56-57

50

7768

Изм.	Лист	№ докум.	Подпись	Дата
Разраб.		Ямшитов		7.12.78
Провер.		Абрамич		10.12.78
Рук. гр.		Шевченко		12.12.78
ГИП		Франк		11.12.78
Н. контр.		Сильченко		12.12.78
Нач. отд.		Дипляк		12.12.78

3.820-6 В.I/80 КЖ-55

Портальные оголовки трубчатых сооружений и открытых регуляторов

Блок ОГ-23

Лит.	Лист	Листов
Р	1	2

Арматурно-опалубочный чертеж М 1:20

Укргипроводхоз г. Киев

Инв. № подл. | Подп. и дата

Выпуск I/80

Серия 3.820-6

Вид А
М 1:20

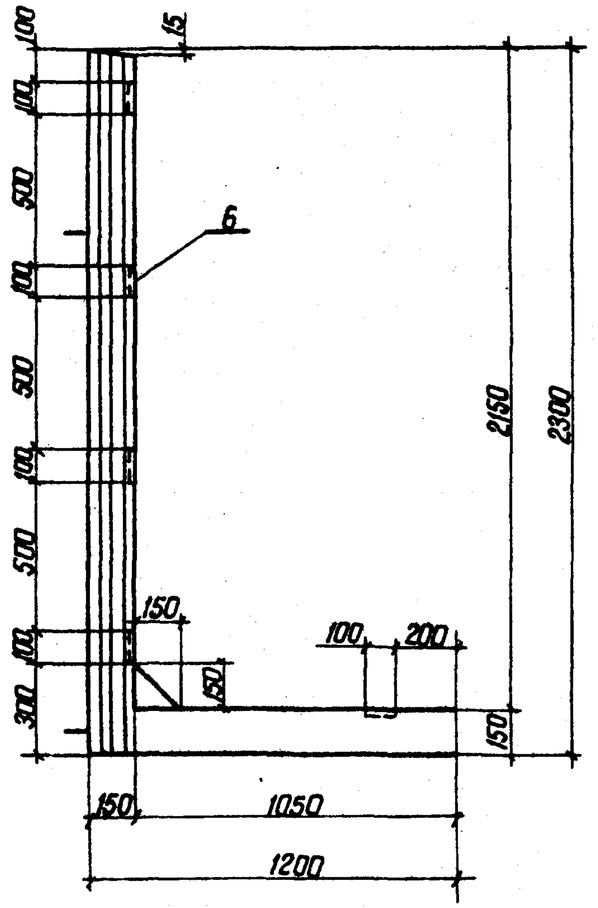

Читать с листом КЖ-55

Изм.	Лист	№ докум.	Подп.	Дата	3.820-6 в.I/80 КЖ-56	Лист 2

Инв. № подл. | Подп. и дата

Выпуск I/80

Серия 3.820-6

Формат	Зона	Поз.	Обозначение	Наименование	Кол.	Примечание
				Документация		
12			3.820-6 в.I/80 КЖ-55-56	Арматурно-опалубочный чертеж		
12			3.820-6 в.I/80 КЖ-146	Выборка стали		
				Сборочные единицы		
				Сетка арматурная		
11		1	3.820-6 в.I/80 КЖ-108	С $\frac{10/6-150/200}{1350\times2200}$	1	17.8 кг
				Сетка арматурная		
11		2	3.820-6 в.I/80 КЖ-109	С $\frac{6/6-200/200}{1400\times2200}$	1	7.9 кг
				Сетка арматурная		
11		3	3.820-6 в.I/80 КЖ-110	С $\frac{10/6-150/200}{1000\times1350}$	1	9.2 кг
				Сетка арматурная		
11		4	3.820-6 в.I/80 КЖ-111	С $\frac{6/6-200/200}{1000\times1400}$	1	4.1 кг
11		5	3.820-6 в.I/80 КЖ-138	Каркас плоский КР 1	6	4.2 кг
11		6	3.820-6 в.I/80 КЖ-142	Изделие закладное МН 1	10	8.8 кг
				Детали		
11		7	3.820-6 в.I/80 КЖ-145	Петля строповочная УП2-4	2	1.9 кг
11		8	3.820-6 в.I/80 КЖ-144	Петля строповочная УП1-6	2	1.9 кг
11		9	3.820-6 в.I/80 КЖ-140	Стержни одиночные	7	3.4 кг
				Материалы		
				Бетон гидротехнический		
				М 200, Мрз 150, В 4	0.77	$м^3$

51

7768

Инв. № подл. | Подп. и дата

Изм.	Лист	№ докум.	Подп.	Дата	3.820-6 в.I/80 КЖ-57		
Разраб.		Авромич		14.02.80	Блок ОГ-23 Спецификация	Лит Р	Лист 1 / Листов 1
Провер.		Левченко		15.02.80		УКРГИПРОВОДХОЗ г. Киев	
ГИП		Франк		15.02.80			
Н.контр.		Сильченко		22.02.80			
Утв.		Дупляк		15.02.80			

Серия 3.820-6 Выпуск I/80

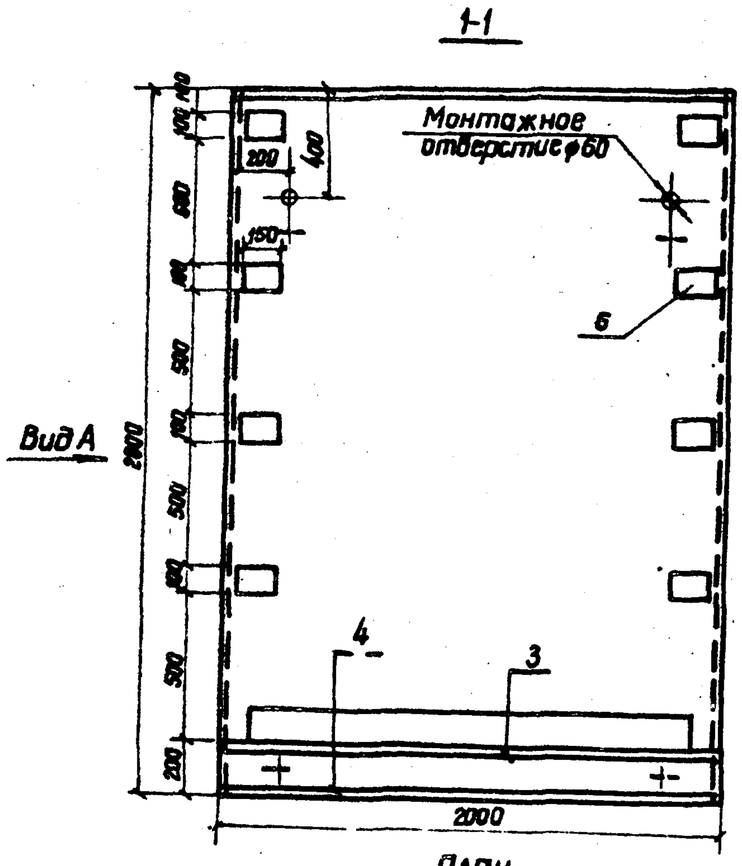

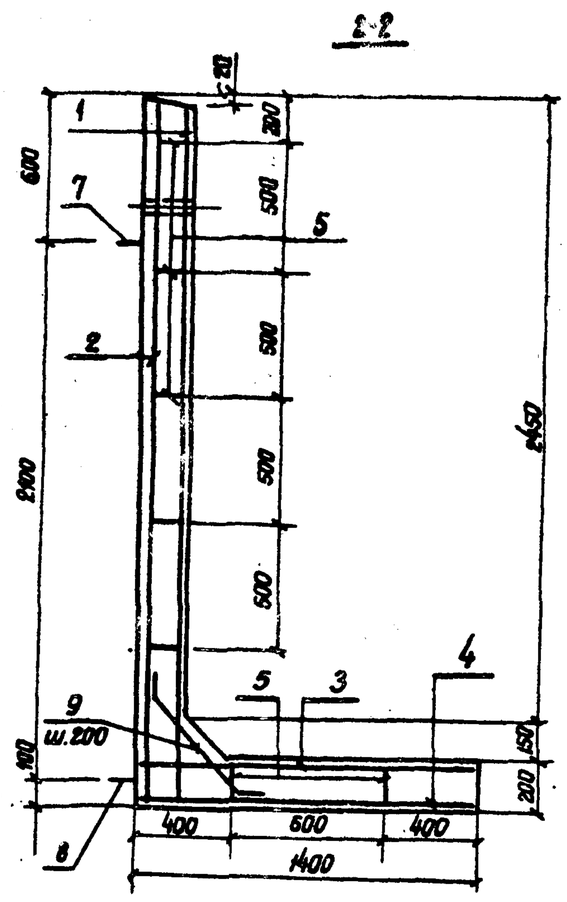

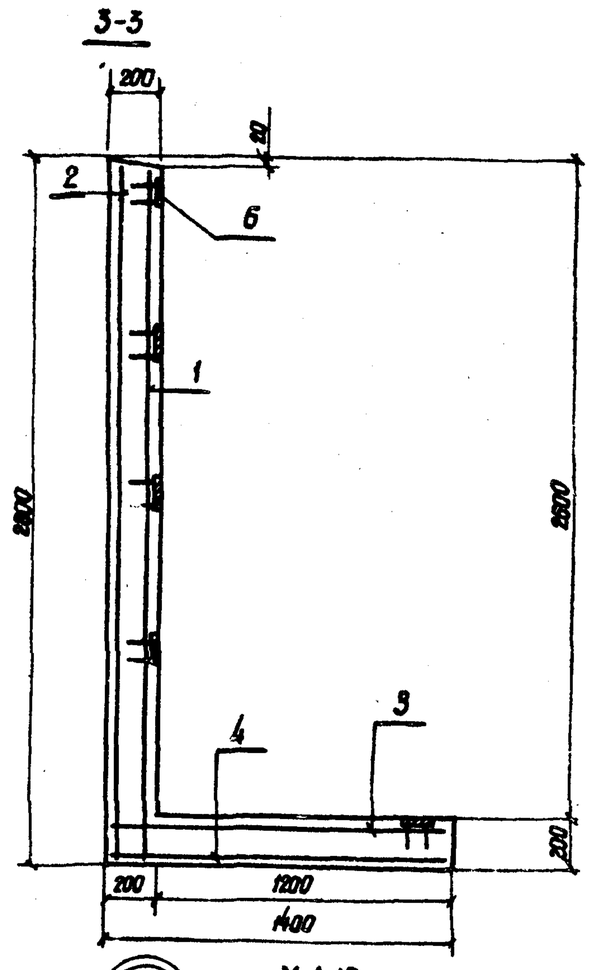

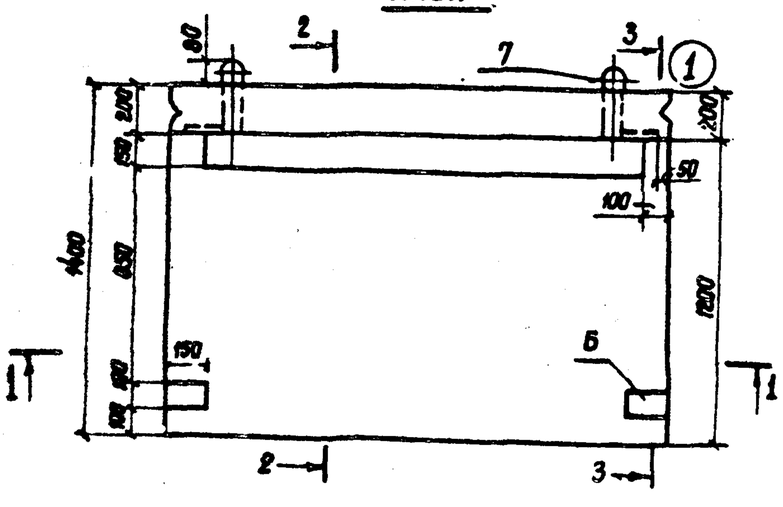

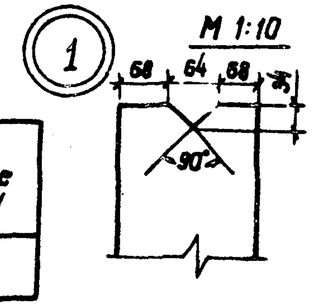

Таблица объема бетона

Марка изделия	Марка бетона	Объём бетона, м³	Масса, т	Удельное содержание арматуры кг/м³
ОГ-28	М 200 В4 Мрз 150	1.55	3.875	107.9

1. Защитный слой 20мм
2. Читать с листами КЖ-59-60

52

7768

Изм.	Лист	N докум.	Подпись	Дата
Разраб.		Прокопчук		5.12.78
Проверил		Шевченко		8.12.78
Рук.гр.		Левченко		11.12.78
ГИП		Франк		8.12.78
Н.контр.		Сильченко		12.12.78
Нач.отд.		Дупляк		12.12.78

3.820-6 В I/80 КЖ-58

Блок ОГ-28

Арматурно-опалубочный чертеж М 1:20

Лит.	Масса	Масштаб
Р	3.875	1:20

Лист 1 | Листов 2

Укргипроводхоз г.Киев

Подп. и дата

Инв. N подл.

Вид А

М 1:20

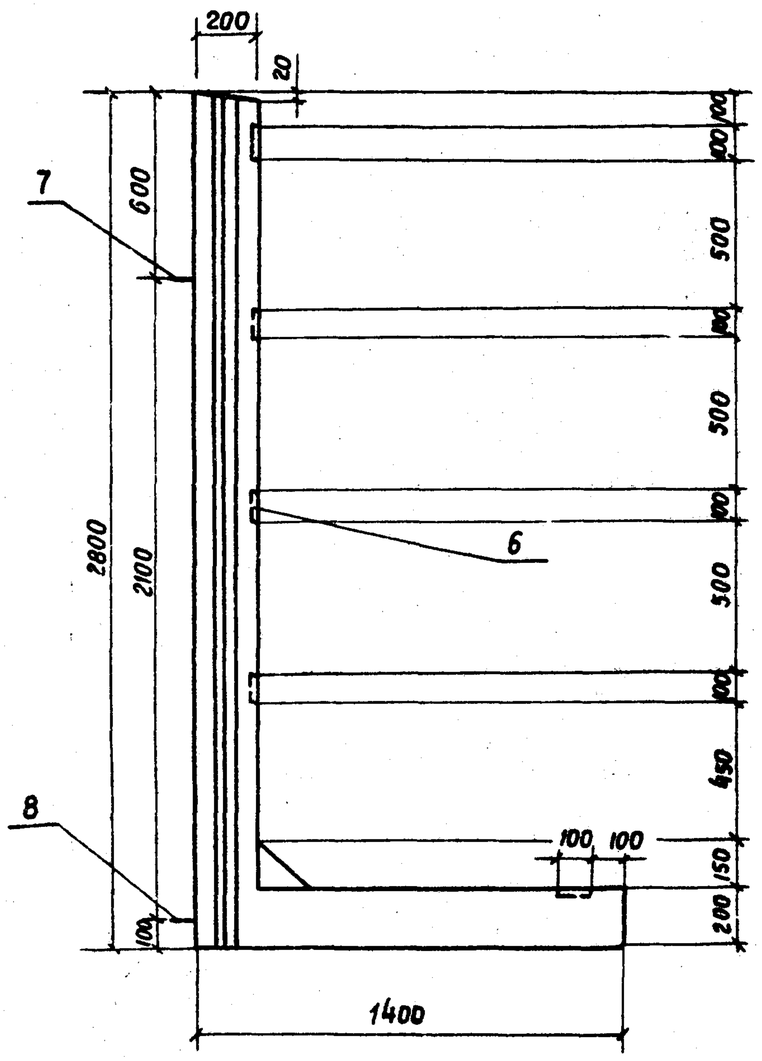

Читать с листом КЖ-58

Изм.	Лист	N° докум.	Подп.	Дата	3.820-6 В.I/80 КЖ-59	Лист 2

Инв. N° подл. | Подп. и дата

Формат	Зона	Поз.	Обозначение	Наименование	Кол.	Примечание
				Документация		
12			3.820-6 В.I/80 КЖ-58-59	Арматурно-опалубочный чертеж		
12			3.820-6 В.I/80 КЖ-146	Выборка стали		
				Сборочные единицы		
11		1	3.820-6 В.I/80 КЖ-112	Сетка арматурная		
				С $\frac{16/8-150/200}{1800-2600}$	1	67.4кг
11		2	3.820-6 В.I/80 КЖ-113	Сетка арматурная		
				С $\frac{8/8-200/200}{1800\times2600}$	1	21.8кг
11		3	3.820-6 В.I/80 КЖ-114	Сетка арматурная		
				С $\frac{16/8-150/200}{1200\times1800}$	1	33.8кг
11		4	3.820-6 В.I/80 КЖ-115	Сетка арматурная		
				С $\frac{8/8-200/200}{1200\times1800}$	1	10.8кг
11		5	3.820-6 В.I/80 КЖ-139	Каркас плоский КР1	7	13.3кг
11		6	3.820-6 В.I/80 КЖ-143	Изделие закладное МН1	10	10.5кг
				Детали		
11		7	3.820-6 В.I/80 КЖ-145	Петля строповочная УП 2-6	2	4.4кг
11		8	3.820-6 В.I/80 КЖ-144	Петля строповочная УП1-10	2	4.4кг
11		9	3.820-6 В.I/80 КЖ-140	Стержни одиночные	9	12.1кг
				Материалы		
				Бетон гидротехнический М 200, Мрз 150. В4	1.55	$м^3$

53
7768

Изм.	Лист	N° докум.	Подп.	Дата	3.820-6 В.I/80 КЖ-60		
Разраб.	Потапенко			14.02.80	Блок ОГ-28	Лит.	Лист	Листов
Пров.	Аврамич			14.02.80		Р	1	1
ГИП	Франк			15.02.80	Спецификация	Укргипроводхоз г. Киев		
Н.контр.	Сильченко			15.02.80				
Утв.	Дуплак			15.02.80				

Инв. N° подл. | Подп. и дата

Серия 3.820-6 Выпуск I/80

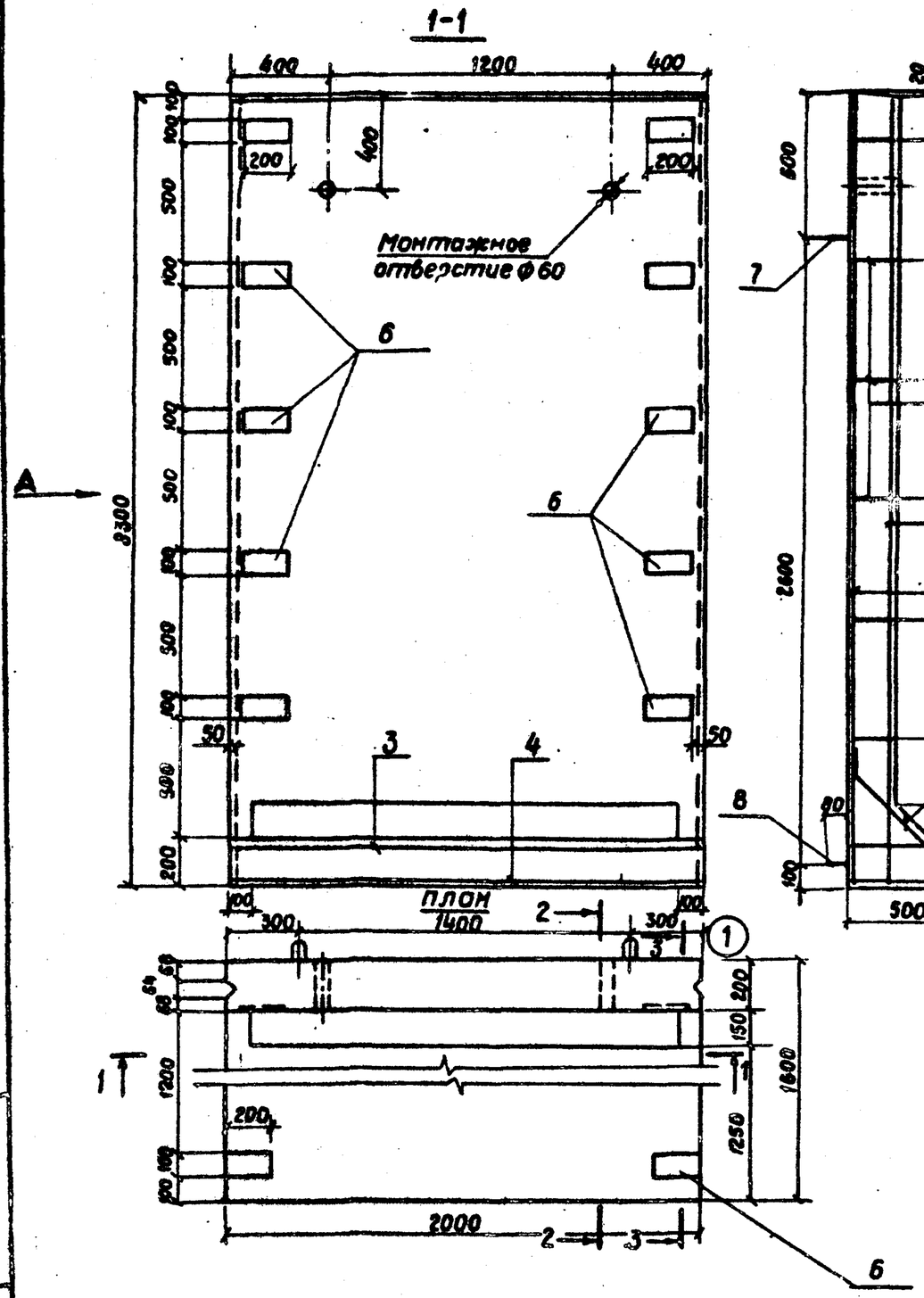

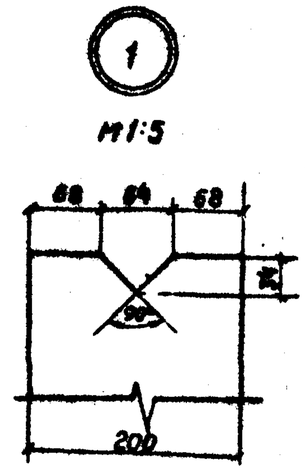

Таблица объема бетона

Марка изделия	Марка бетона	Объем бетона, м³	Масса, т	Удельное содержание арматуры, кг/м³
ОГ-33	М 200 В 4 Мрз 150	1.91	4.775	120.2

1. Защитный слой 20 мм
2. Читать с листами КЖ-62-63

54

7768

Изм.	Лист	№ докум.	Подпись	Дата	3.820-6 В.I/80 КЖ-61				
Разраб.		Прокопчик		7.12.78	Блок ОГ-33	Лит	Масса	Масштаб	
Провер.		Шевченко		8.12.78		Р	4.775	1:20	
Рук. гр.		Левченко		11.12.78		Лист 1	Листов 2		
ГИП		Франк		11.12.78	Арматурно-опалубочный чертеж м 1:20	Укргипроводхоз г. Киев			
Н. контр.		Сильченко		12.12.78					
Нач. отд.		Диппак		12.12.78					

Инв. № подл. | Подп. и дата

Серия 3.820-6 Выпуск I/80

Вид А
М 1:20

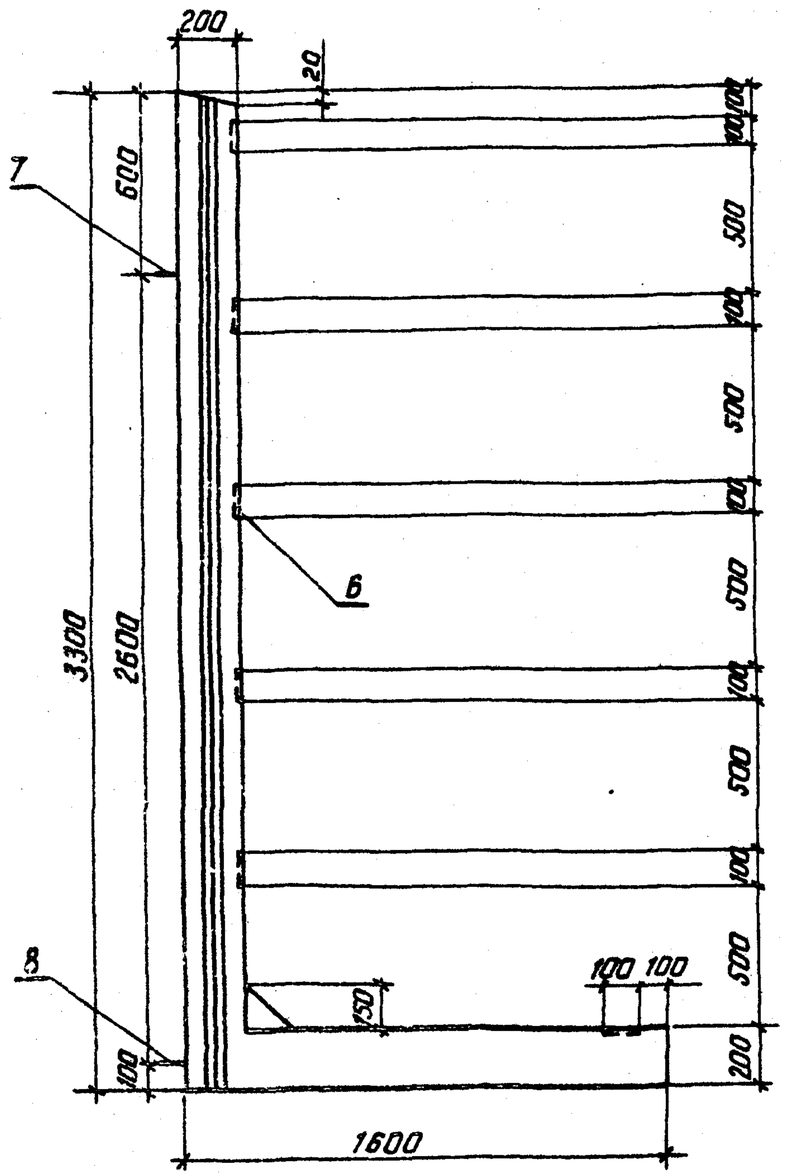

Читать с листом КЖ-61

Изм.	Лист	№ докум.	Подп.	Дата	3.820-6	В.I/80 КЖ-62	Лист 2

Инв. № подл. | Подп. и дата

Выпуск I/80 Серия 3.820-6

Формат	Зона	Поз.	Обозначение		Наименование	Кол.	Примечание
					Документация		
12			3.820-6	В.I/80 КЖ-61-62	Арматурно-опалубочный чертеж		
12			3.820-6	В.I/80 КЖ-146	Выборка стали		
					Сборочные единицы		
11		1	3.820-6	В.I/80 КЖ-118	Сетка арматурная		
					С $\frac{18/8-150/200}{1800\times3200}$	1	97.9кг
11		2	3.820-6	В.I/80 КЖ-119	Сетка арматурная		
					С $\frac{8/8-200/200}{1800\times3200}$	1	26.0кг
11		3	3.820-6	В.I/80 КЖ-116	Сетка арматурная		
					С $\frac{18/8-150/200}{1400\times1800}$	1	47.2кг
11		4	3.820-6	В.I/80 КЖ-117	Сетка арматурная		
					С $\frac{8/8-200/200}{1400\times1800}$	1	12.4кг
11		5	3.820-6	В.I/80 КЖ-139	Каркас плоский КР1	9	17.1кг
11		6	3.820-6	В.I/80 КЖ-143	Изделие закладное МН1	12	15.1кг
					Детали		
11		7	3.820-6	В.I/80 КЖ-145	Петля строповочная УП2-8	2	6.0кг
11		8	3.820-6	В.I/80 КЖ-144	Петля строповочная УП1-12	2	6.0кг
11		9	3.820-6	В.I/80 КЖ-140	Стержни одиночные	10	17.0кг
					Материалы		
					Бетон гидротехнический		
					М200, Мрз150 В4	1.91	$м^3$

55

7768

Инв. № подл. | Подп. и дата

Изм.	Лист	№ докум.	Подп.	Дата	3.820-6	В.I/80 КЖ-63
Разраб.		Потапенко		14.02.80	Блок ОГ-33 Спецификация	Лит. Р / Лист 1 / Листов 1
Пров.		Авраменко		14.02.80		УКРГИПРОВОДХОЗ г.Киев
ГИП		Фронк		15.02.80		
Н.контр.		Сильченко				
Утв.		Дупляк		15.02.80		

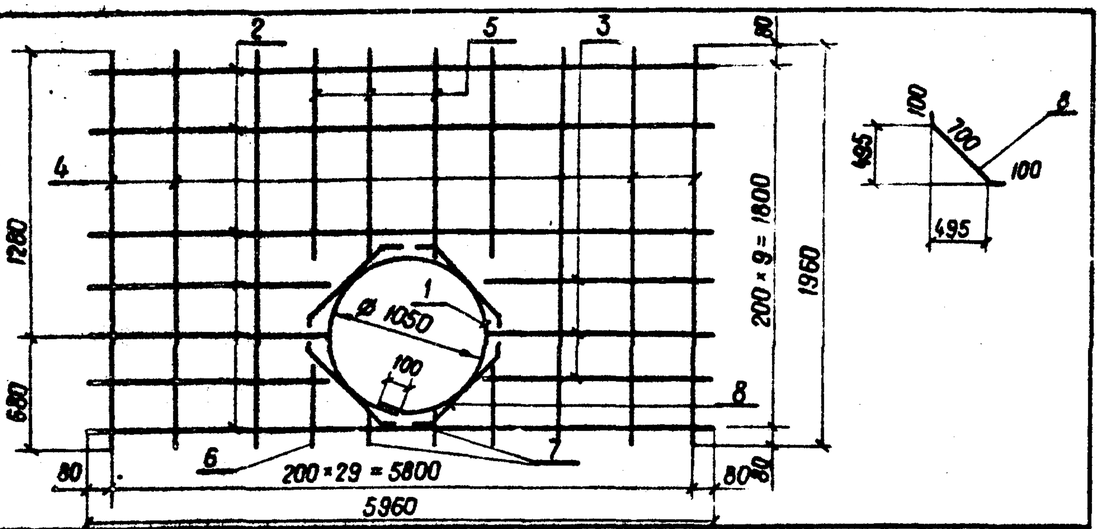

Формат	Зона	Поз.	Обозначение	Наименование	Кол.	Примечание
11			3.820-6 В.I/80 КЖ-1-3	С $\frac{8/6-200/200}{1800\times5800}$		
				Детали		
Б4		1		⌀6AI; ГОСТ 5781-75; ℓ=3400	1	0,8 кг
Б4		2		⌀8AIII; ГОСТ 5781-75; ℓ=5960	5	11,8 кг
Б4		3		⌀8AIII; ГОСТ 5781-75; ℓ=2480	10	9,8 кг
Б4		4		⌀6AI; ГОСТ 5781-75; ℓ=1960	24	10,6 кг
Б4		5		⌀6AI; ГОСТ 5781-75; ℓ=780	6	1,0 кг
Б4		6		⌀6AI; ГОСТ 5781-75; ℓ=280	4	0,2 кг
Б4		7		⌀6AI; ГОСТ 5781-75; ℓ=180	2	0,1 кг
Б4		8		⌀6AI; ГОСТ 5781-75; ℓ=900	4	0,8 кг

Сетки изготовлять при помощи контактной точечной электросварки в соответствии с требованиями ГОСТ 14098-68 и СН 393-78

Инв. № подл. | Подп. и дата

Изм.	Лист	№ докум.	Подп.	Дата
Разраб.		Прокопчук		3.07.79
Пров.		Аврамич		14.02.80
Рук. гр.		Левченко		15.02.80
ГИП		Франк		15.02.80
Н.контр.		Сильченко		22.02.80
Утв.		Дипляк		15.02.80

3.820-6 В.I/80 КЖ-64

Блок ОП-6

Лит.	Масса	Масшт.
Р	35,1	—

Лист 1 | Листов 1

Сетка арматурная С $\frac{8/6-200/200}{1800\times5800}$

УКРГИПРОВОДХОЗ г. Киев

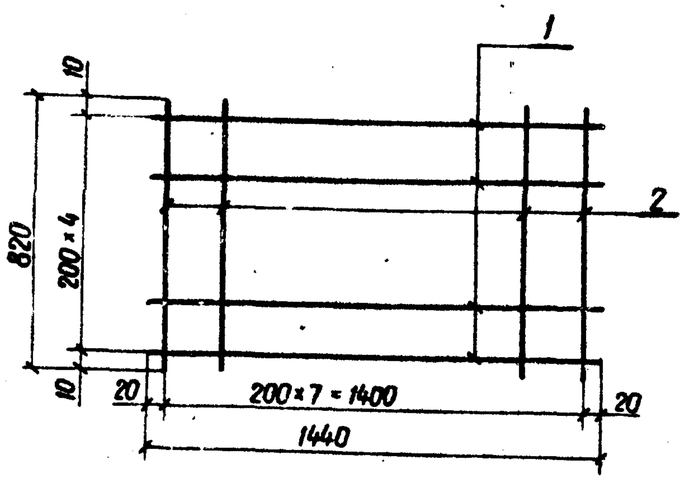

Сетки изготовлять при помощи контактной точечной электросварки в соответствии с требованиями ГОСТ 14098-68 и СН 393-78

Формат	Зона	Поз.	Обозначение	Наименование	Кол.	Примечание
11			3.820-6 В.I/80 КЖ-1-3	С $\frac{8/6-200/200}{800\times1400}$		
				Детали		
Б4		1		⌀8AIII; ГОСТ 5781-75; ℓ=1440	5	2,8 кг
Б4		2		⌀6AI; ГОСТ 5781-75; ℓ=820	8	1,5 кг

56

7768

Инв. № подл. | Подп. и дата

Изм.	Лист	№ докум.	Подп.	Дата
Разраб.		Прокопчук		3.07.79
Пров.		Аврамич		14.02.80
Рук. гр.		Левченко		15.02.80
ГИП		Франк		15.02.80
Н.контр.		Сильченко		22.02.80
Утв.		Дипляк		15.02.80

3.820-6 В.I/80 КЖ-65

Блок ОП-6

Лит.	Масса	Масшт.
Р	4,3	—

Лист 1 | Листов 1

Сетка арматурная С $\frac{8/6-200/200}{800\times1400}$

УКРГИПРОВОДХОЗ г. Киев

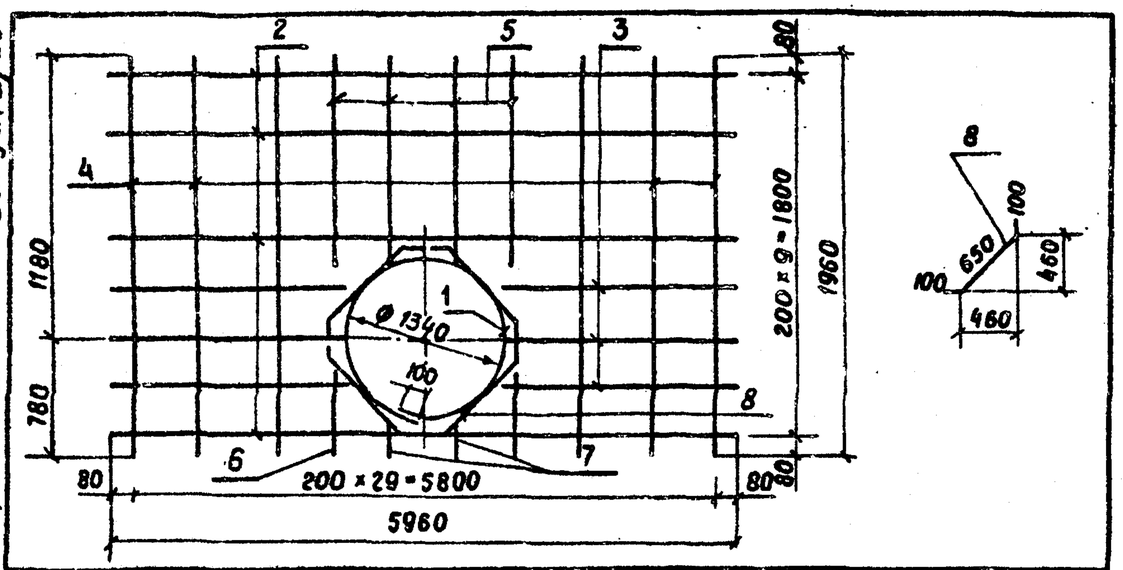

Форм	Зона	Поз.	Обозначение	Наименование	Кол.	Примеч.
11			3.820-6 ВI/80 КЖ-4-6; 31-33	С $\frac{8I6-200/200}{1800 \times 5800}$		
				Детали		
5.4		1		ф6 AI, ГОСТ 5781-75; ℓ=4300	1	1.0 кг
5.4		2		ф8 AIII; ГОСТ 5781-75; ℓ=5960	4	9.4 кг
5.4		3		ф8 AIII; ГОСТ 5781-75; ℓ=2350	12	11.1 кг
5.4		4		ф6 AI; ГОСТ 5781-75; ℓ=1960	24	10.6 кг
5.4		5		ф6 AI; ГОСТ 5781-75; ℓ=550	6	0.7 кг
5.4		6		ф6 AI; ГОСТ 5781-75; ℓ=350	2	0.2 кг
5.4		7		ф6 AI; ГОСТ 5781-75; ℓ=160	4	0.1 кг
5.4		8		ф6 AI; ГОСТ 5781-75; ℓ=850	4	0.8 кг

Сетки изготовлять при помощи контактной точечной электросварки в соответствии с требованиями ГОСТ 14098-68 и СН-393-78

Инв. N подл. | Подп. и дата

Изм.	Лист	N докум.	Подп.	Дата
Разраб.	Прокопчук			10.2.80
Пров.	Аврамич			14.02.80
Рук. гр.	Левченко			15.2.80
ГИП	Франк			15.02.80
Н.контр.	Сильченко			22.02.80
Утв.	Дупляк			15.02.80

3.820-6 В.I/80 КЖ-66

Блок ОП-8
Блок ОП-8А

Лит.	Масса	Масштаб
Р	33.9	—

Лист 1 | Листов 1

Сетка арматурная С $\frac{8/6-200/200}{1800 \times 5800}$

Укргипроводхоз г. Киев

Серия 3.820-6 Выпуск I/80

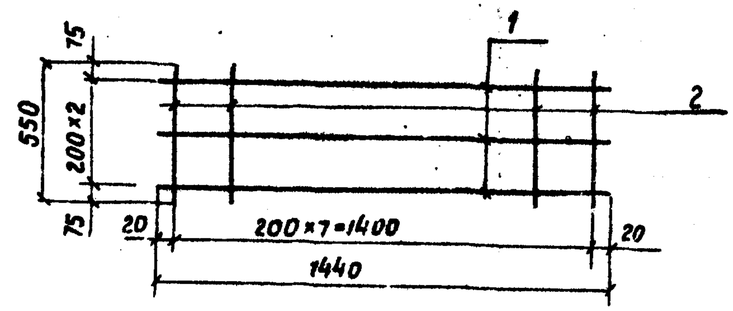

Сетки изготовлять при помощи контактной точечной электросварки в соответствии с требованиями ГОСТ 14098-68 и СН 393-78.

Форма	Зона	Поз.	Обозначение	Наименование	Кол.	Примечание
11			3.820-6 ВI/80 КЖ-4-6	С $\frac{8/6-200/200}{400 \times 1400}$		
				Детали		
5.4		1		ф8 AIII; ГОСТ 5781-75; ℓ=1440	3	1.7 кг
5.4		2		ф6 AI; ГОСТ 5781-75; ℓ=550	8	1.0 кг

57
7768

Инв. N подл. | Подп. и дата

Изм.	Лист	N° докум.	Подп.	Дата
Разраб.	Прокопчук			10.02.80
Пров.	Аврамич			14.02.80
Рук. гр.	Левченко			15.2.80
ГИП	Франк			15.02.80
Н.контр.	Сильченко			22.02.80
Утв.	Дупляк			15.02.80

3.820-6 В.I/80 КЖ-67

Блок ОП-8

Лит.	Масса	Масштаб
Р	2.7	—

Лист 1 | Листов 1

Сетка арматурная С $\frac{8/6-200/200}{400 \times 1400}$

Укргипроводхоз г. Киев

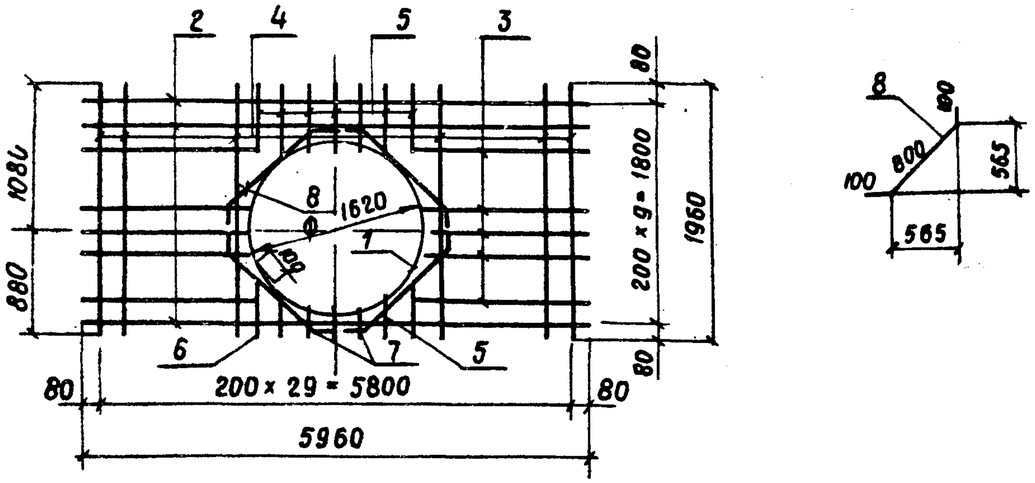

Сетки изготовлять при помощи контактной точечной электросварки в соответствии с требованиями ГОСТ 14098-68 и СН 393-78

Формат	Зона	Поз.	Обозначение	Наименование	Кол.	Примечание
11			3.820-6 В.I/80 КЖ-7-9	С $\frac{8/6-200/200}{1800 \times 5800}$		
				Детали		
Б.4		1		ФАI; ГОСТ 5781-75; ℓ=5200	1	1.2 кг
Б.4		2		ФАIII; ГОСТ 5781-75; ℓ=5960	3	7.1кг
Б.4		3		ФАIII; ГОСТ 5781-75; ℓ=2200	14	12.2кг
Б.4		4		ФАI; ГОСТ 5781-75; ℓ=1950	22	9.6кг
Б.4		5		ФАI; ГОСТ 5781-75; ℓ=300	8	0.5кг
Б.4		6		ФАI; ГОСТ 5781-75; ℓ=500	2	0.2кг
Б.4		7		ФАI; ГОСТ 5781-75; ℓ=100	4	0.1кг
Б.4		8		ФАI; ГОСТ 5781-75; ℓ=1000	4	0.9кг

Инв.№подл. | Подп. и дата

Изм	Лист	№докум.	Подп.	Дата
Разраб.	Прокопчик			10.08.80
Пров.	Аврамич			14.02.80
Рук.гр.	Левченко			15.2.80
ГИП	Франк			15.02.80
Н.контр.	Сильченко			22.02.80
Утв.	Диалак			15.02.80

3.820-6 В-I/80 КЖ-68

Блок ОП-10

Лит.	Масса	Масшт.
Р	31.8	—

Лист 1 | Листов 1

Сетка арматурная С $\frac{8/6-200/200}{1800 \times 5800}$

Укргипроводхоз г. Киев

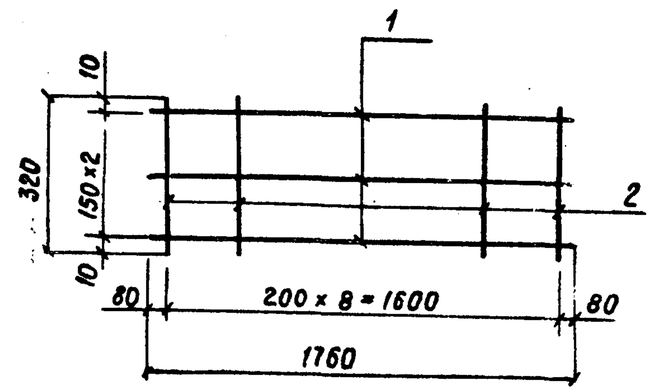

Сетки изготовлять при помощи контактной точечной электросварки в соответствии с требованиями ГОСТ 14098-68 и СН 393-78

Формат	Зона	Поз.	Обозначение	Наименование	Кол	Примечание
11			3.820-6 В.I/80 КЖ-7-9	С $\frac{8/6-150/200}{300 \times 1600}$		
				Детали		
Б.4		1		ФВAIII; ГОСТ 5781-75; ℓ=1760	3	2.1кг
Б.4		2		ФБAI; ГОСТ 5781-75; ℓ=320	9	0.6кг

58

7768

Инв.№подл. | Подп. и дата

Изм	Лист	№докум.	Подп.	Дата
Разраб.	Прокопчик			23.7.79
Пров.	Аврамич			14.02.80
Рук.гр.	Левченко			15.2.80
ГИП	Франк			15.02.80
Н.контр.	Сильченко			22.02.80
Утв.	Диалак			15.02.80

3.820-6 В.I/80 КЖ-69

Блок ОП-10

Лит.	Масса	Масшт.
Р	2.7	—

Лист 1 | Листов 1

Сетка арматурная С $\frac{8/6-150/200}{300 \times 1600}$

Укргипроводхоз г. Киев

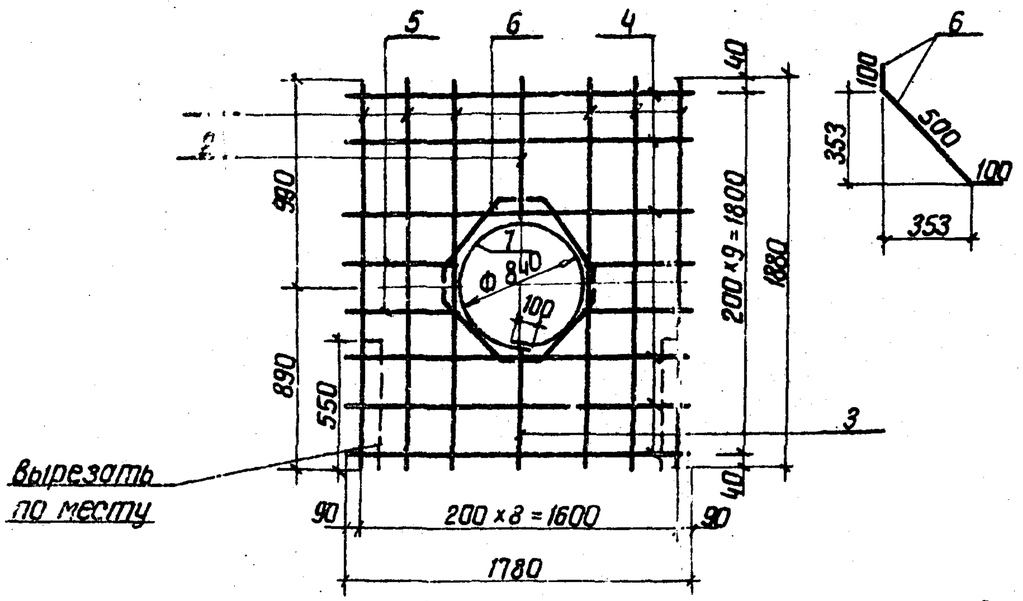

Сетки изготовлять при помощи контактной точечной электросварки в соответствии с требованиями ГОСТ 14098-68 и СН 393-78.

Формат	Зона	Поз.	Обозначение	Наименование	Кол	Примечание
11			3.820-6 в.I/80 КЖ-10-12	С $\frac{6/6-200/200}{1600\times1800}$		
				Детали		
Б4		1		Ф6 А III, ГОСТ 5781-75, ℓ=1880	6	2,5 кг
Б4		2		Ф6 А III, ГОСТ 5781-75, ℓ=600	3	0,4 кг
Б4		3		Ф6 А III, ГОСТ 5781-75 ℓ=500	3	0,3 кг
Б4		4		Ф6 А I, ГОСТ 5781-75, ℓ=1780	6	2,4 кг
Б4		5		Ф6 А I, ГОСТ 5781-75, ℓ=500	8	0,9 кг
Б4		6		Ф6 А III, ГОСТ 5781-75, ℓ=700	4	0,6 кг
Б4		7		Ф6 А III, ГОСТ 5781-75, ℓ=2750	1	0,6 кг

3.820-6 в.I/80 КЖ-70

Изм.	Лист	№ докум.	Подп.	Дата
Разраб.	Прокопчук			9.07.79
Пров.	Абрамич			14.02.80
Рук. гр.	Левченко			15.02.80
ГИП	Франк			15.02.80
Н.контр.	Сильченко			12.02.80
Утв.	Дупляк			15.02.80

Блок ДР-6 (Д-6)

Сетка арматурная С $\frac{6/6-200/200}{1600\times1800}$

Лит.	Масса	Масштаб
Р	7.7	—

Лист 1 Листов 1

УКРГИПРОВОДХОЗ г.Киев

Инв. № подл. | Подп. и дата

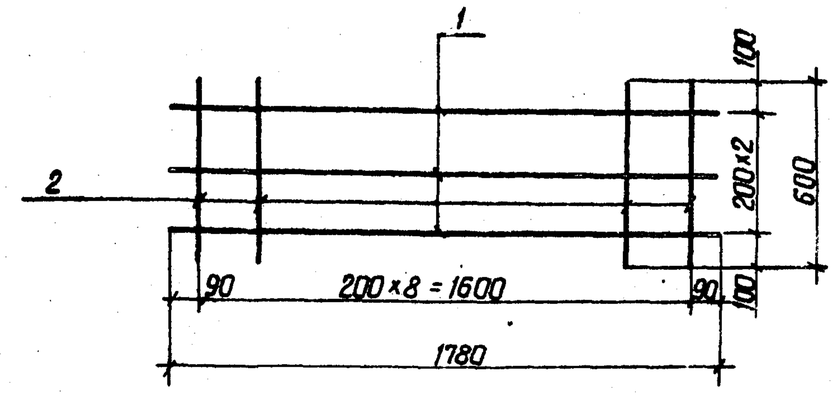

Сетки изготовлять при помощи контактной точечной электросварки в соответствии с требованиями ГОСТ 14098-68 и СН 393-78.

Формат	Зона	Поз.	Обозначение	Наименование	Кол.	Примечание
11			3.820-6 в.I/80 КЖ-10-15	С $\frac{6/6-200/200}{400\times1600}$		
				Детали		
Б4		1		Ф6 А I, ГОСТ 5781-75, ℓ=1780	3	1.2 кг
Б4		2		Ф6 А I ГОСТ 5781-75, ℓ=600	9	1.2 кг

59

7768

3.820-6 в.I/80 КЖ-71

Изм.	Лист	№ докум.	Подп.	Дата
Разраб.	Прокопчук			9.07.79
Пров.	Абрамич			14.02.80
Рук. гр.	Левченко			15.02.80
ГИП	Франк			15.02.80
Н.контр.	Сильченко			12.02.80
Утв.	Дупляк			15.02.80

Блок ДР-6 (Д-6)

Блок ДР-8 (Д-8)

Сетка арматурная С $\frac{6/6-200/200}{400\times1600}$

Лит.	Масса	Масштаб
Р	2.4	—

Лист 1 Листов 1

УКРГИПРОВОДХОЗ г.Киев

Инв. № подл. | Подп. и дата

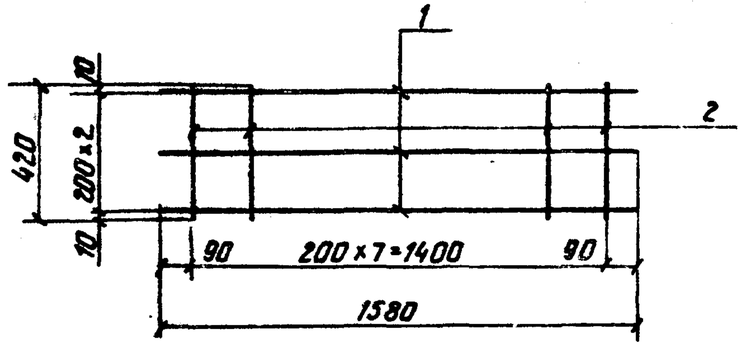

Сетки изготовлять при помощи контактной точечной электросварки в соответствии с требованиями ГОСТ 14098-68 и СН 393-78

Формат	Зона	Поз.	Обозначение	Наименование	Кол.	Примечание
11			3.820-6 в.I/80 КЖ-10-18	С $\frac{Б/Б-200/200}{400\times1400}$		
				Детали		
Б4		1		⌀БАI; ГОСТ 5781-75; ℓ=1580	3	1,1 кг
Б4		2		⌀БАI; ГОСТ 5781-75; ℓ=420	8	0,7 кг

Изм.	Лист	№докум.	Подп.	Дата	3.820-6 в.I/80 КЖ-72		
Разраб.		Прокопчук		7.7.79	Блок ДР-6 (Д-6) Блок ДР-8 (Д-8) Блок ДР-10 (Д-10)	Лит. Р	Масса 1.8 / Масштаб –
Пров.		Авромич		14.2.80		Лист 1	Листов 1
Рук.гр.		Левченко		15.2.80	Сетка арматурная С $\frac{Б/Б-200/200}{400\times1400}$	УКРГИПРОВОДХОЗ г.Киев	
ГИП		Франк		15.2.80			
Н.контр.		Сильченко		22.2.80			
Утв.		Дупляк		15.2.80			

Инв.№подл. | Подп. и дата

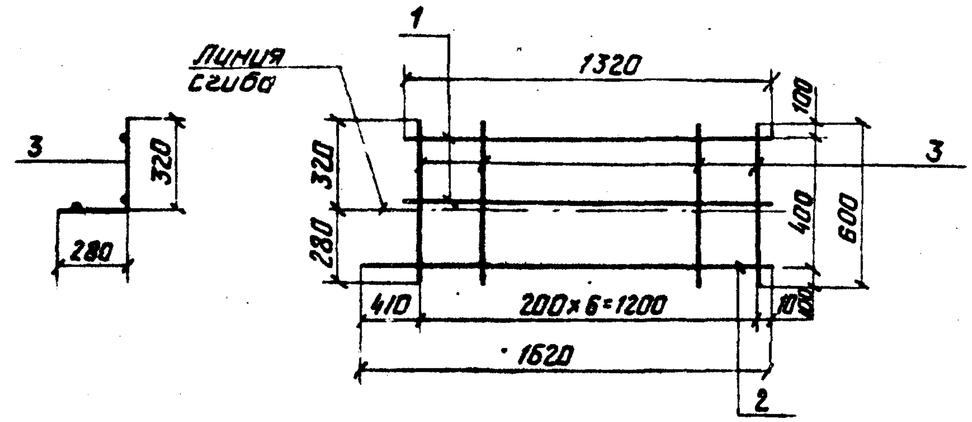

Сетки изготовлять при помощи контактной точечной электросварки в соответствии с требованиями ГОСТ 14098-68 и СН 393-78

Формат	Зона	Поз.	Обозначение	Наименование	Кол.	Примечание
11			3.820-6 в.I/80 КЖ-10-12	С $\frac{Б/Б-200/200}{400\times1400}$		
				Детали		
Б4		1		⌀БАIII; ГОСТ 5781-75; ℓ=1320	2	0,6 кг
Б4		2		⌀БАIII; ГОСТ 5781-75; ℓ=1620	1	0,4 кг
Б4		3		⌀БАI; ГОСТ 5781-75; ℓ=600	7	0,9 кг

60

7768

Изм.	Лист	№докум.	Подп.	Дата	3.820-6 в.I/80 КЖ-73		
Разраб.		Прокопчук		9.7.79	Блок ДР-6 (Д-6)	Лит. Р	Масса 1,9 / Масштаб –
Пров.		Авромич		14.2.80		Лист 1	Листов 1
Рук.гр.		Левченко		15.2.80	Сетка арматурная С $\frac{Б/Б-200/200}{400\times1400}$	УКРГИПРОВОДХОЗ г.Киев	
ГИП		Франк		15.2.80			
Н.контр.		Сильченко		22.2.80			
Утв.		Дупляк		15.2.80			

Инв.№подл. | Подп. и дата

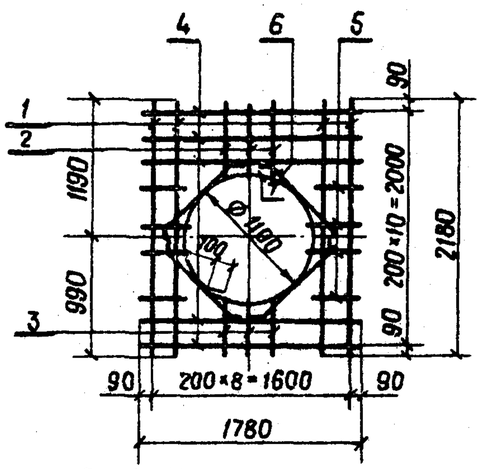

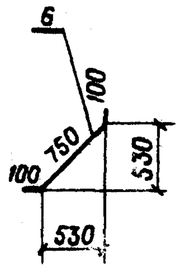

Сетки изготовлять при помощи контактной точечной электросварки в соответствии с требованиями ГОСТ 14098-68 и СН 393-78

Формат	Зона	Поз.	Обозначение	Наименование	Кол.	Примечание
11			3.820-6 В.I/80 КЖ-13-15	С $\frac{6/6-200/200}{1600\times2000}$		
				Детали		
Б4		1		⌀6 А III, ГОСТ 5781-75, ℓ=2180	4	1,9 кг
Б4		2		⌀6 А III, ГОСТ 5781-75, ℓ=660	5	0,7 кг
Б4		3		⌀6 А III, ГОСТ 5781-75, ℓ=460	5	0,5 кг
Б4		4		⌀6 А I, ГОСТ 5781-75, ℓ=1780	5	1,3 кг
Б4		5		⌀6 А I, ГОСТ 5781-75, ℓ=370	12	1,0 кг
Б4		6		⌀6 А III, ГОСТ 5781-75, ℓ=950	4	0,8 кг
Б4		7		⌀6 А III, ГОСТ 5781-75, ℓ=3550	1	0,8 кг

Инв. №подл. | Подп. и дата

Изм.	Лист	№докум.	Подп.	Дата	3.820-6 В.I/80 КЖ-74			
Разраб.		Прокопчук		10.02.80	Блок ДР-8 (Д-8)	Лит. Р	Масса 7,0	Масшт.
Провер.		Аврамич		14.02.80		Лист 1	Листов 1	
Рук. гр.		Левченко		15.02.80				
ГИП		Франк		15.02.80	Сетка арматурная С $\frac{6/6-200/200}{1600\times2000}$	УКРГИПРОВОДХОЗ г. Киев		
Н. контр.		Сильченко		25.02.80				
Нач. отд.		Дупляк		15.02.80				

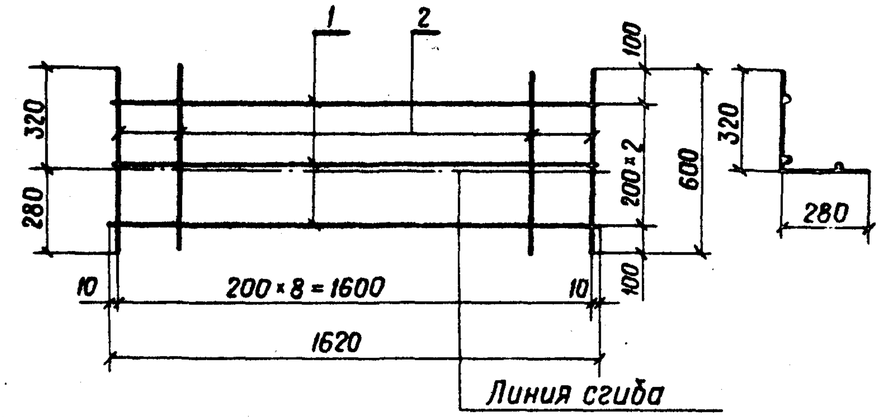

Сетки изготовлять при помощи контактной точечной электросварки в соответствии с требованиями ГОСТ 14098-68 и СН 393-78

Формат	Зона	Поз.	Обозначение	Наименование	Кол.	Примечание
11			3.820-6 В.I/80 КЖ-13-15	С $\frac{6/6-200/200}{400\times1600}$		
				Детали		
Б4		1		⌀6 А III, ГОСТ 5781-75, ℓ=1620	3	1,08 кг
Б4		2		⌀6 А I, ГОСТ 5781-75, ℓ=600	9	1,2 кг

61

7768

Инв. №подл. | Подп. и дата

Изм.	Лист	№докум.	Подп.	Дата	3.820-6 В.I/80 КЖ-75			
Разраб.		Прокопчук		10.02.80	Блок ДР-8 (Д-8)	Лист Р	Масса 2,28	Масштаб —
Провер.		Аврамич		14.02.80		Лист 1	Листов 1	
Рук. гр.		Левченко		15.02.80				
ГИП		Франк		15.02.80	Сетка арматурная С $\frac{6/6-200/200}{400\times1600}$	УКРГИПРОВОДХОЗ г. Киев		
Н. контр.		Сильченко		25.02.80				
Нач. отд.		Дупляк		15.02.80				

Серия 3.820-6 Выпуск I/80

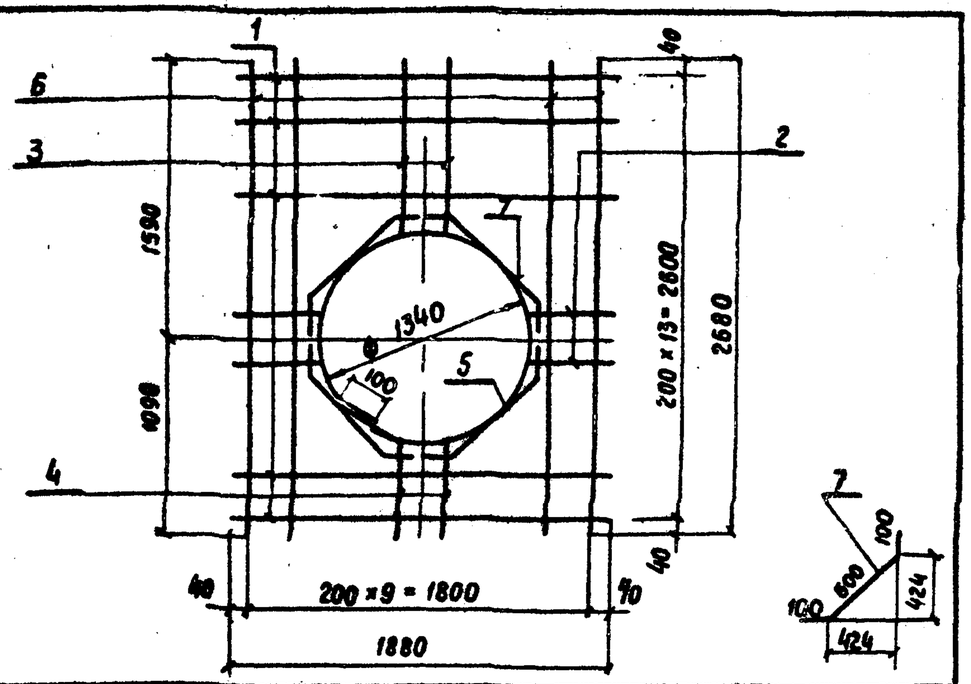

Форм.	Зона	Поз.	Обозначение	Наименование	Кол.	Примечание
11			3.820-6 В.I/80 КЖС-16-18	С $\frac{8/6-200/200}{1800 \times 2600}$		
				Детали		
Б.4		1		ф6AI; ГОСТ 5781-75; ℓ=1880	7	2.9 кг
Б.4		2		ф6AI; ГОСТ 5781-75; ℓ=290	14	0.9 кг
Б.4		3		ф8AIII; ГОСТ 5781-75; ℓ=950	6	2.3 кг
Б.4		4		ф8AIII; ГОСТ 5781-75; ℓ=450	6	1.1 кг
Б.4		5		ф8AIII; ГОСТ 5781-75; ℓ=4300	1	1.7 кг
Б.4		6		ф8AIII; ГОСТ 5781-75; ℓ=2680	4	4.2 кг
Б.4		7		ф8AIII; ГОСТ 5781-75; ℓ=800	4	1.3 кг

Сетки, изготовлять при помощи контактной точечной электросварки в соответствии с требованиями ГОСТ 14098-68 и СН 393-78

Инв.№ подл. | Подп. и дата

3.820-6 В.I/80 КЖС-16

Изм.	Лист	№ докум.	Подп.	Дата
Разраб.		Прокопчук		10.02.80
Пров.		Аврамич		14.02.80
Рук.гр.		Левченко		15.2.80
ГИП		Франк		15.02.80
Н.контр.		Сильченко		15.02.80
Утв.		Дупляк		15.02.80

Блок ДР-10 (Д-10)

Лит.	Масса	Масштаб
Р	14.4	

Лист 1 Листов 1

Сетка арматурная С $\frac{8/6-200/200}{1800 \times 2600}$

Укргипроводхоз г. Киев

Серия 3.820-6 Выпуск I/80

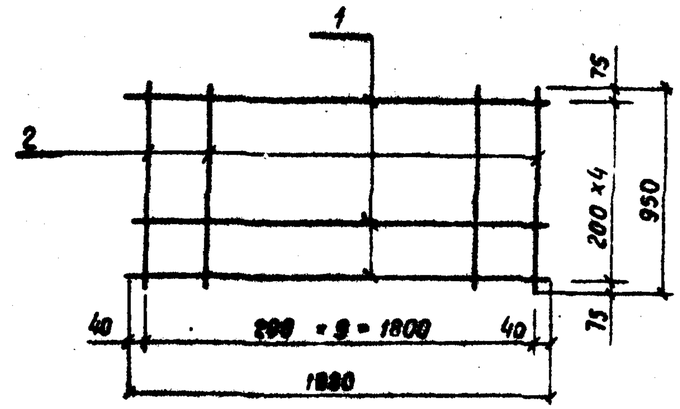

Сетки изготовлять при помощи контактной точечной электросварки в соответствии с требованиями ГОСТ 14098-68 и СН 393-78

Форм.	Зона	Поз.	Обозначение	Наименование	Кол.	Примечание
11			3.820-6 В.I/80 КЖС-16-18	С $\frac{6/6-200/200}{800 \times 1800}$		
				Детали		
Б.4		1		ф6AI; ГОСТ 5781-75; ℓ=1880;	5	2.1 кг
Б.4		2		ф6AI, ГОСТ 5781-75; ℓ=950;	10	2.1 кг

62

7768

Инв.№ подл. | Подп. и дата

3.820-6 В.I/80 КЖС-77

Изм.	Лист	№ докум.	Подп.	Дата
Разраб.		Прокопчук		10.02.80
Пров.		Аврамич		14.02.80
Рук.гр.		Левченко		15.2.80
ГИП		Франк		15.02.80
Н.контр.		Сильченко		25.02.80
Утв.		Дупляк		15.02.80

Блок ДР-10 (Д-10)

Лит.	Масса	Масштаб
Р	4.2	-

Лист 1 Листов 1

Сетка арматурная С $\frac{6/6-200/200}{800 \times 1800}$

Укргипроводхоз г. Киев

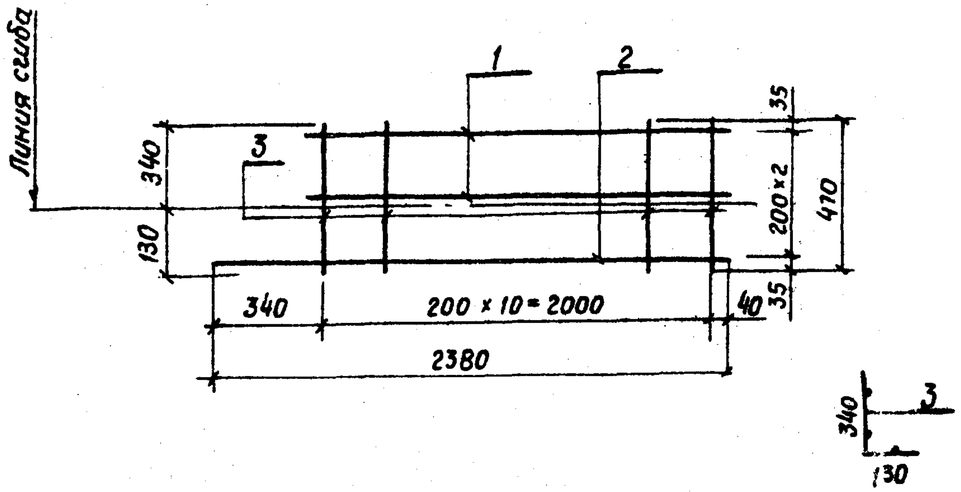

Сетки изготовлять при по помощи контактной точечной электросварки в соответствии с требованиями ГОСТ 14098-88 и СН 393-78.

Формат	Зона	поз.	Обозначение	Наименование	Кол.	Примечание
11			3.820-6 В.I/80 КЖ-16-21	С $\frac{8/6-200/200}{400\times2000}$		
				Детали		
Б.4		1		ф 8 AIII, ГОСТ 5781-75; ℓ=2080	2	1.6 кг
Б.4		2		ф 8 AIII; ГОСТ 5781-75; ℓ=2380	1	0.94 кг
Б.4		3		ф 6 AI; ГОСТ 5781-75; ℓ=470	11	1.10 кг

Подп. и дата

Инв. № подл.

Изм.	Лист	№ докум.	Подп.	Дата
Разраб.		Прокопчук		10.02.80
Пров.		Аврамич		14.02.80
Рук. гр.		Левченко		15.2.80
ГИП		Франк		15.02.80
Н. контр.		Сильченко		25.02.80
Утв.		Дупляк		15.02.80

3.820-6 В.I/80 КЖ-78

Блок ДР-10 (Д-10)
Блок ДР-12 (Д-12)

Лит.	Масса	Масшт.
Р	3.64	—

Лист 1 Листов 1

Сетка арматурная С $\frac{8/6-200/200}{400\times2000}$

Укргипроводхоз г. Киев

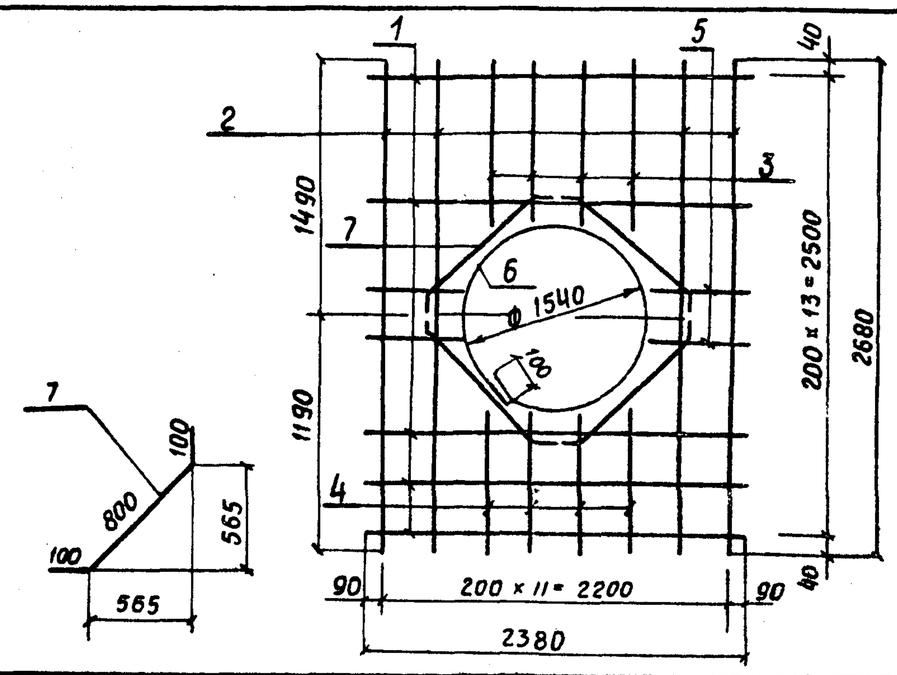

Формат	Зона	поз.	Обозначение	Наименование	Кол.	Примечание
11			3.820-6 В.I/80 КЖ-19-21	С $\frac{8/6-200/200}{2200\times2600}$		
				Детали		
Б.4		1		ф 6 AI; ГОСТ 5781-75; ℓ=2380	7	3.7 кг
Б.4		2		ф 8 AIII; ГОСТ 5781-75; ℓ=2680	4	4.2 кг
Б.4		3		ф 8 AIII; ГОСТ 5781-75; ℓ=740	8	2.3 кг
Б.4		4		ф 8 AIII; ГОСТ 5781-75; ℓ=440	8	1.4 кг
Б.4		5		ф 6 AI; ГОСТ 5781-75; ℓ=440	14	1.4 кг
Б.4		6		ф 8 AIII; ГОСТ 5781-75; ℓ=5000	1	2.0 кг
Б.4		7		ф 8 AIII; ГОСТ 5781-75; ℓ=1000	4	1.6 кг

Сетки изготовлять при помощи контактной точечной электросварки в соответствии с требованиями ГОСТ 14098-88 и СН 393-78

63

7768

Подп. и дата

Инв. № подл.

Изм.	Лист	№ докум.	Подп.	Дата
Разраб.		Прокопчук		10.02.80
Пров.		Аврамич		14.02.80
Рук. гр.		Левченко		15.2.80
ГИП		Франк		15.02.80
Н. контр.		Сильченко		25.02.80
Утв.		Дупляк		15.02.80

3.820-6 В.I/80 КЖ-79

Блок ДР-12 (Д-12)

Лит.	Масса	Масшт.
Р	16.6	—

Лист 1 Листов 1

Сетка арматурная С $\frac{8/6-200/200}{2200\times2600}$

Укргипроводхоз г. Киев

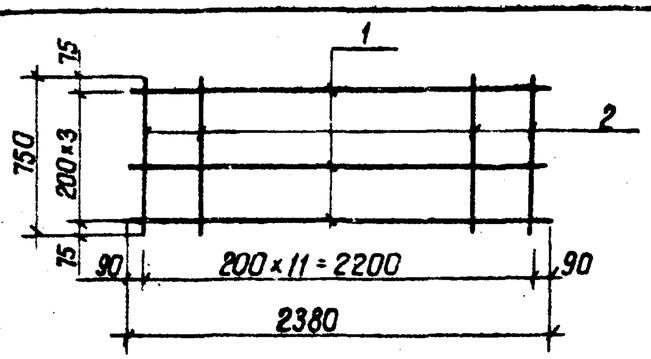

Сетки изготовлять при помощи контактной точечной электросварки в соответствии с требованиями ГОСТ 14098-68 и СН 393-78.

Формат	Зона	Поз.	Обозначение	Наименование	Кол.	Примечание
11			3.820-6 в.I/80 КЖ-19-21	С $\frac{6/6-200/200}{600\times2200}$		
				Детали		
Б.4		1		⌀6AI; ГОСТ 5781-75; ℓ=2380	4	2.1 кг
Б.4		2		⌀6AI; ГОСТ 5781-75; ℓ=750	12	2.0 кг

Изм.	Лист	№ докум.	Подп.	Дата	3.820-6 в.I/80 КЖ-80			
Разраб.	Прокопчук			10.02.80	Блок ДР-12 (Д-12)	Лит.	Масса	Масштаб
Пров.	Аврамич			14.02.80		Р	4.10	—
Рук.гр.	Левченко			15.02.80		Лист 1	Листов 1	
ГИП	Франк			15.02.80	Сетка арматурная С $\frac{6/6-200/200}{600\times2200}$	УКРГИПРОВОДХОЗ г.Киев		
Н.контр.	Сильченко			15.02.80				
Утв.	Дупляк			15.02.80				

Инв.№ подл. | Подп. и дата

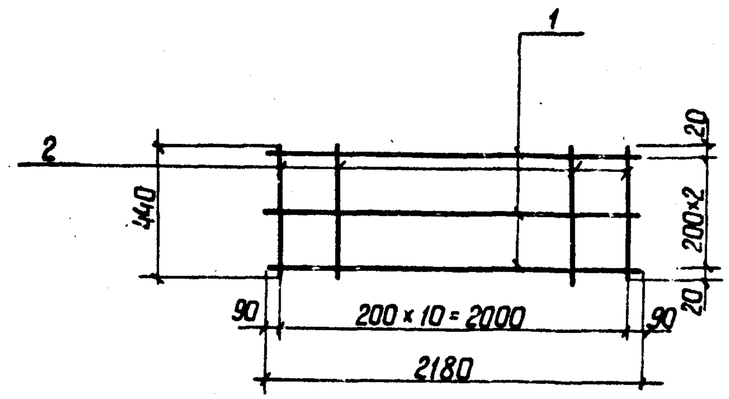

Сетки изготовлять при помощи контактной точечной электросварки в соответствии с требованиями ГОСТ 14098-68 и СН 393-78.

Формат	Зона	Поз.	Обозначение	Наименование	Кол.	Примечание
11			3.820-6 в.I/80 КЖ-19-30	С $\frac{6/6-200/200}{400\times2000}$		
				Детали		
Б.4		1		⌀6AIII; ГОСТ 5781-75; ℓ=2180	3	1.5 кг
Б.4		2		⌀6AIII; ГОСТ 5781-75; ℓ=440	11	1.1 кг

64

7768

Изм.	Лист	№ докум.	Подп.	Дата	3.820-6 в.I/80 КЖ-81			
Разраб.	Прокопчук			10.02.80	Блок ДР-12 (Д-12) Блок ДР-14 (Д-14) Блок ДР-15 (Д-15) Блок ДР-16 (Д-16)	Лит.	Масса	Масштаб
Пров.	Аврамич			14.02.80		Р	2.6	—
Рук.гр.	Левченко			15.02.80		Лист 1	Листов 1	
ГИП	Франк			15.02.80	Сетка арматурная С $\frac{6/6-200/200}{400\times2000}$	УКРГИПРОВОДХОЗ г.Киев		
Н.контр.	Сильченко			25.02.80				
Утв.	Дупляк			15.02.80				

Инв.№ подл. | Подп. и дата

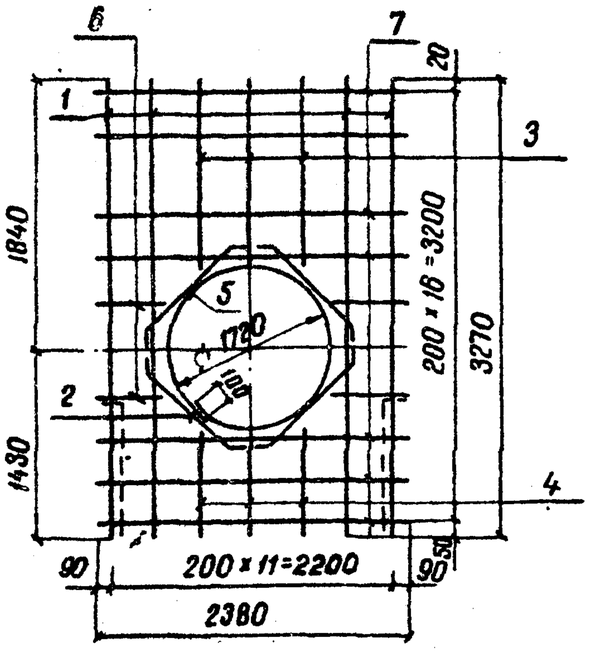

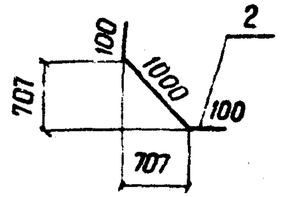

Сетки изготовлять при помощи контактной точечной электросварки В соответствии с требованиями ГОСТ 14098-68 и СН393-78

Формат	Зона	Поз	Обозначение	Наименование	Кол	Примечание
II			3.820-6 В.I/80 НЖ-22-24	С $\frac{10/6-200/200}{2200 \times 3200}$		
				Детали		
Б4		1		⌀10АIII; ГОСТ 5.1459-72*; ℓ=3270	2	4.0 кг
Б4		2		⌀10АIII; ГОСТ 5.1459-72*; ℓ=1200	4	3.0 кг
Б4		3		⌀10АIII; ГОСТ 5,1459-72*; ℓ=960	10	5,9 кг
Б4		4		⌀10АIII; ГОСТ 5,1459-72*; ℓ=580	10	3,5 кг
Б4		5		⌀10АIII; ГОСТ 5,1459-72*; ℓ=5500	1	3,4 кг
Б4		6		⌀6АI; ГОСТ 5781-75; ℓ=330	18	1,3 кг
Б4		7		⌀6АI; ГОСТ 5781-75; ℓ=2380	8	4,2 кг

Инв. № подл. | Подп. и дата

Изм.	Лист.	№ докум.	Подп.	Дата
Разраб.		Прокопчук		10.02.80
Пров.		Аврамич		14.02.80
Рук. гр.		Левченко		15.2.80
ГИП		Франк		15.02.80
Н. контр.		Силоченко		25.02.80
Утв.		Цуплян		15.02.80

3.820-6 В.I/80 НЖ-82

Блок ДР-14 (Д-14)

Лит.	Масса	Масштаб
Р	25,3	—

Лист 1 | Листов 1

Сетка арматурная С $\frac{10/6-200/200}{2200 \times 3200}$

УКРГИПРОВОДХОЗ г. Киев

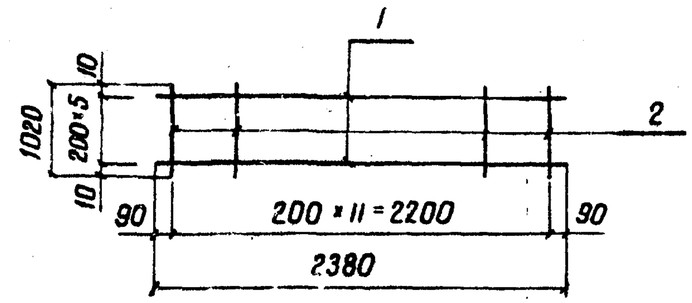

Сетки изготовлять при помощи контактной точечной электросварки В соответствии с требованиями ГОСТ 14098-68 и СН 393-78.

Формат	Зона	Поз	Обозначение	Наименование	Кол.	Примечание
II			3.820-6 В.I/80 НЖ-22-24	С $\frac{6/6-200/200}{1000 \times 2200}$		
				Детали		
Б4		1		⌀6АI; ГОСТ 5781-75; ℓ=2380	6	3.2 кг
Б4		2		⌀6АI; ГОСТ 5781-75; ℓ=1020	12	2.7 кг

65

7768

Инв. № подл. | Подп. и дата

Изм.	Лист.	№ докум.	Подп.	Дата
Разраб.		Прокопчук		10.02.80
Пров.		Аврамич		14.02.80
Рук. гр.		Левченко		15.02.80
ГИП		Франк		15.02.80
Н. контр.		Силоченко		25.02.80
Утв.		Цуплян		15.02.80

3.820-6 В I/80 НЖ-83

Блок ДР-14 (Д-14)

Лит.	Масса	Масштаб
Р	59	

Лист 1 | Листов 1

Сетка арматурная С $\frac{6/6-200/200}{1000 \times 2200}$

УКРГИПРОВОДХОЗ г. Киев

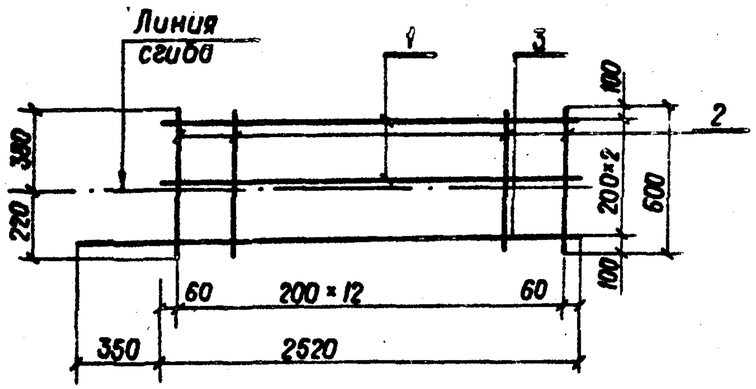

Сетки изготовлять при помощи контактной точечной электросварки в соответствии с требованиями ГОСТ 14098-68 и СН 393-78

Формат	Зона	Поз.	Обозначение	Наименование	Кол.	Примечание
11			3.820-6 В.I/80 КЖ-22-30	С $\frac{10/6-200/200}{400\times2400}$		
				Детали		
Б4		1		⌀10AIII; ГОСТ 5.1459-72*; ℓ=2520	2	3,1 кг
Б4		2		⌀6AI; ГОСТ 5781-75; ℓ=600	13	1,7 кг
Б4		3		⌀10AIII; ГОСТ 5.1459-72*; ℓ=2870	1	1,8 кг

Изм.	Лист	№ докум.	Подп.	Дата	3.820-6 В.I/80 КЖ-84			
Разраб.		Прокопчук		10.01.80	Блок ДР-14 (Д-14) Блок ДР-15 (Д-15) Блок ДР-16 (Д-16)	Лит.	Масса	Масшт.
Пров.		Аврамич		14.02.80		Р	6,6	—
Рук. гр.		Левченко		15.02.80		Лист 1	Листов 1	
ГИП		Франк		16.02.80	Сетка арматурная С $\frac{10/6-200/200}{400\times2400}$	УКРГИПРОВОДХОЗ г. Киев		
Н.контр.		Сильченко		15.02.80				
Утв.		Дупляк		15.02.80				

Инв. № подл. | Подп. и дата

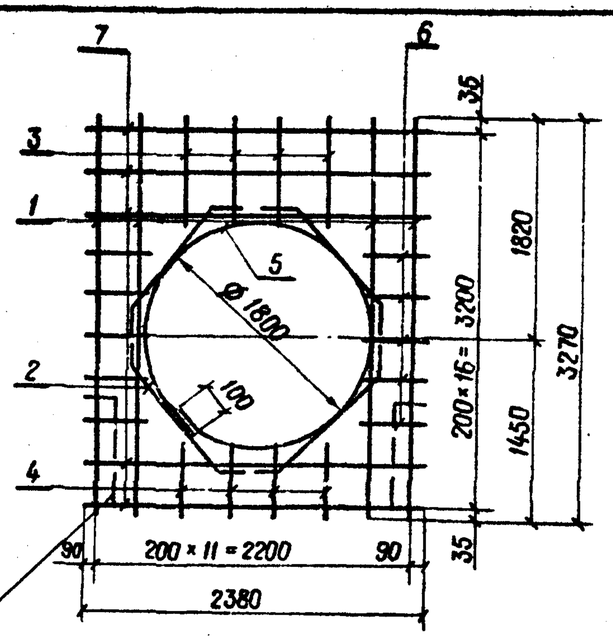

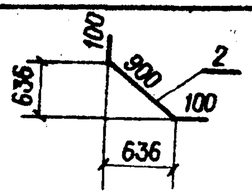

Сетки изготовлять при помощи контактной точечной электросварки в соответствии с требованиями ГОСТ 14098-68 и СН 393-78

Формат	Зона	Поз.	Обозначение	Наименование	Кол.	Примечание
11			3.820-6 В.I/80 КЖ-25-27	С $\frac{10/6-200/200}{2200\times3200}$		
				Детали		
Б4		1		⌀10AIII; ГОСТ 5.1459-72*; ℓ=3270	4	8,1 кг
Б4		2		⌀10AIII; ГОСТ 5.1459-72*; ℓ=1100	4	2,7 кг
Б4		3		⌀10AIII; ГОСТ 5.1459-72*; ℓ=900	8	4,4 кг
Б4		4		⌀10AIII; ГОСТ 5.1459-72*; ℓ=560	8	2,8 кг
Б4		5		⌀10AIII; ГОСТ 5.1459-72*; ℓ=5800	1	3,5 кг
Б4		6		⌀6AI; ГОСТ 5781-75; ℓ=300	18	1,2 кг
Б4		7		⌀6AI; ГОСТ 5781-75; ℓ=2380	8	4,2 кг

7768 66

Изм.	Лист	№ докум.	Подп.	Дата	3.820-6 В.I/80 КЖ-85			
Разраб.		Командиренко		10.02.80	Блок ДР-15 (Д-15)	Лит.	Масса	Масшт.
Пров.		Аврамич		14.02.80		Р	27,0	—
Рук. гр.		Левченко		15.02.80		Лист 1	Листов 1	
ГИП		Франк		13.02.80	Сетка арматурная С $\frac{10/6-200/200}{2200\times3200}$	УКРГИПРОВОДХОЗ г. Киев		
Н.контр.		Сильченко		15.02.80				
Утв.		Дупляк		15.02.80				

Инв. № подл. | Подп. и дата

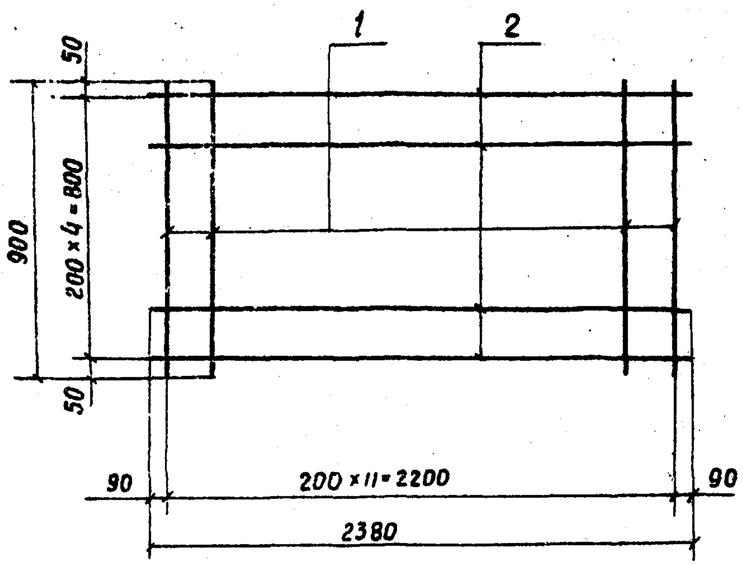

Сетки изготовлять при помощи контактной точечной электросварки в соответствии с требованиями ГОСТ 14098-68 и СН 393-78

Формат	Зона	Поз.	Обозначение	Наименование	Кол.	Примечание
11			3.820-6 В.I/80 КЖ-25-21	С $\frac{6/6-200/200}{800\times2200}$		
				Детали		
Б4		1		ф6AI, ГОСТ 5781-75; ℓ=900	12	2.4 кг
Б4		2		ф6AI, ГОСТ 5781-75; ℓ=2380	5	2.6 кг

Изм.	Лист	N° докум.	Подп.	Дата	3.820-6 В.I/80 КЖ-86			
Разраб.		Аврамич		14.02.80	Блок ДР-15 (Д-15)	Лит.	Масса	Масшт.
Пров.		Потапенко		14.02.80		Р	5.0	–
Рук. гр.		Левченко		15.2.80		Лист 1	Листов 1	
ГИП		Франк		15.02.80	Сетка арматурная С $\frac{6/6-200/200}{800\times2200}$	Укргипроводхоз г. Киев		
Н. контр.		Сильченко		15.02.80				
Утв.		Дупляк		15.02.80				

Инв. N° подл. | Подп. и дата

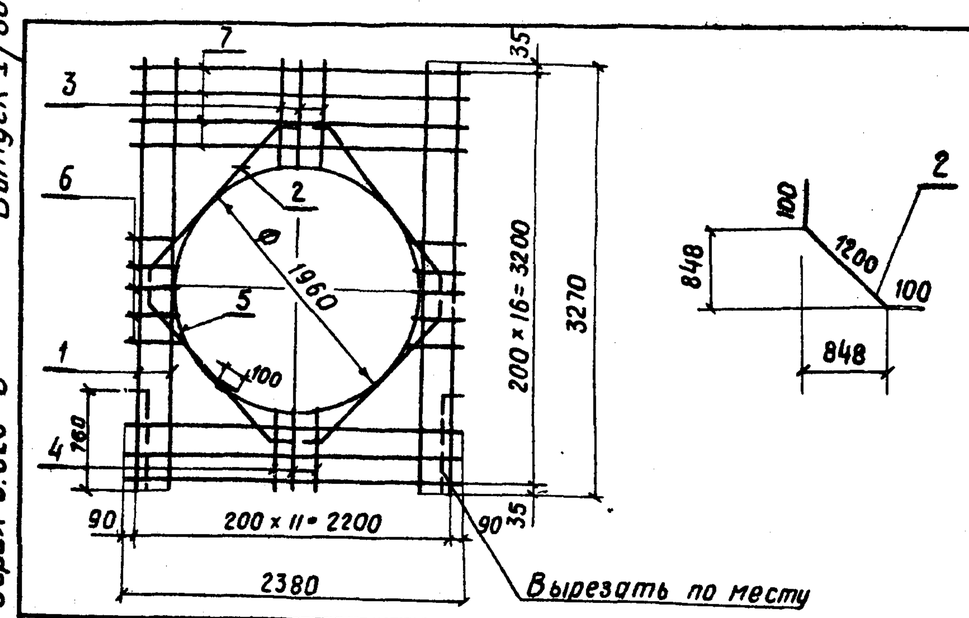

Формат	Зона	Поз.	Обозначение	Наименование	Кол.	Примечание
11			3.820-6 В.I/80 КЖ-28-30	С $\frac{10/6-200/200}{2200\times3200}$		
				Детали		
Б4		1		ф10AIII, ГОСТ 5.1459-72* ℓ 3270	4	8.1 кг
Б4		2		ф10AIII, ГОСТ 5.1459-72* ℓ 1400	4	3.5 кг
Б4		3		ф10AIII, ГОСТ 5.1459-72* ℓ=770	8	3.8 кг
Б4		4		ф10AIII, ГОСТ 5.1459-72* ℓ=540	8	2.7 кг
Б4		5		ф10AIII, ГОСТ 5.1459-72* ℓ=6260	1	3.9 кг
Б4		6		ф6AI, ГОСТ 5781-75, ℓ=210	20	0.9 кг
Б4		7		ф6AI, ГОСТ 5781-75, ℓ=2380	7	3.7 кг

Сетки изготовлять при помощи контактной точечной электросварки в соответствии с требованиями ГОСТ 14098-68 и СН 393-78

67

7768

Изм.	Лист	N° докум.	Подп.	Дата	3.820-6 В.I/80 КЖ-87			
Разраб.		Командиренко		10.02.80	Блок ДР-16 (Д-16)	Лит.	Масса	Масшт.
Пров.		Аврамич		14.02.80		Р	26.6	–
Рук. гр.		Левченко		15.2.80		Лист 1	Листов 1	
ГИП		Франк		15.02.80	Сетка арматурная С $\frac{10/6-200/200}{2200\times3200}$	Укргипроводхоз г. Киев		
Н. контр.		Сильченко		15.02.80				
Утв.		Дупляк		15.02.80				

Инв. N° подл. | Подп. и дата

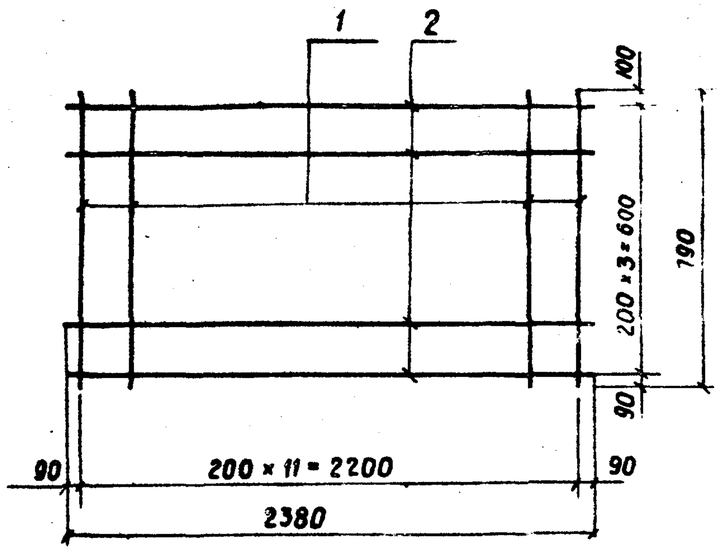

Сетки изготовлять при помощи контактной точечной электросварки в соответствии с требованиями ГОСТ 14098-68 и СН 393-78

Формат	зона	поз.	Обозначение	Наименование	Кол.	Примечание
11			3.820-6 В.I/80 КЖ-28-30	С $\frac{6/6-200/200}{600 \times 2200}$		
				Детали		
Б4		1		ф6 AI; ГОСТ 5781-75, ℓ=790	12	2.1 кг
Б4		2		ф6 AI; ГОСТ 5781-75, ℓ=2380	4	2.1 кг

Изм.	Лист	№ докум.	Подп.	Дата	3.820-6 В.I/80 КЖ-88			
Разраб.		Аврамич		14.02.80	Блок ДР-16 (Д-16)	Лит.	Масса	Масшт.
Пров.		Лотапенко		14.02.80		Р	4,2	—
Рук.гр.		Левченко		15.2.80		Лист1	Листов1	
ГИП		Франк		15.02.80	Сетка арматурная С $\frac{6/6-200/200}{600 \times 2200}$	Укргипроводхоз г.Киев		
Н.контр.		Сильченко		25.02.80				
Утв.		Дупляк		25.02.80				

Подп. и дата

Инв. № подл.

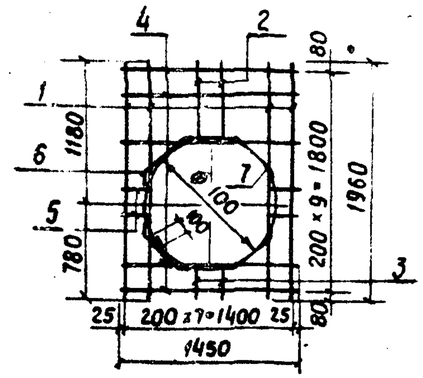

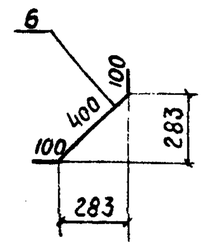

Сетки изготовлять при помощи контактной точечной электросварки в соответствии с требованиями ГОСТ 14098 и СН 393-78

			Обозначение	Наименование	Кол.	Примечание
11			3.820-6 В.I/80 КЖ-31-33	С $\frac{6/6-200/200}{1400 \times 1800}$		
				Детали		
Б4		1		ф6 AI; ГОСТ 5781-75, ℓ=1960	4	1.8 кг
Б4		2		ф6 AI; ГОСТ 5781-75, ℓ=660	4	0.6 кг
Б4		3		ф6 AI; ГОСТ 5781-75, ℓ=260	4	0.2 кг
Б4		4		ф6 AI; ГОСТ 5781-75, ℓ=1450	6	1.9 кг
Б4		5		ф6 AI; ГОСТ 5781-75, ℓ=200	8	0.4 кг
Б4		6		ф6 AI; ГОСТ 5781-75, ℓ=600	4	0.5 кг
Б4		7		ф6 AI; ГОСТ 5781-75, ℓ=3350	1	0.8 кг
						7768

Изм.	Лист	№ докум.	Подп.	Дата	3.820-6 В.I/80 КЖ-89			
Разраб.		Аврамич		14.02.80	Блок ОП-8А	Лит.	Масса	Масшт.
Провер.		Лотапенко		14.02.80		Р	6.2	—
Рук.гр.		Левченко		15.2.80		Лист1	Листов1	
ГИП		Франк		15.02.80	Сетка арматурная С $\frac{6/6-200/200}{1400 \times 1800}$	Укргипроводхоз г.Киев		
Н.контр.		Сильченко		15.02.80				
Нач.отд.		Дупляк		[illegible]				

Подп. и дата

Инв. № подл.

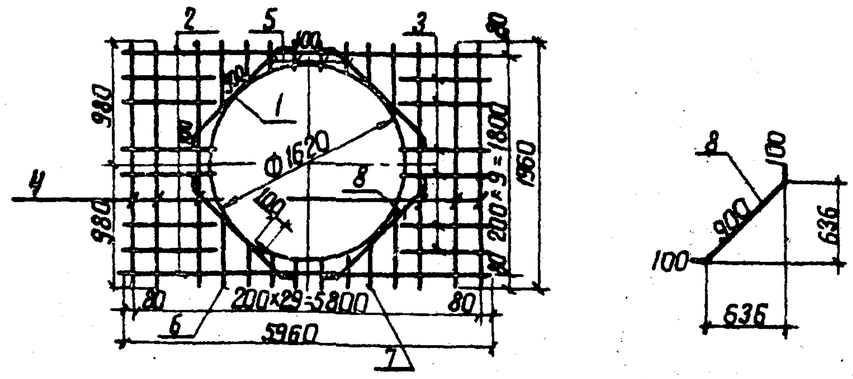

Сетки изготовлять при помощи контактной точечной электросварки в соответствии с требованиями ГОСТ 14098 и СН 393-78

Форм.	Зона	Поз.	Обозначение	Наименование	Кол.	Примечание
			3.820-6 В.I/80 КЖ-34-36	С $\frac{8/6-200/200}{1800\times5800}$		
				Детали		
6.4		1		Ф6AI ГОСТ 5781-75; ℓ=5200	1	1.2 кг
6.4		2		Ф8AIII ГОСТ 5781-75; ℓ=5960	2	4.7 кг
6.4		3		Ф8AIII ГОСТ 5781-75; ℓ=2200	16	13.9 кг
6.4		4		Ф6AI ГОСТ 5781-75; ℓ=1960	22	9.6 кг
6.4		5		Ф6AI ГОСТ 5781-75; ℓ=200	8	0.4 кг
6.4		6		Ф6AI ГОСТ 5781-75; ℓ=580	4	0.5 кг
6.4		7		Ф6AI ГОСТ 5781-75; ℓ=350	4	0.3 кг
6.4		8		Ф6AI ГОСТ 5781-75; ℓ=1100	4	1.0 кг

Инв. № подл. | Подп. и дата

Изм.	Лист	№ докум.	Подп.	Дата	3.820-6 В.I/80 КЖ-90			
Разраб.	Прокопчук			10.02.80	Блок ОП-10А	Лит.	Масса	Масштаб
Пров.	Абрамич			14.02.80		Р	31.6	–
Рук. гр.	Левченко			15.02.80		Лист 1	Листов 1	
ГИП	Франк			15.02.80	Сетка арматурная С $\frac{8/6-200/200}{1800\times5800}$	УКРГИПРОВОДХОЗ г. Киев		
Н.контр.	Сильченко			15.02.80				
Утв.	Дупляк			15.02.80				

Серия 3.820-6 Выпуск I/80

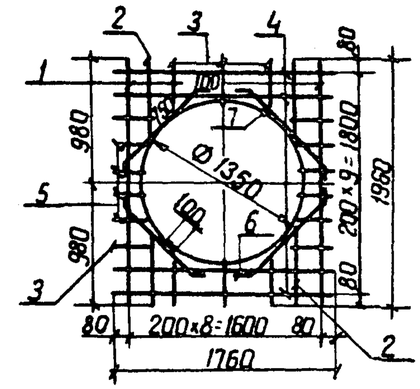

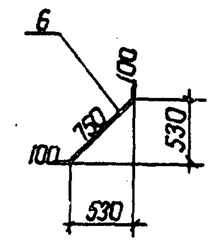

Сетки изготовлять при помощи контактной точечной электросварки в соответствии с требованиями ГОСТ 14098 и СН 393-78.

Форм.	Зона	Поз.	Обозначение	Наименование	Кол.	Примечание
			3.820-6 В.I/80 КЖ-34-36	С $\frac{8/6-200/200}{1800\times1600}$		
				Детали		
6.4		1		Ф6AI; ГОСТ 5781-75; ℓ=1960	2	0.9 кг
6.4		2		Ф6AI ГОСТ 5781-75; ℓ=700	4	0.6 кг
6.4		3		Ф6AI; ГОСТ 5781-75; ℓ=330	14	1.0 кг
6.4		4		Ф6AI; ГОСТ 5781-75; ℓ=1760	4	1.6 кг
6.4		5		Ф6AI; ГОСТ 5781-75; ℓ=230	8	0.4 кг
6.4		6		Ф6AI; ГОСТ 5781-75; ℓ=950	4	0.8 кг
6.4		7		Ф6AI; ГОСТ 5781-75; ℓ=4300	1	1.0 кг
						7768

Инв. № подл. | Подп. и дата

Изм.	Лист	№ докум.	Подп.	Дата	3.820-6 В.I/80 КЖ-91			
Разраб.	Прокопчук			10.02.80	Блок ОП-10А	Лит.	Масса	Масштаб
Пров.	Абрамич			14.02.80		Р	6.3	–
Рук. гр.	Левченко			15.02.80		Лист 1	Листов 1	
ГИП	Франк			15.02.80	Сетка арматурная С $\frac{8/6-200/200}{1800\times1600}$	УКРГИПРОВОДХОЗ г. Киев		
Н.контр.	Сильченко			15.02.80				
Утв.	Дупляк			15.02.80				

Серия 3.820-6 Выпуск I/80

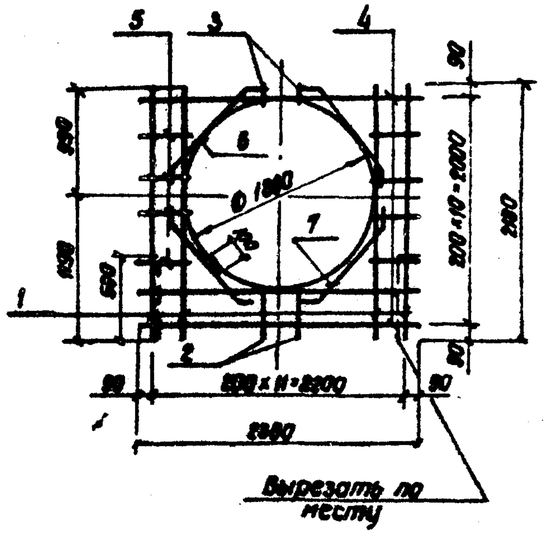

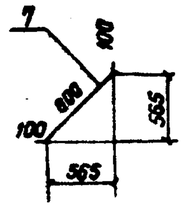

Сетки изготовлять при помощи точечной электросварки в соответствии с требованиями ГОСТ 14098-78 и СН 393-78

Форм.	Зона	Поз.	Обозначение	Наименование	Кол.	Примеч.
11			3.820-6 В.I/80 КЖ-37-39	С $\frac{8/6-200/200}{2000\times2200}$		
				Детали		
Б4		1		ф8АIII; ГОСТ 5781-75; ℓ=2180	4	3.4 кг
Б4		2		ф8АIII; ГОСТ 5781-75; ℓ=280	8	0.9 кг
Б4		3		ф8АIII; ГОСТ 5781-75; ℓ=100	8	0.3 кг
Б4		4		ф6АI; ГОСТ 5781-75; ℓ=2380	3	1.5 кг
Б4		5		ф6АI; ГОСТ 5781-75; ℓ=280	16	1.0 кг
Б4		6		ф8АIII; ГОСТ 5781-75; ℓ=6000	1	2.4 кг
Б4		7		ф8АIII; ГОСТ 5781-75; ℓ=1000	4	1.6 кг

Инв.№ подл. | Подп. и дата

Изм.	Лист	№ докум.	Подп.	Дата
Разраб.		Прокопчук		10.02.80
Пров.		Абрамич		14.02.80
Рук.гр.		Левченко		15.02.80
ГИП		Фронк		15.02.80
Н.контр.		Сильченко		25.02.80
Утв.		Дупляк		15.02.80

3.820-6 В I/80 КЖ-92

Блок ДП-12

Лит.	Масса	Масштаб
Р	11.2	—

Лист 1 | Листов 1

Сетка арматурная С $\frac{8/6-200/200}{2000\times2200}$

Укргипроводхоз г.Киев

Серия 3.820-6 Выпуск I/80

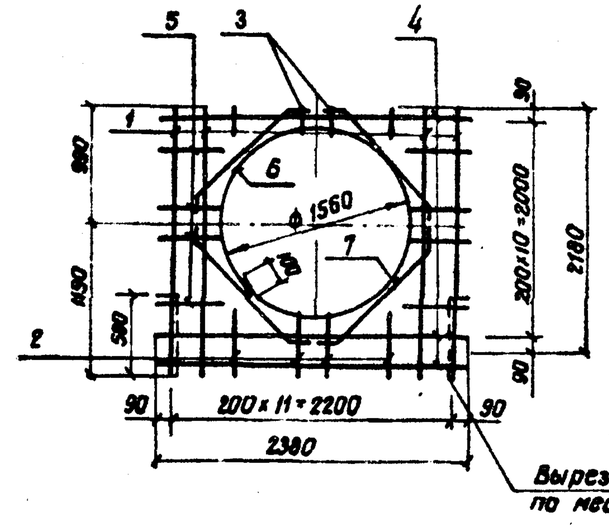

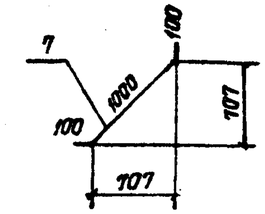

Сетки изготовлять при помощи точечной электросварки в соответствии с требованиями ГОСТ 14098-78 и СН 393-78

Форм	Зона	Поз.	Обозначение	Наименование	Кол.	Примеч.
11			3.820-6 В.I/80 КЖ-37-39	С $\frac{8/6-200/200}{2000\times2200}$		
				Детали		
Б4		1		ф8АIII; ГОСТ 5781-75; ℓ=2180	4	3.4 кг
Б4		2		ф8АIII; ГОСТ 5781-75; ℓ=440	8	1.4 кг
Б4		3		ф8АIII; ГОСТ 5781-75; ℓ=240	8	0.7 кг
Б4		4		ф6АI; ГОСТ 5781-75; ℓ=2380	3	1.6 кг
Б4		5		ф6АI; ГОСТ 5781-75; ℓ=440	16	1.6 кг
Б4		6		ф8АIII; ГОСТ 5781-75; ℓ=5000	1	2.0 кг
Б4		7		ф8АIII; ГОСТ 5781-75; ℓ=1200	4	1.9 кг

7768

Инв.№ подл. | Подп. и дата

Изм.	Лист	№ докум.	Подп.	Дата
Разраб.		Прокопчук		10.02.80
Пров.		Абрамич		14.02.80
Рук.гр.		Левченко		15.2.80
ГИП		Фронк		15.02.80
Н.контр.		Сильченко		15.02.80
Утв.		Дупляк		15.02.80

3.820-6 В.I/80 КЖ-93

Блок ДП-12

Лит	Масса	Масштаб
Р	12.6	—

Лист 1 | Листов 1

Сетка арматурная С $\frac{8/6-200/200}{2000\times2200}$

Укргипроводхоз г.Киев

Серия 3.820-6 Выпуск I/80

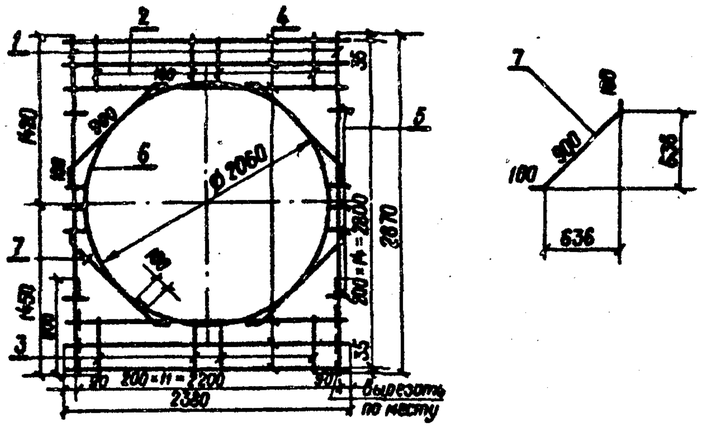

Сетки изготовлять при помощи контактной точечной электросварки в соответствии с требованиями ГОСТ 14098-68 и СН 393-78

Формат	Зона	Поз.	Обозначение	Наименование	Кол.	Примечание
11			3.820-6 В.I/80 КЖ-40-42	$C\frac{8/6-200/200}{2200\times2800}$		
				Детали		
Б4		1		Ø8 AIII ГОСТ 5781-75, ℓ=2870	2	2,3 кг
Б4		2		Ø8 AIII, ГОСТ 5781-75, ℓ=420	10	1,7 кг
Б4		3		Ø8 AIII, ГОСТ 5781-75, ℓ=450	10	1,8 кг
Б4		4		Ø6 AI, ГОСТ 5781-75, ℓ=2380	6	3,2 кг
Б4		5		Ø6 AI, ГОСТ 5781-75, ℓ=180	18	0,7 кг
Б4		6		Ø8 AIII, ГОСТ 5781-75, ℓ=6600	1	2,6 кг
Б4		7		Ø8 AIII, ГОСТ 5781-75, ℓ=1100	4	1,7 кг

Инв.№подл. | Подп. и дата

Изм	Лист	№докум.	Подп.	Дата
Разраб.		Аврамич		14.02.80
Проверил		Потапенко		14.02.80
Рук.гр.		Левченко		15.02.80
ГИП		Франк		15.02.80
Н.контр.		Сильченко		15.02.80
Нач.отд.		Дупляк		15.02.80

3.820-6 В.I/80 КЖ-94

Блок ДП-14

Лит.	Масса	Масшт.
Р	14,0	—

Лист 1 | Листов 1

Сетка арматурная $C\frac{8/6-200/200}{2200\times2800}$

УКРГИПРОВОДХОЗ г. Киев

Серия 3.820-6 Выпуск I/80

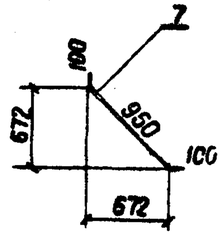

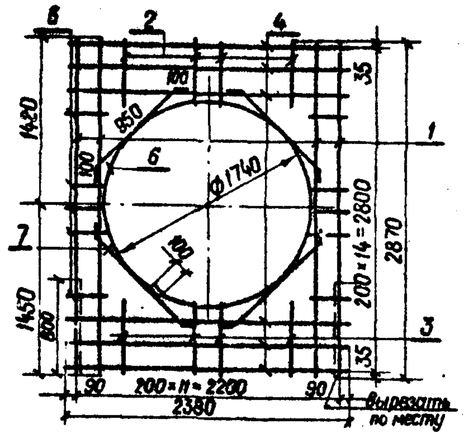

Сетки изготовлять при помощи контактной точечной электросварки в соответствии с требованиями ГОСТ 14098-68 и СН 393-78

Формат	Зона	Поз.	Обозначение	Наименование	Кол.	Примечание
11			3.820-6 В.I/80 КЖ-40-42	$C\frac{8/6-200/200}{2200\times2800}$		
				Детали		
Б4		1		Ø8 AIII ГОСТ 5781-75, ℓ=2870	4	4,5 кг
Б4		2		Ø8 AIII, ГОСТ 5781-75, ℓ=580	8	1,8 кг
Б4		3		Ø8 AIII, ГОСТ 5781-75, ℓ 610	8	1,9 кг
Б4		4		Ø6 AIII, ГОСТ 5781-75, ℓ=2380	6	3,2 кг
Б4		5		Ø6 AIII, ГОСТ 5781-75, ℓ=340	18	1,4 кг
Б4		6		Ø8 AIII, ГОСТ 5781-75, ℓ=5600		2,2 кг
Б4		7		Ø8 AIII, ГОСТ 5781-75, ℓ=1150	4	1,8 кг

7768

Инв.№подл. | Подп. и дата

Изм	Лист	№докум.	Подп.	Дата
Разраб.		Аврамич		14.02.80
Проверил		Потапенко		14.02.80
Рук.гр.		Левченко		15.02.80
ГИП		Франк		15.02.80
Н.контр.		Сильченко		15.02.80
Нач.отд.		Дупляк		15.02.80

3.820-6 В.I/80 КЖ-95

Блок ДП-14

Лит.	Масса	Масшт.
Р	16,8	—

Лист 1 | Листов 1

Сетка арматурная $C\frac{8/6-200/200}{2200\times2800}$

УКРГИПРОВОДХОЗ г. Киев

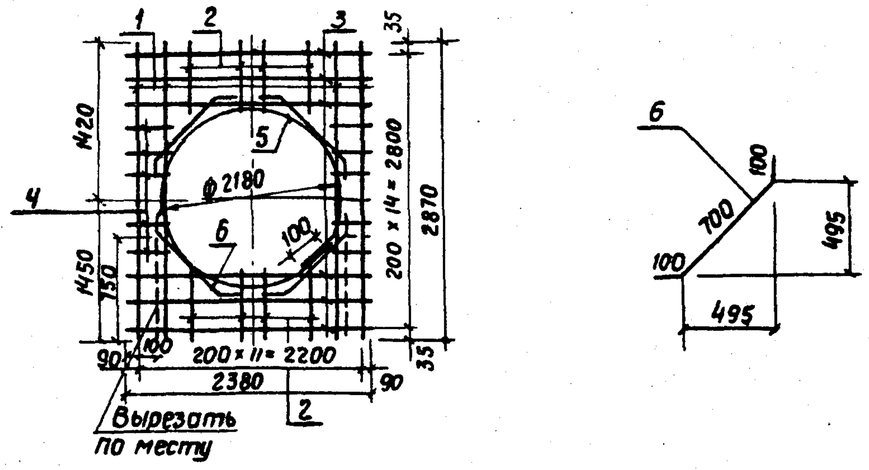

Сетки изготовлять при помощи контактной точечной электросварки в соответствии с требованиями ГОСТ 14098-68 и СН-393-78

Формат	Зона	Поз.	Обозначение	Наименование	Кол.	Примечание
11			3.820-6 В.I/80КЖ-43-45	С $\frac{10/6-200/200}{2200 \times 2800}$		
				Детали		
Б4		1		ф10 А III, ГОСТ 5.1459-72*, ℓ=2870	4	7.1кг
Б4		2		ф 10 А III, ГОСТ 5.1459-72*, ℓ=460	16	4.5кг
Б4		3		ф 6 А I, ГОСТ 5781-75, ℓ=2380	6	3.2кг
Б4		4		ф 6 А I, ГОСТ 5781-75, ℓ=310	18	1.2 кг
Б4		5		ф 10 А III, ГОСТ 5.1459-72*, ℓ=6950	1	4.3кг
Б4		6		ф 10 А III, ГОСТ 5.1459-72*, ℓ=900	4	2.4кг

Инв. № подл. | Подп. и дата

Изм.	Лист	№ докум.	Подп.	Дата	3.820-6 В.I/80 КЖ-96			
Разраб.		Потапенко		14.02.80	Блок ДП-15	Лит	Масса	Масшт.
Провер.		Аврамич		14.02.80		Р	22.7	—
Рук. гр.		Левченко		15.2.80		Лист 1	Листов 1	
ГИП		Франк		15.02.80	Сетка арматурная С $\frac{10/6-200/200}{2200 \times 2800}$	Укргипроводхоз г. Киев		
Н. контр.		Сильченко		15.02.80				
Утв.		Дупляк		15.02.80				

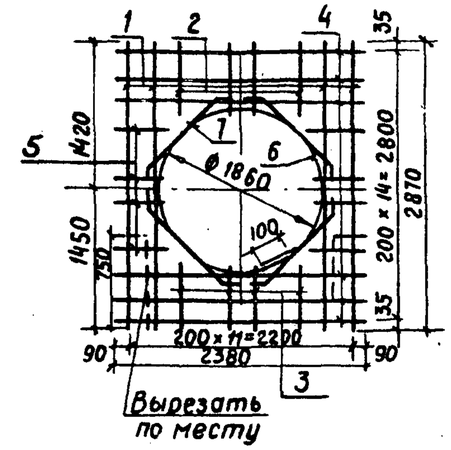

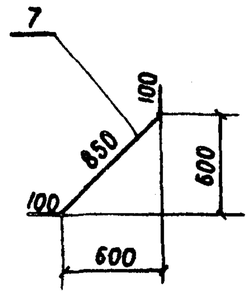

Сетки изготовлять при помощи контактной точечной электросварки в соответствии с требованиями ГОСТ 14098-68 и СН 393-78.

			Обозначение	Наименование	Кол.	Примечание
11			3.820-6 В.I/80КЖ-43-45	С $\frac{10/6-200/200}{2200 \times 2800}$		
				Детали		
Б4		1		ф10 А III, ГОСТ 5.1459-72*, ℓ=2870	4	7.1кг
Б4		2		ф10 А III, ГОСТ 5.1459-72* ℓ=530	8	2.6кг
Б4		3		ф10 А III, ГОСТ 5.1459-72* ℓ=560	8	2.8кг
Б4		4		ф 6 А I, ГОСТ 5781-75, ℓ=2380	6	3.2кг
Б4		5		ф 6 А I, ГОСТ 5781-75, ℓ=270	22	2.2кг
Б4		6		ф10 А III ГОСТ 5.1459-72*, ℓ=5950	1	3.7кг
Б4		7		ф10 А III, ГОСТ 5.1459-72*, ℓ=1050	4	2.6кг

7768

Инв. № подл. | Подп. и дата

Изм.	Лист	№ докум.	Подп.	Дата	3.820-6 В.I/80 КЖ-97			
Разраб.		Потапенко		14.02.80	Блок ДП-15	Лит.	Масса	Масшт.
Провер.		Аврамич		14.02.80		Р	24.2	—
Рук. гр.		Левченко		15.2.80		Лист 1	Листов 1	
ГИП		Франк		15.02.80	Сетка арматурная С $\frac{10/6-200/200}{2200 \times 2800}$	Укргипроводхоз г. Киев		
Н. контр.		Сильченко		15.02.80				
Утв.		Дупляк		15.02.80				

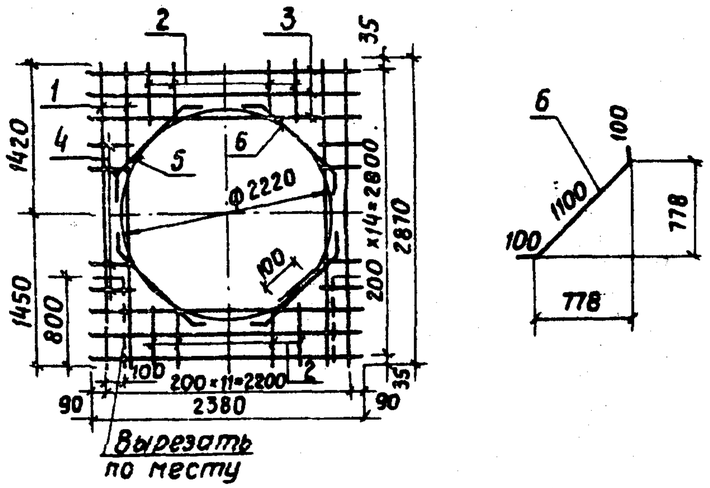

Сетки изготовлять при помощи контактной точечной электросварки в соответствии с требованиями ГОСТ 14098-68 и СН 393-78

			Обозначение	Наименование	Кол.	Прим.
11			3.820-6 В.I/80 КЖ-46-48	С $\frac{10/6-200/200}{2200 \times 2800}$		
				Детали		
Б.4		1		Ф10 А III; ГОСТ 5.1459-72*; ℓ=2870	4	7.1 кг
Б.4		2		Ф10 А III; ГОСТ 5.1459-72*; ℓ=560	16	5.5 кг
Б.4		3		Ф6 А I; ГОСТ 5781-75; ℓ=2380	6	3.2 кг
Б.4		4		Ф6 А I; ГОСТ 5781-75; ℓ=360	18	1.8 кг
Б.4		5		Ф10 А III; ГОСТ 5.1459-72*; ℓ=7070	1	4.4 кг
Б.4		6		Ф10 А III; ГОСТ 5.1459-72*; ℓ=1300	4	3.2 кг

Подп. и дата

Инв. № подл.

Изм.	Лист	№ докум.	Подп.	Дата
Разраб.		Аврамич		14.02.80
Провер.		Потапенко		14.02.80
Рук. гр.		Левченко		15.2.80
ГИП		Франк		15.02.80
Н. контр.		Сильченко		15.02.80
Нач. отд.		Дупляк		15.02.80

3.820-6 В.I/80 КЖ-98

Блок ДП-16

Лит.	Масса	Масшт.
Р	25.2	—

Лист 1 | Листов 1

Сетка арматурная С $\frac{10/6-200/200}{2200 \times 2800}$

Укргипроводхоз г. Киев

73

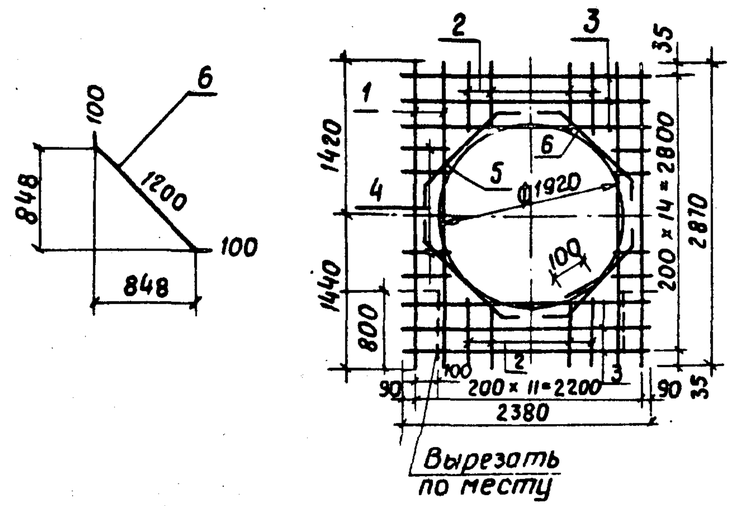

Сетки изготовлять при помощи контактной точечной электросварки в соответствии с требованиями ГОСТ 14098-68 и СН 393-78

Форм.	Зона	Поз.	Обозначение	Наименование	Кол.	Прим.
11			3.820-6 В.I/80 КЖ-46-48	С $\frac{10/6-200/200}{2200 \times 2800}$		
				Детали		
Б.4		1		Ф10 А III; ГОСТ 5.1459-72*; ℓ=2870	4	7.1 кг
Б.4		2		Ф10 А III; ГОСТ 5.1459-72*; ℓ=780	16	8.6 кг
Б.4		3		Ф6 А I; ГОСТ 5781-75, ℓ=2380	6	3.2 кг
Б.4		4		Ф6 А I; ГОСТ 5781-75; ℓ=600	18	2.4 кг
Б.4		5		Ф10 А III; ГОСТ 5.1459-72*; ℓ=6150	1	3.8 кг
Б.4		6		Ф10 А III; ГОСТ 5.1459-72*; ℓ=1400	4	3.6 кг

7768

Подп. и дата

Инв. № подл.

Изм.	Лист	№ докум.	Подп.	Дата
Разраб.		Аврамич		14.02.80
Провер.		Потапенко		14.02.80
Рук. гр.		Левченко		15.2.80
ГИП		Франк		15.02.80
Н. контр.		Сильченко		15.02.80
Нач. отд.		Дупляк		15.02.80

3.820-6 В.I/80 КЖ-99

Блок ДП-16

Лит.	Масса	Масшт.
Р	28.1	—

Лист 1 | Листов 1

Сетка арматурная С $\frac{10/6-200/200}{2200 \times 2800}$

Укргипроводхоз г. Киев

Серия 3.820-6 Выпуск I/80

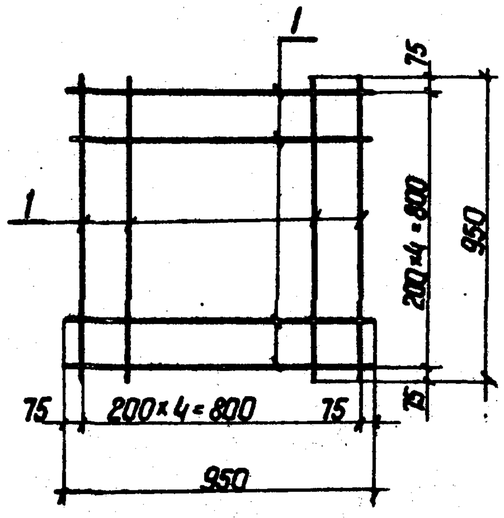

Сетки изготовлять при помощи контактной точечной электросварки в соответствии с требованиями ГОСТ 14098-68 и СН 393-78.

Формат	Зона	Поз.	Обозначение	Наименование	Кол.	Примечание
11			3.820-6 в.I/80 КЖ-49-51	С $\frac{6/6-200/200}{800\times800}$		
				Детали		
Б4		1		⌀6AI, ГОСТ 5781-75, ℓ=950	10	2.1 кг

Изм.	Лист	№ докум.	Подп.	Дата	3.820-6 в.I/80 КЖ-100	
Разраб.		Аврамич		14.02.80	Блок ОГ-10	Лит. Р; Масса 2.1; Масштаб –
Пров.		Потапенко		14.02.80		Лист 1; Листов 1
Рук.гр.		Левченко		15.02.80		
ГИП		Франк		15.02.80	Сетка арматурная С $\frac{6/6-200/200}{800\times800}$	УКРГИПРОВОДХОЗ г.Киев
Н.контр.		Сильченко		15.02.80		
Утв.		Дупляк		15.02.80		

Инв.№ подл. | Подп. и дата

Серия 3.820-6 Выпуск I/80

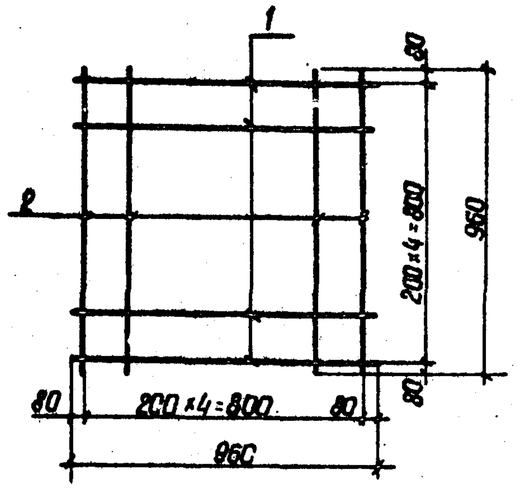

Сетки изготовлять при помощи контактной точечной электросварки в соответствии с требованиями ГОСТ 14098-68 и СН 393-78.

Формат	Зона	Поз.	Обозначение	Наименование	Кол.	Примечание
11			3.820-6 в.I/80 КЖ-49-51	С $\frac{6/6-200/200}{800\times800}$		
				Детали		
Б4		1		⌀6AII ГОСТ 5781-75, ℓ=960	5	1.1 кг
Б4		2		⌀6AI, ГОСТ 5781-75, ℓ=960	5	1.1 кг

74
7768

Изм.	Лист	№ докум.	Подп.	Дата	3.820-6 в.I/80 КЖ-101	
Разраб.		Аврамич		14.02.80	Блок ОГ-10	Лит. Р; Масса 2.2; Масштаб –
Пров.		Потапенко		14.02.80		Лист 1; Листов 1
Рук.гр.		Левченко		15.02.80		
ГИП		Франк		15.02.80	Сетка арматурная С $\frac{6/6-200/200}{800\times800}$	УКРГИПРОВОДХОЗ г.Киев
Н.контр.		Сильченко		15.02.80		
Утв.		Дупляк		15.02.80		

Инв.№ подл. | Подп. и дата

Серия 3.820-6 Выпуск I/80

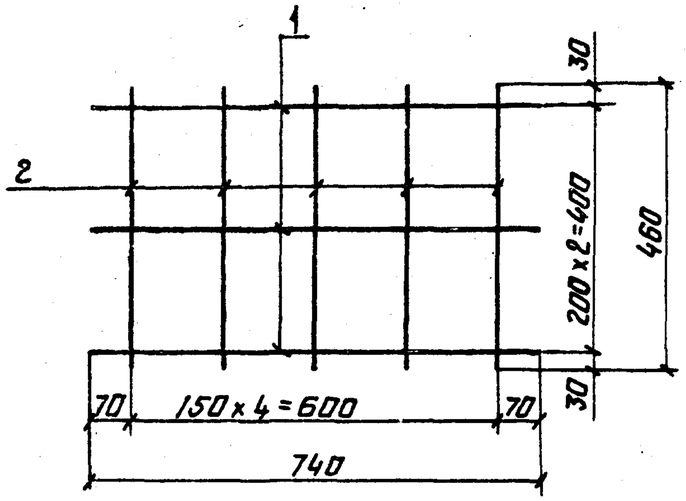

Сетки изготовлять при помощи контактной точечной электросварки в соответствии с требованиями ГОСТ 14098-68 и СН 393-78

Формат	Зона	Поз.	Обозначение	Наименование	Кол.	Примечание
11			3.820-6. ВI/80КЖ-49-51	С $\frac{6/6-150/200}{400\times600}$		
				Детали		
Б4		1		ФБАI, ГОСТ5781-75, ℓ=460	5	0.5кг
Б4		2		ФБАI, ГОСТ5781-75, ℓ=740	3	0.5кг

Изм.	Лист.	№ докум.	Подп.	Дата	3.820-6 В.I/80 КЖ-102			
Разраб.		Яворович		14.02.80	Блок ОГ-10	Лит. Р	Масса 1.0	Масштаб
Пров.		Потопенко		14.02.80		Лист 1	Листов 1	
Рук.гр.		Левченко		15.02.80				
ГИП		Фронк		15.02.80	Сетка арматурная С $\frac{6/6-150/200}{400\times600}$	УКРГИПРОВОДХОЗ г.Киев		
Н.контр.		Сильченко		15.02.80				
Утв.		Дупляк		15.02.80				

Инв.№ подл. | Подп. и дата

Серия 3.820-6 Выпуск I/80

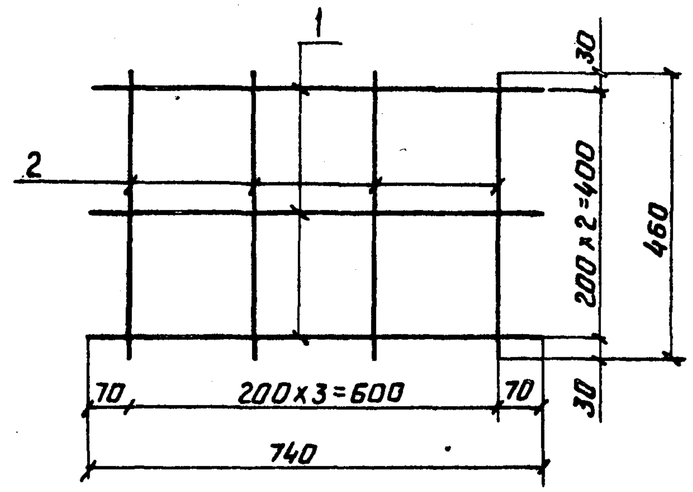

Сетки изготовлять при помощи контактной точечной электросварки в соответствии с требованиями ГОСТ 14098-68 и СН 393-78

Формат	Зона	Поз.	Обозначение	Наименование	Кол.	Примечание
11			3.820-6 ВI/80КЖ-49-51	С $\frac{6/6-200/200}{400\times600}$		
				Детали		
Б4		1		ФБАI, ГОСТ5781-75, ℓ=740	3	0.5кг
Б4		2		ФБАI ГОСТ5781-75, ℓ=460	4	0.4кг

75

7768

Изм.	Лист.	№ докум.	Подп.	Дата	3.820-6 В.I/80 КЖ-103			
Разраб.		Яворович		14.02.80	Блок ОГ-10	Лит. Р	Масса 0.9	Масштаб –
Пров.		Потопенко		14.02.80		Лист 1	Листов 1	
Рук.гр.		Левченко		15.02.80				
ГИП		Фронк		15.02.80	Сетка арматурная С $\frac{6/6-200/200}{400\times600}$	УКРГИПРОВОДХОЗ г.Киев		
Н.контр.		Сильченко		15.02.80				
Утв.		Дупляк		15.02.80				

Инв.№ подл. | Подп. и дата

Серия 3.820-6 Выпуск I/80

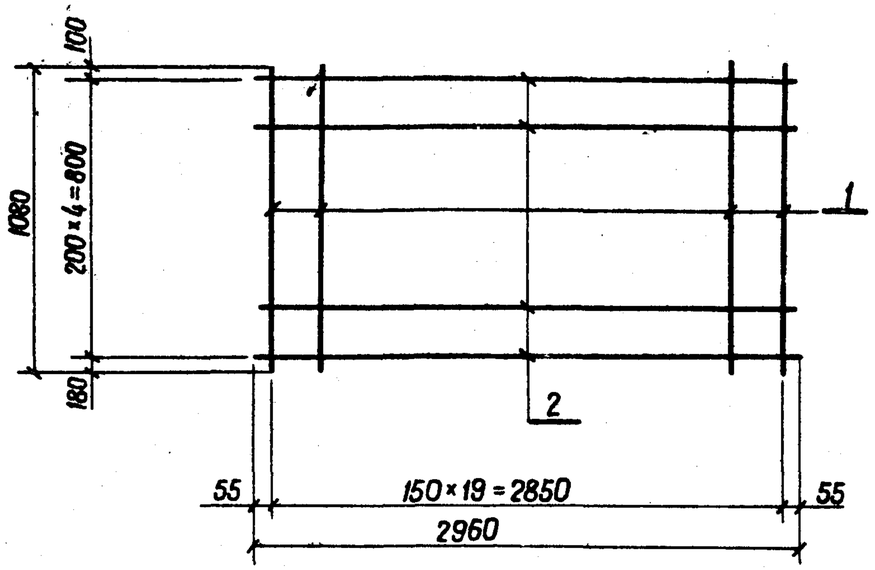

Сетки изготовлять при помощи контактной точечной электросварки в соответствии с требованиями ГОСТ 14098-68 и СН 393-78.

Формат	Зона	Поз.	Обозначение	Наименование	Кол.	Примечание
11			3.820-6 В.I/80 КЖ-52-54	С $\frac{10/6-150/200}{800\times2850}$		
				Детали		
Б4		1		⌀10 AIII, ГОСТ 5.1459-72*, ℓ=1080	20	13,3 кг
Б4		2		⌀6 AI, ГОСТ 5781-75, ℓ=2960	5	3,3 кг

Изм.	Лист	№ докум.	Подп.	Дата	3.820-6 В.I/80 КЖ-104		
Разраб.		Потапенко		14.07.80	Блок ОГ-18	Лит. Р	Масса 16,6 / Масшт. —
Пров.		Аврамич		14.07.80		Лист 1	Листов 1
Рук. гр.		Левченко		15.07.80			
ГИП		Франк		15.07.80	Сетка арматурная С $\frac{10/6-150/200}{800\times2850}$	УКРГИПРОВОДХОЗ г. Киев	
Н.контр.		Сильченко		15.07.80			
Утв.		Дупляк		15.07.80			

Инв. № подл. | Подп. и дата

Серия 3.820-6 Выпуск I/80

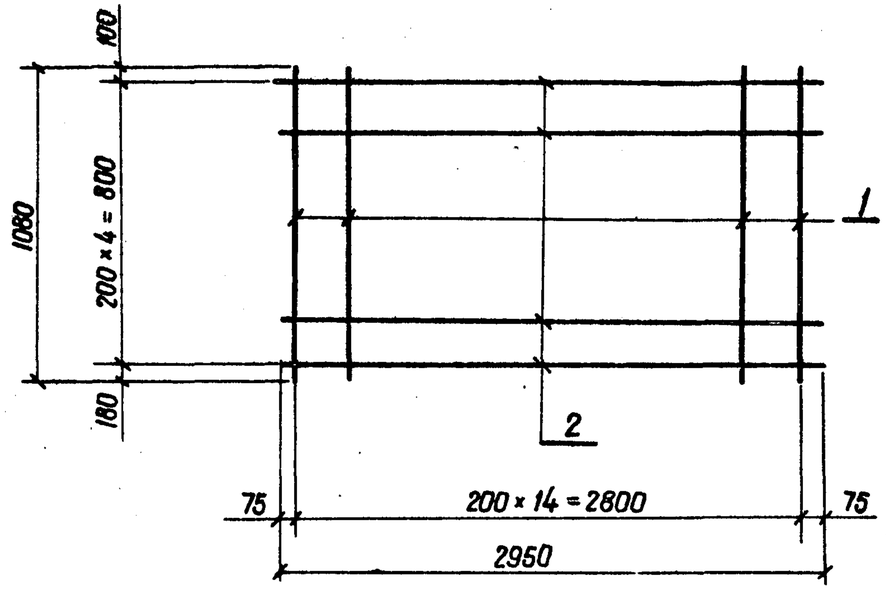

Сетки изготовлять при помощи контактной точечной электросварки в соответствии с требованиями ГОСТ 14098-68 и СН 393-78

Формат	Зона	Поз.	Обозначение	Наименование	Кол.	Примечание
11			3.820-6 В.I/80 КЖ-52-54	С $\frac{6/6-200/200}{800\times2800}$		
				Детали		
Б4		1		⌀6 AI, ГОСТ 5781-75, ℓ=1080	15	3,6 кг
Б4		2		⌀6 AI, ГОСТ 5781-75, ℓ=2950	5	3,3 кг

76

7768

Изм.	Лист	№ докум.	Подп.	Дата	3.820-6 В.I/80 КЖ-105		
Разраб.		Потапенко		14.07.80	Блок ОГ-18	Лит. Р	Масса 6,9 / Масшт. —
Пров.		Аврамич		14.07.80		Лист 1	Листов 1
Рук. гр.		Левченко		15.07.80			
ГИП		Франк		15.07.80	Сетка арматурная С $\frac{6/6-200/200}{800/2800}$	УКРГИПРОВОДХОЗ г. Киев	
Н.контр.		Сильченко		15.07.80			
Утв.		Дупляк		15.07.80			

Инв. № подл. | Подп. и дата

Серия 3.820-6 Выпуск I/80

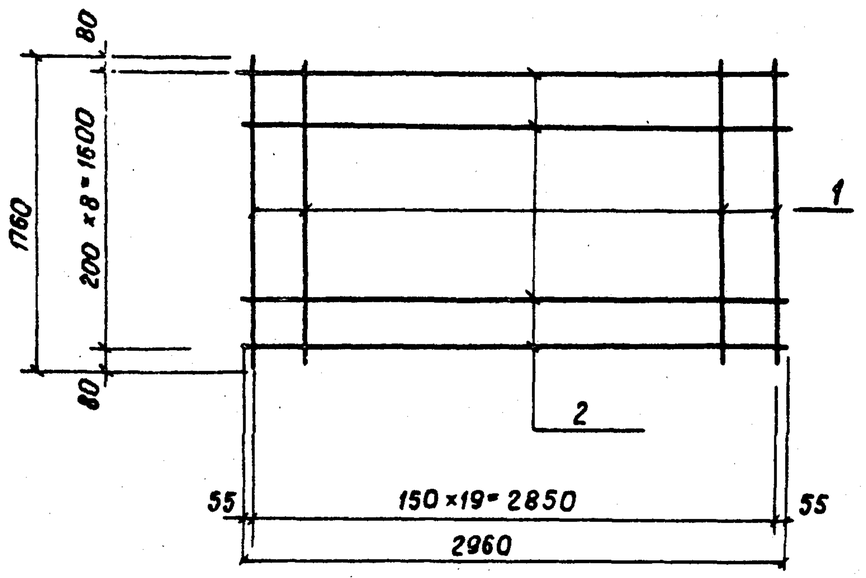

Сетки изготовлять при помощи контактной точечной электросварки в соответствии с требованиями ГОСТ 14098-68 и СН 393-78

Формат	Зона	Поз.	Обозначение	Наименование	Кол.	Примечание
11			3.820-6 В-I/80 КЖ-52-54	С $\frac{10/6-150/200}{1600 \times 2850}$		
				Детали		
Б4		1		ф 10 А III, ГОСТ 5.1459-72*, ℓ = 1760	20	21.7 кг
Б4		2		ф 6 А I, ГОСТ 5781-75, ℓ = 2960	9	5.9 кг

Инв. № подл. | Подп. и дата

Изм.	Лист	№ докум.	Подп.	Дата
Разраб.		Командиренко		14.02.80
Пров.		Потапенко		14.02.80
Рук. гр.		Левченко		15.2.80
ГИП		Франк		15.02.80
Н. контр.		Сильченко		15.02.80
Утв.		Дупляк		15.02.80

3.820-6 В-I/80 КЖ-106

Блок ОГ-18

Лит.	Масса	Масштаб
Р	27.6	—

Лист 1 | Листов 1

Сетка арматурная С $\frac{10/6-150/200}{1600 \times 2850}$

Укргипроводхоз г. Киев

Серия 3.820-6 Выпуск I/80

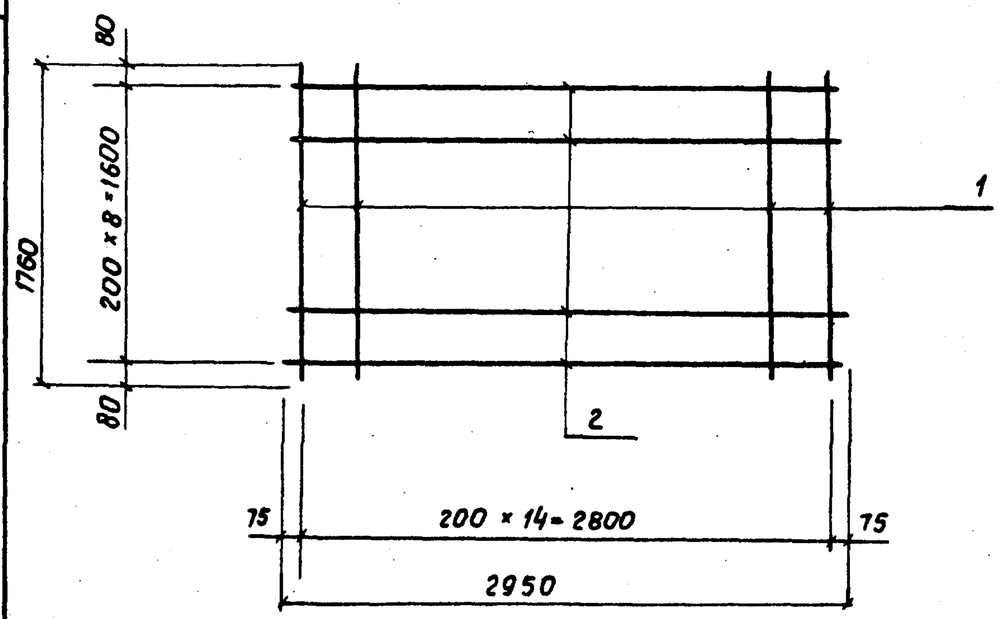

Сетки изготовлять при помощи контактной точечной электросварки в соответствии с требованиями ГОСТ 14098-68 и СН 393-78.

Формат	Зона	Поз.	Обозначение	Наименование	Кол.	Примечание
11			3.820-6 В-I/80 КЖ-52-54	С $\frac{6/6-200/200}{1600 \times 2800}$		
				Детали		
Б4		1		ф 6 А I, ГОСТ 5781-75, ℓ = 1760	15	5.9 кг
Б4		2		ф 6 А I, ГОСТ 5781-75, ℓ = 2950	9	5.9 кг

77

7768

Инв. № подл. | Подп. и дата

Изм.	Лист	№ докум.	Подп.	Дата
Разраб.		Командиренко		14.02.80
Пров.		Потапенко		14.02.80
Рук. гр.		Левченко		15.2.80
ГИП		Франк		15.02.80
Н. контр.		Сильченко		15.02.80
Утв.		Дупляк		15.02.80

3.820-6 В-I/80 КЖ-107

Блок ОГ-18

Лит.	Масса	Масштаб
Р	11.8	—

Лист 1 | Листов 1

Сетка арматурная С $\frac{6/6-200/200}{1600 \times 2800}$

Укргипроводхоз г. Киев

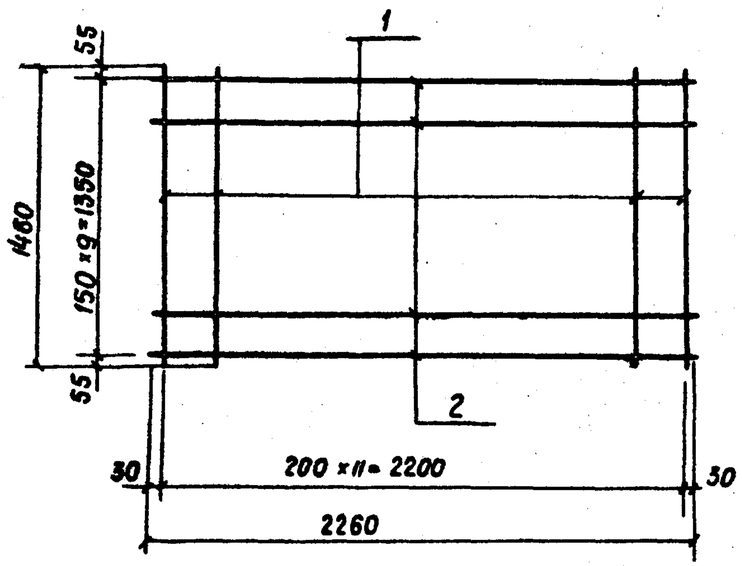

Сетки изготовлять при помощи контактной точечной электросварки в соответствии с требованиями ГОСТ 14098-68 и СН 393-78.

Формат	Зона	Поз.	Обозначение	Наименование	Кол.	Примечание
11			3.820-6 ВI/80КЖ-55-57	С $\frac{10/6-150/200}{1350\times2200}$		
				Детали		
Б4		1		ф6АI, ГОСТ 5781-75, ℓ=1460	12	3.9кг
Б4		2		ф10АIII, ГОСТ 5.1459-72* ℓ=2260	10	13.9кг

3.820-6 ВI/80 КЖ-108

Изм.	Лист	N° докум.	Подп.	Дата
Разраб.	Аврамич			14.02.80
Пров.	Потапенко			14.02.80
Рук.гр.	Левченко			15.2.80
ГИП	Франк			15.02.80
Н.контр.	Сильченко			15.02.80
Утв.	Дупляк			15.02.80

Блок ОГ-23

Лит.	Масса	Масшт.
Р	17.8	–

Лист 1 Листов 1

Сетка арматурная С $\frac{10/6-150/200}{1350\times2200}$

Укргипроводхоз г. Киев

Инв. N° подл. | Подп. и дата

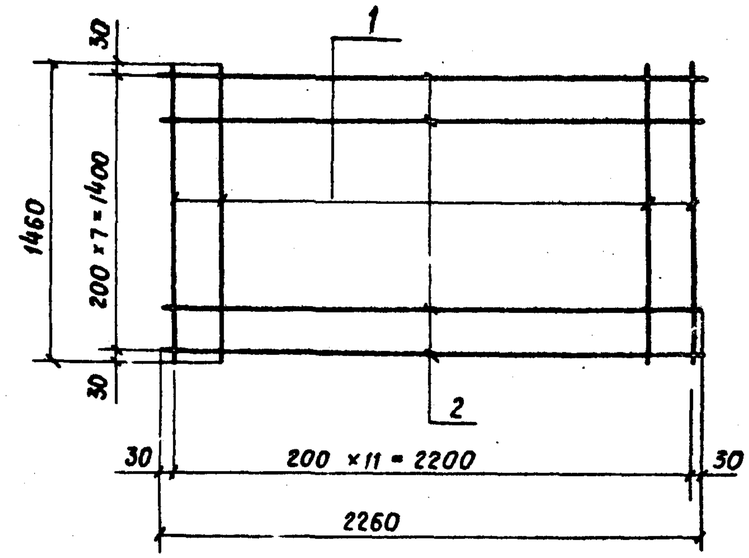

Сетки изготовлять при помощи контактной точечной электросварки в соответствии с требованиями ГОСТ 14098-68 и СН 393-78

Формат	Зона	Поз.	Обозначение	Наименование	Кол.	Примечание
11			3.820-6 В.I/80 КЖ-55-57	С $\frac{6/6-200/200}{1400\times2200}$		
				Детали		
Б4		1		ф6АI, ГОСТ 5781-75, ℓ=1460	12	3.9кг
Б4		2		ф6АI, ГОСТ 5781-75, ℓ=2260	8	4.0 кг

78

7768

3.820-6 ВI/80 КЖ-109

Изм.	Лист	N° докум.	Подп.	Дата
Разраб.	Аврамич			14.02.80
Пров.	Потапенко			14.02.80
Рук.гр.	Левченко			15.2.80
ГИП	Франк			15.02.80
Н.контр.	Сильченко			15.02.80
Утв.	Дупляк			15.02.80

Блок ОГ-23

Лит.	Масса	Масшт.
Р	7.9	–

Лист 1 Листов 1

Сетка арматурная С $\frac{6/6-200/200}{1400\times2200}$

Укргипроводхоз г. Киев

Инв. N° подл. | Подп. и дата

Серия 3.820-6 Выпуск I/80

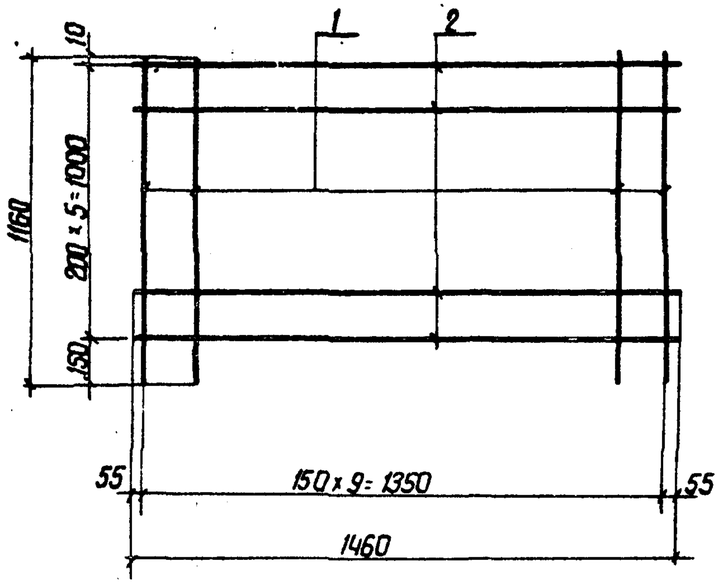

Сетки изготовлять при помощи контактной точечной электросварки в соответствии с требованиями ГОСТ 14098-68 и СН 393-78.

Формат	Зона	Поз.	Обозначение	Наименование	Кол.	Примечание
11			3.820-6 в.I/80 КЖ-55-57	С $\frac{10/6-150/200}{1000 \times 1350}$		
				Детали		
Б4		1		⌀10АIII ГОСТ 5.1459-72*, ℓ=1160	10	7,2 кг
Б4		2		⌀6АI ГОСТ 5781-75, ℓ=1460	6	2,0 кг

Изм.	Лист	№ докум.	Подп.	Дата	3.820-6 в.I/80 КЖ-110	
Разраб.	Аврамич			14.02.80	Блок ОГ-23	Лит. Р; Масса 9,2; Масштаб —
Пров.	Потапенко			14.02.80		Лист 1; Листов 1
Рук. гр.	Левченко			15.02.80	Сетка арматурная С $\frac{10/6-150/200}{1000 \times 1350}$	УКРГИПРОВОДХОЗ г.Киев
ГИП	Франк			15.02.80		
Н.контр.	Сильченко			15.02.80		
Утв.	Дупляк			15.02.80		

Инв.№ подл. | Подп. и дата

Серия 3.820-6 Выпуск I/80

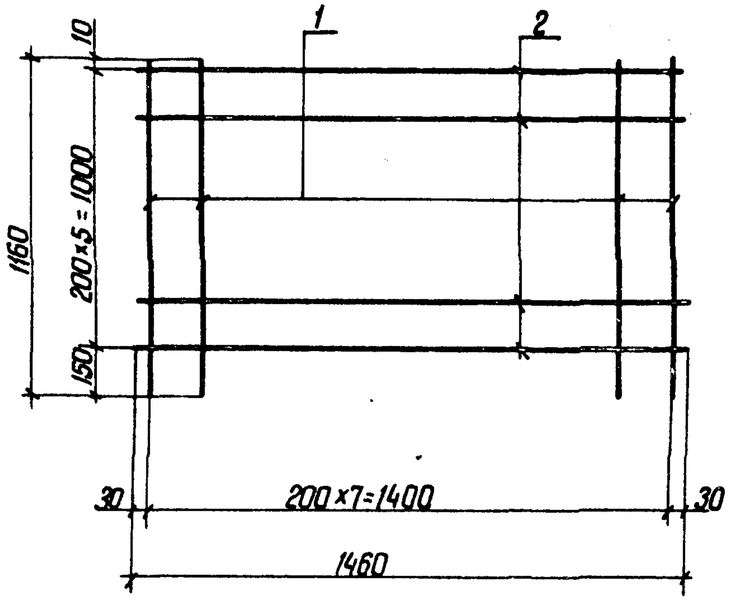

Сетки изготовлять при помощи контактной точечной электросварки в соответствии с требованиями ГОСТ 14098-68 и СН 393-78.

Формат	Зона	Поз.	Обозначение	Наименование	Кол.	Примечание
11			3.820-6 в.I/80 КЖ-55-57	С $\frac{6/6-200/200}{1000 \times 1400}$		
				Детали		
Б4		1		⌀6АI, ГОСТ 5781-75, ℓ=1160	8	2,1 кг
Б4		2		⌀6АI, ГОСТ 5781-75, ℓ=1460	6	2,0 кг

79

7768

Изм.	Лист	№ докум.	Подп.	Дата	3.820-6 в.I/80 КЖ-111	
Разраб.	Аврамич			14.02.80	Блок ОГ-23	Лит. Р; Масса 4,1; Масштаб —
Пров.	Потапенко			14.02.80		Лист 1; Листов 1
Рук. гр.	Левченко			15.02.80	Сетка арматурная С $\frac{6/6-200/200}{1000 \times 1400}$	УКРГИПРОВОДХОЗ г.Киев
ГИП	Франк			15.02.80		
Н.контр.	Сильченко			15.02.80		
Утв.	Дупляк			15.02.80		

Инв.№ подл. | Подп. и дата

Серия 3.820-6 Выпуск I/80

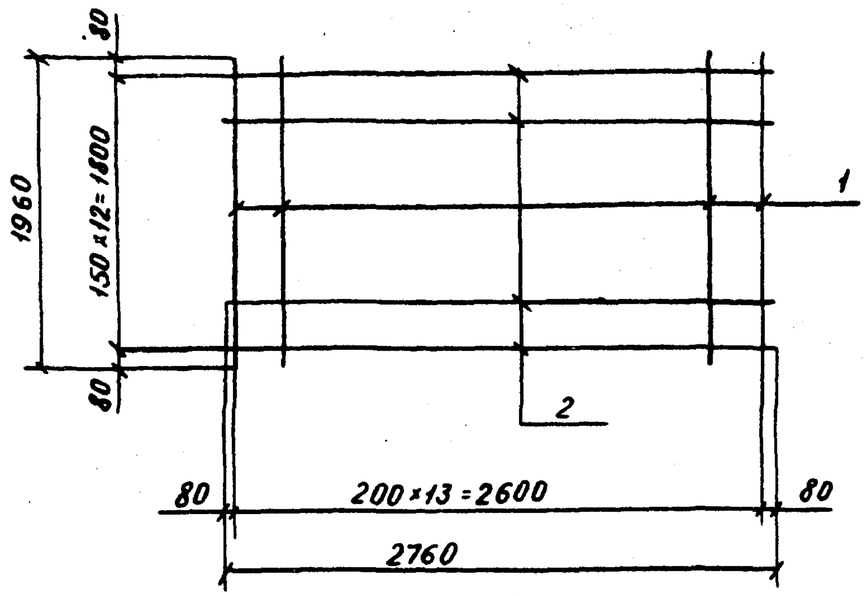

Сетки изготовлять при помощи контактной точечной электросварки в соответствии с требованиями ГОСТ 14098-68 и СН 393-78.

Формат	Зона	Поз.	Обозначение	Наименование	Кол.	Примечание
11			3.820-6 В-I/80 КЖ-58-60	С $\frac{16/8-150/200}{1800\times2600}$		
				Детали		
Б4		1		ф 8 AI ГОСТ 5781-75, ℓ=1960	14	10.9 кг
Б4		2		ф16 AIII ГОСТ 5.1459-72*, ℓ=2760	13	56,5 кг

Изм.	Лист	N докум.	Подп.	Дата	3.820-6 В.I/80 КЖ-112	
Разраб.	Потапенко			14.02.80	Блок ОГ-28	Лит. Р / Масса 67.4 / Масштаб —
Пров.	Авромич			14.02.80		Лист 1 / Листов 1
Рук.гр.	Левченко			15.02.80	Сетка арматурная С $\frac{16/8-150/200}{1800\times2600}$	УКРГИПРОВОДХОЗ г.Киев
ГИП	Франк			15.02.80		
Н.контр.	Сильченко			15.02.80		
Утв.	Дупляк			15.02.80		

Инв.N подл. | Подп. и дата

Серия 3.820-6 Выпуск I/80

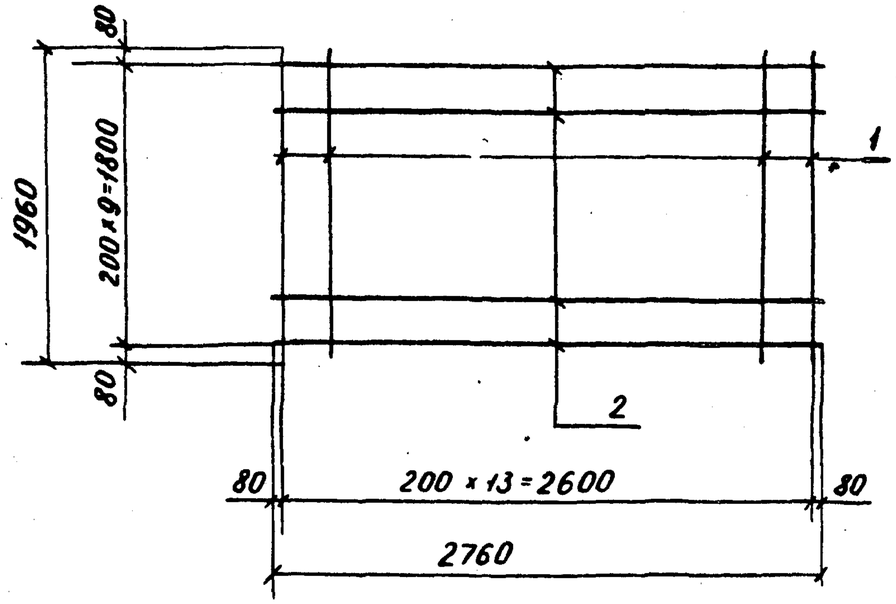

Сетки изготовлять при помощи контактной точечной электросварки в соответствии с требованиями ГОСТ 14098-68 и СН 393-78

Формат	Зона	Поз.	Обозначение	Наименование	Кол.	Примечание
11			3.820-6 В-I/80 КЖ-58-60	С $\frac{8/8-200/200}{1800\times2600}$		
				Детали		
Б4		1		ф 8 AI, ГОСТ 5781-75, ℓ=1960	14	10.9 кг
Б4		2		ф 8 AI, ГОСТ 5781-75, ℓ=2760	10	10,9 кг

80

7768

Изм.	Лист	N докум.	Подп.	Дата	3.820-6 В.I/80 КЖ-113	
Разраб.	Командиренко			14.02.80	Блок ОГ-28	Лит. Р / Масса 21.8 / Масштаб —
Пров.	Потапенко			14.02.80		Лист 1 / Листов 1
Рук.гр.	Левченко			15.2.80	Сетка арматурная С $\frac{8/8-200/200}{1800\times2600}$	УКРГИПРОВОДХОЗ г.Киев
ГИП	Франк			15.02.80		
Н.контр.	Сильченко			15.02.80		
Утв.	Дупляк			15.02.80		

Инв. N подл. | Подп. и дата

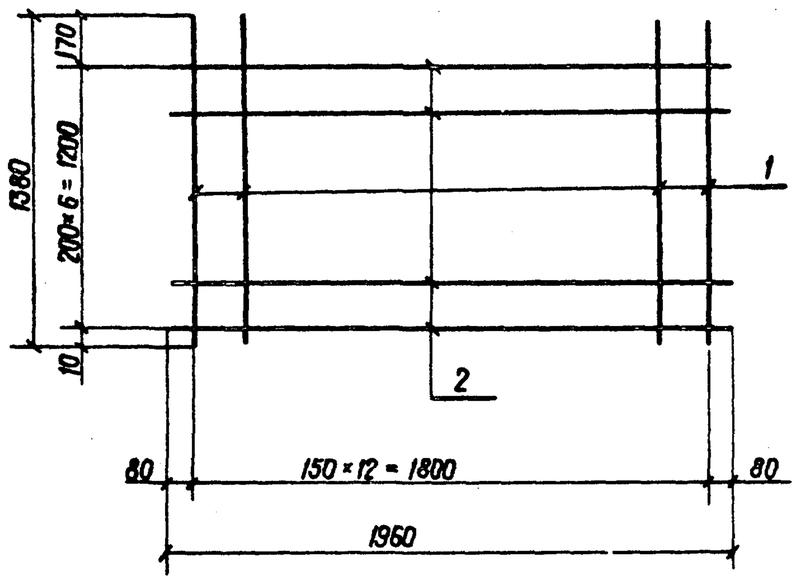

Сетки изготовлять при помощи контактной точечной электросварки в соответствии с требованиями ГОСТ 14098-68 и СН 393-78.

Формат	Зона	Поз.	Обозначение	Наименование	Кол.	Примечание
11			3.820-6 В.I/80 КЖ-58-60	С $\frac{16/8-150/200}{1200\times1800}$		
				Детали		
Б4		1		⌀16 AIII, ГОСТ 5.1459-72, ℓ=1380	13	28,4
Б4		2		⌀8 AI, ГОСТ 5781-75, ℓ=1960	7	5,4

Изм.	Лист	№ докум.	Подп.	Дата	3.820-6 В.I/80 КЖ-114			
Разраб.		Командиренко		14.02.80	Блок ОГ-28	Лит. Р	Масса 33,8	Масшт. —
Пров.		Потапенко		14.02.80		Лист 1	Листов 1	
Рук. гр.		Левченко		15.02.80				
ГИП		Франк		15.02.80	Сетка арматурная С $\frac{16/8-150/200}{1200\times1800}$	УКРГИПРОВОДХОЗ г. Киев		
Н. контр.		Сильченко		15.02.80				
Утв.		Дупляк		15.02.80				

Инв. № подл. | Подп. и дата

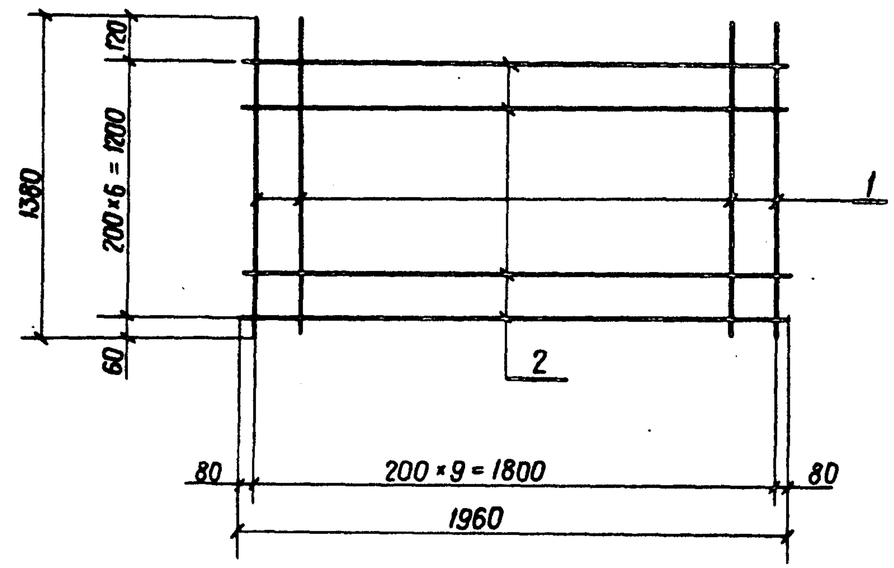

Сетки изготовлять при помощи контактной точечной электросварки в соответствии с требованиями ГОСТ 14098-68 и СН 393-78.

Формат	Зона	Поз.	Обозначение	Наименование	Кол.	Примечание
11			3.820-6 В.I/80 КЖ-58-60	С $\frac{8/8-200/200}{1200\times1800}$		
				Детали		
Б4		1		⌀8 AI, ГОСТ 5781-75, ℓ=1380	10	5,4
Б4		2		⌀8 AI, ГОСТ 5781-75, ℓ=1960	7	5,4

81
7768

Изм.	Лист	№ докум.	Подп.	Дата	3.820-6 В.I/80 КЖ-115			
Разраб.		Командиренко		14.02.80	Блок ОГ-28	Лит. Р	Масса 10,8	Масшт. —
Пров.		Потапенко		14.02.80		Лист 1	Листов 1	
Рук. гр.		Левченко		15.02.80				
ГИП		Франк		15.02.80	Сетка арматурная С $\frac{8/8-200/200}{1200\times1800}$	УКРГИПРОВОДХОЗ г. Киев		
Н. контр.		Сильченко		15.02.80				
Утв.		Дупляк		15.02.80				

Инв. № подл. | Подп. и дата

Серия 3.820-6 Выпуск I/80

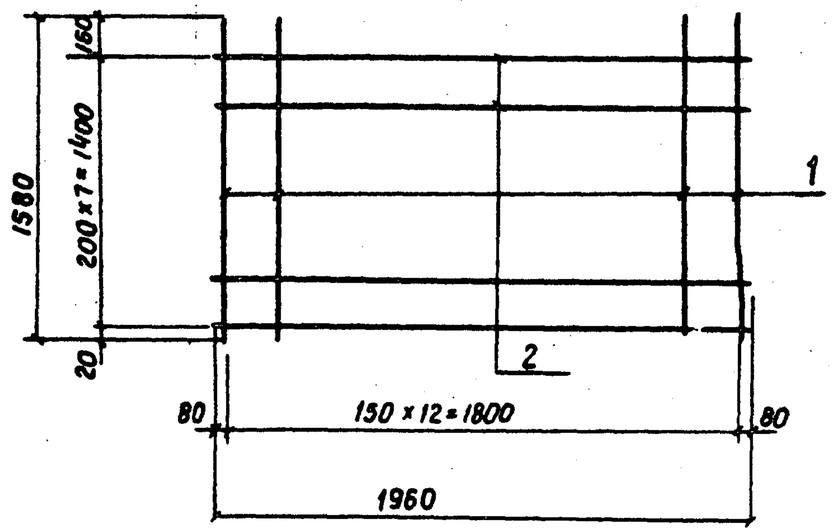

Сетки изготовлять при помощи контактной точечной электросварки в соответствии с требованиями ГОСТ 14098-68 и СН 393-78

Формат	Зона	Поз.	Обозначение	Наименование	Кол.	Примечание
11			3.820-6 ВI/80 КЖ-61-63	С $\frac{18/8-150/200}{1400\times1800}$		
				Детали		
Б4		1		ф18 AIII, ГОСТ 5.1459-72* ℓ=1580	13	41.0 кг
Б4		2		ф8AI, ГОСТ 5781-75, ℓ=1960	8	6.2 кг

Инв. № подл. | Подп. и дата

Изм.	Лист	№ докум.	Подп.	Дата	3.820-6 В.I/80 КЖ-116			
Разраб.	Командиренко			14.02.80	Блок ОГ-33	Лит.	Масса	Масштаб
Пров.	Потапенко			14.02.80		Р	47.2	—
Рук. гр.	Левченко			15.2.80		Лист 1	Листов 1	
ГИП	Франк			15.02.80	Сетка арматурная С $\frac{18/8-150/200}{1400\times1800}$	Укргипроводхоз г. Киев		
Н. контр.	Сильченко			15.02.80				
Утв.	Дупляк			15.02.80				

Серия 3.820-6 Выпуск I/80

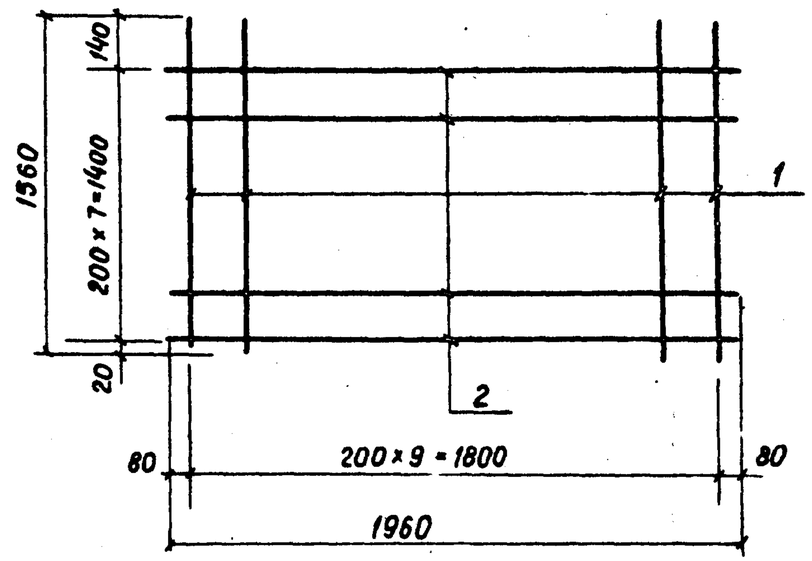

Сетки изготовлять при помощи контактной точечной электросварки в соответствии с требованиями ГОСТ 14098-68 и СН 393-78.

Формат	Зона	Поз.	Обозначение	Наименование	Кол.	Примечание
11			3.820-6 ВI/80 КЖ-61-63	С $\frac{8/8-200/200}{1400\times1800}$		
				Детали		
Б4		1		ф8AI, ГОСТ 5781-75, ℓ=1560	10	6.2 кг
Б4		2		ф8AI, ГОСТ 5781-75, ℓ=1960	8	6.2 кг

7768 82

Инв. № подл. | Подп. и дата

Изм.	Лист	№ докум.	Подп.	Дата	3.820-6 В.I/80 КЖ-117			
Разраб.	Командиренко			14.02.80	Блок ОГ-33	Лит.	Масса	Масштаб
Пров.	Потапенко			14.02.80		Р	12.4	—
Рук. гр.	Левченко			15.2.80		Лист 1	Листов 1	
ГИП	Франк			15.02.80	Сетка арматурная С $\frac{8/8-200/200}{1400\times1800}$	Укргипроводхоз г. Киев		
Н. контр.	Сильченко			15.02.80				
Утв.	Дупляк			15.02.80				

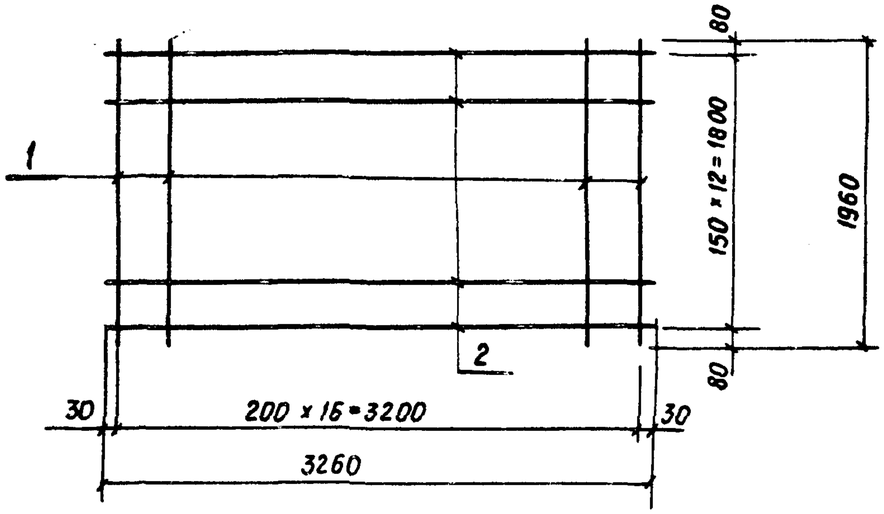

Сетки изготовлять при помощи контактной точечной электросварки в соответствии с требованиями ГОСТ 14098-68 и СН 393-78

Форм.	Зона	поз.	Обозначение	Наименование	Кол.	Примечание
11			3.820-6 ВI/80КЖ-61-63	С $\frac{18/8-150/200}{1800 \times 3200}$		
				Детали		
54		1		ф8AI, ГОСТ 5781-75, ℓ=1960	17	13.2 кг
54		2		ф18AIII, ГОСТ 5.1459-72* ℓ=3260	13	84.7 кг

Изм.	Лист	N°докум.	Подп.	Дата	3.820-6 В.I/80 КЖ-118			
Разраб.		Командиренко		14.02.80	Блок ОГ-33	Лит.	Масса	Масшт.
Пров.		Потапенко		14.02.80		Р	97.9	—
Рук.гр.		Левченко		15.02.80		Лист 1	Листов 1	
ГИП		Франк		15.02.80	Сетка арматурная С $\frac{18/8-150/200}{1800 \times 3200}$	Укргипроводхоз г. Киев		
Н.контр.		Сильченко		15.02.80				
Утв.		Дупляк		15.02.80				

Инв. N° подл. | Подп. и дата

Серия 3.820-6 Выпуск I/80

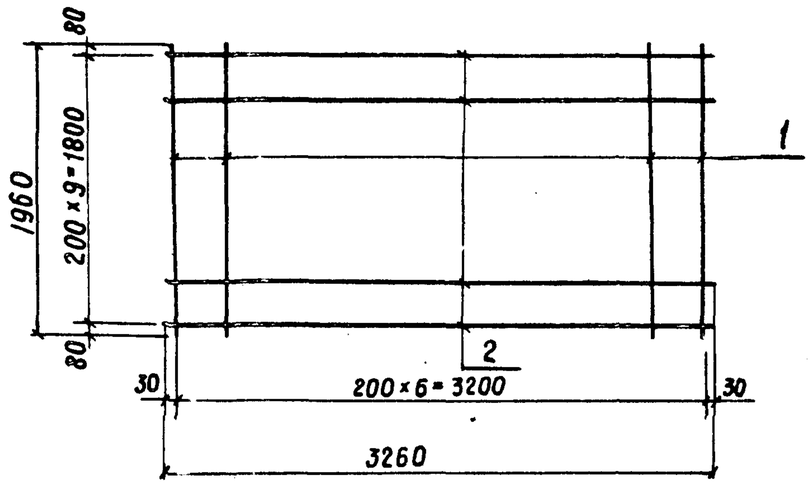

Сетки изготовлять при помощи контактной точечной электросварки в соответствии с требованиями ГОСТ 14098-68 и СН 393-78

Форм.	Зона	поз.	Обозначение	Наименование	Кол.	Примечание
11			3.820-6 ВI/80КЖ-61-63	С $\frac{8/8-200/200}{1800 \times 3200}$		
				Детали		
54		1		ф8AI, ГОСТ 5781-75, ℓ=1960	17	13.2 кг
54		2		ф8AI, ГОСТ 5781-75, ℓ=3260	10	12.8 кг

83

7768

Изм.	Лист	N°докум.	Подп.	Дата	3.820-6 ВI/80 КЖ-119			
Разраб.		Командиренко		14.02.80	Блок ОГ-33	Лит	Масса	Масшт.
Пров.		Потапенко		14.02.80		Р	26.0	—
Рук.гр.		Левченко		15.02.80		Лист 1	Листов 1	
ГИП		Франк		15.02.80	Сетка арматурная С $\frac{8/8-200/200}{1800 \times 3200}$	Укргипроводхоз г. Киев		
Н.контр.		Сильченко		15.02.80				
Утв.		Дупляк		15.02.80				

Инв. N° подл. | Подп. и дата

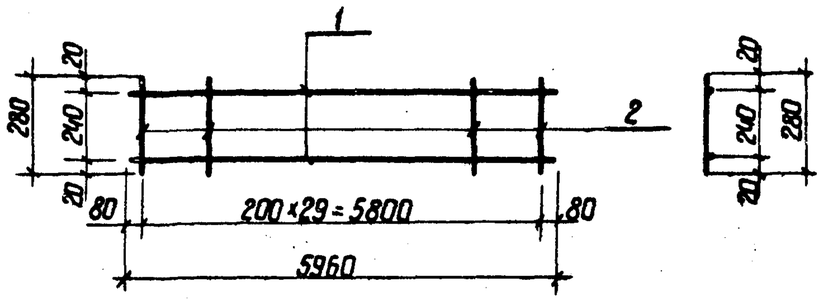

Каркас изготовлять при помощи контактной точечной электросварки в соответствии с требованиями ГОСТ 14098-68 и СН 393-78.

Формат	Зона	Поз.	Обозначение	Наименование	Кол.	Примечание
11			3.820-6 ВI/80 КЖ-1-9,31-36	КР 1		
				Детали		
Б4		1		Ф14АIII, ГОСТ 5.1459-72*; ℓ=5960	2	14.4 кг
Б4		2		Ф6АI, ГОСТ 5781-75; ℓ=280	30	1.9 кг

Изм.	Лист	№ докум.	Подп.	Дата	3.820-6 в.I/80 КЖ-120		
Разраб.	Прокопчук			20.01.79	Блок ОП-6 Блок ОП-8 Блок ОП-10 Блок ОП-8А Блок ОП-10А	Лит. Р	Масса 16.3	Масштаб —
Пров.	Аврамич			14.02.80		Лист 1	Листов 1
Рук.гр.	Левченко			15.02.80	Каркас плоский КР 1	УКРГИПРОВОДХОЗ г.Киев	
ГИП	Франк			15.02.80			
Н.контр.	Сильченко			15.02.80			
Утв.	Дупляк			15.02.80			

Инв. № подл. | Подп. и дата

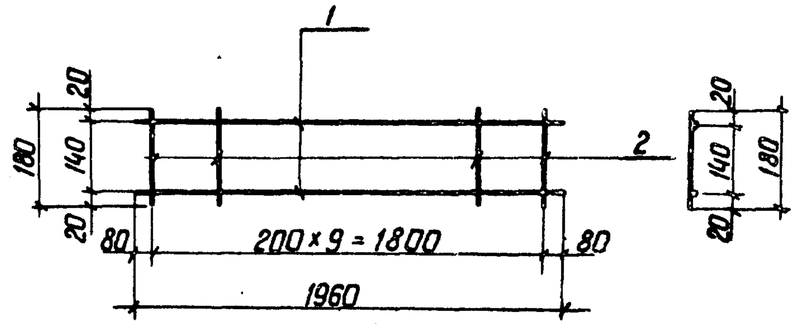

Каркас изготовлять при помощи контактной точечной электросварки в соответствии с требованиями ГОСТ 14098-68 и СН 393-78.

Формат	Зона	Поз.	Обозначение	Наименование	Кол.	Примечание
11			3.820-6 ВI/80 КЖ-1-9,31-36	КР 2		
				Детали		
Б4		1		Ф8АIII; ГОСТ 5781-75; ℓ=1960	2	1.54 кг
Б4		2		Ф6АI; ГОСТ 5781-75; ℓ=180	10	0.4 кг

84

7768

Изм.	Лист	№ докум.	Подп.	Дата	3.820-6 в.I/80 КЖ-121		
Разраб.	Прокопчук			20.01.79	Блок ОП-6 Блок ОП-8 Блок ОП-10 Блок ОП-8А Блок ОП-10А	Лит. Р	Масса 1.94	Масштаб —
Пров.	Аврамич			14.02.80		Лист 1	Листов 1
Рук.гр.	Левченко			15.02.80	Каркас плоский КР 2	УКРГИПРОВОДХОЗ г.Киев	
ГИП	Франк			15.02.80			
Н.контр.	Сильченко			15.02.80			
Утв.	Дупляк			15.02.80			

Инв. № подл. | Подп. и дата

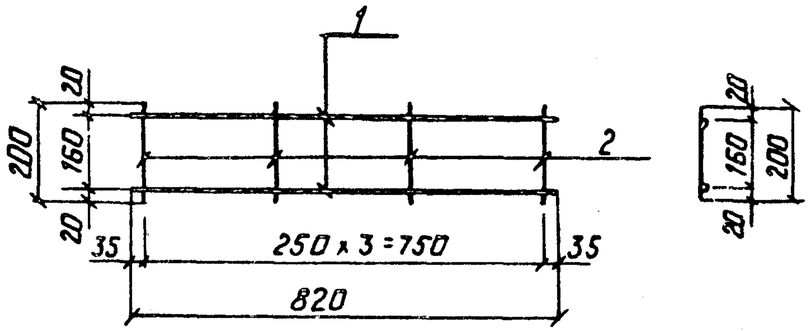

Каркас изготовлять при помощи контактной точечной электросварки в соответствии с требованиями ГОСТ 14098-68 и СН 393-78

Формат	Зона	Поз.	Обозначение	Наименование	Кол.	Примечание
11			3.820-6 ВI/80 КЖ-1-3	КР3		
				Детали		
Б.4		1		ф6АI ГОСТ 5781-75; ℓ=820	2	0.36кг
Б.4		2		ф6АI ГОСТ 5781-75; ℓ=200	4	0.18кг

Изм.	Лист	№докум.	Подп.	Дата	3.820-6 в.I/80 КЖ-122	
Разраб.	Прокопчук			17.2.80	Блок ОП-6	Лит. Р; Масса 0.54; Масштаб –
Пров.	Аврамич			14.2.80		Лист 1; Листов 1
Рук.гр.	Левченко			15.2.80		
ГИП	Франк			15.2.80	Каркас плоский КР3	УКРГИПРОВОДХОЗ г.Киев
Н.контр.	Сильченко			25.2.80		
Утв.	Дупляк			15.2.80		

Инв.№подл. | Подп. и дата

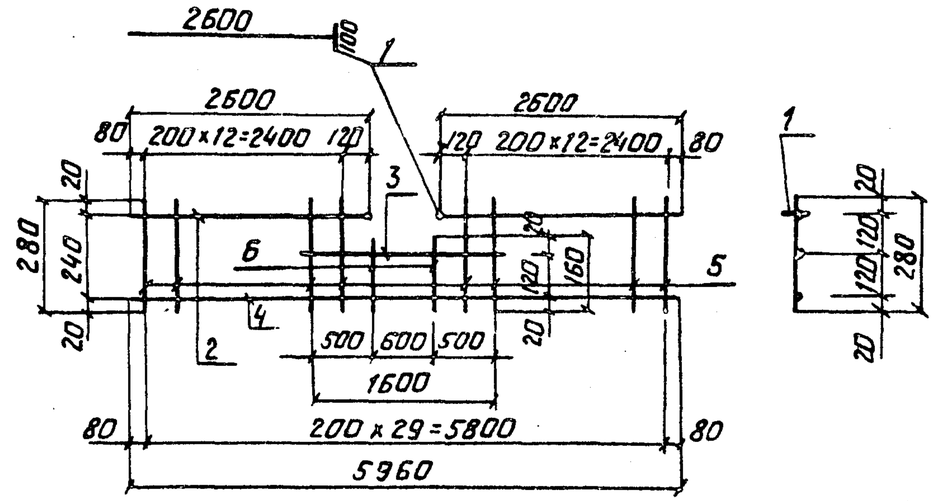

Каркас изготовлять при помощи контактной точечной электросварки в соответствии с требованиями ГОСТ 14098-68 и СН 393-78.

85

7768

Формат	Зона	Поз.	Обозначение	Наименование	Кол.	Примечание
11			3.820-6 ВI/80 КЖ-1-3	КР4		
				Детали		
Б.4		1		ф14АIII; ГОСТ 5.1459-72*; ℓ=100;	2	0.2 кг
Б.4		2		ф14АIII; ГОСТ 5.1459-72*; ℓ=2600	2	6.3 кг
Б.4		3		ф14АIII; ГОСТ 5.1459-72*; ℓ=1600	1	1.9 кг
Б.4		4		ф14АIII; ГОСТ 5.1459-72*; ℓ=5960	1	7.2кг
Б.4		5		ф6АI ГОСТ 5781-75; ℓ=280;	26	1.6 кг
Б.4		6		ф6АI ГОСТ 5781-75; ℓ=160;	4	0.1 кг

Изм.	Лист	№докум.	Подп.	Дата	3.820-6 в.I/80 КЖ-123	
Разраб.	Прокопчук			17.2.80	Блок ОП-6	Лит. Р; Масса 17.3; Масштаб –
Пров.	Аврамич			14.2.80		Лист 1; Листов 1
Рук.гр.	Левченко			15.2.80		
ГИП	Франк			15.2.80	Каркас плоский КР4	УКРГИПРОВОДХОЗ г.Киев
Н.контр.	Сильченко			25.2.80		
Утв.	Дупляк			15.2.80		

Инв.№подл. | Подп. и дата

Серия 3.820-6 Выпуск I/80

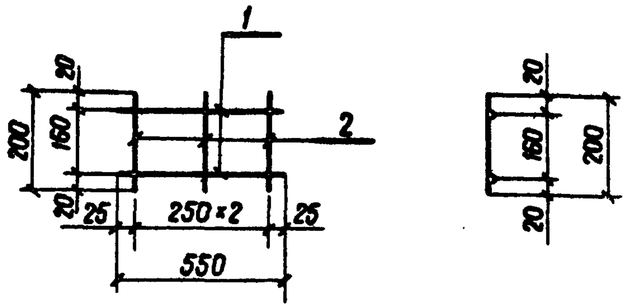

Каркас изготовлять при помощи контактной точечной электросварки в соответствии с требованиями ГОСТ 14098-68 и СН 393-78

Формат	Зона	Поз.	Обозначение	Наименование	Кол.	Примечание
11			3.820-6 В.I/80 КЖ-4-6	КР3		
				Детали		
Б4		1		⌀6AI, ГОСТ 5781-75, ℓ=550	2	0,24 кг
Б4		2		⌀6AI, ГОСТ 5181-75, ℓ=200	3	0,13 кг

Изм.	Лист	№ докум.	Подп.	Дата	3.820-6 В.I/80 КЖ-124		
Разраб.	Прокопчук			7.11.79	Блок ОП-8	Лит. Р	Масса 0,37	Масшт. –
Пров.	Аврамич			14.02.80		Лист 1	Листов 1
Рук. гр.	Левченко			15.02.80			
ГИП	Франк			15.02.80	Каркас плоский КР3	УКРГИПРОВОДХОЗ г. Киев	
Н.контр.	Сильченко			25.02.80			
Утв.	Дупляк			15.02.80			

Инв. № подл. | Подп. и дата

Серия 3.820-6 Выпуск I/80

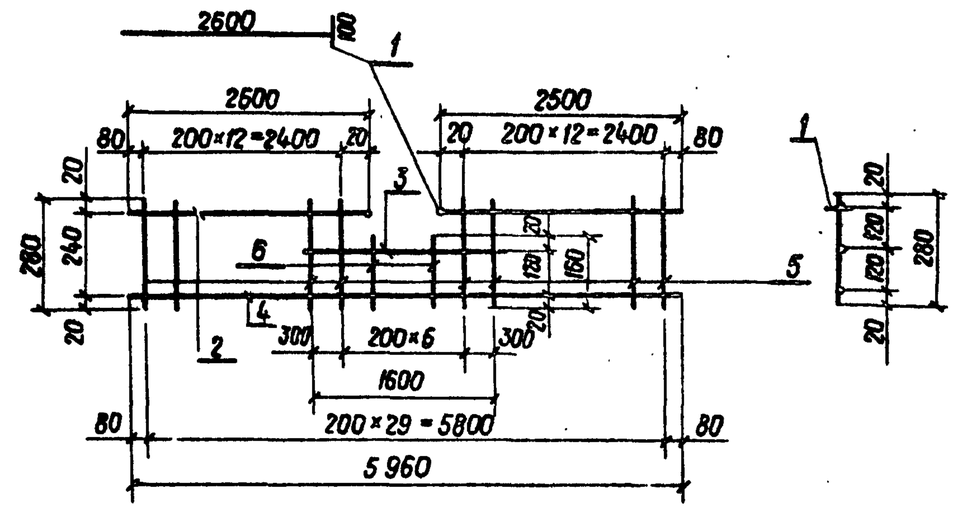

Каркас изготовлять при помощи контактной точечной электросварки в соответствии с требованиями ГОСТ 14098-68 и СН 393-78

776 В 86

Формат	Зона	Поз.	Обозначение	Наименование	Кол.	Примечание
11			3.820-6 В.I/80 КЖ-4-6	КР4		
				Детали		
Б4		1		⌀14AIII, ГОСТ 5.1459-72*, ℓ=100	2	0,2 кг
Б4		2		⌀14AIII, ГОСТ 5.1459-72*, ℓ=2500	2	6,0 кг
Б4		3		⌀14AIII, ГОСТ 5.1459-72*, ℓ=1600	1	1,9 кг
Б4		4		⌀14AIII, ГОСТ 5.1459-72*, ℓ=5960	1	7,2 кг
Б4		5		⌀6AI, ГОСТ 5781-75, ℓ=280	26	1,6 кг
Б4		6		⌀6AI, ГОСТ 5781-75, ℓ=160	4	0,1 кг

Изм.	Лист	№ докум.	Подп.	Дата	3.820-6 В.I/80 КЖ-125		
Разраб.	Прокопчук			7.11.79	Блок ОП-8	Лит. Р	Масса 17,0	Масшт. –
Пров.	Аврамич			14.02.80		Лист 1	Листов 1
Рук. гр.	Левченко			15.02.80			
ГИП	Франк			15.02.80	Каркас плоский КР4	УКРГИПРОВОДХОЗ г. Киев	
Н.контр.	Сильченко			15.02.80			
Утв.	Дупляк			15.02.80			

Инв. № подл. | Подп. и дата

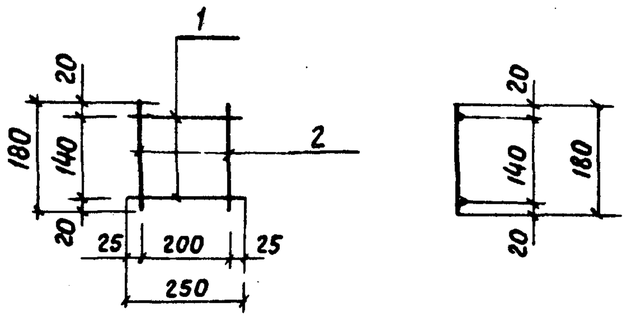

Каркас изготовлять при помощи контактной точечной электросварки в соответствии с требованиями ГОСТ 14098-68 и СН 393-78

Формат	Зона	Поз.	Обозначение	Наименование	Кол.	Примечание
11			3.820-6 ВI/80КЖ-1-9	КР3		
				Детали		
Б.4				ф6АI, ГОСТ 5781-75; ℓ=250	2	0.11кг
Б.4				ф6АI, ГОСТ 5781-75; ℓ=180	2	0.08кг

Изм.	Лист	№ докум.	Подп.	Дата	3.820-6 ВI/80 КЖ-126		
Разраб.		Прокопчук		7.02.79	Блок ОП-10	Лит. Р	Масса 0.19	Масшт. —
Пров.		Аврамич		14.02.80		Лист 1	Листов 1
Рук. гр.		Левченко		15.2.80			
ГИП		Франк		15.02.80	Каркас плоский КР3	Укргипроводхоз г. Киев	
Н.контр.		Сильченко		15.02.80			
Утв.		Дупляк		15.02.80			

Инв. № подл. | Подп. и дата

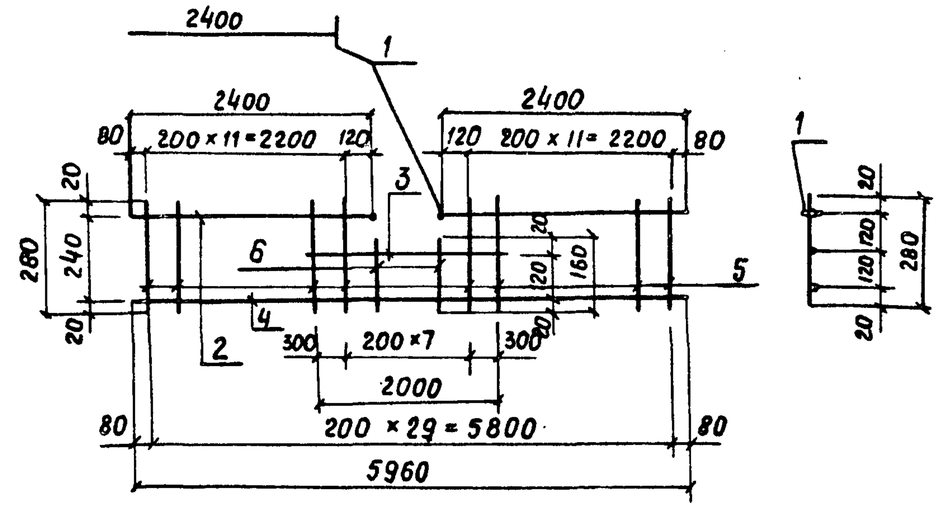

Каркас изготовлять при помощи контактной точечной электросварки в соответствии с требованиями ГОСТ 14098-68 и СН-393-78

87

7768

Формат	Зона	Поз.	Обозначение	Наименование	Кол.	Примечание
11			3.820-6 ВI/80КЖ-1-9	КР4		
				Детали		
Б.4		1		ф14АIII, ГОСТ 5.1459-72*; ℓ=100	2	0.2 кг
Б.4		2		ф14АIII, ГОСТ 5.1459-72*; ℓ=2400	2	5.8кг
Б.4		3		ф14АIII, ГОСТ 5.1459-72*; ℓ=5960	1	7.2кг
Б.4		4		ф14АIII, ГОСТ 5.1459-72*; ℓ=2000	1	2.4кг
Б.4		5		ф6АI, ГОСТ 5781-75, ℓ=280	24	1.5кг
Б.4		6		ф6АI, ГОСТ 5781-75, ℓ=160	6	0.2кг

Изм.	Лист	№ докум.	Подп.	Дата	3.820-6 ВI/80 КЖ-127		
Разраб.		Прокопчук		7.11.79	Блок ОП-10	Лит. Р	Масса 17.3	Масштаб —
Пров.		Аврамич		14.02.80		Лист 1	Листов 1
Рук. гр.		Левченко		15.2.80			
ГИП		Франк		15.02.80	Каркас плоский КР4	Укргипроводхоз г. Киев	
Н.контр.		Сильченко		15.02.80			
Утв.		Дупляк		15.02.80			

Инв. № подл. | Подп. и дата

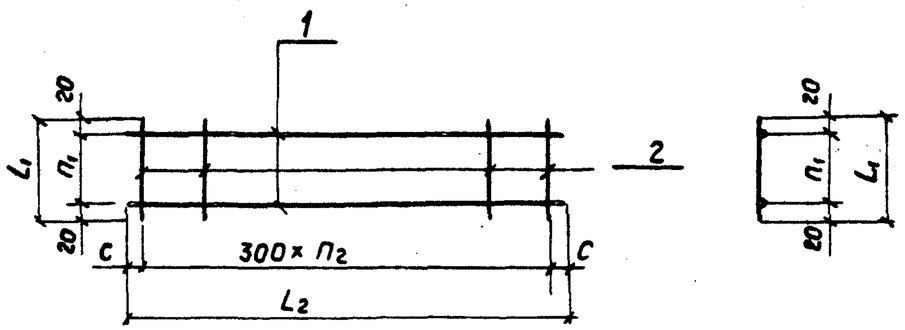

обозначение	Марка	n_1	L_1	n_2	C	L_2	Масса кг
КЖ-128	КР1	100	140	5	100	1700	0.94
КЖ-128	КР2	290	330	5	40	1580	1.14

Каркасы изготовлять при помощи контактной точечной электросварки в соответствии с требованиями ГОСТ 14098-68 и СН 393-78

Формат	Зона	поз.	Обозначение	Наименование	Кол.	Примечание
11			3.820-6 ВI/80 КЖ-10-18	КР1		
				Детали		
Б.4		1		ф6 AI, ГОСТ 5781-75, ℓ=1700	2	0.75кг
Б.4		2		ф6 III, ГОСТ 5781-75, ℓ=140	6	0.19кг
11				КР2		
			3.820-6 ВI/80 КЖ-10-18	Детали		
Б.4		1		ф6 AI, ГОСТ 5781-75, ℓ=1580	2	0.7кг
Б.4		2		ф6 AI, ГОСТ 5781-75, ℓ=330	6	0.44кг

Подп. и дата
Инв. № подл.

Изм	Лист	№ докум.	Подп.	Дата
Разраб.		Прокопчук		9.7.79
Пров.		Аврамич		14.02.80
Рук. гр.		Левченко		15.2.80
ГИП		Франк		15.02.80
Н.контр.		Сильченко		15.02.80
Утв.		Дупляк		15.02.80

3.820-6 ВI/80 КЖ-128

Блок ДР-6 (Д-6)
Блок ДР-8 (Д-8)
Блок ДР-10 (Д-10)

Каркас плоский КР1, КР2

Лит	Масса	Масшт.
Р	см. таб.	—

Лист 1 Листов 1

Укргипроводхоз г. Киев

Выпуск I/80
Серия 3.820-6

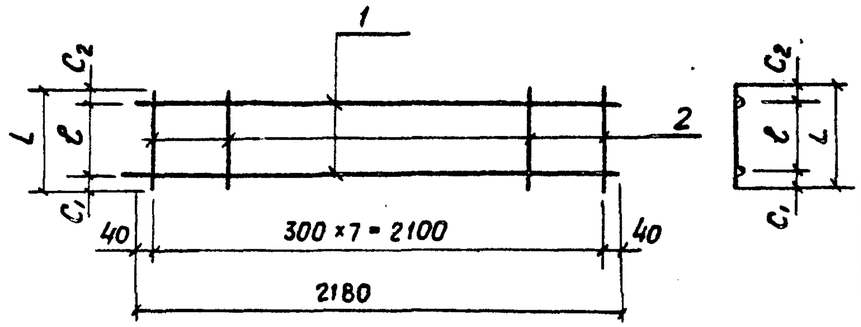

обозн.	Марка	ℓ мм	C_1 мм	C_2 мм	L мм	Масса, кг
КЖ-129	КР1	80	10	10	100	1.2
КЖ-129	КР2	280	40	10	330	1.6

Каркасы изготовлять при помощи контактной точечной электросварки в соответствии с требованиями ГОСТ 14098-68 и СН 393-78

88

7768

Формат	Зона	поз.	Обозначение	Наименование	Кол.	Примечание
11			3.820-6 ВI/80 КЖ-16-18	КР1		
				Детали		
Б.4		1		ф6 AI, ГОСТ 5781-75; ℓ=2180	2	1.0кг
Б.4		2		ф6 AI, ГОСТ 5781-75; ℓ=100	8	0.2кг
			3.820-6 ВI/80 КЖ-16-18	КР-2		
				Детали		
Б.4		1		ф6 AI, ГОСТ 5781-75; ℓ=2180	2	1.0кг
Б.4		2		ф6 AI, ГОСТ 5781-75; ℓ=330	8	0.6кг

Подп. и дата
Инв. № подл.

Изм	Лист	№ докум.	Подп.	Дата
Разраб.		Прокопчук		9.7.79
Пров.		Аврамич		14.02.80
Рук. гр.		Левченко		15.2.80
ГИП		Франк		15.02.80
Н.контр.		Сильченко		15.02.80
Утв.		Дупляк		15.02.80

3.820-6 ВI/80 КЖ-129

Блок ДР-12 (Д-12)

Каркас плоский КР1, КР2

Лит.	Масса	Масшт.
Р	см. табл.	—

Лист 1 Листов 1

Укргипроводхоз г. Киев

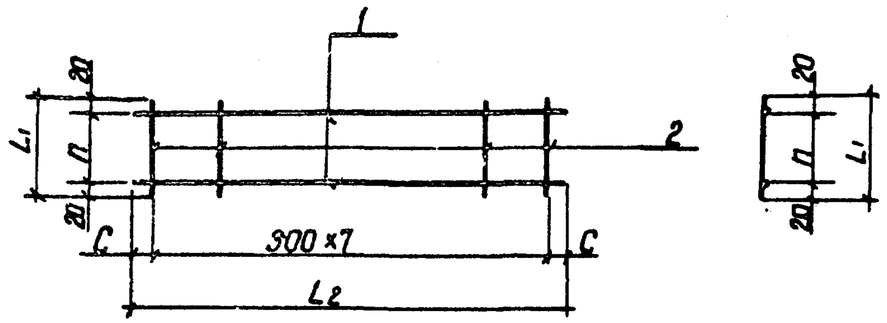

Обозначение	Марка	n мм	L_1 мм	C мм	L_2 мм	Масса, кг
КЖ	КР1	90	130	100	2300	0,54
КЖ	КР2	320	360	40	2180	0,56

Каркасы изготовлять при помощи контактной точечной электросварки в соответствии с требованиями ГОСТ 14098-68 и СН 393-78.

Формат	Зона	Поз.	Обозначение	Наименование	Кол.	Примечание
11			3.820-6 В.I/80 КЖ-22-30	КР1		
				Детали		
Б4		1		Ф6АI; ГОСТ 5781-75; ℓ=2300	2	0,51 кг
Б4		2		Ф6АI; ГОСТ 5781-75; ℓ=130	8	0,03 кг
			3.820-6 В.I/80 КЖ-22-30	КР2		
11				Детали		
Б4		1		Ф6АI ГОСТ 5781-75; ℓ=2180	2	0,48 кг
Б4		2		Ф6АI ГОСТ 5781-75; ℓ=360	8	0,08 кг

Инв. № подл. | Подп. и дата

Изм.	Лист	№ докум.	Подп.	Дата
Разраб.	Прокопчук			7.11.79
Пров.	Аврамич			14.02.80
Рук. гр.	Левченко			15.02.80
ГИП	Франк			15.02.80
Н.контр.	Сильченко			15.02.80
Утв.	Дупляк			15.02.80

3.820-6 В.I/80 КЖ-130

Блок ДР-14 (Д-14)
Блок ДР-15 (Д-15)
Блок ДР-16 (Д-16)

Лит.	Масса	Масштаб
Р	см. табл.	
Лист	Листов	

Каркас плоский КР1, КР2

УКРГИПРОВОДХОЗ г.Киев

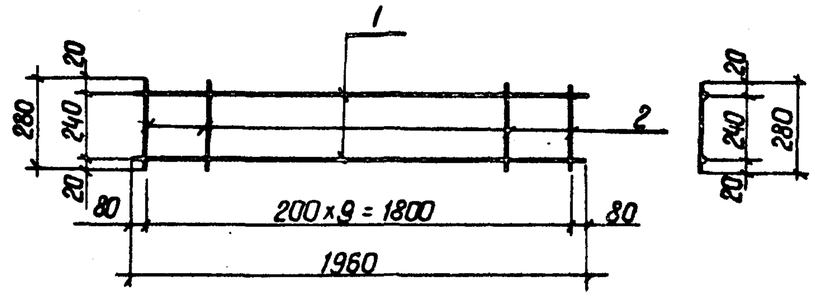

Каркас изготовлять при помощи контактной точечной электросварки в соответствии с требованиями ГОСТ 14098-68 и СН 393-78.

Формат	Зона	Поз.	Обозначение	Наименование	Кол.	Примечание
			3.820-6 В.I/80 КЖ-31-36	КР3		
				Детали		
Б4		1		Ф8АI; ГОСТ 5781-75; ℓ=1960	2	1,54 кг
Б4		2		Ф6АI; ГОСТ 5781-75; ℓ=280	10	0,6 кг

89

776в

Инв. № подл. | Подп. и дата

Изм.	Лист	№ докум.	Подп.	Дата
Разраб.	Прокопчук			7.11.79
Пров.	Аврамич			14.02.80
Рук. гр.	Левченко			15.02.80
ГИП	Франк			15.02.80
Н.контр.	Сильченко			15.02.80
Утв.	Дупляк			15.02.80

3.820-6 В.I/80 КЖ-131

Блок ОП-8А
Блок ОП-10А

Лит.	Масса	Масштаб
Р	2,14	—
Лист 1	Листов 1	

Каркас плоский КР3

УКРГИПРОВОДХОЗ г.Киев

Серия 3.820-6 Выпуск I/80

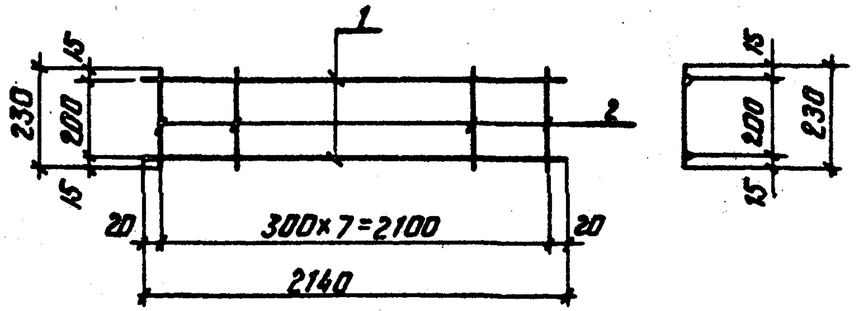

Каркасы изготовлять при помощи контактной точечной электросварки в соответствии с требованиями ГОСТ 14098-68 и СН 393-78.

Формат	Зона	Поз.	Обозначение	Наименование	Кол.	Примечание
11			3.820-6 В.I/80 КЖ-37-39	КР1		
				Детали		
Б.4		1		⌀6АI; ГОСТ 5781-75; ℓ=2140	2	0.95кг
Б.4		2		⌀6АI; ГОСТ 5781-75; ℓ=230	8	0.41кг

Изм.	Лист	№ докум.	Подп.	Дата	3.820-6 В.I/80 КЖ-132	
Разраб.	Прокопчук			7.11.79	Блок ДП-12	Лит. Р; Масса 1.36; Масшт.
Пров.	Аврамич			14.2.80		Лист 1; Листов 1
Рук.гр.	Левченко			15.2.80		
ГИП	Франк			15.2.80	Каркас плоский КР1	УКРГИПРОВОДХОЗ г.Киев
Н.контр.	Сильченко			25.2.80		
Утв	Дупляк			15.2.80		

Инв. № подл. | Подп. и дата

Серия 3.820-6 Выпуск I/80

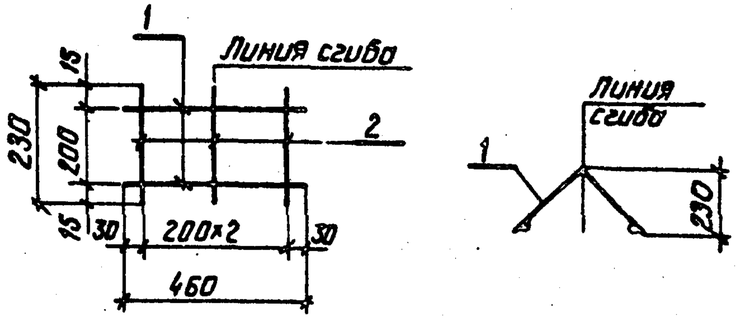

Каркасы изготовлять при помощи контактной точечной электросварки в соответствии с требованиями ГОСТ 14098-68 и СН 393-78.

Формат	Зона	Поз.	Обозначение	Наименование	Кол.	Примечание
11			3.820-6 В.I/80 КЖ-37-39	КР2		
				Детали		
Б.4		1		⌀6АI; ГОСТ 5781-75; ℓ=460	2	0.20кг
Б.4		2		⌀6АI; ГОСТ 5781-75; ℓ=230	3	0.15кг

90
7768

Изм.	Лист	№ докум.	Подп.	Дата	3.820-6 В.I/80 КЖ-133	
Разраб.	Прокопчук			3.11.79	Блок ДП-12	Лит. Р; Масса 0.35; Масшт. –
Пров.	Аврамич			14.2.80		Лист 1; Листов 1
Рук.гр.	Левченко			15.2.80		
ГИП	Франк			15.2.80	Каркас плоский КР2	УКРГИПРОВОДХОЗ г.Киев
Н.контр.	Сильченко			25.2.80		
Утв	Дупляк			15.2.80		

Инв. № подл. | Подп. и дата

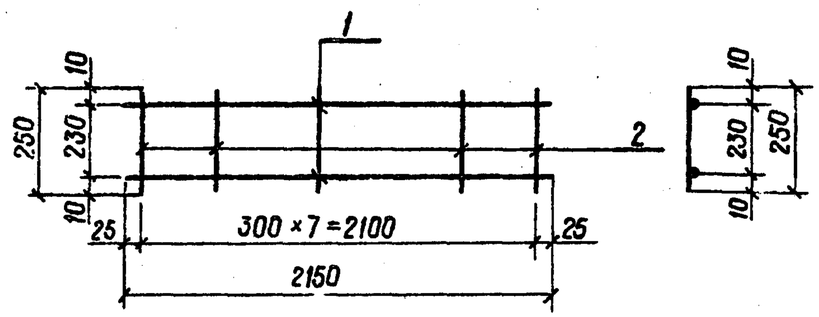

Каркас изготовлять при помощи контактной точечной электросварки в соответствии с требованиями ГОСТ 14098-68 и СН 393-78

Формат	Зона	Поз.	Обозначение	Наименование	Кол.	Примечание
11			3.820-6 В.I/80 КЖ-40-48	КР1		
				Детали		
Б.4		1		⌀6 AI, ГОСТ 5781-75, ℓ=2150	2	0,95 кг
Б.4		2		⌀6 AI, ГОСТ 5781-75, ℓ=250	8	0,44 кг

Инв. № подл. | Подп. и дата

Изм.	Лист	№ докум.	Подп.	Дата	3.820-6 В.I/80 КЖ-134			
Разраб.		Потапенко		14.02.80	Блок ДП-14 Блок ДП-15 Блок ДП-16	Лит.	Масса	Масштаб
Пров.		Аврамич		14.02.80		Р	1,4	–
Рук. гр.		Левченко		15.02.80		Лист 1	Листов 1	
ГИП		Франк		15.02.80	Каркас плоский КР1	УКРГИПРОВОДХОЗ г. Киев		
Н. контр.		Сильченко		15.02.80				
Утв.		Дупляк		15.02.80				

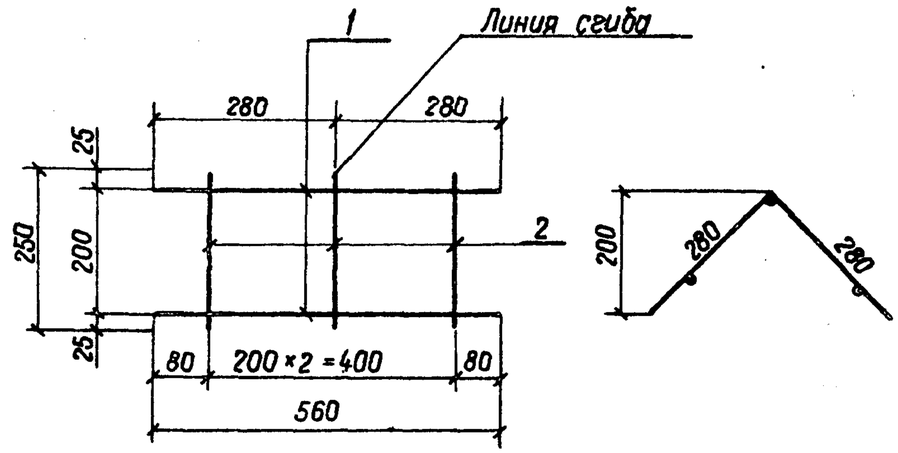

Каркас изготовлять при помощи контактной точечной электросварки в соответствии с требованиями ГОСТ 14098-68 и СН 393-78

Формат	Зона	Поз.	Обозначение	Наименование	Кол.	Примечание
11			3.820-6 В.I/80 КЖ-40-48	КР2		
				Детали		
Б.4		1		⌀6 AI, ГОСТ 5781-75, ℓ=560	2	0,17 кг
Б.4		2		⌀6 AI, ГОСТ 5781-75, ℓ=250	3	0,25 кг

Инв. № подл. | Подп. и дата

Изм.	Лист	№ докум.	Подп.	Дата	3.820-6 В.I/80 КЖ-135			
Разраб.		Потапенко		14.02.80	Блок ДП-14 Блок ДП-15 Блок ДП-16	Лит.	Масса	Масштаб
Пров.		Аврамич		14.02.80		Р	0,4	–
Рук. гр.		Левченко		15.02.80		Лист 1	Листов 1	
ГИП		Франк		15.02.80	Каркас плоский КР2	УКРГИПРОВОДХОЗ г. Киев		
Н. контр.		Сильченко		15.02.80				
Утв.		Дупляк		15.02.80				

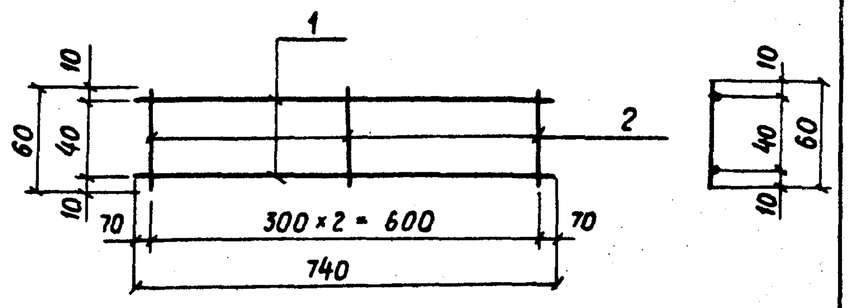

Каркас изготовлять при помощи контактной точечной электросварки в соответствии с требованиями ГОСТ 14098-68 и СН 393-78

Формат	Зона	Поз.	Обозначение	Наименование	Кол.	Примечание
11			3.820-6 ВI/80 КЖ-49-51	КР1		
				Детали		
Б,4		1		ф 6 AI, ГОСТ 5781-75, ℓ=740	2	0.33кг
Б,4		2		ф 6 AI, ГОСТ 5781-75, ℓ=60	3	0.04кг

Изм.	Лист	№ докум.	Подп.	Дата	3.820-6 ВI/80 КЖ-136			
Разраб.	Прокопчук			23.1.79	Блок ОГ-10	Лит.	Масса	Масшт.
Пров.	Аврамич			14.02.80		Р	0.31	—
Рук.гр.	Левченко			15.2.80		Лист 1	Листов 1	
ГИП	Франк			15.02.80	Каркас плоский КР-1	Укргипроводхоз г. Киев		
Н.контр.	Сильченко			15.02.80				
Утв.	Дупляк			15.02.80				

Инв. № подл. | Подп. и дата

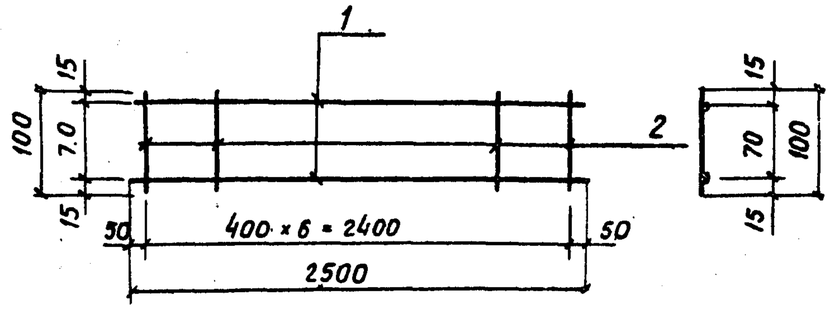

Каркас изготовлять при помощи контактной точечной электросварки в соответствии с требованиями ГОСТ 14098-68 и СН 393-78

Формат	Зона	Поз.	Обозначение	Наименование	Кол.	Примечание
11			3.820-6 ВI/80 КЖ-52-54	КР1		
				Детали		
Б.4		1		ф 6 AI, ГОСТ 5781-75; ℓ=2500	2	1.1кг
Б.4		2		ф 6 AI, ГОСТ 5781-75; ℓ=100	7	0.16кг

92
7768

Изм.	Лист	№ докум.	Подп.	Дата	3.820-6 ВI/80 КЖ-137			
Разраб.	Прокопчук			7.11.79	Блок ОГ-18	Лит.	Масса	Масшт.
Пров.	Аврамич			14.02.80		Р	1.26	—
Рук.гр.	Левченко			15.2.80		Лист 1	Листов 1	
ГИП	Франк			15.02.80	Каркас плоский КР1	Укргипроводхоз г. Киев		
Н.контр.	Сильченко			15.02.80				
Утв.	Дупляк			15.02.80				

Инв. № подл. | Подп. и дата

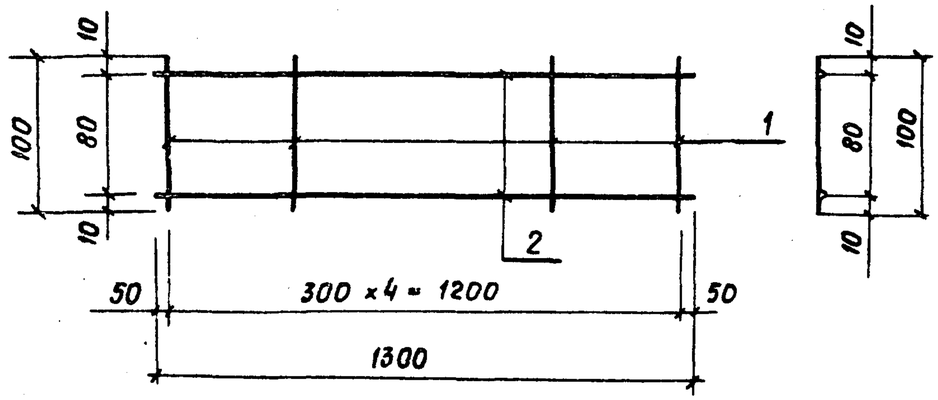

Каркас изготовлять при помощи контактной точечной электросварки в соответствии с требованиями ГОСТ 14098-68 и СН 393-78

Формат	Зона	Поз.	Обозначение	Наименование	Кол.	Примечание
11			3.820-6 ВI/80 КЖ-56-57	КР1		
				Детали		
Б4		1		⌀ 6 AI, ГОСТ 5781-75, ℓ=100	5	0.58 кг
Б4		2		⌀ 6 AI, ГОСТ 5781-75, ℓ=1300	2	0.11 кг

Изм.	Лист	N° докум.	Подп.	Дата	3.820-6 ВI/80 КЖ-138			
Разраб.		Потапенко		14.02.80	Блок ОГ-23	Лит.	Масса	Масштаб
Пров.		Аврамич		14.02.80		Р	0.7	—
Рук. гр.		Левченко		15.2.80		Лист 1	Листов 1	
ГИП		Франк		15.02.80	Каркас плоский КР1	Укргипроводхоз г. Киев		
Н. контр.		Сильченко		15.02.80				
Утв.		Дупляк		15.02.80				

Инв. N° подл. | Подп. и дата

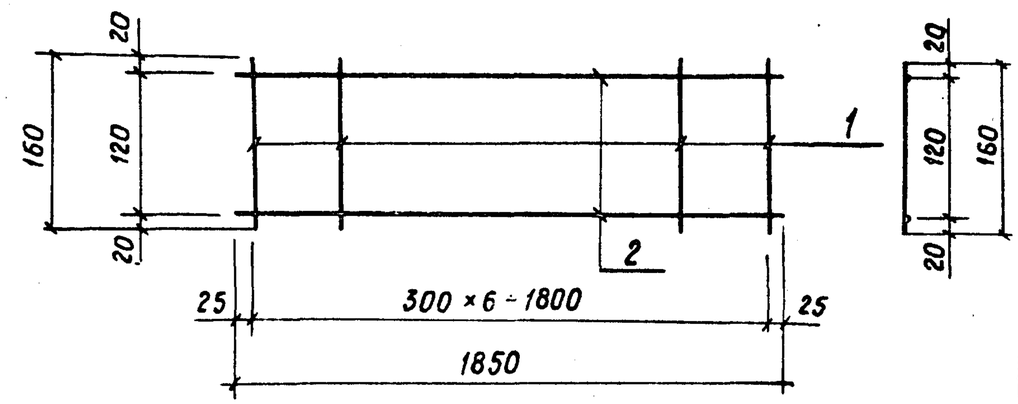

Каркас изготовлять при помощи контактной точечной электросварки в соответствии с требованиями ГОСТ 14098-68 и СН 393-78

Формат	Зона	Поз.	Обозначение	Наименование	Кол.	Примечание
11			3.820-6 ВI/80 КЖ-58-63	КР1		
				Детали		
Б4		1		⌀ 8 AI, ГОСТ 5781-75, ℓ=160	7	0.4
Б4		2		⌀ 8 AI, ГОСТ 5781-75, ℓ=1850	2	1.5

93
7768

Изм.	Лист	N° докум.	Подп.	Дата	3.820-6 ВI/80 КЖ-139			
Разраб.		Потапенко		14.02.80	Блок ОГ-28 Блок ОГ-33	Лит	Масса	Масшт.
Пров.		Аврамич		14.02.80		Р	1.9	—
Рук. гр.		Левченко		15.02.80		Лист 1	Листов 1	
ГИП		Франк		15.02.80	Каркас плоский КР1	Укргипроводхоз г. Киев		
Н. контр.		Сильченко		15.02.80				
Утв.		Дупляк		15.02.80				

Инв. N° подл. | Подп. и дата

Серия 3.820-6 Выпуск I/80

Марка элемента	а	б	Кол. шт.	Масса, кг
ОГ-10	850	247	2	0.2
ОГ-18	550	389	13	6.0
ОГ-23	600	424	7	3.4
ОГ-28	650	460	9	12.1
ОГ-33	650	460	10	17.0

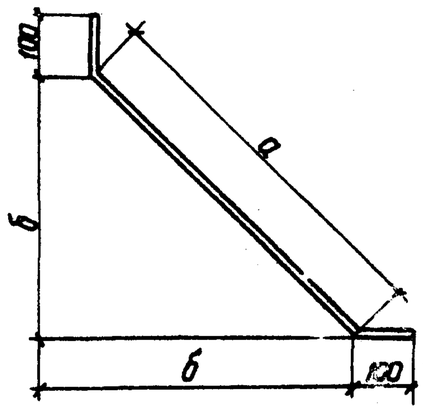

Формат	Зона	Поз.	Обозначение	Наименование	Кол	Примечание
11			3.820-6 В.I/80 КЖ-49-63	Детали		
Б4		9		Ф6 AI, ГОСТ 5781-75, ℓ=550	1	0.12 кг
Б4		9		Ф10 AIII, ГОСТ 5.1459-72*, ℓ=750	1	0.46 кг
Б4		9		Ф10 AIII, ГОСТ 5.1459-72*, ℓ=800	1	0.49 кг
Б4		9		Ф16 AIII, ГОСТ 5.1459-72*, ℓ=850	1	1.34 кг
Б4		9		Ф18 AIII, ГОСТ 5.1459-72*, ℓ=850	1	1.70 кг

Инв. № подл. | Подп. и дата

Изм.	Лист	№ докум.	Подп.	Дата	3.820-6 В.I/80 КЖ-140			
Разраб.		Аврамич		14.02.80	Блок ОГ-10 Блок ОГ-18 Блок ОГ-23 Блок ОГ-28 Блок ОГ-33	Лит.	Масса	Масштаб
Пров.		Потапенко		14.02.80		Р	см. табл.	—
Рук. гр.		Левченко		15.2.80		Лист 1	Листов 1	
ГИП		Франк		15.02.80	Стержни одиночные	УКРГИПРОВОДХОЗ г. Киев		
Н.контр.		Сильченко		15.02.80				
Утв.		Дупляк		15.02.80				

Серия 3.820-6 Выпуск I/80

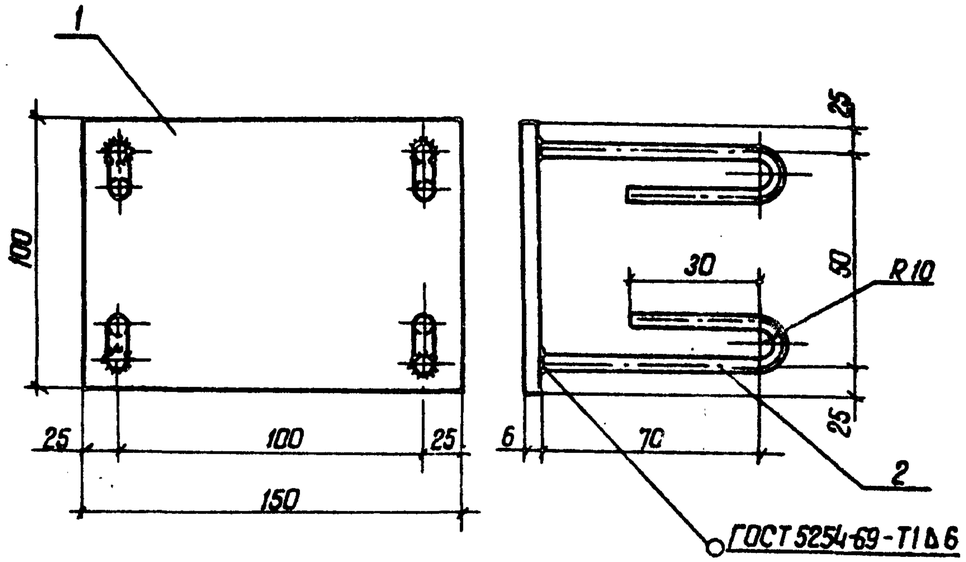

Формат	Зона	Поз.	Обозначение	Наименование	Кол	Примечание
11			3.820-6 В.I/80 КЖ-1-9, 31-36	МН1		
				Детали		
Б4		1		-100кв; ГОСТ 103-76; ℓ=150	1	0.7 кг
Б4		2		Ф6 AI ГОСТ 5781-75; ℓ=130	4	0.12 кг

94
7768

Инв. № подл. | Подп. и дата

Изм.	Лист	№ докум.	Подп.	Дата	3.820-6 В.I/80 КЖ-141			
Разраб.		Аврамич		14.02.80	Блок ОП-6 Блок ОП-8 Блок ОП-10 Блок ОП-8А Блок ОП-10А	Лит.	Масса	Масштаб
Пров.		Потапенко		14.02.80		Р	0.82	·
Рук. гр.		Левченко		15.02.80		Лист 1	Листов 1	
ГИП		Франк		15.02.80	Сборочный чертеж закладная деталь МН1	УКРГИПРОВОДХОЗ г. Киев		
Н.контр.		Сильченко		15.02.80				
Утв.		Дупляк		15.02.80				

Выпуск I/80

Серия 3.820-6

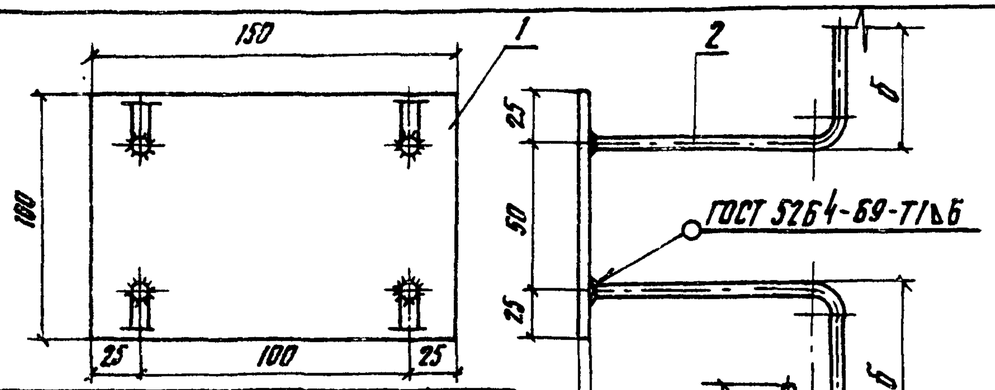

Марка элемента	МН1 кол шт.	а	б	с
ОГ-10	4	70	100	30
ОГ-18	8	100	70	30
ОГ-23	10	120	50	30

Формат	Зона	Поз.	Обозначение	Наименование	Кол.	Примечание
П			3.820-6 ВI/80КЖ-49-57	МН1		
				Детали		
Б4		1		-100×6, ГОСТ 103-76, ℓ=150	1	0,7 кг
Б4		2		⌀6АI, ГОСТ 5781-75, ℓ=200	4	0,176 кг

Изм.	Лист	№ докум.	Подп.	Дата	3.820-6 ВI/80 КЖ-142		
Разраб.		Аврамич		14.07.80	Блок ОГ-10 Блок ОГ-18 Блок ОГ-23	Лит. Р	Масса 0,876	Масштаб
Пров.		Потоменко		14.07.80		Лист 1	Листов 1	
Рук гр		Левченко		14.07.80	Сборочный чертеж Закладная деталь МН1	УКРГИПРОВОДХОЗ г. Киев		
ГИП		Франк		15.07.80				
Н. контр.		Сильченко		25.07.80				
Утв.		Дупляк		15.07.80				

Инв № подл. | Подп. и дата

Выпуск I/80

Серия 3.820-6

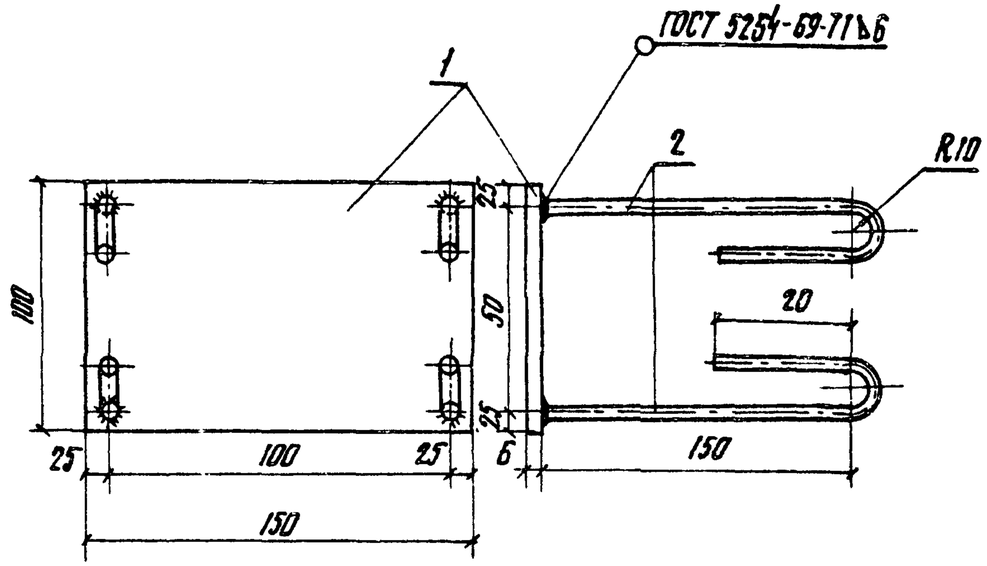

Формат	Зона	Поз.	Обозначение	Наименование	Кол.	Примечание
П			3.820-6 ВI/80КЖ-13-63	МН1		
				Детали		
Б4		1		-100×6, ГОСТ 103-76, ℓ=150	1	0,7 кг
Б4		2		⌀6АI, ГОСТ 5781-75, ℓ=200	4	0,176 кг.

95

7768

Изм.	Лист	№ докум.	Подп.	Дата	3.820-6 ВI/80 КЖ-143		
Разраб.		Аврамич		14.07.80	Блоки ДР-8,(Д-8), ДР-10(Д-10), ДР-12 (Д-12), ДР-14 (Д-14), ДР-15 (Д-15), ДР-16 (Д-16) ДП-12, ДП-14, ДП-15, ДП-16, ОГ-28, ОГ-33	Лит. Р	Масса 0,876	Масштаб
Пров.		Потоменко		14.07.80		Лист 1	Листов 1	
Рук гр		Левченко		15.07.80	Сборочный чертеж Закладная деталь МН1	УКРГИПРОВОДХОЗ г Киев		
ГИП		Франк		15.07.80				
Н контр		Сильченко		25.07.80				
Утв.		Дупляк		15.07.80				

Инв № подл. | Подп. и дата

Выпуск I/80

Серия 3.820-6

Обозначение	Марка	h	R_1	R_2	a	Масса, кг
Типовой проект Серия 1.400-9 Выпуск 1	УП1-2	320	30	20	30	0,33
	УП1-6	380	30	20	30	0,95
	УП1-8	500	30	30	50	1,53
	УП1-10	560	30	30	50	2,19
	УП1-12	620	30	30	50	3,04

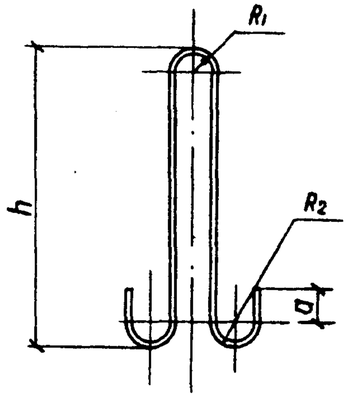

Форм.	Зона	Поз.	Обозначение	Наименование	Кол.	Примечание
Б.4		8	3.820-6 В.I/80 КЖ-49-51	УП1-2		
				⌀8 AI, ГОСТ 5781-75, ℓ=825	1	0,33 кг
Б.4		8	3.820-6 В.I/80 КЖ-55-57	УП1-6		
				⌀12 AI, ГОСТ 5781-75, ℓ=1070	1	0,95 кг
Б.4		8	3.820-6 В.I/80 КЖ-52-54	УП1-8		
				⌀14 AI, ГОСТ 5781-75, ℓ=1274	1	1,53 кг
Б.4		8	3.320-6 В.I/80 КЖ-58-60	УП1-10		
				⌀16 AI, ГОСТ 5781-75, ℓ=1394	1	2,19 кг
Б.4		8	3.820-6 В.I/80 КЖ-61-63	УП1-12		
				⌀18 AI, ГОСТ 5781-75, ℓ=1518	1	3,04 кг

Подп. и дата

Инв. № подл.

Изм.	Лист	№ докум.	Подп.	Дата
Разраб.		Аврамич		14.02.80
Провер.		Потапенко		14.02.80
Рук. гр.		Левченко		15.02.80
ГИП		Франк		15.02.80
Н.контр.		Сильченко		15.02.80
Утвер.		Дупляк		15.02.80

3.820-6 В.I/80 КЖ-144

Блоки: ОГ-10, ОГ-18, ОГ-23, ОГ-28, ОГ-33.

Лит	Масса	Масшт.
Р	см. табл.	
Лист 1	Листов 1	

Петли строповочные УП1-2, УП1-6, УП1-8, УП1-10, УП1-12

УКРГИПРОВОДХОЗ г. Киев

Выпуск I/80

Серия 3.820-6

Обозначение	Марка	h	R_1	R_2	a	б	Масса кг
Типовой проект Серия 1400-9 Выпуск 1	УП2-1	200	30	20	30	60	0,31
	УП2-4	320	30	20	30	80	0,95
	УП2-5	290	30	30	50	90	1,39
	УП2-6	400	30	30	50	100	2,19
	УП2-7	320	30	30	50	100.	1,94
	УП2-8	260	30	30	50	300	3,04

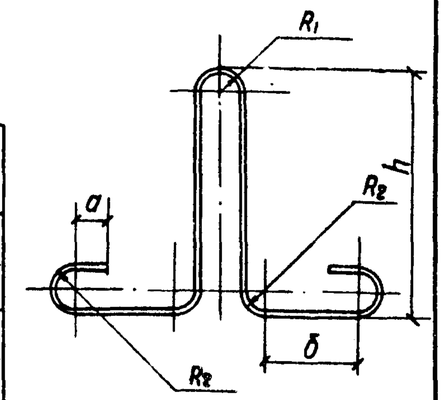

96

7768

Форм.	Зона	Поз.	Обозначение	Наименование	Кол.	Примечание
Б.4			3.820-6 В.I/80 КЖ-49-51	УП2-1		
				⌀8 AI, ГОСТ 5781-75 ℓ=780	1	0,31 кг
Б.4			3.820-6 В.I/80 КЖ-1-15, 37-39, 55-57	УП2-4		
				⌀12 AI, ГОСТ 5781-75, ℓ=1070	1	0,95 кг
Б.4			3.820-6 В.I/80 КЖ-16-21, 22-30, 52-54	УП2-5		
				⌀14 AI, ГОСТ 5781-75, ℓ=1150	1	1,39 кг
Б.4			3.820-6 В.I/80 КЖ-40-48, 58-60	УП2-6		
				⌀16 AI, ГОСТ 5781-75, ℓ=1394	1	2,19 кг
Б.4			3.820-6 В.I/80 КЖ-1-9 31-36	УП2-7		
				⌀16 AI ГОСТ 5781-75, ℓ=1234	1	1,94 кг
Б.4			3.820-6 В.I/80 КЖ-61-63	УП2-8		
				⌀18 AI, ГОСТ 5781-75, ℓ=1518	1	3,04 кг

Подп. и дата

Инв. № подл.

Изм.	Лист	№ докум.	Подп.	Дата
Разраб.		Аврамич		14.02.80
Провер.		Потапенко		14.02.80
Рук. гр.		Левченко		15.02.80
ГИП		Франк		15.02.80
Н.контр.		Сильченко		15.02.80
Утвер.		Дупляк		15.02.80

3.820-6 В.I/80 КЖ-145

Блоки: ОП-6, ОП-8, ОП-10, ОП-8А, ОП-10А, ДР-6 (Д-6), ДР-8 (Д-8), ДР-10 (Д-10), ДР-12 (Д-12), ДР-14 (Д-14), ДР-15 (Д-15), ДР-16 (Д-16), ДП-12, ДП-14, ДП-15, ДП-16, ОГ-10, ОГ-18, ОГ-23, ОГ-28, ОГ-33

Лит.	Масса	Масштаб
Р	см. табл.	
Лист 1	Листов 1	

Петли строповочные УП2-1, УП2-4, УП2-5, УП2-6, УП2-7, УП2-8

УКРГИПРОВОДХОЗ г. Киев

Серия 3.820-6 Выпуск I/80

№ п/п	Марка элемента	Арматурные изделия															Закладные изделия			Всего
		Арматурная сталь															Полосовая сталь ГОСТ 103-76	Арм. сталь ГОСТ 5781-75		
		ГОСТ 5781-75							ГОСТ 5.1459-72*									AI		
		AI						Итого	AIII						Итого	Итого	б	ф мм	Итого	
		ф мм							ф мм											
		6	8	12	14	16	18		6	8	10	14	16	18			6	6		
1	ОП-6	21.3	—	—	—	7.8	—	29.1	—	30.6	—	30.0	—	—	60.6	89.7	2.8	0.5	3.3	93.0
2	ОП-8	20.4	—	—	—	7.8	—	28.2	—	28.4	—	29.7	—	—	58.1	86.3	2.8	0.5	3.3	89.6
3	ОП-10	18.7	—	—	—	7.8	—	26.5	—	27.6	—	30.0	—	—	57.6	84.1	2.8	0.5	3.3	87.4
4	ДР-6 (Д-6)	13.6	—	3.8	—	—	—	17.4	6.3	—	—	—	—	—	6.3	23.7	—	—	—	23.7
5	ДР-8 (Д-8)	13.1	—	3.8	—	—	—	16.9	6.9	—	—	—	—	—	6.9	23.8	4.2	1.1	5.3	29.1
6	ДР-10 (Д-10)	17.1	—	—	5.6	—	—	22.7	—	15.7	—	—	—	—	15.7	38.4	5.6	1.3	6.9	45.3
7	ДР-12 (Д-12)	19.7	—	—	5.6	—	—	25.3	—	16.6	—	—	—	—	16.6	41.9	5.6	1.3	6.9	48.8
8	ДР-14 (Д-14)	24.4	—	—	—	8.8	—	33.2	—	—	29.5	—	—	—	29.5	62.7	9.8	2.5	12.3	75.0
9	ДР-15 (Д-15)	23.6	—	—	—	8.8	—	32.4	—	—	31.3	—	—	—	31.3	63.7	9.8	2.5	12.3	76.0
10	ДР-16 (Д-16)	21.9	—	—	—	8.8	—	30.7	—	—	31.7	—	—	—	31.7	62.4	9.8	2.5	12.3	74.7
11	ОП-8А	26.1	—	—	—	7.8	—	33.9	—	29.8	—	28.8	—	—	58.6	92.5	2.8	0.5	3.3	95.8
12	ОП-10А	25.8	—	—	—	7.8	—	33.6	—	27.9	—	28.8	—	—	56.7	90.3	2.8	0.5	3.3	93.6
13	ДП-12	9.2	—	3.8	—	—	—	13.0	—	18.0	—	—	—	—	18.0	31.0	4.2	1.1	5.3	36.3
14	ДП-14	12.1	—	—	5.6	—	—	17.7	—	22.3	—	—	—	—	22.3	40.0	9.8	2.5	12.3	52.3
15	ДП-15	13.4	—	—	5.6	—	—	19.0	—	—	37.1	—	—	—	37.1	56.1	9.8	2.5	12.3	68.4
16	ДП-16	14.2	—	—	5.6	—	—	19.8	—	—	42.7	—	—	—	42.7	62.5	9.8	2.5	12.3	74.8
17	ОГ-10	6.6	1.3	—	—	—	—	7.9	1.6	—	—	—	—	—	1.6	9.5	2.8	0.7	3.5	13.0
18	ОГ-18	34.2	—	—	5.9	—	—	40.1	—	—	41.0	—	—	—	41.0	81.1	5.6	1.4	7.0	88.1
19	ОГ-23	22.1	—	3.8	—	—	—	25.9	—	—	24.5	—	—	—	24.5	50.4	7.0	1.8	8.8	59.2
20	ОГ-28	—	61.4	—	—	8.8	—	70.2	—	—	—	—	97.0	—	97.0	167.2	7.0	1.8	8.8	176.0
21	ОГ-33	—	74.9	—	—	—	12.0	86.9	—	—	—	—	—	142.7	142.7	229.6	8.4	2.1	10.5	240.1

97

7768

Изм.	Лист	№ докум.	Подп.	Дата
Разраб.		Аврамич		14.02.80
Провер.		Потапенко		14.02.80
Рук.гр.		Левченко		15.2.80
ГИП		Франк		15.02.80
Н.контр.		Сильченко		15.02.80
Нач.отд.		Дуплак		15.02.80

3.820-6 В.I/80 КЖС-146

Выборка стали

Лит	Масса	Масштаб
Р		
Лист 1	Листов 1	

Укргипроводхоз г.Киев

Инв. N подл. | Подп. и дата

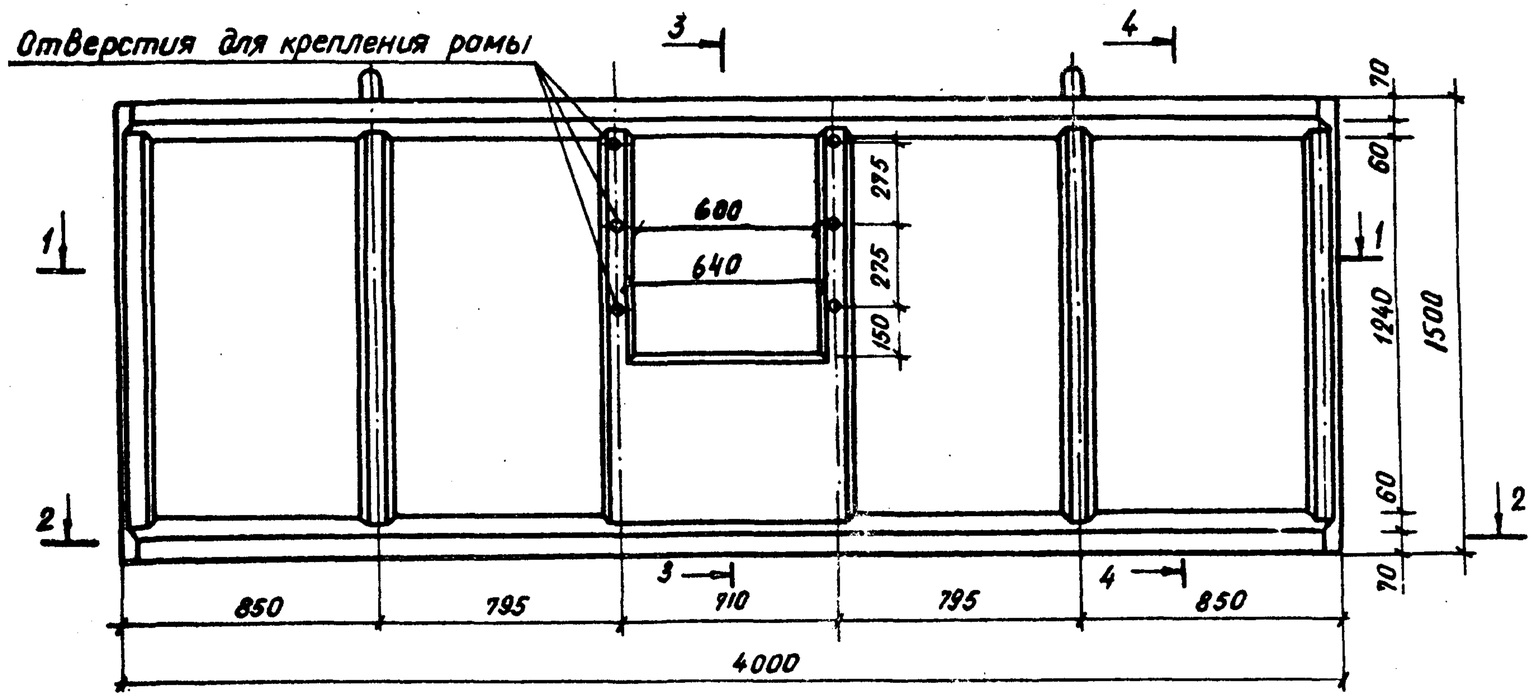

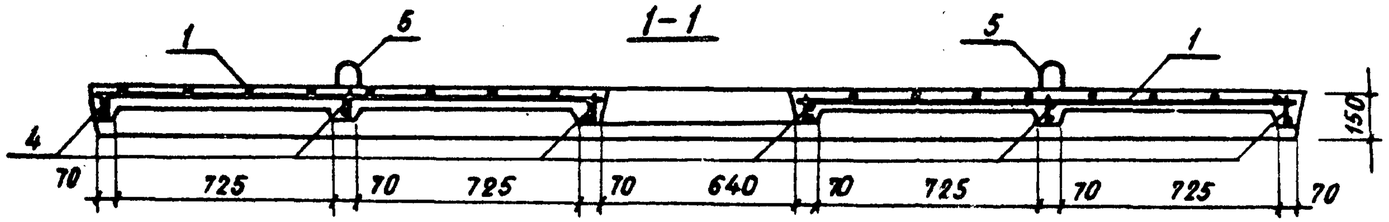

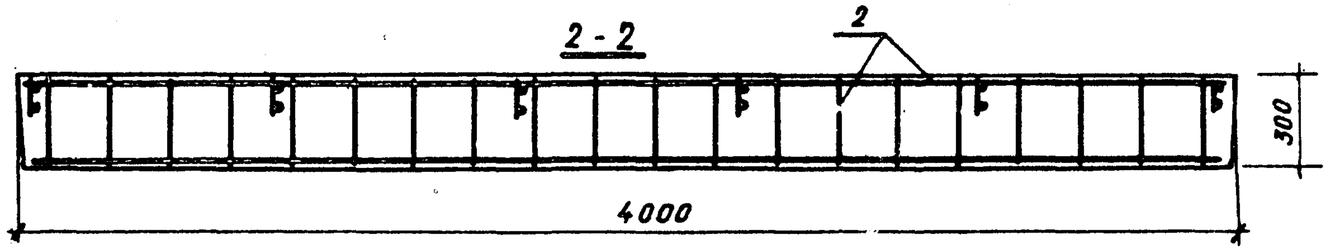

1. Защитный слой бетона
2. Читать с листом КЖ-148-149
3. Размеры даны в мм

98

7768

Таблица объема бетона

Марка изделия	Марка бетона	Объем бетона $м^3$	Масса Т	Удельное содержание арматуры, $кг/м^3$
АО-6	М 200 В 6 Мрз ≥ 150	0.489	1.22	72.78

					3.820-6 В.I/80 КЖ-147		
					Портальные оголовки трубчатых сооружений и открытых регуляторов		
Изм.	Лист	№ докум.	Подп.	Дата			
Разраб.		Никитина		23.02.80	Блок АО-6	Лит	Лист	Листов
Провер.		Кузнецова		23.02.80		Р	1	2
ГИП		Мартин		23.02.80	Арматурно-опалубочный чертеж	Союзгипроводхоз имени Е.Е. Алексеевского г. Москва		
Н.контр.		Цветков		23.02.80				
Утв.		Советов		23.02.80				

Инв. № подл. | Подп. и дата

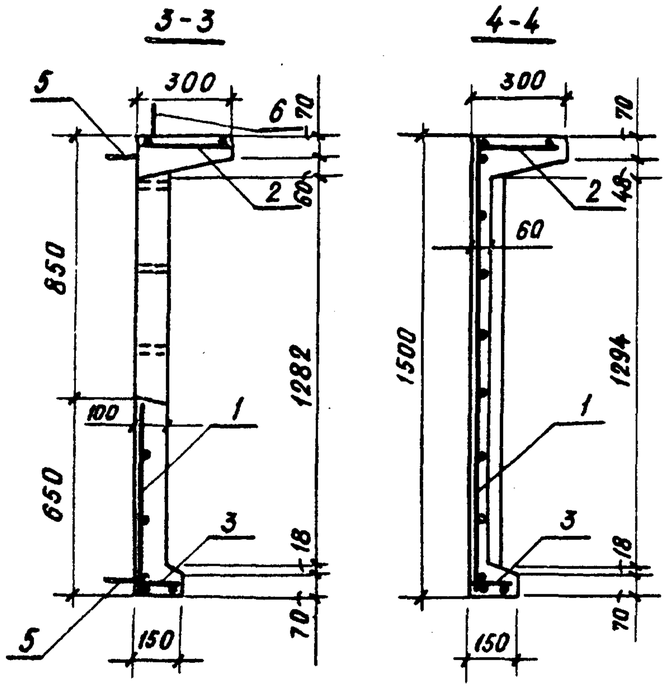

Выборка стали

Марка конструкции	Арматурные изделия						Закладные изделия		Всего - кг
	Арматурная сталь ГОСТ 5781-75						Стальная труба 15×1.0 ГОСТ 3262-75 ℓ=100		
	класс А-I		класс А-III						
	ф мм	Итого	ф мм			Итого	Ст.3	Итого	
	12А-I		6А-III	8А-III	12А-III				
А0-6	4.50	4.50	16.76	6.60	6.96	30.32	0.77	0.77	35.59

1. Читать с листом КЖ-147

Изм.	Лист	№ докум.	Подп.	Дата	3.820-6 В.I/80 КЖ-148	Лист 2

Инв. № подл. | Подп. и дата

Формат	Зона	Поз.	Обозначение	Наименование	Кол.	Примеч.
				Документация		
12			3.820-6 В.I/80 КЖ-147-148	Арматурно-опалубочный чертеж		
				Сборочные единицы		
11		1	3.820-6 ВI/80 КЖ-156	Сетка арматурная С1	1	
11		2	3.820-6 ВI/80 КЖ-159	Каркас плоский Кр1	1	
11		3	3.820-6 ВI/80 КЖ-160	Каркас плоский Кр2	1	
11		4	3.820-6 ВI/80 КЖ-161	Каркас плоский Кр3	6	
11		5	3.820-6 ВI/80 КЖ-168	Петля строповочная ПС1	4	
11		6	3.820-6 В.I/80 КЖ-168	Петля строповочная ПС-2	2	
		7		Труба 15×1.0 ГОСТ 3262-75	6	
				Материалы		
				Бетон М 200, В6 Мр.3 ≥ 150	0.489	$м^3$

99

7768

Изм.	Лист	№ докум.	Подп.	Дата	3.820-6 В.I/80 КЖ-149		
Разраб.	Никитина			23.02.82	Блок А0-6 Спецификация	Лит Р	Лист	Листов 1
Пров.	Кузнецова			23.02.82		Союзгипроводхоз имени Е.Е. Алексеевского г. Москва	
ГИП	Мартин			23.02.82			
Н.конт.	Цветков			23.02.82			
Утв.	Советов			23.02.82			

Инв. № подл. | Подп. и дата

Серия 3.820-6. Выпуск I/80

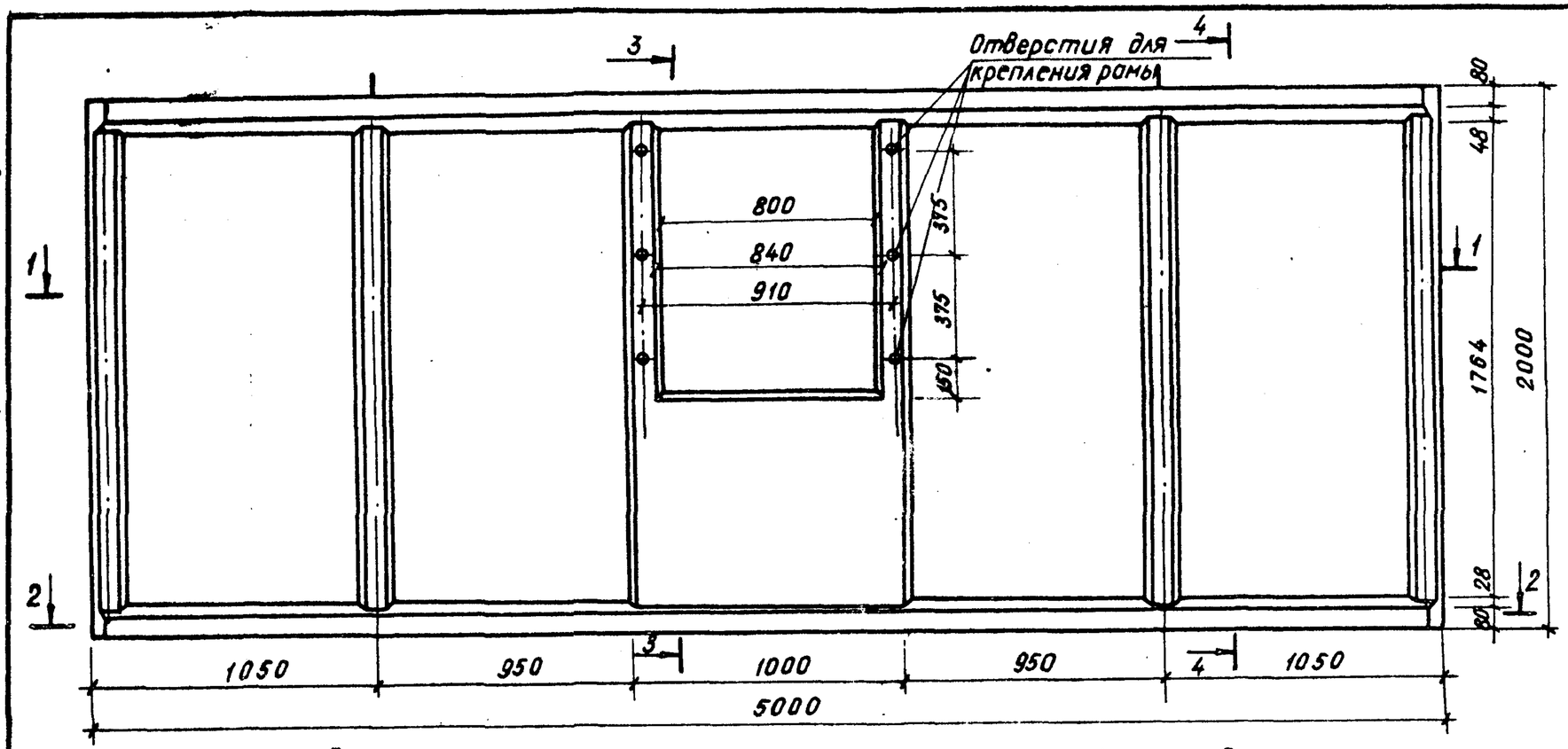

1. Защитный слой бетона 20мм
2. Читать с листом КЖ-151-152
3. Размеры даны в мм

1-1

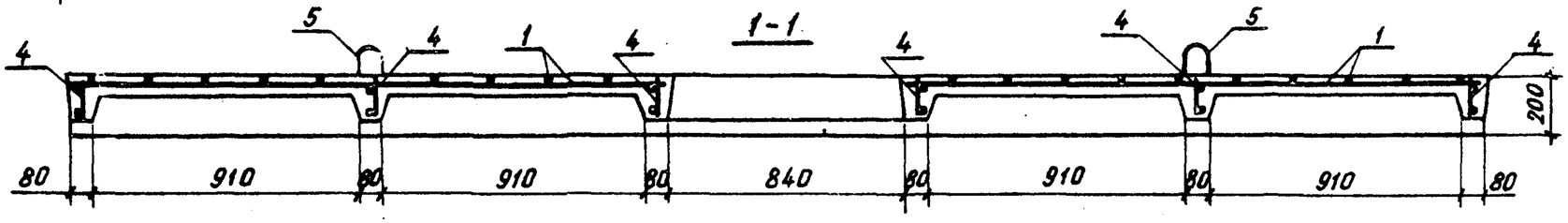

2-2

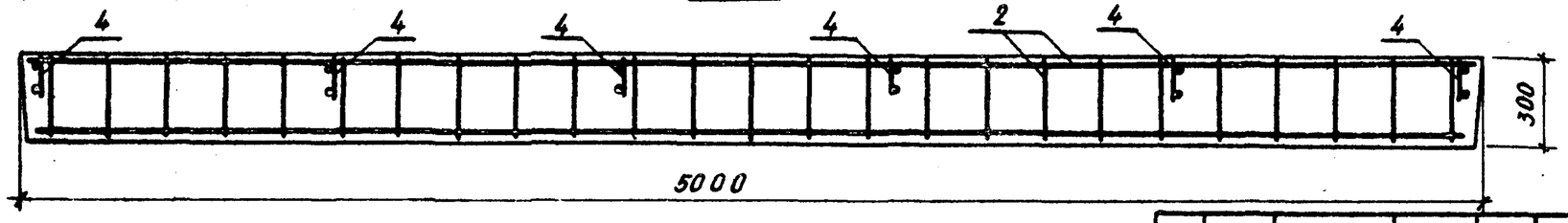

100

7768

Таблица объема бетона

Марка изделия	Марка бетона	Объем бетона $м^3$	Масса т	Удельное содержание арматуры, $кг/м^3$
АО-8	М200 В-6 Мрз 150	0,889	2,21	67,68

Изм.	Лист	№ докум.	Подп.	Дата
Разраб.		Никитина		23.02.82
Пров.		Кузнецова		23.02.82
ГИП		Мартин		23.02.82
Н. контр.		Цветков		23.02.82
Утв.		Советов		23.02.82

3.820-6 В.I/80 КЖ-150

Портальные оголовки трубчатых сооружений и открытых регуляторов

Блок АО-8

Лит	Лист	Листов
Р	1	2

Арматурно-опалубочный чертеж

Союзгипроводхоз имени Е.Е. Алексеевского г. Москва

Инв.№ подл. | Подп. и дата

Серия 3.820-6 Выпуск I/80

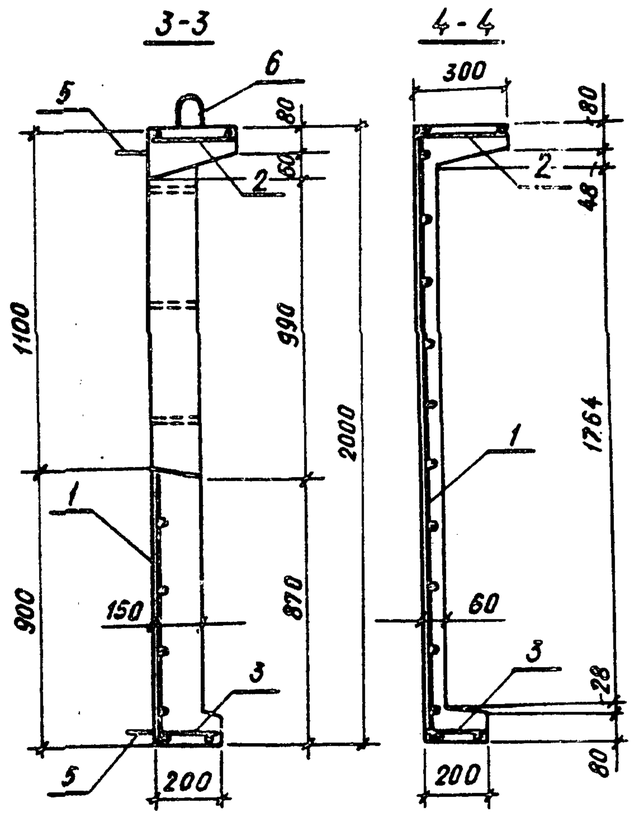

Выборка стали

Марка конструкции	Арматурные изделия							Закладные изделия		Всего
	Арматурная сталь ГОСТ 5781-75							Стальная труба ф15 ГОСТ 3262-75 ℓ=150		
	Класса А-I		Класса А-III							
	ф мм		ф мм							
	12А-I	Итого	6А-III	10А-III	12А-III	14А-III	Итого	Ст.3	Итого	
АО-8	4.50	4.50	26.58	7.26	8.80	1.188	54.52	1.15	1.15	60.17

Читать с листом КЖ-150

Изм.	Лист	№ докум.	Подп.	Дата	3.820-6 В.I/80 КЖ-151	Лист 2

Инв. № подл. | Подп. и дата

Серия 3.820-6 Выпуск I/80

Формат	Зона	Поз.	Обозначение	Наименование	Кол.	Примеч.
				Документация		
12			3.820-6 В.I/80 КЖ-150	Арматурно-опалубочный чертеж		
				Сборочные единицы		
11		1	3.820-6 В.I/80 КЖ-157	Сетка арматурная С2	1	
11		2	3.820-6 В.I/80 КЖ-162	Каркас плоский КР4	1	
11		3	3.820-6 В.I/80 КЖ-163	Каркас плоский Кр5	1	
11		4	3.820-6 В.I/80 КЖ-164	Каркас плоский Кр6	6	
11		5	3.820-6 В.I/80 КЖ-168	Петля строповочная ПС1	4	
11		6	3.820-6 В.I/80 КЖ-168	Петля строповочная ПС2	2	
		7		Труба 15×1.0; ℓ=150 ГОСТ 3262-75	6	
				Материалы		
				Бетон М200, В6, Мр3 ≥ 150	0.889	$м^3$

101

7768

Изм.	Лист	№ докум.	Подп.	Дата	3.820-6 В.I/80 КЖ-152			
Разраб.	Никитина			23.02.82	Блок АО-8 Спецификация	Лит Р	Лист	Листов 1
Пров.	Кузнецова			23.02.82		Союзгипроводхоз имени Е.Е. Алексеевского г. Москва		
ГИП	Мартин			23.02.82				
Н. контр.	Цветков			23.02.82				
Утв.	Советов			23.02.82				

Инв. № подл. | Подп. и дата

Серия 3.820-6 Выпуск I/80

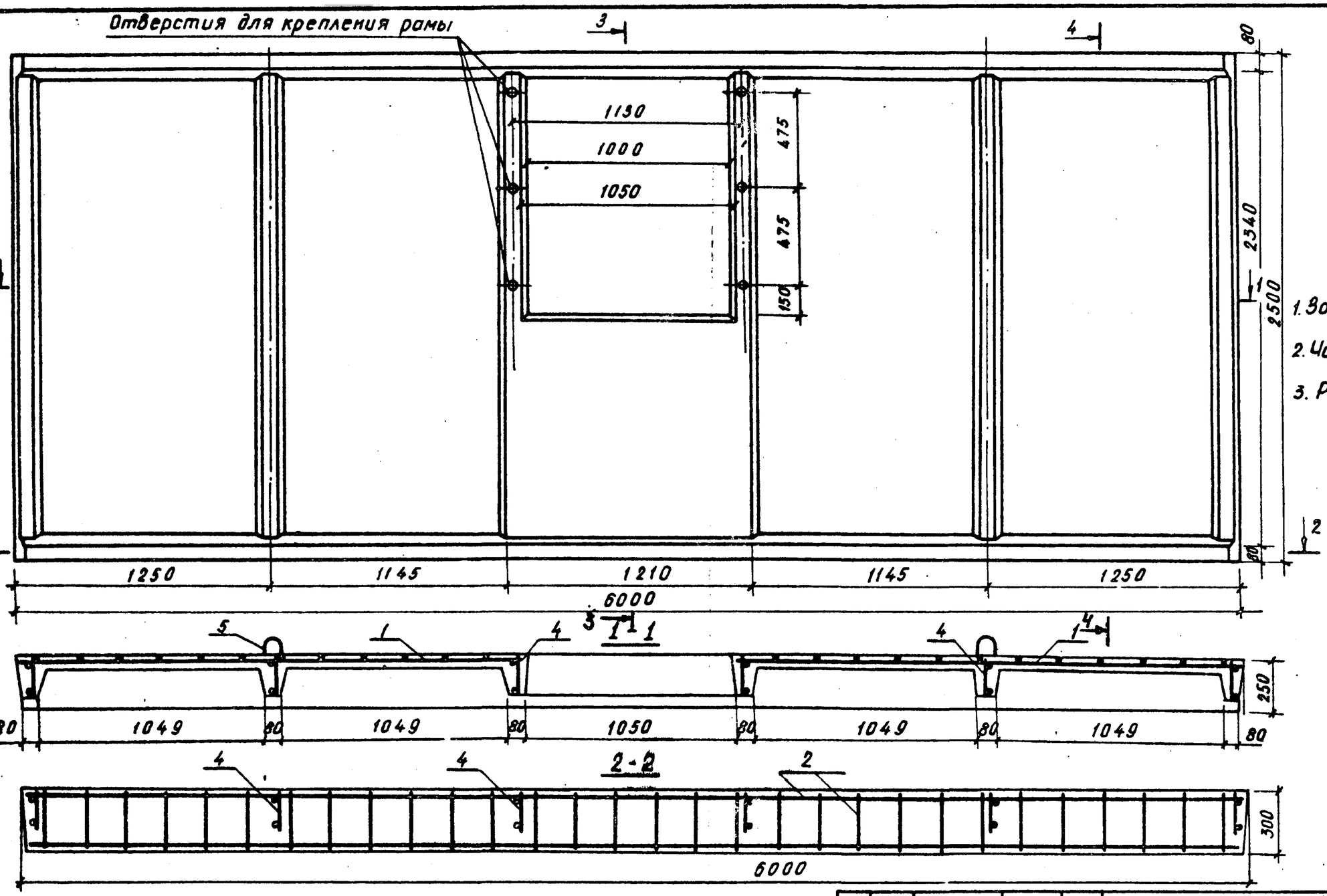

1. Защитный слой бетона 20мм
2. Читать с листом КЖ-154-155
3. Размеры даны в мм.

102

7768

Таблица объема бетона

Марка изделия	Марка бетона	Объем бетона $м^3$	Масса Т	Удельное содержание арматуры, $кг/м^3$
АО-10	М 200; В6 Мрз. 150	1.416	3.54	75.81

Изм.	Лист	№ докум.	Подп.	Дата
Разраб.		Никитина		23.02.82
Провер.		Кузнецова		23.02.82
ГИП		Мартин		23.02.82
Н.контр.		Цветков		23.02.82
Утв.		Советов		23.02.82

3.820-6 В.I/80 КЖ-153

Портальные оголовки трубчатых сооружений и открытых регуляторов

Блок АО-10

Лит.	Лист	Листов
Р	1	2

Арматурно-опалубочный чертеж

Союзгипроводхоз имени Е.Е. Алексеевского г. Москва

Инв. № подл. | Подп. и дата

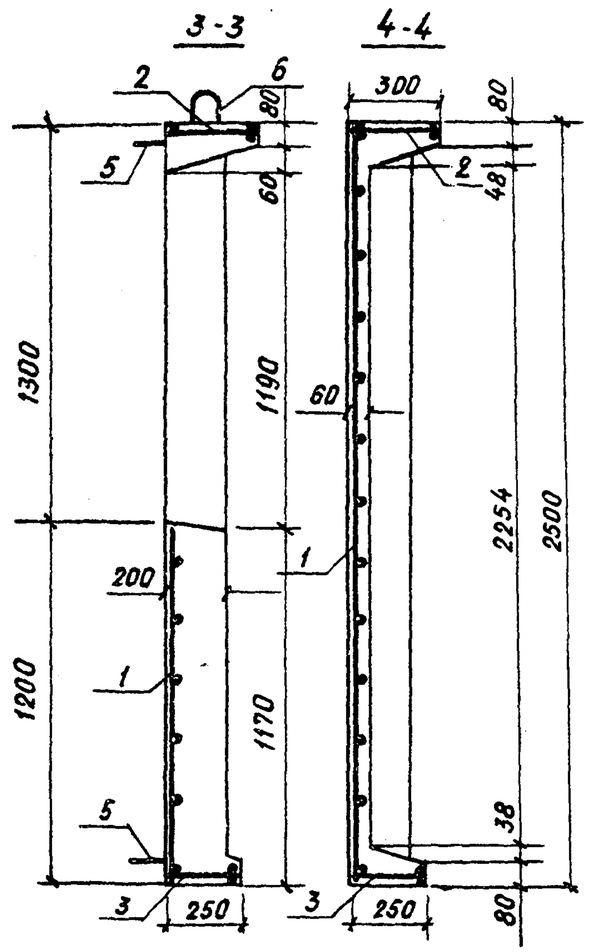

Выборка стали.

Марка конструкции	Арматурные изделия							Закладные изделия		Всего
	Арматурная сталь ГОСТ 5781-75							Стальная труба 15×1.0 ГОСТ 3262-75 l = 200		
	Класса А-I		Класса А-III							
	ф мм	Итого	ф мм				Итого			
	16А I		6А-III	12А-III	14А-III	16А-III		ф 15 СТ3	Итого	
АО-10	9.02	9.02	40.28	23.66	14.30	18.68	96.92	1.54	1.54	107.48

Читать с листом КЖ-153

Изм.	Лист	№ докум.	Подп.	Дата	3.820-6 В.I/80 КЖ-154

Инв. № подл. | Подп. и дата

Формат	Зона	Поз.	Обозначение	Наименование	Кол.	Примеч.
				Документация		
12			3.820-6 В.I/80 КЖ-153	Арматурно-опалубочный чертеж		
				Сборочные единицы		
11		1	3.820-6 В.I/80 КЖ-158	Сетка арматурная С3	1	
11		2	3.820-6 В.I/80 КЖ-165	Каркас плоский Кр-7	1	
11		3	3.820-6 В.I/80 КЖ-166	Каркас плоский Кр8	1	
11		4	3.820-6 В.I/80 КЖ-167	Каркас плоский Кр.9	6	
11		5	3.820-6 В.I/80 КЖ-169	Петля строповочная ПС-3	4	
11		6	3.820-6 В.I/80 КЖ-169	Петля строповочная ПС-4	2	
		7		Труба 15×1.0; ℓ 200		
				ГОСТ 3262-75	6	
				Материалы		
				Бетон М 200, В6,		
				Мр. 3 ≥ 150	1.416	м³

103

7768

Изм.	Лист	№ докум.	Подп.	Дата	3.820-6 В.I/80 КЖ-155
Разраб.	Никитина			23.02.80	Блок АО-10 Спецификация
Пров.	Кузнецова			23.02.80	
ГИП	Мартин			23.02.80	
Н.контр.	Цветков			23.02.80	
Утв.	Советов			23.02.80	

Лит.	Лист	Листов
Р		1

Союзгипроводхоз имени Е.Е. Алексеевского г. Москва

Инв. № подл. | Подп. и дата

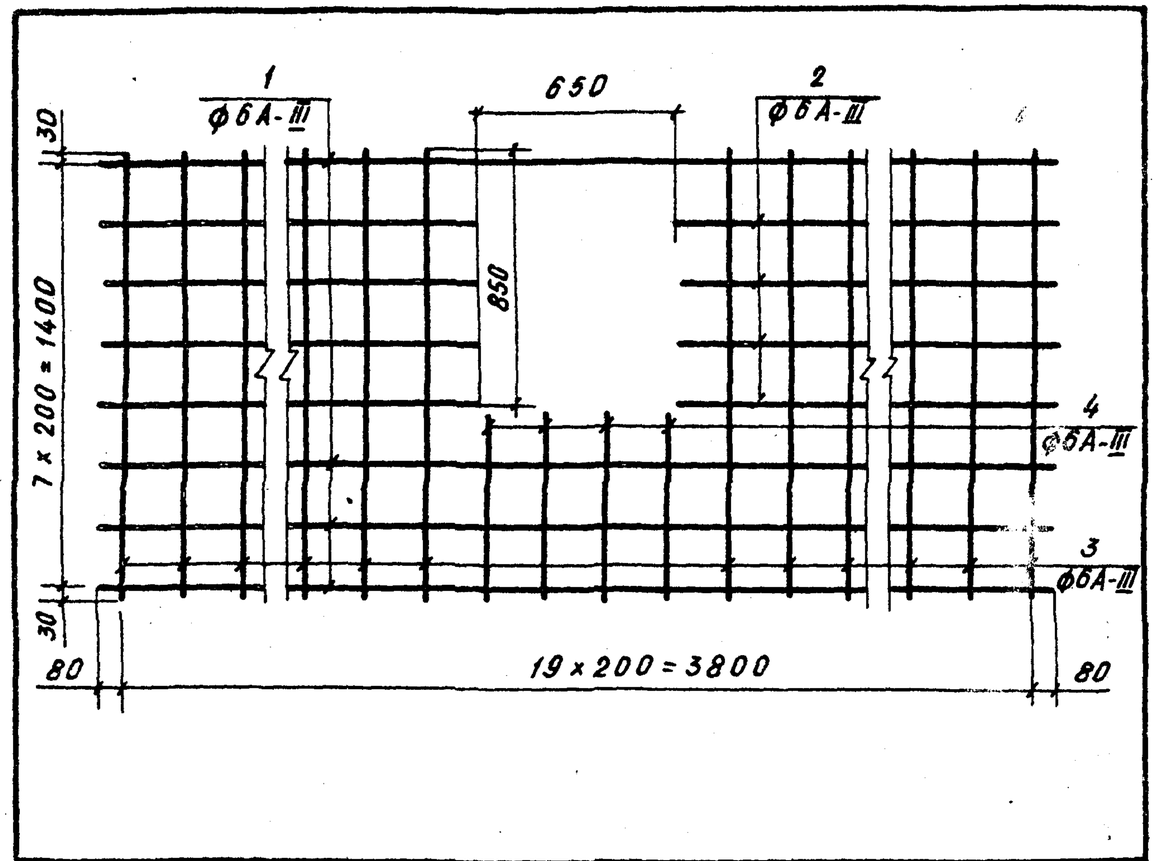

Формат	Зона	Поз.	Обозначение	Наименование	Кол.	Примеч.
				Детали		
		1		Ф6А-III, ГОСТ 5781-75; ℓ=3960	4	3.52 кг
		2		Ф6А-III, ГОСТ 5781-75; ℓ=1655	8	2.94 кг
		3		Ф6А-III, ГОСТ 5781-75; ℓ=1460	16	5.18 кг
		4		Ф6А-III, ГОСТ 5781-75; ℓ=610	4	0.54 кг

Серия 3.820-6 Выпуск I/80

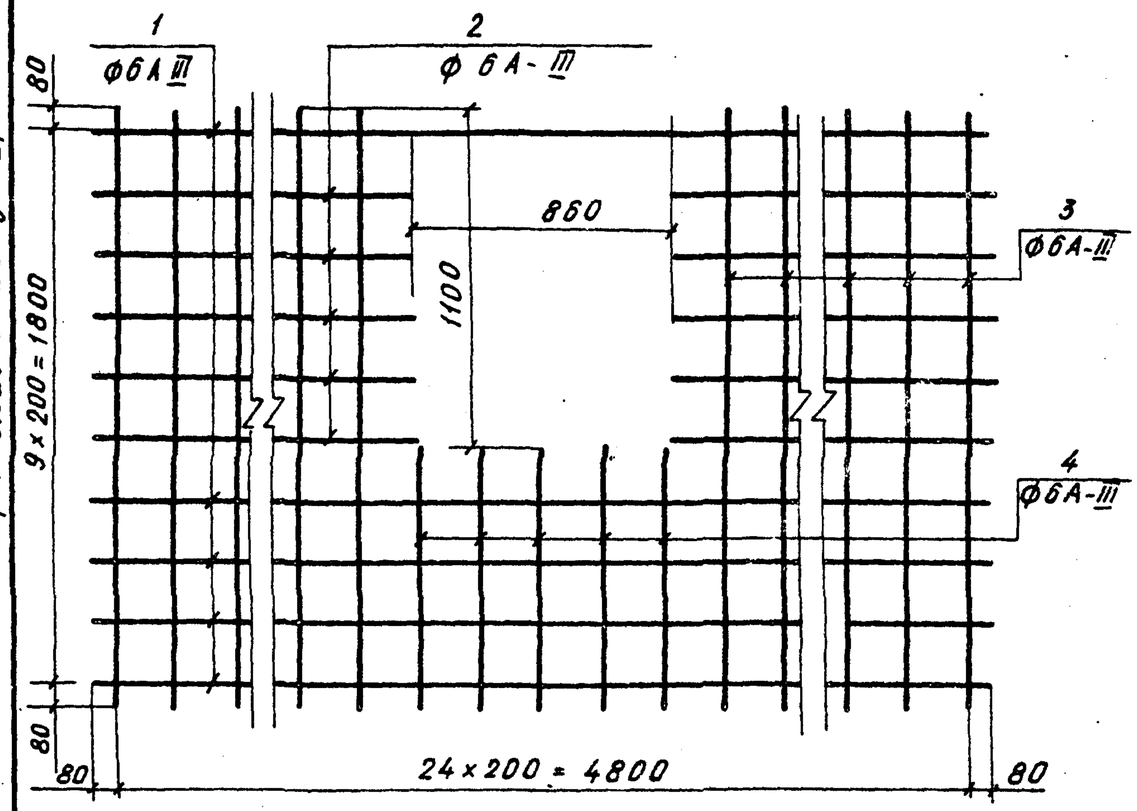

Формат	Зона	Поз.	Обозначение	Наименование	Кол.	Примеч.
				Детали		
		1		Ф6А-III, ГОСТ 5781-75; ℓ=4960	5	5.51 кг
		2		Ф6А-III, ГОСТ 5781-75; ℓ=2050	10	4.55 кг
		3		Ф6А-III, ГОСТ 5781-75; ℓ=1960	20	8.70 кг.
		4		Ф6А-III, ГОСТ 5781-75; ℓ=860	5	0.95 кг.

104

7768

Инв. № подл. | Подп. дата

Изм.	Лист	№ докум.	Подп.	Дата	3.820-6 В.I/80 КЖ-156			
Разраб.		Никитина		23.02.82	Блок АО-6	Лит.	Масса	Масшт.
Пров.		Кузнецова		23.02.82		Р	12.18	—
Т.контр.						Лист	Листов 1	
ГИП		Мартин		23.02.82	Сетка арматурная С-1	Союзгипроводхоз имени Е.Е. Алексеевского г. Москва		
Н.контр.		Цветков		23.02.82				
Утв.		Советов		23.02.82				

Инв. № подл. | Подп. дата

Изм.	Лист	№ докум.	Подп.	Дата	3.820-6 В.I/80 КЖ-157			
Разраб.		Никитина		23.02.82	Блок АО-8	Лит.	Масса	Масшт.
Пров.		Кузнецова		23.02.82		Р	19.71	—
						Лист	Листов 1	
ГИП		Мартин		23.02.82	Сетка арматурная С-2	Союзгипроводхоз имени Е.Е. Алексеевского г. Москва		
Н.контр.		Цветков		23.02.82				
Утв.		Советов		23.02.82				

Серия 3.820-6 Выпуск I/80

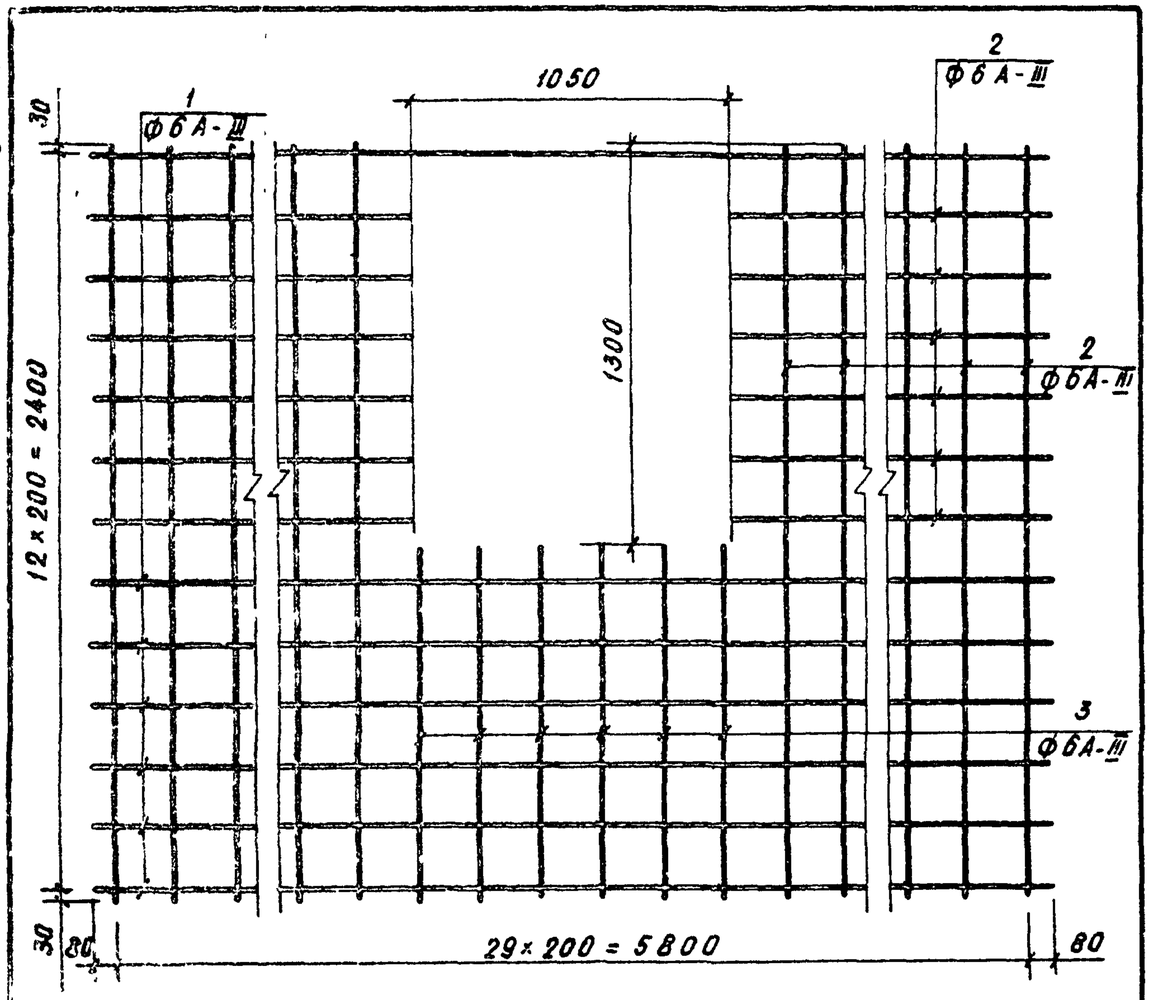

Формат	Зона	Поз.	Обозначение	Наименование	Кол.	Примеч.
				Детали		
		1		Ф6А-III, ГОСТ 5781-75; ℓ=5960	7	9.26 кг
		2		Ф6А-III, ГОСТ 5781-75; ℓ=2460	36	19.66 кг
		3		Ф6А-III, ГОСТ 5781-75; ℓ=1160	6	1.55 кг

Инв № подл. | Подп. дата

Изм.	Лист	№ докум.	Подп.	Дата
Разраб.		Никитина		
Пров.		Кузнецова		
Т.контр.				
ГИП		Мартин		
Н.контр.		Цветков		
Утв.		Советов		

3.820-6 В I/80 КЖ-158

Блок АО-10

Лит	Масса	Масшт
Р	30.47	—

Лист | Листов 1

Сетка арматурная С-3

Союзгипроводхоз имени Е.Е. Алексеевского г. Москва

Серия 3.820-6 Выпуск I/80

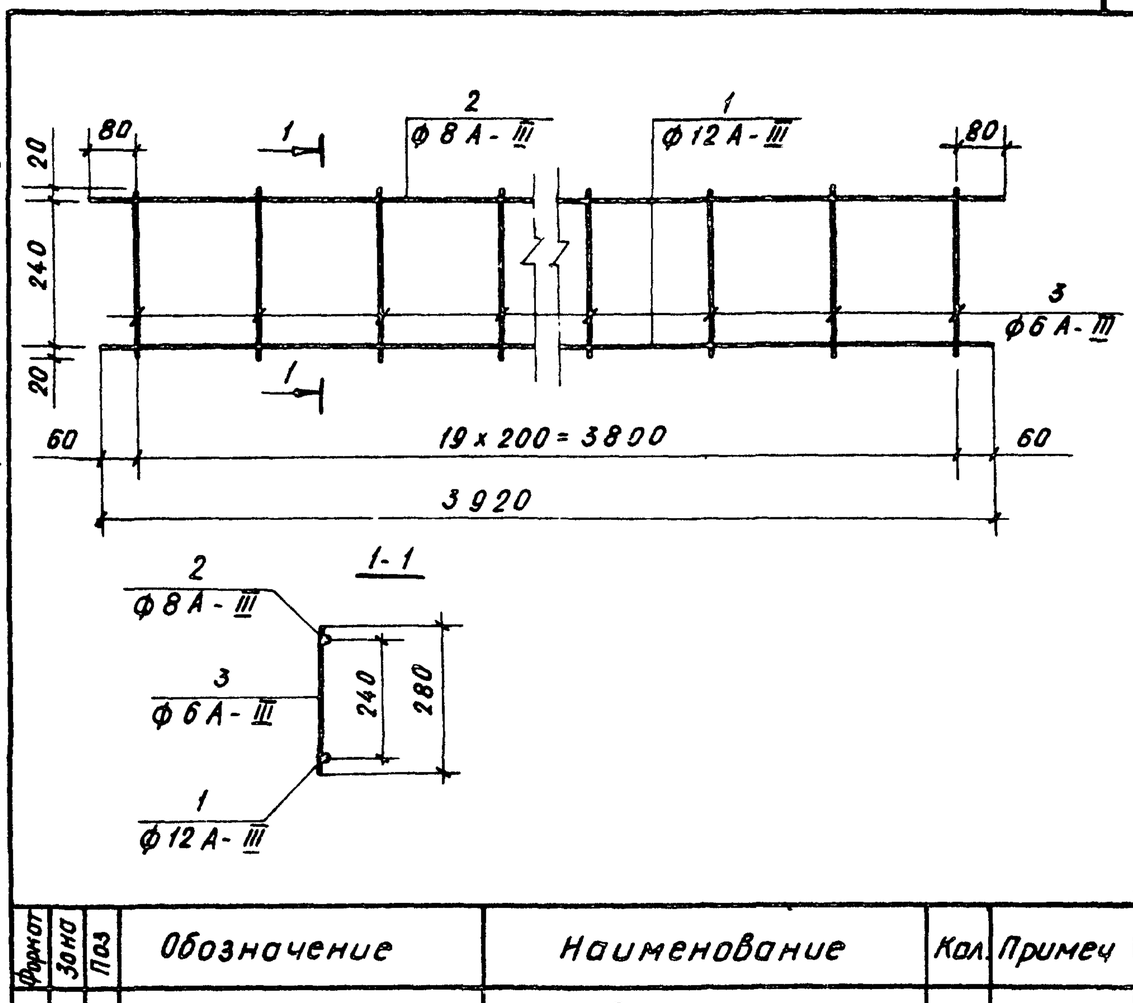

Формат	Зона	Поз	Обозначение	Наименование	Кол.	Примеч
				Детали		
11		1		Ф12А-III, ГОСТ 5781-75; ℓ=3920	1	3.48 кг
11		2		Ф8А-III, ГОСТ 5781-75; ℓ=3960	1	1.56 кг
11		3		Ф6А-III, ГОСТ 5781-75; ℓ=280	20	1.24 кг

105

7768

Инв № подл. | Подп. дата

Изм.	Лист	№ докум.	Подп.	Дата
Разраб.		Никитина		
Пров.		Кузнецова		
ГИП		Мартин		
Н.контр.		Цветков		
Утв.		Советов		

3.820-6 В.I/80 КЖ-159

Блок АО-6

Лит	Масса	Масшт
Р	6.28	—

Лист | Листов 1

Каркас плоский Кр1

Союзгипроводхоз имени Е.Е. Алексеевского г. Москва

Серия 3.820-6 Выпуск I/80

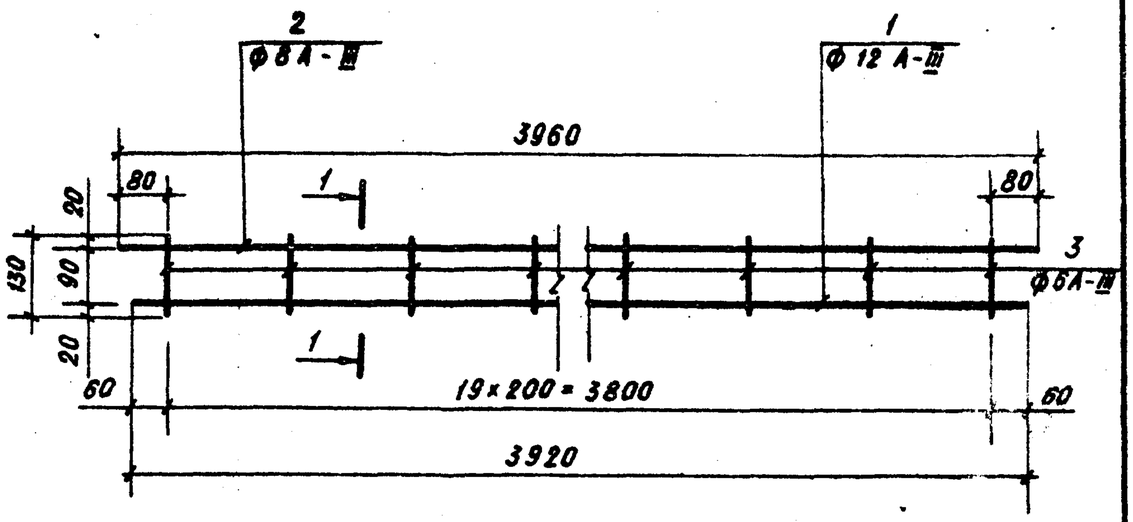

1-1

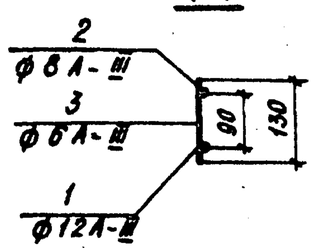

Формат	Зона	Поз.	Обозначение	Наименование	Кол.	Примеч.
				Детали		
		1		ф12А-III, ГОСТ 5781-75, ℓ=3920	1	3.48 кг
		2		ф8А-III, ГОСТ 5781-75, ℓ=3960	1	1.56 кг
		3		ф6А-III, ГОСТ 5781-75; ℓ=130	20	0.58 кг

Инв. № подл. | Подп. и дата

Изм.	Лист	№ докум.	Подп.	Дата
Разраб.		Никитина		23.02.82
Пров.		Кузнецова		23.02.82
Т.контр.				
ГИП		Мартин		23.02.82
Н.контр.		Цветов		23.02.82
Утв.		Советов		23.02.82

3.820-6 В.I/80 КЖ-160

Блок А0-6

Лит	Масса	Масшт.
Р	5.62	—

Лист | Листов 1

Каркас плоский Кр2

Союзгипроводхоз имени Е.Е. Алексеевского г. Москва

Серия 3.820-6 Выпуск I/80

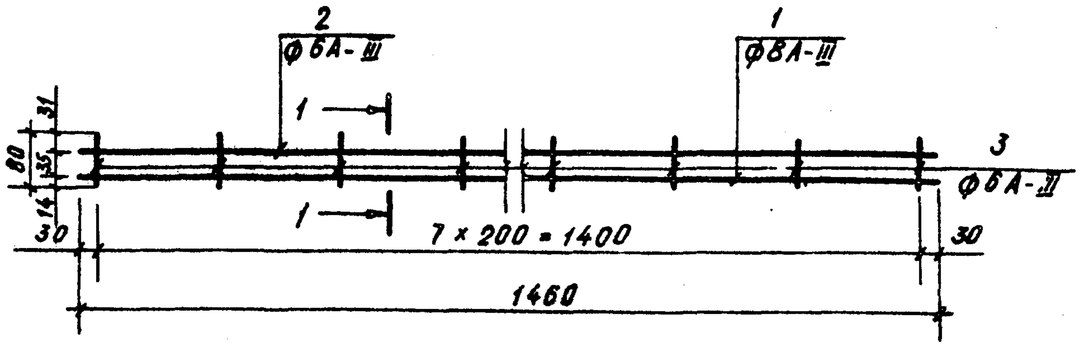

1-1

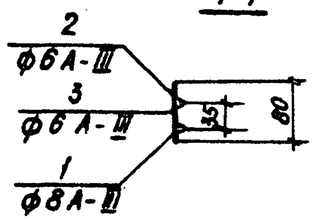

Формат	Зона	Поз.	Обозначение	Наименование	Кол.	Примеч
				Детали		
		1		ф8А-III; ГОСТ 5781-75; ℓ=1460	1	0.58 кг
		2		ф6А-III; ГОСТ 5781-75; ℓ=1460	1	0.32 кг
		3		ф6А-III; ГОСТ 5781-75; ℓ=80	8	0.14 кг

106

7768

Инв. № подл. | Подп. и дата

Изм.	Лист	№ докум.	Подп.	Дата
Разраб.		Никитина		23.02.82
Пров.		Кузнецова		23.02.82
ГИП		Мартин		23.02.82
Н.контр.		Цветков		23.02.82
Утв.		Советов		23.02.82

3.820-6 В.I/80 КЖ-161

Блок А0-6

Лит	Масса	Масшт.
Р	1.04	--

Лист | Листов 1

Каркас плоский Кр3

Союзгипроводхоз имени Е.Е. Алексеевский г. Москва

Серия 3.820-6 Выпуск I/80

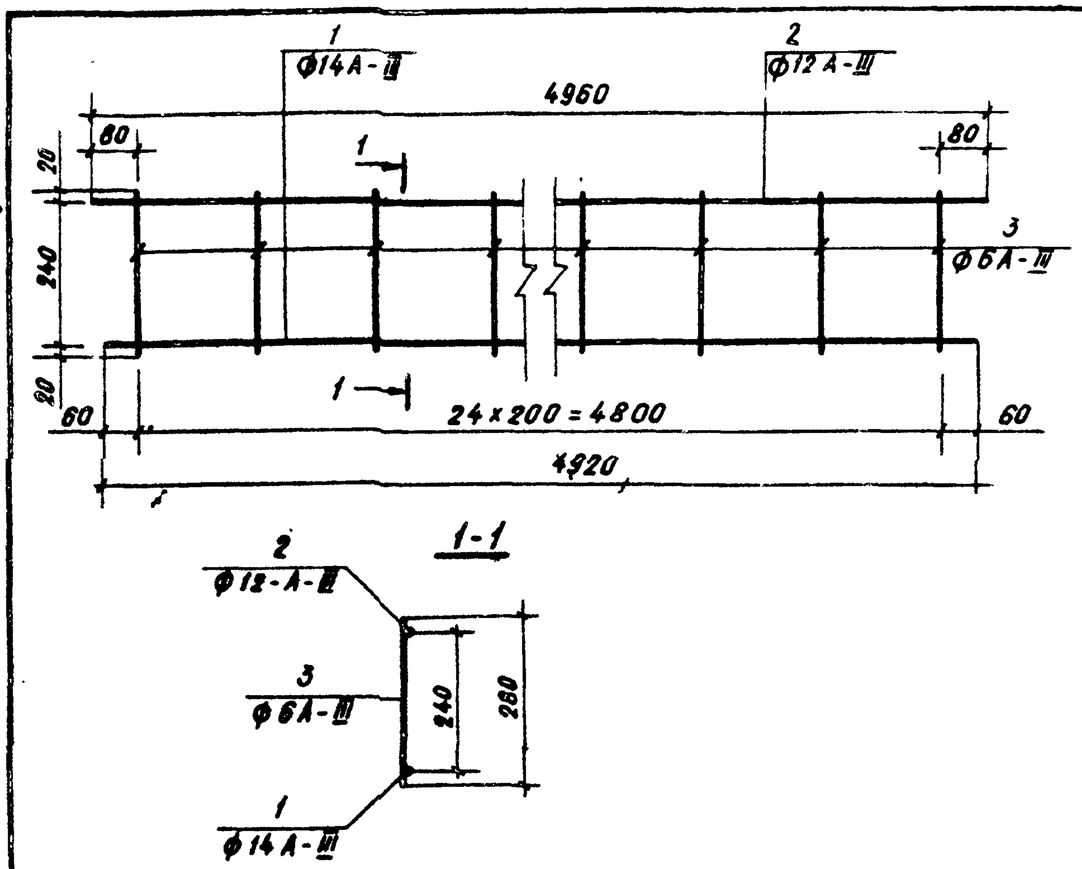

Формат	Зона	Поз.	Обозначение	Наименование	Кол.	Примеч.
				Детали		
		1		Ф14А-III, ГОСТ 5781-75; ℓ=4920	1	5.94 кг
		2		Ф12А-III, ГОСТ 5781-75; ℓ=4960	1	4.40 кг
		3		Ф6А-III, ГОСТ 5781-75, ℓ=280	25	1.55 кг

Подп. и дата

Инв. № подл.

Изм.	Лист	№ докум.	Подп.	Дата
Разраб.		Никитина		23.02.82
Пров.		Кузнецова		23.02.82
Т.контр.				
ГИП		Мартин		23.02.82
Н.контр.		Цветков		23.02.82
Утв.		Советов		23.02.82

3.820-6 В.I/80 КЖ-162

Блок АО-8

Лит.	Масса	Масшт.
Р	11.89	—

Лист | Листов 1

Каркас плоский Кр4

Союзгипроводхоз имени Е.Е. Алексеевского г. Москва

Серия 3.820-6 Выпуск I/80

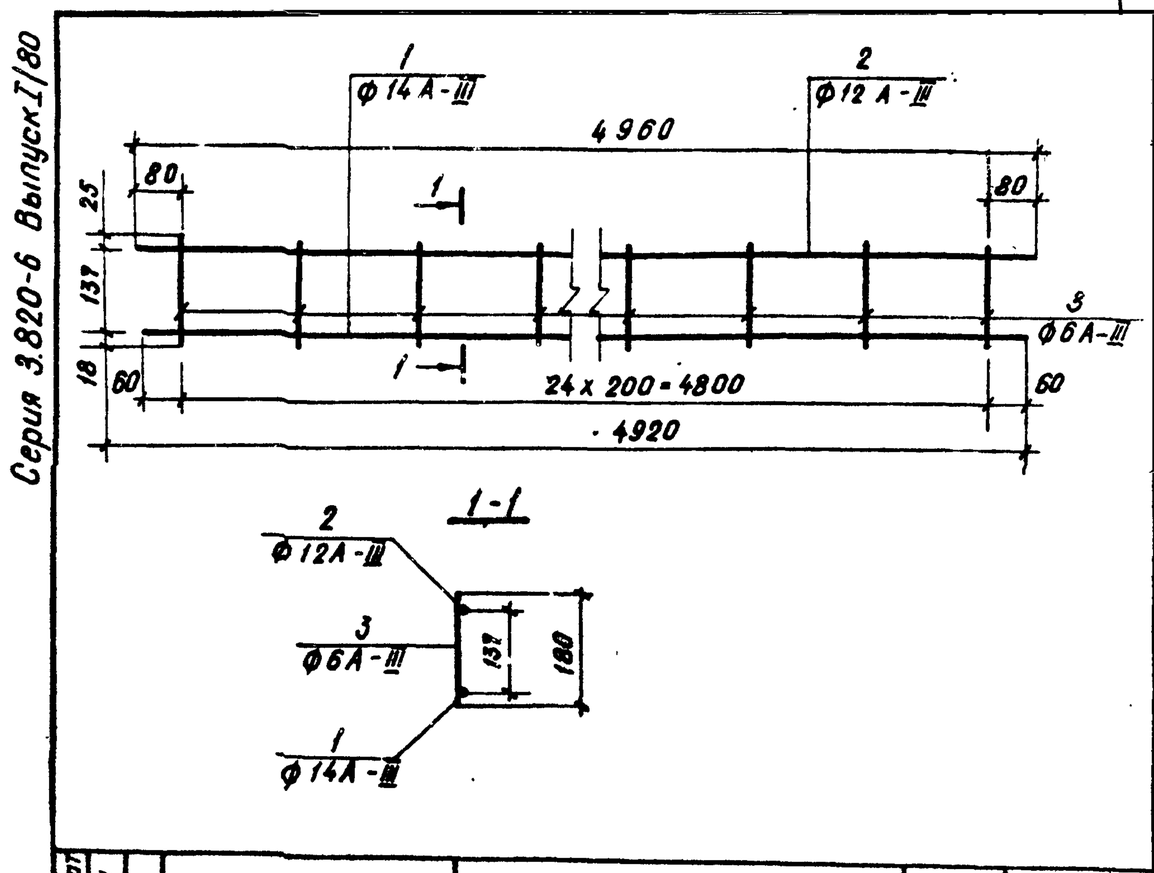

Формат	Зона	Поз.	Обозначение	Наименование	Кол.	Примеч.
				Детали		
		1		Ф14А-III, ГОСТ 5781-76, ℓ=4920	1	5.94 кг
		2		Ф12А-III, ГОСТ 5781-75, ℓ=4960	1	4.40 кг
		3		Ф6А-III, ГОСТ 5781-75; ℓ=180	25	100 кг.

107

7768

Подп. и дата

Инв. № подл.

Изм.	Лист	№ докум.	Подп.	Дата
Разраб.		Никитина		23.02.82
Пров.		Кузнецова		23.02.82
ГИП		Мартин		23.02.82
Н.контр.		Цветков		23.02.82
Утв.		Советов		23.02.82

3.820-6 В.I/80 КЖ-163

Блок АО-8

Лит.	Масса	Масшт.
Р	11.34	—

Лист | Листов 1

Каркас плоский Кр5

Союзгипроводхоз имени Е.Е. Алексеевского г. Москва

Серия 3.820-6 Выпуск I/80

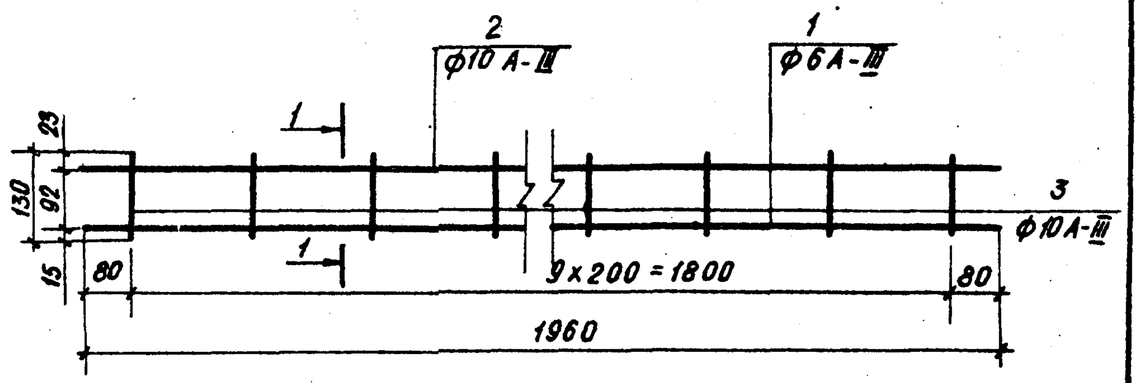

1-1

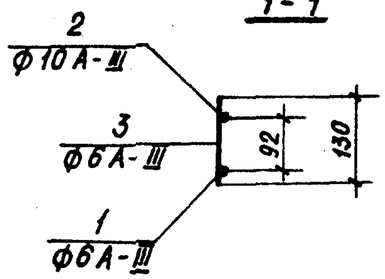

Формат	Зона	Поз.	Обозначение	Наименование	Кол.	Примеч.
				Детали		
		1		Ф6 А-III, ГОСТ 5781-75, ℓ=1960	1	0.43 кг
		2		Ф10 А-III, ГОСТ 5781-75; ℓ=1960	1	1.21 кг
		3		Ф6 А-III, ГОСТ 5781-75; ℓ=130	10	0.29 кг

Подп. и дата

Инв. № подл.

Изм.	Лист	№ докум.	Подп.	Дата
Разраб.	Никитина			23.02.82
Пров.	Кузнецова			23.02.82
Т.контр.				
ГИП	Мартин			23.02.82
Н.контр.	Цветков			23.02.82
Утв.	Советов			23.02.82

3.820-6 В.I/80 КЖ-164

Блок А0-8

Лит.	Масса	Масшт.
Р	1.93	—

Лист | Листов 1

Каркас плоский Кр6

Союзгипроводхоз имени Е.Е. Алексеевского г. Москва

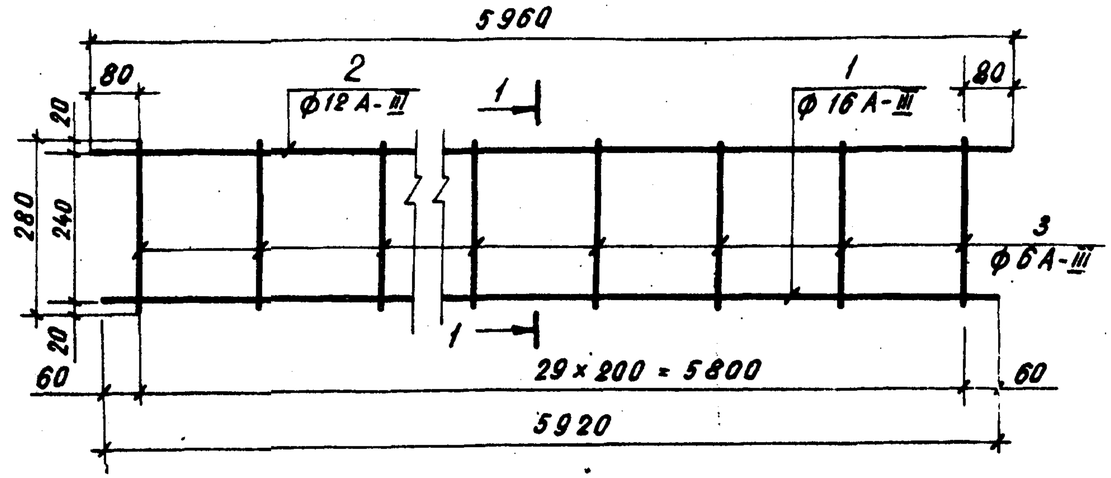

1-1

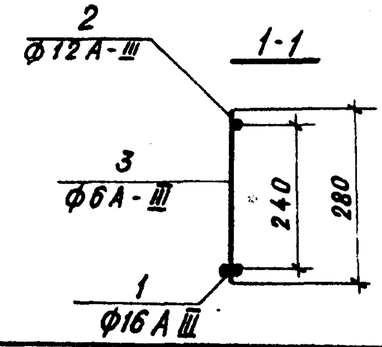

Формат	Зона	Поз.	Обозначение	Наименование	Кол.	Примеч.
				Детали		
		1		Ф16 А-III, ГОСТ 5781-75, ℓ=5920	2	18.68 кг
		2		Ф12 А-III, ГОСТ 5781-75, ℓ=5960	1	5.29 кг.
		3		Ф6 А-III, ГОСТ 5781-75, ℓ=280	30	1.86 кг.

108

7768

Подп. и дата

Инв. № подл.

Изм.	Лист	№ докум.	Подп.	Дата
Разраб.	Никитина			23.02.82
Пров.	Кузнецова			23.02.82
ГИП	Мартин			23.02.82
Н.контр.	Цветков			23.02.82
Утв.	Советов			23.02.82

3.820-6 В.I/80 КЖ-165

Блок А0-10

Лит	Масса	Масшт.
Р	25.83	—

Лист | Листов 1

Каркас плоский Кр7

Союзгипроводхоз имени Е.Е. Алексеевского г. Москва

Серия 3.820-6 Выпуск I/80

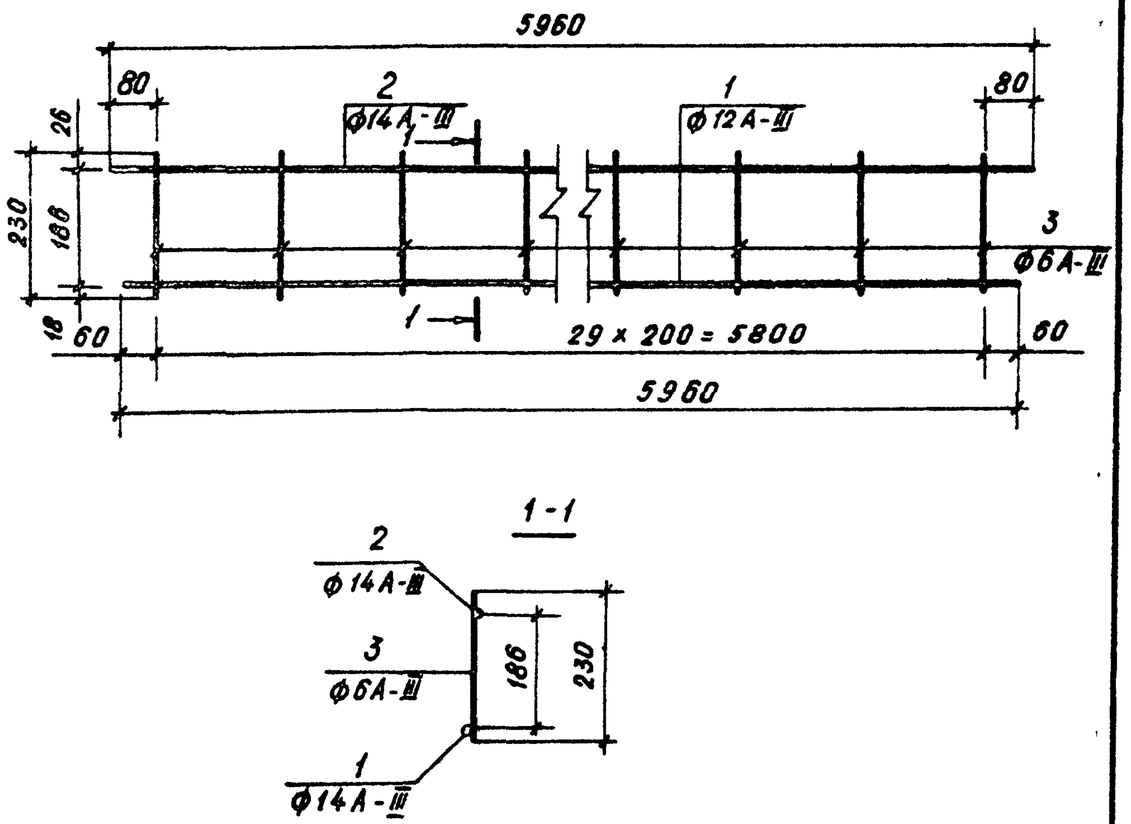

Формат	Зона	Поз	Обозначение	Наименование	Кол.	Примечан.
				Детали		
		1		Ф14А-III, ГОСТ 5781-75, ℓ=5920	2	14.30
		2		Ф12А-III, ГОСТ 5781-75; ℓ=5960	1	5.29
		3		Ф6А-III, ГОСТ 5781-75; ℓ=230	30	1.53

Инв.№ подл. | Подп. и дата

Изм.	Лист	№ докум.	Подп.	Дата	3.820-6 В.I/80 КЖ-166	
Разраб.	Никитина			23.02.82	Блок АО-10	Лит. Р / Масса 21.12 / Масшт. –
Пров.	Кузнецова			23.02.82		Лист / Листов 1
Т.контр.						
ГИП	Мартин			23.02.82	Каркас плоский Кр8	Союзгипроводхоз имени Е.Е. Алексеевского г. Москва
Н.контр.	Цветков			23.02.82		
Утв.	Советов			23.02.82		

Серия 3.820-6 Выпуск I/80

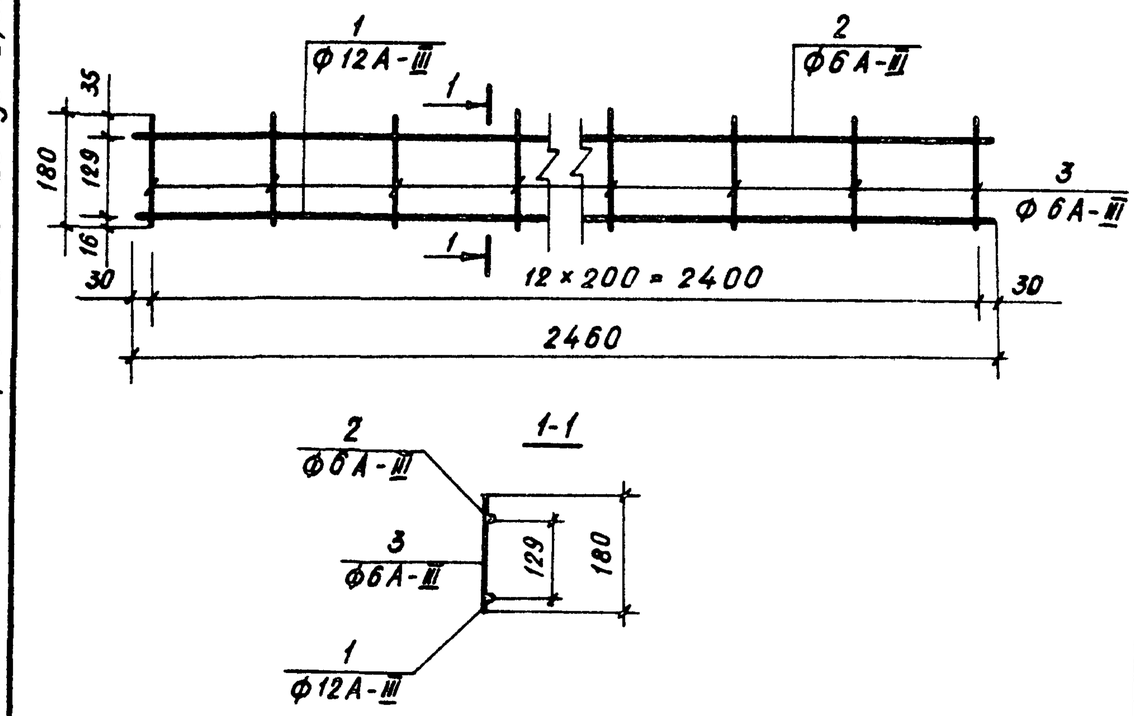

Формат	Зона	Поз	Обозначение	Наименование	Кол.	Примеч
				Детали		
		1		Ф12А-III ГОСТ 5781-75; ℓ=2460	1	2,18
		2		Ф6А-III ГОСТ 5781-75; ℓ=2460	1	0.55
		3		Ф6А-III ГОСТ 5781-75; ℓ=180	13	0.52

109
7768

Инв.№ подл. | Подп. и дата

Изм.	Лист	№ докум.	Подп.	Дата	3.820-6 В.I/80 КЖ-167	
Разраб.	Никитина			23.02.82	Блок АО-10	Лит. Р / Масса 3 25 / Масшт. –
Пров.	Кузнецова			23.02.82		Лист / Листов 1
ГИП	Мартин			23.02.82	Каркас плоский Кр9	Союзгипроводхоз имени Е.Е. Алексеевского г. Москва
Н.контр.	Цветков			23.02.82		
Утв.	Советов			23.02.82		

Серия 3.820-6 Выпуск I/80

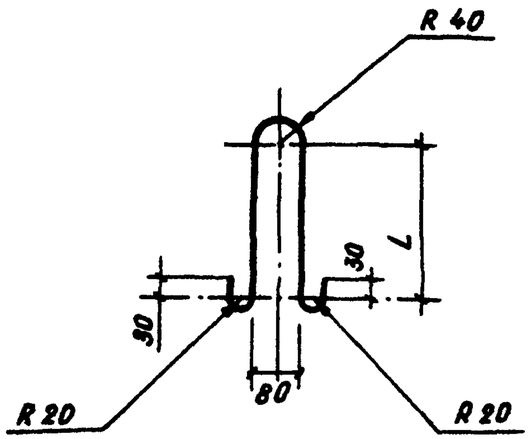

Петля	Обозначение	L, мм	Длина развертки	Масса, кг
ПС1	3.820-6-11300	250	810	0.72
ПС2	3.820-6-11300-01	300	910	0.81

Инв. № подл. | Подп. и дата

Изм.	Лист	№ докум.	Подп.	Дата	3.820-6 В.I/8 КЖ-168		
Разраб.		Никитина		23.02.82	Блок АО-6; АО-8	Лит. Р	Масса см. чертеж	Масшт. —
Пров.		Кузнецова		23.02.82		Лист	Листов 1
Т. контр.							
ГИП		Мартин		23.02.82	Петли строповочные ПС1, ПС2	Союзгипроводхоз имени Е.Е. Алексеевского г. Москва	
Н. контр.		Цветков		23.02.82			
Утв.		Советов		23.02.82			

Серия 3.820-6 Выпуск I/80

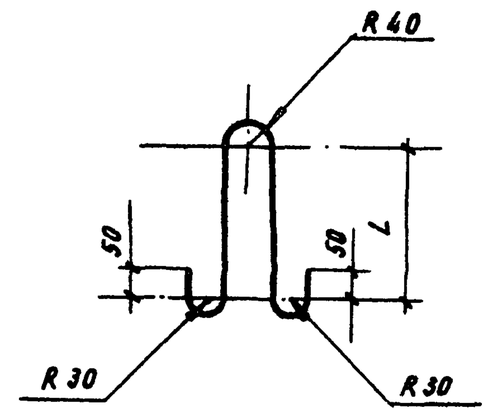

Петля	Обозначение	L, мм	Длина развертки	Масса, кг
ПС3	3.820-6-31400	250	915	1.45
ПС4	3.820-6-31400-01	300	1015	1.60

110

7768

Инв. № подл. | Подп. и дата

Изм.	Лист	№ докум.	Подп.	Дата	3.820-6 В.I/80 КЖ-169		
Разраб.		Никитина		23.02.82	Блок АО-10	Лит. Р	Масса см. чертеж	Масшт. —
Пров.		Кузнецова		23.02.82		Лист	Листов 1
ГИП		Мартин		23.02.82	Петли строповочные ПС3, ПС4	Союзгипроводхоз имени Е.Е. Алексеевского г. Москва	
Н. контр.		Цветков		23.02.82			
Утв.		Советов		23.02.82			

Выпуск I/80

Серия 3.820-6

NN п.п	Наименование	Обозначение	Стр
151	Блок АО-6 Арматурно-опалубочный чертеж	КЖ-147	98
152	Блок АО-6 То же	КЖ-148	99
153	Блок АО-6 Спецификация	КЖ-149	99
154	Блок АО-8 Арматурно-опалубочный чертеж	КЖ-150	100
155	Блок АО-8 То же	КЖ-151	101
156	Блок АО-8 Спецификация	КЖ-152	101
157	Блок АО-10 Арматурно-опалубочный		
	чертеж	КЖ-153	102
158	Блок АО-10 То же	КЖ-154	108
159	Блок АО-10 Спецификация	КЖ-155	103
160	Блок АО-6 Сетка арматурная С-1	КЖ-156	104
161	Блок АО-8 Сетка арматурная С-2	КЖ-157	104
162	Блок АО-10 Сетка арматурная С-3	КЖ-158	105
163	Блок АО-6 Каркас плоский Кр 1	КЖ-159	105
164	Блок АО-6 Каркас плоский Кр 2	КЖ-160	106
165	Блок АО-6 Каркас плоский Кр 3	КЖ-161	106
166	Блок АО-8 Каркас плоский Кр 4	КЖ-162	107
167	Блок АО-8 Каркас плоский Кр 5	КЖ-163	107
168	Блок АО-8 Каркас плоский Кр 6	КЖ-164	108
169	Блок АО-10 Каркас плоский Кр 7	КЖ-165	108
170	Блок АО-10 Каркас плоский Кр 8	КЖ-166	109
171	Блок АО-10 Каркас плоский Кр 9	КЖ-167	109

NN п.п	Наименование	Обозначение	Стр
172	Блок АО-6, АО-8		
	Петли строповочные ПС1, ПС-2	КЖ-168	110
173	Блок АО-10		
	Петли строповочные ПС3, ПС4	КЖ-169	110
174	Содержание альбома	СА 1-5	111

Инв. N подл. | подп. и дата

7768 (111)

Изм.	Лист	N докум.	Подп.	Дата	3.820-6 В I/80 СА-5	Лист 5

ЦЕНТРАЛЬНЫЙ ИНСТИТУТ ТИПОВОГО ПРОЕКТИРОВАНИЯ
ГОССТРОЯ СССР
КИЕВСКИЙ ФИЛИАЛ
г. Киев-57 ул. Эжена Потье № 12

Заказ № 5/10 8584/б Инв. № 7768 Тираж 100

Сдано в печать 28/XI 1986 Цена 4·29