Типовые материалы для проектирования

501-01-6.89

ЖЕЛЕЗНОДОРОЖНЫЕ ПЕРЕЕЗДЫ
ПУТЕВАЯ ЧАСТЬ

АЛЬБОМ 2

НПЖ Настилы переездов железобетонные.

НПД Настилы переездов деревянные.

23966/02

ТИПОВЫЕ МАТЕРИАЛЫ ДЛЯ ПРОЕКТИРОВАНИЯ

501-01-6.89

ЖЕЛЕЗНОДОРОЖНЫЕ ПЕРЕЕЗДЫ

ПУТЕВАЯ ЧАСТЬ

АЛЬБОМ 2

ПЕРЕЧЕНЬ АЛЬБОМОВ

Альбом	1	ПЗ	Пояснительная записка
Альбом	2	НПЖ	Настилы переездов железобетонные
		НПД	Настилы переездов деревянные
Альбом	3	НДЖ	Настилы пешеходных дорожек железобетонные
		НДД	Настилы пешеходных дорожек деревянные
Альбом	4	НСЖ	Настилы переходов для прогона скота железобетонные
		НСД	Настилы переходов для прогона скота деревянные
Альбом	5	С	Сметы

Разработан:
Гипропромтрансстроем

Главный инженер института С.А. Воронков
Начальник отдела В.А. Михайлов
Главный инженер проекта В.Н. Савицкая

Утвержден МПС СССР
Указание от 17.08.89 № Н-2128 у
Введен в действие Гипропромтрансстроем
Приказ от 18.08.89 № 180

N№ листов	Наименование и обозначение документов Наименование листа	Стр.
	Титульный лист	1
	Содержание альбома	2
	Настилы переездов железобетонные „НПЖ"	
1	Настил переезда марки 1НПЖ1	4
2	Настил переезда марки 1НПЖ1	
	Спецификация	5
3	Настил переезда марки 1НПЖК1	6
4	Настил переезда марки 1НПЖК1	
	Спецификация	7
5	Настил переезда марки 2НПЖ1	8
6	Настил переезда марки 2НПЖ1. Спецификация	9
7	Настил переезда марки 2НПЖК1	10
8	Настил переезда марки 2НПЖК1. Спецификация	11
9	Узел I	12
10	Узел I	13
11	Узел I	14
12	Узел II, III	15
13	Узел IV	16
14	Плита железобетонная ПЖС-1	17
15	Брус внутренний БВ-1	18
16	Брус наружный БН-1	19
17	Брусок опорный БО-1, БО-2	
18	Шуруп Ш-1, Ш-2	20
19	Скоба прижимная	
20	Крюк прижимной	21
21	Уголок окантовочный	
22	Планка	22
23	Настил переезда марки 1НПЖ2	23
24	Настил переезда марки 1НПЖ2	
	Спецификация	24
25	Настил переезда марки 1НПЖК2	25
26	Настил переезда марки 1НПЖК2	
	Спецификация	26
27	Настил переезда марки 2НПЖ2	27
28	Настил переезда марки 2НПЖ2. Спецификация	28
29	Настил переезда марки 2НПЖК2	29
30	Настил переезда марки 2НПЖК2. Спецификация	30
31	Узел I	31
32	Узел I	32
33	Узел I	33
34	Брус внутренний БВ-2	34
35	Брус наружный БН-2	35
	Настилы переездов деревянные „НПД"	
1	Настил переезда марки 1НПД1	36
2	Настил переезда марки 1НПД1	
	Спецификация	37

№№ листов	Наименование и обозначение документов Наименование листа	Стр
3	Настил переезда марки 2НПД1	38
4	Настил переезда марки 2НПД1	
	Спецификация	39
5	Узел I	40
6	Доска наружная ДН-1	
7	Доска наружная ДН-2	41
8	Доска наружная ДН-3	
9	Доска внутренняя ДВ-1	42
10	Доска внутренняя ДВ-2	
11	Брус наружный	43
12	Доска внутренняя ДВ-3	
13	Брус внутренний	44
14	Брус прирельсовый БП-1, БП-2, БП-3	45
15	Брус прирельсовый БП-4, БП-5, БП-6	46
16	Доска торцевая ДТ-1	
17	Брус торцевой БТ-7, БТ-8, БТ-9, БТ-10, БТ-11,	
	БТ-12	47
18	Брус торцевой БТ-1, БТ-2, БТ-3, БТ-4, БТ-5,	
	БТ-6	
19	Доска торцевая ДТ-2	48
20	Настил переезда марки 1НПД2	49
21	Настил переезда марки 1НПД2	
	Спецификация	50

№№ листов	Наименование и обозначение документов Наименование листа	Стр.
22	Настил переезда марки 2НПД2	51
23	Настил переезда марки 2НПД2	
	Спецификация	52
24	Узел I	53
25	Брус прирельсовый БП-7, БП-8, БП-9, БП-10, БП-11, БП-12	54
26	Брусок опорный БО-3	
27	Брусок опорный БО-4	55
	Конструкции металлические „КМ"	
1	Форма	56
2	Форма. Разрезы	57
3	Форма. Спецификация	58
4	Швеллер	
5	Швеллер	59
6	Полоса	
7	Швеллер	60
8	Швеллер	
9	Уголок	61

Инв. № подл. | Подпись и дата | Взам. инв. №

1-1

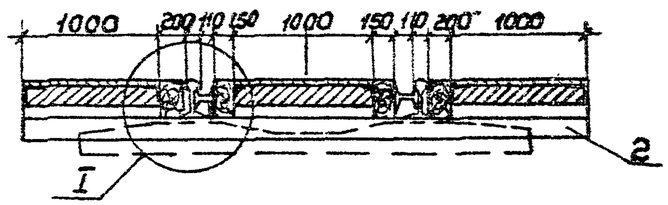

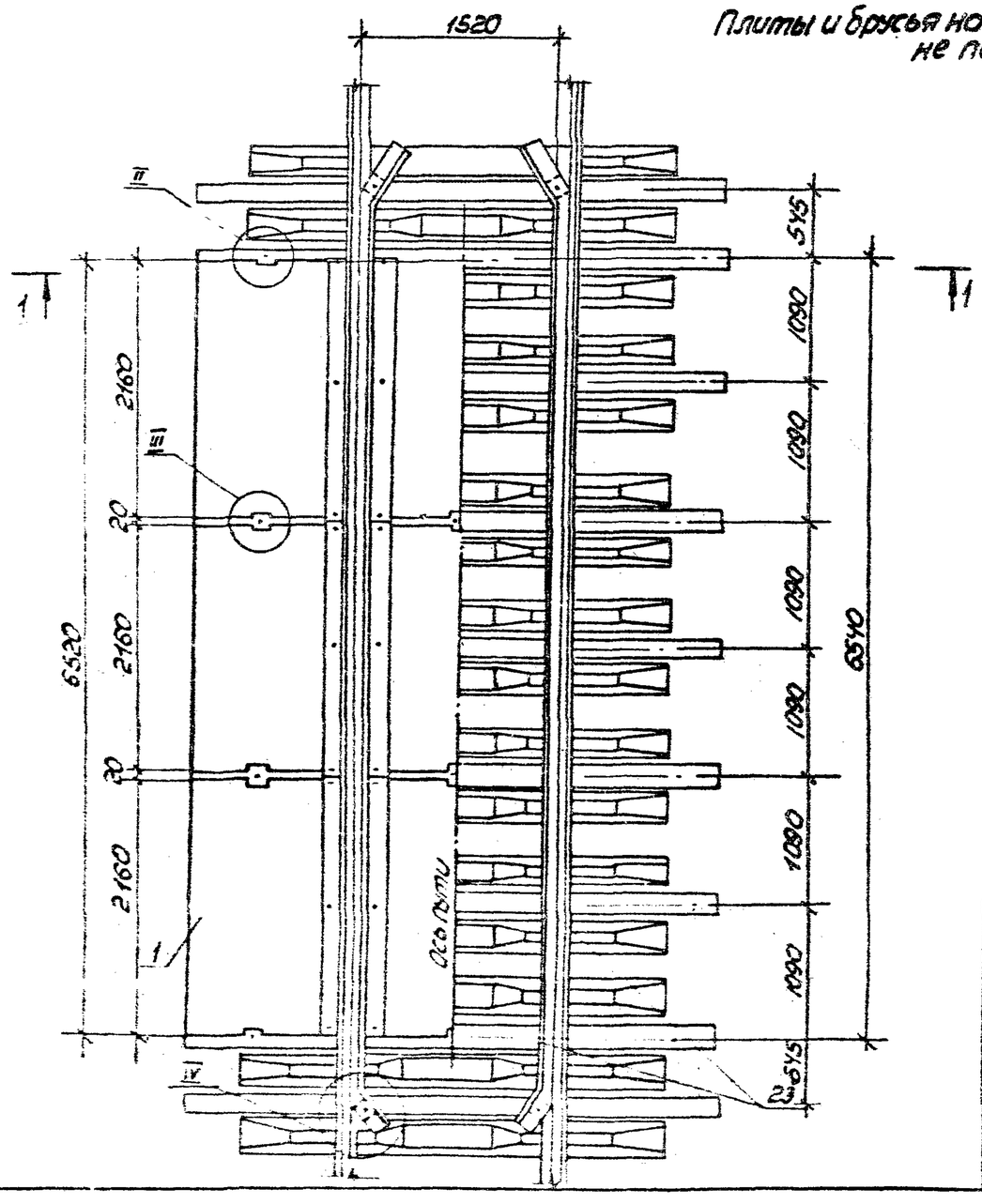

Плиты и бруья настила не показаны

1. На поперечном разрезе настил переезда показан с асфальтовым покрытием, в случае, когда покрытие не устраивается, плиты поднимаются вверх на 30 мм за счет балласта и деревянных подкладок
2. Спецификацию см. НПЖ-2
3. Узел I см. НПЖ-9, НПЖ-10, НПЖ-11
4. Узлы II, III см. НПЖ-12
5. Узел IV см. НПЖ-13

Разраб.	Добыдова			501-01-6.89 НПЖ		
Пров.	Леонова					
				Железнодорожные переезды	Стадия	Лист	Листов
				Путевая часть	РП	1	35
				Настил переезда марки 1НПЖ1	Гипропромтрансстрой		
Н.контр.	Огиленко						

Поз.	Наименование	Кол. на 1НПЖ1-						Обозначение документа
		-1	-2	-3	-4	-5	-6	
1	Плита железобетонная ПЖ-1	9	9	9	9	9	9	НПЖ-14
2	Лежень Л-1							
	Брус 150×200×4100; 0.123 м3	9	9	9	9	9	9	ГОСТ 8486-86
3	Брус наружный БН-1	6	6	6	6	6	6	НПЖ-16
4	Брус внутренний БВ-1	6	6	6	6	6	6	НПЖ-15
	Подкладка							ГОСТ 8486-86
5	П-1, доска 28×150×200; 0.001 м3		28			28		
6	П-2, доска 40×150×200; 0.001 м3			28			28	
7	П-3, доска 26×200×1000; 0.005 м3	14						
8	П-4, доска 56×200×1000; 0.011 м3	7	14		14			
9	П-5, доска 66×200×1000; 0.013 м3			14				
10	П-6, доска 86×200×1000; 0.017 м3		7		7	14		
11	П-7, доска 96×200×1000; 0.019 м3			7			14	
12	П-8, брус 116×200×1000; 0.023 м3					7		
13	П-9, брус 126×200×1000; 0.025 м3						7	
14	Брусок опорный БО-2	14	14	14	14	14	14	НПЖ-17
15	Брусок контрельса БКР	4	4	4	4	4	4	НПЖ-13
16	Уголок окантовочный	6	6	6	6	6	6	НПЖ-21
17	Контрельс Р43							
	ℓ = 7320; 352.7 кг	2	2	2	2	2	2	НПЖ-13

Поз.	Наименование	Кол. на 1НПЖ1-						Обозначение документа
		-1	-2	-3	-4	-5	-6	
18	Скоба прижимная	6	6	6	6	6	6	НПЖ-19
19	Крюк прижимной	6	6	6	6	6	6	НПЖ-20
20	Планка	8	8	8	8	8	8	НПЖ-22
21	Шуруп Ш-1	52	28	10	52	28	10	НПЖ-18
22	Шуруп Ш-2		24	42		24	42	НПЖ-18
23	Костыль 1С5; 0.378 кг	18	18	18	18	18	18	ГОСТ 5812-82
24	Шуруп 1-6×70; 0.012 кг	138	138	138	138	138	138	ГОСТ 1145-80
	Шайбы пружинные путевые							
25	Шайба 24; 0.07 кг	52	52	52	52	52	52	ГОСТ 19115-73
26	Гвозди строительные							
	Гвозди К4.0×120; 0.012 кг	112	140	140	84	84	84	ГОСТ 4028-63
27	Гвозди строительные							
	Гвозди К5.0×150; 0.022 кг		28	28	28	84	84	ГОСТ 4028-63
	Асфальтовое покрытие, м3	0.60	0.60	0.60				
	Пропитка битумом щебня							
	и заливка швов, м3	0.10	0.10	0.10	0.10	0.10	0.10	
	Щебеночная подушка, м3	1.4	2.0	2.5	2.1	2.7	3.3	
	Песчаный выравнивающий слой, м3	1.0	1.0	1.0	1.0	1.0	1.0	

Разраб.	Леонова		501-01-6.89 НПЖ
Пров.	Бирюкова		Настил переезда марки 1НПЖ1 Спецификация
Н.контр.	Осипенко		Стадия: РП; Лист: 2; Листов: 35; Гипропромтрансстрой

1–1

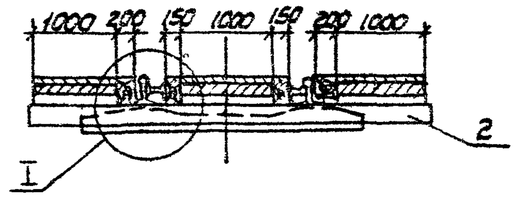

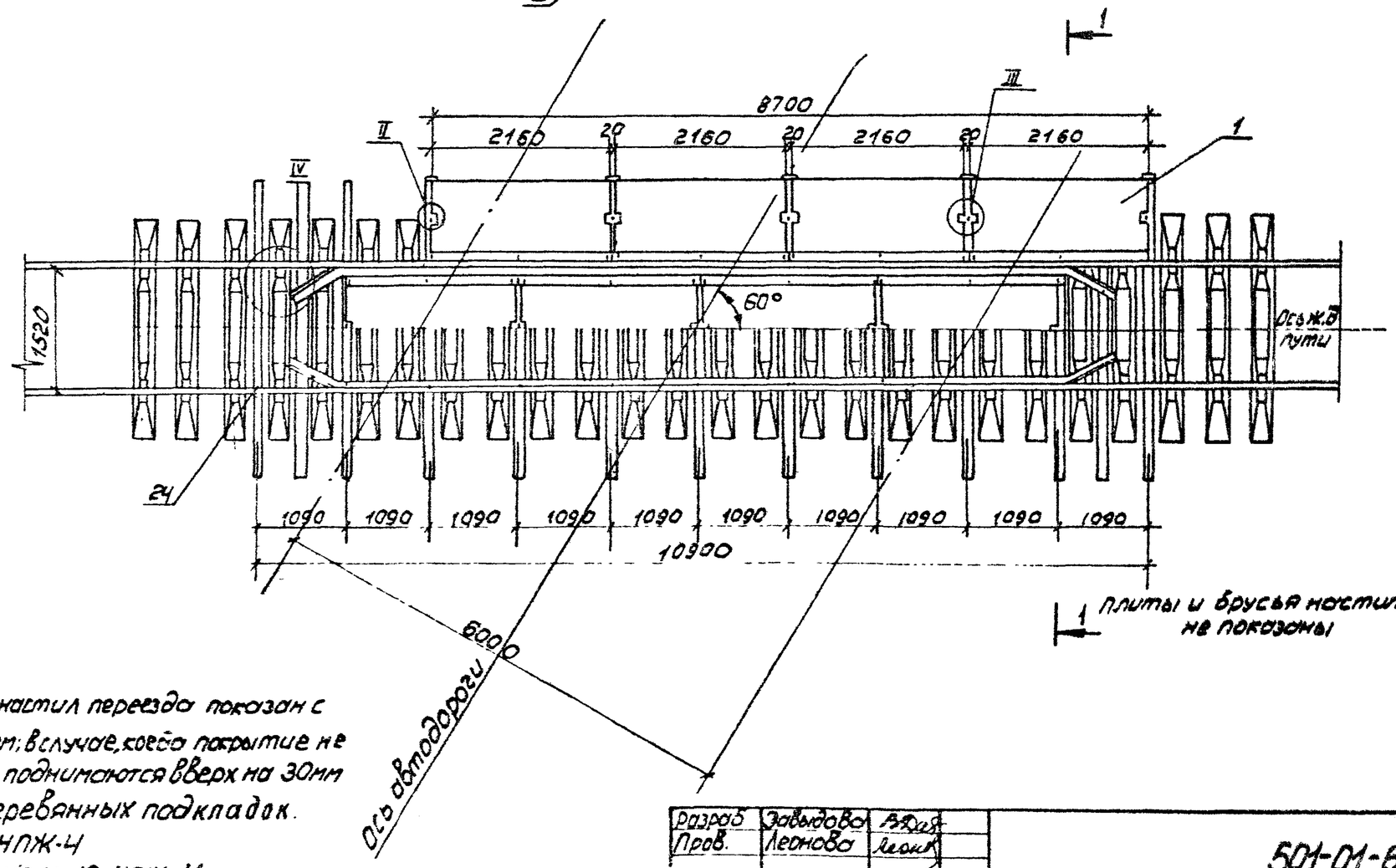

1. На поперечном разрезе настил переезда показан с асфальтовым покрытием; в случае, когда покрытие не устраивается, плиты поднимаются вверх на 30мм за счет балласта и деревянных подкладок.
2. Спецификацию см. НПЖ-4
3. Узел I см. НПЖ-9, НПЖ-10, НПЖ-11
4. Узлы II и III см. НПЖ-12
5. Узел IV см. НПЖ-13

Разраб.	Завьялова		501-01-6.89 НПЖ
Пров.	Леонова		
Н. контр.	Осипенко		

Железнодорожные переезды путевая часть	Стадия	Лист	Листов
	РП	3	35
Настил переезда марки 1НПЖК1	Гипропромтрансстрой		

Поз.	Наименование	Кол. на 1 настил						Обозначение документа
		-1	-2	-3	-4	-5	-6	
1	Плита железобетонная ПЖ-1	12	12	12	12	12	12	НПЖ-14
2	Лежень Л-1, брус							
	150×200×4100; 0,123 м3	13	13	13	13	13	13	ГОСТ 8486-86
3	Брус наружный БН-1	8	8	8	8	8	8	НПЖ-16
4	Брус внутренний БВ-1	8	8	8	8	8	8	НПЖ-15
	Подкладка							ГОСТ 8486-86
5	П-1, доска 28×150×200, 0,001 м3		36			36		
6	П-2, доска 40×150×200, 0,001 м3			36			36	
7	П-3, доска 26×200×1000, 0,005 м3	18						
8	П-4, доска 56×200×1000, 0,011 м3	9	18		18			
9	П-5, доска 66×200×1000, 0,013 м3			18				
10	П-6, доска 86×200×1000, 0,017 м3		9		9	18		
11	П-7, доска 96×200×1000, 0,019 м3			9			18	
12	П-8, брус 116×200×1000, 0,023 м3					9		
13	П-9, брус 126×200×1000, 0,025 м3						9	
14	Брусок опорный БО-2	18	18	18	18	18	18	НПЖ-17
15	Брусок контрельса БКР	4	4	4	4	4	4	НПЖ-13
16	Уголок окантовочный	8	8	8	8	8	8	НПЖ-21
17	Контрельс Р43							
	ℓ = 10020; 447,39 кг	2	2	2	2	2	2	НПЖ-13
18	Скоба прижимная	9	9	9	9	9	9	НПЖ-19
19	Крюк прижимной	6	6	6	6	6	6	НПЖ-20

Поз.	Наименование	Кол. на 1 настил						Обозначение документа
		-1	-2	-3	-4	-5	-6	
20	Планка	12	12	12	12	12	12	НПЖ-22
21	Шуруп Ш-1	67	34	10	67	34	10	НПЖ-18
22	Шуруп Ш-2		33	57		33	57	НПЖ-18
23	Костыль 16С; 0,378 кг	26	26	26	26	26	26	ГОСТ 5812-82
24	Шуруп 1,6×70; 0,012 кг	184	184	184	184	184	184	ГОСТ 1145-80
25	Шайбы пружинные путевые							
	Шайба 24, 0,07 кг	67	67	67	67	67	67	ГОСТ 19115-73
26	Гвозди строительные							
	Гвозди 4×120; 0,012 кг	144	180	180	108	108	108	ГОСТ 4028-63
27	Гвозди строительные							
	Гвозди 5×150; 0,022 кг		36	36	36	108	108	ГОСТ 4028-63
	Асфальтовое покрытие, м3	0,90	0,90	0,90				
	Пропитка битумом щебня							
	и заливка швов м3	0,30	0,30	0,30	0,30	0,30	0,30	
	Щебеночная подушка, м3	1,8	2,5	3,3	2,7	3,5	4,3	
	Песчаный выравнивающий слой м3	1,3	1,3	1,3	1,3	1,3	1,3	

Разраб.	Патрикеев		501-01-6.89 НПЖ
Провер.	Бирюкова		
Н. контр.	Осипенко		Настил переезда марки 1НПЖК1 Спецификация

Стадия	Лист	Листов
РП	4	35

Гипропромтрансстрой

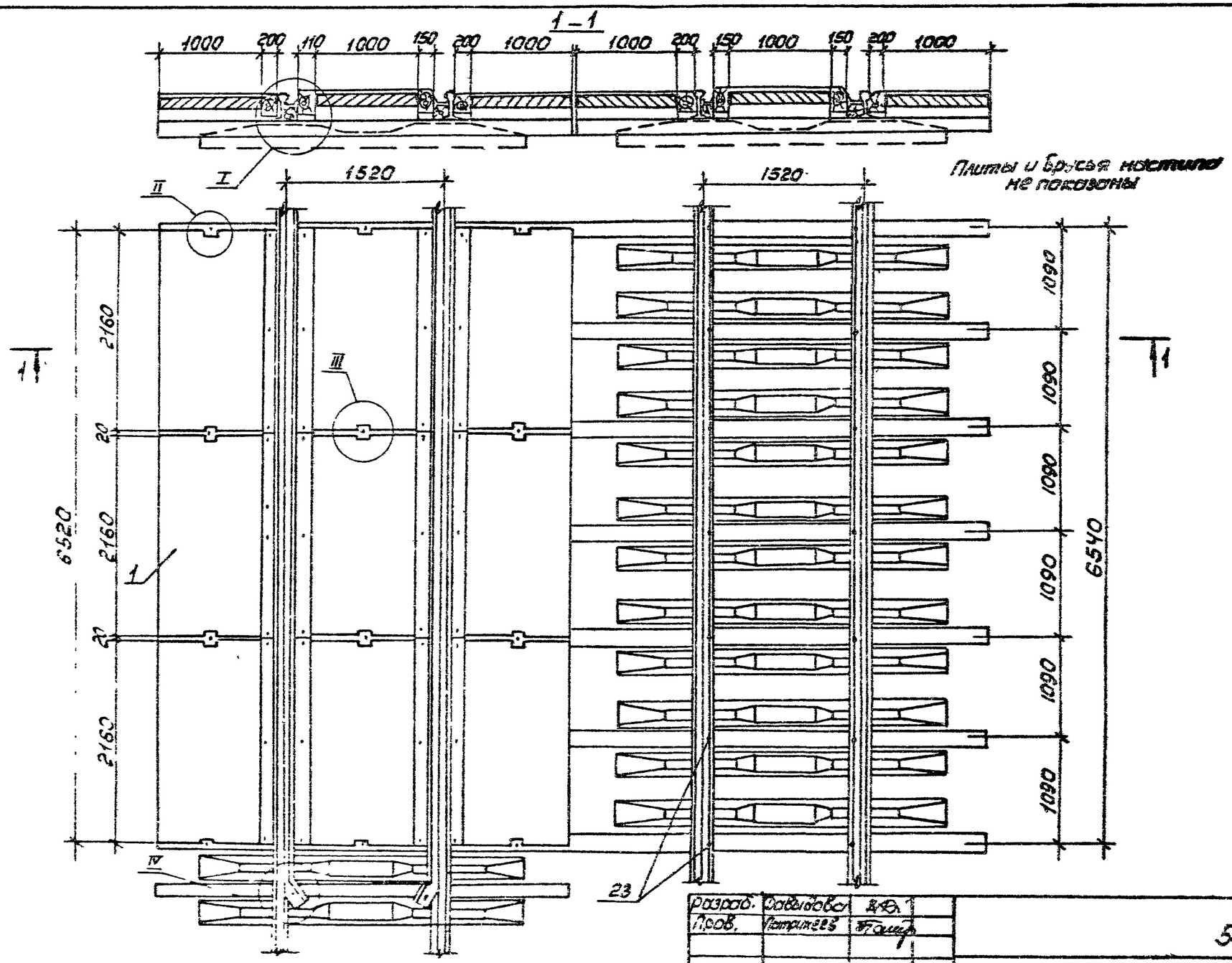

1. На поперечном разрезе настил переезда показан с асфальтовым покрытием. В случае когда покрытие не устраивается, плиты поднимаются вверх на 30мм за счет бетона и деревянных прокладок
2. Спецификацию см. НПЖ-6
3. Узел I см НПЖ-9, НПЖ-10, НПЖ-11
4. Узел II см. НПЖ-12
5. Узел III см НПЖ-13

Разраб.	Савельева		501-01-6.89 НПЖ
Пров.	Устинеев		
Н. контр.	Осипенко		

Железнодорожные переезды
Путевая часть

Настил переезда марки НПЖ 1

Стадия	Лист	Листов
РП	5	35

Гипротрансмостмаш

Поз.	Наименование	Кол. на 2НПЖ1- -1	-2	-3	-4	-5	-6	Обозначение документа
1	Плита железобетонная ПЖ-1	18	18	18	18	18	18	НПЖС-14
2	Лежень Л-1							
	Брус 150×200×4100; 0.123м³	18	18	18	18	18	18	ГОСТ 8486-86
3	Брус наружный БН-1	12	12	12	12	12	12	НПЖС-16
4	Брус внутренний БВ-1	12	12	12	12	12	12	НПЖС-15
	Подкладка							ГОСТ 8486-86
5	П-1, доска 28×150×200; 0.001м³		56			56		
6	П-2, доска 40×150×200; 0.001м³			56			56	
7	П-3, доска 26×200×1000; 0.005м³	28						
8	П-4, доска 56×200×1000; 0.011м³	14	28		28			
9	П-5, доска 66×200×1000; 0.013м³			28			28	
10	П-6, доска 86×200×1000; 0.017м³		14		14	28		
11	П-7, доска 96×200×1000; 0.019м³			14				
12	П-8, брус 116×200×1000; 0.023м³					14		
13	П-9, брус 126×200×1000; 0.025м³						14	
14	Брусок опорный БО-2	28	28	28	28	28	28	НПЖС-17
15	Брусок контррельса БКР	8	8	8	8	8	8	НПЖС-13
16	Уголок окантовочный	8	8	8	8	8	8	НПЖС-21
	Контррельс Р43							
17	Е=7900; 352.7кг	2	2	2	2	2	2	НПЖС-13

Поз.	Наименование	Кол. на 2НПЖ1- -1	-2	-3	-4	-5	-6	Обозначение документа
18	Скоба прижимная	12	12	12	12	12	12	НПЖС-19
19	Крюк прижимной	12	12	12	12	12	12	НПЖС-20
20	Планка	16	16	16	16	16	16	НПЖС-22
21	Шуруп Ш-1	104	68	20	104	68	20	НПЖС-18
22	Шуруп Ш-2		36	84		36	84	НПЖС-18
23	Костыль 1Б5; 0.378кг	36	36	36	36	36	36	ГОСТ 5812-82
24	Шуруп 1-6×70; 0.012кг	276	276	276	276	276	276	ГОСТ 1145-80
	Шайбы пружинные путевые							
25	Шайба 24; 0.07кг	104	104	104	104	104	104	ГОСТ 1911-73
26	Гвозди строительные							
	Гвозди К4.0×120; 0.012кг	224	280	280	168	168	280	ГОСТ 4028-63
27	Гвозди строительные							
	Гвозди 5.0×150; 0.022кг		56	56	56	168	56	ГОСТ 4028-63
	Асфальтовое покрытие, м³	1.20	1.20	1.20				
	Пропитка битумом щебня							
	и заливка швов, м³	0.21	0.21	0.21	0.21	0.21	0.21	
	Щебеночная подушка, м³	2.8	4.0	5.0	4.2	5.4	6.6	
	Песчаный выравнивающий слой м³	2.0	2.0	2.0	2.0	2.0	2.0	

Разраб.	Леонова	Леонов	501-01-6.89 НПЖС
Пров.	Бурнакова	Бурн.	
Н.контр.	Осипенко	Н.осп.	Настил переезда марки 2НПЖ1 Спецификация

Стадия	Лист	Листов
РП	6	35

Гипропромтранстрой

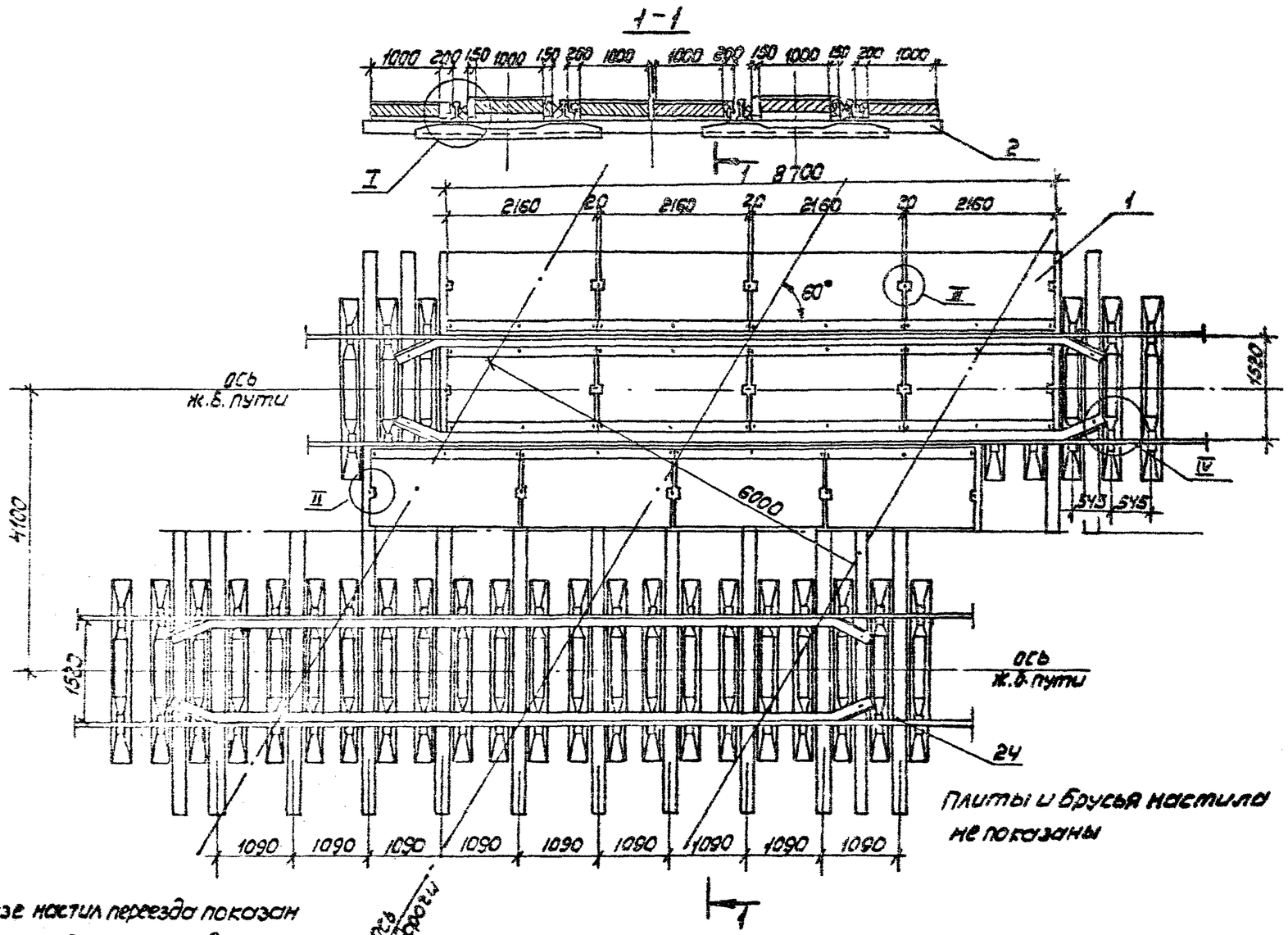

Плиты и брусья настила не показаны

1. На поперечном разрезе настил переезда показан с асфальтовым покрытием; в случае, когда покрытие не устраивается, плиты поднимаются вверх на 30мм за счет балласта и деревянных подкладок
2. Спецификации см НПЖ-8
3. Узел I см. НПЖ-9, НПЖ-10, НПЖ-11
4. Узлы II и III см. НПЖ-12
5. Узел IV см. НПЖ-13

Разраб.	Патрикеев		501-01-6.89 НПЖ
Пров.	Леонова		
Н.контр.	Осипенко		

	Стадия	Лист	Листов
Железнодорожные переезды. Путевая часть	РП	7	35
Настил переезда марки 2НПЖКК1	Гипротрансмостстрой		

Поз.	Наименование	Кол. на 2НПЖК1-						Обозначение документа
		-1	-2	-3	-4	-5	-6	
1	Плита железобетонная ПЖ-1	24	24	24	24	24	24	НПЖ-14
2	Лежень А-1, брус							
	150×200×4100; 0,123 м3	26	26	26	26	26	26	ГОСТ 8486-86
3	Брус наружный БН-1	16	16	16	16	16	16	НПЖ-15
4	Брус внутренний БВ-1	16	16	16	16	16	16	НПЖ-15
	Подкладка							ГОСТ 8486-86
5	П-1, доска 28×150×200, 0.001м3		72			72		
6	П-2, доска 40×150×200, 0.001м3			72			72	
7	П-3, доска 26×200×1000, 0,005м3	36						
8	П-4, доска 56×200×1000, 0,011м3	18	36		36			
9	П-5, доска 66×200×1000, 0.013м3			36				
10	П-6, доска 86×200×1000, 0.017м3		18		18	36		
11	П-7, доска 96×200×1000, 0.019м3			18			36	
12	П-8, брус 116×200×1000, 0.023м3					18		
13	П-9, брус 126×200×1000, 0.025м3						18	
14	Брусок опорный БО-2	36	36	36	36	36	36	НПЖ-17
15	Брусок контрельса БКР	8	8	8	8	8	8	НПЖ-13
16	Уголок анкерный	16	16	16	16	16	16	НПЖ-21
17	Контрельс Р43							
	В=10020; 447,39кг	4	4	4	4	4	4	НПЖ-13
18	Скоба прижимная	18	18	18	18	18	18	НПЖ-19
19	Крюк поштучный	12	12	12	12	12	12	НПЖ-20

Поз.	Наименование	Кол. на 2НПЖК1-						Обозначение документа
		-1	-2	-3	-4	-5	-6	
20	Планка	24	24	24	24	24	24	НПЖ-22
21	Шуруп Ш-1	134	68	20	134	68	20	НПЖ-18
22	Шуруп Ш-2		66	114		66	114	НПЖ-18
23	Костыль 165; 0,378 кг	52	52	52	52	52	52	ГОСТ 5812-82
24	Шуруп 1-6×70; 0.012 кг	368	368	368	368	368	368	ГОСТ 1145-80
25	Шайбы пружинные путевые							
	Шайба 24, 0,07 кг	134	134	134	134	134	134	ГОСТ 19115-73
26	Гвозди строительные							
	Гвозди 4×120; 0,012 кг	288	360	360	216	216	216	ГОСТ 4028-63
27	Гвозди строительные							
	Гвозди 5×150; 0,022 кг		72	72	72	216	216	ГОСТ 4028-63
	Асфальтовое покрытие, м3	1,80	1,80	1,80				
	Пропитка битумом щебня							
	и заливка швов, м3	0,60	0,60	0,60	0,60	0,60	0,60	
	Щебеночная подушка, м3	3,6	5,2	6,6	5,4	7,0	8,6	
	Песчаный выравнивающий слой, м3	2,6	2,6	2,6	2,6	2,6	2,6	

Разраб.	Патрикеев		501-01-6.89 НПЖ
Пров.	Бирюкова		
Н.контр.	Осипенко		Настил переезда марки 2НПЖК1 Спецификация

Стадия	Лист	Листов
РП	8	35

Гипропромтранестрой

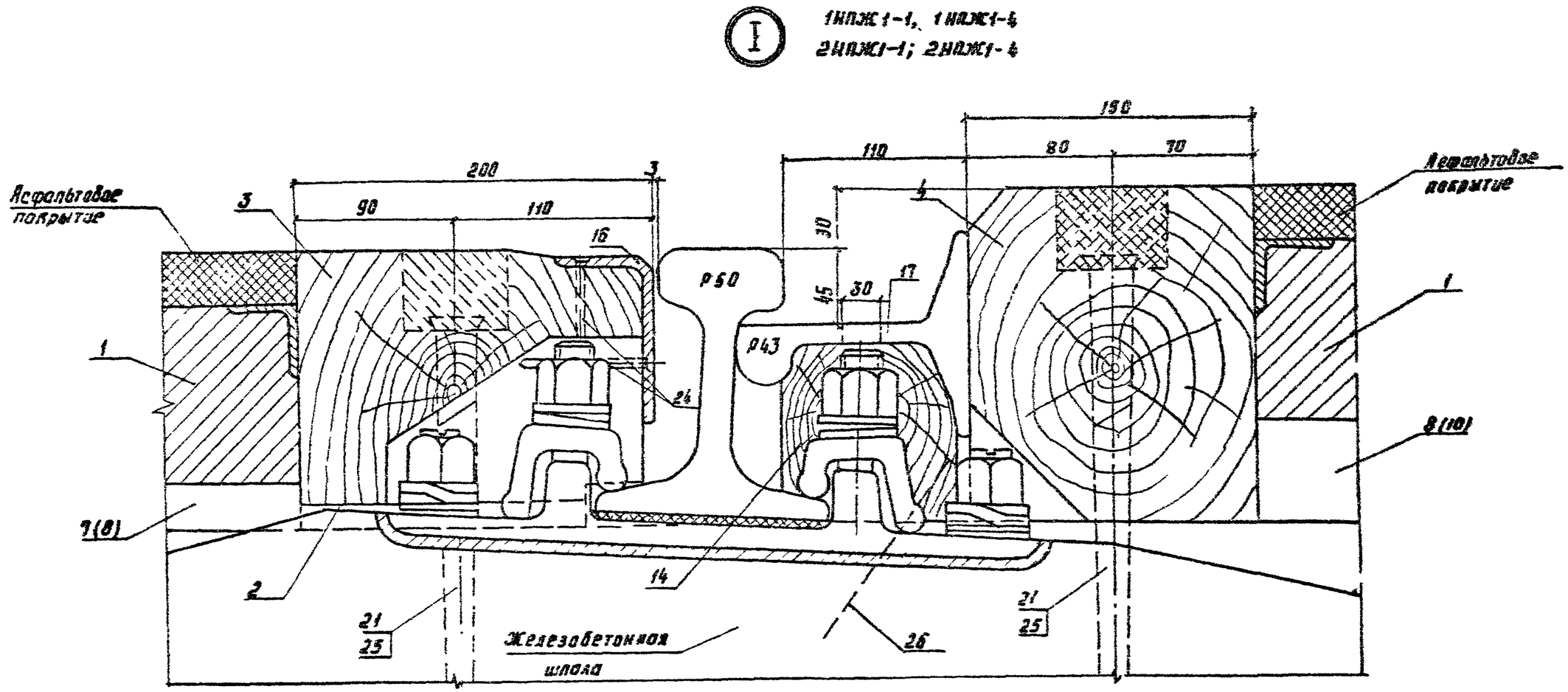

1. Позиции в скобках относятся к переездам без асфальтового покрытия.
2. Брусок опорный поз. 14 подрубить по высоте по месту
3. При необходимости в контрельсе над клеммными болтами сверлятся отверстия ф 30мм.
4. Подкладки крепятся к лежню четырьмя гвоздями.

Разраб.	Патрикеев		501-01-6.89 ИПЖ	
Провер.	Леонова			
Н контр.	Осипечко		Железнодорожные переезды Путевая часть	Стадия РП, Лист 9, Листов 23
			Узел I	Гипротрансмостстрой

I

1НПЖ1-2, 1НПЖ1-5

2НПЖ1-2, 2НПЖ1-5

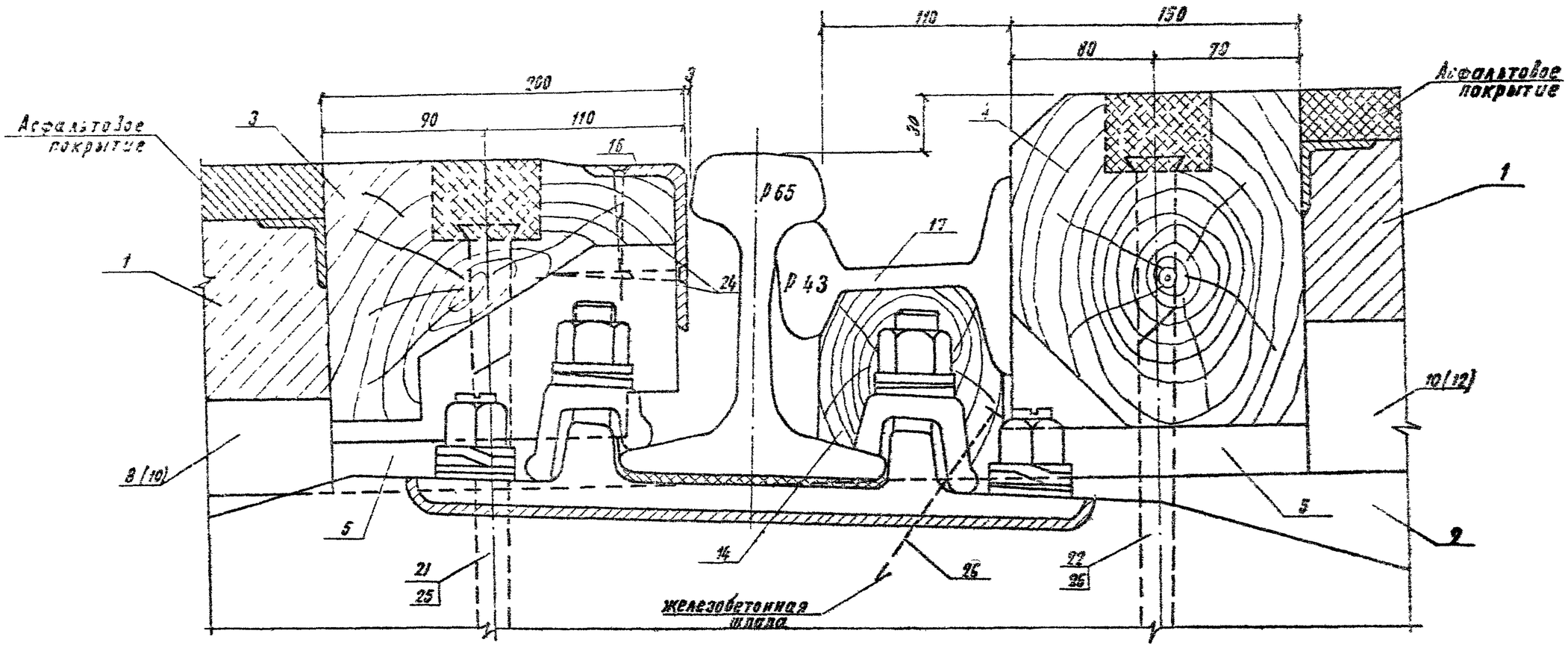

1. Позиции в скобках относятся к переездам без асфальтового покрытия.
2. Подкладки поз. 5 крепятся к лежню 3думя гвоздями подкладки под плиты покрытия поз. 8(10), 10(12) крепятся четырьмя гвоздями.

Разраб.	Патрикеев		501-01-6.89 НПЖ	
Пров.	Леонова			
			Железнодорожные переезды Путевая часть	Стадия РП / Лист 10 / Листов 35
Н. контр.	Всипенко		Узел I	Гипропромтрансстрой

I

1НПЖ1-3, 1НПЖ1-6
2НПЖ1-3, 2НПЖ1-6

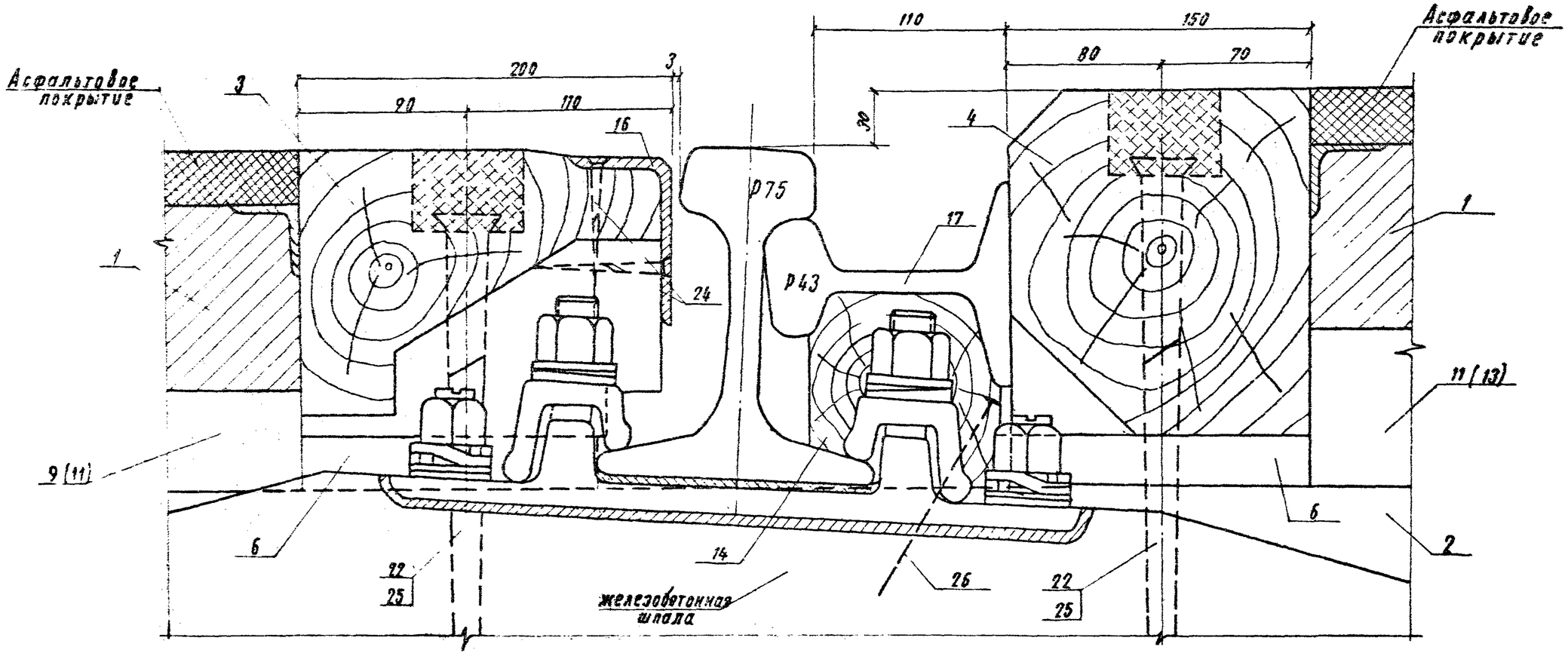

1. Позиции в скобках относятся к переездам без асфальтового покрытия
2. Подкладки поз. 6 крепятся к лежню двумя гвоздями, подкладки под плиты покрытия (поз 9(11), 11(13) крепятся четырьмя гвоздями.

Разраб	Патрикеев		501-01-6.87 НПЖ	
Провер	Леонова			
			Железнодорожные переезды Путевая часть	Стадия: РП; Лист: 11; Листов: 35
Н. контр	Осипенко		Узел I	Гипропромтрансстроя

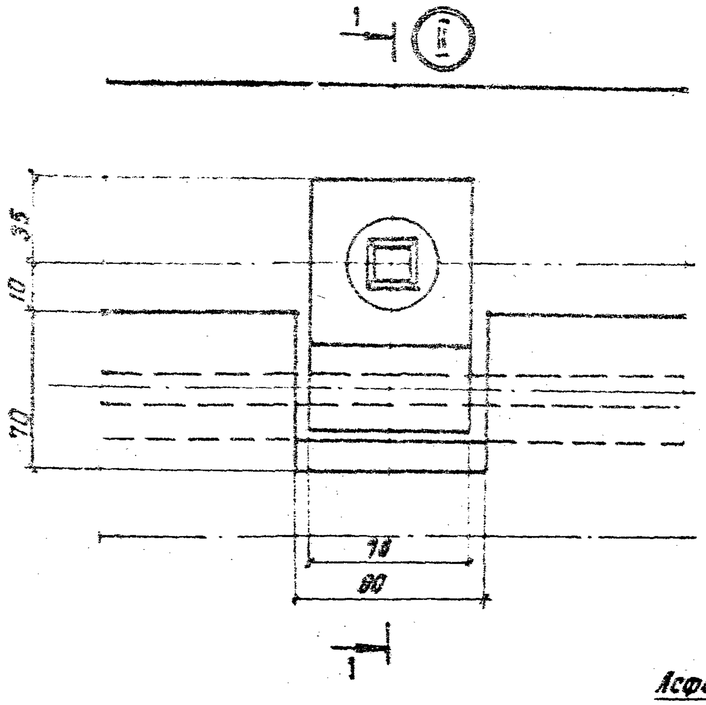

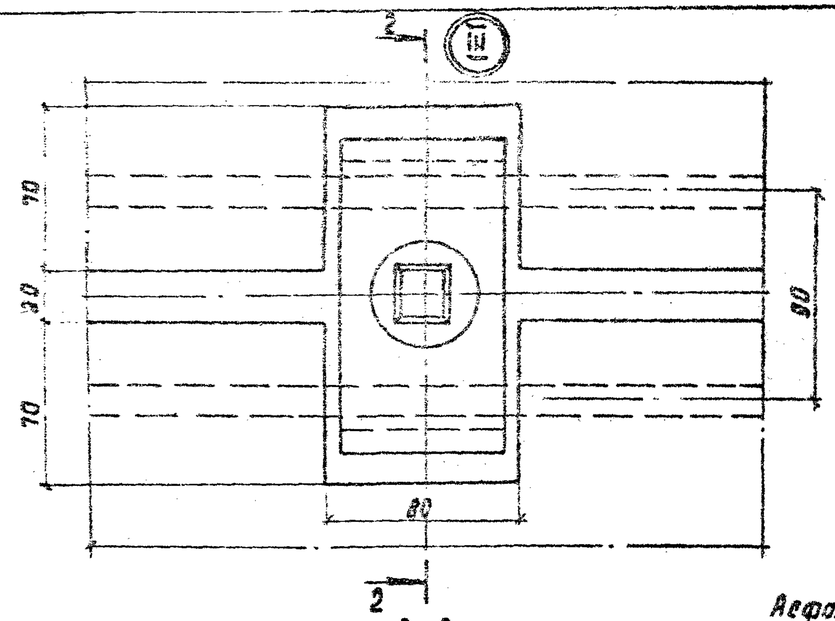

2-2

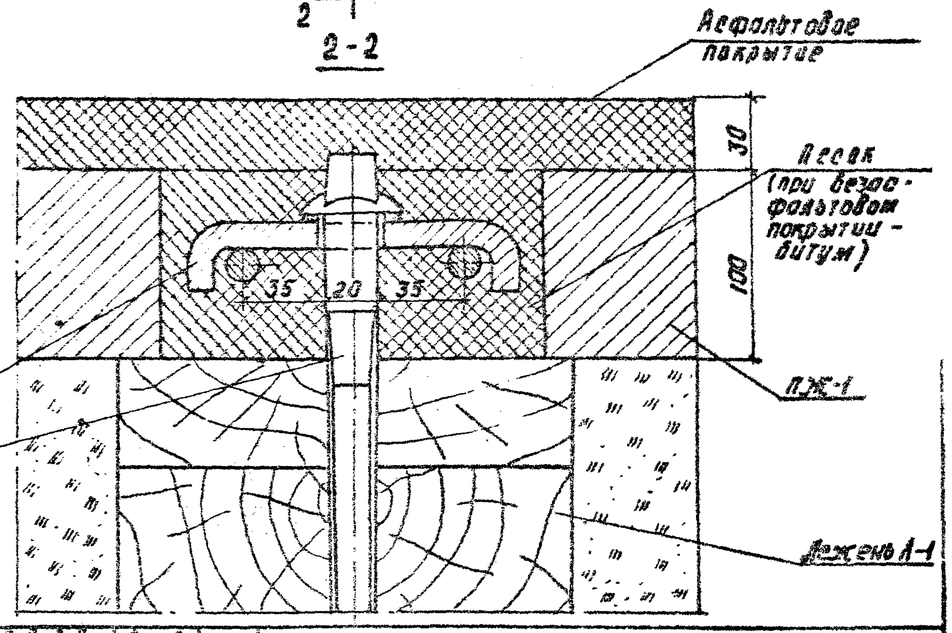

Асфальтовое покрытие

1-1

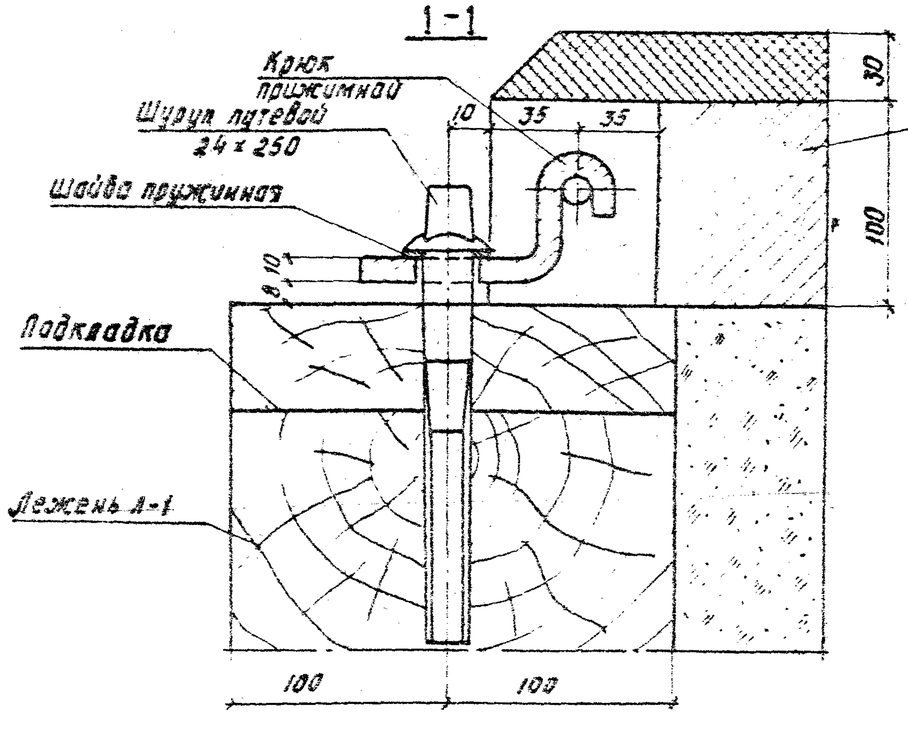

Разраб.	Добыдова		501-01-6.89 ИПЖ			
Провер.	Леонова					
			Железнодорожные переезды путевая часть	Стадия	Лист	Листов
				РП	12	35
Н. контр.	Осипенко		Узлы II, III	Гипропромтрансстрой		

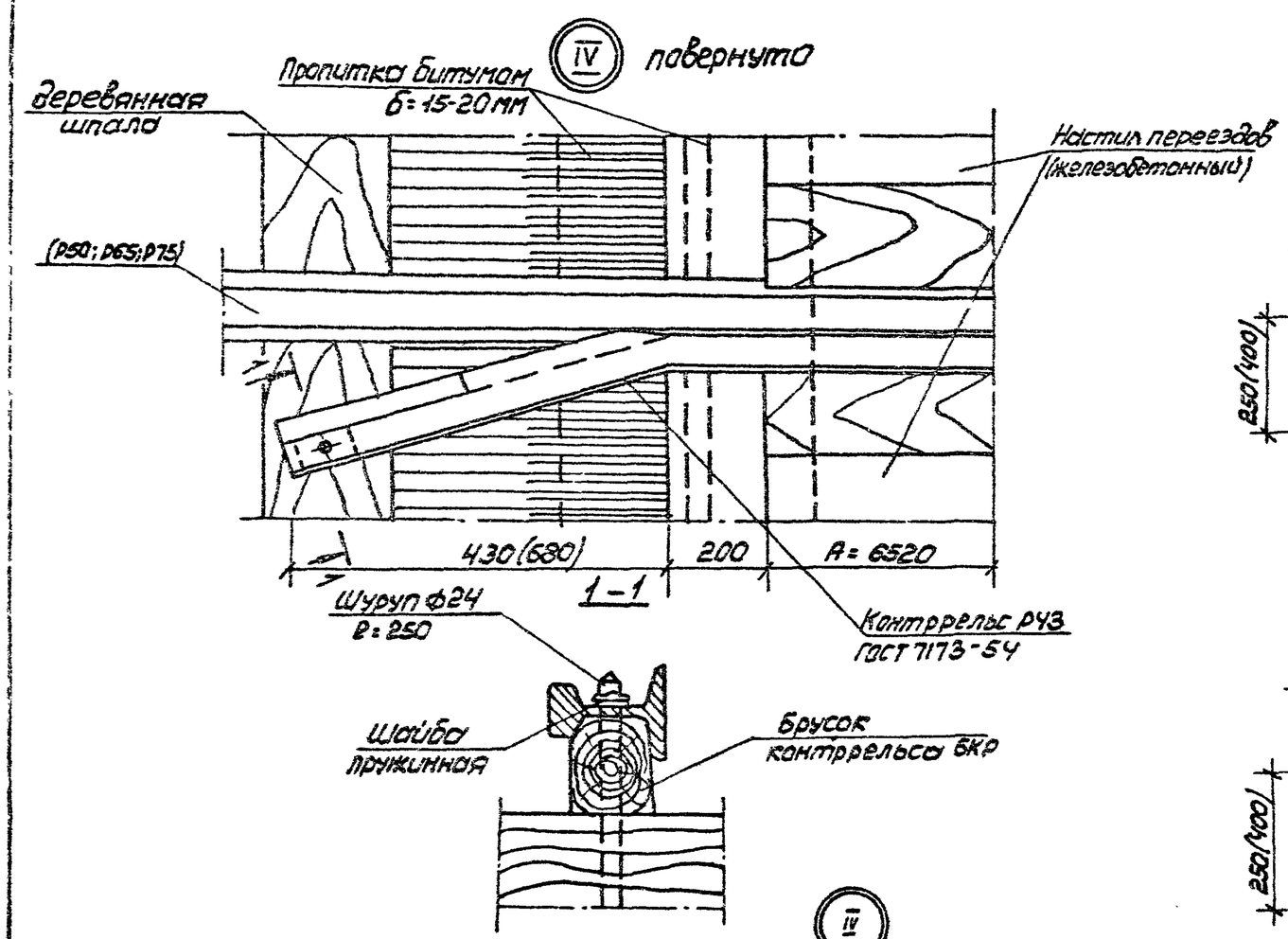

Деталь отгиба и срезки наружной половины головки контррельса при рельсах Р75, Р65 и Р50 (дерев. шпалы)

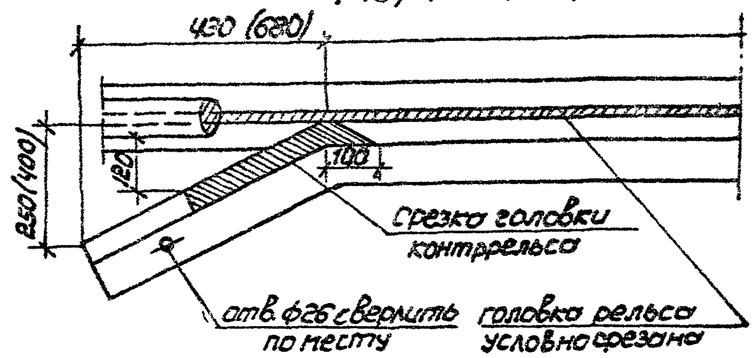

Деталь отгиба и срезки наружной половины головки контррельса при рельсах Р50 (ж.б. шпалы)

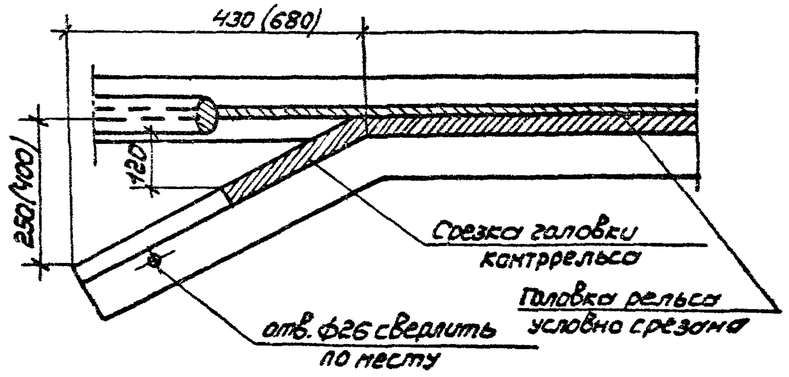

Брусок контррельса БКР

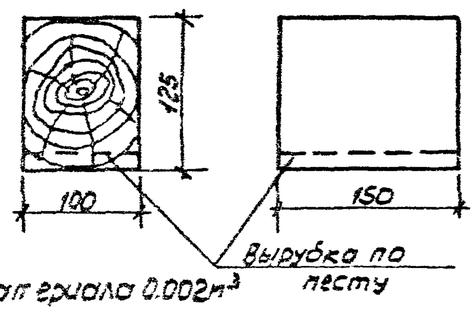

Объем пиломат ериала 0.002м³

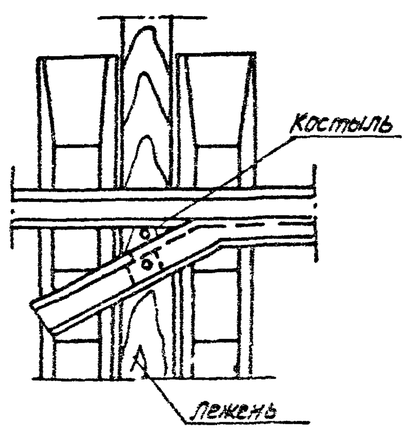

1. Размеры в скобках при железобетонном настиле и деревянных шпалах.
2. В случае деревянного настила ширина переезда А=6540

Разраб.	Патрикеев		501-01-6.89 НПЖ	
Пров	Леонова			
			Железнодорожные переезды Путевая часть	Стадия: РП; Лист: 13; Листов: 55
Н. контр	Осипенко		Узел IV	Гипропромтрансстрой

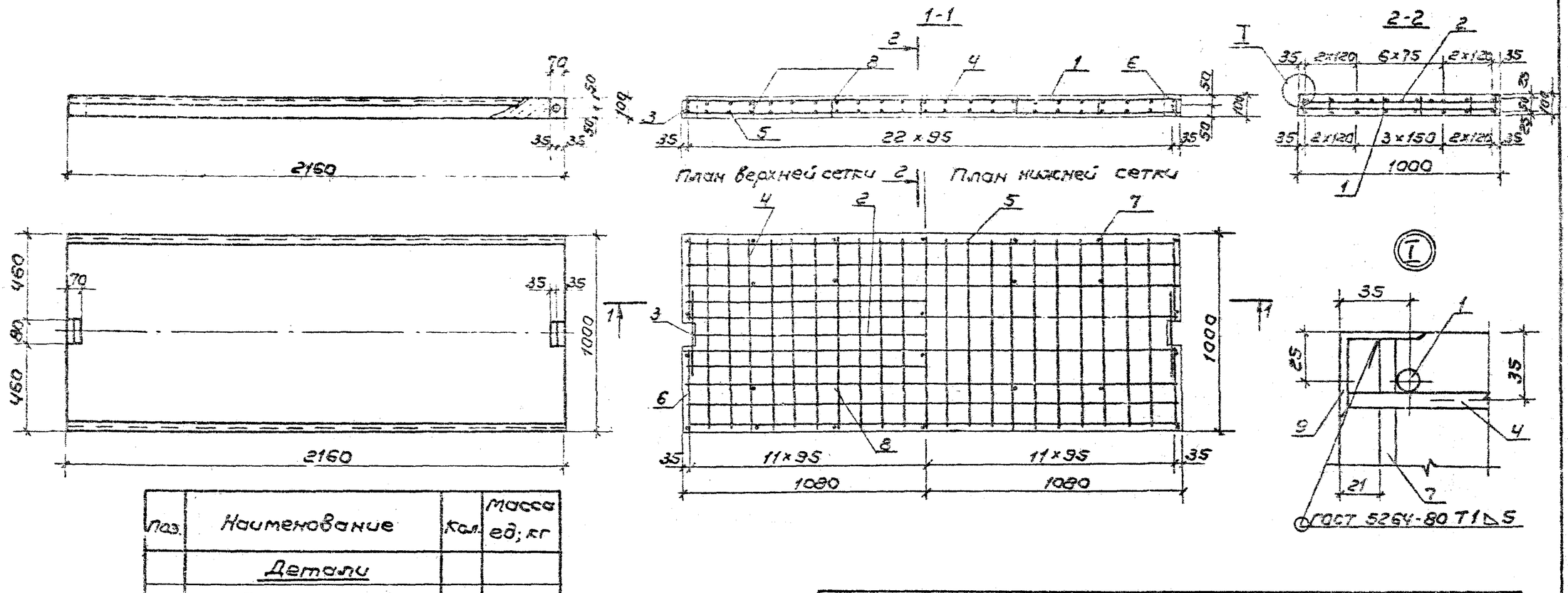

Поз.	Наименование	Кол.	Масса ед; кг
	Детали		
	ф12А III ГОСТ 5781-82		
1	ℓ=2130	18	1.89
2	ℓ=1990	1	1.77
3	ℓ=400	2	0.36
4	ф8А III ГОСТ 5781-82; ℓ=990	21	0.39
	ф8А I ГОСТ 5781-82		
5	ℓ=970	21	0.38
6	ℓ=430	8	0.17
7	ℓ=90	14	0.04
8	ℓ=70	14	0.03
9	Уголок 40×40×4 ГОСТ 8509-86 / Ст3 ГОСТ 535-79		
	ℓ=2160	2	5.25
	Материалы		
	Бетон класса В30, $м^3$	0.216	

Марка элемента	Изделия арматурные					Всего	Изделия закладные		Общий расход, кг
	Арматура класса						Прокат марки		
	А-I		А-III						
	ГОСТ 5781-82						ГОСТ 8509-86		
	ф8	Итого	ф12	ф8	Итого		∟40×40×4	Итого	
ПЭК-1	10.32	10.32	36.51	8.19	44.70	55.02	10.50	10.50	65.52

Масса плиты 0,540т

Разраб.	Давыдова		501-01-6.89 НПЭС
Пров.	Ивонова		
Н.контр.	Осипенко		

Железнодорожные переезды. Путевая часть	Стадия	Лист	Листов
	РП	14	35
Плита железобетонная ПЭК-1	Гипропромтрансстрой		

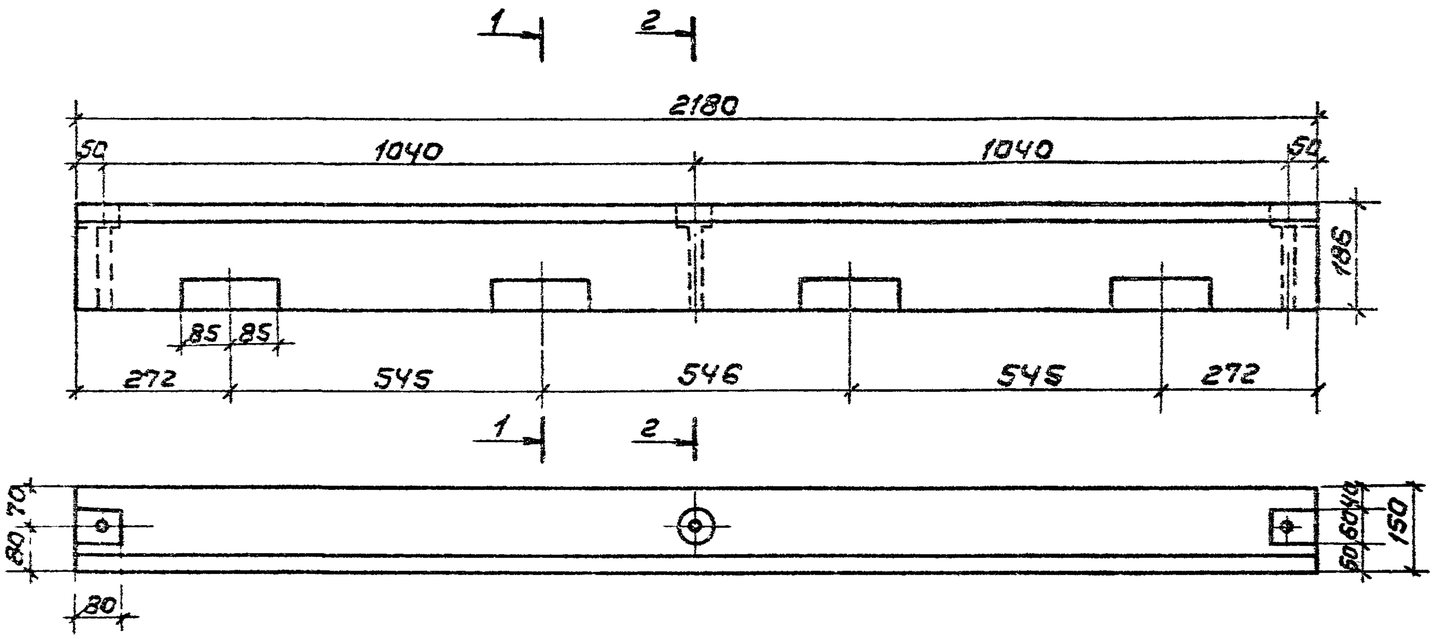

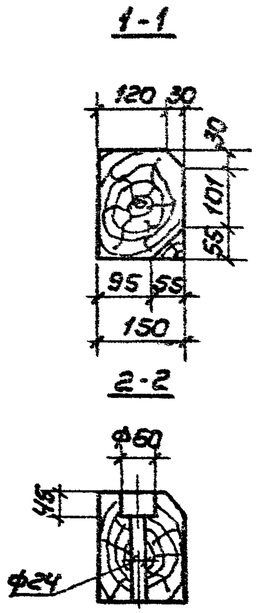

Объем лесоматериала - 0,065 м³

Разраб.	Бирюкова			501-01-6.89 НПЖС		
Пров.	Леонова					
				Брус внутренний Б8-1	Стадия	Масса	Масштаб
					РП	—	1:10
					Лист 15	Листов 3	
Н контр.	Осипенко			Брус 150×200 ГОСТ 8486-86	Гипропромтрансстрой		

Копировал:

Формат А3

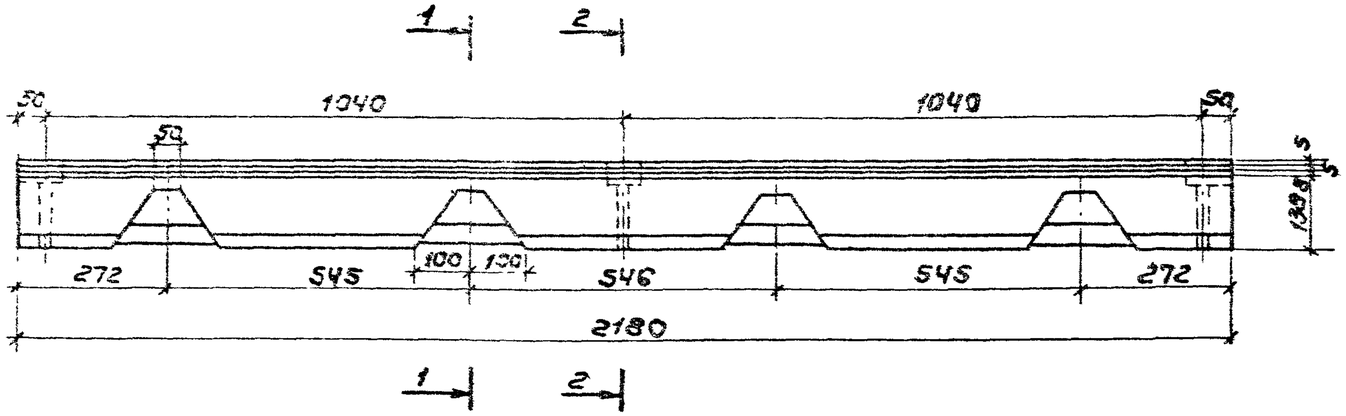

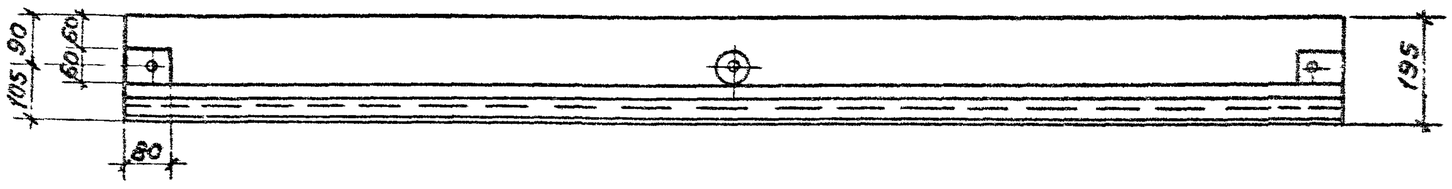

1-1

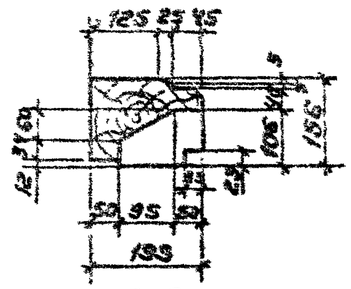

2-2

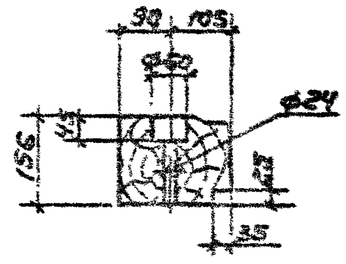

Объем пиломатериала - 0,060м³

Разраб.	Бирюкова		501-01-6.89 НПЭС			
Пров.	Леонова					
			Брус наружный БН-1	Стадия	Масса	Масштаб
				РП	—	1:10
				Лист 16	Листов 35	
Н. контр.	Осипенко		Брус 175×200 ГОСТ 8486-86	Гипропромтрансстрой		

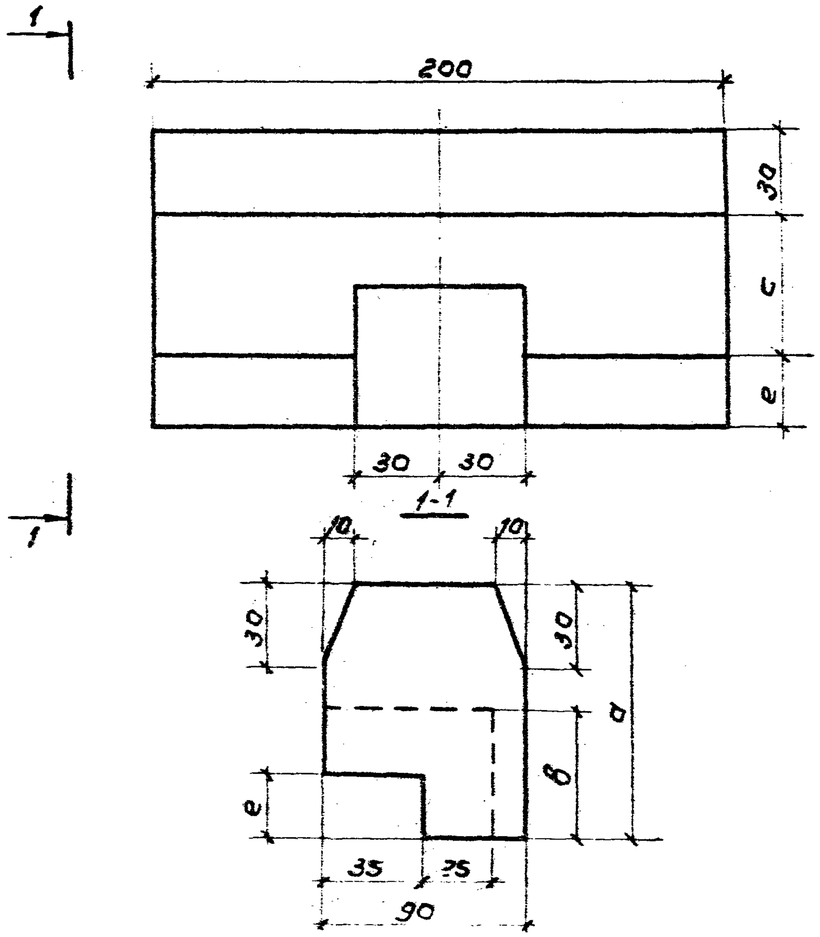

Марка	a	в	e	Объем
	мм	мм	мм	$м^3$
БО-1	70	40	20	0.0013
БО-2	95	50	25	0.0017

Разраб.	Давыдова		
Пров.	Леонова		
Н. контр.	Осипенко		

501-01-6.89 НПЖС

Брусок опорный БО-1, БО-2

Стадия	Масса	Масштаб
РП	-	1:2
Лист 17	Листов 35	

Брусок 100×a ГОСТ 8486-86

Гипропромтрансстрой

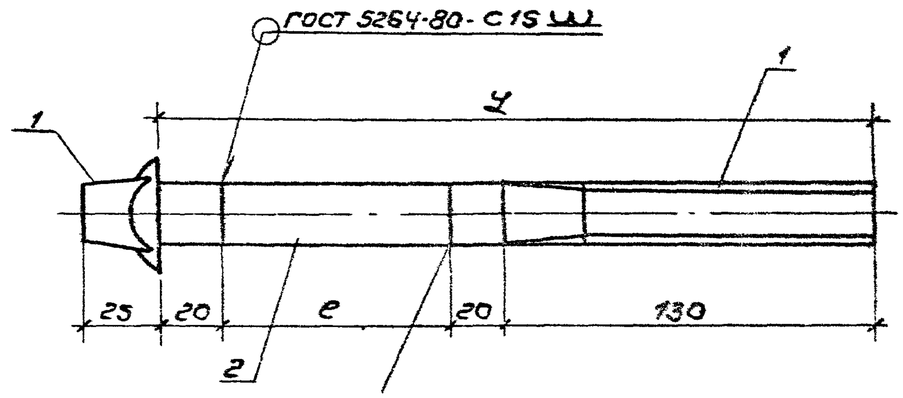

Марка	L	e	Масса
	мм	мм	кг
Ш-1	250	80	0.84
Ш-2	300	130	1.02

Поз.	Наименование	Кол. на Ш-1	Кол. на Ш-2	Обозначение документа
1	Шуруп путевой			
	24×170; 0.56 кг	1	1	ГОСТ 809-71
2	Стержень			
	Круг $\frac{24\cdot 8\ ГОСТ\ 2590\text{-}71}{8\ Ст\ 3\ ГОСТ\ 535\text{-}79}$			
	e = 80; 0.28 кг	1		
	e = 130; 0.46		1	

Взам. инв. №

Подпись и дата

Инв. № подл.

Разраб.	Давыдова	
Пров.	Леонова	
Н. контр.	Осипенко	

501-01-6.89 НПЖС

Шуруп Ш-1, Ш-2.

Стадия	Масса	Масштаб
РП	см. табл.	1:20
Лист 18	Листов 35	

Гипропромтрансстрой

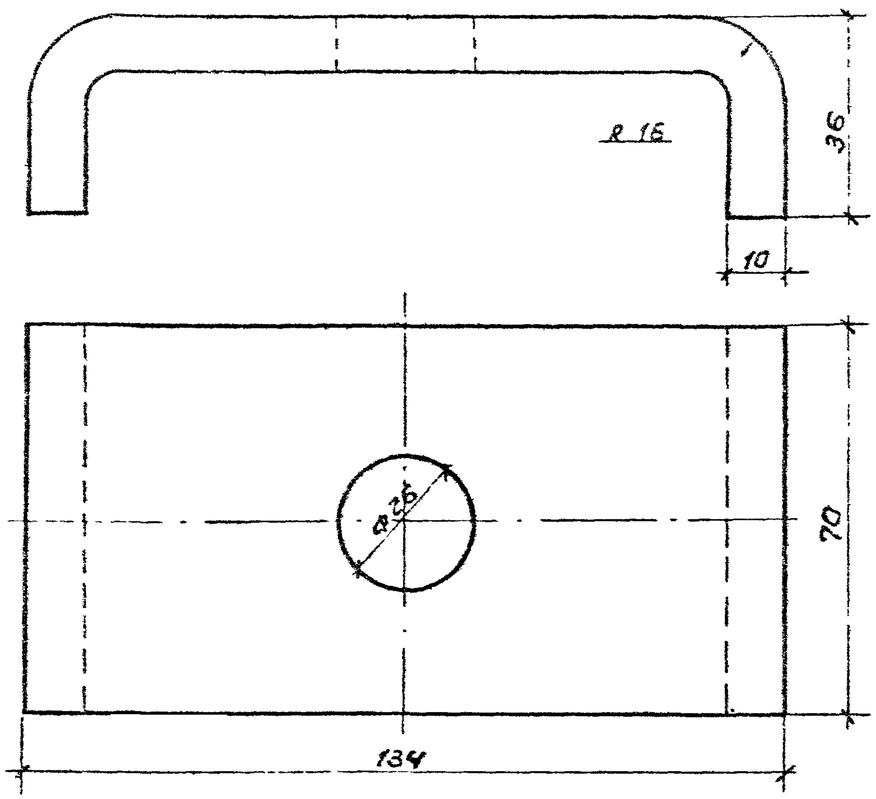

Ł заготовки = 175мм

Разраб. Давыдова			501-01-6.89 НПЖС			
Пров. Леснова						
			Скоба прижимная	Стадия	Масса	Масштаб
				РП	0.96	1:1
				Лист 19	Листов 35	
Н.контр. Осипенко			Полоса 10×70 ГОСТ 103-76 / В Ст3 ГОСТ 535-79	Гипропромтрансстрой		

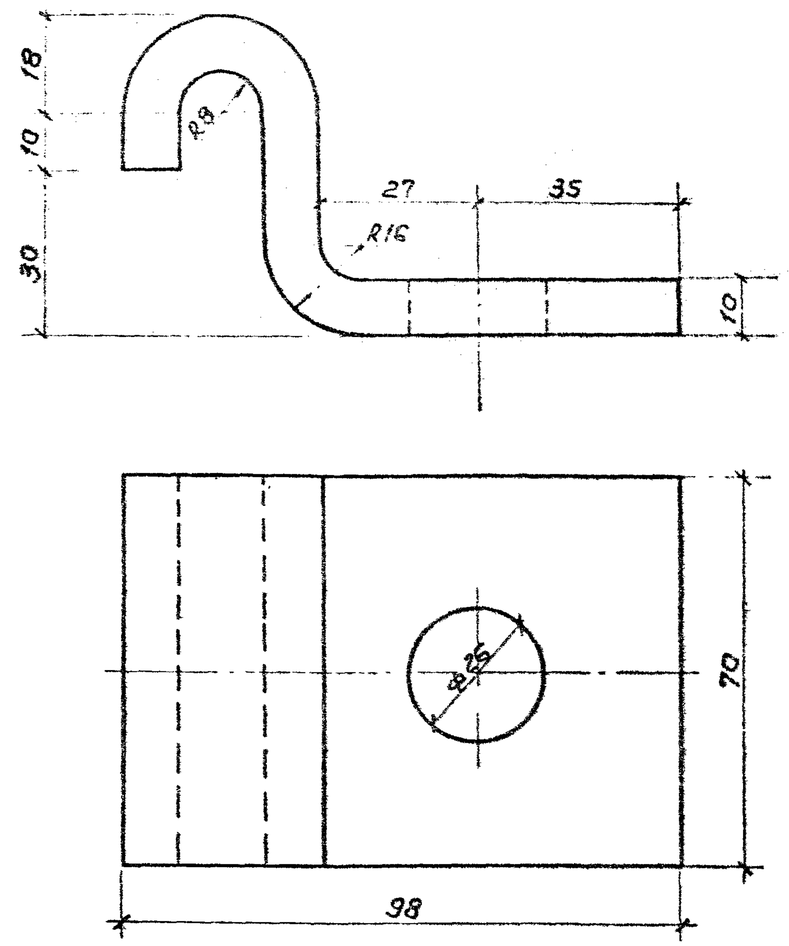

Ł заготовки = 150мм

Разраб. Давыдова			501-01-6.89 НПЖС			
Пров. Леснова						
			Крюк прижимной	Стадия	Масса	Масштаб
				РП	0.82	1:1
				Лист 20	Листов 35	
Н.контр. Осипенко			Полоса 10×70 ГОСТ 103-76 / В Ст3 ГОСТ 535-79	Гипропромтрансстрой		

Взам. инв. N | Подпись и дата | Инв. N подл.

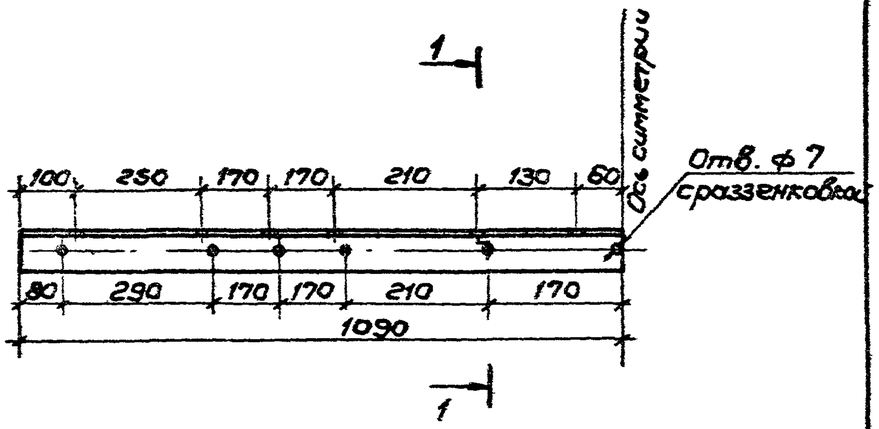

1-1 М 1:1

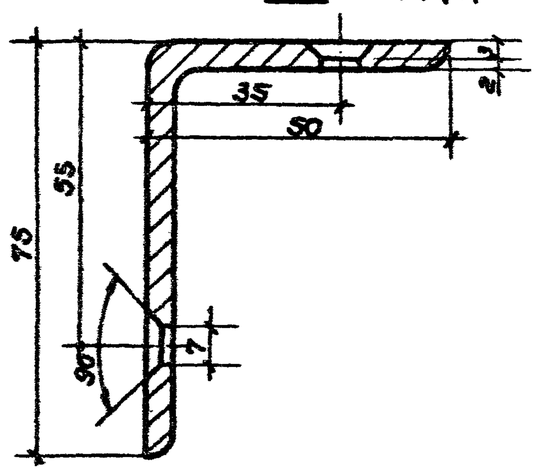

Разраб.	Бирюкова	Бир		501-01-6.89 НПЖС		
Пров.	Леонова	Леон				
				Уголок окантовочный	Стадия: РП	Масса: 10.44 / Масштаб: 1:10
					Лист 21	Листов 35
Н. контр.	Осипенко	Осип		Уголок 75×50×5 ГОСТ 8510-86 / Ст3 ГОСТ 535-79	Гипропромтрансстрой	

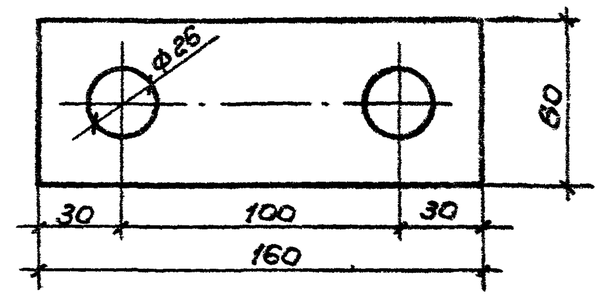

Разраб.	Бирюкова	Бир		501-01-6.89 НПЖС		
Пров.	Леонова	Леон				
				Планка	Стадия: РП	Масса: 0.45 / Масштаб: 1:2
					Лист 22	Листов 35
Н. контр.	Осипенко	Осип		Полоса 6×60 ГОСТ 103-76 / Ст3 ГОСТ 535-79	Гипропромтрансстрой	

Взам. инв. № | Подпись и дата | Инв. № подл.

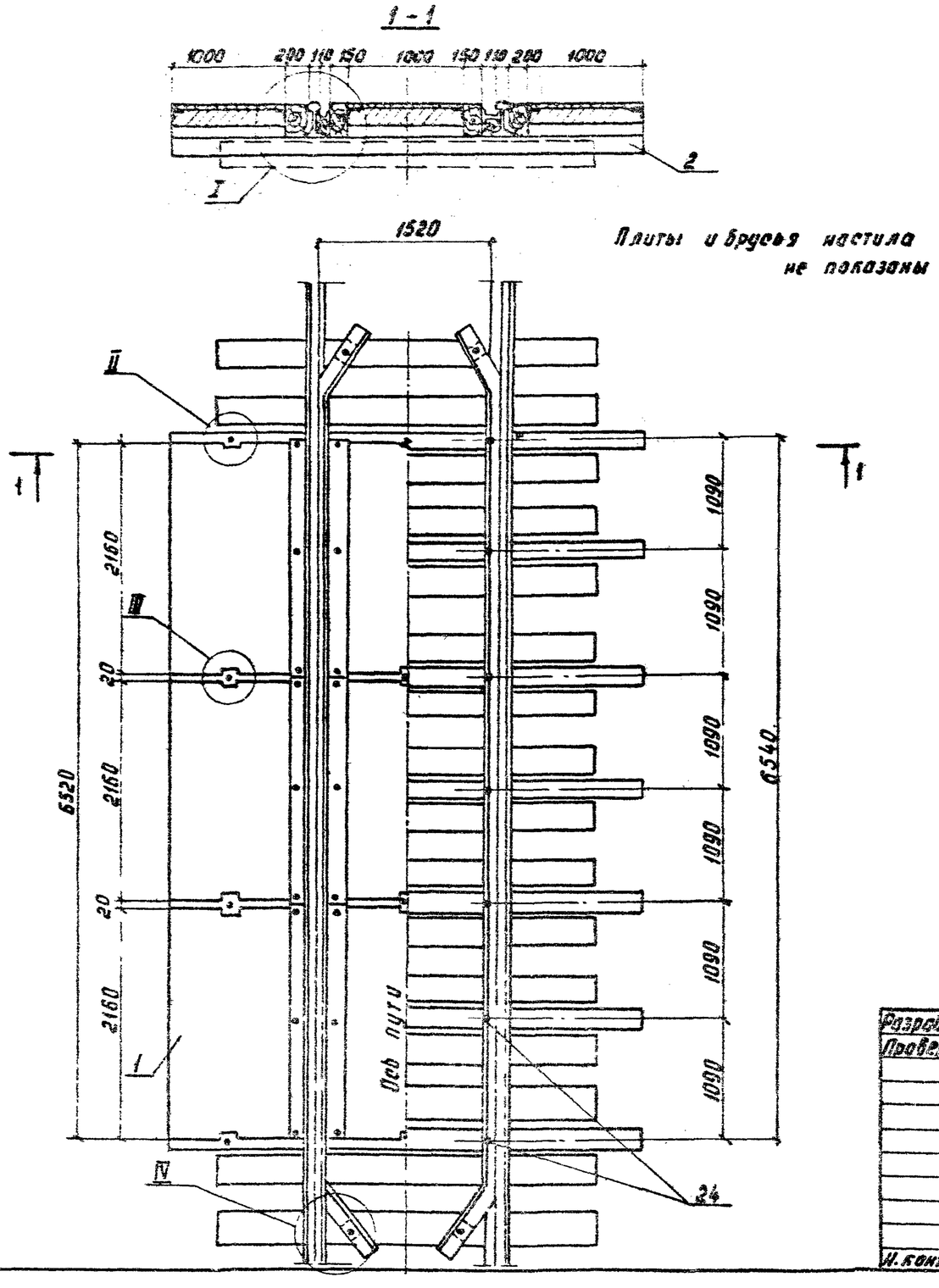

1. На поперечном разрезе настила переезда показан с асфальтовым покрытием; В случае, когда покрытие не устраивается, плиты поднимаются вверх на 30 мм за счет балласта и деревянных подкладок.
2. Спецификацию см. ИПЖ-24
3. Узел I см. ИПЖ-31, ИПЖ-32, ИПЖ-33.
4. Узлы II, III см ИПЖ-12.
5. Узел IV см. ИПЖ-13.

Разраб.	Давыдова		501-01-6.89 ИПЖ			
Провер	Леонова					
			Железнодорожные переезды Путевая часть	Стадия	Лист	Листов
				РП	23	35
Н. контр.	Осипенко		Настил переезда марки 1ИПЖ2	Гипропромтрансстрой		

Поз.	Наименование	Кол. на 1НПЖС-2						Обозначение документа
		-1	-2	-3	-4	-5	-6	
1	Плита железобетонная ПЖС1	9	9	9	9	9	9	НПЖС-14
2	Лежень Л-1, брус							
	150×200×4100, 0.123м³	7	7	7	7	7	7	ГОСТ 8486-86
3	Брус наружный БН-2	6	6	6	6	6	6	НПЖС-35
4	Брус внутренний БВ-2	6	6	6	6	6	6	НПЖС-34
	Подкладка							ГОСТ 8486-86
5	П-1 доска 28×150×200, 0.001м³		28			28		
6	П-2, доска 40×150×200, 0.001м³			28			28	
7	П 3, доска 26×200×1000; 0.005м³	14						
8	П-4, доска 56×200×1000; 0.011м³	7	14		14			
9	П-5, доска 66×200×1000, 0.013м³			14				
10	П-6, доска 86×200×1000; 0.017м³		7		7	14		
11	П 7, доска 96×200×1000; 0.019м³			7			14	
12	П-8, брус 116×200×1000, 0.023м³					7		
13	П-9, брус 126×200×1000, 0.025м³						7	
14	Брусок опорный БО-1	14			14			НПЖС-17
15	Брусок опорный БО-2		14	14		14	14	НПЖС-17
16	Брусок контррельса БКР	4	4	4	4	4	4	НПЖС-13
17	Уголок оцинковочный	6	6	6	6	6	6	НПЖС-21
18	Контррельс Р43							
	ℓ=8500; 379.5кг	2	2	2	2	2	2	НПЖС-13

Поз.	Наименование	Кол. на 1НПЖС2-						Обозначение документа
		-1	-2	-3	-4	-5	-6	
19	Скоба прижимная	6	6	6	6	6	6	НПЖС-19
20	Крюк прижимной	6	5	6	6	6	6	НПЖС-20
21	Планка	8	8	8	8	8	8	НПЖС-22
22	Шуруп Ш-1	52	34	10	52	28	10	НПЖС-18
23	Шуруп Ш-2		18	42		24	42	НПЖС-18
24	Костыль 165; 0378кг	14	14	14	14	14	14	ГОСТ 5812-82
25	Шуруп 1-6×70; 0.012кг	138	138	138	138	138	138	ГОСТ 1145-80
26	Шайбы пружинные путевые							
	Шайба-24; 0.07кг	52	52	52	52	52	52	ГОСТ 19115-73
27	Гвозди строительные							
	Гвозди К4.0×120; 0.012кг	112	140	140	84	84	84	ГОСТ 4028-63
28	Гвозди строительные,							
	Гвозди К5.0×150; 0.022кг		28	28	28	84	84	ГОСТ 4028-63
	Асфальтовое покрытие, м³	0.60	0.60	0.60				
	Пропитка битумом щебня							
	и заливка швов м³	0.10	0.10	0.10	0.10	0.10	0.10	
	Щебеночная подушка, м³	1.4	2.0	2.6	2.1	2.7	3.3	
	Песчаный выравнивающий слой м³	1.0	1.0	1.0	1.0	1.0	1.0	

Разраб.	Патрикеев		501-01-6.83 НПЖС
Пров.	Леонова		
Н. контр.	Осипенко		Настил переезда марки 1НПЖС2. Спецификация

Стадия	Лист	Листов
РП	24	35

Стройпромтрансгрупп

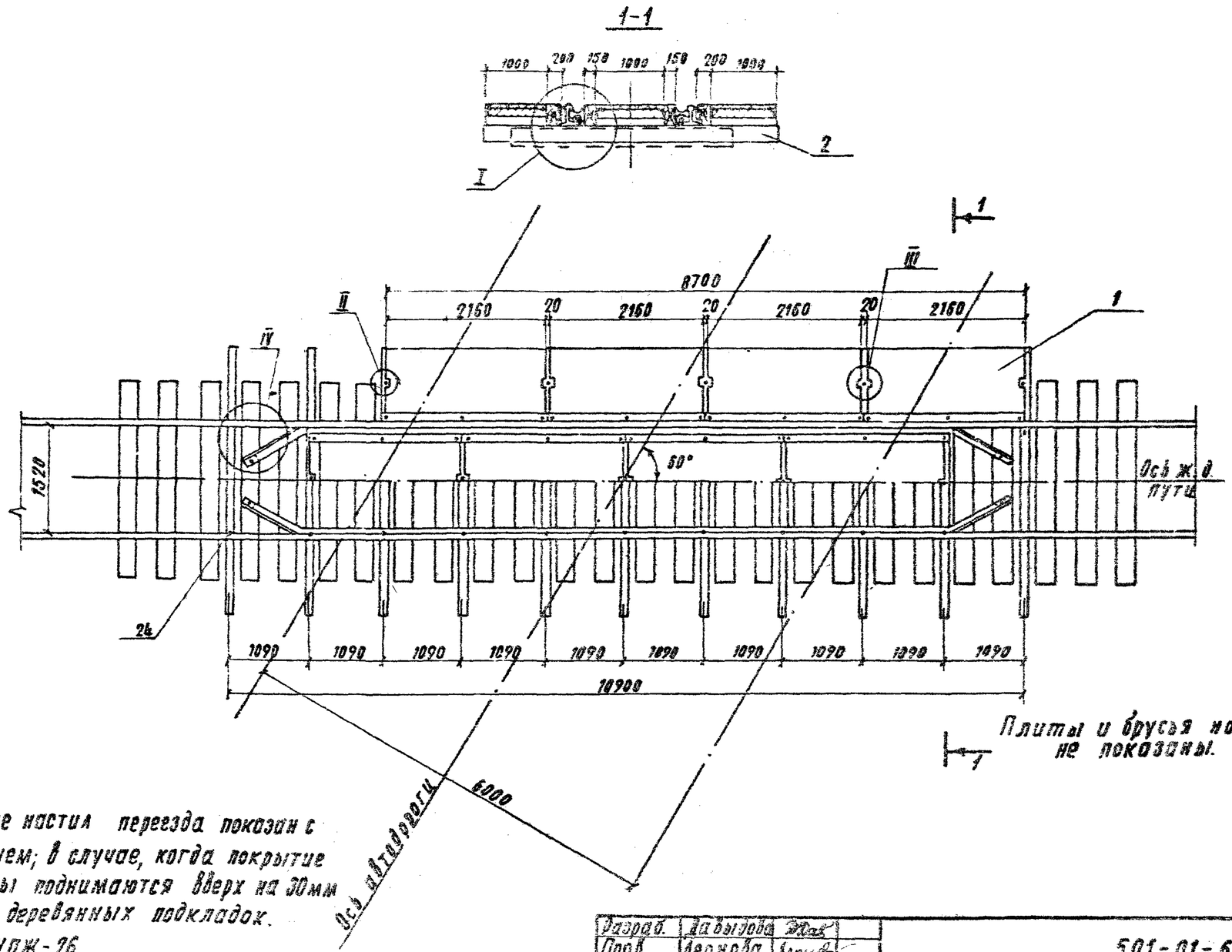

1. На поперечном разрезе настил переезда показан с асфальтовым покрытием; в случае, когда покрытие не устраивается, плиты поднимаются вверх на 30мм за счет балласта и деревянных подкладок.
2. Спецификацию см. НПЖ-26
3. Узел I см. НПЖ-31, НПЖ-32, НПЖ-33
4. Узлы II и III см. НПЖ-12
5. Узел IV см. НПЖ-13.

Разраб.	Давыдова		501-01-6.89 НПЖ			
Пров.	Леонова					
			Железнодорожные переезды. Путевая часть	Стадия	Лист	Листов
				РП	25	35
Н. контр.	Осипенко		Настил переезда марки 1НПЖК2	Гипропромтрансстрой		

Поз.	Наименование	Кол на 1НПЖК2-						Обозначение документа
		-1	-2	-3	-4	-5	-6	
1	Плита железобетонная ПЖ1	12	12	12	12	12	12	НПЖС-14
2	Лежень Л-1, брус							
	150×200×4100, 0.123 м³	11	11	11	11	11	11	ГОСТ 8486-86
3	Брус наружный БН-2	8	8	8	8	8	8	НПЖС-35
4	Брус внутренний БВ-2	8	8	8	8	8	8	НПЖС-34
	Подкладка							ГОСТ 8486-86
5	П-1, доска 28×50×200, 0.001 м³		36			36		
6	П 2, доска 40×150×200, 0.001 м³			36			36	
7	П 3, доска 26×200×1000, 0.005 м³	18						
8	П-4, доска 36×200×1000, 0.011 м³	9	18		18			
9	П 5, доска 66×200×1000, 0.013 м³			18				
10	П 6 доска 86×200×1000; 0.017 м³		9		9	18		
11	П 7, доска 96×200×1000, 0.019 м³			9			18	
12	П 8, брус 116×200×1000, 0.023 м³					9		
13	П 9, брус 126×200×1000, 0.025 м³						9	
14	Брусок опорный БО-1	18			18			НПЖС-17
15	Брусок опорный БО-2		18	18		18	18	НПЖС-17
16	Брусок контррельса БКР	4	4	4	4	4	4	НПЖС-13
17	Уголок окантовочный	8	8	8	8	8	8	НПЖС-21
18	Контррельс Р43							
	е=10520; 474.2 кг	2	2	2	2	2	2	НПЖС-13

Поз.	Наименование	Кол на 1НПЖК2-						Обозначение документа
		-1	-2	-3	-4	-5	-6	
19	Скоба прижимная	9	9	9	9	9	9	НПЖС-19
20	Крюк прижимной	6	6	6	6	6	6	НПЖС-20
21	Планка	12	12	12	12	12	12	НПЖС-22
22	Шуруп Ш-1	67	34	10	67	34	10	НПЖС-18
23	Шуруп Ш-2		33	57		33	57	НПЖС-18
24	Костыль 16С; 0.378 кг	22	22	22	22	22	22	ГОСТ 5812-82
25	Шуруп 1-6×70; 0.012 кг	184	184	184	184	184	184	ГОСТ 1145-80
26	Шайбы пружинные путевые							
	Шайба 24; 0.07 кг	67	67	67	67	67	67	ГОСТ 19115-73
27	Гвозди строительные							
	Гвозди 4.0×120; 0.012 кг	144	180	180	108	108	108	ГОСТ 4028-63
28	Гвозди строительные							
	Гвозди 5.0×150; 0.022 кг		36	36	36	108	108	ГОСТ 4028-63
	Асфальтовое покрытие, м³	0.90	0.90	0.90				
	Пропитка битумом щебня							
	и заливка швов, м³	0.30	0.30	0.30	0.30	0.30	0.30	
	Щебеночная подушка, м³	1.8	2.6	3.3	2.7	3.5	4.3	
	Песчаный выравнивающий слой, м³	1.3	1.3	1.3	1.3	1.3	1.3	

Разраб.	Давыдова		
Пров.	Леонова		
Н. контр.	Сапенко		

Настил переезда марки 1НПЖК2
Спецификация.

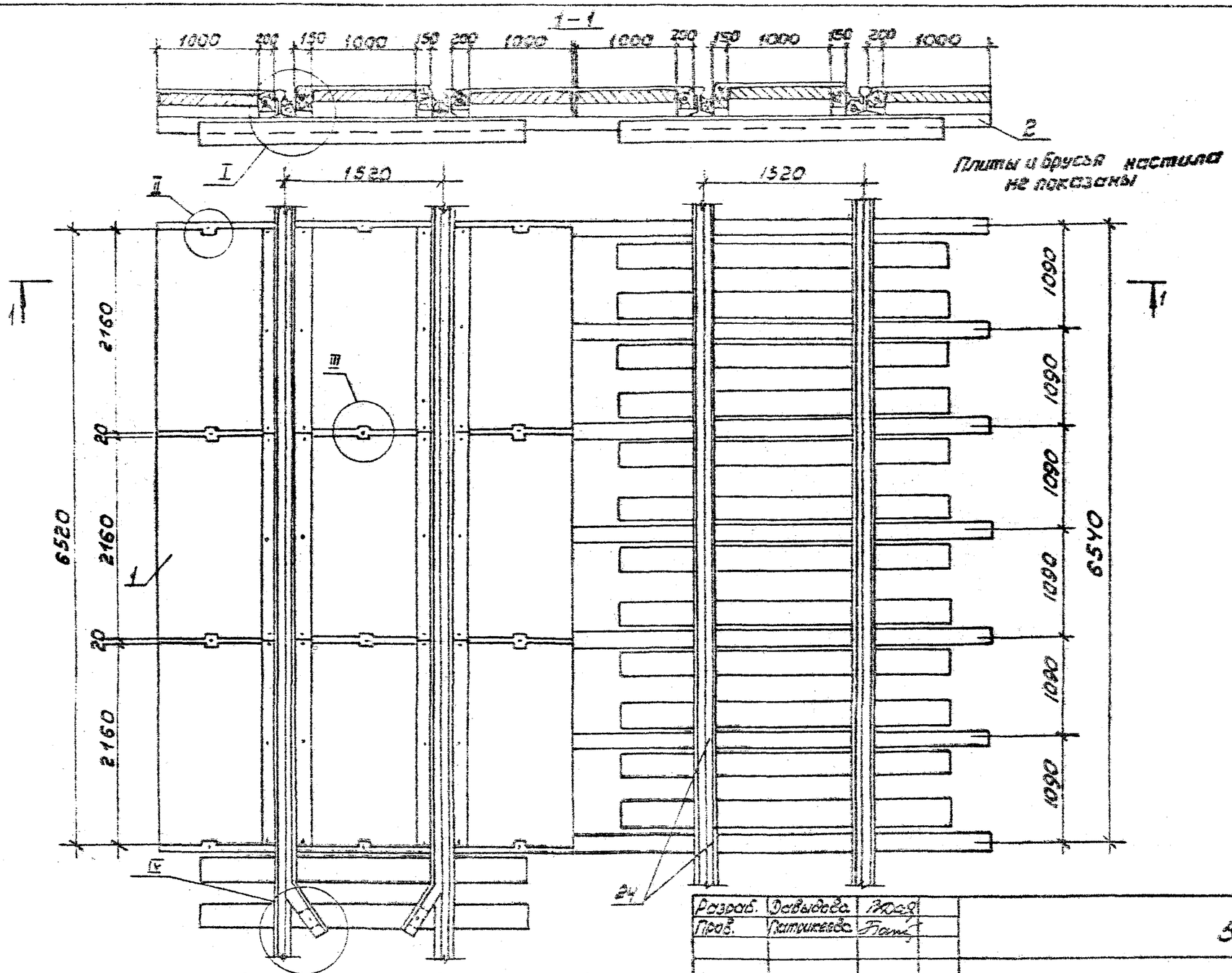

1. На поперечном разрезе настил переезда показан с асфальтовым покрытием; в случае когда покрытие не устраивается, плиты поднимаются вверх на 30мм за счет балласта и деревянных подкладок
2. Спецификацию см. НПЖ-28
3. Узел I см. НПЖ-31, НПЖ-32, НПЖ-33
4. Узлы II, III см. НПЖ-12
5. Узел IV см. НПЖ-13

Разраб.	Давыдова		501-01-6.89 НПЖ
Пров.	Гатникова		
Н.контр.	Осипенко		

Железнодорожные переезды	Стадия	Лист	Листов
Путевая часть	РП	27	35
Настил переезда марки 2НПЖ2	Гипропротранестрой		

Поз.	Наименование	Кол. на 2НПЖ2-						Обозначение документа
		-1	-2	-3	-4	-5	-6	
1	Плита железобетонная ПЖ-1	18	18	18	18	18	18	НПЖ-14
2	Лежень А-1, брус							
	150×200×4100, 0,123 м³	14	14	14	14	14	14	ГОСТ 8486-86
3	Брус наружный БН-2	12	12	12	12	12	12	НПЖ-35
4	Брус внутренний БВ-2	12	12	12	12	12	12	НПЖ-34
	Подкладка							ГОСТ 8486-86
5	П-1, доска 28×150×200, 0,001м³		56			56		
6	П-2, доска 40×150×200; 0,001 м³			56			56	
7	П-3 доска 26×200×1000, 0,005 м³	28						
8	П-4, доска 56×200×1000, 0,011 м³	14	28		28			
9	П-5, доска 66×200×1000, 0,015м³			28			28	
10	П-6, доска 86×200×1000; 0,017м³	1	14		14	28		
11	П-7, доска 86×200×1000; 0,019м³			14				
12	П-8, брус 116×200×1000, 0,023 м³					14		
13	П-9, брус 126×200×1000, 0,025м³						14	
14	Брусок опорный БО-1	28			28			НПЖ-17
15	Брусок опорный БО-2		28	28		28	28	НПЖ-17
16	Брусок контррельса БКР	8	8	8	8	8	8	НПЖ-13
17	Уголок окантованный	12	12	12	12	12	12	НПЖ-21
18	Контрельс Р43							
	ℓ=8500; 379,5 кг	4	4	4	4	4	4	НПЖ-13

Поз	Наименование	Кол. на 2НПЖ2-						Обозначение документа
		-1	-2	-3	-4	-5	-6	
19	Скоба прижимная	12	12	12	12	12	12	НПЖ-19
20	Крюк прижимной	12	12	12	12	12	12	НПЖ-20
21	Планка	16	16	16	16	16	16	НПЖ-22
22	Шуруп Ш-1	104	68	20	104	68	20	НПЖ-18
23	Шуруп Ш-2		36	84		36	84	НПЖ-18
24	Костыль 165; 0,378 кг	28	28	28	28	28	28	ГОСТ 5812-82
25	Шуруп 1-6×70; 0,012 кг	276	276	276	276	276	276	ГОСТ 1145-80
26	Шайбы пружинные путевые							
	Шайба 24, 0,07 кг	104	104	104	104	104	104	ГОСТ 19115-73
27	Гвозди строительные,							
	Гвозди К 4,0×120; 0,012 кг	224	280	280	168	168	280	ГОСТ 4028-63
28	Гвозди строительные,							
	Гвозди К 5,0×150 0,022 кг		56	56	56	168	56	ГОСТ 4028-63
	Асфальтовое покрытие м³	1,20	1,20	1,20				
	Пропитка битумом щебня							
	и заливка швов, м³	0,21	0,21	0,21	0,21	0,21	0,21	
	Щебеночная подушка, м³	2,8	4,0	5,0	4,2	5,4	6,6	
	Песчаный выравнивающий слой м³	2,0	2,0	2,0	2,0	2,0	2,0	

Разраб.	Патрикеев		501-01-5.89 ВПЖ
Пров.	Леонова		
Н. контр.	Осипенко		Настил переезда марки 2НПЖ2 Спецификация
			Стадия Лист Листов: ЭП 28
			Гипротрансжелдорстрой

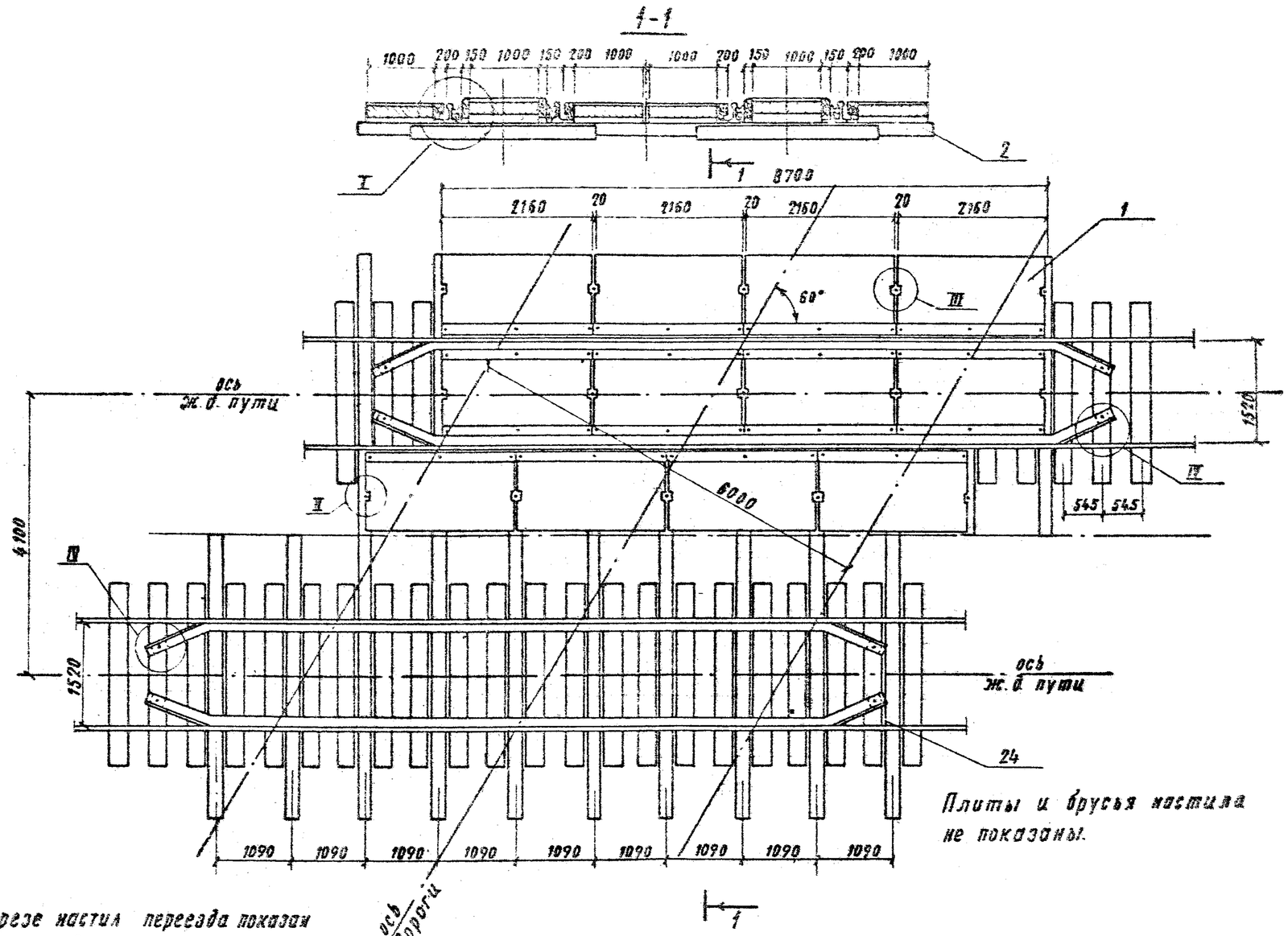

Плиты и брусья настила не показаны.

1. На поперечном разрезе настил переезда показан с асфальтовым покрытием; в случае, когда покрытие не устраивается, плиты поднимаются вверх на 30 мм за счет балласта и деревянных подкладок.
2. Спецификацию см. НПЖ-30
3. Узел I см. НПЖ-31, НПЖ-32, НПЖ-33.
4. Узлы II и III см. НПЖ-12
5. Узел IV см. НПЖ-13

Разраб.	Патрикеев		501-01-6.89 НПЖ	
Пров.	Леонова			
Н. контр.	Осипенко		Железнодорожные переезды Путевая часть	Стадия РП · Лист 29 · Листов 35
			Настил переезда марки 2НПЖК2	Гипропромтрансстрой

Поз.	Наименование	Кол. на 2НПЖК2- -1	-2	-3	-4	-5	-6	Обозначение документа
1	Плита железобетонная ПЖ-1	24	24	24	24	24	24	НПЖ-14
2	Настил Л-1,							
	брус 150×200×4100; 0,123 м³	20	20	20	20	20	20	ГОСТ 8486-86
3	Брус наружный БН-2	16	16	16	16	16	16	НПЖ-35
4	Брус внутренний БВ-2	16	16	16	16	16	16	НПЖ-34
	Подкладка							ГОСТ 8486-86
5	П-1; доска 28×150×200; 0,001 м³		72			72		
6	П-2, доска 40×150×200; 0,001 м³			72			72	
7	П-3, доска 26×200×1000; 0,005 м³	36						
8	П-4, доска 56×200×1000; 0,11 м³	18	36		36			
9	П-5, доска 66×200×1000; 0,013 м³			36				
10	П-6, доска 86×200×1000; 0,017 м³		18		18	36		
11	П-7, доска 76×200×1000; 0,019 м³			18			36	
12	П-8, брус 116×200×1000; 0,023 м³					18		
13	П-9, брус 125×200×1000; 0,025 м³						18	
14	Брусок опорный БО-1	36			36			НПЖ-17
15	Брусок опорный БО-2		36	36		36	36	НПЖ-17
16	Брусок контррельса БКР	8	8	8	8	8	8	НПЖ-13
17	Уголок окантовочный	16	16	16	16	16	16	НПЖ-21
18	Контррельс Р43							
	ℓ= 10620; 474,2 кг	4	4	4	4	4	4	НПЖ-13

Поз.	Наименование	Кол. на 2НДЖК2- -1	-2	-3	-4	-5	-6	Обозначение документа
19	Скоба прижимная	18	18	18	18	18	18	НПЖ-19
20	Крюк прижимной	12	12	12	12	12	12	НПЖ-20
21	Планка	24	24	24	24	24	24	НПЖ-22
22	Шуруп Ш-1	134	68	20	134	68	20	НПЖ-18
23	Шуруп Ш-2		66	114		66	114	НПЖ-18
24	Костыль 16Б; 0,378 кг	40	40	40	40	40	40	ГОСТ 5812-82
25	Шуруп 1-6×70; 0,012 кг	368	368	368	368	368	368	ГОСТ 1145-80
26	Шайбы пружинные путевые							
	Шайба 24; 0,07 кг.	134	134	134	134	134	134	ГОСТ 19115-73
27	Гвозди строительные,							
	Гвозди К4,0×120; 0,012 кг	288	350	360	216	216	216	ГОСТ 4028-63
28	Гвозди строительные,							
	Гвозди К5,0×150, 0,022 кг		72	72	72	216	216	ГОСТ 4028-63
	Асфальтовое покрытие м³	1,56	1,56	1,56				
	Пропитка битумом щебня							
	и заливка швов м³	0,27	0,27	0,27	0,27	0,27	0,27	
	Щебеночная подушка, м³	3,60	5,2	6,5	5,5	7,0	8,6	
	Песчаный выравнивающий слой, м³	2,6	2,6	2,6	2,6	2,6	2,6	

Разраб.	Патрикеев		501-01-6.89. НПЖ
Пров.	Леонова		
Н. контр.	Осипенко		Настил переездов марки 2НПЖК2 Спецификация.

Стадия	Лист	Листов
РП		

Гипропромтрансстрой

(I) 1НПШ2-1, 1НПШ2-4 / 2НПШ2-1, 2НПШ2-4

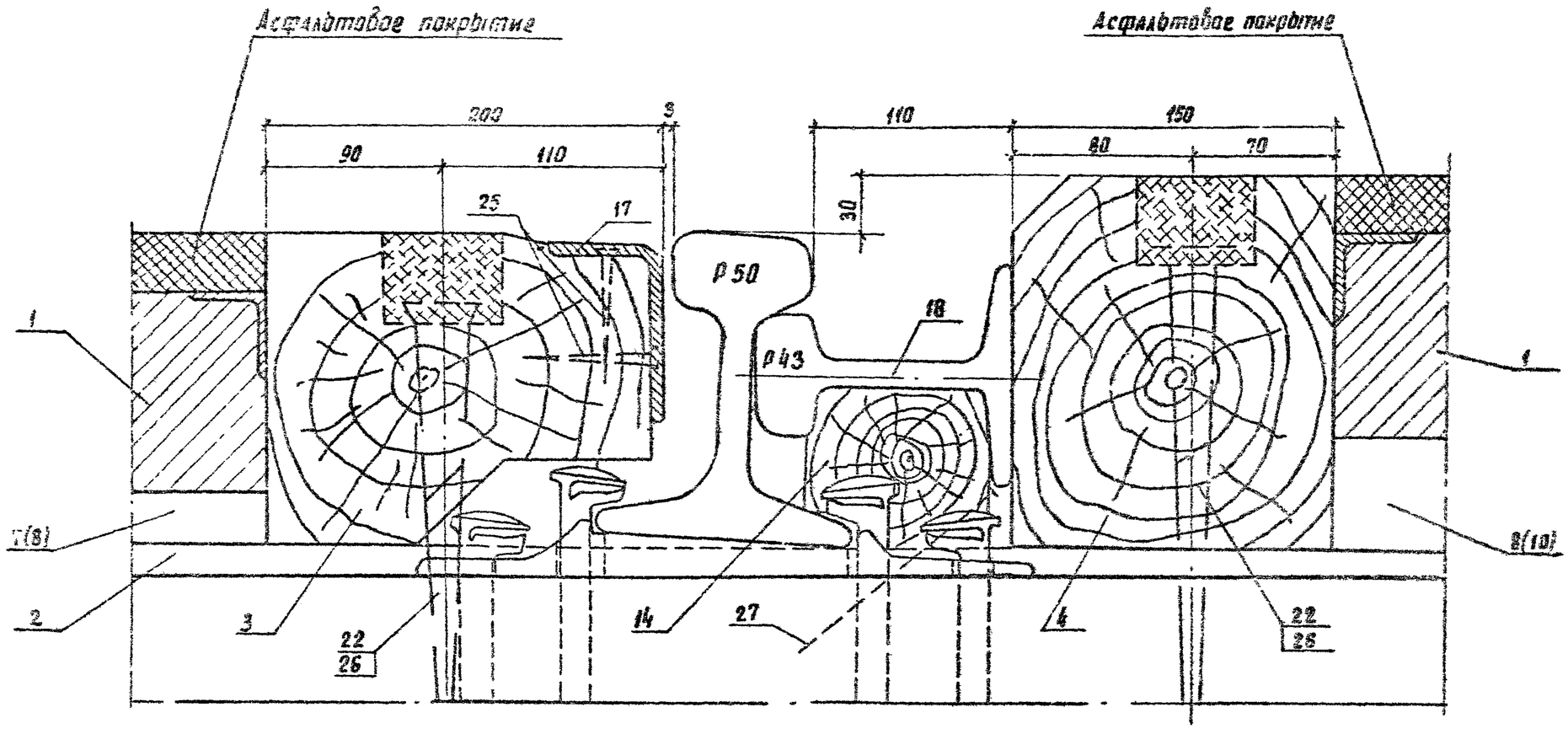

1. Позиции в скобках относятся к подкладкам для исполнений 1НПШ2-4, 2НПШ2-4.
2. Подкладки крепятся к лежню четырьмя гвоздями.

Разраб. Патрикеев		501-01-6.89 НПШ		
Провер. Леонова				
	Железнодорожные переезды. Путевая часть	Стадия	Лист	Листов
		РП	31	35
Н.контр. Осипенко	Узел I	Гипропромтрансстрой		

Инв. № подл. | Подпись и дата | Взам. инв. №

I

1НПЖ2-2, 1НПЖ2-5,
2НПЖ2-2, 2НПЖ2-5

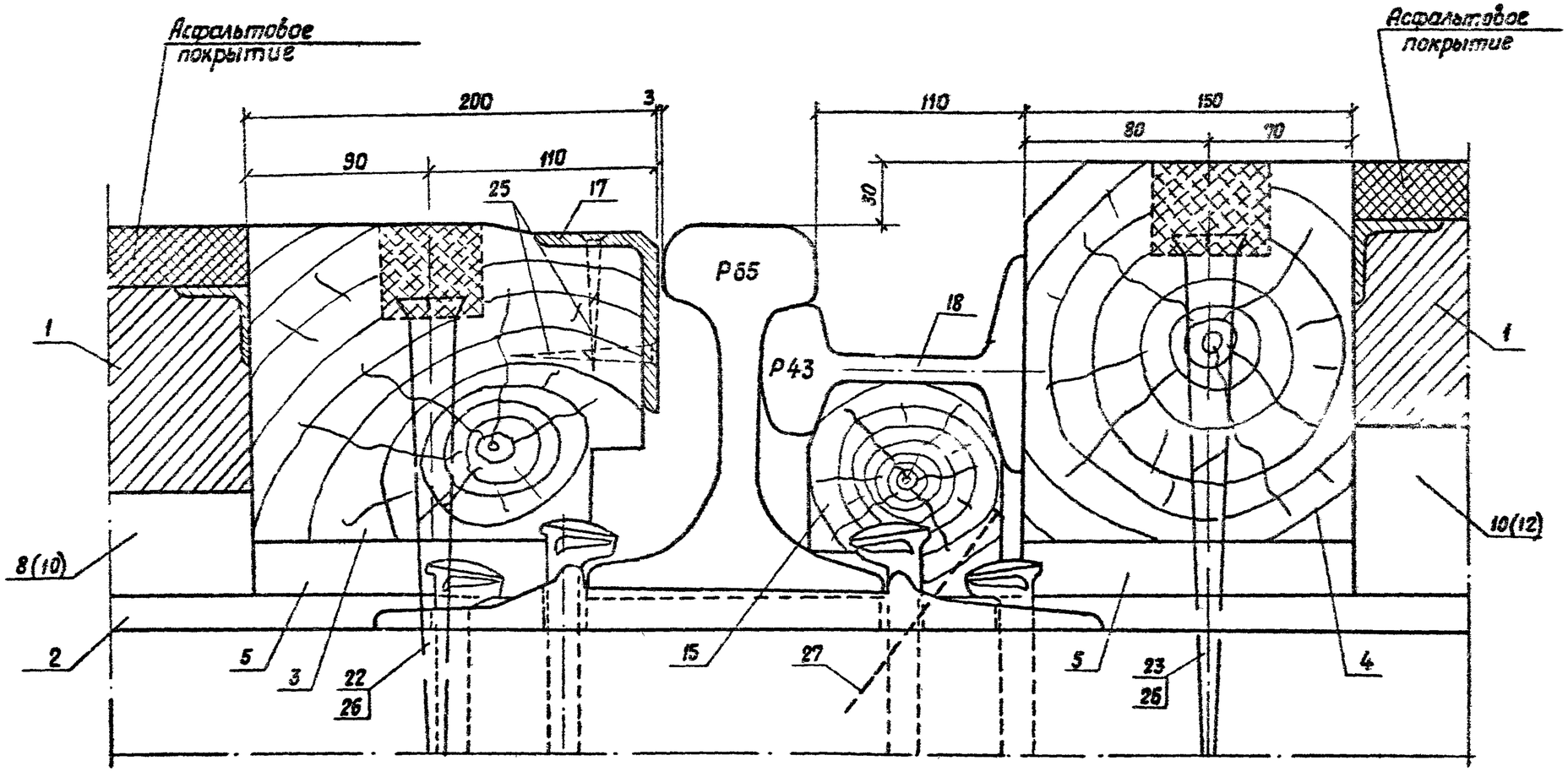

1. Позиции в скобках относятся к подкладкам для исполнений 1НПЖ2-5, 2НПЖ2-5.
2. Подкладки поз.5 крепятся двумя гвоздями, подкладки под плиты настила крепятся четырьмя гвоздями.

Разраб.	Патрикеев		501-01-6 89 НПЖ	
Пров.	Леонова			
Н.контр.	Осиганко		Железнодорожные переезды. Путевая часть	Стадия РП, Лист 32, Листов 35
			Узел I	ГИПРОПРОМТРАНССТРОЙ

I — 1НПЖ2-3, 1НПЖ2-6 / 2НПЖ2-3, 2НПЖ2-6

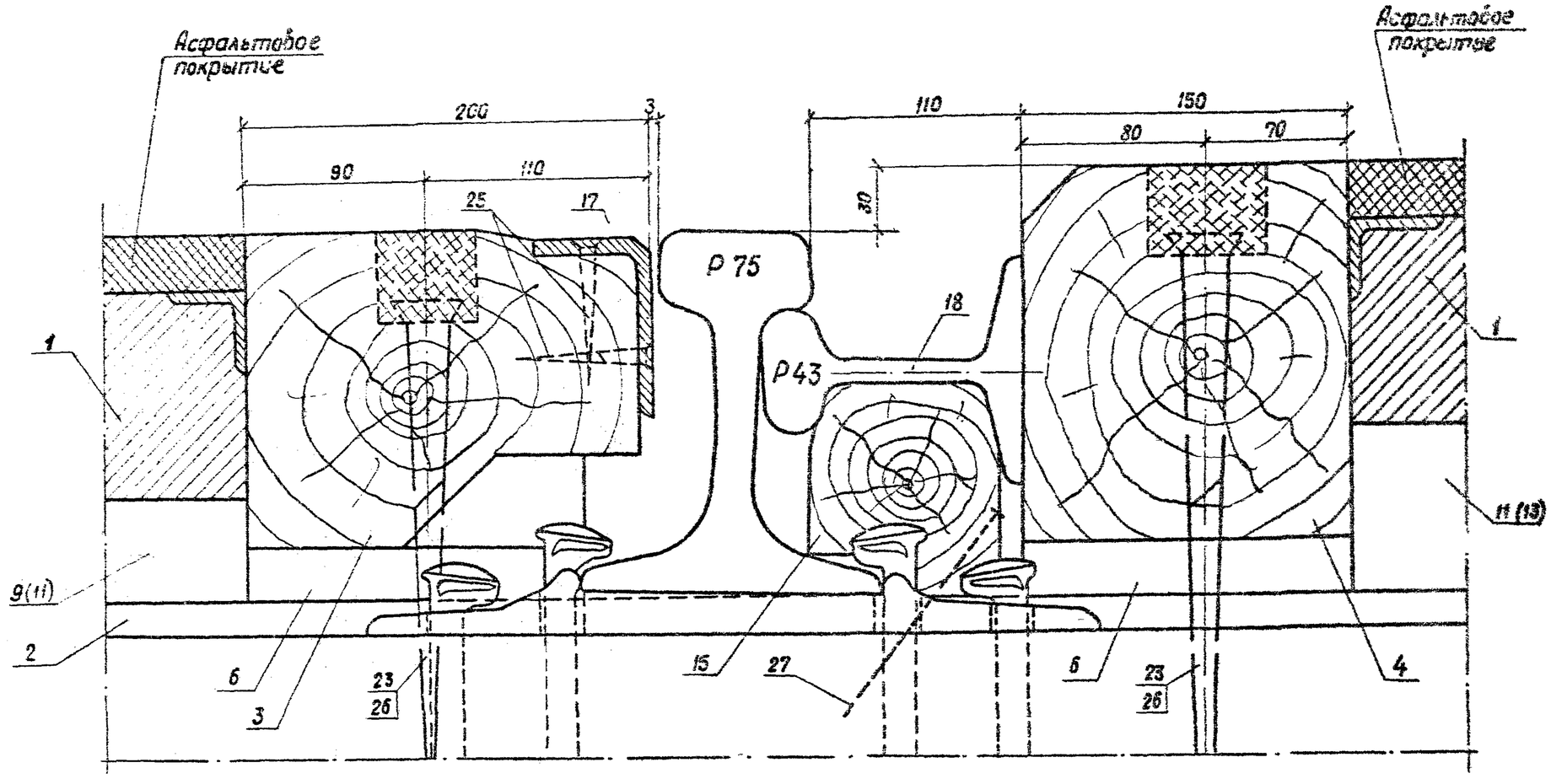

1. Позиции в скобках относятся к подкладкам для исполнений 1НПЖ2-6, 2НПЖ2-6.
2. Подкладки поз. 6 крепятся двумя гвоздями, подкладки под плиты настила крепятся четырьмя гвоздями.

Разраб.	Патрикеев		501-01-6.89 НПЖ	
Пров.	Лесникова			
			Железнодорожные переезды. Путевая часть	Стадия: РП; Лист: 33; Листов: 35
Н. контр.	Осипенко		Узел I	ГИПРОПРОМТРАНССТРОЙ

Инв. № подл. | Подпись и дата | Взам. инв. №

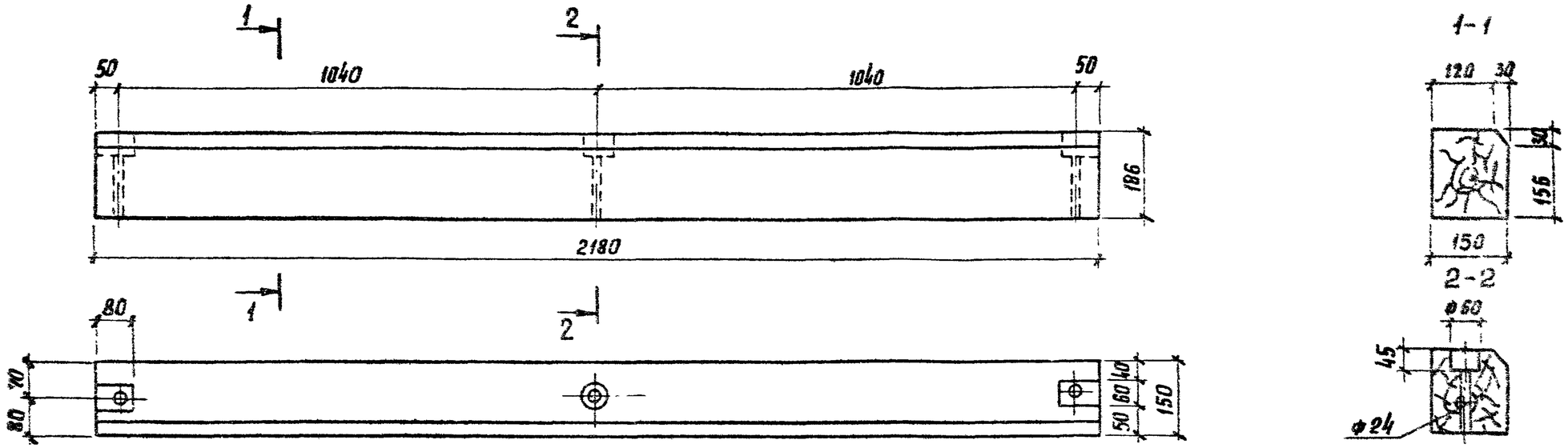

Объем лесоматериала – 0,065 м³

Разраб	Давыдова			501-01-6.89 НПН
Пров.	Леонова			
			Брус внутренний 5В-2	Стадия: РП; Масса: —; Масштаб: 1:10
				Лист 34; Листов 35
			Брус 150×200 ГОСТ 8486-86	Гипропромтрансстрой
Н контр	Осипенко			

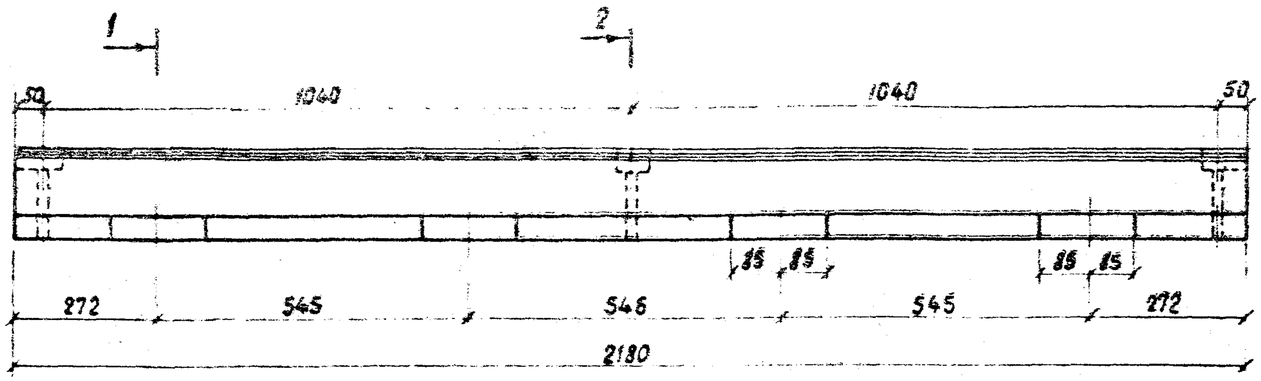

1 - 1

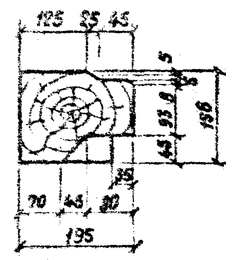

2 - 2

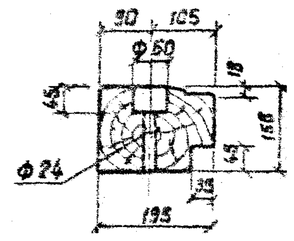

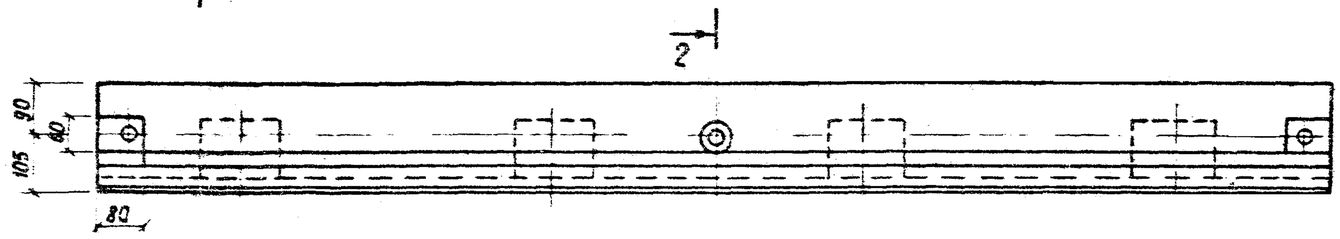

Объем пиломатериала - 0.060 м³

Разраб.	Патрикеев		501-01-6.89 НПЖ		
Пров.	Лесонова				
			Брус наружный БН-2	Стадия	Масса	Масштаб
				РП	—	1:10
				Лист 35	Листов 35	
Н.контр.	Осипенко		Брус 175×200 ГОСТ 8486-86	ГИПРОПРОМТРАНССТРОЙ		

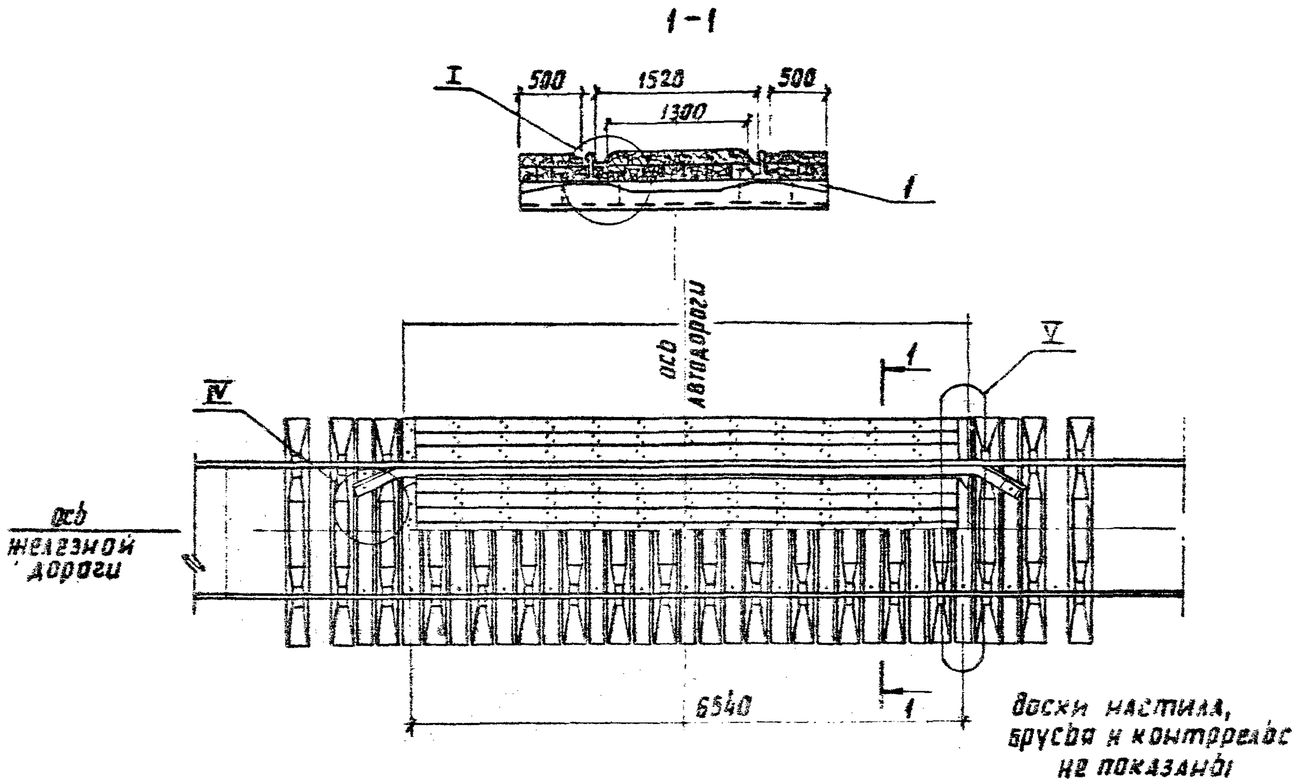

1. Спецификацию см. ИПД-2
2. Узел I см. ИПД-5.
3. Узел IV см. ИПИ-13.
4. Узел V см. ИПД-20.

5. Доски настила прибиваются двумя гвоздями ф8мм и длиной 250мм в каждом пересечении.
6. Крепление нижнего настила осуществляется путевыми шурупами.

Разраб.	Патонкеев		501-01-6.89 ИПД	
Пров.	Леонова			
			Железнодорожные переезды. Путевая часть	Стадия: РД; Лист: 1; Листов: 27
Н.контр.	Оскопенко		Настил переезда марки 1НПД1	Гипротрансстроймост

Поз.	Наименование	Кол. на 1НПД1- -1	-2	-3	Обозначение документа
1	Лежень Л-2, брус				
	150×200×2700; 0,081 м³	15	15	15	ГОСТ 8486-86
2	Доска наружная ДН-1	2	2	2	НПД-6
3	Доска наружная ДН-2	2	2	2	НПД-7
4	Доска наружяя ДН-3	2	2	2	НПД-8
5	Доска внутренняя ДВ-1	1	1	1	НПД-9
6	Доска внутренняя ДВ-2	5	5	5	НПД-10
7	Доска внутренняя ДВ-3	1	1	1	НПД-12
8	Брус наружный БН-1	4			НПД-11
9	Брус наружный БН-2		4		НПД-11
10	Брус наружный БН-3			4	НПД-11
11	Брус внутренний БВ-1	5			НПД-13
12	Брус внутренний БВ-2		5		НПД-13
13	Брус внутренний БВ-3			5	НПД-13
14	Брус прирельсовый БП-1	2			НПД-14
15	Брус прирельсовый БП-2		2		НПД-14
16	Брус прирельсовый БП-3			2	НПД-14
17	Брус прирельсовый БП-4	2			НПД-15
18	Брус прирельсовый БП-5		2		НПД-15
19	Брус прирельсовый БП-6			2	НПД-15
20	Брусок опорный БО-2	26	26	26	НПЖ-17
21	Доска торцевая ДТ-1	4	4	4	НПД-16
22	Доска торцевая ДТ-2	2	2	2	НПД-19

Поз.	Наименование	Кол. на 1НПД1- -1	-2	-3	Обозначение документа
23	Брус торцевой БТ-1	2			НПД-18
24	Брус торцевой БТ-2		2		НПД-18
25	Брус торцевой БТ-3			2	НПД-18
26	Брус торцевой БТ-7	4			НПД-17
27	Брус торцевой БТ-8		4		НПД-17
28	Брус торцевой БТ-9			4	НПД-17
29	Брусок контррельса БКР	4	4	4	НПЖ-13
30	Контррельс Р43				
	ℓ=1940; 354,5 кг	2	2	2	НПЖ-13
31	Шуруп Ш-1	44	44	44	НПЖ-18
32	Шайбы пружинные путевые				
	Шайба 24, 0,07 кг.	44	44	44	ГОСТ 19115-73
34	Костыль 165; 0,372 кг	30	30	30	ГОСТ 5812-82
34	Гвозди строительные				
	Гвозди К4,0×120; 0,012 кг	52	52	52	ГОСТ 4028-63
35	Гвозди строительные				
	Гвозди К8,0×250; 0,096 кг	338	338	338	ГОСТ 4028-63
	Щебеночная подушка, м³	2,1	2,7	3,3	
	Песчаный выравнивающий слой, м³	1,0	1,0	1,0	
	Пропитка битумом щебня, м³	0,10	0,10	0,10	

Разраб.	Патрикеев		
Пров.	Леонова		
Н. контр.	Осипенко		

501-01-689 НПД

Настил переезда марки 1НПД1. Спецификация

Стадия	Лист	Листов
РП	2	27

ГИПРОПРОМТРАНССТРОЙ

Инв. № подл. | Подпись и дата | Взам. инв. №

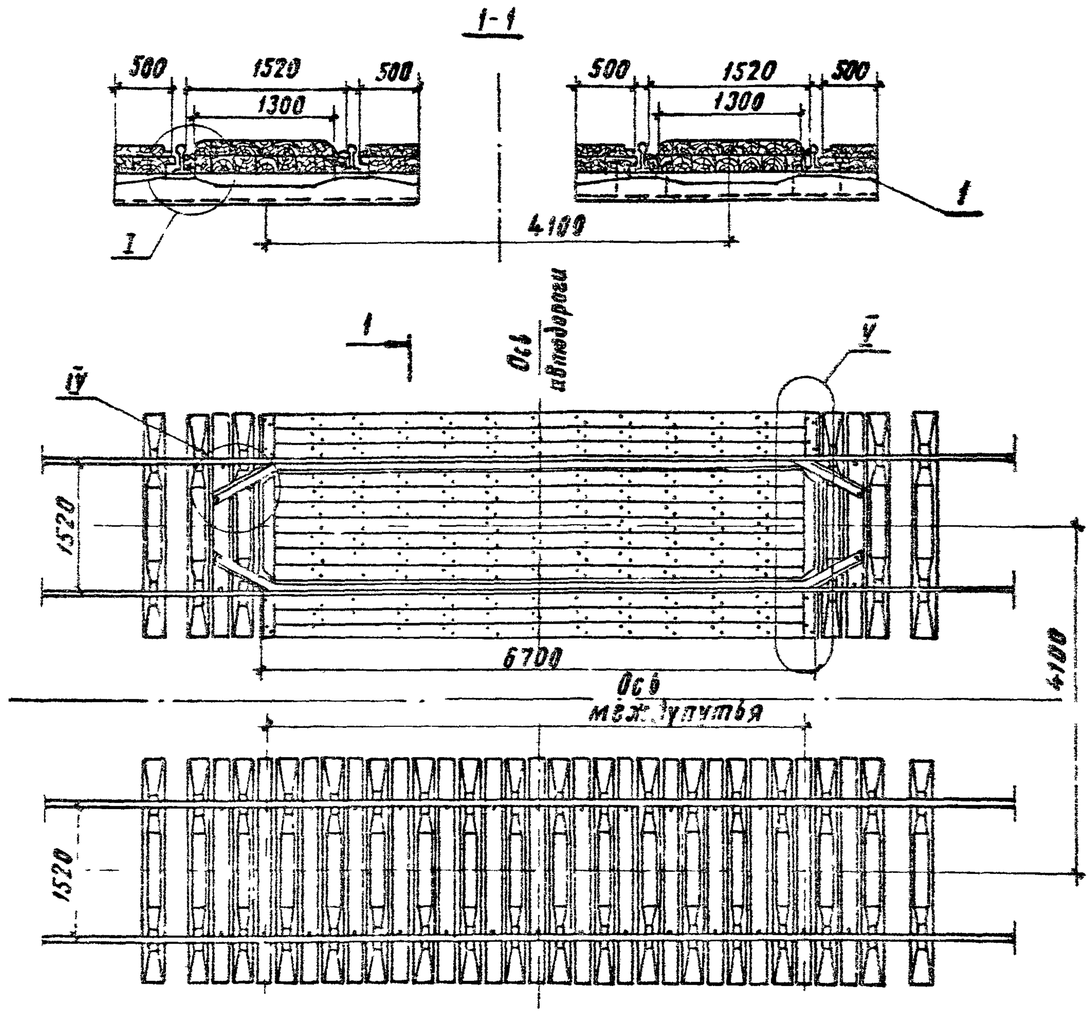

Доски настила, брусья и контрреласы не показаны.

1 Спецификацию см. НПД-4.
2 Узел I см НПД-5.
3. Узел IV см. НПЖ-13.
4. Узел V см НПД-20.
5 Доски настила прибиваются двумя гвоздями ф 8мм и длиной 250 мм в каждом пересечении
6 В междупутье дорожное покрытие выполняется однотипно с покрытием пересекаемой автодороги.
7 Крепление нижнего настила осуществляется путевыми шурупами.

Разраб.	Патрикеев		501-01-6.89 НПД
Провер.	Леонова		
Н. контр.	Осипенко		
Железнодорожные переезды. Путевая часть.	Стадия	Лист	Листов
	РП	3	22
Настил переезда марки 2НПД1	Гипротрансмост		

Поз	Наименование	Кол. на 2НПД1-			Обозначение документа
		-1	-2	-3	
1	Лежень Л-2 брус				
	150 × 200 × 2790 0,081 м³	30	30	30	ГОСТ 8486-86
2	Доска наружная ДН-1	4	4	4	НПД-6
3	Доска наружная ДН-2	4	4	4	НПД-7
4	Доска наружная ДН-3	4	4	4	НПД-8
5	Доска внутренняя ДВ-1	2	2	2	НПД-9
6	Доска внутренняя ДВ-2	10	10	10	НПД-10
7	Доска внутреняя ДВ-3	2	2	2	НПД-12
8	Брус наружный БН-1	8			НПД-11
9	Брус наружный БН-2		8		НПД-11
10	Брус наружный БН-3			8	НПД-11
11	Брус внутренний БВ-1	10			НПД-13
12	Брус внутренний БВ-2		10		НПД-13
13	Брус внутренний БВ-3			10	НПД-13
14	Брус прирельсовый БП-1	4			НПД-14
15	Брус прирельсовый БП-2		4		НПД-14
16	Брус прирельсовый БП-3			4	НПД-14
17	Брус прирельсовый БП-4	4			НПД-15
18	Брус прирельсовый БП-5		4		НПД-15
19	Брус прирельсовый БП-6			4	НПД-15
20	Брусок опорный БО-2	52	52	52	НПЖ-17
21	Доска торцевая ДТ-1	8	8	8	НПД-16
22	Доска торцевая ДТ-2	4	4	4	НПД-19

Поз	Наименование	Кол. на 2НПД1-			Обозначение документа
		-1	-2	-3	
23	Брус торцевой БТ-1	4			НПД-18
24	Брус торцевой БТ-2		4		НПД-18
25	Брус торцевой БТ-3			4	НПД-18
26	Брус торцевой БТ-7	8			НПД-17
27	Брус торцевой БТ-8		8		НПД-17
28	Брус торцевой БТ-9			8	НПД-17
29	Брусок контррельса БКР	8	8	8	НПЖ-13
30	Контррельс Р43				
	ℓ = 7940; 354,5 кг	4	4	4	НПЖ-13
31	Шуруп Ш1	88	88	88	НПЖ-18
32	Шайбы пружинные путевые				
	Шайба 24, 0,07 кг	88	88	88	ГОСТ 19115-73
33	Костыль 165; 0,378 кг	60	60	60	ГОСТ 5812-82
34	Гвозди строительные				
	Гвозди К4,0×120; 0,012 кг	104	104	104	ГОСТ 4028-63
35	Гвозди строительные				
	Гвозди К8×250; 0,096 кг	676	676	676	ГОСТ 4028-63
	Щебеночная подушка, м³	4,2	5,4	6,6	
	Песчаный выравнивающий слой, м³	2,0	2,0	2,0	
	Пропитка битумом щебня	0,20	0,20	0,20	

Разраб.	Патвикеев		501-01-6.89 НПД
Провер.	Леонова		
Н. контр.	Осипенко		Настил переезда марки 2НПД1 Спецификация

Стадия	Лист	Листов
РП	4	27

Гипропромтрансстрой

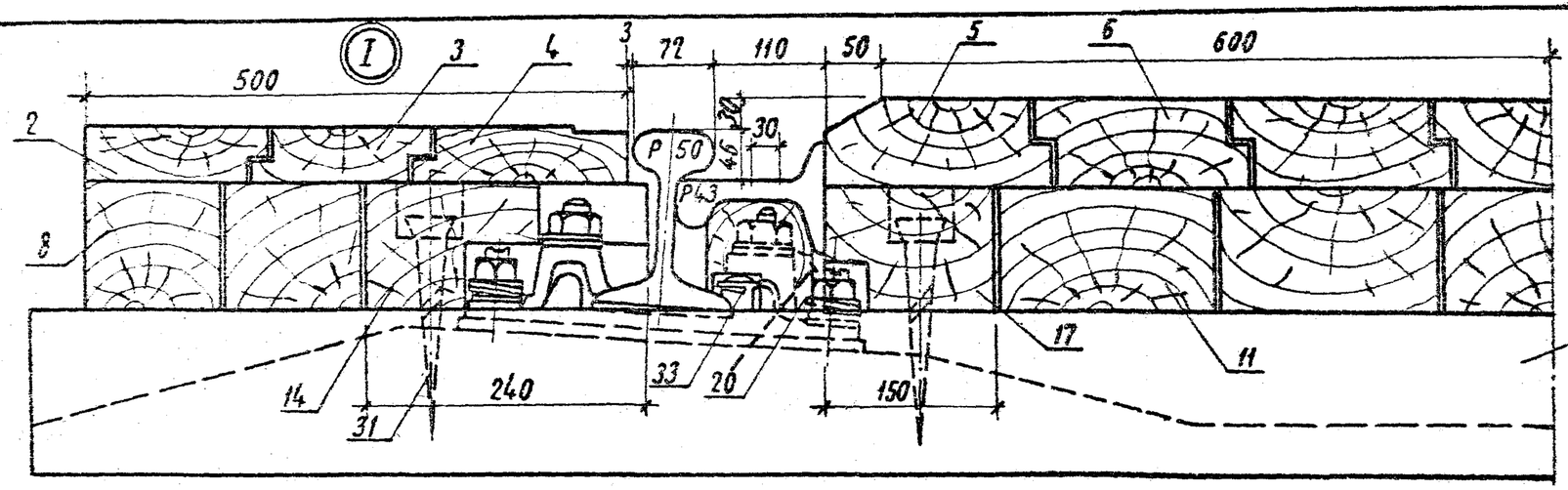

1НПД1-1; 2НПД1-1

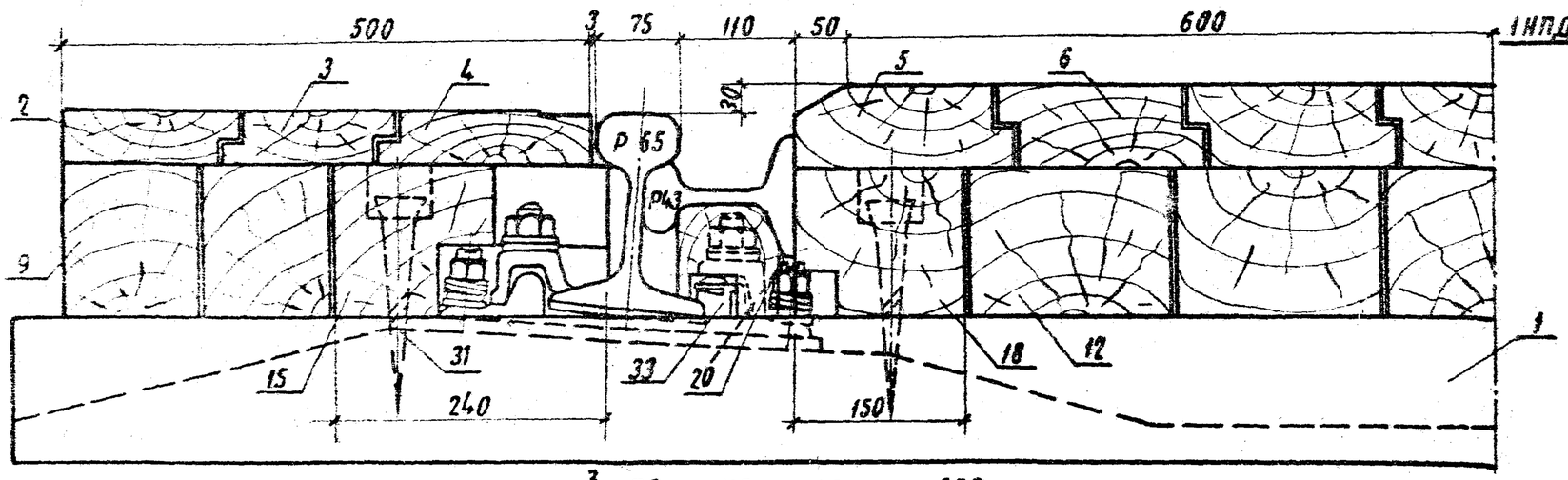

1НПД1-2; 2НПД1-2

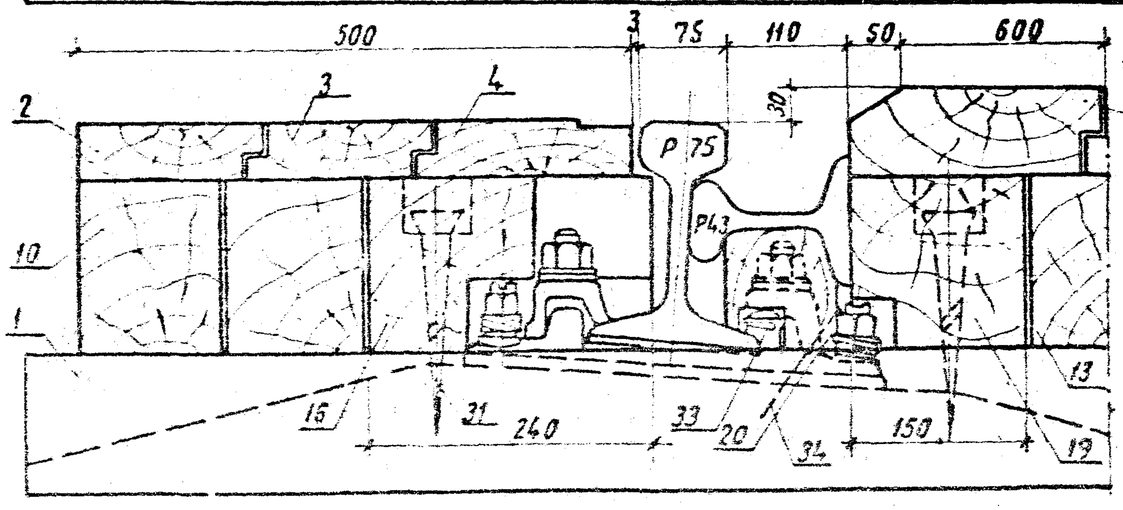

1НПД1-3; 2НПД1-3

1. Брусок опорный для Р50, прирельсовые брусья подрубить по месту.
2. При необходимости в контррельсе над клеммными болтами сверлятся отверстия ф.30мм.

Разраб.	Бирюкова		501-01-6.89 НПД	
Провер.	Леонова			
			Железнодорожные переезды. Путевая часть	Стадия: РП; Лист: 5; Листов: 27
Н.контр.	Осипенко		Узел I	Гипротрансстроя

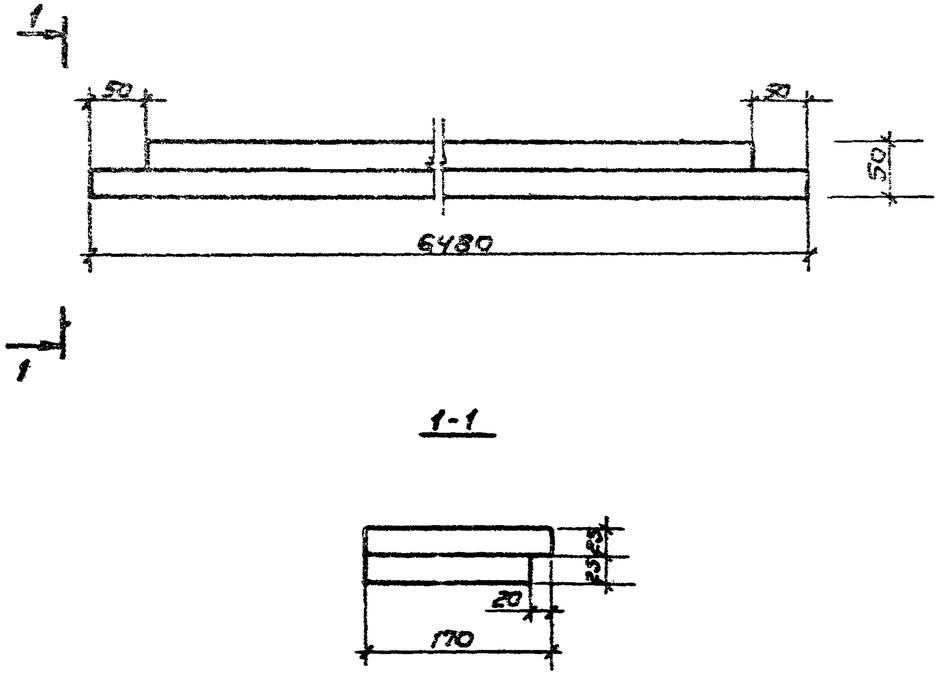

Объем пиломатериала - 0.05 м³

Разраб.	Давыдова		501-01-6.89 НПД	
Пров.	Леонова			
Н.контр.	Осипенко		Доска наружная ДН-1	Стадия: РП; Масса: —; Масштаб: 1:5; Лист 6; Листов 27
			Доска 50×175 ГОСТ 8486-86	Гипропромтрансстрой

Инв. N подл. | Подпись и дата | Взам. инв. N

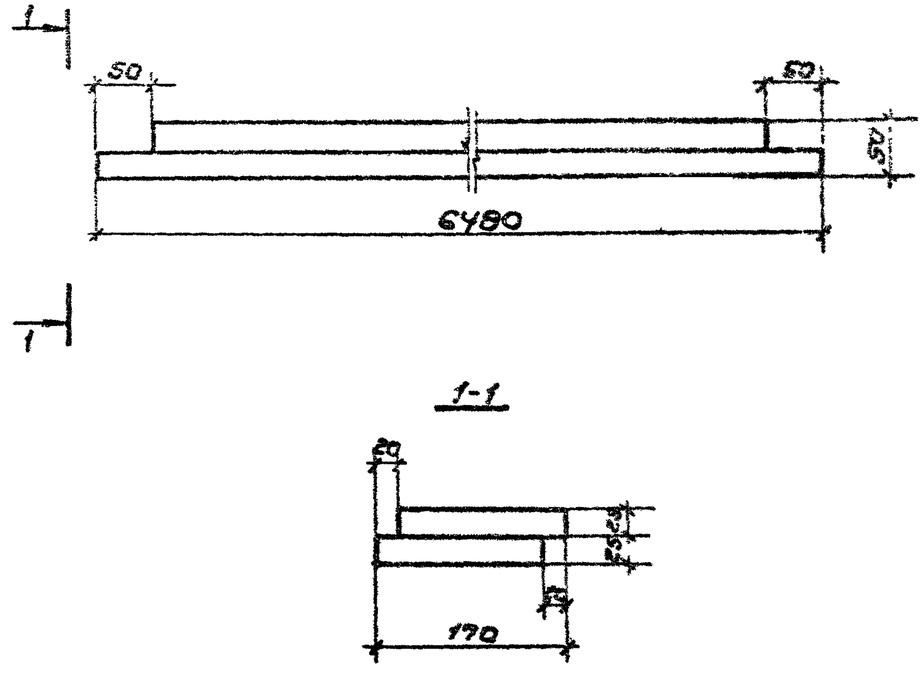

Объем пиломатериала - 0.05 м³

Разраб.	Давыдова		501-01-6.89 НПД	
Пров.	Леонова			
Н.контр.	Осипенко		Доска наружная ДН-2	Стадия: РП; Масса: —; Масштаб: 1:5; Лист 7; Листов 27
			Доска 50×175 ГОСТ 8486-86	Гипропромтрансстрой

Инв. N подл. | Подпись и дата | Взам. инв. N

Альбом 2

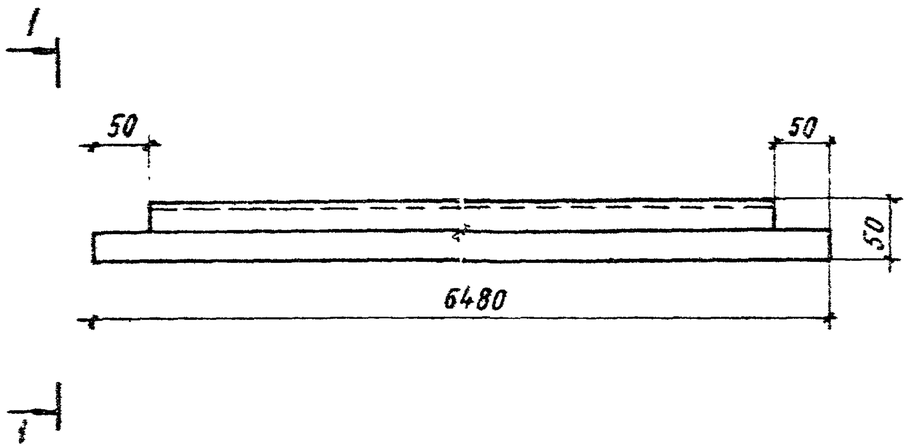

1-1

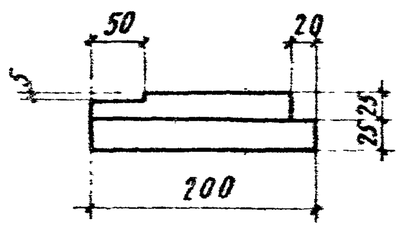

Объем пиломатериала - 0,06 м³

Разраб	Давыдова			501-01-6.89 НПД		
Провер	Леонова					
				Доска наружная ДН-3	Стадия	Масса	Масштаб
					РП	—	1:5
					Лист 8	Листов 27
Н.контр.	Осипенко			Доска 50х200, ГОСТ 8486-86	Гипропромтранстрой	

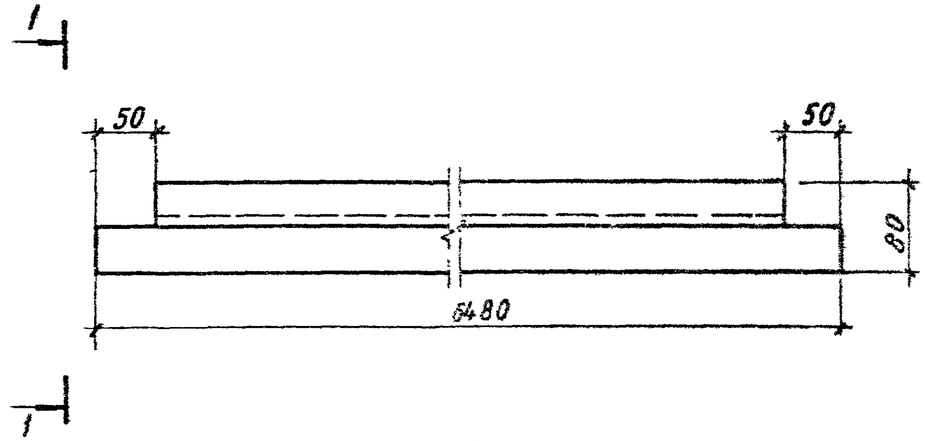

1-1

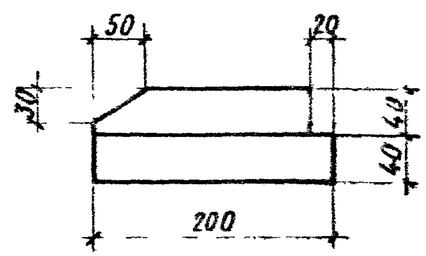

Объем пиломатериала - 0,10 м³

Разраб	Давыдова			501-01-6.89 НПД		
Провер	Леонова					
				Доска внутренняя ДВ-1	Стадия	Масса	Масштаб
					РП	—	1:5
					Лист 9	Листов 27
Н.контр.	Осипенко			Брусок 100х200 ГОСТ 8486-86	Гипропромтранстрой	

Инв.№ подл. | Подпись и дата | Взам. инв.№

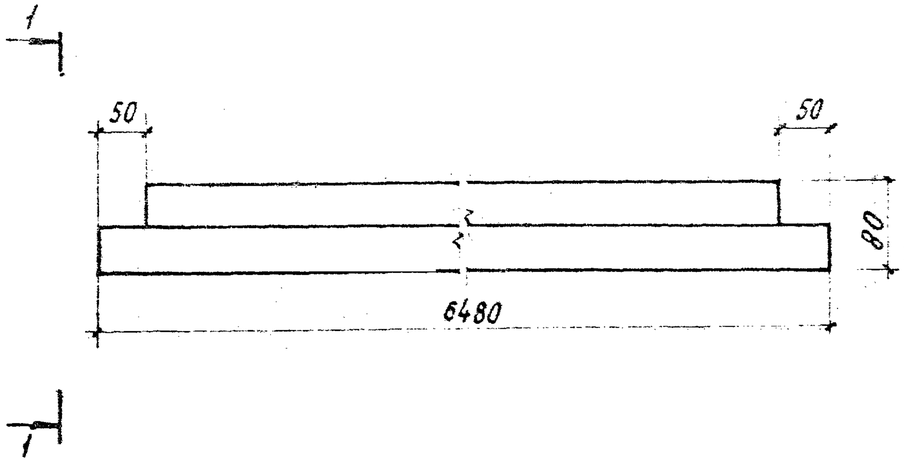

1-1

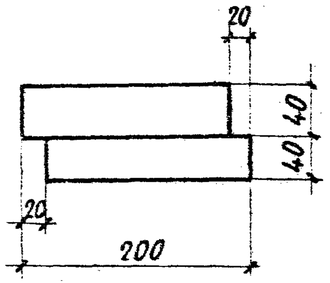

Объем пиломатериала - 0,09 м³

Разраб.	Давыдова		501-01-6.89 НПД		
Провер.	Леонова				
			Доска внутренняя ДВ-2	Стадия: РП	Масса: —	Масштаб: 1:5
				Лист 10	Листов 27
Н. контр.	Осипенко		Брусок 100х200; ГОСТ 8486-86	Гипропромтрансстрой	

Инв. N подл. | Подпись и дата | Взам. инв. N

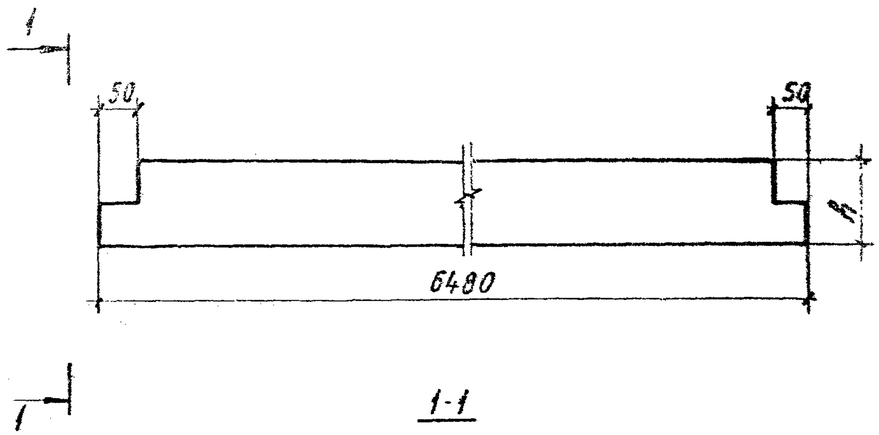

1-1

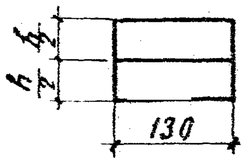

Марка бруса	h, мм	Объем, м³
БН-1	100	0,08
БН-2	130	0,11
БН-3	140	0,12
БН-4	120	0,10
БН-5	150	0,13
БН-6	160	0,13

Разраб.	Давыдова		501-01-6.89 НПД		
Пров.	Леонова				
			Брус наружный	Стадия: РП	Масса: —	Масштаб: 1:10
				Лист 11	Листов 27
Н. контр.	Осипенко		Брус 130хh; ГОСТ 8486-86	Гипропромтрансстрой	

Инв. N подл. | Подпись и дата | Взам. инв. N

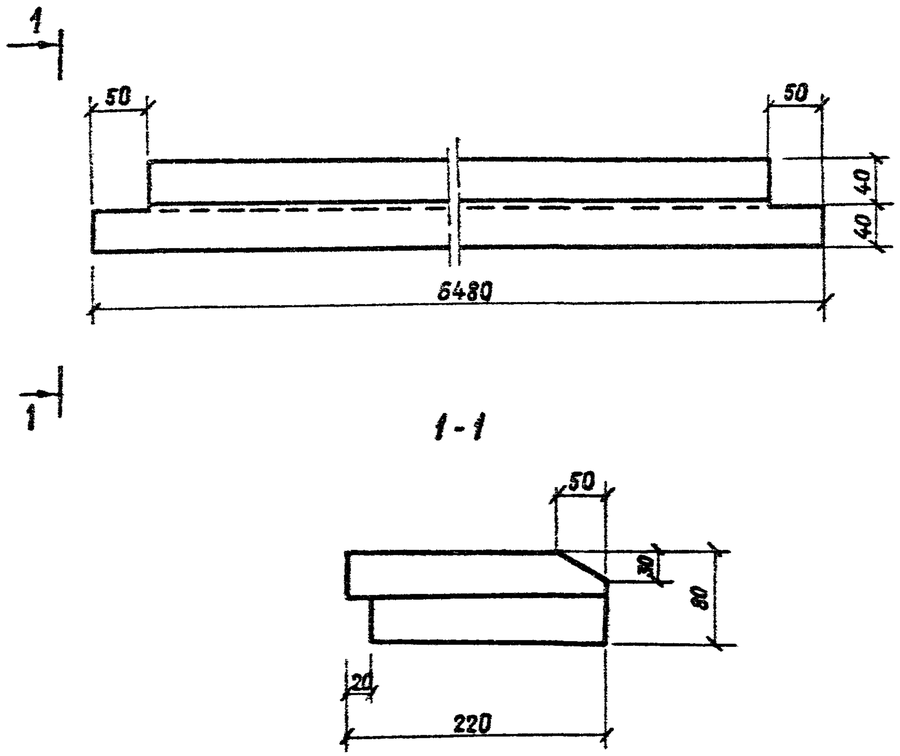

Объем пиломатериала - 0,1 м³

Разраб	Давыдова		501-01-6.89 НПД			
Пров	Леонова					
			Доска внутренняя ДВ-3	Стадия	Масса	Масштаб
				РП	—	1:5
				Лист 12	Листов 27	
Н.контр	Осипенко		Брусок 100×225 ГОСТ 8486-86Е	ГИПРОПРОМТРАНССТРОЙ		

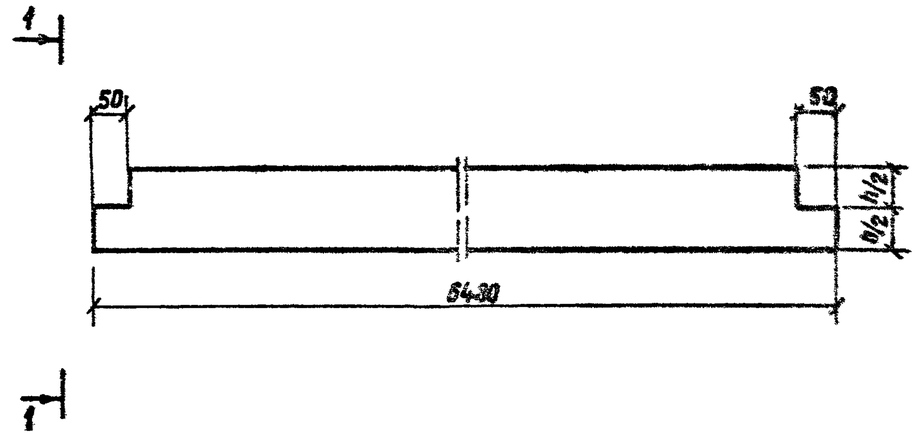

1-1

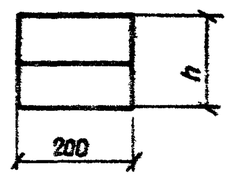

Марка	h	Объем
	мм	м³
БВ-1	100	0,13
БВ-2	130	0,17
БВ-3	140	0,18
БВ-4	120	0,15
БВ-5	150	0,19
БВ-6	160	0,21

Взам. инв. № | Подпись и дата | Инв. № подл.

Разраб.	Давыдова		501-01-6.89 НПД			
Провер.	Леонова					
			Брус внутренний	Стадия	Масса	Масштаб
				РП	—	1:10
				Лист 13	Листов 27	
Н контр	Осипенко		Брус h×200 ГОСТ 8486-86Е	ГИПРОПРОМТРАНССТРОЙ		

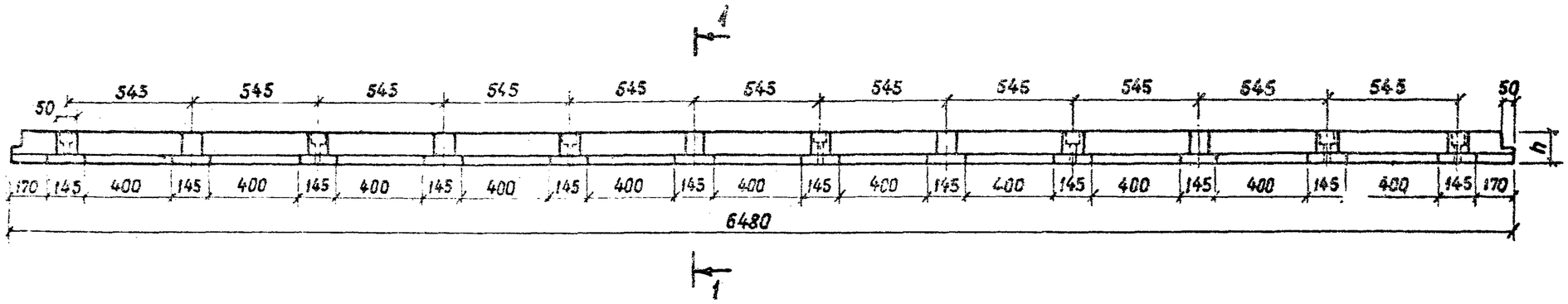

1-1 м 1:10

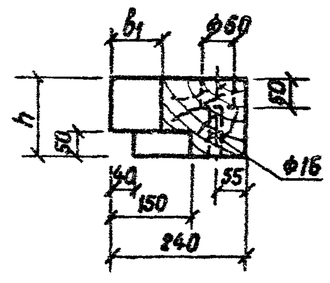

Марка бруса	b_1 мм	h мм	Объем м3
БП-1	85	100	0,130
БП-2	100	130	0,175
БП-3	100	140	0,190

Разраб.	Бирюкова		501-01-6.89 НПД			
Пров.	Леонова					
			Брус прирельсовый БП-1, БП-2, БП-3	Стадия	Масса	Масштаб
				РП	—	1:20
				Лист 14	Листов 27	
Н.контр.	Осипенко		Брус h×250 ГОСТ 8486-86	ГИПРОПРОМТРАНССТРОЙ		

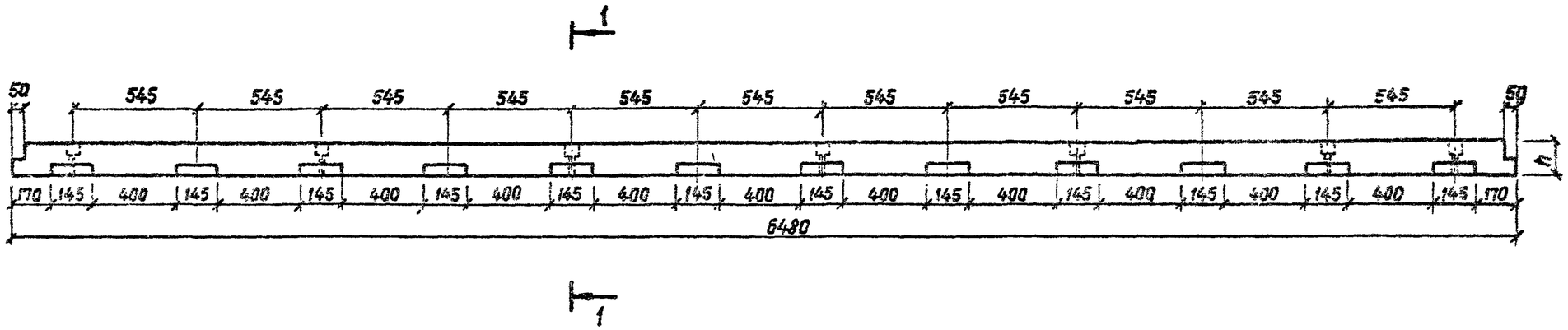

1 - 1 М 1:10

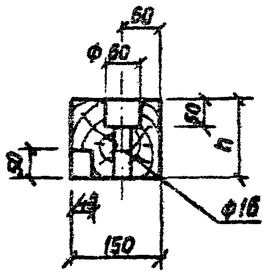

Марка бруса	h	Объем
	мм	м3
БП-4	100	0,094
БП-5	130	0,123
БП-6	140	0,133

Разраб.	Бирюкова		501-01-6.89 НПД
Пров.	Леонова		Брус прирельсовый БП-4, БП-5, БП-6 — Стадия: РП; Масса: —; Масштаб: 1:20; Лист 15; Листов 29
Н. контр.	Осипенко		Брус h=150 ГОСТ 8486-86Е — ГИПРОПРОМТРАНССТРОЙ

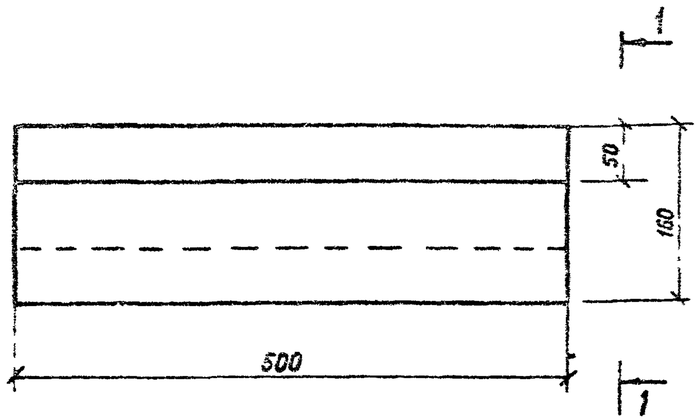

1 - 1 повернуто

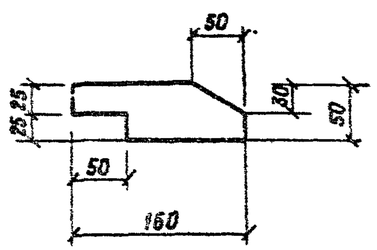

Объем пиломатериала - 0,004м³

Разраб	Давыдова		501-01-6.89 НПД		
Пров.	Леонова				
			Доска торцевая ДТ-1	Стадия	Масса	Масштаб
				РП	—	1:5
				Лист 16	Листов 27	
Н. контр.	Осипенко		Доска 50×175 ГОСТ 8486-86	ГИПРОПРОМТРАНСТРОЙ	

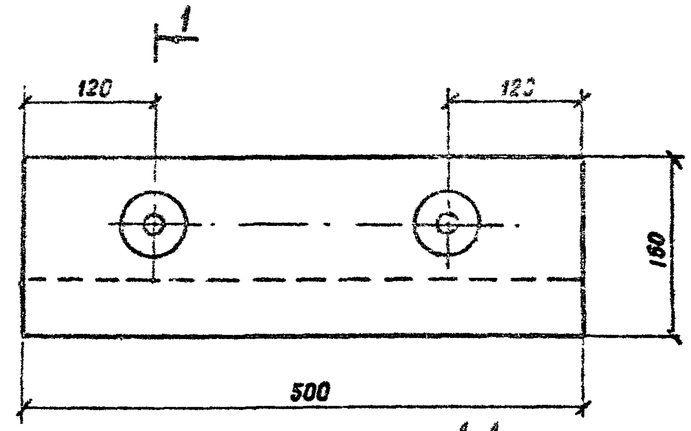

1-1 повернуто

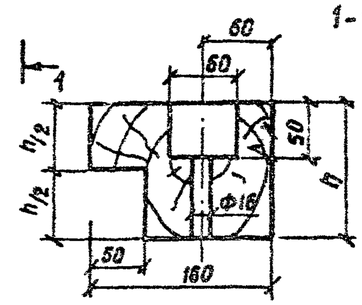

Марка	h	Объем
	мм	м³
БТ-7	100	0,007
БТ-8	130	0,009
БТ-9	140	0,009
БТ-10	120	0,008
БТ-11	150	0,010
БТ-12	160	0,011

Разраб	Давыдова		501-01-6 89 НПД		
Пров	Леонова				
			Брус торцевой БТ-7, БТ-8, БТ-9, БТ-10, БТ-11, БТ-12	Стадия	Масса	Масштаб
				РП	—	1:5
				Лист 17	Листов 27	
Н.контр.	Осипенко		Брус h×160 ГОСТ 8486-86	ГИПРОПРОМТРАНСТРОЙ	

Взам инв. N | Подпись и дата | Инв. N подл.

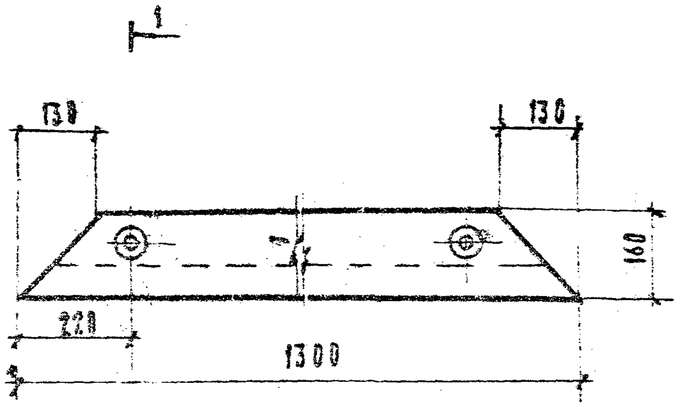

1-1 повернуто

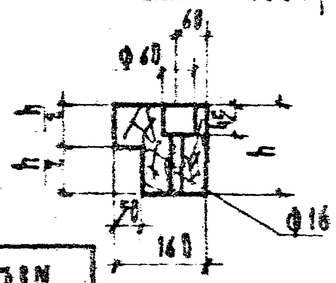

Марка бруса	h	Объем
	мм	м³
БТ-1	100	0,015
БТ-2	130	0,019
БТ-3	140	0,02
БТ-4	120	0,02
БТ-5	150	0,03
БТ-6	160	0,03

Разраб. Грабко	Добыврва Леонова			501-01-6.89 НПД		
				Брус торцевой БТ-1, БТ-2, БТ-3, БТ-4, БТ-5, БТ-6	Стадия РП	Масса —	Масштаб 1:10
					Лист 18	Листов 27
Контр.	Леоненко			Брус h=160 ГОСТ 8486-86 Е	Гипроречтрансстрой	

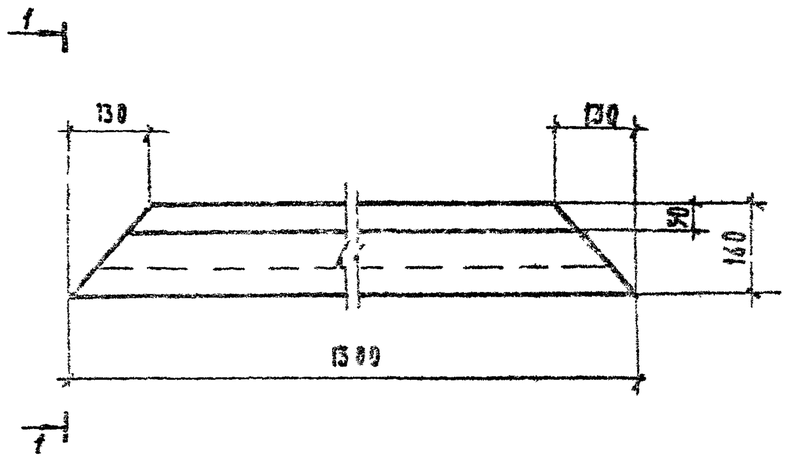

1-1 повернуто

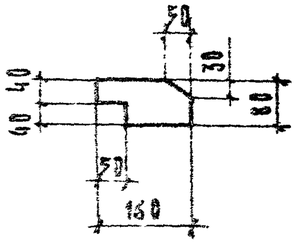

Объем пиломатериала - 0,015 м³

Разраб. Проб	Добыврва Леонова			501-01-6.89- НПД		
				Доска торцевая ДТ-2	Стадия РП	Масса —	Масштаб 1:10
					Лист 19	Листов 27
Контр.	Леоненко			Брусок 100 x 175 ГОСТ 8486-86 Е	Гипроречтрансстрой	

Инв. № подл. | Подпись и дата | Взам. инв. №

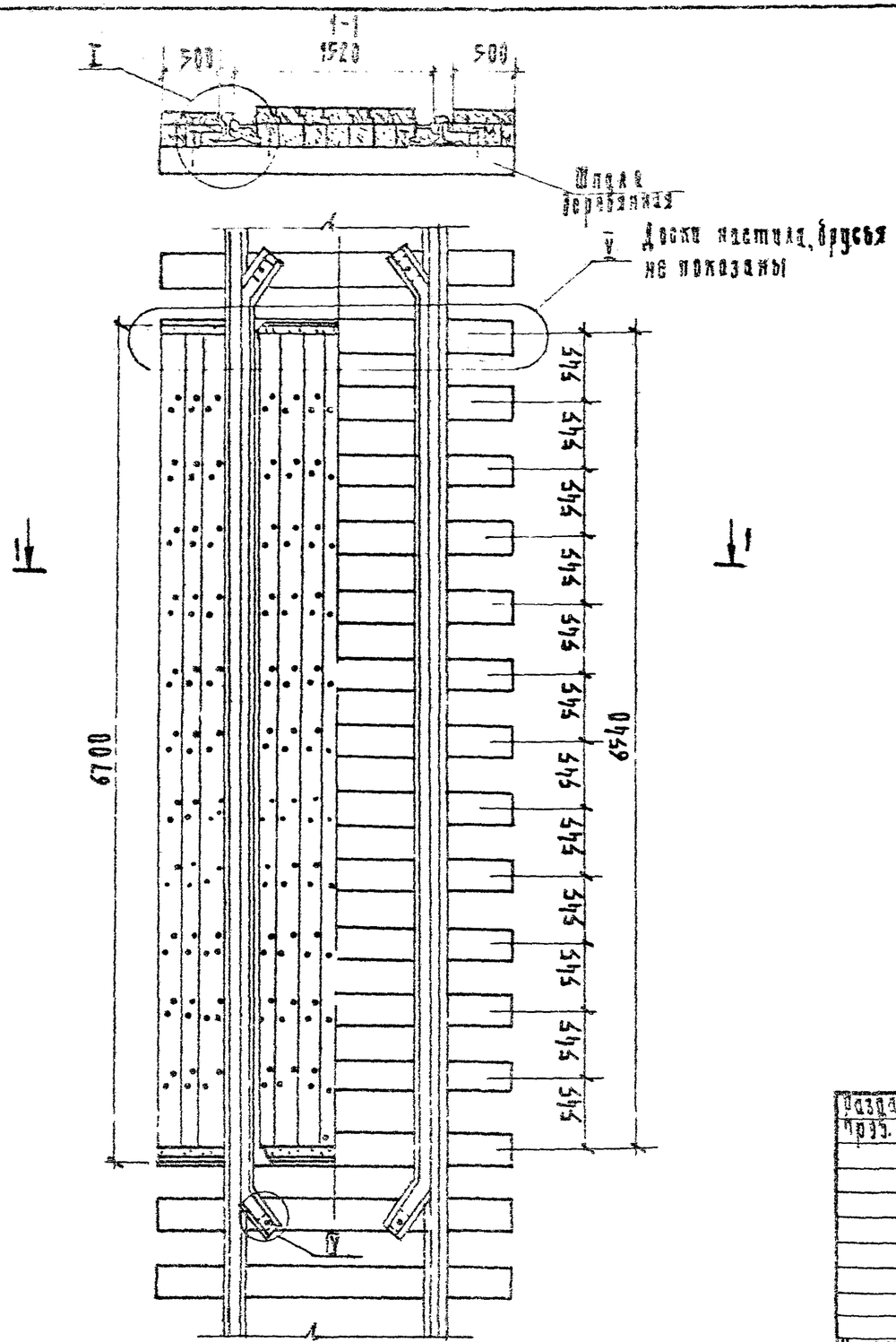

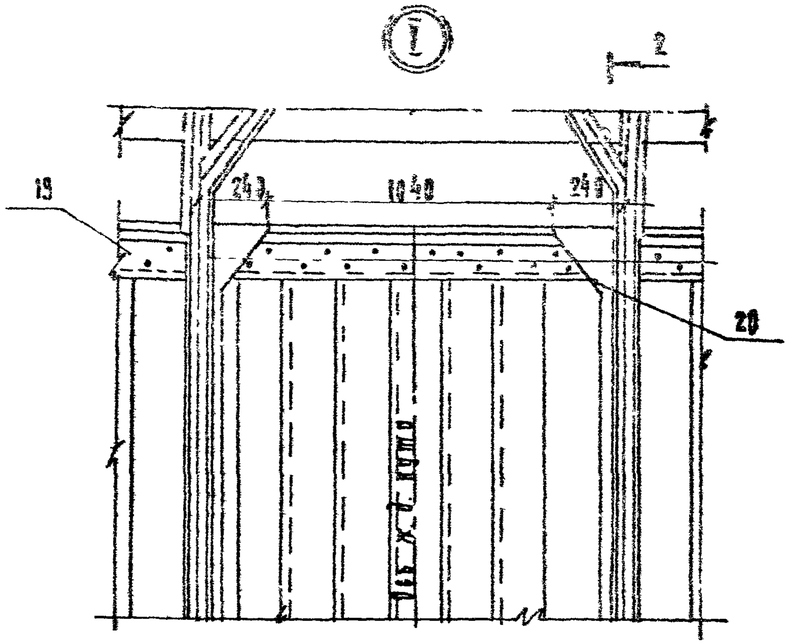

2-2

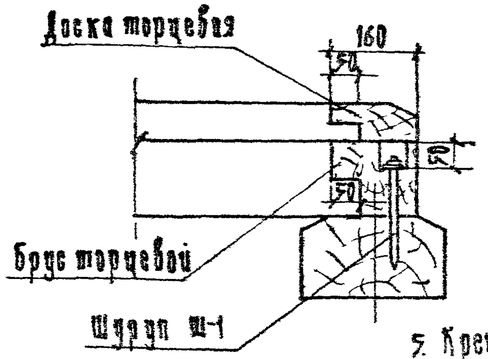

1. Спецификацию см. НПД-21
2. Узел I см. НПД-24
3. Узел IV см. НПЖ-13
4. Доски настила прибиваются двумя гвоздями 8мм и длиной 250мм в каждом пересечении
5. Крепление нижнего настила осуществляется путевыми шурупами.

Разраб.	Давыдов			501-01-639 НПД		
Пров.	Леонов					
				Железнодорожные переезды Путевая часть.	Стадия	Лист	Листов
					РП	20	27
				Настил переезда марки 1НПД2.	Гипротрансстрой		
Н.контр.	Осипенко						

Поз.	Наименование	Кол. на 1НПД2-			Обозначение документа
		-1	-2	-3	
1.	Доска наружная ДН-1	2	2	2	НПД-6
2	Доска наружная ДН-2	2	2	2	НПД-7
3	Доска наружная ДН-3	2	2	2	НПД-8
4	Доска внутренняя ДВ-1	1	1	1	НПД-9
5	Доска внутренняя ДВ-2	5	5	5	НПД-10
6	Доска внутренняя ДВ-3	1	1	1	НПД-12
7	Брус наружный БН-4	4			НПД-11
8	Брус наружный БН-5		4		НПД-11
9	Брус наружный БН-6			4	НПД-11
10	Брус внутренний БВ-4	5			НПД-13
11	Брус внутренний БВ-5		5		НПД-13
12	Брус внутренний БВ-6			5	НПД-13
13	Брус прирельсовый БП-7	2			НПД-25
14	Брус прирельсовый БП-8		2		НПД-25
15	Брус прирельсовый БП-9			2	НПД-25
16	Брус прирельсовый БП-10	2			НПД-25
17	Брус прирельсовый БП-11		2		НПД-25
18	Брус прирельсовый БП-12			2	НПД-25
19	Доска торцевая ДТ-1	4	4	4	НПД-16
20	Доска торцевая ДТ-2	2	2	2	НПД-19
21	Брус торцевой БТ-10	4			НПД-17
22	Брус торцевой БТ-11		4		НПД-17

Поз.	Наименование	Кол. на 1НПД2-			Обозначение документа
		-1	-2	-3	
23	Брус торцевой БТ-12			4	НПД-17
24	Брус торцевой БТ-4	2			НПД-18
25	Брус торцевой БТ-5		2		НПД-18
26	Брус торцевой БТ-6			2	НПД-18
27	Брусок опорный БО-3	24			НПД-25
28	Брусок опорный БО-4		24	24	НПД-27
29	Брусок контррельса БКР	4	4	4	НПЖ-13
30	Контррельс Р43				
	ℓ = 7940; 354,5 кг	2	2	2	НПЖ-13
31	Шуруп Ш-1	40	40	40	НПЖ-18
32	Шайба пружинная путевая				
	Шайба 24; 0,07 кг	40	40	40	ГОСТ 19115-73
	Гвозди строительные				
33	Гвозди К4,0×120; 0,012 кг	48	48	48	ГОСТ 4028-63
34	Гвозди К8,0×250; 0,096 кг	338	338	338	ГОСТ 4028-63
	Щебеночная подушка $м^3$	2,1	2,7	3,3	
	Песчаный выравнивающий слой $м^3$	1,0	1,0	1,0	
	Пропитка битумом щебня, $м^3$	0,1	0,1	0,1	

Разраб.	Давыдова		501-01-6.89 НПД
Провер.	Леонова		
Н. контр.	Осипенко		Настил переезда марки 1НПД2
			Спецификация

Стадия	Лист	Листов
РП	21	27

ГИПРОПРОМТРАНСТЭ

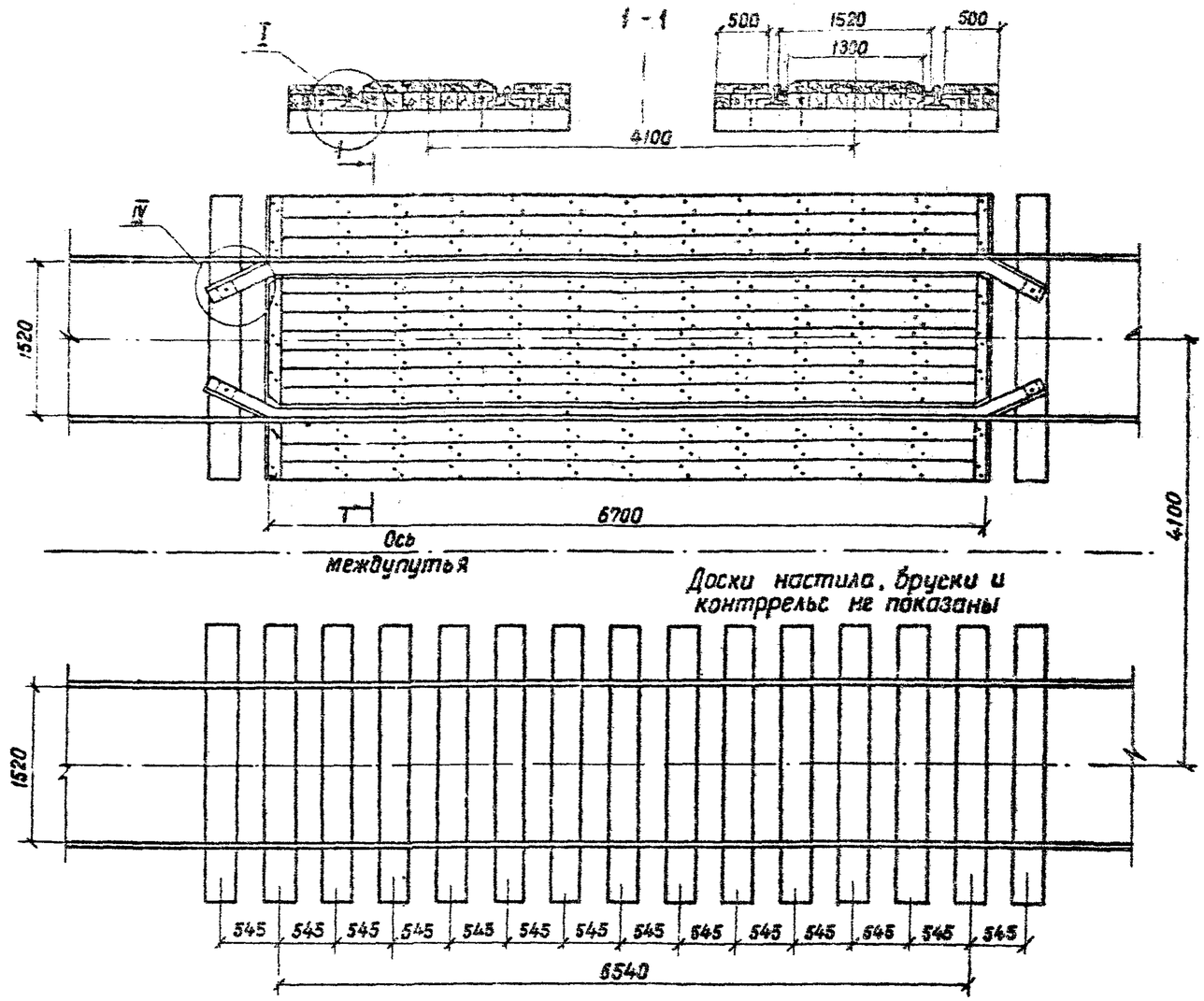

1. Спецификацию см. лист НПД-23.
2. Узел I см. лист НПД-24.
3. Узел IV см. лист НПЖ-13.
4. Детали оформления концов настила внутри см. НПД-20.
5. Доски настила прибиваются двумя гвоздями ф8, длиной 250мм в каждом пересечении
6. Крепление нижнего настила осуществляется путевыми шурупами.

Разраб.	Патрикеев			501-01-6.89 НПД		
Пров.	Леонова					
				Железнодорожные переезды Путевая часть.	Стадия	Лист	Листов
					РП	22	37
Н.контр.	Осипенко			Настил переезда марки 2НПД2	ГИПРОПРОМТРАНСТРОЙ	

Поз	Наименование	Кол. на 2НПД2-			Обозначение документа
		-1	-2	-3	
1	Доска наружная ДН-1	4	4	4	НПД-6
2	Доска наружная ДН-2	4	4	4	НПД-7
3	Доска наружная ДН-3	4	4	4	НПД-8
4	Доска внутренняя ДВ-1	2	2	2	НПД-9
5	Доска внутренняя ДВ-2	10	10	10	НПД-10
6	Доска внутренняя ДВ-3	2	2	2	НПД-12
7	Брус наружный БН-4	8			НПД-11
8	Брус наружный БН-5		8		НПД-11
9	Брус наружный БН-6			8	НПД-11
10	Брус внутренний БВ-4	10			НПД-13
11	Брус внутренний БВ-5		10		НПД-13
12	Брус внутренний БВ-6			10	НПД-13
13	Брус прирельсовый БП-7	4			НПД-25
14	Брус прирельсовый БП-8		4		НПД-25
15	Брус прирельсовый БП-9			4	НПД-25
16	Брус прирельсовый БП-10	4			НПД-25
17	Брус прирельсовый БП-11		4		НПД-25
18	Брус прирельсовый БП-12			4	НПД-25
19	Доска торцевая ДТ-1	8	8	8	НПД-16
20	Доска торцевая ДТ-2	4	4	4	НПД-19
21	Брус торцевой БТ-4	8			НПД-17
22	Брус торцевой БТ-5		8		НПД-17
23	Брус торцевой БТ-6			8	НПД-17

Поз	Наименование	Кол. на 2НПД2-			Обозначение документа
		-1	-2	-3	
24	Брус торцевой БТ-4	4			НПД-18
25	Брус торцевой БТ-5		4		НПД-18
26	Брус торцевой БТ-6			4	НПД-18
27	Брусок опорный БО-3	48			НПД-26
28	Брусок опорный БО-4		48	48	НПД-27
29	Брусок контррельса БКР	8	8	8	НПЖ-13
30	Контррельс Р43				
	ℓ = 7940; 354,5кг	4	4	4	НПЖ-13
31	Шуруп Ш-1	80	80	80	НПЖ-18
32	Шайба пружинная путевая				
	Шайба 24, 0,07кг	80	80	80	ГОСТ 19115-73
	Гвозди строительные				
33	Гвозди К4×120, 0,012кг	96	96	96	ГОСТ 4028-63
34	Гвозди К8×250, 0,096 кг	676	676	676	ГОСТ 4028-63
	Щебеночная подушка, $м^3$	4,2	5,4	6,6	
	Песчаный выравнивающий слой, $м^3$	2,0	2,0	2,0	
	Пропитка битумом щебня, $м^3$	0,2	0,2	0,2	

Разраб.	Патрикеев		501-01-6.89 НПД
Пров	Леонова		
Н. контр.	Осипенко		Настил переезда марки 2НПД2. Спецификация
			Стадия: РП; Лист: 23; Листов:
			ГИПРОПРОМТРАНСТРАФИК

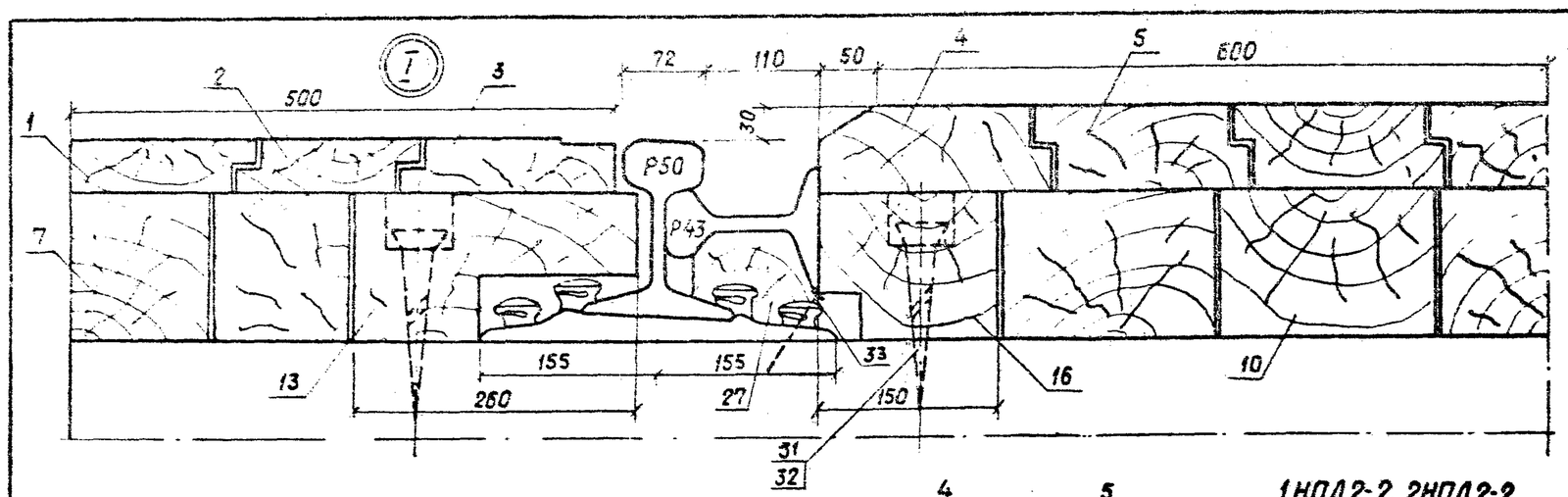

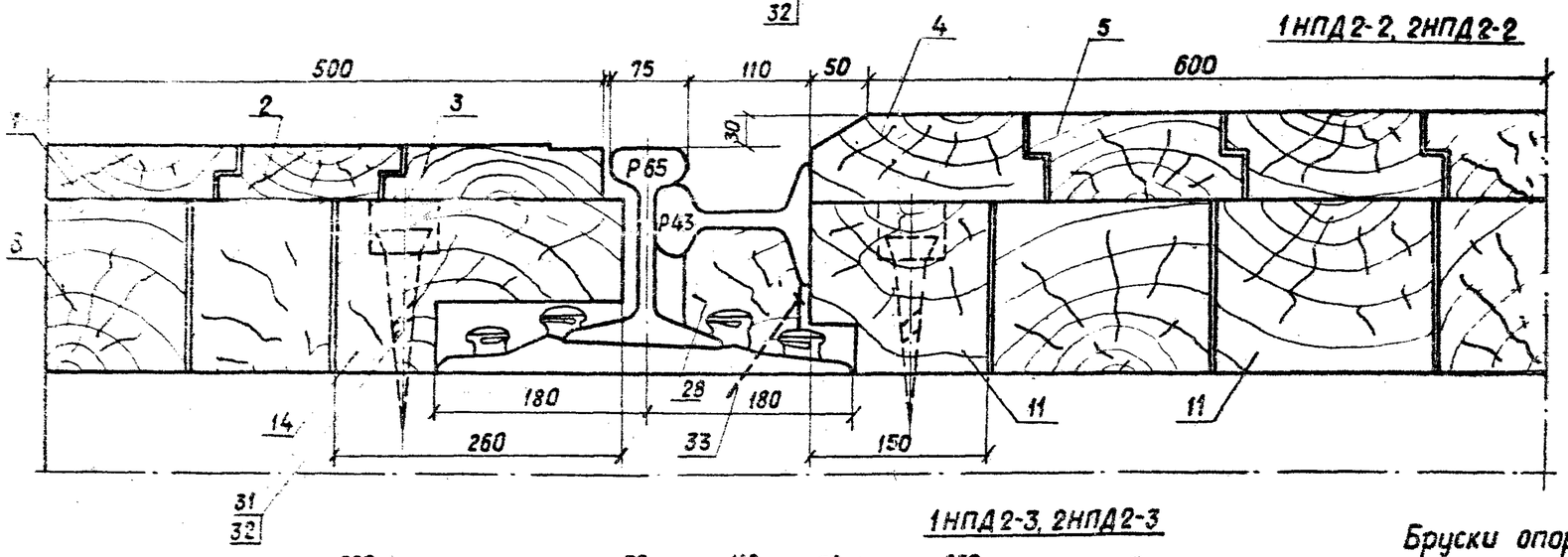

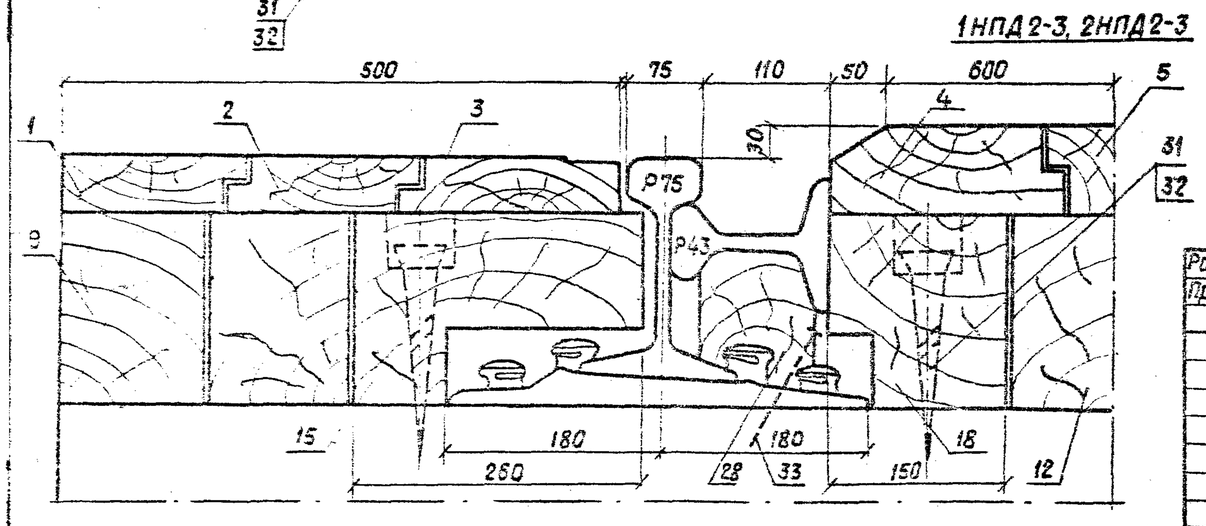

Бруски опорные, прирельсовые брусья подрубить по месту.

Разраб.	Бирюкова		501-01-6.89 НПД	
Пров.	Леонова			
			Железнодорожные переезды Путевая часть	Стадия: РП; Лист: 24; Листов: 27
Н.контр.	Осипенко		Узел I	ГИПРОПРОМТРАНССТРОЙ

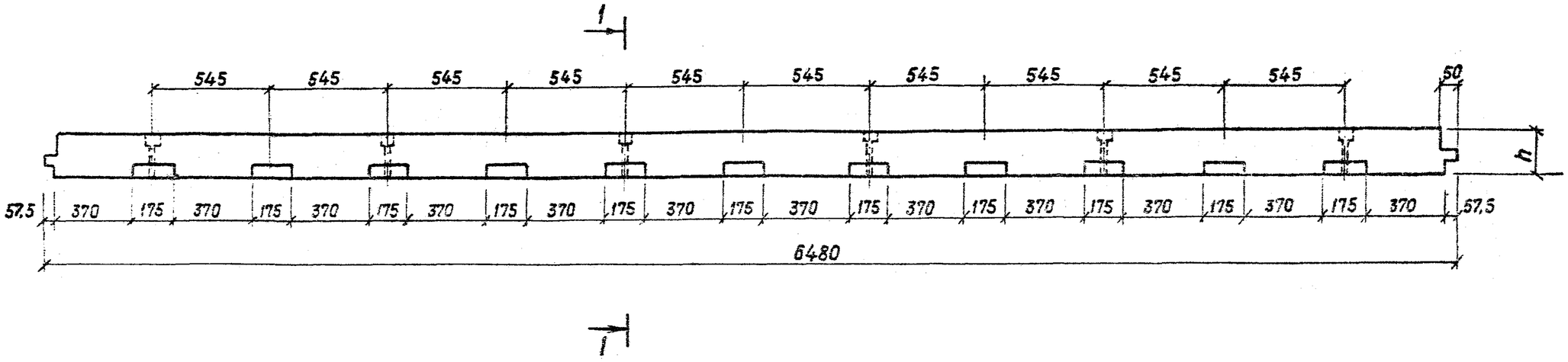

1-1 м 1:10

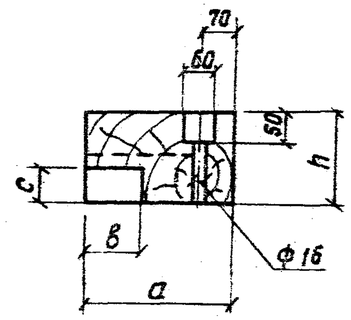

Марка бруса	a	h	б	c	Объем
	мм	мм	мм	мм	м³
БП-7	260	120	145	55	0,185
БП-8	260	150	165	55	0,230
БП-9	260	160	165	55	0,250
БП-10	150	120	15	45	0,115
БП-11	150	150	40	45	0,142
БП-12	150	160	40	45	0,152

Разраб.	Давыдова		501-01-6.89 НПД
Пров.	Леонова		Брус прирельсовый БП-7, БП-8, БП-9, БП-10, БП-11, БП-12
Н.контр.	Осипенко		Брус h×a ГОСТ 8486-86

Стадия	Масса	Масштаб
РП	—	1:20
Лист 25	Листов 27	

ГИПРОПРОМТРАНСС[illegible]

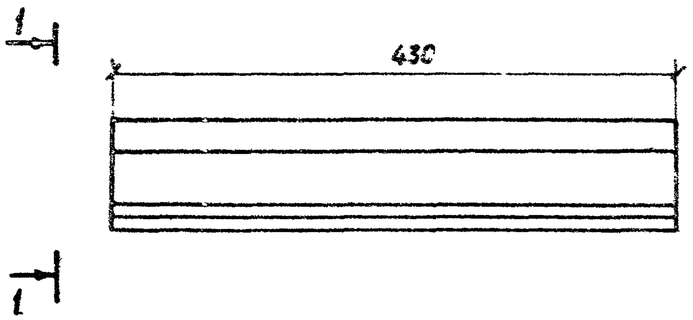

1-1

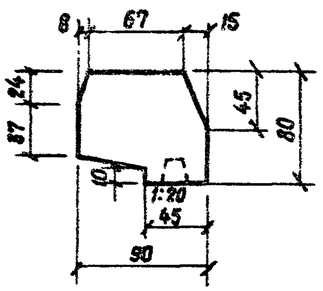

Объем пиломатериала - 0,003 м³

Разраб.	Бирюкова		501-01-6.89 НПД		
Пров.	Леонова				
			Брусок опорный Б0-3	Стадия	Масса	Масштаб
				РП	—	1:4
				Лист 26	Листов 27	
Н.контр.	Осипенко		Брусок 100×100 ГОСТ 8486-86Е	ГИПРОПРОМТРАНССТРОЙ		

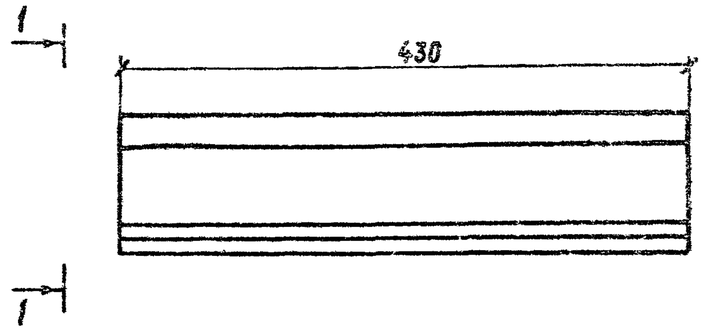

1-1

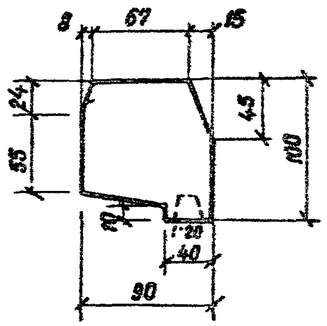

Объем пиломатериала - 0,004 м³

Разраб.	Бирюкова		501-01-6.89 НПД		
Пров.	Леонова				
			Брусок опорный Б0-4	Стадия	Масса	Масштаб
				РП	—	1:2
				Лист 27	Листов 27	
Н.контр.	Осипенко		Брусок 100×100 ГОСТ 8486-86Е	ГИПРОПРОМТРАНССТРОЙ		

Взам. инв. № | Подпись и дата | Инв. № подл.

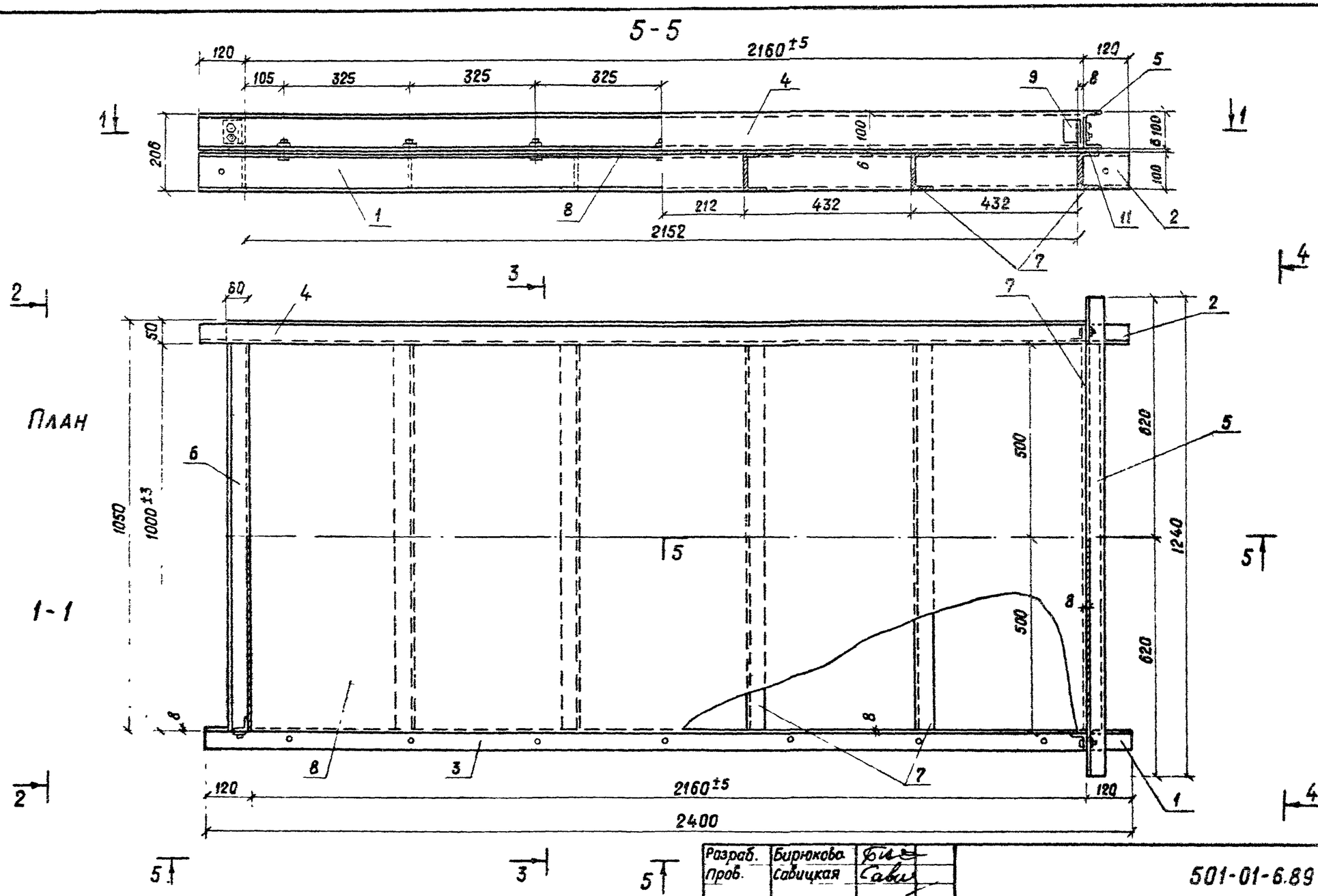

Разраб.	Бирюкова		501-01-6.89 КМ
Пров.	Савицкая		
Н. контр	Осипенко		

	Стадия	Лист	Листов
Железнодорожные переезды Путевая часть.	РП	1	9
Форма.	ГИПРОПРОМТРАНСС		

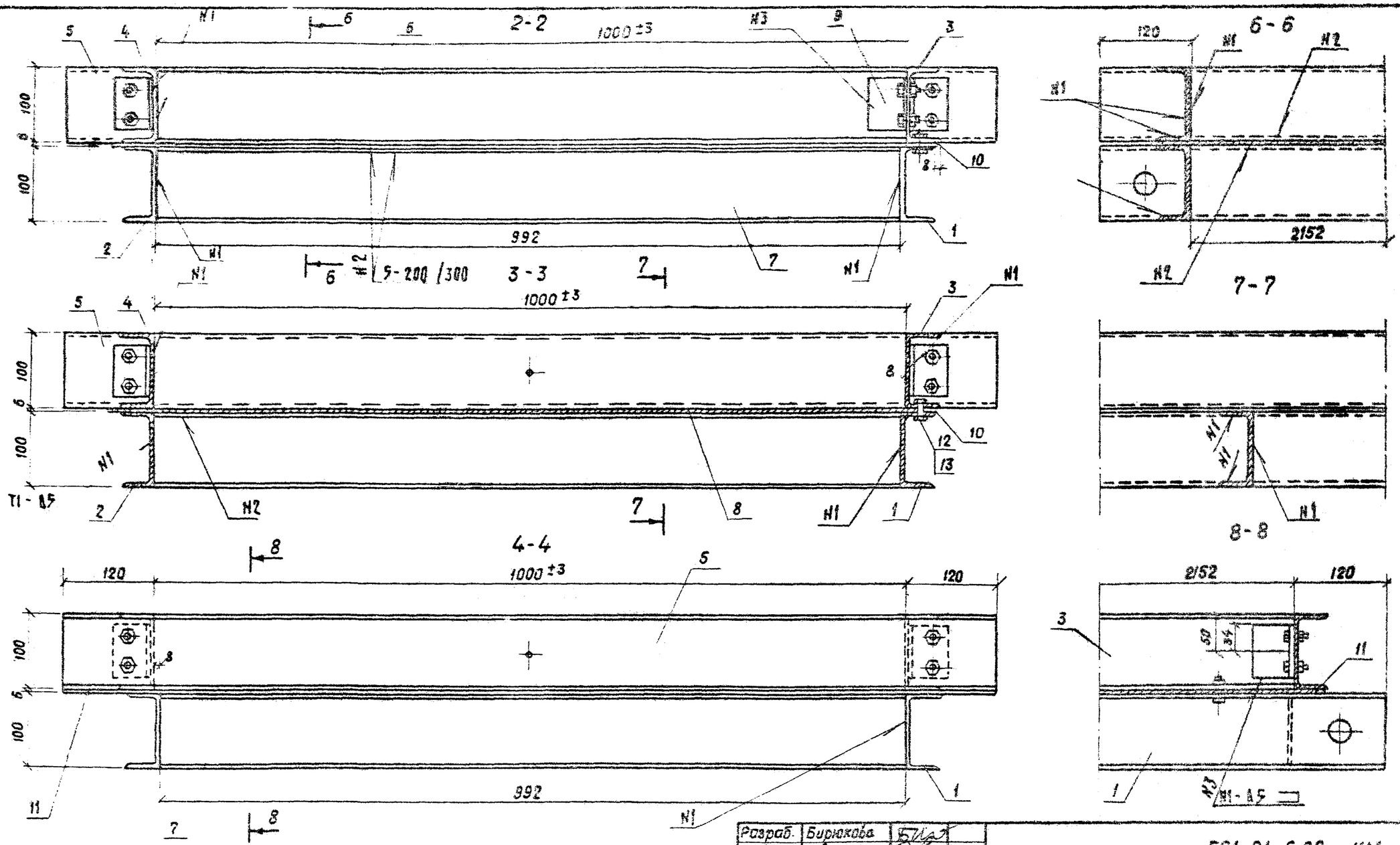

1. Сварные швы по ГОСТ 5264-80
2. Отверстия в дет поз. 10 сверлить совместно с поз. 3, после сварки шов зачистить.

Разраб.	Бирюкова		501-01-6.89 КМ
Пров.	Савицкая		
Н. контр.	Осипенко		

Железнодорожные переезды Путевая часть	Стадия	Лист	Листов
	РП	2	9
Форма. Разрезы	ГИПРОПРОМТРАНСТРОЙ		

Поз.	Наименование	Кол.	Обозначение документа	Масса, кг
1	Швеллер-1	1	КМ-4	20,62
2	Швеллер-2	1	КМ-4	20,62
3	Швеллер-3	1	КМ-5	19,59
4	Швеллер-4	1	КМ-5	19,59
5	Швеллер-5	1	КМ-7	10,65
6	Швеллер-6	1	КМ-8	8,59
7	Швеллер-7, ℓ=992 мм			
	Швеллер 10 ГОСТ 8240-72 / ВСт3 ГОСТ 535-79			
		6		8,52

Поз	Наименование	Кол	Обозначение документа	Масса, кг
8	Полоса ℓ=2220 мм			
	Полоса 6х1050 ГОСТ 82-70 / ВСт3 ГОСТ 535-79			
		1		109,79
9	Уголок	3	КМ-9	0,26
10	Полоса	1	КМ-6	4,51
11	Полоса ℓ=1240			
	Полоса 6х45 ГОСТ 103-76 / ВСт3 ГОСТ 535-79	1		2,63
12	Болт М14х45	13	ГОСТ 7798-70	0,094
13	Гайка М14	13	ГОСТ 5915-70	0,025

Разраб.	Бирюкова		501-01. 6.89 КМ	
Рассчит.				
Пров.	Савицкая		Форма	Стадия: РП; Лист: 3; Листов: 9
Н контр.	Осипенко		Спецификация	Гипропромтрансстрой

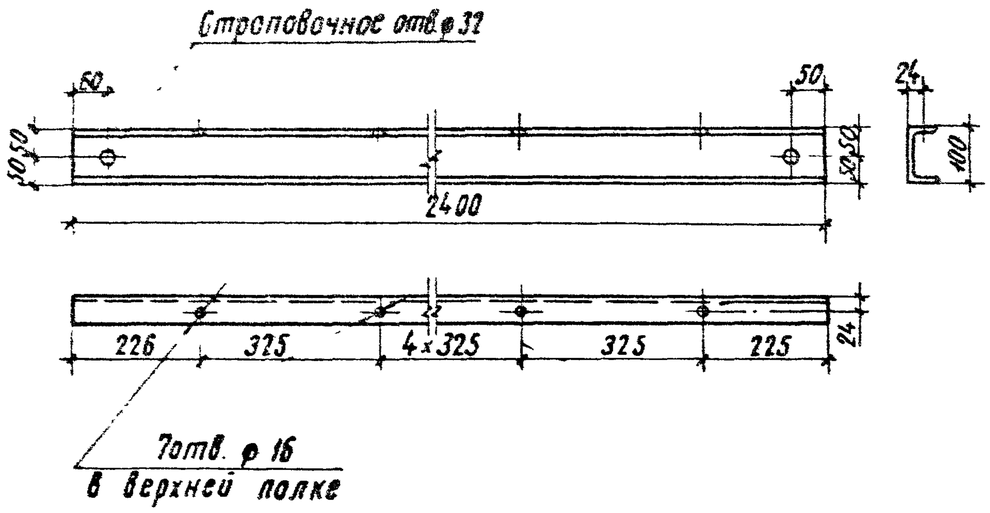

Марка	L мм	Масса кг
Швеллер-1	2400	20,62
Швеллер-2	2400	20,62

В швеллере-2 отверстия в полке не сверлить.

Разраб.	Бирюкова		501-01-6.89 КМ		
Провер.	Савицкая				
			Швеллер	Стадия	Масса	Масштаб
				РП	см.табл.	1:10
				Лист 4	Листов 9	
Н.контр.	Осипенко		Швеллер 10 ГОСТ 8240-72 / Вст3 ГОСТ 535-79	Гипропромтрансстрой		

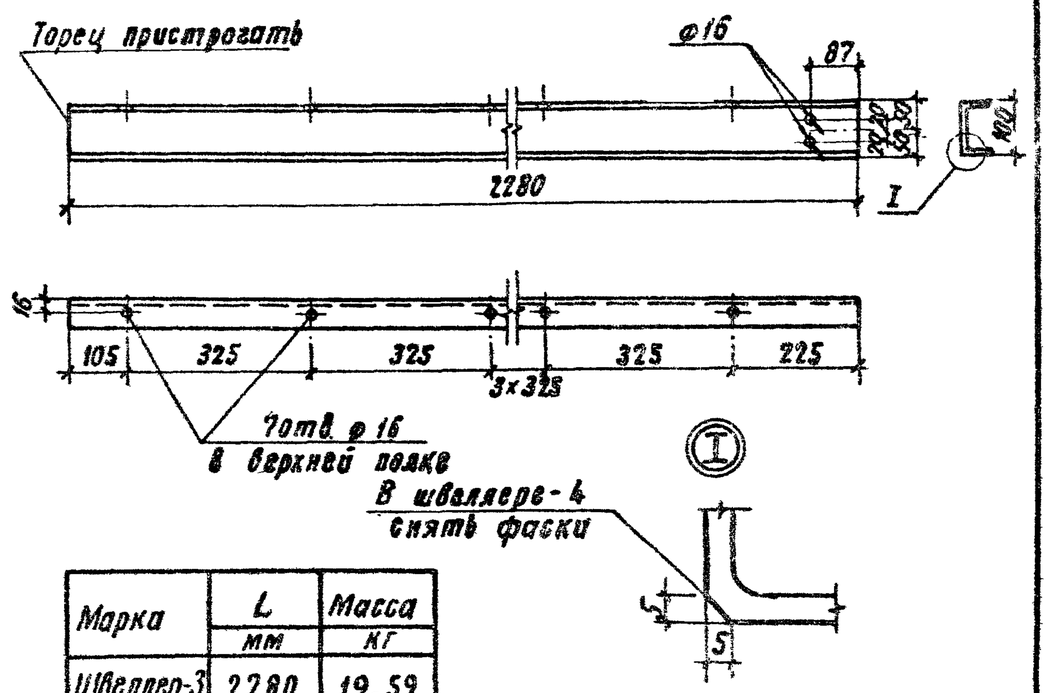

Марка	L мм	Масса кг
Швеллер-3	2280	19,59
Швеллер-4	2280	19,59

В швеллере-4 срезать фаску и отверстия не сверлить

Разраб.	Бирюкова		501-01-6.89 КМ		
Провер.	Савицкая				
			Швеллер	Стадия	Масса	Масштаб
				РП	см.табл.	1:10
				Лист 5	Листов 9	
Н.контр.	Осипенко		Швеллер 10 ГОСТ 8240-72 / ВСт3 ГОСТ 535-79	Гипропромтрансстрой		

Взам. инв. N | Подпись и дата | Инв. N подл.

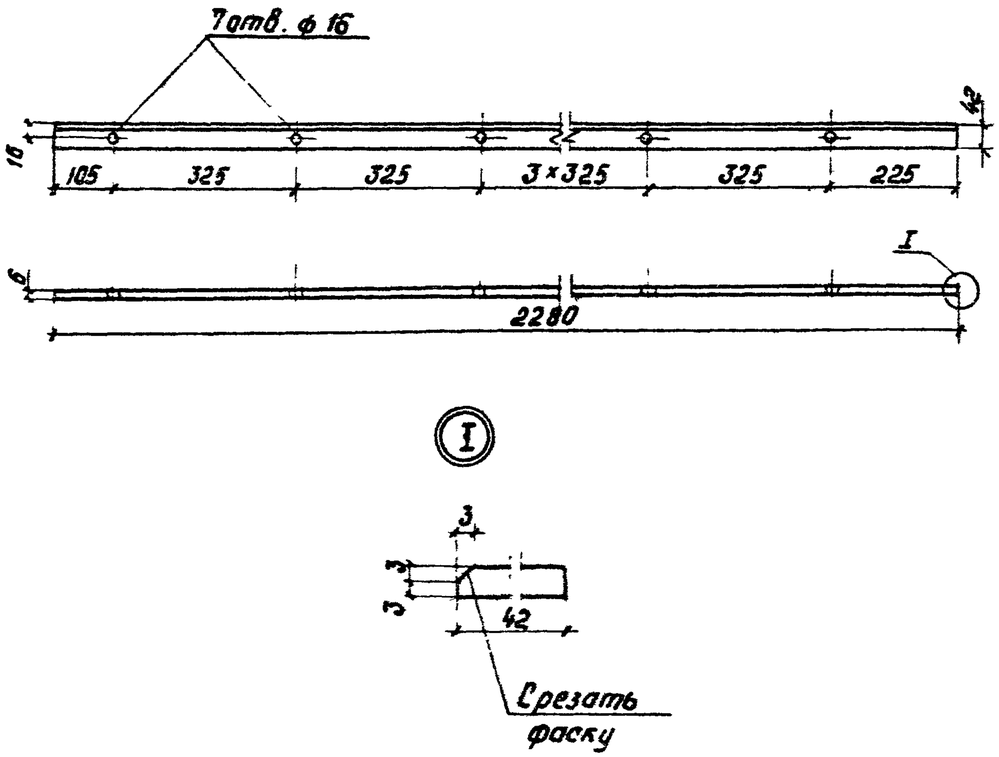

Разраб.	Бирюкова	БИ	
Провер.	Савицкая	Савиц	
Н. контр.	Осипенк.		

501-01-6.89 КМ

Полоса

Стадия	Масса	Масшт.
РП	4,51	1:10
Лист 6	Листов 9	

Полоса 6×45 ГОСТ 103-76 / ВСт3 ГОСТ 535-79

Гипропромтрансстрой

Инв. № подл. | Подпись и дата | Инв. № подл.

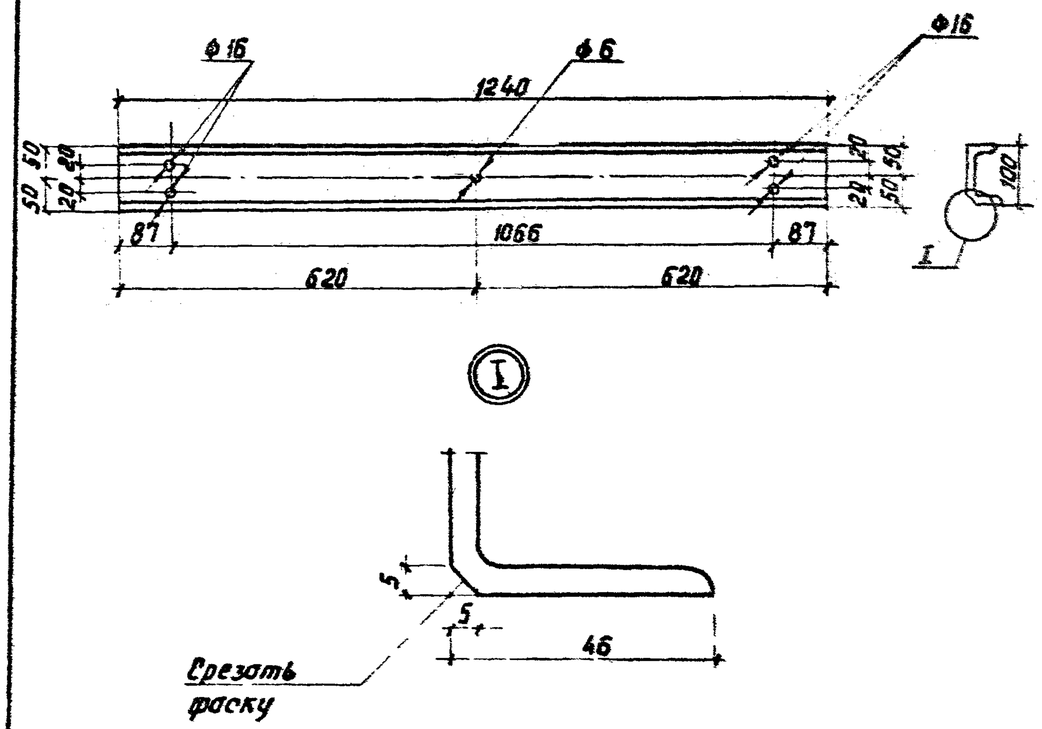

Разраб.	Бирюкова	БИ	
Провер.	Савицкая	Савиц	
Н. контр.	Осипенка		

501-01-6.89 КМ

Швеллер-5

Стадия	Масса	Масшт.
РП	10,65	1:10
Лист 7	Листов 9	

Швеллер 10 ГОСТ 8240-72 / ВСт3 ГОСТ 535-79

Гипропромтрансстрой

Инв. № подл. | Подпись и дата | Взам. инв. №

Лист 2

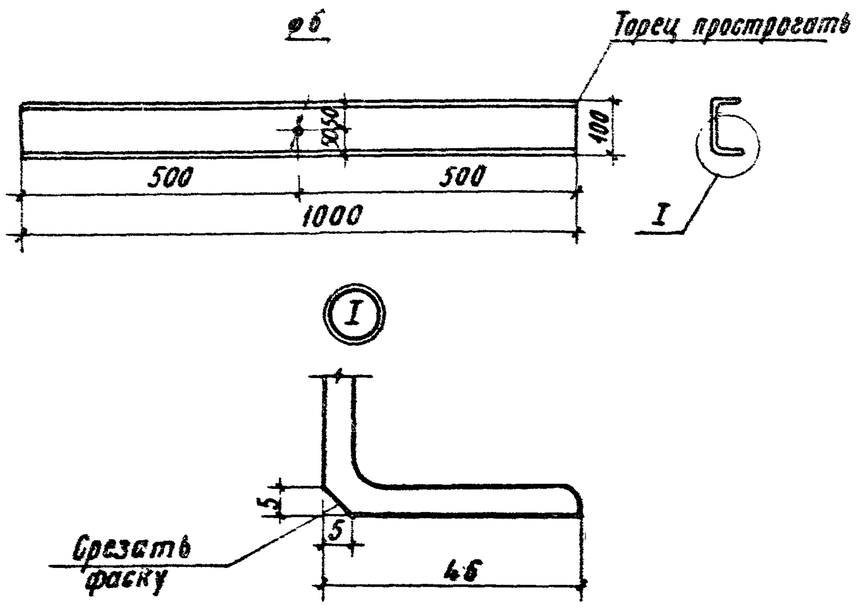

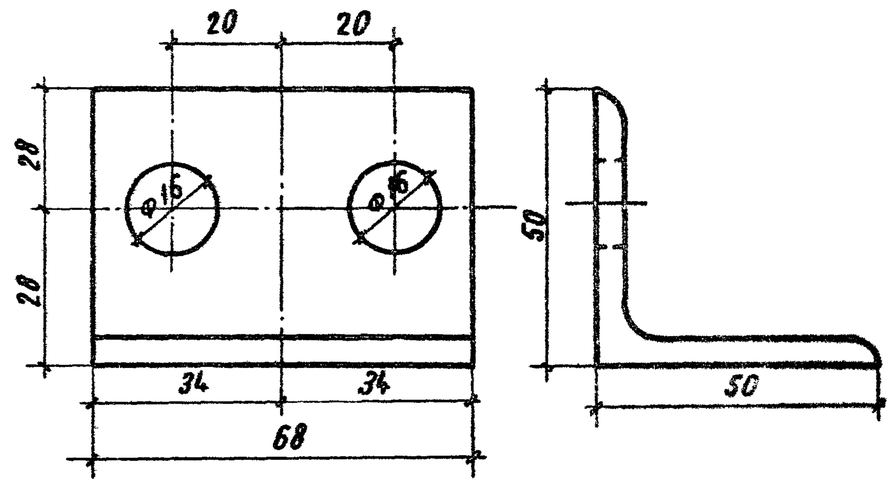

Разраб.	Бирюкова		501-01-6.89 КМ		
Провер.	Савицкая				
			Швеллер - 6	Стадия: РП	Масса: 8,59	Масштаб: 1:10
				Лист 8	Листов 9
Н.контр.	Осипенко		Швеллер 10 ГОСТ 8240-72 / ВСт3 ГОСТ 535-79	Гипропромтрансстрой	

Разраб.	Бирюкова		501-01-6.89 КМ		
Провер.	Савицкая				
			Уголок	Стадия: РП	Масса: 0,26	Масштаб: 1:1
				Лист 9	Листов 9
Н.контр.	Осипенко		Уголок 50х5 ГОСТ 8509-86 / ВСт3 ГОСТ 535-79	Гипропромтрансстрой	

Инв. N подл. | Подпись и дата | Взам. инв. N