ТИПОВЫЕ КОНСТРУКЦИИ, ИЗДЕЛИЯ И УЗЛЫ ЗДАНИЙ И СООРУЖЕНИЙ

СЕРИЯ 1.424.1-5

КОЛОННЫ ЖЕЛЕЗОБЕТОННЫЕ ПРЯМОУГОЛЬНОГО СЕЧЕНИЯ ДЛЯ ОДНОЭТАЖНЫХ ПРОИЗВОДСТВЕННЫХ ЗДАНИЙ ВЫСОТОЙ 8,4-14,4м ОБОРУДОВАННЫХ МОСТОВЫМИ ОПОРНЫМИ КРАНАМИ ГРУЗОПОДЪЕМНОСТЬЮ ДО 32 ТОНН

ВЫПУСК 2

КОЛОННЫ ДЛЯ ЗДАНИЙ ВЫСОТОЙ 12,0; 13,2 и 14,4м

РАБОЧИЕ ЧЕРТЕЖИ

РАЗРАБОТАНЫ

ЦНИИПРОМЗДАНИИ

ГЛ. ИНЖЕНЕР ИНСТИТУТА В.В. ГРАНЕВ

НАЧАЛЬНИК ОКОЗ А.Я. РОЗЕНБЛЮМ

ГЛ СПЕЦИАЛИСТ С.В. КУДРЯВАЯ

НИИЖБ

ЗАМ. ДИРЕКТОРА Н.Н. КОРОВИН

РУК. ЛАБОРАТОРИЙ А.П. ВАСИЛЬЕВ

УТВЕРЖДЕНЫ

И ВВЕДЕНЫ В ДЕЙСТВИЕ

С 1 АПРЕЛЯ 1984г

ПОСТАНОВЛЕНИЕМ ГОССТРОЯ СССР

ОТ 28 ОКТЯБРЯ 1983г № 291

Обозначение	Наименование	Стр.
1.424.1-5.2-0.00 ТО	Техническое описание	3
1.424.1-5.2-1.00	Колонна крайняя 1К120-1... 1К120-16;	
	2К120-1 2К120-14	9
1.424.1-5.2-1.00СБ	Колонна крайняя 1К120-1... 1К120-16;	
	2К120-1... 2К120-14 Сборочный чертеж	10
1.424.1-5.2-2.00	Колонна крайняя 1К132-1... 1К132-12,	
	2К132-1... 2К132-17; 1К144-1 1К144-14,	
	2К144-1... 2К144-16	11
1.424.1-5.2-2.00СБ	Колонна крайняя 1К132-1... 1К132-12;	
	2К132-1... 2К132-17; 1К144-1... 1К144-14,	
	2К144-1.. 2К144-16. Сборочный чертеж	13
1.424.1-5.2-3.00	Колонна крайняя 3К120-1... 3К120-12	15
1.424.1-5.2-3.00СБ	Колонна крайняя 3К120-1 .3К120-12 Сборочный чертеж	16
1.424.1-5.2-4.00	Колонна крайняя 4К120-1... 4К120-15,	
	5К120-1... 5К120-43; 3К132-1.. 3К132-12; 3К144-1 ..3К144-13	17
1.424.1-5.2-4.00СБ	Колонна крайняя 4К120-1... 4К120-15;	
	5К120-1... 5К120-43; 3К132-1... 3К132-12;	
	3К144-1... 3К144-13. Сборочный чертеж	19
1.424.1-5.2-5.00	Колонна крайняя 4К132-1... 4К132-12;	
	5К132-1... 5К132-31; 4К144-1... 4К144-12;	
	5К144-1... 5К144-33	21
1.424.1-5.2-5.00СБ	Колонна крайняя 4К132-1... 4К132-12;	
	5К132-1... 5К132-31; 4К144-1.. 4К144-12;	
	5К144-1... 5К144-33 Сборочный чертеж	23
1.424.1-5.2-6.00	Колонна средняя 6К120-1... 6К120-19;	
	7К120-1... 7К120-18	25
1.424.1-5.2-6.00СБ	Колонна средняя 6К120-1... 6К120-19;	
	7К120-1... 7К120-18 Сборочный чертеж	27
1.424.1-5.2-7.00	Колонна средняя 8К120-1... 8К120-7;	
	6К132-1... 6К132-19; 7К132-1... 7К132-19;	
	6К144-1... 6К144-23; 7К144-1... 7К144-23	28

Инв.№ подл. | Подпись и дата | Взам. инв.№

Нач. отд.	Розенблюм	
Гл. спец.	Кудрявая	

1.424.1-5.2-0.00

Содержание

Стадия	Лист	Листов
Р	1	3

ЦНИИПРОМЗДАНИЙ

Обозначение	Наименование	
1.424 1-52-7 00СБ	Колонна средняя 8К120-1 . 8К120-7, 6К132-1 . 6К132-19; 7К132-1 . 7К132-19, 6К144-1 6К144-23; 7К144-1 7К144-23 Сборочный чертеж	30
1 424 1-5.2-8 00	Колонна средняя 9К120-1 . 9К120-41, 10К120-1 .. 10К120-34	32
1424 1-52-8 00СБ	Колонна средняя 9К120-1 ... 9К120-41; 10К120-1 . 10К120-34 Сборочный чертеж	34
1.424 1-52-9 00	Колонна средняя 11К120-1 .. 11К120-32, 8К132-1 ...8К132-46; 9К132-1 ... 9К132-39; 8К144-1 .. 8К144-46; 9К144-1 . 9К144-49	36
1 424 1-52-9 00СБ	Колонна средняя 11К120-1 11К120-32; 8К132-1 8К132-46, 9К132-1 . 9К132-39, 8К144-1 8К144-46; 9К144-1 . 9К144-49 Сборочный чертеж	39
1424 1-52-0 01	Пример установки закладного изделия М1-12	43
1 424 1-52-0 02	Пример установки закладных изделий М2-23 и М2-32 в колоннах крайнего ряда при привязке „0"	44
1.424.1-52-0 03	Пример установки закладных изделий М2-11 и МН13 в колоннах крайнего ряда при привязке „0" и „250"	44
1424 1-5.2-0 04	Пример установки закладных изделий М2-23 и М2-32 в колоннах крайнего ряда при привязке „250"	45
1.424.1-5.2-0 05	Пример установки закладных изделий М2-25, М2-33, МН14 и МН15 в колоннах среднего ряда	45
1.424.1-5.2-0 06	Пример установки закладного изделия М2-13 в колоннах среднего ряда	46
1424.1-5.2-0.07	Пример установки закладных изделий МН6; МН7; МН10 .. МН12 в колоннах крайнего ряда при привязке „0"	46
1.4241-5.2-0 08	Пример установки закладных изделий МН1; МН3, МН4, МН8; МН11; МН12 в колоннах крайнего ряда при привязке „250"	47

Инв. № подл. | Подпись и дата | Взам. инв. №

Обозначение	Наименование	Стр.
1.424.1-5.2-0.09	Пример установки закладных изделий МН2; МН3; МН5; МН9; МН11; МН12 в колоннах крайнего ряда при привязке „250" и шаге колонн 12 м	47
1.424.1-5.2-0.10	Пример установки закладных изделий МН1; МН3; МН4; МН8; МН11; МН12 в колоннах крайнего ряда при привязке „0"	48
1.424.1-5.2-0.11	Деталь установки закладных изделий МН6; МН7; МН10 ... МН12 в колоннах крайнего ряда при привязке „250"	48
1.424-5.2-0.12	Пример установки закладных изделий МН6; МН7; МН10; МН11 в колоннах среднего ряда	49
1.424.1-5.2-0.13	Пример установки закладных изделий МН2; МН3; МН9; М11 в колоннах среднего ряда	49
1.424.1-5.2-0.14	Пример установки закладных изделий для крепления стен, опорных консолей и заземляющих устройств	50
1.424.1-5.2-0.15	Пример установки закладного изделия МН11 в колоннах крайнего и среднего ряда на отметке 0.00	50
1.424.1-5.2-0.16	Пример установки закладного изделия МН18 в колоннах крайнего ряда с привязкой „0" и „250"	51
1.424.1-5.2-0.17	Пример установки закладного изделия МН18 в колоннах среднего ряда	51
1.424.1-5.2-0.18	Примеры разбивки и установки петель для подъема колонн	52
1.424.1-5.2-0.00ВТС	Выборка стали на колонны	53

Общие сведения

Выпуск 2 серии 1.424.1-5 содержит рабочие чертежи железобетонных колонн для одноэтажных производственных зданий высотой 12,0; 13,2 и 14,4 м с мостовыми опорными кранами.

Состав серии и материалы для проектирования зданий с применением колонн настоящего выпуска приведены в выпуске 0, арматурные изделия – в выпуске 4, закладные изделия и строповочные петли – в выпуске 5 настоящей серии

1. Типы и конструкция колонн

1.1. Колонны запроектированы ступенчатыми, прямоугольного сечения с консолями в плоскости большего размера сечения для опирания подкрановых балок.
Для колонн средних рядов в соответствующих случаях предусмотрены консоли в плоскости меньшего размера сечения для опирания железобетонных подстропильных конструкций.
Высота сечения подконсольной части колонн – 700, 800 и 900 мм, надконсольной части – 380 и 600 мм. Ширина сечения – 400 мм.

Нач. отд.	Розенблют		1.424-5.2-0.00 ТО			
Н. контр.	Кудрявая		Техническое описание	Стадия	Лист	Листов
Гл. спец.	Кудрявая			Р	1	11
				ЦНИИПРОМЗДАНИЙ		

Взам. инв. №
Подпись и дата
Инв. № подл.

1.2 Марки колонн имеют следующую структуру:

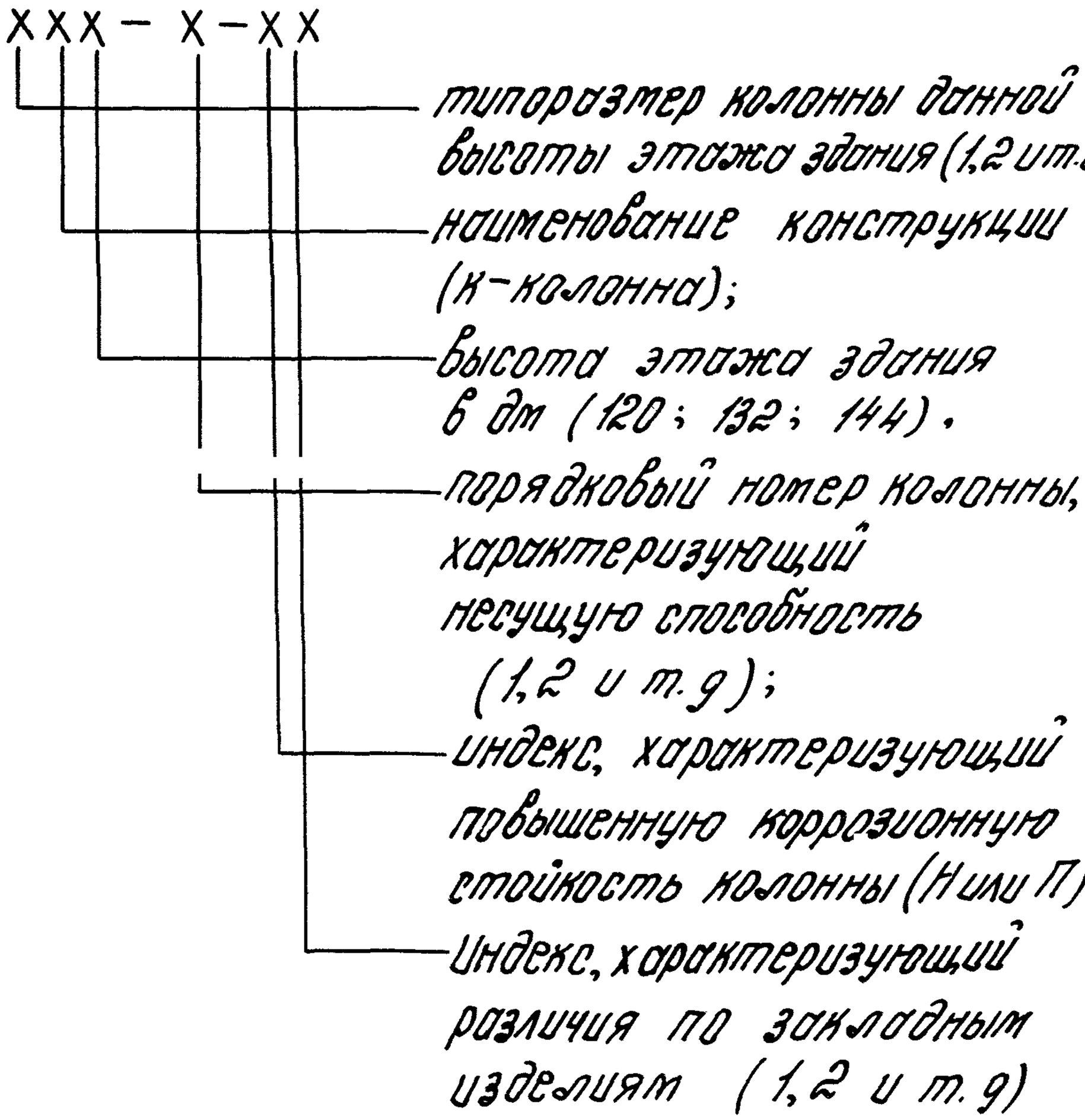

Например, 1К120-1-П1 – колонна первого типоразмера для зданий с высотой этажа 12,0м, первой марки по несущей способности, с повышенной коррозионной стойкостью с закладными изделиями для крепления стропильных конструкций и подкрановых балок.

1.3 Колонны должны изготовляться по чертежам КЖИ проекта здания, включающим в качестве сборочных единиц колонну, разработанную в настоящем выпуске, закладные изделия и строповочные приспособления, которые должны быть замаркированы и местоположение которых должно быть определено.

2. Технические требования

2.1. Колонны изготовляются из тяжелого бетона марок М200...М500.
Прочность бетона должна соответствовать проектной марке бетона по прочности на сжатие, установленной для каждой марки колонны в зависимости от требуемой

несущей способности и указанной в спецификации рабочей докутентации на колонну.

2.2 Марка бетона по морозостойкости нормируется в случаях, оговоренных в проекте здания.

2.3 Марка бетона по водонепроницаемости и косвенные показатели плотности бетона колонн с повышенной коррозионной стойкостью (с индексом Н и П, ст. п. 1.2 настоящей записки) должны соответствовать требованиям таблицы

Таблица

Индекс в марке колонны (ст. п. 1.2)	Бетон по плотности	Марка бетона по водонепроницаемости	Водопоглощение по массе, %	Водоцементное отношение В/Ц не более
Н	Нормальный	В4	от 4.71 до 5.70	0.60
П	Повышенный	В6	от 4.21 до 4.70	0.55

2.4 Требования к материалам для приготовления бетона колонн с повышенной коррозионной стойкостью должны приниматься в соответствии с указаниями проекта здания.

2.5 В качестве арматуры применяется арматурная сталь класса А-III по ГОСТ 5781-82, класса Вр-I по ГОСТ 6727-80 и класса

А-I по ГОСТ 5781-82.

2.6 Закладные изделия изготовляются из проката ВСТ3кп2-1 по ТУ14-1-3023-80.

2.7 Колонны армируются пространственными арматурными каркасами, марки которых приведены в спецификациях настоящего выпуска, в зависимости от марки колонны.

Во всех колоннах должны быть предусмотрены закладные изделия для крепления стропильных или подстропильных конструкций и подкрановых балок, а в колоннах, к которым примыкают связи и стены, — соответствующие закладные изделия для их крепления. Кроме того, в необходимых случаях могут быть предусмотрены дополнительные закладные изделия для крепления коммуникаций, устройства молниезащиты и т. п. Разбивка всех закладных изделий и марки их принимаются в соответствии с указаниями проекта здания. Установка закладных изделий для крепления стропильных и подстропильных

Инв. № подл.	Подпись и дата	Взам. инв. №

конструкций, подкрановых балок, стен и связей производится по примерам, приведенным в настоящем выпуске (см. документы 1.424.1-5.2-0.01 ... 1.424.1-5.2-0.18).

2.8 Колонны проверены на усилия, действующие при изготовлении, складировании, транспортировании и монтаже, как шарнирно опертые балки с консолями, загруженные равномерно распределенной нагрузкой от массы колонны. Расчетные схемы при расчете на усилия, действующие при изготовлении, складировании и транспортировании, приведены на рис. 1, при монтаже - на рис. 2,

где: ℓ - длина колонны, g - нагрузка от массы колонны. При расчете по схеме 1 масса колонны учтена с коэффициентом динамичности $K_д = 1,8$, при расчете по схеме 2 - с $K_д = 1,25$. Опоры по рис. 1 соответствуют местам строповки (см. документ 1.424.1-5.2-0.18). Промежуточная опора по рис. 2 расположена у низа консоли.

Расчет на усилия, действующие при изготовлении, складировании и

Инв. № подл. | Подпись и дата | Взам. инв. №

Копировал

Формат А4

транспортировании, произведен из предположения, что колонны опираются плашмя, а при монтаже – „на ребро."

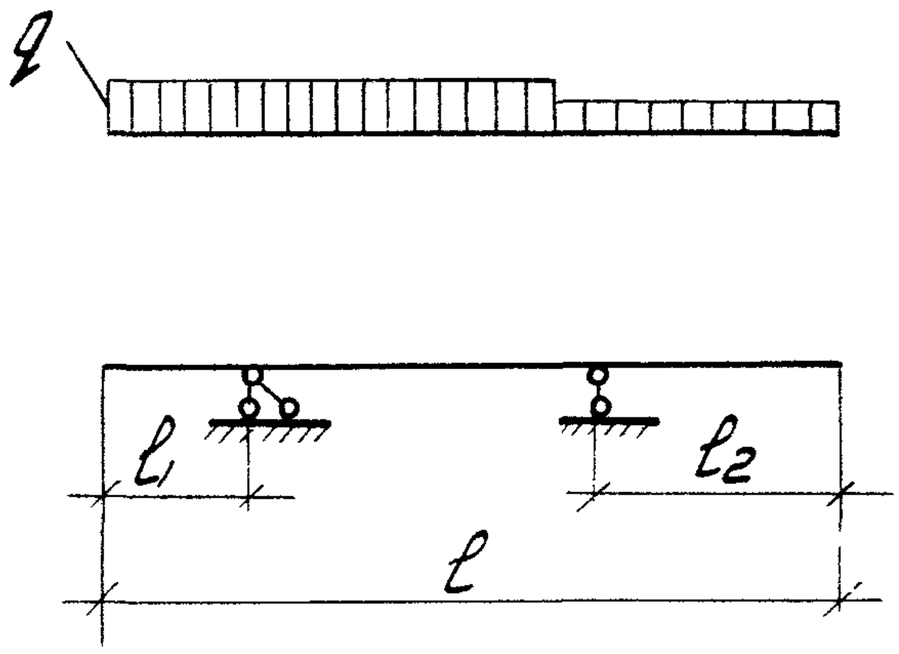

рис. 1

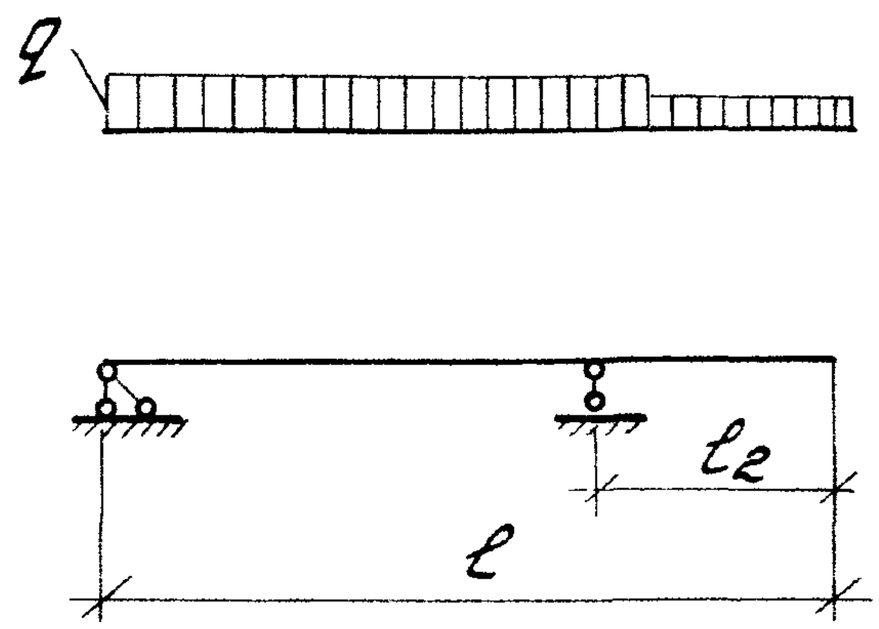

рис. 2

2.9 Установку строповочных приспособлений для извлечения колонн из формы и транспортирования следует производить в местах, указанных в документе 1.424.1-5.2-0.18.

Для строповки колонн при извлечении из формы рекомендуется применять инвентарные строповочные приспособления.

При отсутствии инвентарных приспособлений допускается применять строповочные петли. Марку и число строповочных петель

Инв.№ подл.	Подпись и дата	Взам. инв.№

следует принимать в соответствии с указанием документа 1.424.1-5.2-0.18. Там же приведены примеры установки петель.

Строповочные петли должны изготовляться из горячекатанной гладкой арматуры класса А-I марок ВСт3сп2 и ВСт3пс2 по ГОСТ 5781-82. Сталь марки ВСт3пс2 не допускается применять для строповочных петель, если возможен монтаж колонн при температуре ниже минус 40°С. Допускается изготовлять строповочные петли из арматуры периодического профиля класса А-II марки 10ГТ по ГОСТ 5781-82, снижая диаметр арматуры на один номер по сравнению с петлей из арматуры класса А-I.

2.10 Для выверки колонн и примыкающих к ним конструкций предусмотрены риски разбивочных осей, располагаемые на уровне верха фундамента, верха подкрановой консоли и верха колонны.

2.11 Проектное положение арматурных изделий в опалубке следует обеспечи-

вать фиксаторами из плотного цементно-песчаного раствора или пластмассы. Применение стальных фиксаторов не допускается

Положение закладных изделий для крепления стропильных и подстропильных конструкций и подкрановых балок, а также закладных изделий для опирания стен, следует фиксировать путем крепления к форме. Положение остальных закладных изделий допускается фиксировать путем крепления их к форме или к арматурному каркасу.

2.12 При размещении стальных закладных изделий для крепления вертикальных связей МН11, МН12, МН18 допускается разрезать поперечные стержни каркаса при условии установки заменяющих их шпилек.

2.13 Закладные изделия для опирания стен, а также закладные изделия колонн с повышенной коррозионной стойкостью (марки колонн с индексом Н или П, см. п. 1.2) должны быть металлизированы слоем цинка толщиной 150 мк или алюминия со специальной обработкой. Металлизация анкерных стержней закладных изделий должна производиться на длине

Инв. № подл.	Подпись и дата	Взам. инв. №

Копировал Старыгина 19135-04 8 Формат А4.

приварки 50мм. вид металлизационного

в остальных случаях открытые поверхности закладных изделий должны огрунтовываться в один слой.

2.14 Извлечение колонн из формы следует производить после достижения бетоном не менее 70% проектной прочности.

2.15 Открытые поверхности должны быть очищены от наплывов бетона.

2.16 Выборки стали на колонны составлены без учета расхода стали на закладные изделия и строповочные устройства. Этот расход должен быть учтен дополнительно в соответствии с указаниями проекта здания

2.17 Точность изготовления, внешний вид и качество поверхностей колонн должны удовлетворять требованиям ГОСТ 25628-83 „Колонны железобетонные для одноэтажных производственных зданий. Общие технические условия."

2.18 Величина отпускной прочности бетона должна назначаться в соответствии с требованиями ГОСТ 25628-83.

Инв.№ подл.	Подпись и дата	Взам.инв.№

Копировал Стрельцова Формат А4

3. Методы контроля и испытаний и правила приемки

3.1 Методы контроля и испытаний и правила приемки колонн должны приниматься в соответствии с ГОСТ 25628-83.

4. Маркировка, хранение и транспортирование

4.1 Маркировка, хранение и транспортирование колонн должны производиться в соответствии с ГОСТ 25628-83.

5. Монтаж

5.1 Монтаж колонн должен производиться согласно требованиям главы СНиП III-16-80 „Бетонные и железобетонные конструкции сборные. Правила производства и приемки работ" и главы СНиП III-4-80„ Техника безопасности в строительстве."

5.2 Подъем колонн при монтаже следует производить из положения „на ребро."

5.3. Для выверки колонн и примыкающих конструкций используются предусмотренные в колоннах риски.

Инв.№ подл.	Подпись и дата	Взам. инв.№

Копировал Стрельцова 19135-04 9 Формат А4

Формат	Зона	Поз.	Обозначение	Наименование	Кол.	Примечание
				Документация		
А4			1.424.1-5.2-0.00 ТО	Техническое описание		
А3			1.424.1-5.2-1.00 СБ	Сборочный чертеж		
А3			1.424.1-5.2-0.00 ВМС	Выборка стали		

Формат	Зона	Для исполнения с порядковым номером[1]	Обозначение	Кол.	Примечание
			Переменные данные		
			Сборочные единицы		
			Поз 1 Каркас пространственный КП1...КП28		
А3		-00	1.424.1-5.4-1.0.0	1	КП1
А3		-01	-01	1	КП2
А3		-02	-02	1	КП3
А3		-03	-03	1	КП4
А3		-04	-04	1	КП5
А3		-05; -06	-05	1	КП6
А3		-07	-06	1	КП7
А3		-08	-07	1	КП8
А3		-09; -10	-08	1	КП9
А3		-11	-09	1	КП10
А3		-12	-10	1	КП11
А3		-13	-11	1	КП12

[1] Основное исполнение, не имеющее порядкового номера, обозначено „00"

Нач. отд.	Розенблюм		
Н. контр.	Кудрявая		
Гл. спец.	Кудрявая		
Инженер	Дзюба		
Инженер	Максимова		
Проверил	Кудрявая		

1.424.1-5.2-1.00

Колонна крайняя
1К120-1... 1К120-16;
2К120-1... 2К120-14

Стадия	Лист	Листов
Р	1	2

ЦНИИПРОМЗДАНИЙ

Формат	Зона	Для исполнения с порядковым номером	Обозначение	Кол.	Примечание
А3		-14	1.424.1-5.4-1.0.0-12	1	КП13
А3		-15	-13	1	КП14
А3		-16	-14	1	КП15
А3		-17	-15	1	КП16
А3		-18	-16	1	КП17
А3		-19	-17	1	КП18
А3		-20	-18	1	КП19
А3		-21	-19	1	КП20
А3		-22	-20	1	КП21
А3		-23	-21	1	КП22
А3		-24	-22	1	КП23
А3		-25	-23	1	КП24
А3		-26	-24	1	КП25
А3		-27	-25	1	КП26
А3		-28	-26	1	КП27
А3		-29	-27	1	КП28
		Материал			
		Бетон			
		-00... -05; -07... -09;	М200	3,3	$м^3$
		-11..., -15	М200	3,3	$м^3$
		-06; -10	М300	3,3	$м^3$
		-16... -29	М300	3,2	$м^3$

Инв.№подл. | Подпись и дата | Взам.инв.№

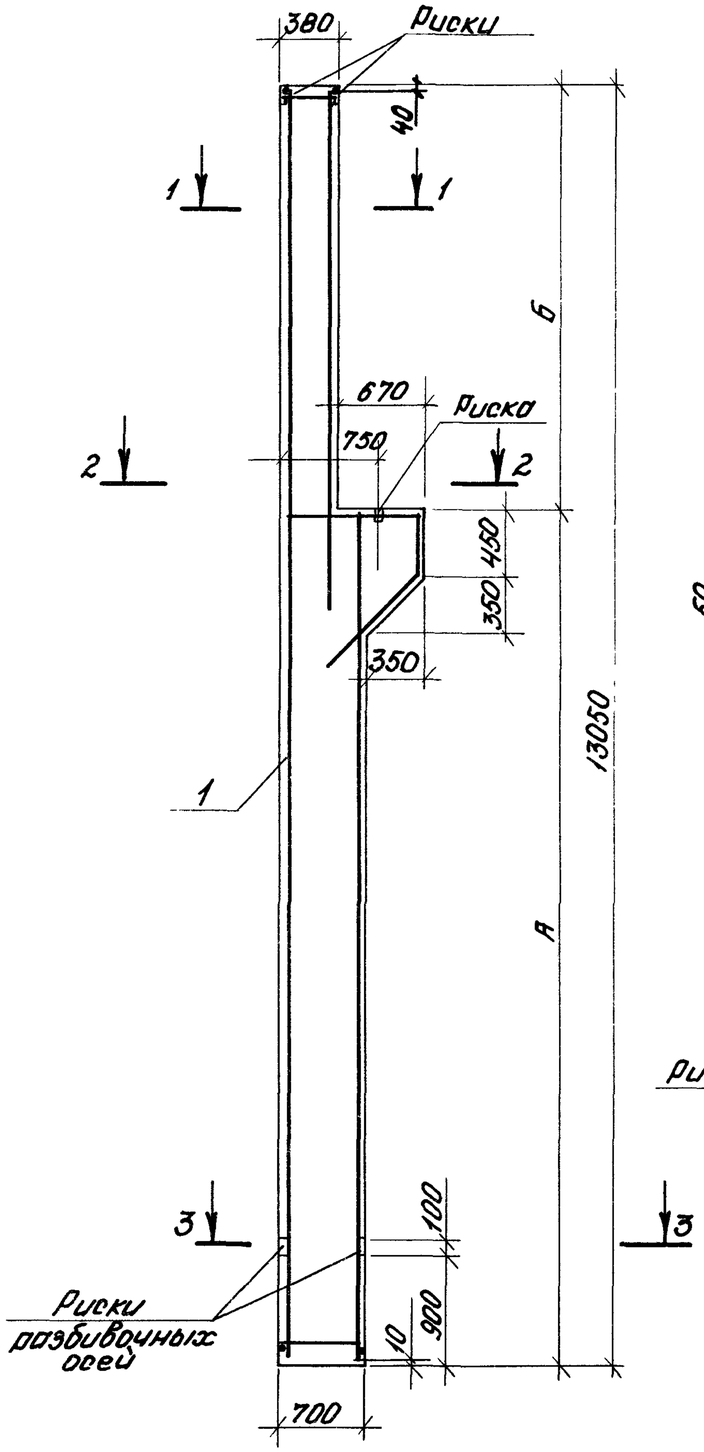

1 — 1

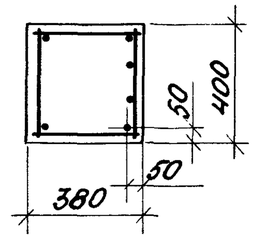

2 — 2

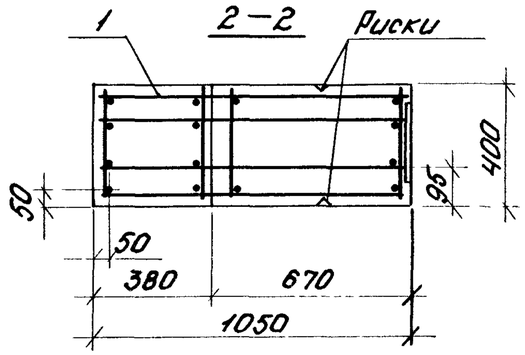

3 — 3

Рис. 1

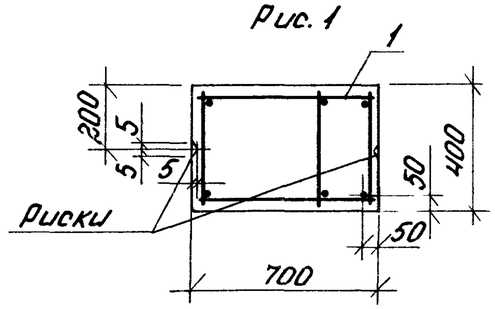

Рис. 2
Остальное см. рис. 1

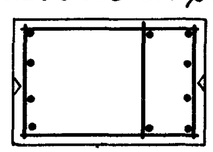

Обозначение	Марка колонны	Рис.	Размеры, мм А	Размеры, мм Б	Масса, т
1.424.1- 5.2 -1.00	1К120-1	1	9550	3500	8.2
-01	1К120-2				
-02	1К120-3				
-03	1К120-4	2			
-04	1К120-5				
-05	1К120-6				
-06	1К120-7				
-07	1К120-8				
-08	1К120-9				
-09	1К120-10				
-10	1К120-11				
-11	1К120-12				
-12	1К120-13				
-13	1К120-14				
-14	1К120-15				
-15	1К120-16				

Нач.отд.	Озеньблюм		
Н.контр.	Лемыш		
Гл.спец.	Кубрявая		
Инженер	Дэюба		
Инженер	Максимова		
Проверил	Лемыш		

1.424.1-5.2-1.00 СБ

Колонна крайняя 1К120-1 ... 1К120-16; 2К120-1 ... 2К120-14 Сборочный чертеж

Стадия	Масса	Масштаб
Р	см.табл.	—
Лист 1	Листов 2	

ЦНИИПРОМЗДАНИЙ

Инв.№ подл. | Подпись и дата | Взам.инв.№

Обозначение	Марка колонны	Рис.	Размеры, мм		Масса, т
			А	Б	
1.424.1-5.2-1.00-16	2К120-1	1	8950	4100	8.0
-17	2К120-2				
-18	2К120-3				
-19	2К120-4	2			
-20	2К120-5				
-21	2К120-6				
-22	2К120-7				
-23	2К120-8				
-24	2К120-9				
-25	2К120-10				
-26	2К120-11				
-27	2К120-12				
-28	2К120-13				
-29	2К120-14				

Формат	Зона	Поз.	Обозначение	Наименование	Кол.	Примечание
				Документация		
А4			1.424.1-5.2-0.00 ТО	Техническое описание		
А3			1.424.1-5.2-2.00 СБ	Сборочный чертеж		
А3			1.424.1-5.2-0.00 ВМС	Выборка стали		

Формат	Зона	Для исполнения с порядковым номером [1]	Обозначение	Кол.	Примечание
		Переменные данные			
		Сборочные единицы			
		Поз. 1. Каркас пространственный	КП82...КП109; КП159...КП183		
А3		-00	1.424.1-5.4-1.0.0-28	1	КП82
А3		-01	-29	1	КП83
А3		-02	-30	1	КП84
А3		-03	-31	1	КП85
А3		-04	-32	1	КП86
А3		-05	-33	1	КП87
А3		-06	-34	1	КП88
А3		-07	-35	1	КП89
А3		-08	-36	1	КП90
А3		-09	-37	1	КП91
А3		-10	-38	1	КП92
А3		-11	-39	1	КП93
А3		-12	-40	1	КП94
А3		-13	-41	1	КП95
А3		-14	-42	1	КП96

[1] Основное исполнение, не имеющее порядкового номера, обозначено „00"

Инв.№ подл. | Подпись и дата | Взам. инв.№

Нач.отд.	Розенблюм		
Н.контр.	Кудрявая		
Гл.спец.	Кудрявая		
Вед.инж.	Лемыш		
Инженер	Дзюба		
Проверил	Кудрявая		

1.424.1-5.2-2.00

Колонна крайняя
1К132-1...1К132-12; 2К132-1...2К132-17;
1К144-1...1К144-14;
2К144-1...2К144-16

Стадия	Лист	Листов
Р	1	3

ЦНИИПРОМЗДАНИЙ

Формат	Зона	Для исполнения с порядковым номером	Обозначение	Кол.	Примечание
А3		-15	1.424.1-5.4-1.0.0-43	1	КП 97
А3		-16	-44	1	КП 98
А3		-17	-45	1	КП 99
А3		-18	-46	1	КП 100
А3		-19; -20	-47	1	КП 101
А3		-21	-48	1	КП 102
А3		-22	-49	1	КП 103
А3		-23	-50	1	КП 104
А3		-24	-51	1	КП 105
А3		-25	-52	1	КП 106
А3		-26	-53	1	КП 107
А3		-27	-54	1	КП 108
А3		-28	-55	1	КП 109
А3		-29	-56	1	КП 159
А3		-30	-57	1	КП 161
А3		-31	-58	1	КП 160
А3		-32	-59	1	КП 162
А3		-33	-60	1	КП 163
А3		-34; -35	-61	1	КП 164
А3		-36; -37	-62	1	КП 165
А3		-38	-63	1	КП 166
А3		-39; -40	-64	1	КП 167
А3		-41; -42	-65	1	КП 168
А3		-43	-66	1	КП 169
А3		-44	-67	1	КП 170
А3		-45	-68	1	КП 171
А3		-46	-69	1	КП 172
А3		-47	-70	1	КП 173
А3		-48	-71	1	КП 174
А3		-49	-72	1	КП 175
А3		-50	-73	1	КП 176

Взам. инв. № | Подпись и дата | Инв. № подл.

Формат	Зона	Для исполнения с порядковым номером	Обозначение	Кол.	Примечание
А3		-51	1.424.1-5.4-1.0.0-74	1	КП 177
А3		-52	-75	1	КП 178
А3		-53	-76	1	КП 179
А3		-54; -55	-77	1	КП 180
А3		-56	-78	1	КП 181
А3		-57	-79	1	КП 182
А3		-58	-80	1	КП 183
		Материал			
		Бетон			
		-00...-11	М200	4,0	$м^3$
		-29...-34; -36; -38; -39; -41	М200	4,0	$м^3$
		-12... -19; -21... -28	М300	4,0	$м^3$
		-35; -37; -40; -42	М300	4,4	$м^3$
		-43...-54; -56...-58	М300	4,4	$м^3$
		-20	М400	4,0	$м^3$
		-55	М400	4,3	$м^3$

Инв.№ подл. | Подпись и дата | Взам.инв.№

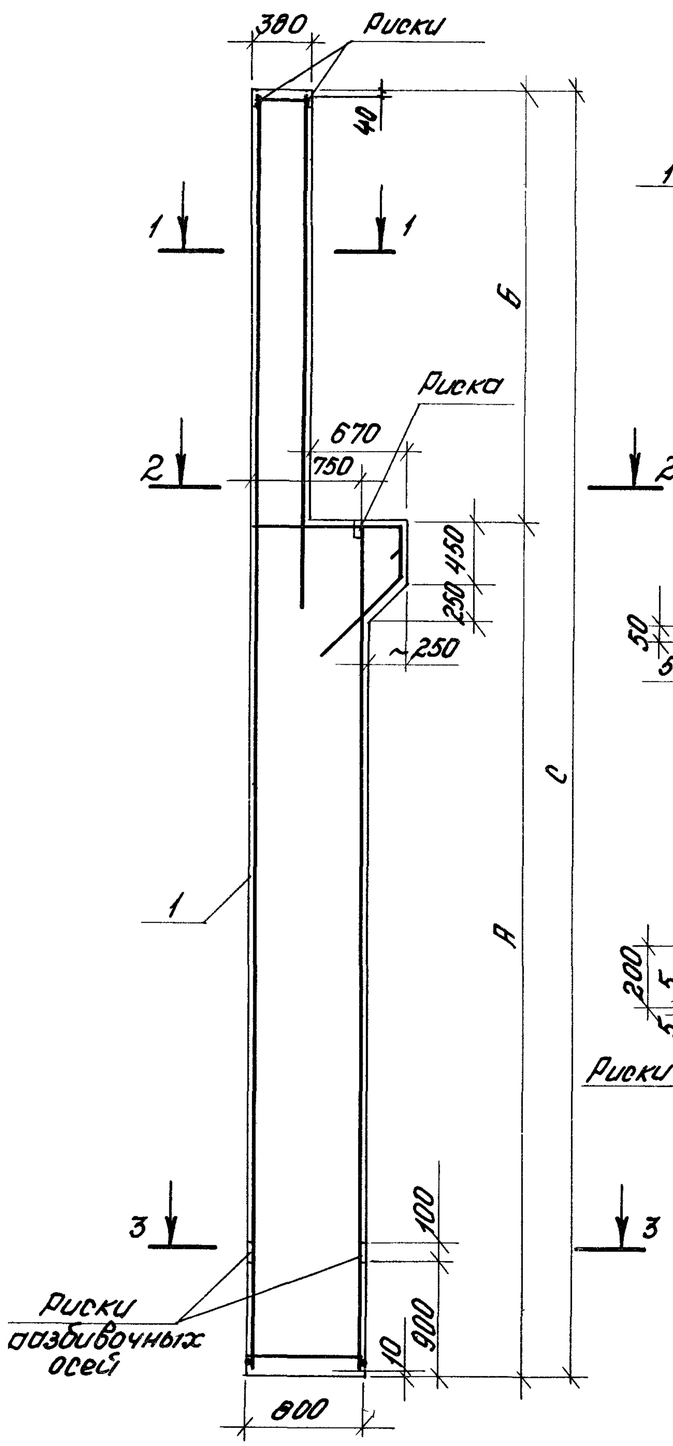

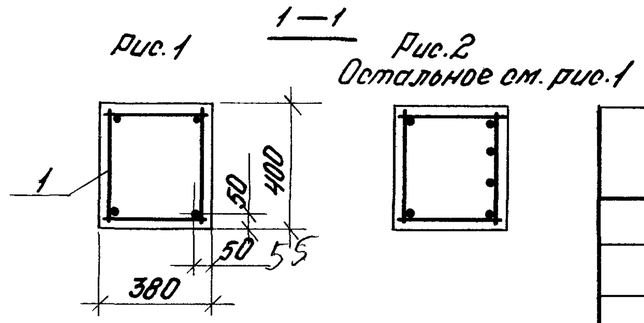

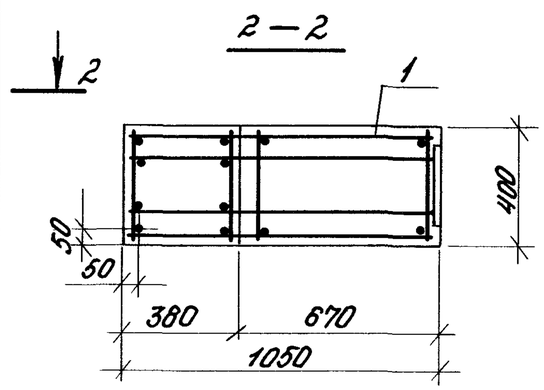

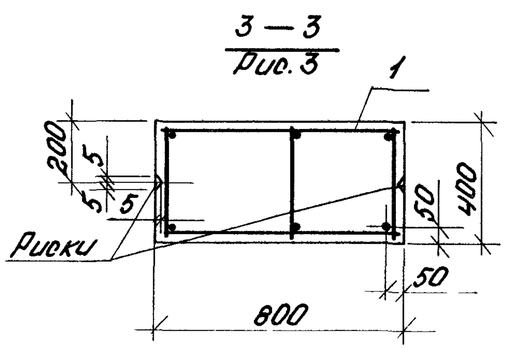

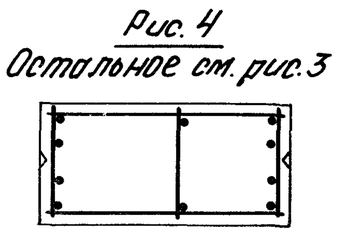

Обозначение	Марка	Рис.	Размеры, мм А	Б	С	Масса, т
1.424.1-5.2-2.00	1К132-1	1;3	10750	3500	14250	10.1
—01	1К132-2					
—02	1К132-3	2;3				
—03	1К132-4					
—04	1К132-5	2;4				
—05	1К132-6					
—06	1К132-7					
—07	1К132-8					
—08	1К132-9					
—09	1К132-10					
—10	1К132-11					
—11	1К132-12					
—12	2К132-1	2;3	10150	4100	14250	9.8
—13	2К132-2					
—14	2К132-3					
—15	2К132-4					
—16	2К132-5	2;4				
—17	2К132-6					
—18	2К132-7					

Нач.отд.	Розенблюм		
Н.контр.	Дзюба		
Гл.спец.	Кудрявая		
Вед.инж.	Лемыш		
Инжен.	Мокшитова		
Проверил	Дзюба		

1.424.1-5.2-2.00 СБ

Колонна крайняя
1К132-1...1К132-12; 2К132-1...2К132-17;
1К144-1...1К144-14;
2К144-1...2К144-16
Сборочный чертеж

Стадия	Масса	Масштаб
Р	См.табл.	—
Лист 1	Листов 3	

ЦНИИПРОМЗДАНИЙ

Обозначение	Марка	Рис.	Размеры, мм			Масса, т
			А	Б	С	
1.424.1-5.2-2.00-19	2К132-8	2;4	10150	4100	14250	9.8
-20	2К132-9					
-21	2К132-10					
-22	2К132-11					
-23	2К132-12					
-24	2К132-13					
-25	2К132-14					
-26	2К132-15					
-27	2К132-16					
-28	2К132-17					
-29	1К144-1	1;3	11950	3500	15450	11,0
-30	1К144-2	2;3				
-31	1К144-3	1;3				
-32	1К144-4	2;3				
-33	1К144-5	2;4				
-34	1К144-6					
-35	1К144-7					
-36	1К144-8					
-37	1К144-9					
-38	1К144-10					
-39	1К144-11					
-40	1К144-12					
-41	1К144-13					
-42	1К144-14					
-43	2К144-1	1;3	11350	4100	15450	10,8
-44	2К144-2	2;3				
-45	2К144-3					
-46	2К144-4	2;4				
-47	2К144-5					

Взам. инв. №

Подпись и дата

Инв. № подл.

Обозначение	Марка	Рис.	Размеры, мм			Масса т
			А	Б	С	
1.424.1-5.2-2.00-48	2К144-6	2; 4	11350	4100	15450	10,8
-49	2К144-7					
-50	2К144-8					
-51	2К144-9					
-52	2К144-10					
-53	2К144-11					
-54	2К144-12					
-55	2К144-13					
-56	2К144-14					
-57	2К144-15					
-58	2К144-16					

Инв. № подл. | Подпись и дата | Взам. инв. №

Формат	Зона	Поз.	Обозначение	Наименование	Кол.	Примечание
				Документация		
4			1.424.1 – 5.2 – 0.00ТО	Техническое описание		
3			1.424.1 – 5.2 – 3.00СБ	Сборочный чертеж		
А3			1.424.1 – 5.2 – 0.00ВМС	Выборка стали		

Формат	Зона	Для исполнения с порядковым номером[1]	Обозначение	Кол.	Примечание
			Переменные данные		
			Сборочные единицы		
		Поз. 1 Каркас пространственный КП 29... КП 40			
А3		–00	1.424.1-5.4-2.00	1	КП 29
А3		–01	–001	1	КП 30
А3		–02	–002	1	КП 31
А3		–03	–003	1	КП 32
А3		–04	–004	1	КП 33
А3		–05	–005	1	КП 34
А3		–06	–006	1	КП 35
А3		–07	–007	1	КП 36
А3		–08	–008	1	КП 37
А3		–09	–009	1	КП 38
А3		–10	–010	1	КП 39
А3		–11	–011	1	КП 40

[1] Основное исполнение, не имеющее порядкового номера, обозначено „00"

Нач. отд.	Розенблюм		1.424.1 – 5.2 – 3.00
Н. контр.	Кудрявая		Колонна крайняя 3К120-1 .... 3К120-12
Гл. спец.	Кудрявая		
Вед. инж.	Лемыш		
Инженер	Азюбо		
Проверил	Кудрявая		

Стадия	Лист	Листов
Р	1	2

ЦНИИПРОМЗДАНИЙ

Формат	Зона	Для исполнения с порядковым номером	Обозначение	Кол.	Примечание
		Материал			
		Бетон			
		-00 ... -011	М300	3,7	м³

Взам. инв. №

Подпись и дата

Инв. № подл.

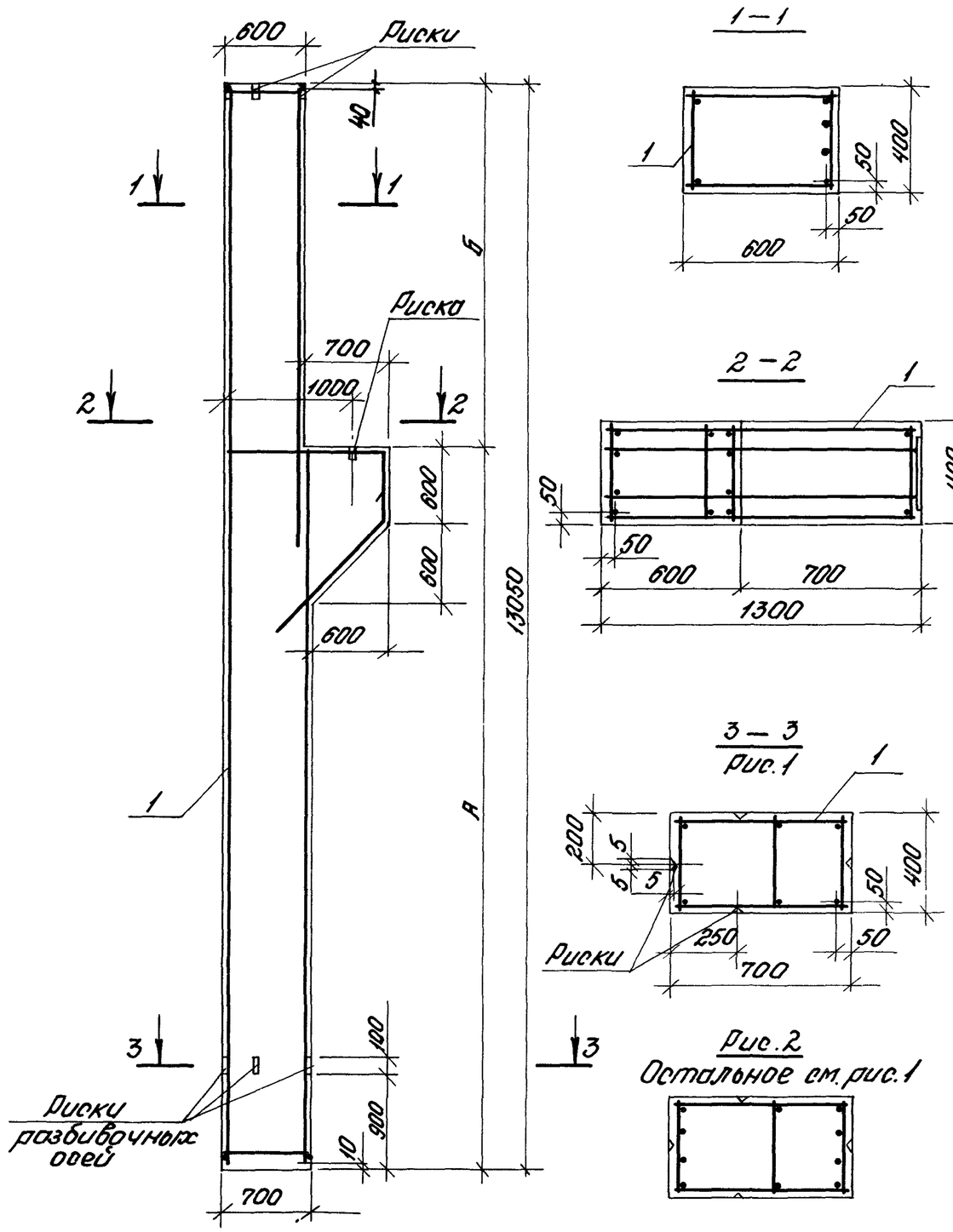

1—1

2—2

3—3
Рис.1

Рис.2
Остальное см.рис.1

Обозначение	Марка	Рис.	Размеры, мм А	Размеры, мм Б	Масса, т
1.424.1-5.2-3.00	3К120-1	1	8950	4100	9.3
-01	3К120-2				
-02	3К120-3				
-03	3К120-4	2			
-04	3К120-5				
-05	3К120-6				
-06	3К120-7				
-07	3К120-8				
-08	3К120-9				
-09	3К120-10				
-10	3К120-11				
-11	3К120-12				

Нач.отд.	Розенблюм		
Н.контр.	Дзюба		
Гл.спец.	Кудрявая		
Вед.инж.	Летыш		
Инженер	Максимова		
Проверил	Дзюба		

1.424.1-5.2-3.00 СБ

Колонна крайняя 3К120-1... 3К120-12 Сборочный чертеж

Стадия	Масса	Масштаб
Р	см.табл.	—
Лист	Листов 1	

ЦНИИПРОМЗДАНИЙ

Инв.№подл. | Подпись и дата | Взам.инв.№

Копировал: Титова 19135-04 17 Формат А3

Формат	Зона	Поз.	Обозначение	Наименование	Кол.	Примечание
				Документация		
А4			1.424.1-5.2-0.00ТО	Техническое описание		
А3			1.424.1-5.2-4.00СБ	Сборочный чертеж		
А3			1.424.1-5.2-0.00ВМС	Выборка стали		

Формат	Зона	Для исполнения с порядковым номером[1]	Обозначение	Кол.	Примечание
			Переменные данные		
			Сборочные единицы		
			Поз. 1. Каркас пространственный КП41...КП81		
			КП110...КП121; КП184...КП196		
А3		-00	1.424.1-5.4-2.0.0-012	1	КП41
А3		-01	-013	1	КП42
А3		-02	-014	1	КП43
А3		-03	-015	1	КП44
А3		-04	-016	1	КП45
А3		-05	-017	1	КП46
А3		-06	-018	1	КП47
А3		-07	-019	1	КП48
А3		-08	-020	1	КП49
А3		-09	-021	1	КП50
А3		-10	-022	1	КП51

[1] Основное исполнение, не имеющее порядкового номера, обозначено „00"

Нач. отд.	Розенблюм		1.424.1-5.2-4.00
Н. контр.	Лемыш		Колонна крайняя 4К120-1...4К120-15; 5К120-1...5К120-43; 3К132-1...3К132-12; 3К144-1...3К144-13
Гл. спец.	Кудрявая		Стадия: Р; Лист: 1; Листов: 4
Гл. спец.	Кудрявая		ЦНИИП РОМЗДАНИЙ
Инженер	Дзюба		
Проверил	Лемыш		

Копировал Зайцева Формат А4

Формат	Зона	Для исполнения с порядковым номером	Обозначение	Кол.	Примечание
А3		-11	1.424.1-5.4-2.0.0-023	1	КП 52
А3		-12	-024	1	КП 53
А3		-13	-025	1	КП 54
А3		-14	-026	1	КП 55
А3		-15; -16	-027	1	КП 56
А3		-17; -18	-028	1	КП 57
А3		-19; -20	-029	1	КП 58
А3		-21	-030	1	КП 59
А3		-22; -23	-031	1	КП 60
А3		-24	-032	1	КП 61
А3		-25; -26	-033	1	КП 62
А3		-27; -28	-034	1	КП 63
А3		-29; -30	-035	1	КП 64
А3		-31	-036	1	КП 65
А3		-32; -33	-037	1	КП 66
А3		-34; 35	-038	1	КП 67
А3		-36; -37	-039	1	КП 68
А3		-38; -39	-040	1	КП 69
А3		-40; -41	-041	1	КП 70
А3		-42	-042	1	КП 71
А3		-43	-043	1	КП 72
А3		-44	-044	1	КП 73
А3		-45; -46	-045	1	КП 74
А3		-47; -48	-046	1	КП 75
А3		-49; -50	-047	1	КП 76
А3		-51	-048	1	КП 77
А3		-52; -53	-049	1	КП 78
А3		-54; -55	-050	1	КП 79

Взам. инв. N | Подпись и дата | Инв. N подл.

Формат	Зона	Для исполнения с порядковым номером	Обозначение	Кол.	Примечание
А3		-56	1.424.1-54-2.0.0-051	1	КП80
А3		57	-052	1	КП81
А3		-58	-053	1	КП110
А3		-59	-054	1	КП111
А3		-60	-055	1	КП112
А3		-61	-056	1	КП113
А3		-62	-057	1	КП114
А3		-63	-058	1	КП115
А3		-64	-059	1	КП116
А3		-65	-060	1	КП117
А3		-66	-061	1	КП118
А3		-67	-062	1	КП119
А3		-68	-063	1	КП120
А3		-69	-064	1	КП121
А3		-70	-102	1	КП184
А3		-71	-103	1	КП185
А3		-72	-104	1	КП186
А3		-73	-105	1	КП187
А3		-74	-106	1	КП188
А3		-75	-107	1	КП189
А3		-76	-108	1	КП190
А3		-77	-109	1	КП191
А3		-78	-110	1	КП192
А3		-79	-111	1	КП193
А3		-80	-112	1	КП194
А3		-81	-113	1	КП195
А3		-82	-114	1	КП196

Взам. инв. №

Подпись и дата

Инв. № подл.

Формат	Зона	Для исполнения с порядковым номером	Обозначение	Кол.	Примечание
		Материал			
		Бетон			
		-00...-14	М300	4,0	м³
		-15; -17; -19; -21; -22; -24,	М300	4,0	м³
		-25; -27; -29; -31; -32; -34,	М300	4,0	м³
		-36; -38; -40; -42. -45, -47,	М300	4,0	м³
		-49; -51; -52; -54; -56; -57	М300	4,0	м³
		-58.. -69	М300	4,8	м³
		-70... -82	М300	4,8	м³
		-16; -18; -20; -23; -26; -28;	М400	4,0	м³
		-30; -33; -35; -37; -39; -41;	М400	4,0	м³
		-46; -48; -50; -53; -55	М400	4,0	м³

Инв.№ подл. | Подпись и дата | Взам. инв.№

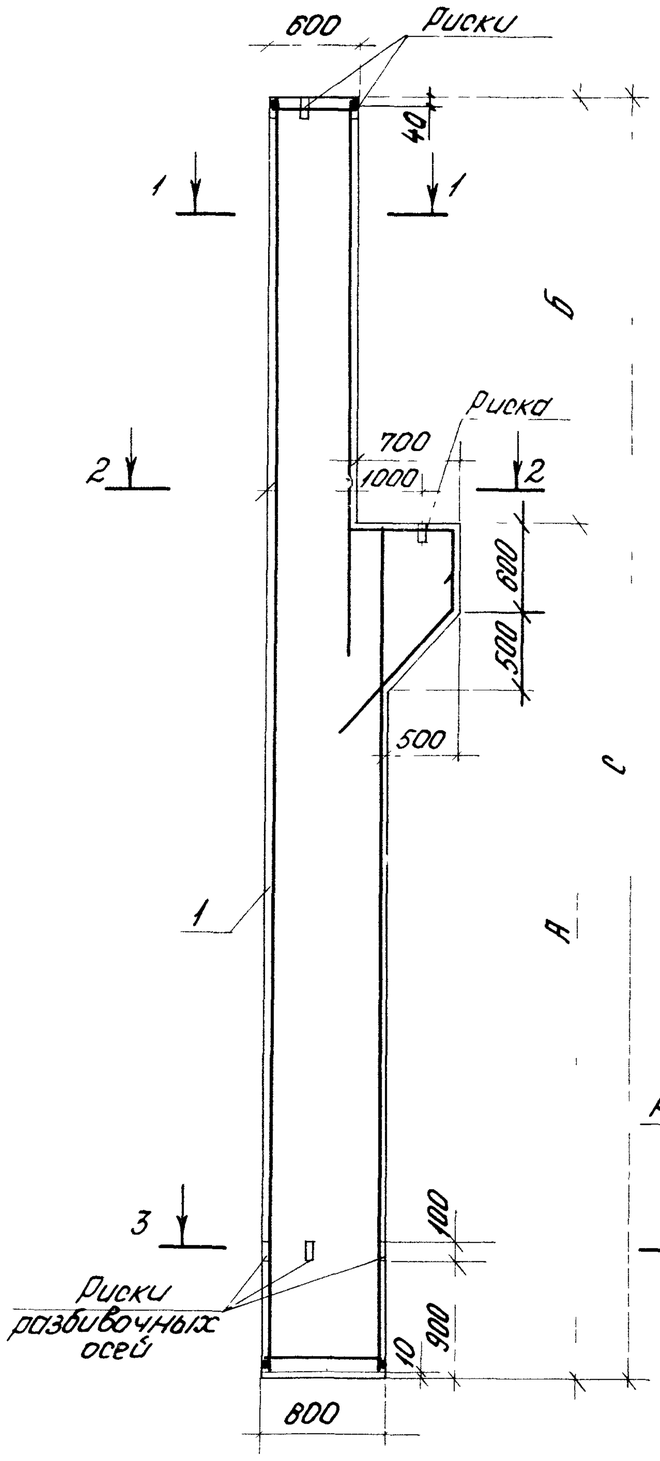

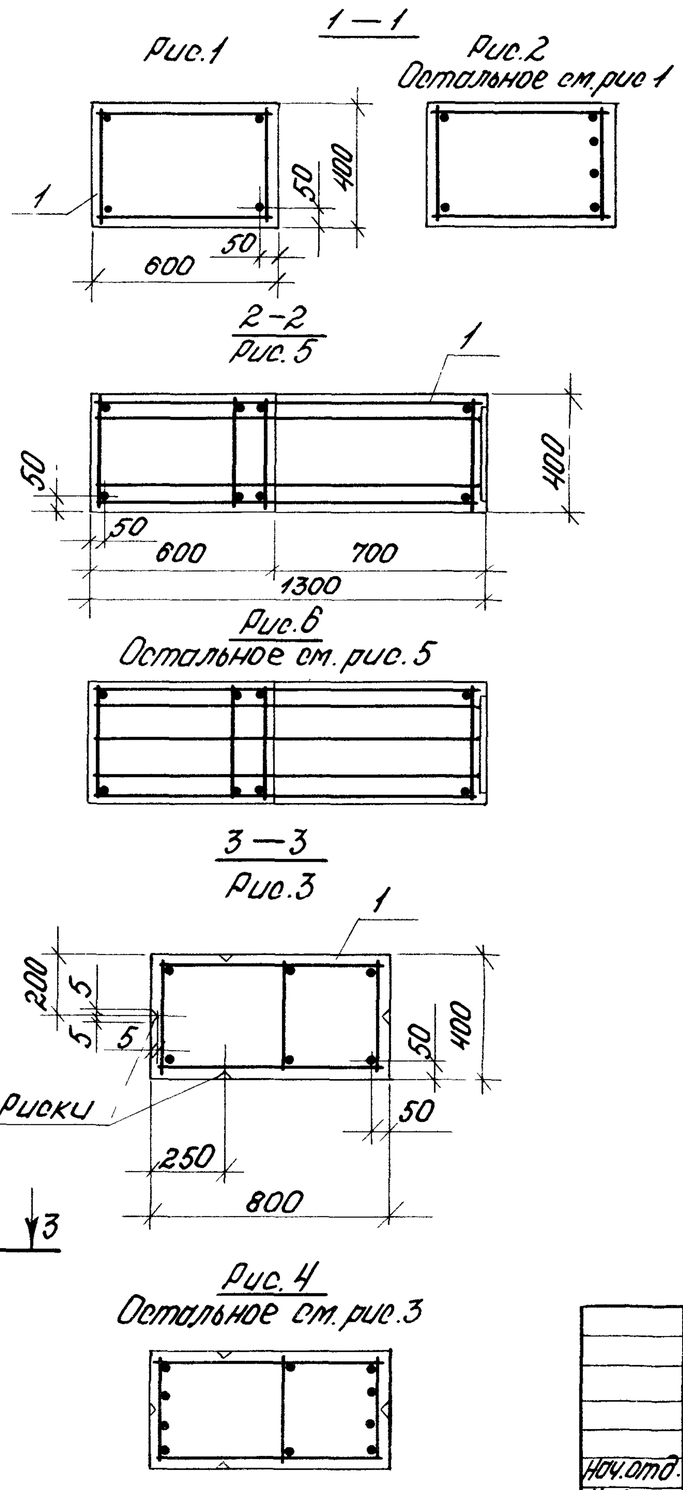

Обозначение	Марка	Рис.	Размеры, мм			Масса, т
			А	Б	С	
1.424.1-5.2-4.00	4К120-1	2;3;5	9150	3900	13050	10.1
—01	4К120-2	1;3;5				
—02	4К120-3	2;3;5				
—03	4К120-4					
—04	4К120-5	2;4;5				
—05	4К120-6					
—06	4К120-7					
—07	4К120-8					
—08	4К120-9					
—09	4К120-10					
—10	4К120-11					
—11	4К120-12					
—12	4К120-13					
—13	4К120-14					
—14	4К120-15					
—15	5К120-1	2;3;6	8550	4500	13050	10.0
—16	5К120-2					
—17	5К120-3					
—18	5К120-4					
—19	5К120-5					
—20	5К120-6					
—21	5К120-7					

Нач.отд.	Розенблюм		
Н.контр.	Дзюба		
Гл.спец.	Кудрявая		
Вед.инж.	Лемыш		
Инженер	Максимова		
Проверил	Дзюба		

1.424.1-5.2-4.00 СБ

Колонна крайняя
4К120-1...4К120-15; 5К120-1...5К120-43;
3К132-1...3К132-12;
3К144-1...3К144-13
Сборочный чертеж

Стадия	Масса	Масштаб
Р	см.табл.	—
Лист 1	Листов 3	

ЦНИИПРОМЗДАНИЙ

Обозначение	Марка	Рис.	Размеры, мм			Масса, т
			А	Б	С	
1.424.1-5.2-4.00-22	5К120-8	2;3;6	8550	4500	13050	10,0
-23	5К120-9					
-24	5К120-10					
-25	5К120-11	2;4;6				
-26	5К120-12					
-27	5К120-13					
-28	5К120-14					
-29	5К120-15					
-30	5К120-16					
-31	5К120-17					
-32	5К120-18					
-33	5К120-19					
-34	5К120-20					
-35	5К120-21					
-36	5К120-22					
-37	5К120-23					
-38	5К120-24					
-39	5К120-25					
-40	5К120-26					
-41	5К120-27					
-42	5К120-28					
-43	5К120-29					
-44	5К120-30					
-45	5К120-31					
-46	5К120-32					
-47	5К120-33					
-48	5К120-34					
-49	5К120-35					
-50	5К120-36					
-51	5К120-37					

Инв. № подл. | Подпись и дата | Взам. инв. №

Обозначение	Марка	Рис.	Размеры, мм			Масса, т
			А	Б	С	
1.424.1-5.2-4.00 -52	5К120-38	2;4;6	8550	4500	13050	10,0
-53	5К120-39					
-54	5К120-40					
-55	5К120-41					
-56	5К120-42					
-57	5К120-43					
-58	3К132-1	2;3;5	10150	4100	14250	11,0
-59	3К132-2					
-60	3К132-3					
-61	3К132-4					
-62	3К132-5	2;4;5				
-63	3К132-6					
-64	3К132-7					
-65	3К132-8					
-66	3К132-9					
-67	3К132-10					
-68	3К132-11					
-69	3К132-12					
-70	3К144-1	2;3;5	11350	4100	15450	12,0
-71	3К144-2					
-72	3К144-3					
-73	3К144-4	2;4;5				
-74	3К144-5					
-75	3К144-6					
-76	3К144-7					
-77	3К144-8					
-78	3К144-9					
-79	3К144-10					
-80	3К144-11					
-81	3К144-12					
-82	3К144-13					

Взам. инв. №

Подпись и дата

Инв. № подл.

Зона	Поз.	Обозначение	Наименование	Кол.	Примечание
			Документация		
		1.424.1-5.2-0.00 ТО	Техническое описание		
		1.424.1-5.2-5.00 СБ	Сборочный чертеж		
		1.424.1-5.2-0.00 ВМС	Выборка стали		

Зона	Для исполнения с порядковым номером[1]	Обозначение	Кол.	Примечание
		Переменные данные		
		Сборочные единицы		
	Поз. 1	Каркас пространственный КП122...КП158		
		КП197... КП236		
	-00	1.424.1-5.4-2.0.0-065	1	КП 122
	-01	-066	1	КП 123
	-02	-067	1	КП 124
	-03	-068	1	КП 125
	-04	-069	1	КП 126
	-05	-070	1	КП 127
	-06	-071	1	КП 128
	-07	-072	1	КП 129
	-08	-073	1	КП 130
	-09	-074	1	КП 131
	-10	-075	1	КП 132

[1] Основное исполнение, не имеющее порядкового номера, обозначено „00"

Гл.инж.отд.	Розенблюм		1.424.1-5.2-5.00
Гл.инж.проект.	Кудрявая		Колонна крайняя 4К132-1...4К132-12; 5К132-1...5К132-31; 4К144-1...4К144-12; 5К144-1...5К144-33
Гл.спец.	Кудрявая		Стадия: Р; Лист: 1; Листов: 4
Ведущ.инж.	Лемыш		ЦНИИПРОМЗДАНИЙ
Инженер	Дзюба		
Проверил	Кудрявая		

Формат	Зона	Для исполнения с порядковым номером	Обозначение	Кол.	Примечание
А3		-11	1.424.1-5.4-2.0.0-076	1	КП133
А3		-12	-077	1	КП134
А3		-13; -14	-078	1	КП135
А3		-15	-079	1	КП136
А3		-16	-080	1	КП137
А3		-17	-081	1	КП138
А3		-18; -19	-082	1	КП139
А3		-20; -21	-083	1	КП140
А3		-22	-084	1	КП141
А3		-23	-085	1	КП142
А3		-24	-086	1	КП143
А3		-25; -26	-087	1	КП144
А3		-27	-088	1	КП145
А3		-28	-089	1	КП146
А3		-29; -30	-090	1	КП147
А3		-31	-091	1	КП148
А3		-32	-092	1	КП149
А3		-33	-093	1	КП150
А3		-34	-094	1	КП151
А3		-35	-095	1	КП152
А3		-36	-096	1	КП153
А3		-37; -38	-097	1	КП154
А3		-39	-098	1	КП155
А3		-40	-099	1	КП156
А3		-41	-100	1	КП157
А3		-42	-101	1	КП158
А3		-43	-115	1	КП197
А3		-44	-116	1	КП198
А3		-45	-117	1	КП199

Взам. инв. №

Подпись и дата

Инв. № подл.

Формат	Зона	Для исполнения с порядковым номером	Обозначение	Кол.	Примечание
А3		-46	1.424.1-5.4-2.0.0-118	1	КП 200
А3		-47	-119	1	КП 201
А3		-48	-120	1	КП 202
А3		-49	-121	1	КП 203
А3		-50	-122	1	КП 204
А3		-51	-123	1	КП 205
А3		-52	-124	1	КП 206
А3		-53	-125	1	КП 207
А3		-54	-126	1	КП 208
А3		-55	-127	1	КП 209
А3		-56; -57	-128	1	КП 210
А3		-58	-129	1	КП 211
А3		-59	-130	1	КП 212
А3		-60	-131	1	КП 213
А3		-61	-132	1	КП 214
А3		-62	-133	1	КП 215
А3		-63	-134	1	КП 216
А3		-64; -65	-135	1	КП 217
А3		-66; -67	-136	1	КП 218
А3		-68	-137	1	КП 219
А3		-69	-138	1	КП 220
А3		-70	-139	1	КП 221
А3		-71; -72	-140	1	КП 222
А3		-73	-141	1	КП 223
А3		-74	-142	1	КП 224
А3		-75	-143	1	КП 225
А3		-76	-144	1	КП 226
А3		-77; -78	-145	1	КП 227
А3		-79	-146	1	КП 228
А3		-80	-147	1	КП 229
А3		-81	-148	1	КП 230

Взам. инв. №

Подпись и дата

Инв. № подл.

Формат	Зона	Для исполнения с порядковым номером	Обозначение	Кол.	Примечание
А3		-82	1.424.1-5.4-2.0.0-149	1	КП 231
А3		-83	-150	1	КП 232
А3		-84	-151	1	КП 233
А3		-85	-152	1	КП 234
А3		-86	-153	1	КП 235
А3		-87	-154	1	КП 236
			Материал		
			Бетон		
		-00...-11	М300	4,8	$м^3$
		-12; -13; -15...-18; -20;	М300	4,8	$м^3$
		-22...-25; -27...-29; -31...-37;	М300	4,8	$м^3$
		-39...-42	М300	4,8	$м^3$
		-43...-54	М300	5,3	$м^3$
		-55; -56; -58...-64; -66;	М300	5,20	$м^3$
		-68...-71; -73...-77; -79...-87	М300	5,20	$м^3$
		-14; -19; -21; -26; -30; -38;	М400	4,8	$м^3$
		-57; -65; 67; -72; -78	М400	5,20	$м^3$

Инв. № подл. | Подпись и дата | Взам. инв. №

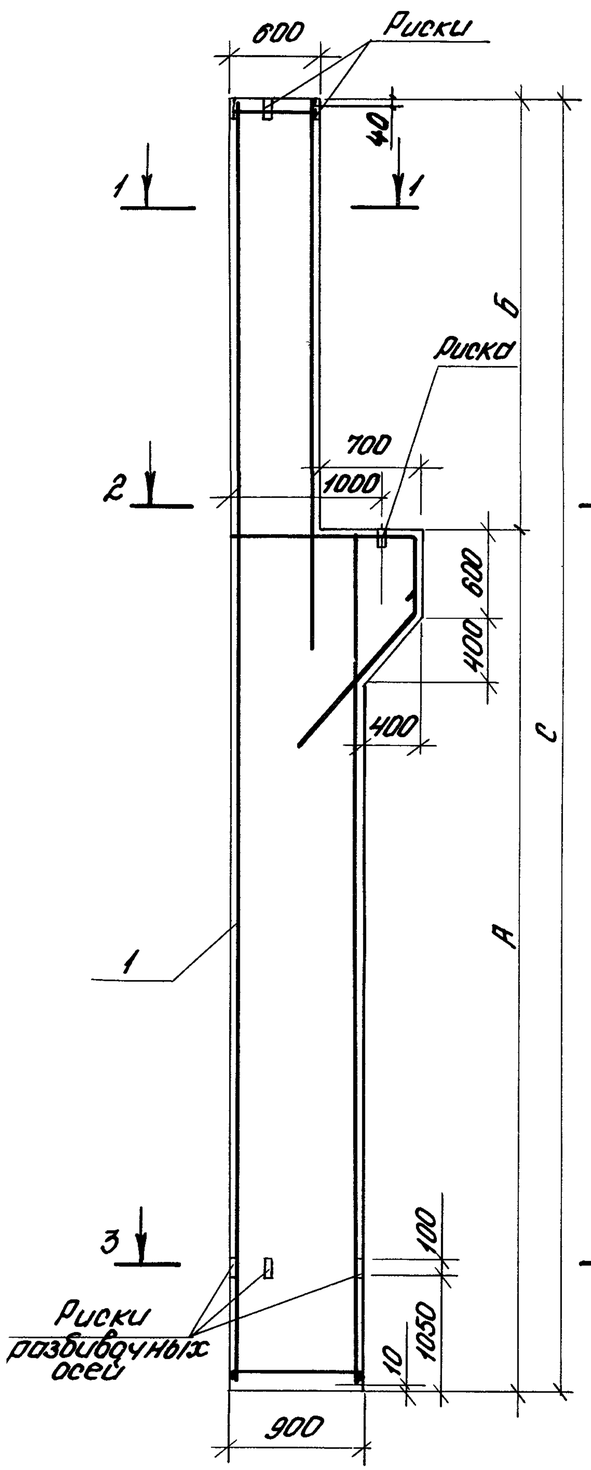

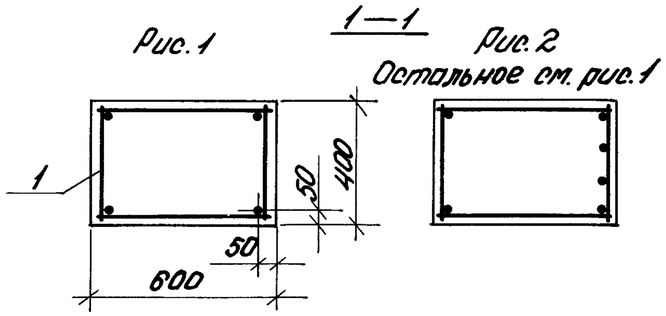

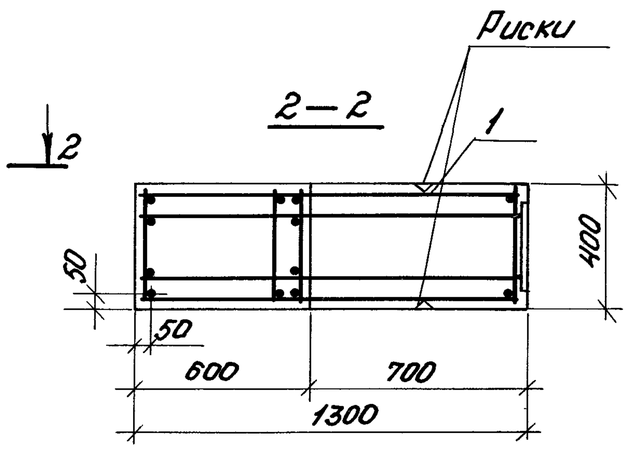

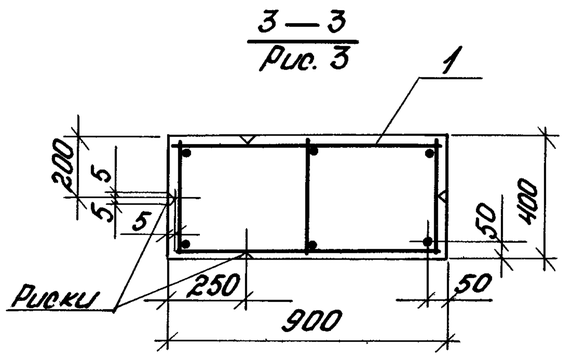

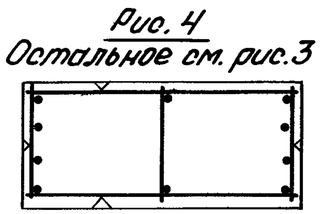

Обозначение	Марка	Рис.	Размеры, мм				Масса, т
			А	Б	С		
1.424.1-5.2-5.00	4К132-1	1;3	10500	3900	14400		12.1
—01	4К132-2	2;3					
—02	4К132-3						
—03	4К132-4	2;4					
—04	4К132-5						
—05	4К132-6						
—06	4К132-7						
—07	4К132-8						
—08	4К132-9						
—09	4К132-10						
—10	4К132-11						
—11	4К132-12						
—12	5К132-1	2;3	9900	4500	14400		11.9
—13	5К132-2						
—14	5К132-3						
—15	5К132-4						
—16	5К132-5						
—17	5К132-6	2;4					
—18	5К132-7						

Нач. отд.	Розенблюм		
Н. контр.	Дзюба		
Гл. спец.	Кудрявая		
Вед. инж.	Лемыш		
Инженер	Максимова		
Проверил	Дзюба		

1.424.1-5.2-5.00 СБ

Колонна крайняя
4К132-1...4К132-12; 5К132-1...5К132-31;
4К144-1...4К144-12;
5К144-1...5К144-33
Сборочный чертеж

Стадия	Масса	Масштаб
Р	См. табл.	—
Лист 1	Листов	

ЦНИИПРОМЗДАНИЙ

Обозначение	Марка	Рис.	Размеры, мм				Масса, т
			А	Б	С		
1.424.1-5.2-5.00-19	5К132-8						
-20	5К132-9						
-21	5К132-10						
-22	5К132-11						
-23	5К132-12						
-24	5К132-13						
-25	5К132-14						
-26	5К132-15						
-27	5К132-16						
-28	5К132-17						
-29	5К132-18	2;4	9900	4500	14400		11,9
-30	5К132-19						
-31	5К132-20						
-32	5К132-21						
-33	5К132-22						
-34	5К132-23						
-35	5К132-24						
-36	5К132-25						
-37	5К132-26						
-38	5К132-27						
-39	5К132-28						
-40	5К132-29						
-41	5К132-30						
-42	5К132-31						
-43	4К144-1	1;3	11700	3900	15600		13,2
-44	4К144-2	2;3					
-45	4К144-3	2;4					
-46	4К144-4						

Взам. инв. №

Подпись и дата

Инв. № подл.

Обозначение	Марка	Рис	Размеры, мм				Mж т
			А	Б	С		
1.424.1-5.2-5.00-47	4К144-5	2;4	11700	3900	15600		13,2
-48	4К144-6						
-49	4К144-7						
-50	4К144-8						
-51	4К144-9						
-52	4К144-10						
-53	4К144-11						
-54	4К144-12						
-55	5К144-1	1;3	11100	4500	15600		13,0
-56	5К144-2	2;3					
-57	5К144-3						
-58	5К144-4						
-59	5К144-5						
-60	5К144-6	2;4					
-61	5К144-7						
-62	5К144-8						
-63	5К144-9						
-64	5К144-10						
-65	5К144-11						
-66	5К144-12						
-67	5К144-13						
-68	5К144-14						
-69	5К144-15						
-70	5К144-16						
-71	5К144-17						
-72	5К144-18						
-73	5К144-19						
-74	5К144-20						

Инв. № подл. | Подпись и дата | Взам. инв. №

Обозначение	Марка	Рис.	Размеры, мм				Масса, т
			А	Б	С		
1.424.1-5.2-5.00-75	5К144-21						
-76	5К144-22						
-77	5К144-23						
-78	5К144-24						
-79	5К144-25						
-80	5К144-26						
-81	5К144-27	2;4	11100	4500	15600		13,0
-82	5К144-28						
-83	5К144-29						
-84	5К144-30						
-85	5К144-31						
-86	5К144-32						
-87	5К144-33						

Формат	Зона	Поз	Обозначение	Наименование	Кол.	Примечание
			Документация			
А4			1.424.1-5.2-0.00 ТО	Техническое описание		
А3			1.424.1-5.2-6.00 СБ	Сборочный чертеж		
А3			1.424.1-5.2-0.00 ВМС	Выборка стали		

Формат	Зона	Для исполнения с порядковым номером[1]	Обозначение	Кол.	Примечание
		Переменные данные			
		Сборочные единицы			
		Поз 1 Каркас пространственный КП237...КП259			
А3		-00; -01	1.424.1-5.4-3.0.0	1	КП237
А3		-02; -03	-001	1	КП238
А3		-04; -05	-002	1	КП239
А3		-06; -07	-003	1	КП240
А3		-08	-004	1	КП241
А3		-09; -10	-005	1	КП242
А3		-11	-006	1	КП243
А3		-12; -13	-007	1	КП244
А3		-14; -15	-008	1	КП245
А3		-16	-009	1	КП246
А3		-17	-010	1	КП247
А3		-18	-011	1	КП248

[1] Основное исполнение, не имеющее порядкового номера, обозначено „00"

Взам.инв.№ | Подпись и дата | Инв.№подл.

Нач.отд.	Розенблюм	
Н.контр.	Летыш	
Гл.спец.	Кудрявая	
Вед.инж.	Летыш	
Инженер	Дзюба	

1.424.1-5.2-6.00

Колонна средняя
6К120-1... 6К120-19;
7К120-1... 7К120-18

Стадия	Лист	Листов
Р	1	2

ЦНИИПРОМЗДАНИЙ

Формат	Зона	Для исполнения с порядковым номером	Обозначение	Кол.	Примечание
А3		-19; -20	1.424.1-5.2-3.0.0 -012	1	КП 249
А3		-21; -22	-013	1	КП 250
А3		-23; -24	-014	1	КП 251
А3		-25; -26	-015	1	КП 252
А3		-27; -28	-016	1	КП 253
А3		-29	-017	1	КП 254
А3		-30	-018	1	КП 255
А3		-31; -32	-019	1	КП 256
А3		-33; -34	-020	1	КП 257
А3		-35	-021	1	КП 258
А3		-36	-022	1	КП 259
		Материал			
		Бетон			
		-00; -02; -04; -06;	М400	4,2	$м^3$
		-09; -11; -12; -14; -18;	М400	4,2	$м^3$
		-19; -21; -23; -25; -27;	М400	4,2	$м^3$
		-29; -31; -33; -36	М400	4,2	$м^3$
		-01; -03; -05; -07; -08;	М500	4,2	$м^3$
		-10; -13; -15...-17;	М500	4,2	$м^3$
		-20; -22; -24; -26; -28;	М500	4,2	$м^3$
		-30; -32; -34; -35	М500	4,2	$м^3$

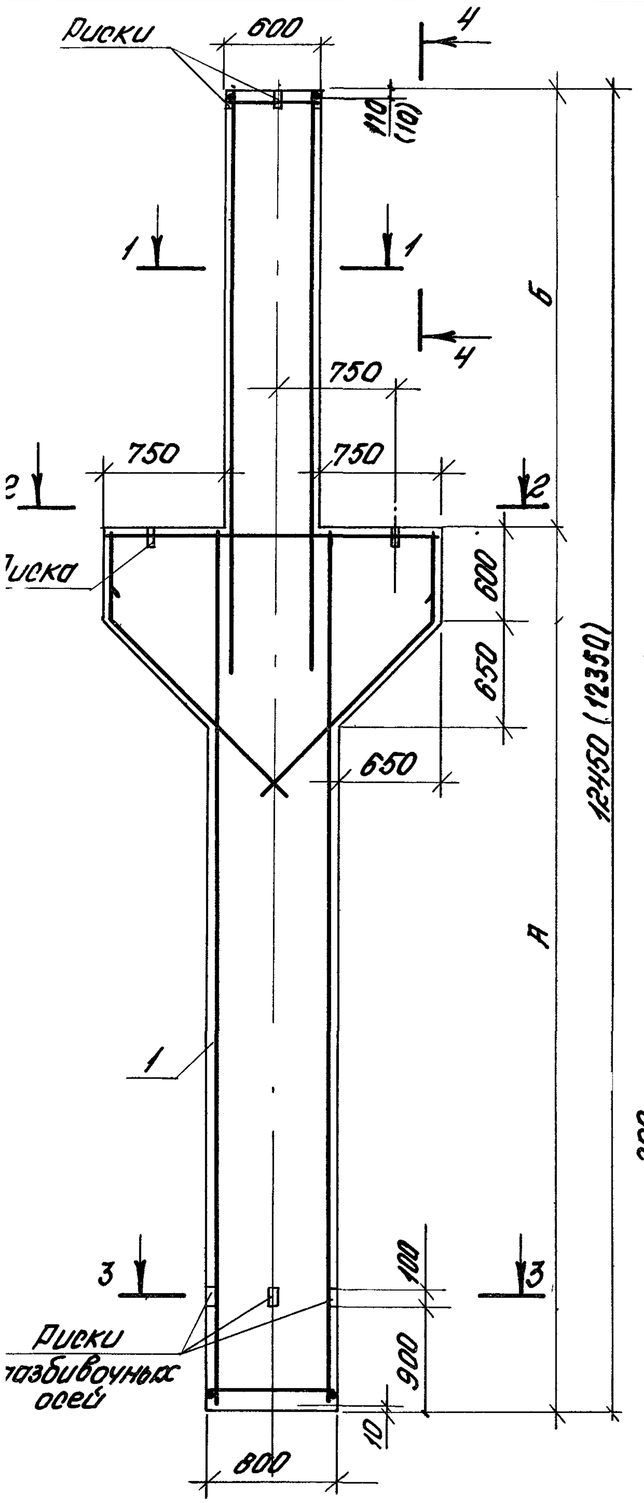

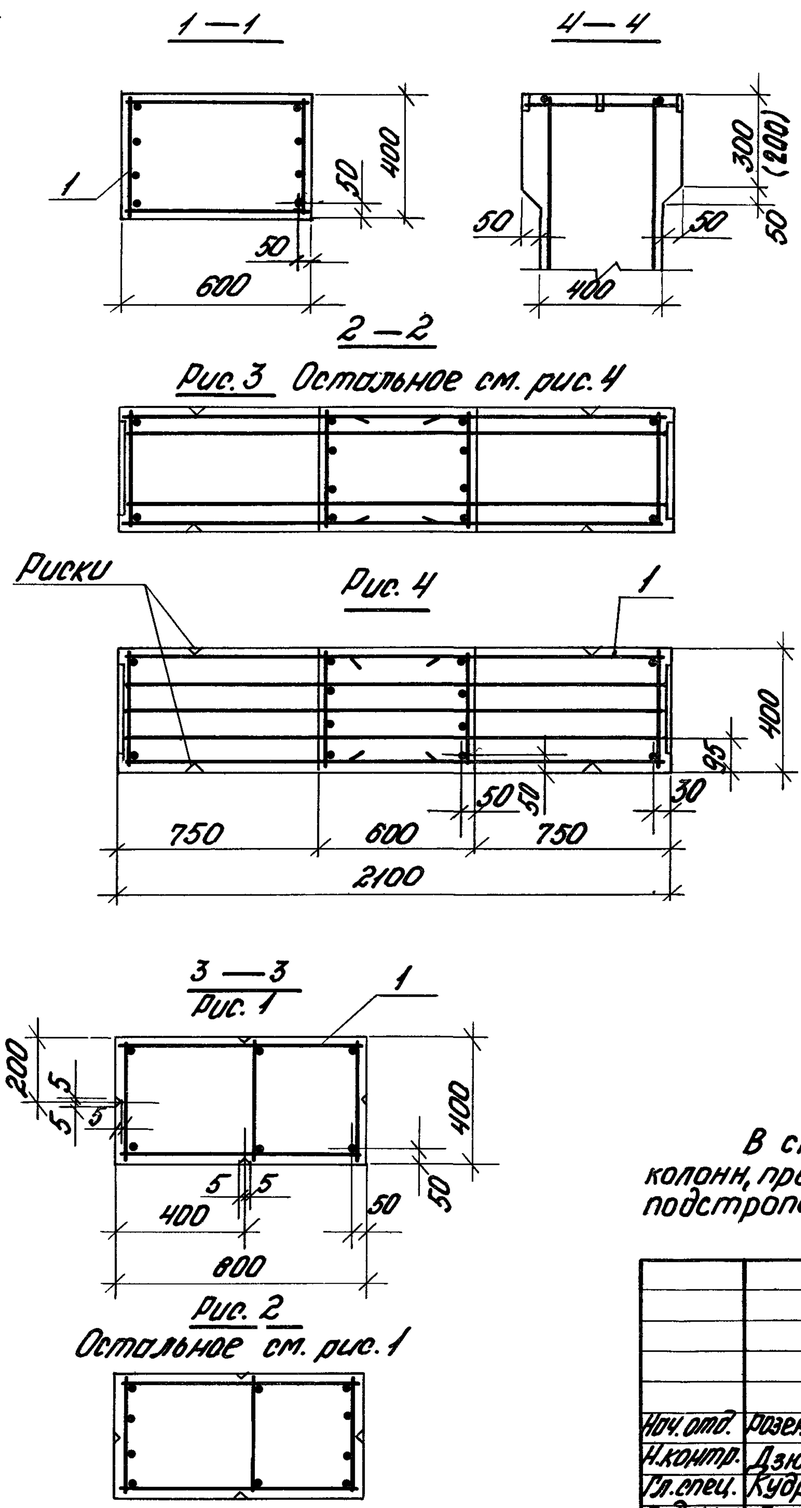

Обозначение	Марка	Рис.	Размеры, мм А	Размеры, мм Б	Масса, т
1.424.1-5.2-6.00	6К120-1	1;3	9150	3300 (3200)	11,6
-01	6К120-2				
-02	6К120-3				
-03	6К120-4				
-04	6К120-5				
-05	6К120-6				
-06	6К120-7				
-07	6К120-8				
-08	6К120-9				
-09	6К120-10	2;3			
-10	6К120-11				
-11	6К120-12				
-12	6К120-13				
-13	6К120-14				
-14	6К120-15				
-15	6К120-16				
-16	6К120-17				
-17	6К120-18				
-18	6К120-19				

В скобках приведены параметры укороченных на 100мм колонн, предназначенных для опирания на них железобетонных подстропильных конструкций с высотой на опоре 700мм.

Нач.отд.	Розенблюм	
Н.контр.	Дзюба	
Гл.спец.	Кудрявая	
Вед.инж.	Летыш	
Инженер	Максимова	
Проверил	Дзюба	

1.424.1-5.2-6.00 СБ

Колонна средняя 6К120-1... 6К120-19; 7К120-1... 7К120-18. Сборочный чертеж

Стадия	Масса	Масштаб
Р	См.табл.	—
Лист 1	Листов 2	

ЦНИИПРОМЗЛАНИЙ

19135-04 128 Копировал Титова

Формат А3

Обозначение	Марка	Рис.	Размеры, мм		Масса, т
			А	Б	
1.424.1-5.2-6.00-19	7К120-1	1;4	8550	3900 (3800)	10,4
-20	7К120-2				
-21	7К120-3				
-22	7К120-4				
-23	7К120-5				
-24	7К120-6				
-25	7К120-7				
-26	7К120-8				
-27	7К120-9				
-28	7К120-10				
-29	7К120-11				
-30	7К120-12	2;4			
-31	7К120-13				
-32	7К120-14				
-33	7К120-15				
-34	7К120-16				
-35	7К120-17				
-36	7К120-18				

Инв.№ подл. | Подпись и дата | Взам.инв.№

Формат	Зона	Поз	Обозначение	Наименование	Кол	Примечание
				Документация		
А4			1.424.1-5.2-0.00 ТО	Техническое описание		
А3			1.424.1-5.2-7.00 СБ	Сборочный чертеж		
А3			1.424.1-5.2-0.00 ВМС	Выборка стали		

Формат	Зона	Для исполнения с порядковым номером[1]	Обозначение	Кол.	Примечание
			Переменные данные		
			Сборочные единицы		
		Поз. 1 Каркас пространственный КП260...КП263;			
		КП325... КП342;	КП391... КП415		
А3		-00; -01	1.424.1-5.4-3.0.0-023	1	КП260
А3		-02; -03	-024	1	КП261
А3		-04; -05	-025	1	КП262
А3		-06	-026	1	КП263
А3		-07; -08; -09	-088	1	КП325
А3		-10; -11; -12	-089	1	КП326
А3		-13; -14; -15	-090	1	КП327
А3		-16; -17; -18	-091	1	КП328
А3		-19; -20; -21	-092	1	КП329
А3		-22; -23	-093	1	КП330
А3		-24; -25	-094	1	КП331

[1] Основное исполнение, не имеющее порядкового номера, обозначено „00".

Взам. инв. № | Подпись и дата | Инв. № подл.

Нач.отд.	Розенблюм	
Н.контр.	Кудрявая	
Гл.спец.	Кудрявая	
Вед.инж.	Лемыш	
Инженер	Дзюба	
Провер.	Кудрявая	

1.424.1-5.2-7.00

Колонна средняя
8К120-1...8К120-7;
6К132-1...6К132-19; 7К132-1...7К132-19
6К144-1...6К144-23; 7К144-1...7К144-23

Стадия	Лист	Листов
Р	1	3

ЦНИИПРОМЗДАНИЙ

Для исполнения с порядковым номером	Обозначение	Кол.	Примечание
-26	1.424.1-5.4-3.0.0-095	1	КП332
-27;-28	-096	1	КП333
-29;-30	-097	1	КП334
-31;-32	-098	1	КП335
-33	-099	1	КП336
-34;-35	-100	1	КП337
-36;-37	-101	1	КП338
-38;-39	-102	1	КП339
-40;-41	-103	1	КП340
-42;-43	-104	1	КП341
-44	-105	1	КП342
-45;-46;-47	-154	1	КП391
-48;-49;-50	-155	1	КП392
-51;-52;-53	-156	1	КП393
-54;-55;-56	-157	1	КП394
-57;-58;-59	-158	1	КП395
-60;-61;-62	-159	1	КП396
-63	-160	1	КП397
-64;-65;-66	-161	1	КП398
-67	-162	1	КП399
-68	-163	1	КП400
-69;-70	-164	1	КП401
-71;-72	-165	1	КП402
-73;-74	-166	1	КП403
-75;-76	-167	1	КП404
-77	-168	1	КП405
-78;-79	-169	1	КП406
-80;-81	-170	1	КП407
-82	-171	1	КП408
-83;-84	-172	1	КП409

Формат	Зона	Для исполнения с порядковым номером	Обозначение	Кол.	Примечание
А3		-85	1.424.1-5.4-3.00-173	1	КП410
А3		-86	-174	1	КП411
А3		-87	-175	1	КП412
А3		-88	-176	1	КП413
А3		-89	-177	1	КП414
А3		-90	-178	1	КП415
		Материал			
		Бетон			
		-07; -10; -13; -16; -19;	М300	5,0	$м^3$
		-22; -24	М300	5,0	$м^3$
		-45; -48; -51; -54; -57; -60;	М300	5,5	$м^3$
		-63; -64; -67	М300	5,5	$м^3$
		-00; -02; -04; -06	М400	4,5	$м^3$
		-08; -11; -14; -17; -20	М400	5,0	$м^3$
		-23; -25	М400	5,0	$м^3$
		-27; -29; -31; -33; -34; -36	М400	5,0	$м^3$
		-38; -40; -42; -44	М400	5,0	$м^3$
		-46; -49; -52; -55; -58;	М400	5,4	$м^3$
		-61; -65; -69; -71; -73; -75	М400	5,4	$м^3$
		-78; -80; -83; -89	М400	5,4	$м^3$
		-01; -03; -05	М500	4,50	$м^3$
		-09; -12; -15; -18; -21	М500	5,0	$м^3$
		-26; -28; -30; -32; -35; -37	М500	5,0	$м^3$
		-39; -41; -43;	М500	5,0	$м^3$
		-47; -50; -53; -56; -59; -62; 66	М500	5,4	$м^3$
		-68; -70; -72; -74; -76	М500	5,4	$м^3$
		-77; -79; -81; -82; -84... -88;	М500	5,4	$м^3$
		-90	М500	5,4	$м^3$

Взам. инв. N | Подпись и дата | Инв. N подл.

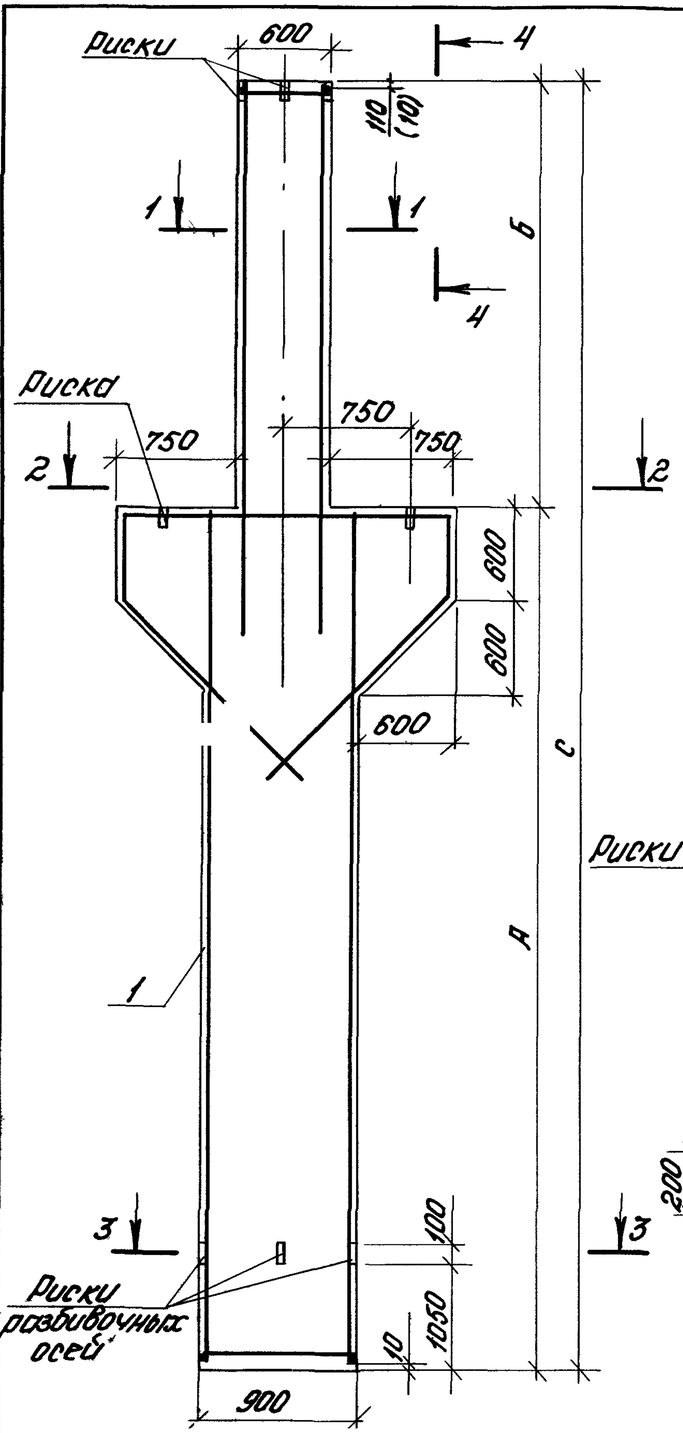

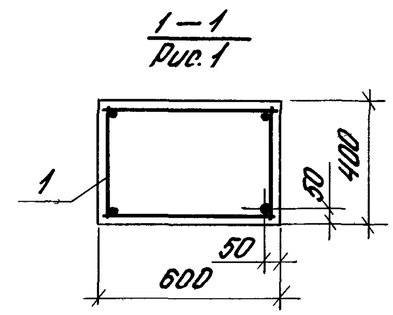

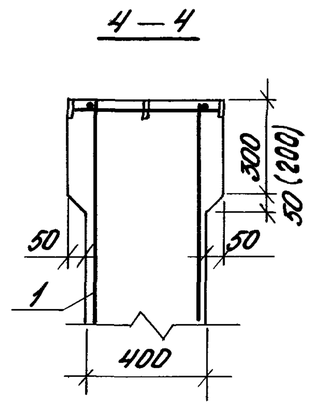

Рис.2
Остальное см.рис.1

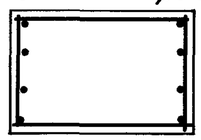

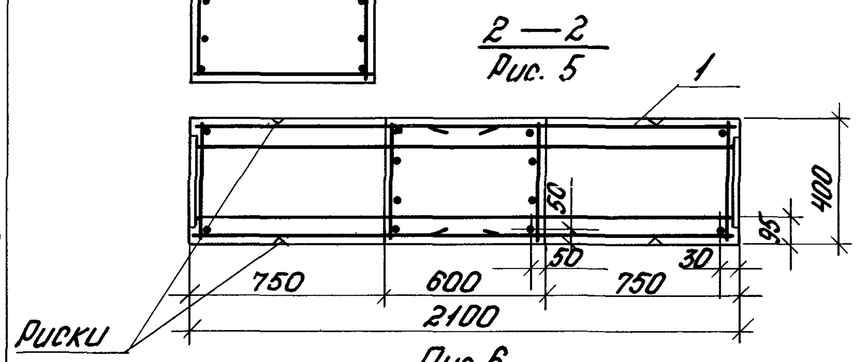

Рис.6
Остальное см.рис.5

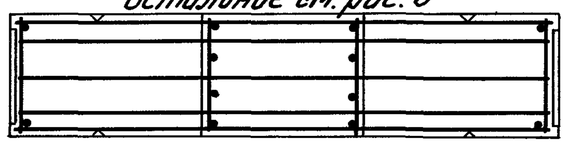

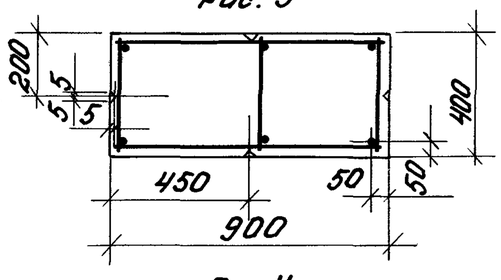

Рис.4
Остальное см.рис.3

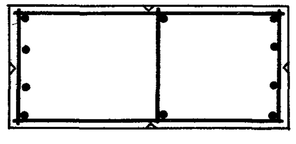

Обозначение	Марка	Рис.	Размеры, мм А	Б	С		Масса, т
1.424.1-5.2-7.00	8К120-1	2;3;6	8700	3900 (3800)	12600 (12500)		11,3
—01	8К120-2						
—02	8К120-3						
—03	8К120-4						
—04	8К120-5	2;4;6					
—05	8К120-6						
—06	8К120-7						
—07	6К132-1	1;3;5	10500	3300 (3200)	13800 (13700)		12,6
—08	6К132-2						
—09	6К132-3						
—10	6К132-4	2;3;5					
—11	6К132-5						
—12	6К132-6						
—13	6К132-7						
—14	6К132-8						
—15	6К132-9						
—16	6К132-10	2;4;5					
—17	6К132-11						
—18	6К132-12						
—19	6К132-13						

В скобках приведены параметры укороченных на 100мм, предназначенных для опирания на них железобетонных подстропильных конструкций с высотой на опоре 700 мм.

Нач.отд.	Розенблюм		
Н.контр.	Дзюба		
Гл.спец.	Кудрявая		
Вед.инж.	Лемыш		
Инженер	Максимова		
Провер.	Дзюба		

1.424.1-5.2-7.00 СБ

Колонна средняя
8К120-1...8К120-7;
6К132-1...6К132-19; 7К132-1...7К132-19;
6К144-1...6К144-23; 7К144-1...7К144-23
Сборочный чертеж

Стадия	Масса	Масштаб
Р	См.таблицу	—
Лист 1	Листов 4	

ЦНИИПРОМЗДАНИЙ

Инв.№подл. | Подпись и дата | Взам.инв.№

Обозначение	Марка	Рис.	Размеры, мм				Масса, т
			А	Б	С		
1.424.1-5.2-7.00 -20	6К132-14	2;4;5	10500	3300 (3200)	13800 (13700)		12,6
-21	6К132-15						
-22	6К132-16						
-23	6К132-17						
-24	6К132-18						
-25	6К132-19						
-26	7К132-1	2;3;6	9900	3900 (3800)	13800 (13700)		12,4
-27	7К132-2						
-28	7К132-3						
-29	7К132-4						
-30	7К132-5						
-31	7К132-6						
-32	7К132-7						
-33	7К132-8	2;4;6					
-34	7К132-9						
-35	7К132-10						
-36	7К132-11						
-37	7К132-12						
-38	7К132-13						
-39	7К132-14						
-40	7К132-15						
-41	7К132-16						
-42	7К132-17						
-43	7К132-18						
-44	7К132-19						
-45	6К144-1	1;3;5	11700	3300 (3200)	15000 (14900)		13,6
-46	6К144-2						
-47	6К144-3						

Копировал Зайцева

Формат А4

Обозначение	Марка	Рис.	Размеры, мм				Масса, т
			А	Б	С		
1.424.1-5.2-7.00 -48	6К144-4	2;3;5	11700	3300 (3200)	15000 (14900)		13,6
-49	6К144-5						
-50	6К144-6						
-51	6К144-7						
-52	6К144-8						
-53	6К144-9						
-54	6К144-10	2;4;5					
-55	6К144-11						
-56	6К144-12						
-57	6К144-13						
-58	6К144-14						
-59	6К144-15						
-60	6К144-16						
-61	6К144-17						
-62	6К144-18						
-63	6К144-19						
-64	6К144-20						
-65	6К144-21						
-66	6К144-22						
-67	6К144-23						
-68	7К144-1	2;3;6	11100	3900 (3800)	15000 (14900)		13,5
-69	7К144-2						
-70	7К144-3						
-71	7К144-4						
-72	7К144-5						
-73	7К144-6						
-74	7К144-7						

Взам. инв. № | Подпись и дата | Инв. № подл.

Копировал Зайцева 19135-04 32 Формат А4

Обозначение	Марка	Рис.	Размеры, мм				Масса, т
			А	Б	С		
1.424.1-5.2-7.00-75	7К144-8	2;3;6					
-76	7К144-9						
-77	7К144-10						
-78	7К144-11						
-79	7К144-12						
-80	7К144-13						
-81	7К144-14						
-82	7К144-15	2;4;6	11100	3900 (3800)	15000 (14900)		13.5
-83	7К144-16						
-84	7К144-17						
-85	7К144-18						
-86	7К144-19						
-87	7К144-20						
-88	7К144-21						
-89	7К144-22						
-90	7К144-23						

Инв.№подл. | Подпись и дата | Взам.инв.№

Копировал Типова

Формат А4

Формат	Зона	Поз.	Обозначение	Наименование	Кол.	Примечание
			Документация			
А4			1.424.1-5.2-0.00 ТО	Техническое описание		
А3			1.424.1-5.2-8.00 СБ	Сборочный чертеж		
А3			1.424.1-5.2-0.00 ВМС	Выборка стали		

Формат	Зона	Для исполнения с порядковым номером[1]	Обозначение	Кол.	Примечание
		Переменные данные			
		Сборочные единицы			
		Поз. 1 Каркас пространственный КП264 КП305			
А3		-00; -01	1.424.1-5.4-3.0.0.-027	1	КП264
А3		-02; -03	-028	1	КП265
А3		-04; -05	-029	1	КП266
А3		-06; -07	-030	1	КП267
А3		-08; -09	-031	1	КП268
А3		-10; -11	-032	1	КП269
А3		-12; -13	-033	1	КП270
А3		-14; -15	-034	1	КП271
А3		-16; -17	-035	1	КП272
А3		-18; -19	-036	1	КП273
А3		-20; -21	-037	1	КП274
А3		-22; -23	-038	1	КП275

[1] Основное исполнение, не имеющее порядкового номера, обозначено „00"

Инв.№ подл. | Подпись и дата | Взам. инв.№

Нач.отд.	Розенблюм		1.424.1-5.2-8.00
Н.контр.	Лемыш		Колонна средняя 9К120-1 ... 9К120-41; 10К120-1 ... 10К120-34
Гл.спец.	Кудрявая		Стадия: Р; Лист: 1; Листов: 3
Вед.инж.	Лемыш		ЦНИИПРОМЗДАНИЙ
Инженер	Дзюба		
Провер.	Лемыш		

Копировал: Титова Формат А4

Формат	Зоны	Для исполнения с порядковым номером	Обозначение	Кол.	Примечание
А3		-24; -25	1.424.1-5.4-3.0.0-039	1	КП 276
А3		-26; -27	-040	1	КП 277
А3		-28; -29	-041	1	КП 278
А3		-30; -31	-042	1	КП 279
А3		-32	-043	1	КП 280
А3		-33; -34	-044	1	КП 281
А3		-35	-045	1	КП 282
А3		-36; -37	-046	1	КП 283
А3		-38; -39	-047	1	КП 284
А3		-40	-048	1	КП 285
А3		-41	-049	1	КП 286
А3		-42; -43	-050	1	КП 287
А3		-44; -45	-051	1	КП 288
А3		-46; -47	-052	1	КП 289
А3		-48; -49	-053	1	КП 290
А3		-50; -51	-054	1	КП 291
А3		-52	-055	1	КП 292
А3		-53; -54	-056	1	КП 293
А3		-55; -56	-057	1	КП 294
А3		-57; -58	-058	1	КП 295
А3		-59; -60	-059	1	КП 296
А3		-61; -62	-060	1	КП 297
А3		-63; -64	-061	1	КП 298
А3		-65; -66	-062	1	КП 299
А3		-67; -68	-063	1	КП 300
А3		-69	-064	1	КП 301
А3		-70	-065	1	КП 302
А3		-71; -72	-066	1	КП 303
А3		-73	-067	1	КП 304
А3		-74	-068	1	КП 305

Формат	Зона	Для исполнения с порядковым номером	Обозначение	Кол.	Примечание
		Материал			
		Бетон			
		-00; -02; -04; -06; -08; -10;	М400	4,4	$м^3$
		-12; -14; -16; -18; -20; -22;	М400	4,4	$м^3$
		-24; -26; -28; -30; -32; -33;	М400	4,4	$м^3$
		-36; -38; -40	М400	4,4	$м^3$
		-42; -44; -46; -48; -50; -52;	М400	4,3	$м^3$
		-53; -55; -57; -59; -61; -63;	М400	4,3	$м^3$
		-65; -67; -69...-71; -73; -74	М400	4,3	$м^3$
		-01; -03; -05; -07; -09; -11;	М500	4,4	$м^3$
		-13; -15; -17; -19; -21; -23;	М500	4,4	$м^3$
		-25; -27; -29; -31; -34; -35;	М500	4,4	$м^3$
		-37; -39	М500	4,4	$м^3$
		-41; -43; -45; -47; -49; -51;	М500	4,3	$м^3$
		-54; -56; -58; -60; -62; -64;	М500	4,3	$м^3$
		-66; -68; -72	М500	4,3	$м^3$

Инв.№подл. | Подпись и дата | Взам.инв.№

Копировал Зайцева Формат А4

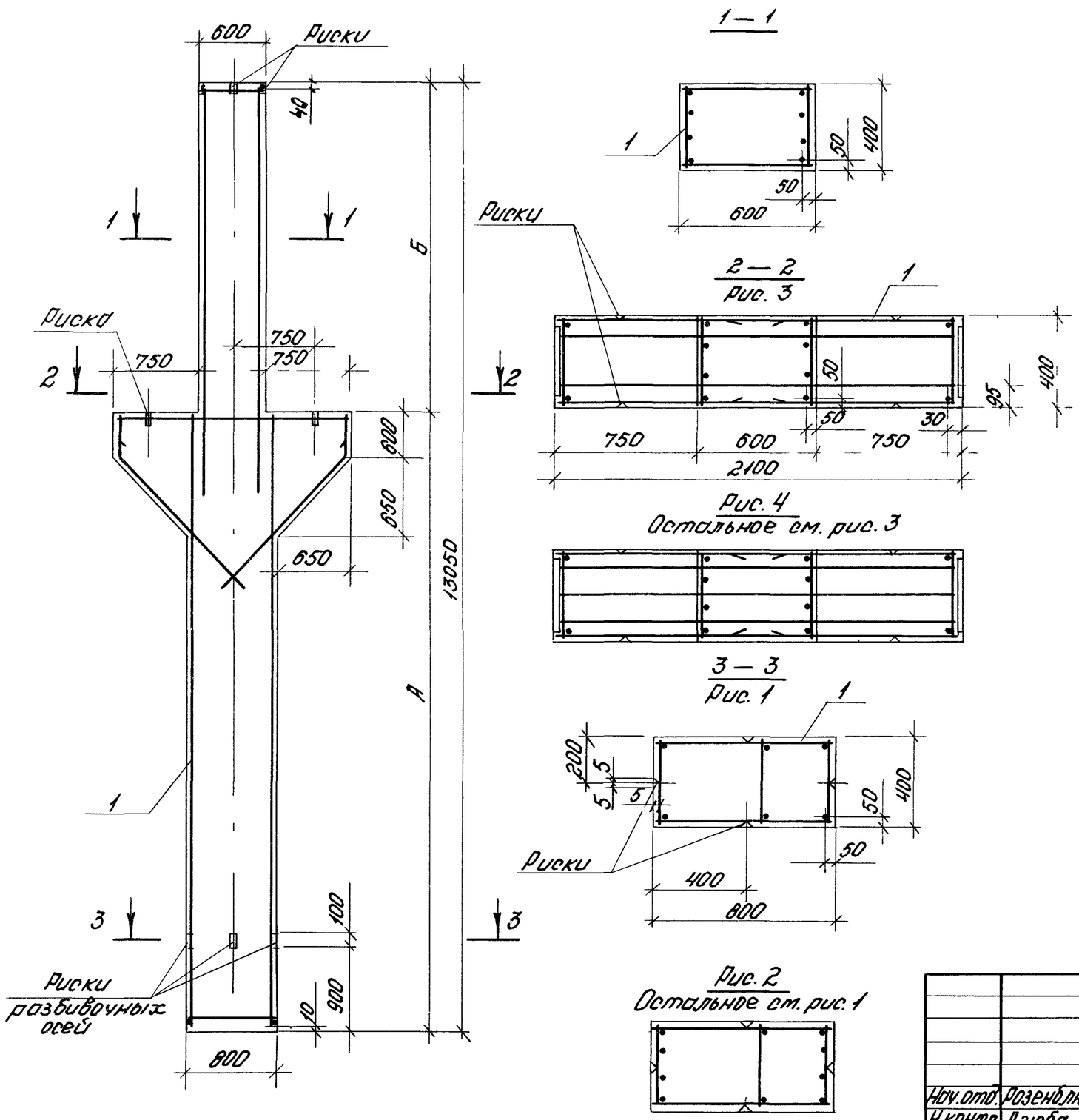

Обозначение	Марка	Рис.	Размеры, мм А	Размеры, мм Б	Масса, т
14241-52-8.00	9К120-1	1;3	9150	3900	10,9
—01	9К120-2				
—02	9К120-3				
—03	9К120-4				
—04	9К120-5				
—05	9К120-6				
—06	9К120-7				
—07	9К120-8				
—08	9К120-9				
—09	9К120-10				
—10	9К120-11				
—11	9К120-12				
—12	9К120-13	2;3			
—13	9К120-14				
—14	9К120-15				
—15	9К120-16				
—16	9К120-17				
—17	9К120-18				
—18	9К120-19				

Нач.отд.	Розенблюм	
Н.контр.	Дзюба	
Гл.спец.	Кудрявая	
Вед.инж.	Лемыш	
Инженер	Максимова	
Проверил	Дзюба	

1 424.1-5.2-8.00 СБ

Колонна средняя 9К120-1... 9К120-41; 10К120-1... 10К120-34
Сборочный чертеж

Стадия	Масса	Масштаб
Р	См.табл.	—
Лист 1	Листов 3	

ЦНИИПРОМЗДАНИЙ

Инв.№ подл. | Подпись и дата | Взам.инв.№

Обозначение	Марка	Рис.	Размеры, мм		Масса, т
			А	Б	
1.424.1-5.2-8.00-19	9К120-20				
-20	9К120-21				
-21	9К120-22				
-22	9К120-23				
-23	9К120-24				
-24	9К120-25				
-25	9К120-26				
-26	9К120-27				
-27	9К120-28	2;3	9150	3900	10,9
-28	9К120-29				
-29	9К120-30				
-30	9К120-31				
-31	9К120-32				
-32	9К120-33				
-33	9К120-34				
-34	9К120-35				
-35	9К120-36				
-36	9К120-37				
-37	9К120-38				
-38	9К120-39				
-39	9К120-40				
-40	9К120-41				
-41	10К120-1				
-42	10К120-2				
-43	10К120-3	1;4	8550	4500	10,7
-44	10К120-4				
-45	10К120-5				

Обозначение	Марка	Рис.	Размеры, мм		Масса, т
			А	Б	
1.424.1-5.2-8.00-46	10К120-6	1;4	8550	4500	10,7
-47	10К120-7				
-48	10К120-8				
-49	10К120-9				
-50	10К120-10				
-51	10К120-11				
-52	10К120-12				
-53	10К120-13	2;4			
-54	10К120-14				
-55	10К120-15				
-56	10К120-16				
-57	10К120-17				
-58	10К120-18				
-59	10К120-19				
-60	10К120-20				
-61	10К120-21				
-62	10К120-22				
-63	10К120-23				
-64	10К120-24				
-65	10К120-25				
-66	10К120-26				
-67	10К120-27				
-68	10К120-28				
-69	10К120-29				
-70	10К120-30				
-71	10К120-31				
-72	10К120-32				
-73	10К120-33				
-74	10К120-34				

Инв. № подл. | Подпись и дата | Взам. инв. №

Формат	Зона	Поз.	Обозначение	Наименование	Кол.	Примечание
				Документация		
А4			1.424.1-5.2-0.00ТО	Техническое описание		
А3			1.424.1-5.2-9.00СБ	Сборочный чертеж		
А3			1.424.1-5.2-0.00ВМС	Выборка стали		

Формат	Зона	Для исполнения с порядковым номером[1]	Обозначение	Кол.	Примечание
			Переменные данные		
			Сборочные единицы		
			Поз. 1 Каркас пространственный КП306...КП324; КП343...КП390; КП446...КП465		
А3		-000	1.424.1-5.4-3.0.0-069	1	КП 306
А3		-001; -002	-070	1	КП 307
А3		-003; -004	-071	1	КП 308
А3		-005; -006	-072	1	КП 309
А3		-007; -008	-073	1	КП 310
А3		-009; -010	-074	1	КП 311
А3		-011; -012	-075	1	КП 312
А3		-013; -014	-076	1	КП 313
А3		-015; -016	-077	1	КП 314
А3		-017; -018	-078	1	КП 315

[1] Основное исполнение, не имеющее порядкового номера, обозначено „000"

Взам инв № | Подпись и дата | Инв № подл.

Нач. отд.	Розенблюм	
Н.контр.	Кудрявая	
Гл.спец.	Кудрявая	
Вед. инж.	Лемыш	
Инженер	Азюба	
Проверил	Кудрявая	

1.424.1-5.2-9.00

Колонна средняя
11К120-1...11К120-32;
8К132-1...8К132-46; 9К132-1...9К132-39;
8К144-1...8К144-46; 9К144-1...9К144-49

Стадия	Лист	Листов
Р	1	6

ЦНИИПРОМЗДАНИЙ

Формат	Зона	Для исполнения с порядковым номером	Обозначение	Кол.	Примечание
А3		-019; -020	1.424.1-5.4-3.0.0-079	1	КП 316
А3		-021	-080	1	КП 317
А3		-022;-023	-081	1	КП 318
А3		-024; -025	-082	1	КП 319
А3		-026	-083	1	КП 320
А3		-027	-084	1	КП 321
А3		-028	-085	1	КП 322
А3		-029; -030	-086	1	КП 323
А3		-031	-087	1	КП 324
А3		-032;-033;-034	-106	1	КП 343
А3		-035;-036; -037	-107	1	КП 344
А3		-038;-039; -040	-108	1	КП 345
А3		-041; -042	-109	1	КП 346
А3		-043	-110	1	КП 347
А3		-044;-045;-046	-111	1	КП 348
А3		-047;-048; -049	-112	1	КП 349
А3		-050;-051	-113	1	КП 350
А3		-052;-053;-054	-114	1	КП 351
А3		-055; -056	-115	1	КП 352
А3		-057; -058	-116	1	КП 353
А3		-059; -060	-117	1	КП 354
А3		-061; -062	-118	1	КП 355
А3		-063	-119	1	КП 356
А3		-064	-120	1	КП 357
А3		-065; -066	-121	1	КП 358
А3		-067; -068	-122	1	КП 359
А3		-069; -070	-123	1	КП 360
А3		-071	-124	1	КП 361
А3		-072	-125	1	КП 362
А3		-073;-074	-126	1	КП 363

Взам. инв. №

Подпись и дата

Инв. № подл.

Формат	Зона	Для исполнения с порядковым номером	Обозначение	Кол.	Примечание
А3		-075; -076	1.424.1-5.4-3.0.0-127	1	КП 364
А3		-077	-128	1	КП 365
А3		-078; -079	-129	1	КП 366
А3		-080; -081	-130	1	КП 367
А3		-082; -083	-131	1	КП 368
А3		-084; -085	-132	1	КП 369
А3		-086	-133	1	КП 370
А3		-087; -088	-134	1	КП 371
А3		-089; -090	-135	1	КП 372
А3		-091; -092	-136	1	КП 373
А3		-093; -094	-137	1	КП 374
А3		-095; -096	-138	1	КП 375
А3		-097, -098	-139	1	КП 376
А3		-099	-140	1	КП 377
А3		-100	-141	1	КП 378
А3		-101; -102	-142	1	КП 379
А3		-103; -104	-143	1	КП 380
А3		-105; -106	-144	1	КП 381
А3		-107; -108	-145	1	КП 382
А3		-109	-146	1	КП 383
А3		-110	-147	1	КП 384
А3		-111	-148	1	КП 385
А3		-112	-149	1	КП 386
А3		-113	-150	1	КП 387
А3		-114	-151	1	КП 388
А3		-115	-152	1	КП 389
А3		-116	-153	1	КП 390
А3		-117; -118; -119	-179	1	КП 416
А3		-120; -121; -122	-180	1	КП 417
А3		-123	-181	1	КП 418

Формат	Зона	Для исполнения спорядковым номером	Обозначение	Кол.	Примечание
А3		-124; -125; -126	1.424.1-5.4-3.0.0-182	1	КП 419
А3		-127; -128; -129	-183	1	КП 420
А3		-130; -131	-184	1	КП 421
А3		-132	-185	1	КП 422
А3		-133; -134; -135	-186	1	КП 423
А3		-136	-187	1	КП 424
А3		-137	-188	1	КП 425
А3		-138; -139	-189	1	КП 426
А3		-140; -141	-190	1	КП 427
А3		-142; -143	-191	1	КП 428
А3		-144; -145	-192	1	КП 429
А3		-146	-193	1	КП 430
А3		-147; -148	-194	1	КП 431
А3		-149	-195	1	КП 432
А3		-150; -151	-196	1	КП 433
А3		-152; -153; -154	-197	1	КП 434
А3		-155; -156	-198	1	КП 435
А3		-157; -158	-199	1	КП 436
А3		-159; -160	-200	1	КП 437
А3		-161; -162	-201	1	КП 438
А3		-163; -164	-202	1	КП 439
А3		-165; -166	-203	1	КП.440
А3		-167; -168	-204	1	КП 441
А3		-169; -170	-205	1	КП 442
А3		-171; -172	-206	1	КП 443
А3		-173	-207	1	КП 444
А3		-174; -175	-208	1	КП 445
А3		-176; -177	-209	1	КП 446
А3		-178; -179	-210	1	КП 447
А3		-180; -181	-211	1	КП 448

Взам. инв. №

Подпись и дата

Инв. № подл.

Формат	Зона	Для исполнения с порядковым номером	Обозначение	Кол.	Примечание
А3		-182; -183	1.424.1-5.4 -3.0.0-212	1	КП 449
А3		-184; -185	-213	1	КП 450
А3		-186; -187	-214	1	КП 451
А3		-188	-215	1	КП 452
А3		-189; -190	-216	1	КП 453
А3		-191; -192	-217	1	КП 454
А3		-193; -194	-218	1	КП 455
А3		-195; -196	-219	1	КП 456
А3		-197	-220	1	КП 457
А3		-198; -199	-221	1	КП 458
А3		-200	-228	1	КП 465
А3		-201; -202	-222	1	КП 459
А3		-203	-223	1	КП 460
А3		-204; -205	-224	1	КП 461
А3		-206; -207	-225	1	КП 462
А3		-208; -209	-226	1	КП 463
А3		-210; -211	-227	1	КП 464
		Материал			
		Бетон			
		-032; -035; -038; -041; -044;	М300	5,2	$м^3$
		-047; -050, -052; -0,55; -057,	М300	5,2	$м^3$
		-059; -061; -063; -065; -067;	М300	5,2	$м^3$
		-069; -075	М300	5,2	$м^3$
		-117; -120; -123; -124; -127;	М300	5,6	$м^3$
		-130; -133; -136; -138; -140;	М300	5,6	$м^3$
		-142; -144; -147; -150; -152;	М300	5,6	$м^3$
		-155; -157; -159; -161	М300	5,6	$м^3$
		-001; -003; -005; -007; -009; -011;	М400	4,6	$м^3$
		-013; -015; -017; -019; -021; -022;	М400	4,6	$м^3$
		-024; -026; -027; -029; -031	М400	4,6	$м^3$

Взам. инв. №

Подпись и дата

Инв. № подл.

Формат	Зона	Для исполнения с порядковым номером	Обозначение	Кол.	Примечание
		-033; -036; -039; -042; -043; -045;	М400	5,2	$м^3$
		-048; -051; -053; -056; -058; -060;	М400	5,2	$м^3$
		-062; -064; -066; -068; -070; -071;	М400	5,2	$м^3$
		-072; -073; -076; -077	М400	5,2	$м^3$
		-078; -080; -082; -084; -087; -089;	М400	5,1	$м^3$
		-091; -093; -095; -097; -100; -101,	М400	5,1	$м^3$
		-103; -105; -107; -109; -110; -115	М400	5,1	$м^3$
		-118; -121; -125; -128; -131; -132;	М400	5,6	$м^3$
		-134; -137; -139; -141; -143; -145;	М400	5,6	$м^3$
		-146; -148; -149; -151; -153; -156;	М400	5,6	$м^3$
		-158; -160; -162	М400	5,6	$м^3$
		-163; -165; -167; -169; -171; -173;	М400	5,5	$м^3$
		-174; -176; -178; -180; -182; -184;	М400	5,5	$м^3$
		-186; -188; -189; -191; -193; -195;	М400	5,5	$м^3$
		-197; -198; -201; -204; -206; -208;	М400	5,5	$м^3$
		-210	М400	5,5	$м^3$
		-000; -002; -004; -006; -008; -010;	М500	4,6	$м^3$
		-012; -014; -016; -018; -020; -023;	М500	4,6	$м^3$
		-025, -028; -030	М500	4,6	$м^3$
		-034; -037; -040; -046; -049; -054;	М500	5,2	$м^3$
		-074	М500	5,2	$м^3$
		-079 -081; -083; -085; -086; -088;	М500	5,1	$м^3$
		-090; -092; -094; -096; -098; -099;	М500	5,1	$м^3$
		-102; -104; -106; -108; -111; -112;	М500	5,1	$м^3$
		-113; -114; -116	М500	5,1	$м^3$
		-119; -122; -126; -129; -135; -154	М500	5,6	$м^3$
		-164; -166; -168; -170; -172; -175;	М500	5,5	$м^3$
		-177; -179; -181; -183; -185; -187;	М500	5,5	$м^3$
		-190; -192; -194; -196; -199; -200;	М500	5,5	$м^3$
		-202; -203; -205; -207; -209; -211	М500	5,5	$м^3$

Взам. инв.№ | Подпись и дата | Инв.№ подл.

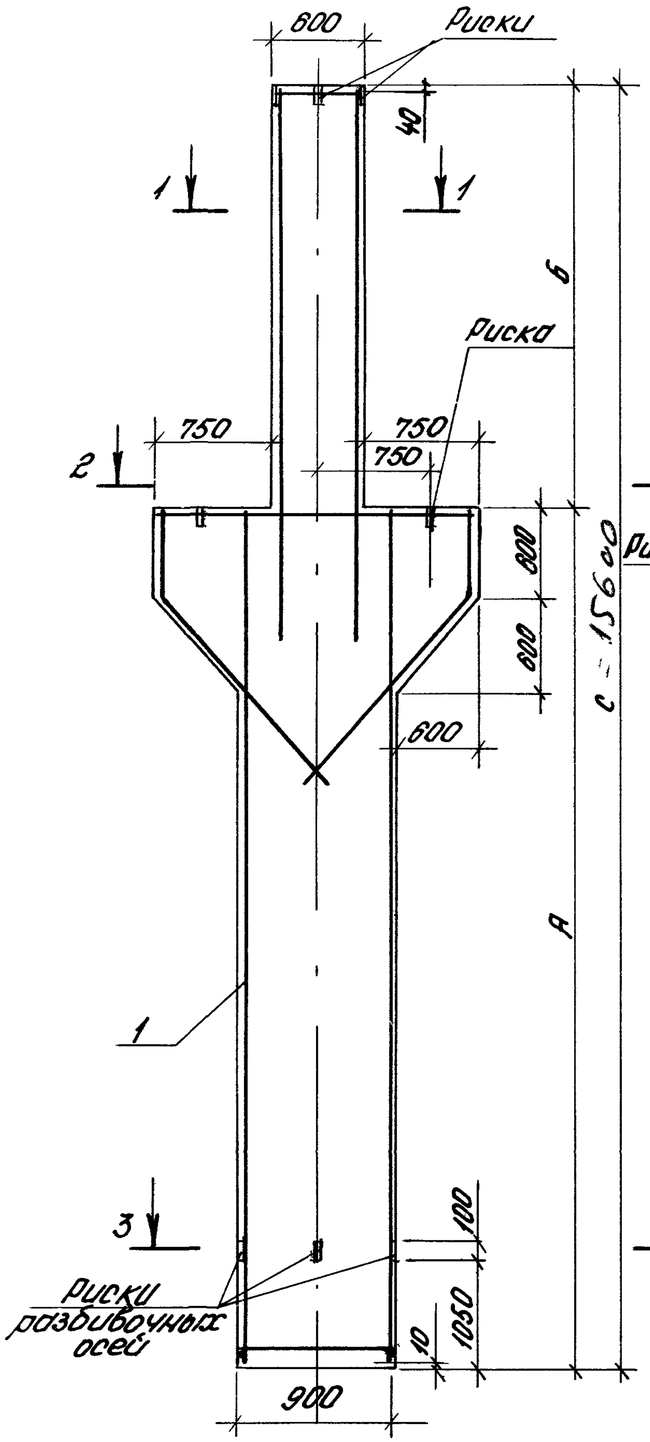

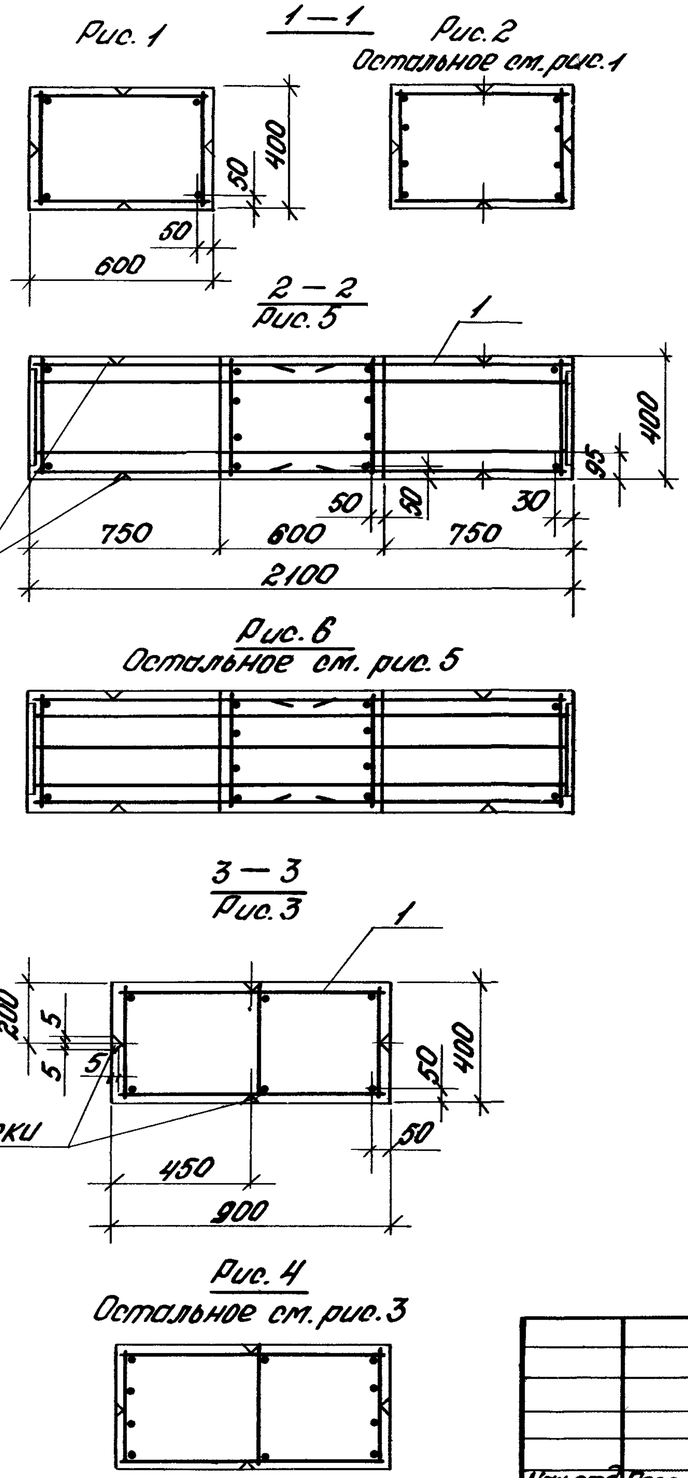

Обозначение	Марка	Рис.	Размеры, мм А	Б	С		Масса, т
1.424.1-5.2-9.00	11К120-1						
—001	11К120-2						
-002	11К120-3	2;3;6					
—003	11К120-4						
—004	11К120-5						
—005	11К120-6						
—006	11К120-7						
—007	11К120-8		8700	4500	13200		11,6
—008	11К120-9						
—009	11К120-10						
—010	11К120-11						
—011	11К120-12	2;4;6					
—012	11К120-13						
—013	11К120-14						
—014	11К120-15						
—015	11К120-16						
—016	11К120-17						
—017	11К120-18						
—018	11К120-19						

Нач.отд.	Розенблюм	
Н.контр.	Дзюба	
Гл.спец.	Кудрявая	
Вед.инж.	Лемыш	
Инженер	Максимова	
Провер.	Дзюба	

1.424.1-5.2-9.00 СБ

Колонна средняя 11К120-1...11К120-32; 8К132-1...8К132-46; 9К132-1...9К132-39; 8К144-1...8К144-46; 9К144-1...9К144-49 Сборочный чертеж

Стадия	Масса	Масштаб
Р	см.табл.	—
Лист 1	Листов 8	

ЦНИИПРОМЗДАНИЙ

Обозначение	Марка	Рис.	Размеры, мм				Масса, т
			А	Б	С		
1.424.1-5.2-9.00 -019	11К120-20	2;4;6	8700	4500	13200		11,6
-020	11К120-21						
-021	11К120-22						
-022	11К120-23						
-023	11К120-24						
-024	11К120-25						
-025	11К120-26						
-026	11К120-27						
-027	11К120-28						
-028	11К120-29						
-029	11К120-30						
-030	11К120-31						
-031	11К120-32						
-032	8К132-1	1;3;5	10500	3900	14400		12,9
-033	8К132-2						
-034	8К132-3						
-035	8К132-4	2;3;5					
-036	8К132-5						
-037	8К132-6						
-038	8К132-7						
-039	8К132-8						
-040	8К132-9						
-041	8К132-10						
-042	8К132-11						
-043	8К132-12						
-044	8К132-13	2;4;5					
-045	8К132-14						

Обозначение	Марка	Рис.	Размеры, мм				Масса
			А	Б	С		т
1.424.1-5.2-9.00 -046	8К132-15	2;4;5	10500	3900	14400		12,9
-047	8К132-16						
-048	8К132-17						
-049	8К132-18						
-050	8К132-19						
-051	8К132-20						
-052	8К132-21						
-053	8К132-22						
-054	8К132-23						
-055	8К132-24						
-056	8К132-25						
-057	8К132-26						
-058	8К132-27						
-059	8К132-28						
-060	8К132-29						
-061	8К132-30						
-062	8К132-31						
-063	8К132-32						
-064	8К132-33						
-065	8К132-34						
-066	8К132-35						
-067	8К132-36						
-068	8К132-37						
-069	8К132-38						
-070	8К132-39						
-071	8К132-40						
-072	8К132-41						

Взам. инв. № | Подпись и дата | Инв. № подл.

Обозначение	Марка	Рис.	Размеры, мм				Масса, т
			А	Б	С		
1.424.1-5.2-9.00-073	8К132-42	2;4;5	10500	3900	14400		12,9
-074	8К132-43						
-075	8К132-44						
-076	8К132-45						
-077	8К132-46						
-078	9К132-1	2;3;6	9900	4500	14400		12,7
-079	9К132-2						
-080	9К132-3						
-081	9К132-4						
-082	9К132-5						
-083	9К132-6						
-084	9К132-7						
-085	9К132-8						
-086	9К132-9						
-087	9К132-10	2;4;6					
-088	9К132-11						
-089	9К132-12						
-090	9К132-13						
-091	9К132-14						
-092	9К132-15						
-093	9К132-16						
-094	9К132-17						
-095	9К132-18						
-096	9К132-19						
-097	9К132-20						
-098	9К132-21						
-099	9К132-22						
-100	9К132-23						

Обозначение	Марка	Рис.	Размеры, мм				Масса, т
			А	Б	С		
1.424.1-5.2-9.00 - 101	9К132-24						
- 102	9К132-25						
- 103	9К132-26						
- 104	9К132-27						
- 105	9К132-28						
- 106	9К132-29						
- 107	9К132-30	2;4;6	9900	4500	14400		12.7
- 108	9К132-31						
- 109	9К132-32						
- 110	9К132-33						
- 111	9К132-34						
- 112	9К132-35						
- 113	9К132-36						
- 114	9К132-37						
- 115	9К132-38						
- 116	9К132-39						
- 117	8К144-1						
- 118	8К144-2	1;3;5					
- 119	8К144-3						
- 120	8К144-4						
- 121	8К144-5						
- 122	8К144-6	2;3;5	11700	3900	15600		14.0
- 123	8К144-7						
- 124	8К144-8						
- 125	8К144-9						
- 126	8К144-10	2;4;5					
- 127	8К144-11						
- 128	8К144-12						

Взам. инв. №

Подпись и дата

Инв. N подл.

Обозначение	Марка	Рис.	Размеры, мм				Масса, т
			А	Б	С		
1.424.1 - 5.2-9.00 -129	8К144-13						
-130	8К144-14						
-131	8К144-15						
-132	8К144-16						
-133	8К144-17						
-134	8К144-18						
-135	8К144-19						
-136	8К144-20						
-137	8К144-21						
-138	8К144-22						
-139	8К144-23						
-140	8К144-24	2;4;5	11700	3900	15600		14,0
-141	8К144-25						
-142	8К144-26						
-143	8К144-27						
-144	8К144-28						
-145	8К144-29						
-146	8К144-30						
-147	8К144-31						
-148	8К144-32						
-149	8К144-33						
-150	8К144-34						
-151	8К144-35						
-152	8К144-36						
-153	8К144-37						
-154	8К144-38						
-155	8К144-39						
-156	8К144-40						

Инв.№ подл. | Подпись и дата | Взам.инв.№

Обозначение	Марка	Рис.	Размеры, мм				Масса, т
			А	Б	С		
1.424.1-5.2-9.00 -157	8К144-41	2;4;5	11700	3900	15600		14,0
-158	8К144-42						
-159	8К144-43						
-160	8К144-44						
-161	8К144-45						
-162	8К144-46						
-163	9К144-1	2;3;6	11100	4500	15600		13,8
-164	9К144-2						
-165	9К144-3						
-166	9К144-4						
-167	9К144-5						
-168	9К144-6						
-169	9К144-7						
-170	9К144-8						
-171	9К144-9						
-172	9К144-10						
-173	9К144-11	2;4;6					
-174	9К144-12						
-175	9К144-13						
-176	9К144-14						
-177	9К144-15						
-178	9К144-16						
-179	9К144-17						
-180	9К144-18						
-181	9К144-19						
-182	9К144-20						
-183	9К144-21						
-184	9К144-22						

Инв.№ подл. | Подпись и дата | Взам.инв.№

Обозначение	Марка	Рис.	Размеры, мм				Масса, т
			А	Б	С		
1.424.1-5.2-9.00-185	9К144-23						
-186	9К144-24						
-187	9К144-25						
-188	9К144-26						
-189	9К144-27						
-190	9К144-28						
-191	9К144-29						
-192	9К144-30						
-193	9К144-31						
-194	9К144-32						
-195	9К144-33						
-196	9К144-34	2;4;6	11100	4500	15600		13,8
-197	9К144-35						
-198	9К144-36						
-199	9К144-37						
-200	9К144-38						
-201	9К144-39						
-202	9К144-40						
-203	9К144-41						
-204	9К144-42						
-205	9К144-43						
-206	9К144-44						
-207	9К144-45						
-208	9К144-46						
-209	9К144-47						
-210	9К144-48						
-211	9К144-49						

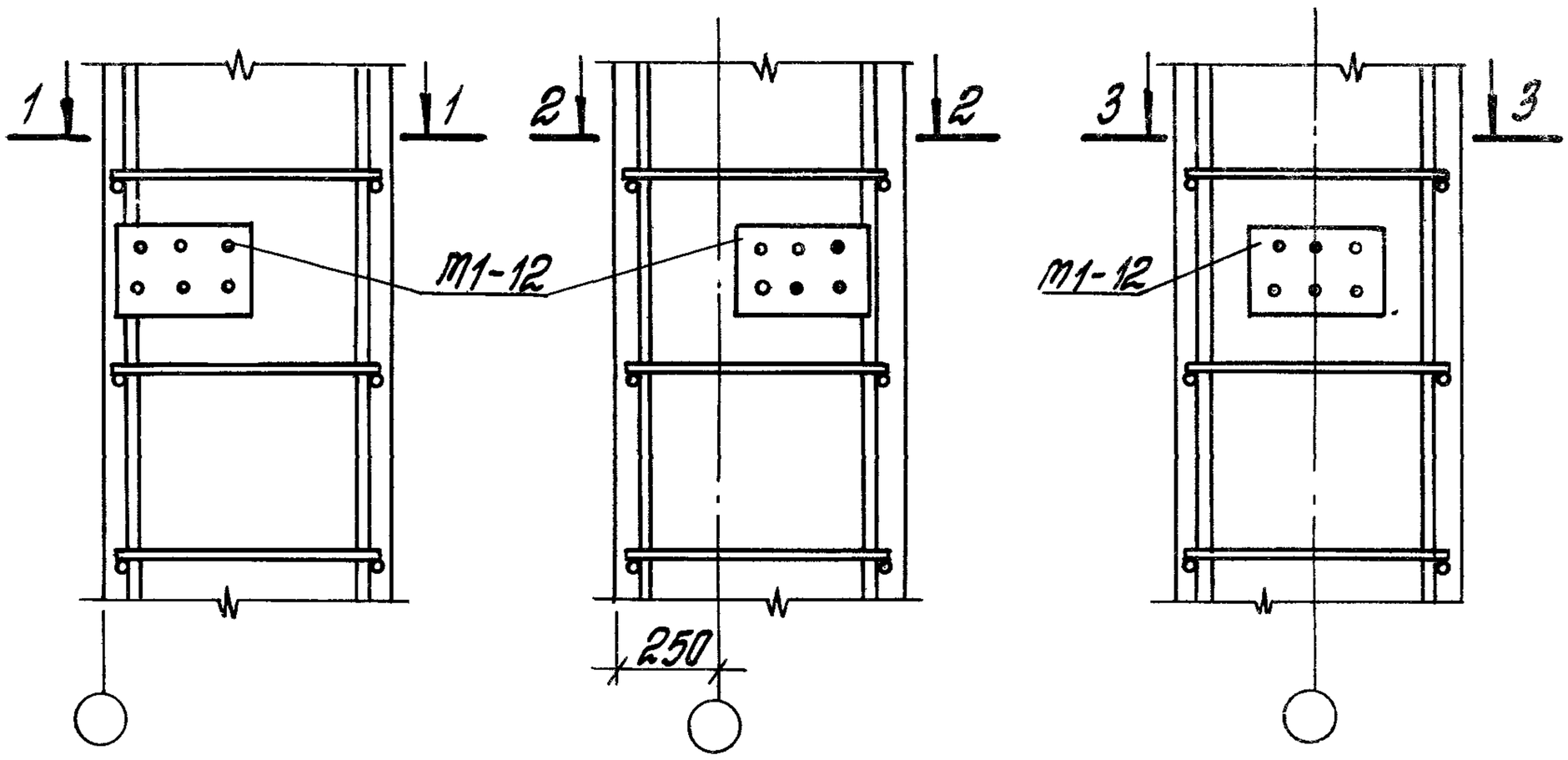

1–1

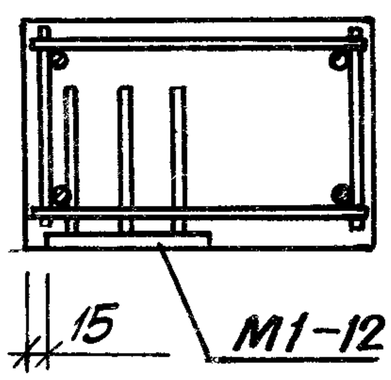

2–2

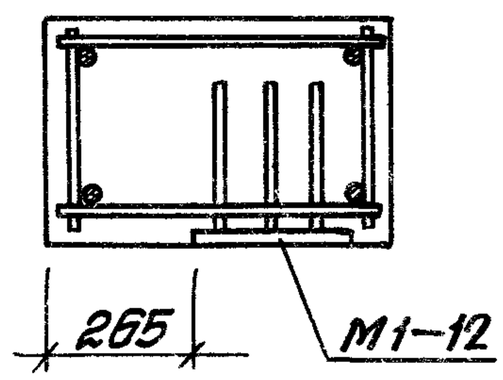

3–3

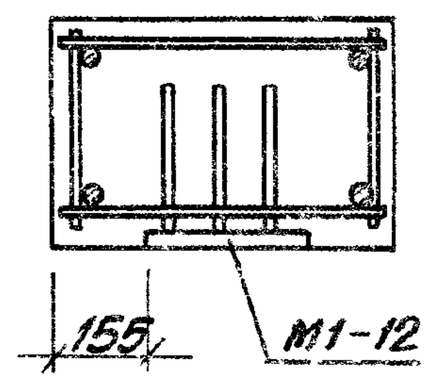

Привязку закладного изделия М1-12 см. выпуск 0, документ 1.424.1-5.0-27.

Нач. отд.	Розенблют		
Н. контр.	Лемыш		
Гл. спец.	Кудрявая		
Вед. инж.	Лемыш		
Инженер	Дзюба		
Проверил	Лемыш		

1.424.1-5.2-0.01

Пример установки закладного изделия М1-12

Стадия	Лист	Листов
Р		1

ЦНИИПРОМЗДАНИЙ

Взам. инв. № | Подпись и дата | Инв. № подл.

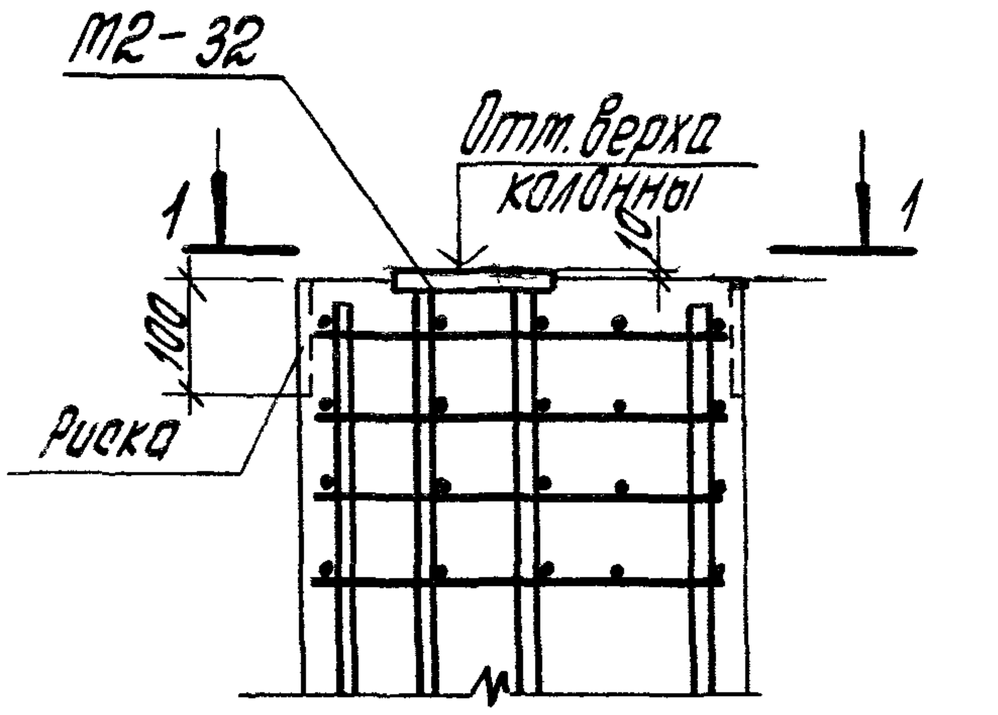

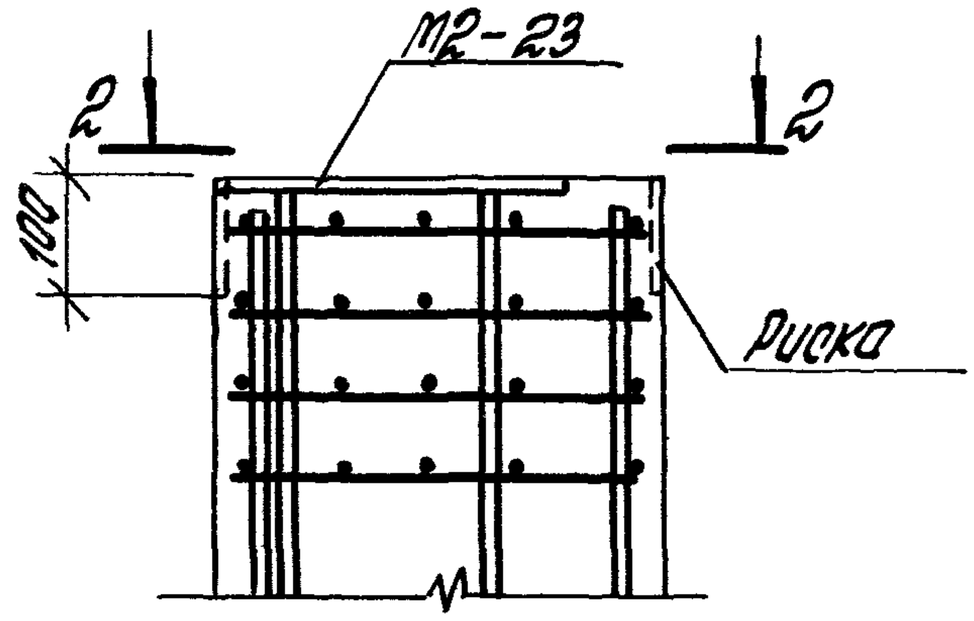

1—1

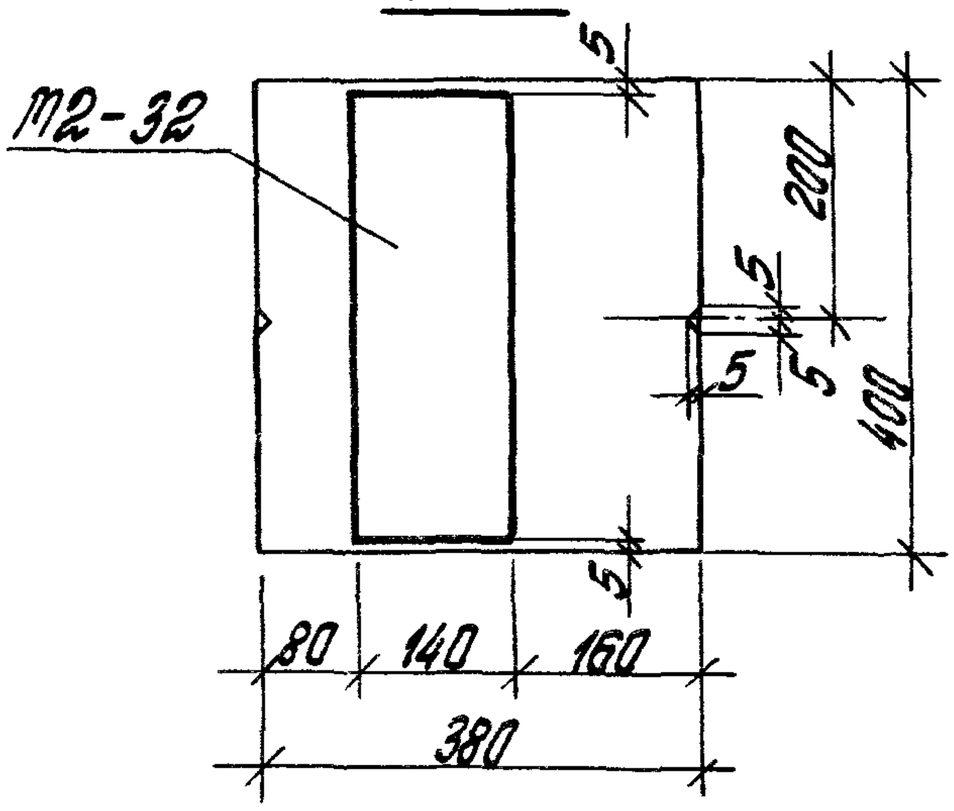

2—2

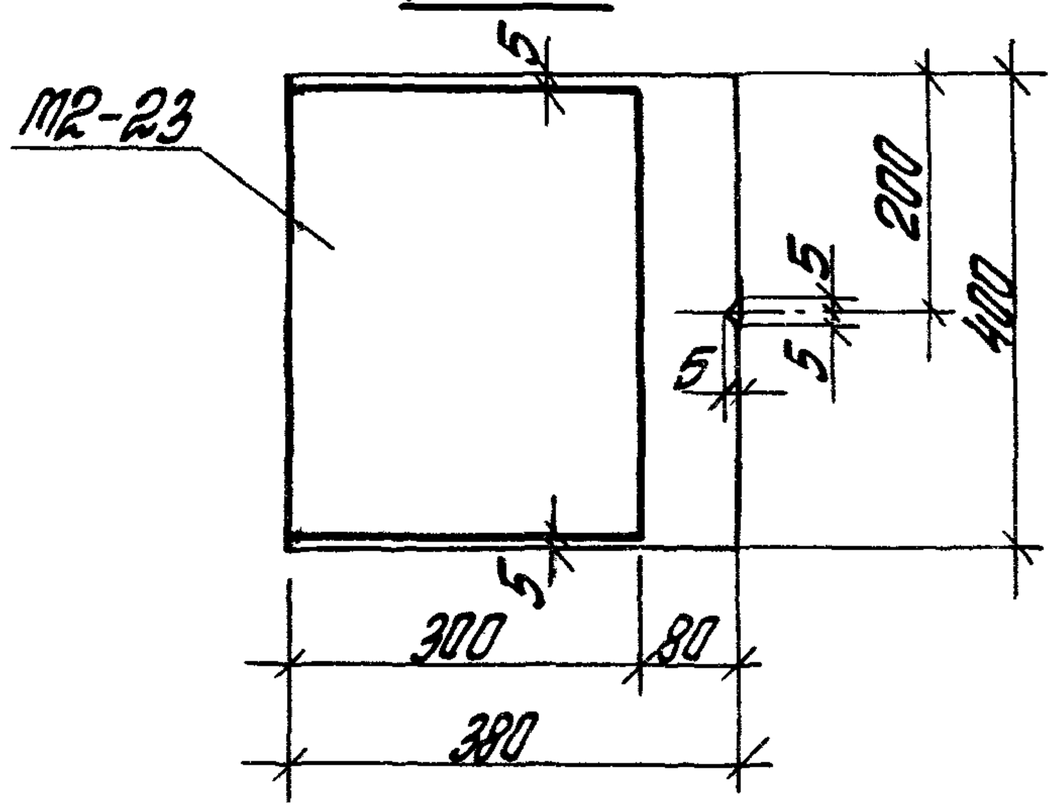

Нач. отд.	Розенблют		
Н. контр.	Лемыш		
Гл. спец.	Кубрава		
Вед. инж.	Лемыш		
Инженер	Максимова		
Проверил	Лемыш		

1.424-1-5.2-0.02

Пример установки закладных изделий М2-23; М2-32 в колоннах крайнего ряда при привязке „0"

Стадия	Лист	Листов
Р		1

ЦНИИПРОМЗДАНИЙ

Инв. № подл. | Подпись и дата | Взам. инв. №

Копировал: Стрельцова Формат А4

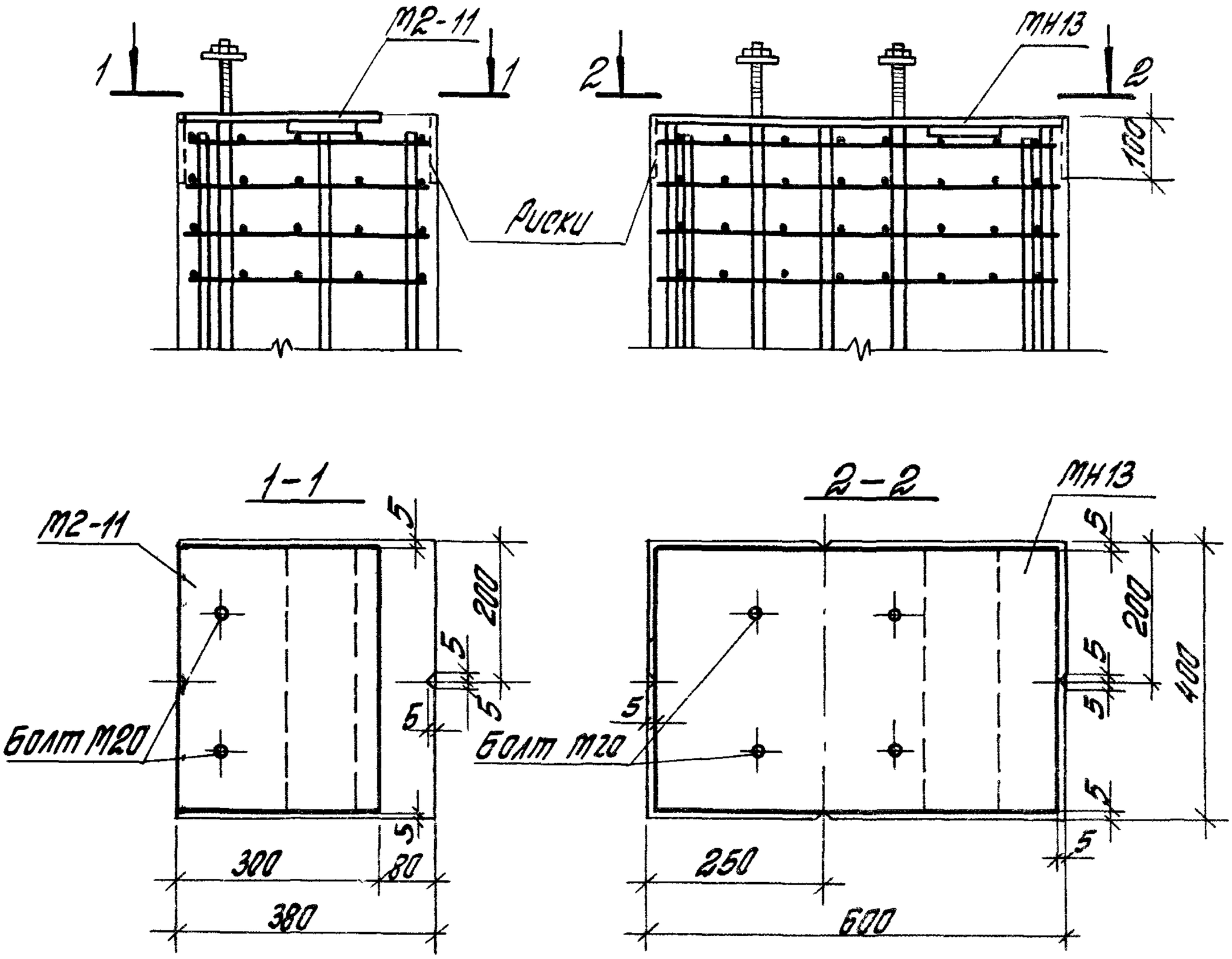

Инв.№ подл.	Подпись и дата	Взам. инв.№

Нач. отд.	Розенблюм		
Н. контр.	Летыш		
Гл. спец.	Кудрявая		
Вед. инж.	Летыш		
Инженер	Максимова		
Проверил	Летыш		

1.424.1-5.2-0.03

Пример установки закладных изделий М2-11, МН13 в колоннах крайнего ряда при привязке „0" и „250"

Стадия	Лист	Листов
Р		1

ЦНИИПРОМЗДАНИЙ

19135-04 45 Копировал: Стрельцова Формат А4.

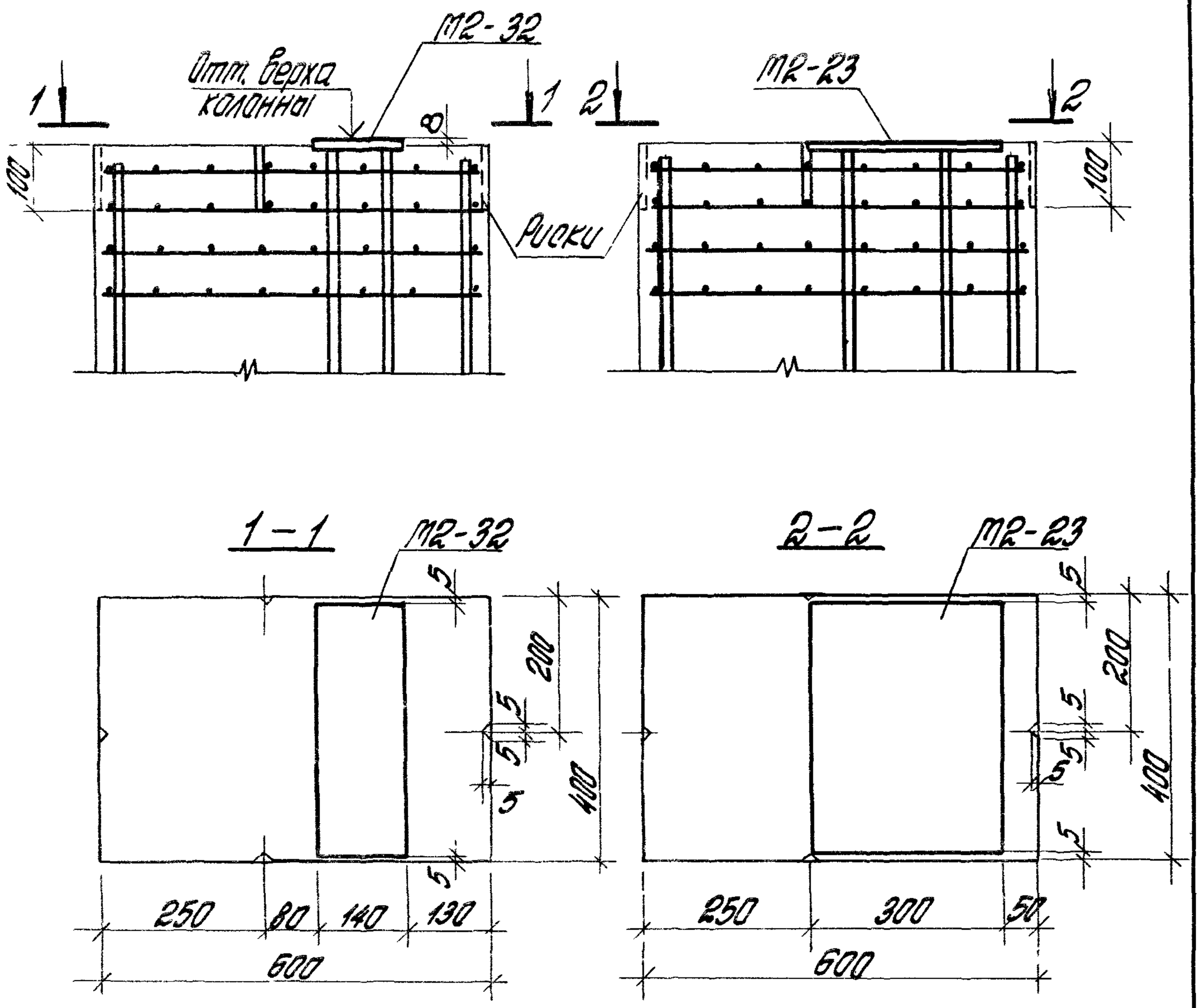

Нач отд.	Розенблют		
Н.контр.	Летыш		
Гл.спец.	Кудрявая		
Вед инж.	Летыш		
Инженер	Максимова		
Проверил	Летыш		

1.424.1-5.2-0.04

Пример установки закладных изделий М2-23 и М2-32 в колоннах крайнего ряда при привязке „250"

Стадия	Лист	Листов
Р		1

ЦНИИПРОМЗДАНИЙ

Копировал. Стрельцова Формат А4.

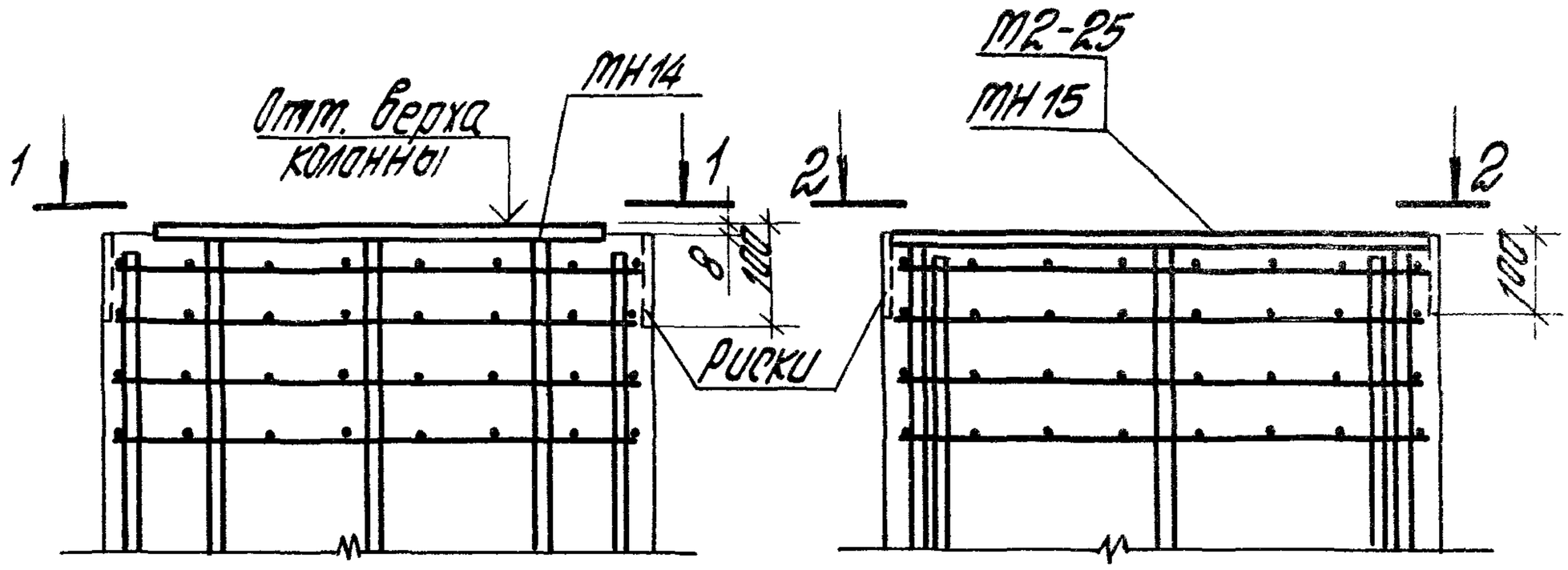

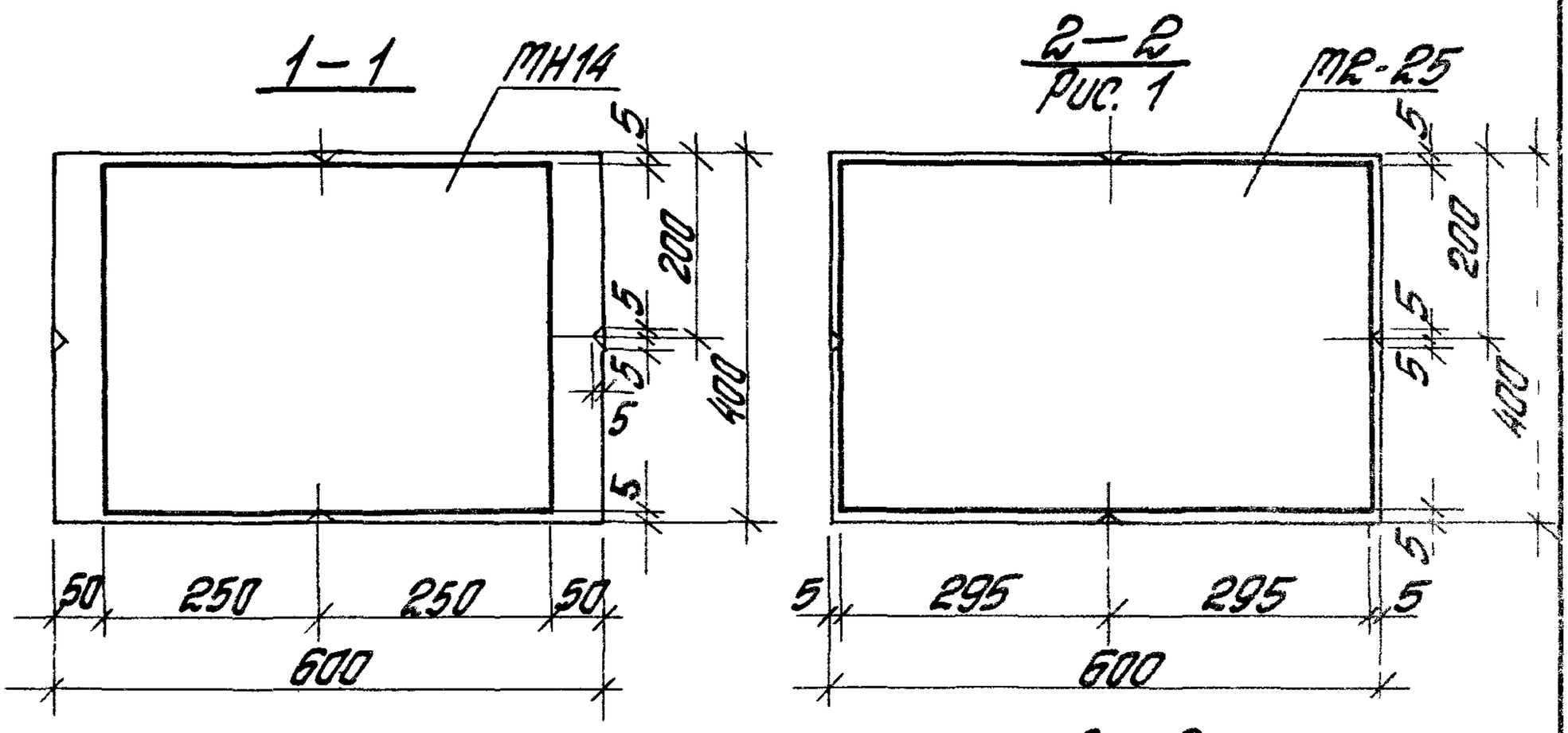

Рис. 2

Остальное см. рис. 1

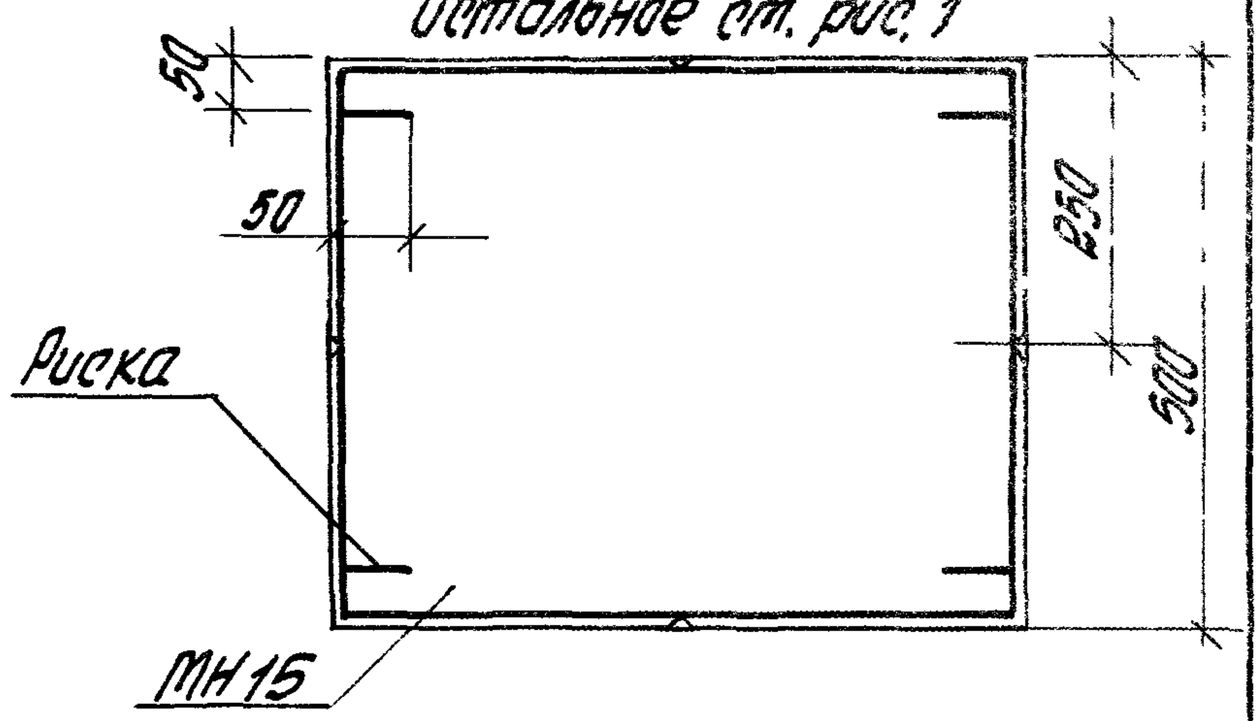

Нач. отд.	Розенблют		
Н. контр.	Лемыш		
Гл. спец.	Кудрявая		
Вед. инж.	Лемыш		
Инженер	Максимова		
Проверил	Лемыш		

1.424.1-5.2-0.05

Пример установки закладных изделий М 2-25, МН14 и МН15 в колоннах среднего ряда

Стадия	Лист	Листов
Р		1

ЦНИИПРОМЗДАНИЙ

Инв. № подл. | Подпись и дата | Взам. инв. №

19135-04 46

Копировал: Стрельцова

Формат А4

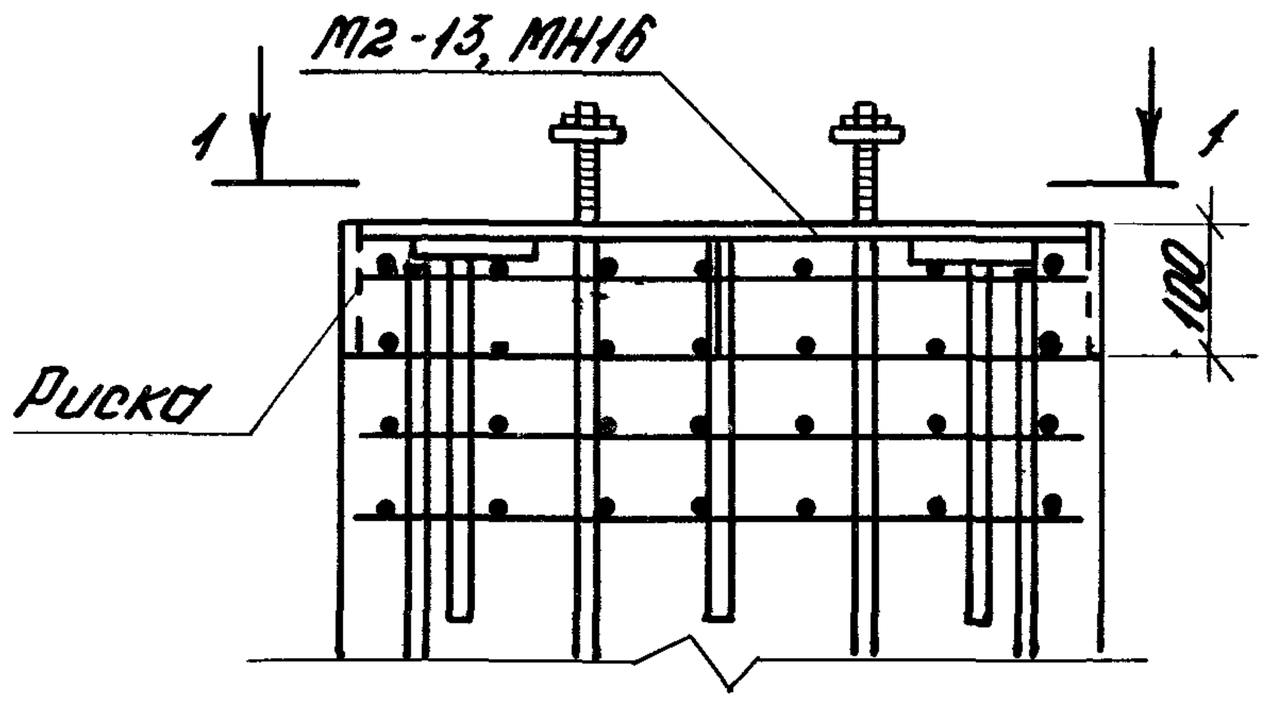

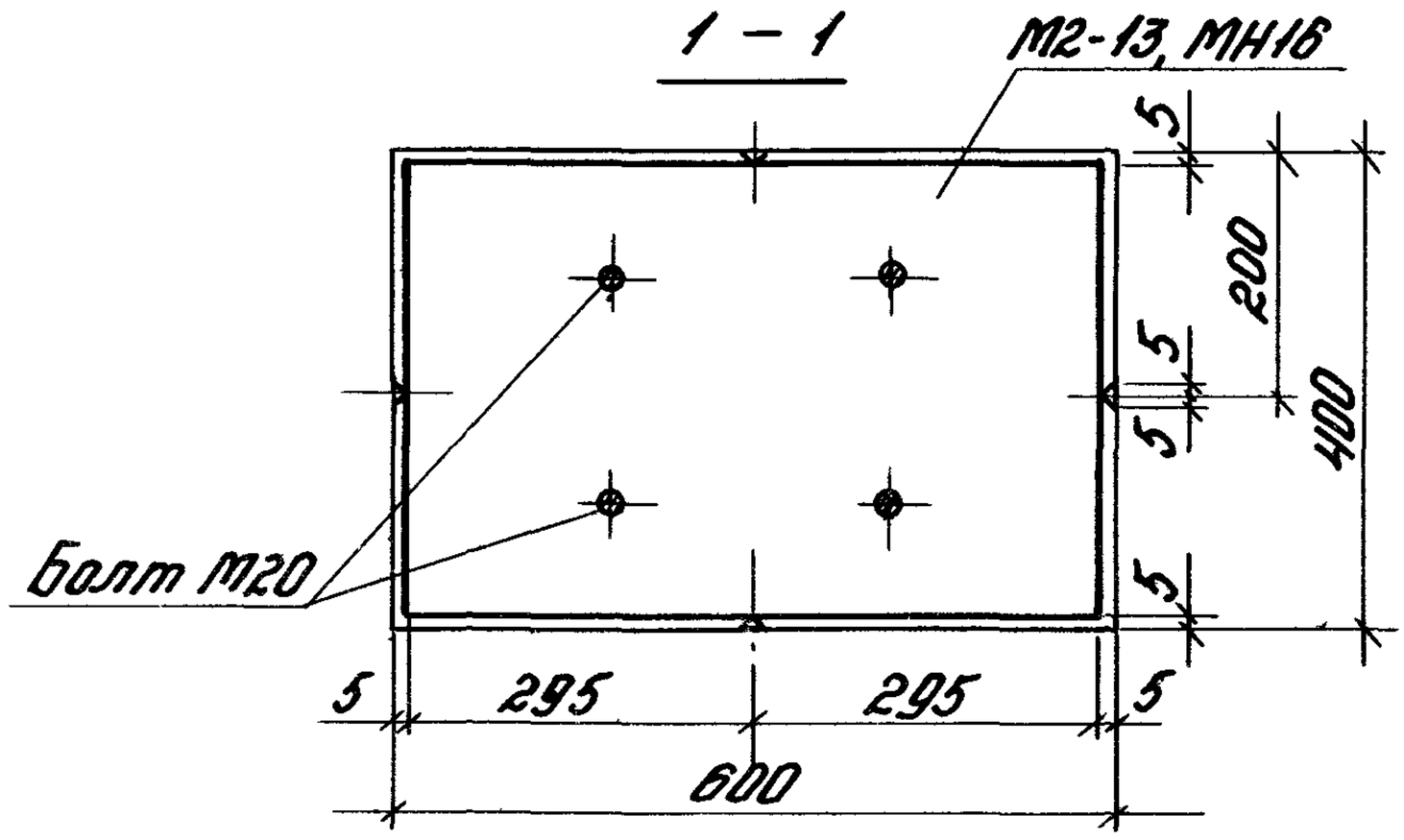

Нач. отд.	Розенблюм			1.424.1-5.2-0.06		
Н. контр.	Летыш			Пример установки закладных изделий М2-13, МН16 в колоннах среднего ряда	Стадия	Лист	Листов
Гл. спец.	Кудрявая				Р		1
Вед. инж.	Летыш				ЦНИИПРОМЗДАНИЙ		
Инженер	Максимова						
Проверил	Летыш						

Инв. № подл. | Подпись и дата | Взам. инв. №

Копировал: Титова Формат А4

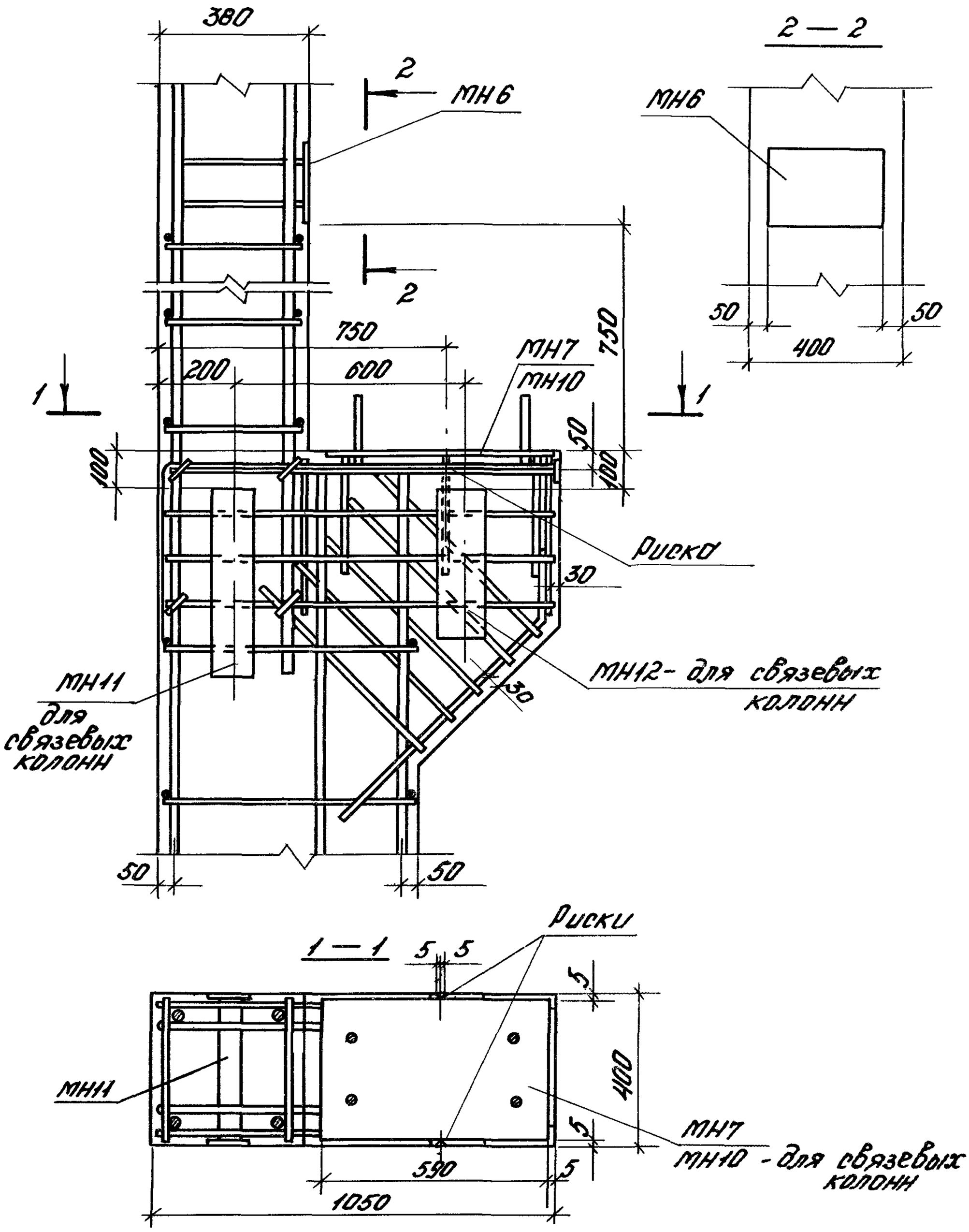

Нач.отд.	Розенблют		
Н.контр.	Лемыш		
Гл.спец.	Кудрявая		
Вед.инж.	Лемыш		
Инженер	Максимова		
Проверил	Лемыш		

1.424.1-5.2-0.07

Пример установки закладных изделий МН6; МН7; МН10...МН12 в колоннах крайнего ряда при привязке „0"

Стадия	Лист	Листов
Р		1

ЦНИПРОМЗДАНИЙ

Инв.№подл. | Подпись и дата | Взам.инв.№

19135-04 47 Копировал: Титова Формат А4

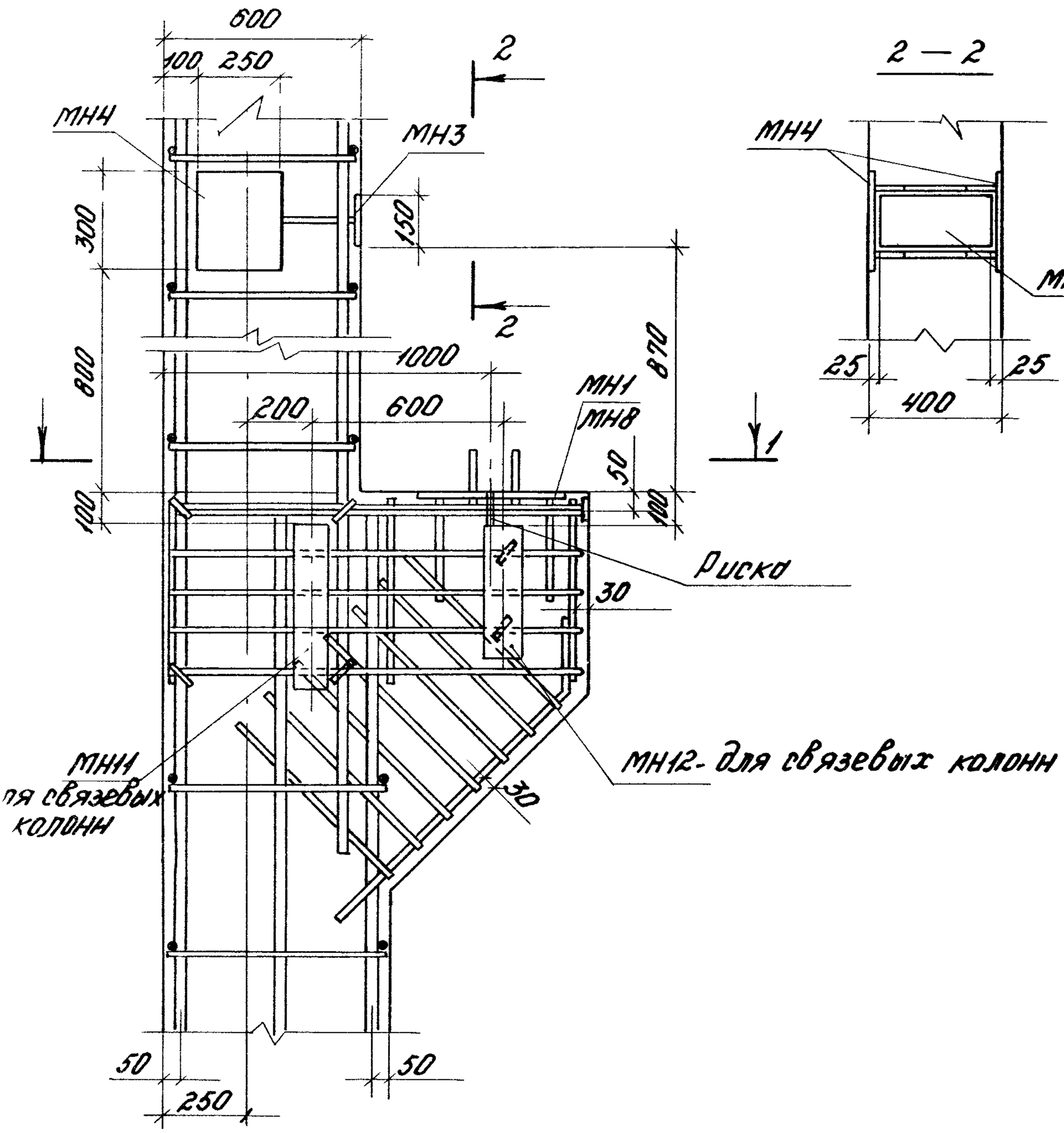

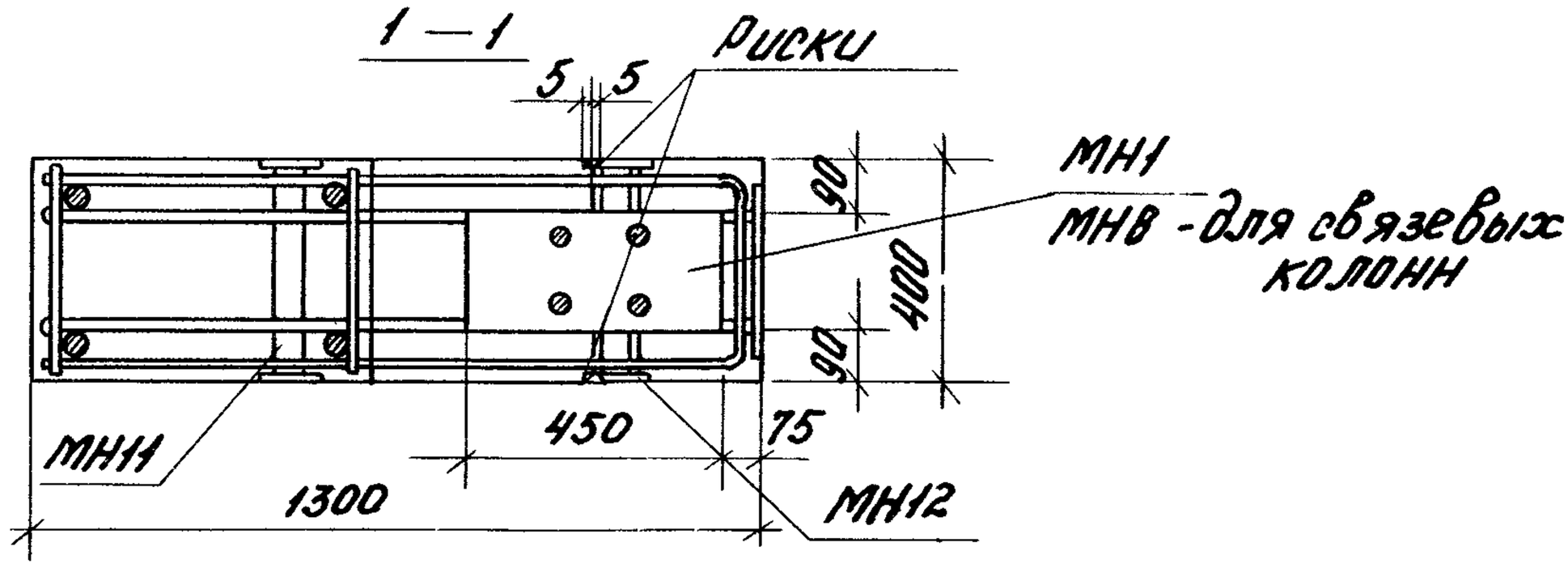

				1.424.1-5.2-0.08		
Гл. отд.	Розенблюм			Пример установки закладных изделий МН1; МН3; МН4; МН8; МН11; МН12 в колоннах крайнего ряда при привязке 250	Стадия	Лист	Листов
Контр.	Летыш				Р		1
Гл. спец.	Кудрявая				ЦНИИПРОМЗДАНИЙ		
Гл. инж.	Летыш						
Инженер	Максимова						
Гл. арх.	Летыш						

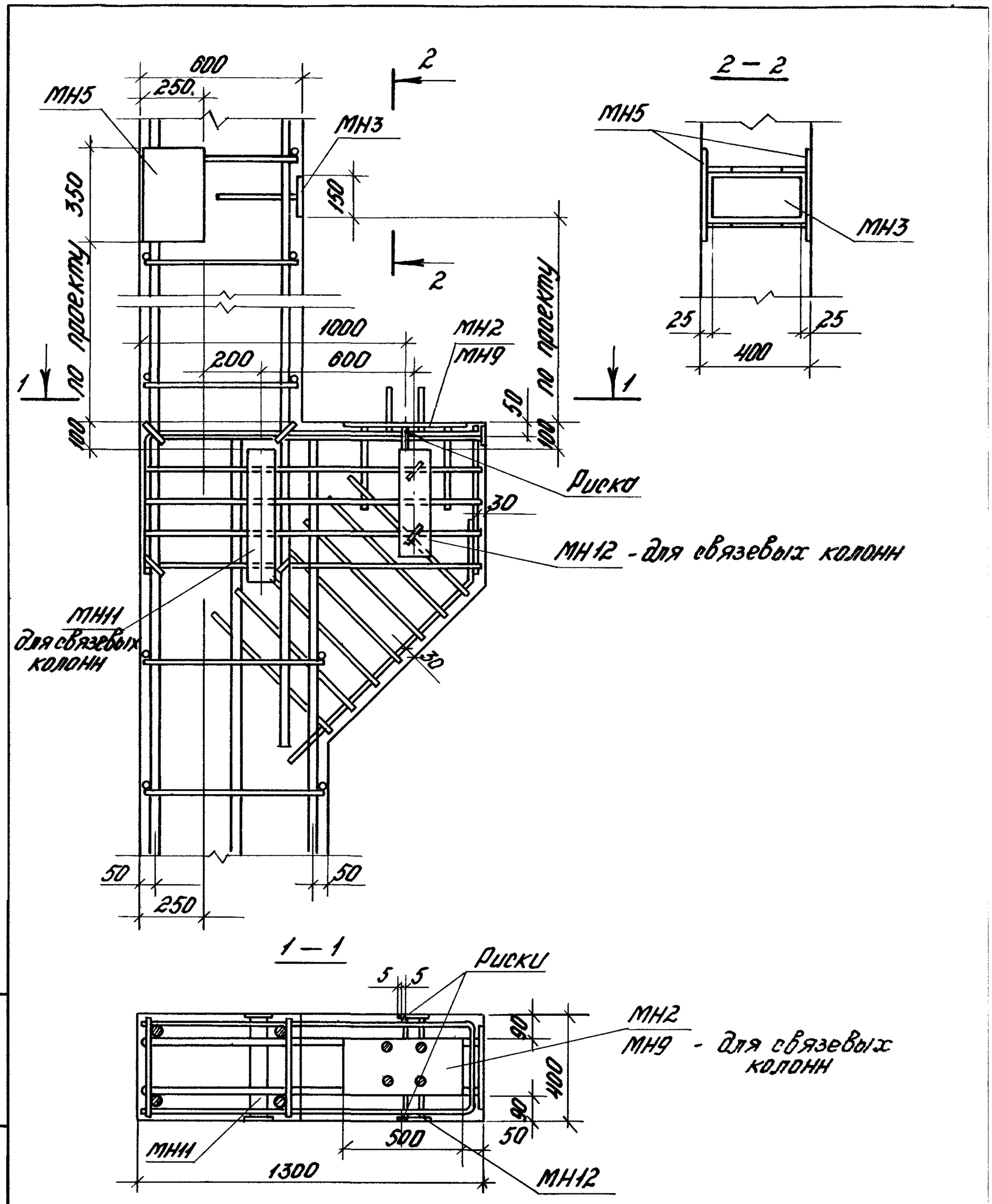

Нач.отд.	Розенблюм		
Н.контр.	Лемыш		
Гл.спец.	Кудрявая		
Вед.инж.	Лемыш		
Инженер	Максимова		
Проверил	Лемыш		

1.424.1- 5.2 -0.09

Пример установки закладных изделий МН2; МН3; МН5; МН9; МН11; МН12 в колоннах крайнего ряда при привязке „250" и шаге колонн 12м

Стадия	Лист	Листов
Р		1

ЦНИПРОМЗДАНИЙ

Инв.№подл. | Подпись и дата | Взам.инв.№

Копировал Литова

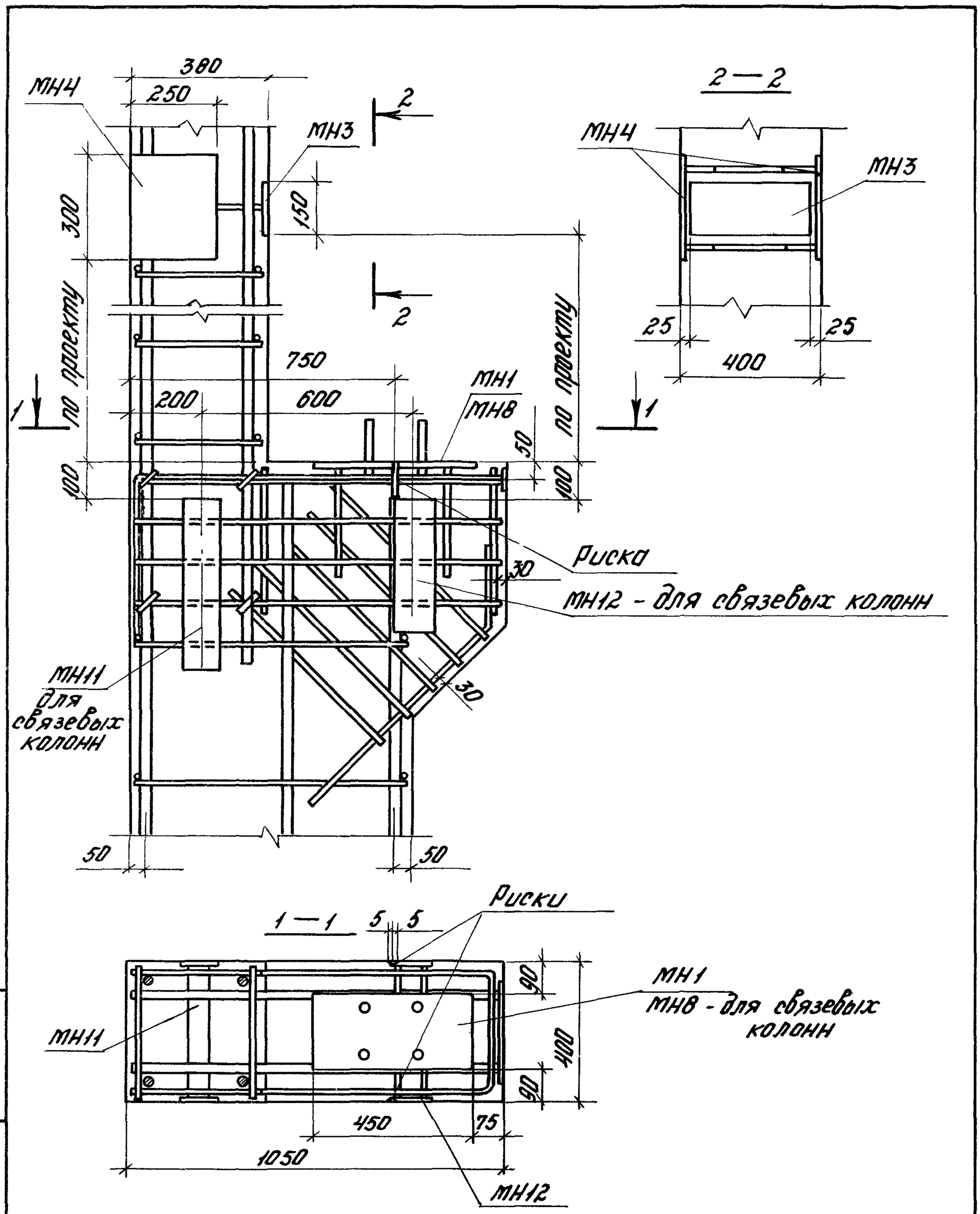

Нач.отд.	Розенблюм		
Н.контр.	Лемыш		
Гл.спец.	Кудрявая		
Вед.инж.	Лемыш		
Инженер	Максимова		
Проверил	Лемыш		

Инв.№ подл. | Подпись и дата | Взам.инв.№

1.424.1-5.2-0.10

Пример установки закладных изделий МН1; МН3; МН4; МН8; МН11; МН12 в колоннах крайнего ряда при привязке „0"

Стадия	Лист	Листов
Р		1

ЦНИИПРОМЗДАНИЙ

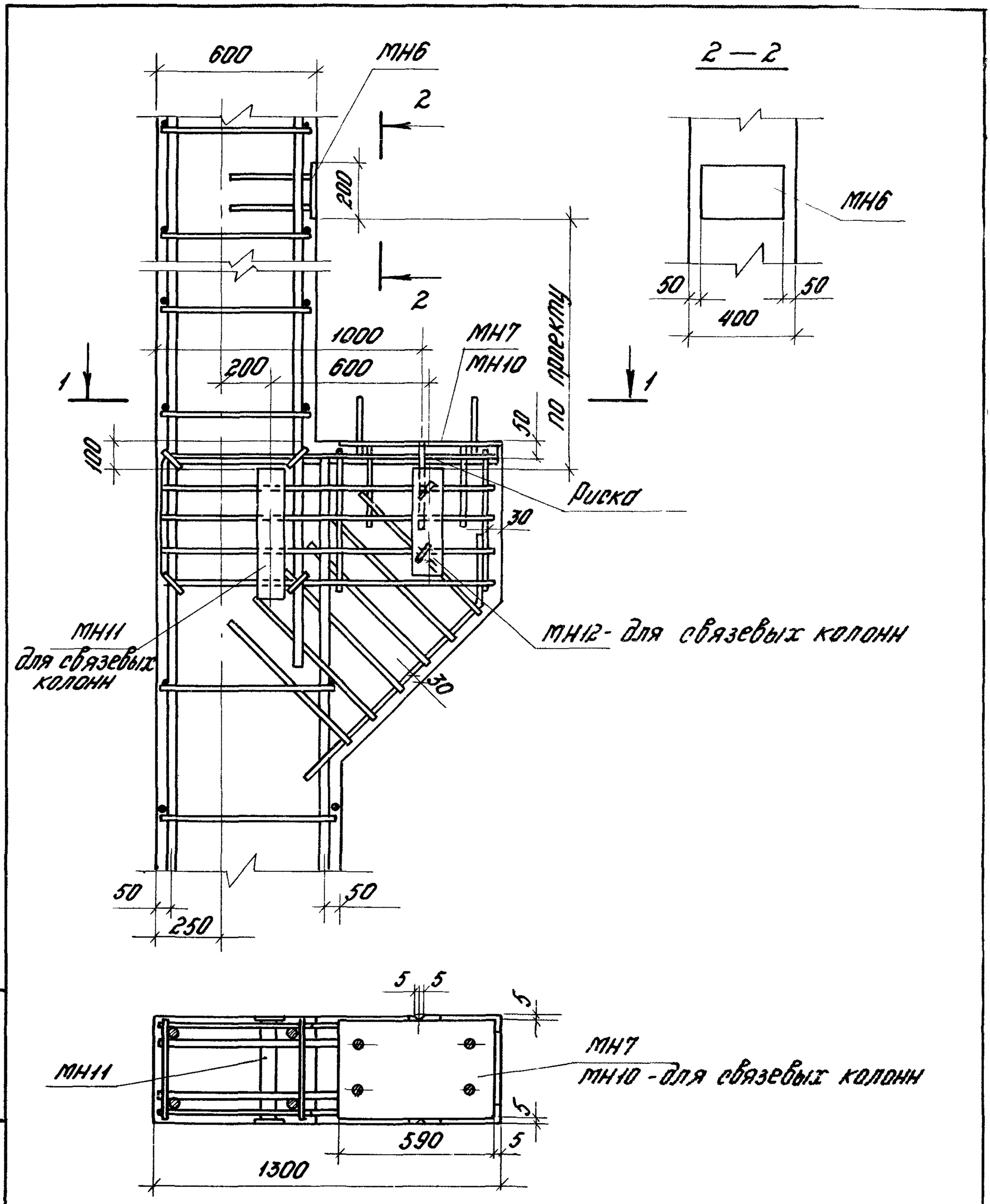

Нач.отд.	Розенблюм		
Н.контр.	Летыш		
Гл.спец.	Кудрявая		
Вед.инж.	Летыш		
Инженер	Максимова		
Проверил	Летыш		

Подпись и дата

Инв.№подл. | Взам.инв.№

1.424.1-5.2-0.11

Пример установки закладных изделий МН6; МН7; МН10 ... МН12 в колоннах крайнего ряда при привязке „250"

Стадия	Лист	Листов
Р		1

ЦНИИПРОМЗДАНИЙ

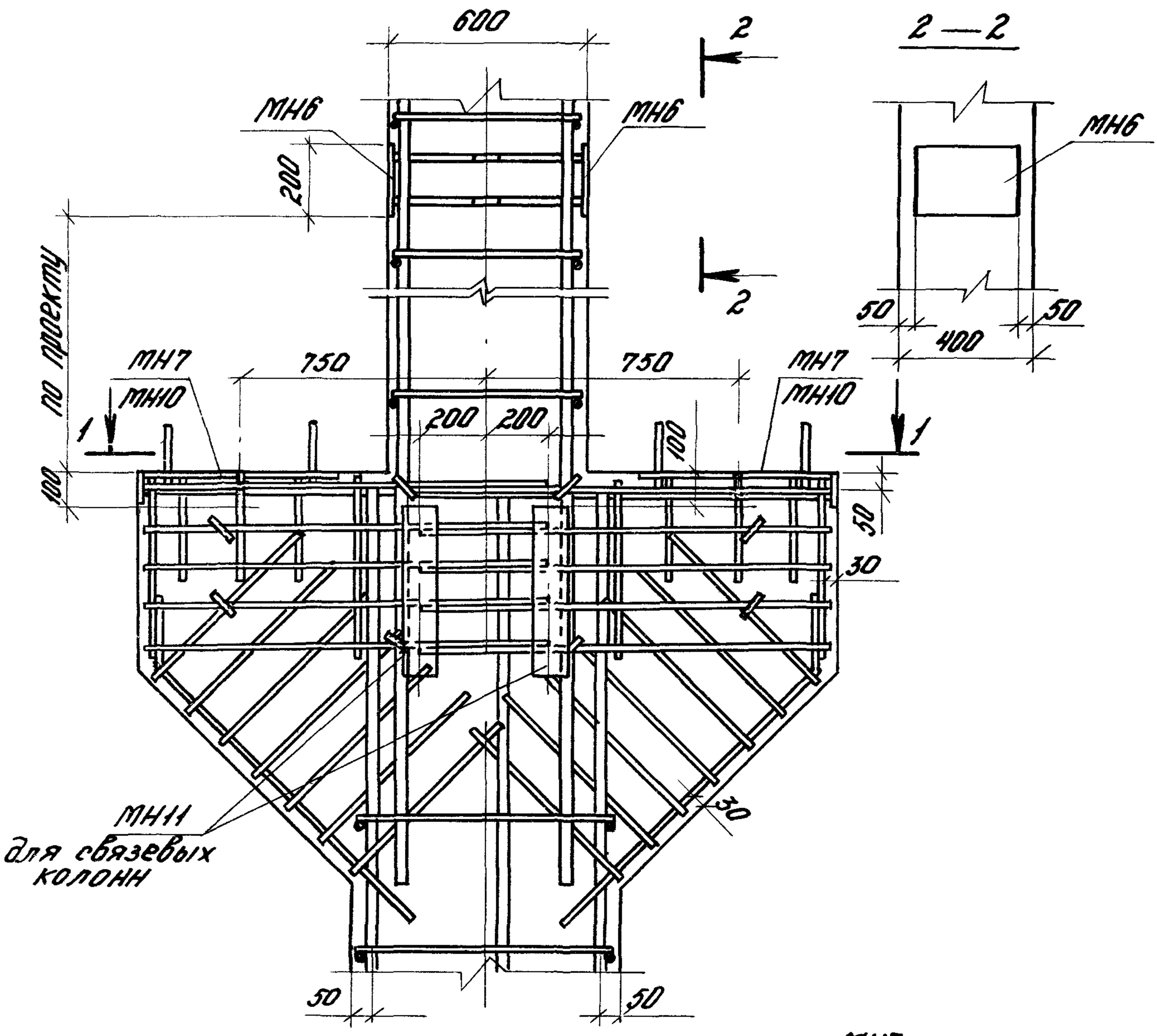

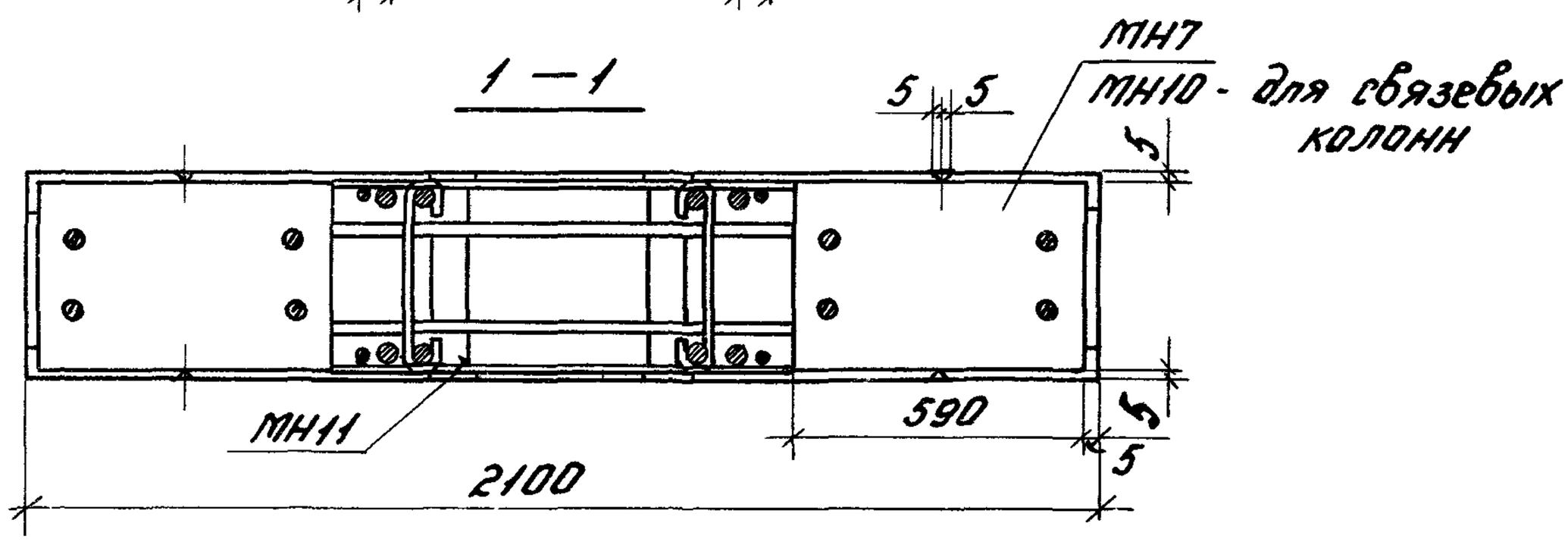

				1.424.1-5.2-0.12		
Нач. отд.	Розенблюм			Пример установки закладных изделий МН6; МН7; МН10; МН11 в колоннах среднего ряда	Стадия	Лист	Листов
Н. контр.	Летыш				Р		1
Гл. спец.	Кудрявая				ЦНИИПРОМЗДАНИЙ		
Вед. инж.	Летыш						
Инженер	Максимова						
Проверил	Летыш						

Копировал: Титова Формат А4

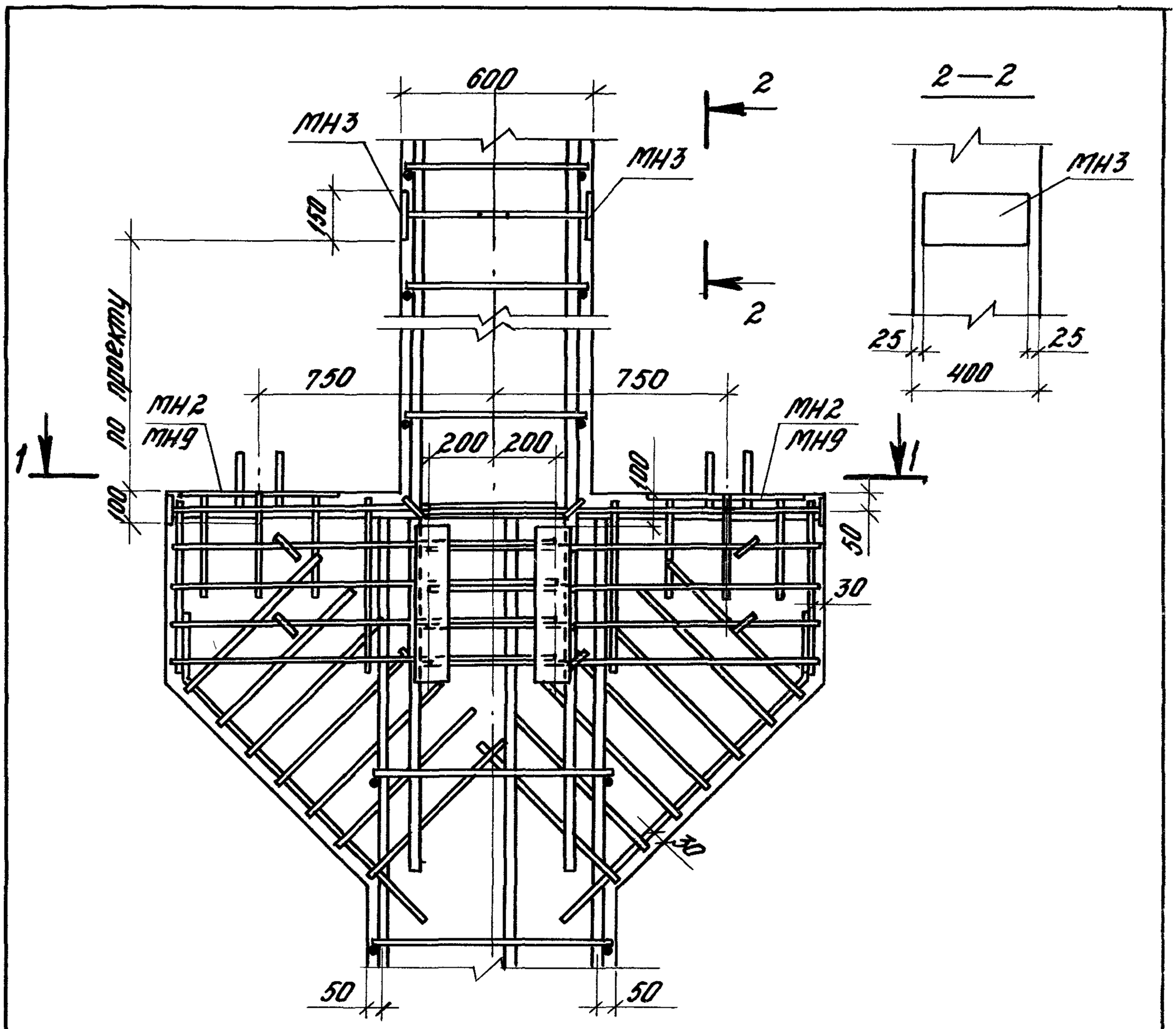

1—1

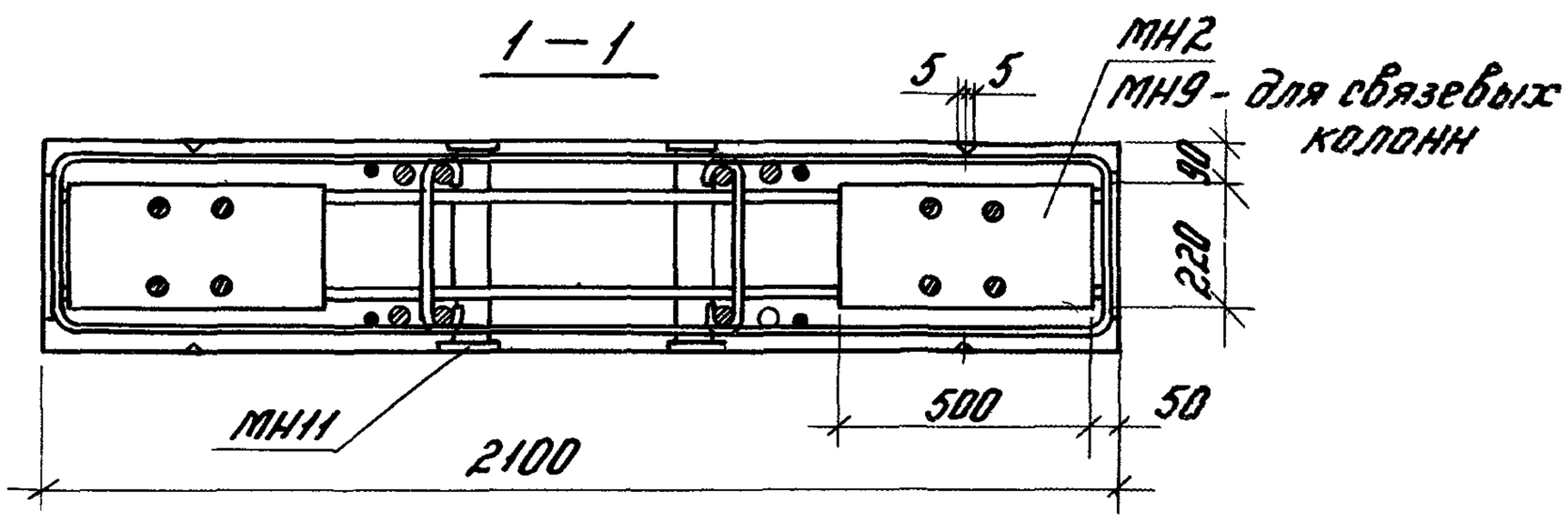

Нач.отд.	Розенблюм		
Н.контр.	Лемыш		
Гл.спец.	Кудрявая		
Вед.инж.	Лемыш		
Инженер	Максимова		
Проверил	Лемыш		

1.424.1-5.2-0.13

Пример установки закладных изделий МН2; МН3; МН9; МН11 в колоннах среднего ряда

Стадия	Лист	Листов
Р		1

ЦНИПРОМЗДАНИЙ

Инв.№ подл. | Подпись и дата | Взам.инв.№

Копировал Типов Формат А4

Пример установки закладного изделия для крепления опорной консоли под панели

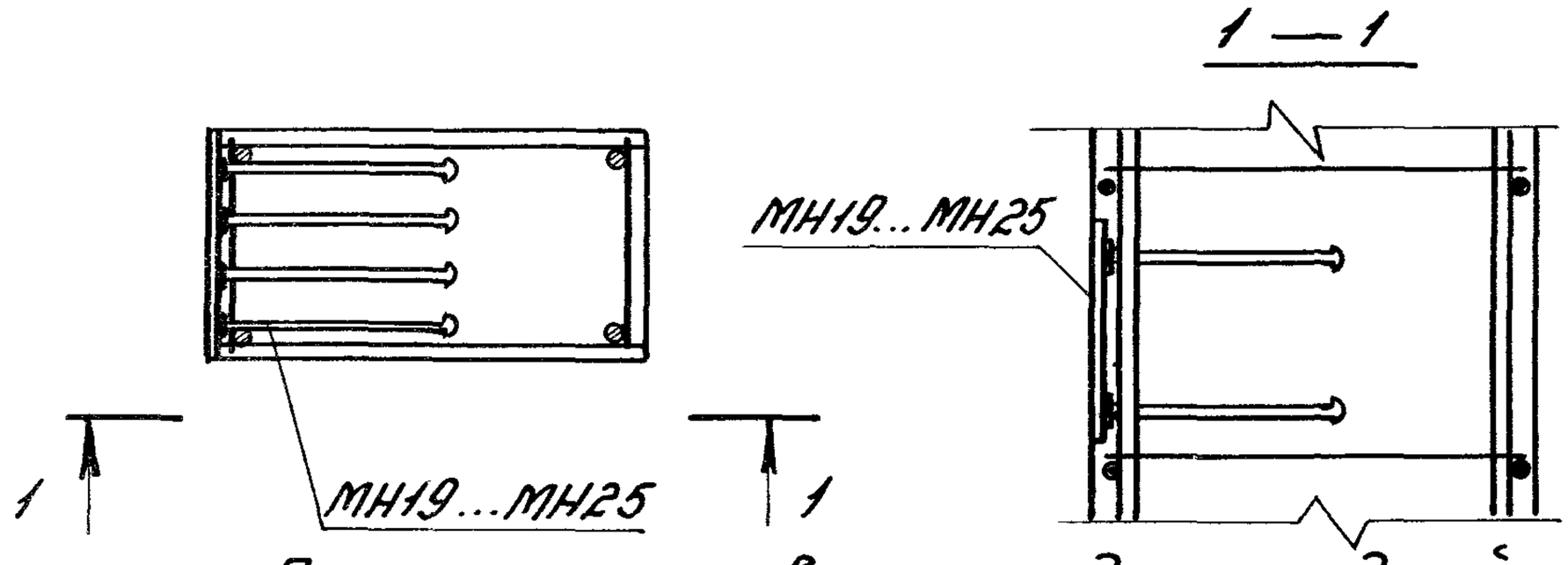

Пример установки закладных изделий для заземляющих устройств

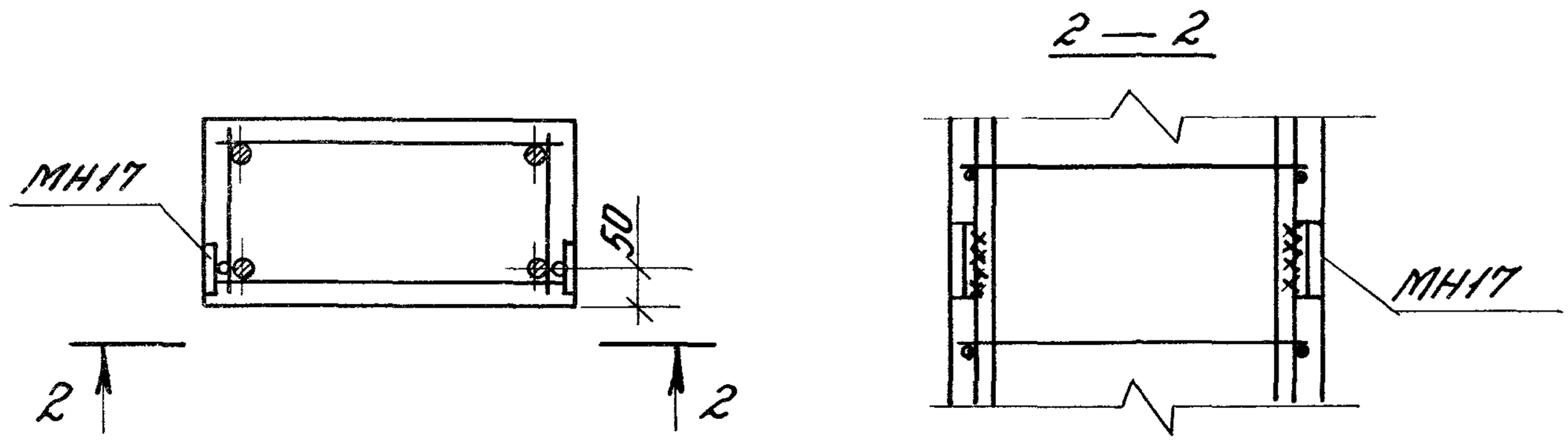

Пример установки закладного изделия для крепления стен

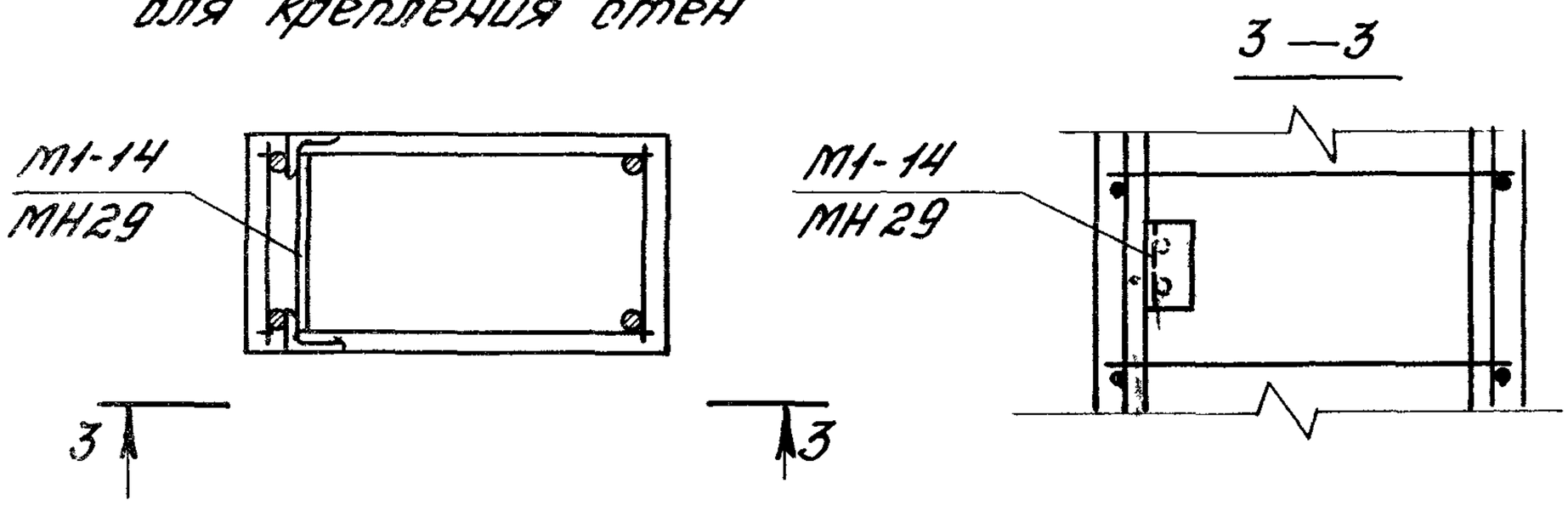

Закладное изделие МН17; М1-14 приварить к продольной арматуре каркаса.

Нач.отд.	Розенблюм			1.424.1-5.2-0.14
Н.контр.	Лемыш			Пример установки закладных изделий МН17; МН19...МН25; М1-14; МН29
Гл.спец.	Куйрявая			Стадия: Р; Лист: ; Листов: 1
Вед.инж.	Лемыш			ЦНИИПРОМЗДАНИЙ
Инженер	Максимова			

Взам.инв.№ | Подпись и дата | Инв.№подл.

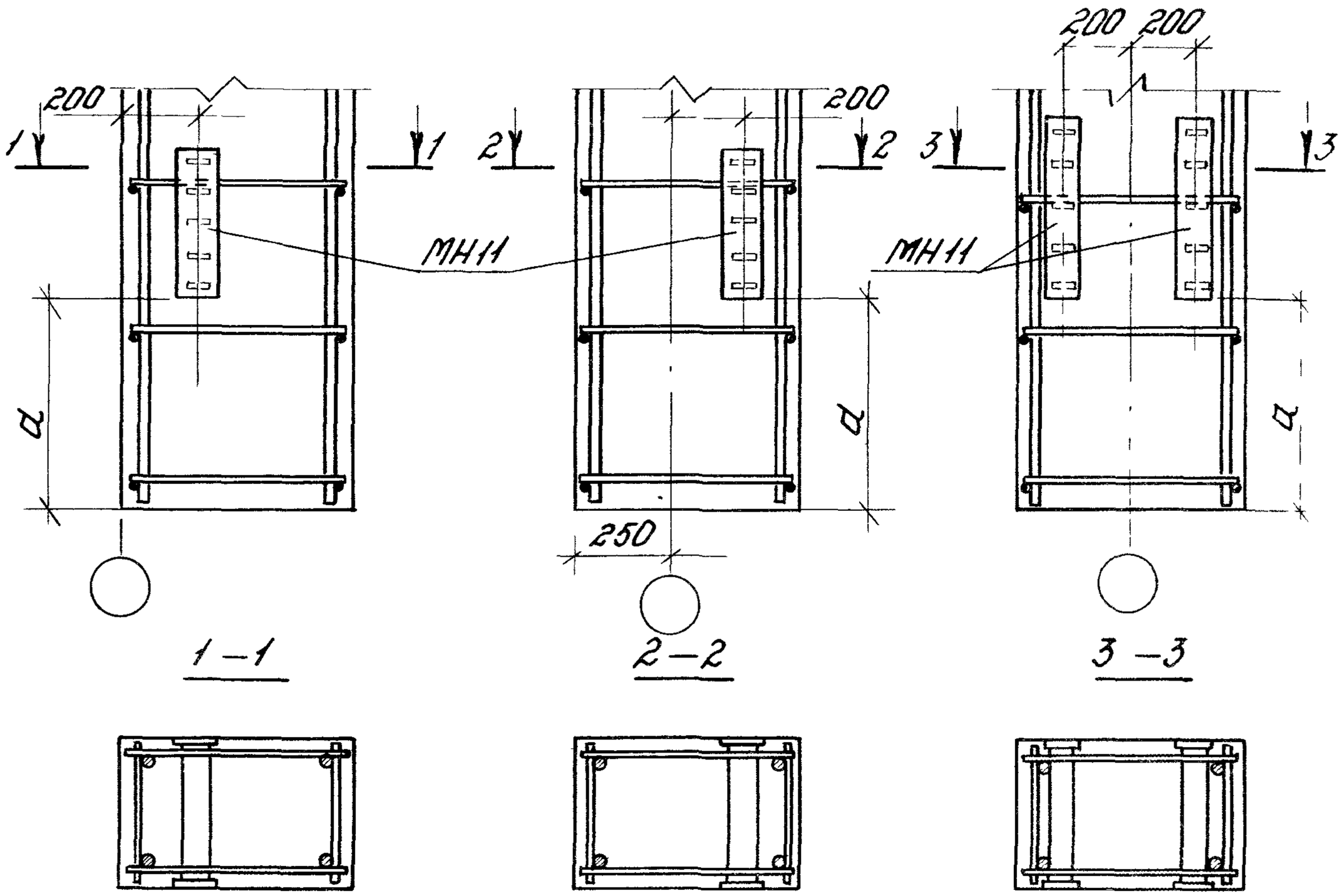

Марка колонны	a, мм
1К120; 2К120; 3К120; 4К120; 5К120; 6К120; 7К120; 9К120; 10К120; 1К132; 2К132; 1К144; 2К144	1100
8К120; 11К120; 4К132; 5К132; 6К132; 7К132; 8К132; 9К132; 4К144; 5К144; 6К144; 7К144; 8К144; 9К144	1200

В местах установки закладных изделий МН11 мешающие поперечные стержни каркасов перерезать. После установки закладных изделий вместо разрезанных стержней установить шпильки.

Нач.отд.	Розенблюм		
Н.контр.	Лемыш		
Гл.спец.	Кудрявая		
Вед.инж.	Лемыш		
Инженер	Максимова		
Техник	Лемыш		

1.424.1 - 5.2 - 0.15

Пример установки закладного изделия МН11

Стадия	Лист	Листов
Р		1

ЦНИПРОМЗДАНИЙ

Инв.№подл. | Подпись и дата | Взам.инв.№

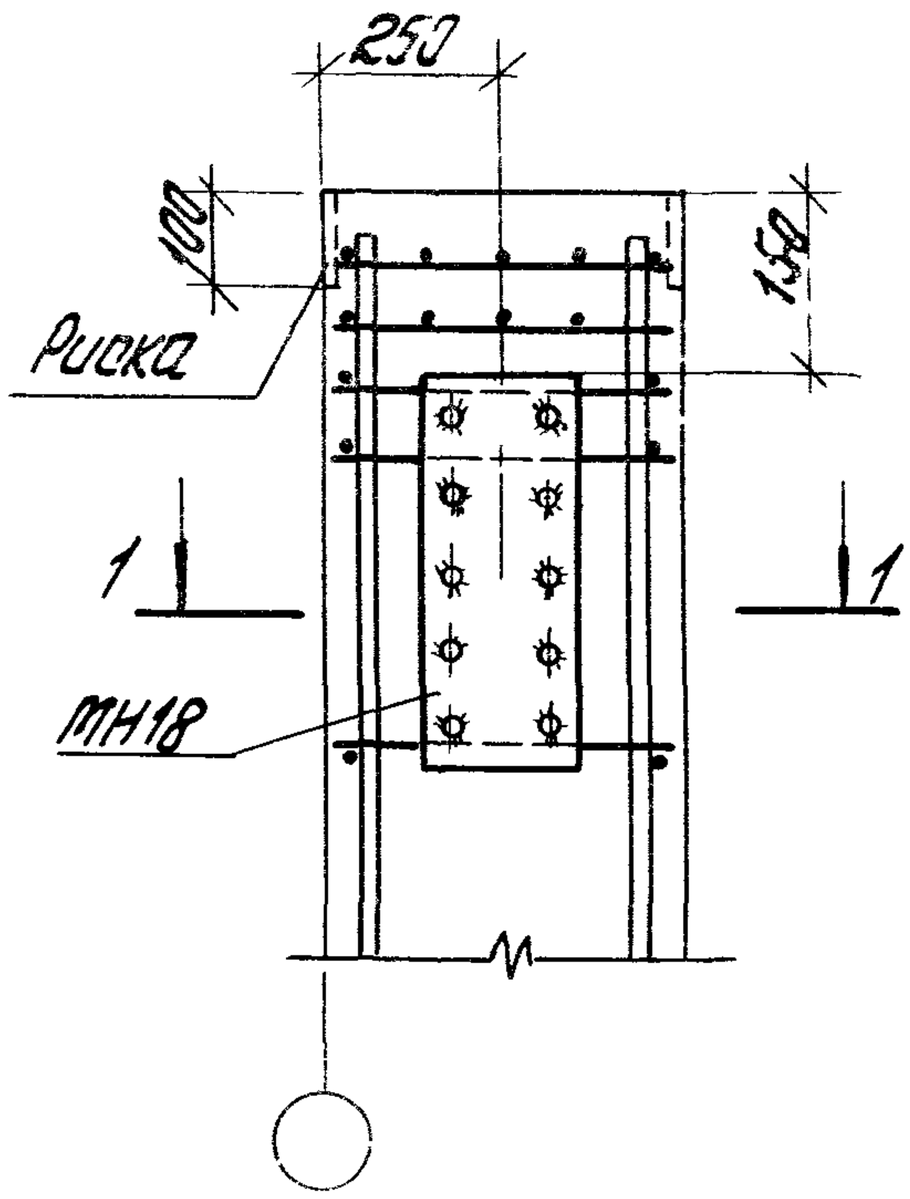

1-1

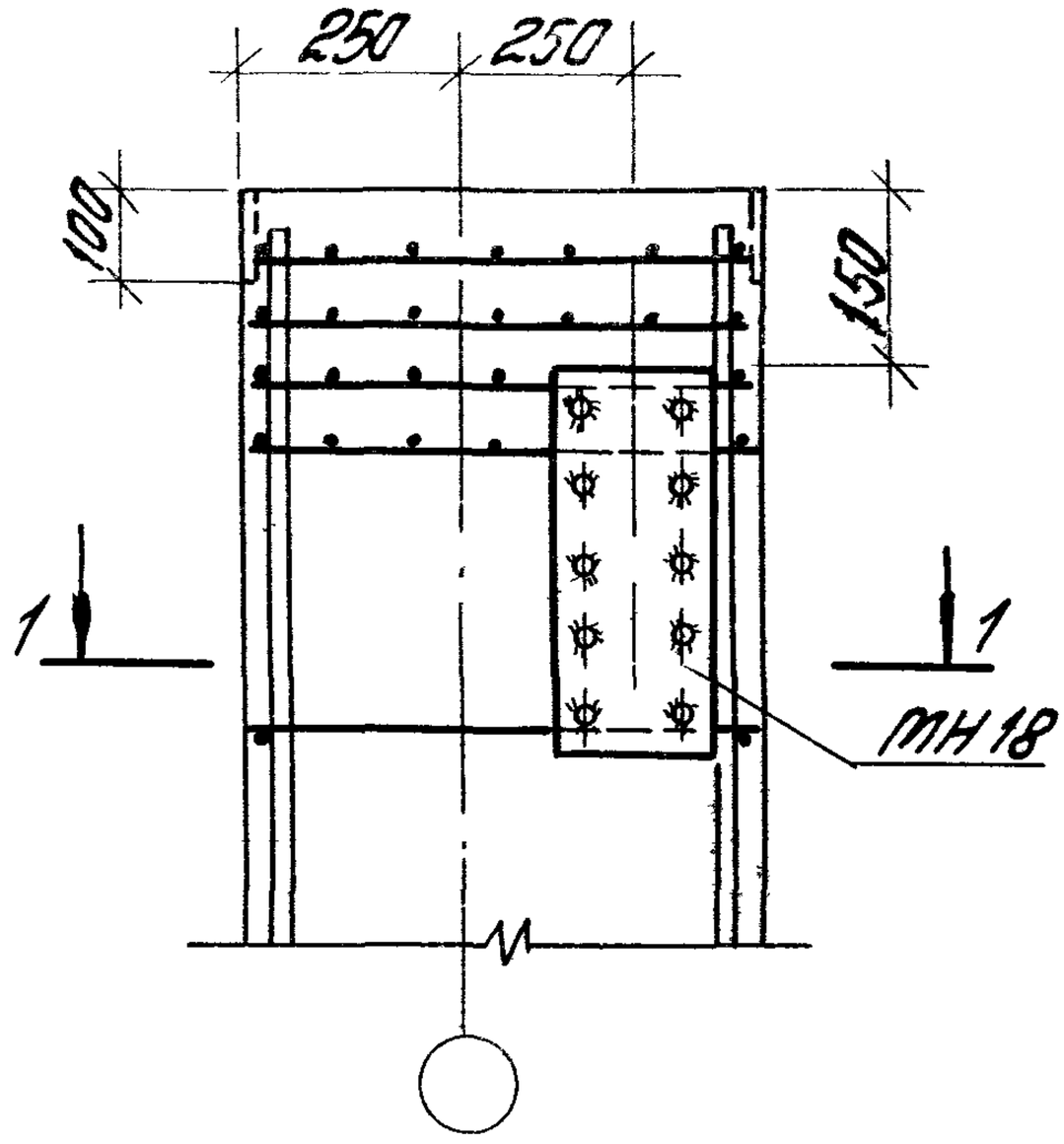

1-1

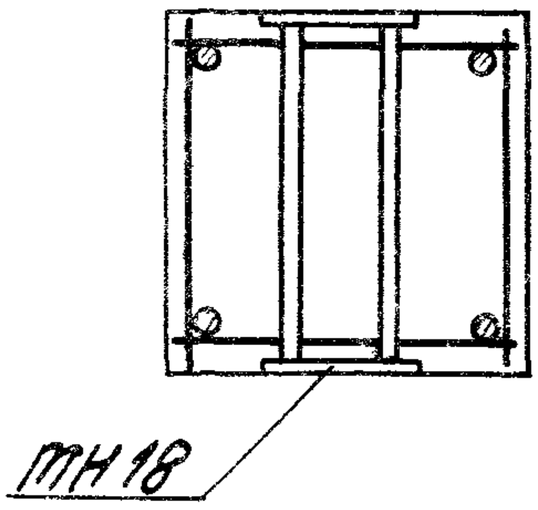

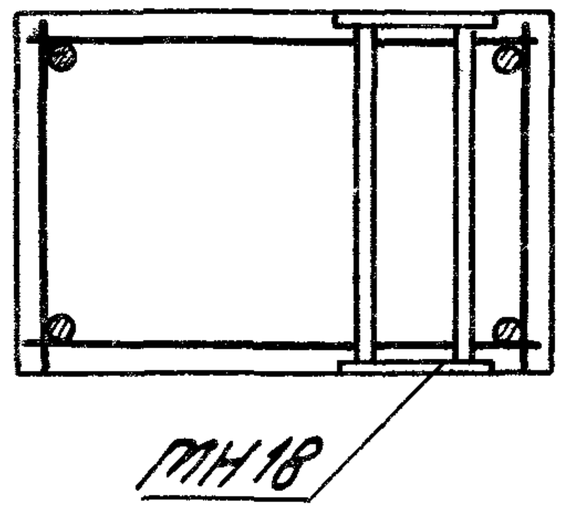

Нач отд	Розенблюм		
Н контр.	Летыш		
Гл спец.	Кудрявцев		
Вед инж.	Летыш		
Инженер	Токоитова		
Проверил	Летыш		

1.424.1-5.2-0.16

Пример установки закладного изделия МН18 в колоннах крайнего ряда с привязкой „0" и „250"

Стадия	Лист	Листов
Р		1

ЦНИИПРОМЗДАНИЙ

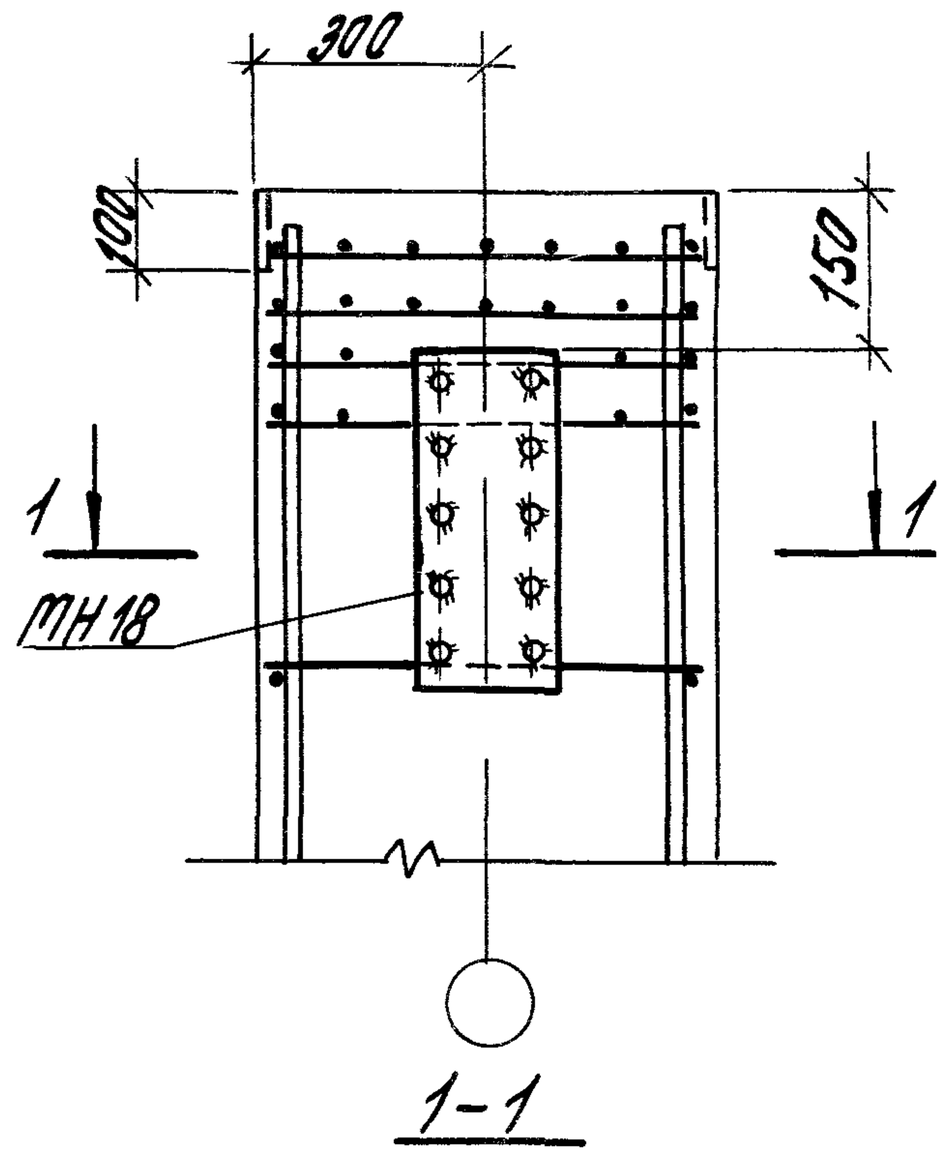

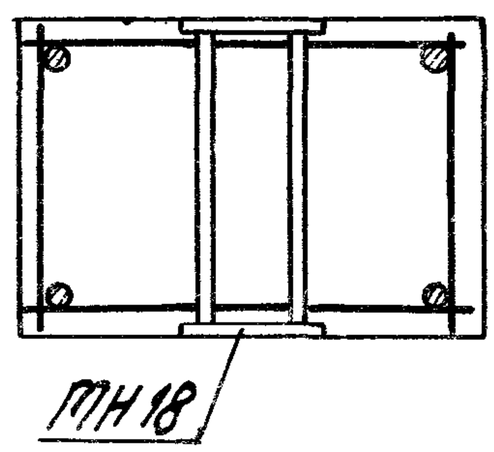

Нач.отд.	Розенблат		
Н.контр.	Летыш		
Гл.спец.	Кудрявая		
Вед.инж.	Летыш		
Инженер	Максимова		
Проверил	Летыш		

1.424.1-5.2-0.17

Пример установки закладного изделия МН18 в колоннах среднего ряда

Стадия	Лист	Листов
Р		1

ЦНИИПРОМЗДАНИЙ

Инв.№ подл. | Подпись и дата | Взам.инв.№

Примеры разбивки петель для подъема колонн

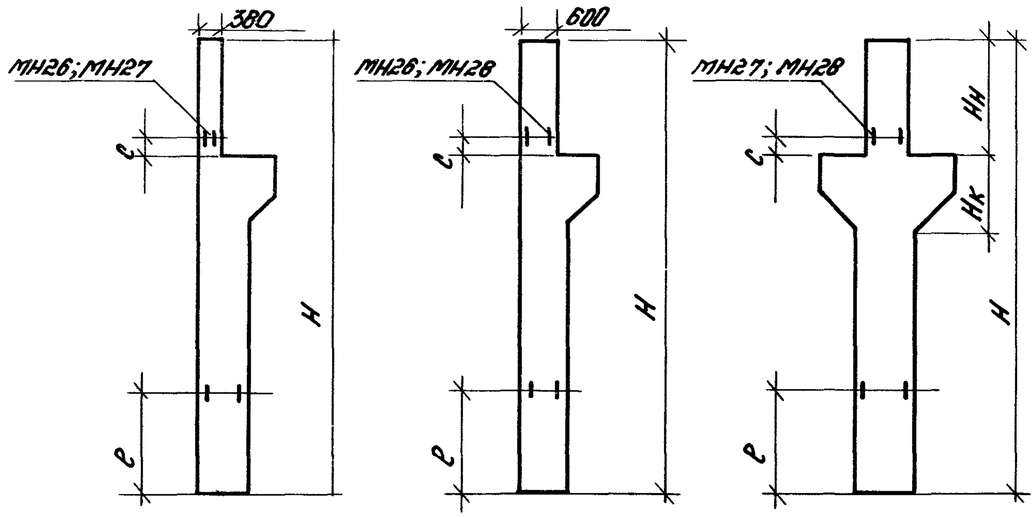

Пример установки петель для подъема колонн

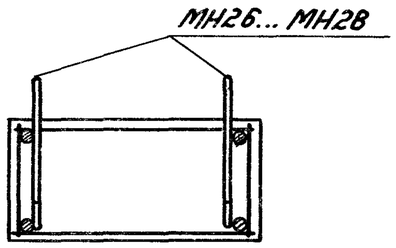

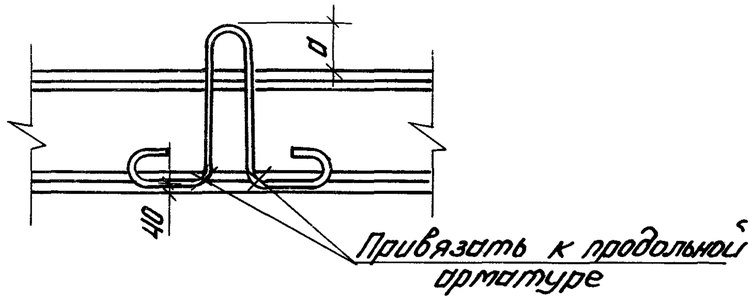

Ряд колонн	Марка колонн	H, м	Размеры, мм			Марка петли
			e	c	a	
Крайний	1К120-1...1К120-16 2К120-1...2К120-14 3К120-1...3К120-12	13.05	3000	200	70	МН26
	1К132-1...1К132-21 2К132-1...2К132-22	14.25	3000	200	70	МН27
	1К144-1...1К144-14 2К144-1...2К144-16	15.45	3200			
	4К120-1...4К120-15 5К120-1...5К120-43	13.05	3000	800		
	3К132-1...3К132-12	14.25	3000	800	100	МН28
	4К132-1...4К132-11 5К132-1...5К132-31	14.4				
	3К144-1...3К144-13	15.45				
	4К144-1...4К144-12 5К144-1...5К144-33	15,6	3200			
Средний	6К120-1...6К120-19 7К120-1...7К120-18	12.45	3000	800	70	МН27
	8К120-1...8К120-7	12.6				
	9К120-1...9К120-41 10К120-1...10К120-34	13.05				
	11К120-1...11К120-32	13.2				
	6К132-1...6К132-19 7К132-1...7К132-18	13.8	3000	800	100	МН28
	8К132-1...8К132-46 9К132-1...9К132-39	14.4				
	6К144-1...6К144-22 7К144-1...7К144-23	15.0	3200			
	8К144-1...8К144-46 9К144-1...9К144-49	15.0				

Нач.отд.	Розенблюм	
Н.контр.	Лемыш	
Гл.спец.	Кудрявая	
Инженер	Дзюба	
Инженер	Максимова	
Проверил	Лемыш	

1.424.1-5.2-0.18

Примеры разбивки и установки петель для подъема колонн

Стадия	Лист	Листов
Р		1

ЦНИИПРОМЗДАНИЙ

Инв.№ подл. | Подпись и дата | Взам. инв.№

кг

Марка колонны	Изделия арматурные																											Общий расход
	Арматура класса																					Всего	Прокат марки					
	А-III												А-I					Вр-I					ВСТ3КП2-1					
	ГОСТ 5781-82												ГОСТ 5781-82					ГОСТ 6727-80					ТУ 14-1-3023-80					
	ф6	ф10	ф12	ф16	ф18	ф20	ф22	ф25	ф28	ф32		Итого	ф6	ф8	ф10		Итого	ф3	ф5		Итого		δ=12	δ=14		Итого		
1К120-1	2,2	10,6	19,9	4,8	28,5	141,1	—	—	—	—		177,2	0,6	3,0	—		3,6	0,5	9,2		9,7	190,5	1,7	—		1,7		192,2
1К120-2	2,2	10,6	19,9	4,8	28,5	—	134,1	—	—	—		200,2	13,7	3,0	—		16,7	0,5	0,5		1,0	217,9	1,7	—		1,7		219,6
1К120-3	2,2	10,6	19,9	4,8	—	—	178,7	—	—	—		216,2	14,4	3,0	—		17,4	0,5	—		0,5	234,1	1,7	—		1,7		235,8
1К120-4	2,2	10,6	19,9	4,8	194,8	—	—	—	—	—		232,3	0,6	3,0	—		3,6	0,5	10,4		10,9	246,8	1,7	—		1,7		248,5
1К120-5	2,2	10,6	19,9	4,8	240,6	—	—	—	—	—		248,1	3,0	3,0	—		6,0	0,5	9,1		9,6	263,7	1,7	—		1,7		265,4
1К120-6; 1К120-7	2,2	10,6	19,9	4,8	—	241,0	—	—	—	—		278,5	0,6	3,0	—		3,6	0,5	9,4		9,9	292,0	1,7	—		1,7		293,7
1К120-8	2,2	10,6	19,9	4,8	—	358	—	319,1	—	—		392,4	0,6	25,2	—		25,8	0,5	0,5		1,0	419,2	1,7	—		1,7		420,9
1К120-9	2,2	10,6	19,9	4,8	—	—	44,5	319,1	—	—		401,1	1,3	21,7	—		23,0	0,5	—		0,5	424,6	1,7	—		1,7		426,3
1К120-10; 1К120-11	2,2	10,6	19,9	4,8	—	200,0	—	—	—	—		237,5	0,6	3,0	—		3,6	0,5	9,1		9,6	250,7	1,7	—		1,7		252,4
1К120-12	2,2	10,6	19,9	4,8	—	163,5	44,5	—	—	—		245,5	2,5	3,0	—		5,5	0,5	8,0		8,5	259,5	1,7	—		1,7		261,2
1К120-13	2,2	10,6	19,9	4,8	—	—	242,0	—	—	—		279,5	14,4	3,0	2,9		20,3	0,5	—		0,5	300,3	1,7	—		1,7		302,0
1К120-14	2,2	10,6	19,9	4,8	—	—	197,5	58,8	—	—		293,8	12,6	6,1	2,9		21,6	0,5	—		0,5	315,9	1,7	—		1,7		317,6
1К120-15	2,2	10,6	19,9	4,8	—	—	197,5	—	76,4	—		311,4	12,6	6,1	2,9		21,6	0,5	—		0,5	333,5	1,7	—		1,7		335,2
1К120-16	2,2	10,6	19,9	4,8	—	—	44,5	254,6	—	—		336,6	1,0	21,2	2,9		25,1	0,5	—		0,5	362,2	1,7	—		1,7		363,9
2К120-1	2,2	10,6	18,9	4,8	—	147,4	—	—	—	—		183,9	0,6	3,0	2,9		6,5	0,5	9,2		9,7	200,1	1,7	—		1,7		201,8
2К120-2	2,2	10,6	18,9	4,8	—	108,1	48,1	—	—	—		192,7	2,6	3,0	2,9		8,4	0,5	8,0		8,5	209,6	1,7	—		1,7		211,3
2К120-3	2,2	10,6	18,9	4,8	—	—	178,8	—	—	—		215,3	14,5	3,0	2,9		20,4	0,5	—		0,5	236,2	1,7	—		1,7		237,9
2К120-4	2,2	10,6	18,9	4,8	159,0	—	48,1	—	—	—		243,6	3,2	3,0	2,9		9,1	0,5	8,6		9,1	261,8	1,7	—		1,7		263,5

Нач. отд.	Розенблюм		
Н. контр.	Лемыш		
Гл. инж. пр.	Кудрявая		
Инженер	Дзюба		
Инженер	Максимова		
Проверил	Лемыш		

1.424.1-5.2-0.00 ВМС

Выборка стали на колонны

Стадия	Лист	Листов
Р	1	23

ЦНИИПРОМЗДАНИЙ

кг

Марка колонны	Изделия арматурные																										Общий расход
	Арматура класса																					Всего	Прокат марки ВСт3кп2-1 ТУ 14-1-3023-80				
	А-III ГОСТ 5781-82												А-I ГОСТ 5781-82					Вр-I ГОСТ 6727-80									
	ф6	ф10	ф12	ф16	ф18	ф20	ф22	ф25	ф28	ф32		Итого	ф6	ф8	ф10		Итого	ф3	ф5		Итого		δ=12	δ=14		Итого	
2К120-5	2,2	10.6	18.9	4.8	—	233.5	—	—	—	—		270.0	0.6	3.0	2.9		6.5	0.5	9.0		9.5	286.0	1.7	—		1.7	287.7
2К120-6	2.2	10.6	18.9	4.8	—	194.2	—	63.4	—	—		294.1	0.6	6.7	2.9		10.2	0.5	7.8		8.1	312.4	1.7	—		1.7	314.1
2К120-7	2.2	10.6	18.9	4.8	—	—	237.2	63.4	—	—		337.1	11.9	6.7	2.9		21.5	0.5	—		0.5	359.1	1.7	—		1.7	360.8
2К120-8	2.2	10.6	18.9	4.8	—	—	—	368.6	—	—		405.1	0.6	22.7	2.9		26.2	0.5	—		0.5	431.8	1.7	—		1.7	433.5
2К120-9	2.2	10.6	18.9	4.8	—	196.8	—	—	—	—		233.3	0.6	3.0	2.9		6.5	0.5	9.0		9.5	249.3	1.7	—		1.7	251.0
2К120-10	2.2	10.6	18.9	4.8	—	157.6	48.1	—	—	—		242.2	2.8	3.0	2.9		8.7	0.5	7.5		8.0	258.9	1.7	—		1.7	260.6
2К120-11	2.2	10.6	18.9	4.8	—	157.6	—	63.4	—	—		257.5	0.6	6.8	2.9		10.3	0.5	7.5		8.0	275.8	1.7	—		1.7	277.5
2К120-12	2.2	10.6	18.9	4.8	—	—	238.4	—	—	—		274.9	14.1	3.0	2.9		20.0	0.5	—		0.5	295.4	1.7	—		1.7	297.1
2К120-13	2.2	10.6	18.9	4.8	—	—	190.3	63.4	—	—		290.2	11.8	6.8	2.9		21.5	0.5	—		0.5	312.2	1.7	—		1.7	313.9
2К120-14	2.2	10.6	18.9	4.8	—	—	—	308.8	—	—		345.3	0.6	22.7	2.9		26.2	0.5	—		0.5	372.0	1.7	—		1.7	373.7
3К120-1	3.2	15.5	19.8	—	—	147.2	11.4	—	—	—		197.1	0.8	4.8	—		5.6	—	11.0		11.0	213.7	—	3.0		3.0	216.7
3К120-2	3.2	15.5	19.8	—	—	108.0	59.5	—	—	—		206.0	3.9	4.8	—		8.7	—	9.0		9.0	223.7	—	3.0		3.0	226.7
3К120-3	3.2	15.5	19.8	—	—	—	190.2	—	—	—		228.7	15.2	4.8	—		20.0	—	1.4		1.4	250.1	—	3.0		3.0	253.1
3К120-4	3.2	15.5	19.8	—	158.8	—	59.5	—	—	—		256.8	4.4	4.8	—		9.2	—	9.1		9.1	275.1	—	3.0		3.0	278.1
3К120-5	3.2	15.5	19.8	—	—	235.3	11.4	—	—	—		285.2	0.8	4.8	—		5.6	—	11.0		11.0	301.8	—	3.0		3.0	304.8
3К120-6	3.2	15.5	19.8	—	—	196.1	59.5	—	—	—		294.1	4.4	4.8	—		9.2	—	8.7		8.7	312.0	—	3.0		3.0	315.0
3К120-7	3.2	15.5	19.8	—	—	196.1	11.4	63.4	—	—		309.4	0.8	9.2	—		10.0	—	8.7		8.7	328.1	—	3.0		3.0	331.1
3К120-8	3.2	15.5	19.8	—	—	—	296.7	—	—	—		335.2	16.6	4.8	—		21.4	—	0.5		0.5	357.1	—	3.0		3.0	360.1
3К120-9	3.2	15.5	19.8	—	—	—	59.5	305.2	—	—		403.2	1.6	29.9	—		31.5	—	0.5		0.5	435.2	—	3.0		3.0	438.2
3К120-10	3.2	15.5	19.8	—	—	—	249.9	—	—	—		288.4	16.6	4.8	—		21.4	—	0.5		0.5	310.3	—	3.0		3.0	313.3
3К120-11	3.2	15.5	19.8	—	—	—	59.5	245.0	—	—		343.0	1.6	28.1	—		29.7	—	0.5		0.5	373.2	—	3.0		3.0	376.2
3К120-12	3.2	15.5	19.8	—	—	—	11.4	308.3	—	—		358.8	0.8	31.1	—		31.9	—	0.5		0.5	380.6	—	3.0		3.0	383.6

Инв. № подл. | Подпись и дата | Взам. инв. №

кг

Марка колонны	Изделия арматурные																										Общий расход
	Арматура класса																					Всего	Прокат марки				
	А-III												А-I					Вр-I					Вст 3КП 2-1				
	ГОСТ 5781-82												ГОСТ 5781-82					ГОСТ 6727-80					ТУ14-1-3023-80				
	ф6	ф10	ф12	ф16	ф18	ф20	ф22	ф25	ф28	ф32		Итого	ф6	ф8	ф10		Итого	ф3	ф5		Итого		δ=12	δ=14		Итого	
4К120-1	3,2	14,6	19,8	5,6	30,0	109,0	—	—	—	—		182,2	0,8	4,8	—		5,6	0,5	10,3		10,8	198,6	1,7	—		1,7	200,3
4К120-2	3,2	14,6	19,8	5,6	—	—	158,8	—	—	—		202,0	16,1	4,8	—		20,9	0,5	—		0,5	223,4	1,7	—		1,7	225,1
4К120-3	3,2	14,6	19,8	5,6	—	146,4	—	—	—	—		189,6	0,8	4,8	—		5,6	0,5	10,2		10,7	205,9	1,7	—		1,7	207,6
4К120-4	3,2	14,6	19,8	5,6	—	37,4	131,9	—	—	—		212,5	15,3	4,8	—		20,1	0,5	0,5		1,0	233,6	1,7	—		1,7	235,3
4К120-5	3,2	14,6	19,8	5,6	191,2	—	—	—	—	—		234,4	0,8	4,8	—		5,6	0,5	11,6		12,1	252,1	1,7	—		1,7	253,8
4К120-6	3,2	14,6	19,8	5,6	161,2	—	46,3	—	—	—		250,7	3,9	4,8	—		8,7	0,5	9,3		9,8	269,2	1,7	—		1,7	270,9
4К120-7	3,2	14,6	19,8	5,6	—	236,4	—	—	—	—		279,6	0,8	4,8	—		5,6	0,5	10,2		10,7	295,9	1,7	—		1,7	297,6
4К120-8	3,2	14,6	19,8	5,6	—	199,0	46,2	—	—	—		288,4	3,7	4,8	—		8,5	0,5	8,2		8,7	305,6	1,7	—		1,7	307,3
4К120-9	3,2	14,6	19,8	5,6	—	—	287,1	—	—	—		330,3	16,1	4,8	—		20,9	0,5	—		0,5	351,7	1,7	—		1,7	353,4
4К120-10	3,2	14,6	19,8	5,6	—	—	—	370,6	—	—		413,8	0,8	27,0	—		27,8	0,5	—		0,5	442,1	1,7	—		1,7	443,8
4К120-11	3,2	14,6	19,8	5,6	30,0	—	192,7	—	—	—		265,9	15,3	4,8	—		20,1	0,5	0,6		1,1	287,1	1,7	—		1,7	288,8
4К120-12	3,2	14,6	19,8	5,6	—	—	238,9	—	—	—		282,1	16,1	4,8	—		20,9	0,5	—		0,5	303,5	1,7	—		1,7	305,2
4К120-13	3,2	14,6	19,8	5,6	—	—	46,2	248,0	—	—		337,4	1,6	25,9	—		27,5	0,5	—		0,5	365,4	1,7	—		1,7	367,1
4К120-14	3,2	14,6	19,8	5,6	—	—	46,2	—	312,1	—		401,5	1,6	25,9	—		27,5	0,5	—		0,5	429,5	1,7	—		1,7	431,2
4К120-15	3,2	14,6	19,8	5,6	—	—	—	60,8	312,1	—		416,1	0,8	27,0	—		27,8	0,5	—		0,5	444,4	1,7	—		1,7	446,1
5К120-1; 5К120-2	3,2	14,6	18,7	—	—	162,3	—	—	—	—		198,8	0,8	4,8	—		5,6	0,5	10,2		10,7	215,1	—	2,5		2,5	217,6
5К120-3; 5К120-4	3,2	14,6	18,7	—	—	119,9	52,2	—	—	—		208,6	4,2	4,8	—		9,0	0,5	7,9		8,4	226,0	—	2,5		2,5	228,5
5К120-5; 5К120-6	3,2	14,6	18,7	—	—	119,8	—	68,3	—	—		224,6	0,8	9,7	—		10,5	0,5	7,9		8,4	243,5	—	2,5		2,5	246,0
5К120-7	3,2	14,6	18,7	—	—	13,8	180,5	—	—	—		230,8	16,1	4,8	—		20,9	0,5	—		0,5	252,2	—	2,5		2,5	254,7
5К120-8; 5К120-9	3,2	14,6	18,7	—	—	13,8	128,3	68,3	—	—		246,9	12,6	10,6	—		23,2	0,5	—		0,5	270,6	—	2,5		2,5	273,1
5К120-10	3,2	14,6	18,7	—	—	13,8	128,3	—	87,9	—		266,5	12,7	9,7	—		22,4	0,5	—		0,5	289,4	—	2,5		2,5	291,9
5К120-11; 5К120-12	3,2	14,6	18,7	—	154,0	56,2	—	—	—	—		246,7	0,8	4,8			5,6	0,5	11,7		12,2	264,5	—	2,5		2,5	267,0

Марка колонны	Изделия арматурные, кг																										Общий расход
	Арматура класса																					Всего	Прокат марки				
	А-III ГОСТ 5781-82												А-I ГОСТ 5781-82					Вр-I ГОСТ 6727-80					Вст 3кп2-1 ТУ 14-1-3023-80				
	ф6	ф10	ф12	ф16	ф18	ф20	ф22	ф25	ф28	ф32		Итого	ф6	ф8	ф10		Итого	ф3	ф5		Итого		δ=12	δ=14		Итого	
5К120-13; 5К120-14	3,2	14,6	18,7	—	154,0	13,8	52,2	—	—	—		256,5	4,7	4,8	—		9,5	0,5	9,1		9,6	275,6	—	2,5		2,5	278,1
5К120-15; 5К120-16	3,2	14,6	18,7	—	86,1	13,8	52,2	68,3	—	—		256,9	0,8	11,5	—		12,3	0,5	9,1		9,6	278,8	—	2,5		2,5	281,3
5К120-17	3,2	14,6	18,7	—	154,0	13,8	—	—	87,9	—		292,2	0,8	11,5	—		12,3	0,5	9,1		9,6	314,1	—	2,5		2,5	316,6
5К120-18; 5К120-19	3,2	14,6	18,7	—	—	204,0	52,2	—	—	—		292,7	4,2	4,8	—		9,0	0,5	7,9		8,4	310,1	—	2,5		2,5	312,6
5К120-20; 5К120-21	3,2	14,6	18,7	—	—	204,0	—	68,3	—	—		308,8	0,8	10,6	—		11,4	0,5	7,9		8,4	328,6	—	2,5		2,5	331,1
5К120-22; 5К120-23	3,2	14,6	18,7	—	—	204,0	—	—	87,9	—		328,4	0,8	10,6	—		11,4	0,5	7,9		8,4	348,2	—	2,5		2,5	350,7
5К120-24; 5К120-25	3,2	14,6	18,7	—	—	13,8	230,0	68,3	—	—		348,6	12,6	10,6	—		23,2	0,5	—		0,5	372,3	—	2,5		2,5	374,8
5К120-26; 5К120-27	3,2	14,6	18,7	—	—	13,8	230,0	—	87,9	—		368,2	12,7	10,6	—		23,3	0,5	—		0,5	392,0	—	2,5		2,5	394,5
5К120-28	3,2	14,6	18,7	—	—	13,8	—	364,1	—	—		414,4	0,8	26,7	—		27,5	0,5	—		0,5	442,4	—	2,5		2,5	444,9
5К120-29	3,2	14,6	18,7	—	—	13,8	—	296,0	87,9	—		434,2	0,8	26,7	—		27,5	0,5	—		0,5	462,2	—	2,5		2,5	464,7
5К120-30	3,2	14,6	18,7	—	—	13,8	—	—	460,3	—		510,6	0,8	26,7	—		27,5	0,5	—		0,5	538,6	—	2,5		2,5	541,1
5К120-31; 5К120-32	3,2	14,6	18,7	—	—	13,8	237,9	—	—	—		288,2	16,1	4,8	—		20,9	0,5	—		0,5	309,6	—	2,5		2,5	312,1
5К120-33; 5К120-34	3,2	14,6	18,7	—	—	13,8	185,7	68,4	—	—		304,4	12,7	10,6	—		23,3	0,5	—		0,5	328,2	—	2,5		2,5	330,7
5К120-35; 5К120-36	3,2	14,6	18,7	—	—	13,8	185,7	—	87,9	—		323,9	12,7	10,6	—		23,3	0,5	—		0,5	347,7	—	2,5		2,5	350,2
5К120-37	3,2	14,6	18,7	—	—	13,8	52,2	238,7	—	—		341,2	1,6	25,5	—		27,1	0,5	—		0,5	368,8	—	2,5		2,5	371,3
5К120-38; 5К120-39	3,2	14,6	18,7	—	—	13,8	—	307,1	—	—		357,4	0,8	26,7	—		27,5	0,5	—		0,5	385,4	—	2,5		2,5	387,9
5К120-40; 5К120-41	3,2	14,6	18,7	—	—	13,8	—	238,6	87,9	—		376,8	0,8	26,7	—		27,5	0,5	—		0,5	404,8	—	2,5		2,5	407,3
5К120-42	3,2	14,6	18,7	—	—	13,8	—	68,4	300,5	—		419,2	0,8	26,7	—		27,5	0,5	—		0,5	447,2	—	2,5		2,5	449,7
5К120-43	3,2	14,6	18,7	—	—	13,8	—	—	388,4	—		438,7	0,8	26,7	—		27,5	0,5	—		0,5	466,7	—	2,5		2,5	469,2
1К132-1	2,2	8,7	21,7	4,8	—	143,6	—	—	—	—		181,0	0,6	3,0	—		3,6	0,6	11,0		11,6	196,2	—	1,7		1,7	197,9
1К132-2	2,2	8,7	21,7	4,8	—	—	174,3	—	—	—		211,7	17,2	3,0	—		20,2	0,6	—		0,6	232,5	—	1,7		1,7	234,2
1К132-3	2,2	8,7	21,7	4,8	28,6	122,9	—	—	—	—		188,9	0,6	3,0	—		3,6	0,6	11,2		11,8	204,3	—	1,7		1,7	206,0

Взам. инв. №

Подпись и дата

Инв. № подл.

Марка колонны	Изделия арматурные, кг																									Общий расход
	Арматура класса																					Всего	Прокат марки Вст3 КП2-1 ТУ 14-1-3023-80				
	А-III ГОСТ 5781-82												А-I ГОСТ 5781-82					Вр-I ГОСТ 6727-80								
	ф6	ф10	ф12	ф16	ф18	ф20	ф22	ф25	ф28	ф32		Итого	ф6	ф8	ф10		Итого	ф3	ф5		Итого		δ=12	δ=14		Итого	
1К132-4	2,2	8,7	21,7	4,8	—	35,8	148,6	—	—	—		221,8	16,5	3,0	—		19,5	0,6	0,5		1,1	242,4	1,7	—		1,7	244,1
1К132-5	2,2	8,7	21,7	4,8	218,7	—	—	—	—	—		251,1	0,6	3,0	—		3,6	0,6	12,6		13,2	267,9	1,7	—		1,7	269,6
1К132-6	2,2	8,7	21,7	4,8	185,1	—	44,4	—	—	—		266,9	2,7	3,0	—		5,7	0,6	11,2		11,8	284,4	1,7	—		1,7	286,1
1К132-7	2,2	8,7	21,7	4,8	—	264,3	—	—	—	—		301,7	0,6	3,0	—		3,6	0,6	11,0		11,6	316,9	1,7	—		1,7	318,6
1К132-8	2,2	8,7	21,7	4,8	—	228,5	44,4	—	—	—		310,3	2,6	3,0	—		5,6	0,6	9,7		10,3	326,2	1,7	—		1,7	327,9
1К132-9	2,2	8,7	21,7	4,8	—	—	320,7	—	—	—		358,1	17,1	3,0	—		20,1	0,6	—		0,6	378,8	1,7	—		1,7	380,5
1К132-10	2,2	8,7	21,7	4,8	—	—	263,4	—	—	—		300,8	17,1	3,0	—		20,1	0,6	—		0,6	321,5	1,7	—		1,7	323,2
1К132-11	2,2	8,7	21,7	4,8	—	35,8	—	281,9	—	—		355,1	0,6	26,3	—		26,9	0,6	0,5		1,1	383,1	1,7	—		1,7	384,8
1К132-12	2,2	8,7	21,7	4,8	—	—	—	340,7	—	—		378,1	0,6	26,9	—		27,5	0,6	—		0,6	406,2	1,7	—		1,7	407,9
2К132-1	2,2	8,7	20,7	4,8	—	159,2	—	—	—	—		195,6	0,6	3,0	—		3,6	0,5	11,0		11,5	210,7	1,7	—		1,7	212,4
2К132-2	2,2	8,7	20,7	4,8	—	119,9	48,1	—	—	—		204,4	2,7	3,0	—		5,7	0,5	9,7		10,2	220,3	1,7	—		1,7	222,0
2К132-3	2,2	8,7	20,7	4,8	31,4	—	145,0	—	—	—		212,8	16,5	3,0	—		19,5	0,5	0,6		1,1	233,4	1,7	—		1,7	235,1
2К132-4	2,2	8,7	20,7	4,8	—	—	193,1	—	—	—		229,5	17,2	3,0	—		20,2	0,5	—		0,5	250,2	1,7	—		1,7	251,9
2К132-5	2,2	8,7	20,7	4,8	177,9	—	48,0	—	—	—		262,3	3,3	3,0	—		6,3	0,5	10,6		11,1	279,7	1,7	—		1,7	281,4
2К132-6	2,2	8,7	20,7	4,8	177,9	—	63,4	—	—	—		277,7	0,6	7,3	—		7,9	0,5	10,6		11,1	296,7	1,7	—		1,7	298,4
2К132-7	2,2	8,7	20,7	4,8	—	258,8	—	—	—	—		295,2	0,6	3,0	—		3,6	0,5	10,7		11,2	310,0	1,7	—		1,7	311,7
2К132-8; 2К132-9	2,2	8,7	20,7	4,8	—	219,5	48,0	—	—	—		303,9	2,8	3,0	—		5,8	0,5	9,2		9,7	319,4	1,7	—		1,7	321,1
2К132-10	2,2	8,7	20,7	4,8	—	219,5	—	63,4	—	—		319,3	0,6	6,8	—		7,4	0,5	9,2		9,7	336,4	1,7	—		1,7	338,1
2К132-11	2,2	8,7	20,7	4,8	—	—	313,6	—	—	—		350,0	16,7	3,0	—		19,7	0,5	—		0,5	370,2	1,7	—		1,7	371,9
2К132-12	2,2	8,7	20,7	4,8	—	—	265,6	63,4	—	—		365,4	14,4	6,8	—		21,2	0,5	—		0,5	387,1	1,7	—		1,7	388,8
2К132-13	2,2	8,7	20,7	4,8	—	—	—	405,3	—	—		441,7	0,6	25,9	—		26,5	0,5	—		0,5	468,7	1,7	—		1,7	470,4
2К132-14	2,2	8,7	20,7	4,8	—	—	259,8	—	—	—		296,2	16,6	3,0	—		19,6	0,5	—		0,5	316,3	1,7	—		1,7	318,0

кг

Марка колонны	Изделия арматурные																										Общий расход
	Арматура класса																				Всего	Прокат марки ВСТ3кп2-1 ТУ14-1-3023-80					
	А-III ГОСТ5781-82												А-I ГОСТ5781-82					Вр-I ГОСТ6727-80									
	Ф6	Ф10	Ф12	Ф16	Ф18	Ф20	Ф22	Ф25	Ф28	Ф32		Итого	Ф6	Ф8	Ф10		Итого	Ф3	Ф5		Итого		δ=12	δ=14		Итого	
2К132-15	2,2	8,7	20,7	4,8	—	—	211,8	63,4	—	—		311,6	14,4	6,8	—		21,2	0,5	—		0,5	333,3	1,7	—		1,7	335,0
2К132-16	2,2	8,7	20,7	4,8	—	—	48,0	272,7	—	—		357,1	1,4	25,3	—		26,7	0,5	—		0,5	384,3	1,7	—		1,7	386,0
2К132-17	2,2	8,7	20,7	4,8	—	—	—	335,1	—	—		372,5	0,6	25,9	—		26,5	0,5	—		0,5	399,5	1,7	—		1,7	401,2
3К132-1	3,2	14,6	21,5	—	—	168,2	—	—	—	—		207,5	0,8	4,8	—		5,6	0,5	11,6		12,1	225,2	2,5	—		2,5	227,7
3К132-2	3,2	14,6	21,5	—	—	129,0	48,1	—	—	—		216,4	3,9	4,8	—		8,7	0,5	9,6		10,1	235,2	2,5	—		2,5	237,7
3К132-3	3,2	14,6	21,5	—	31,4	9,2	145,1	—	—	—		225,0	17,8	4,8	—		22,6	0,5	0,6		1,1	248,7	2,5	—		2,5	251,2
3К132-4	3,2	14,6	21,5	—	—	9,2	193,2	—	—	—		241,7	18,1	4,8	—		22,9	0,5	—		0,5	265,1	2,5	—		2,5	267,6
3К132-5	3,2	14,6	21,5	—	177,8	9,2	48,1	—	—	—		274,4	4,4	4,8	—		9,2	0,5	10,4		10,9	294,5	2,5	—		2,5	297,0
3К132-6	3,2	14,6	21,5	—	—	268,0	—	—	—	—		307,3	0,8	4,8	—		5,6	0,5	11,4		11,9	324,8	2,5	—		2,5	327,3
3К132-7	3,2	14,6	21,5	—	—	228,8	48,1	—	—	—		316,2	3,9	4,8	—		8,7	0,5	9,4		9,9	334,8	2,5	—		2,5	337,3
3К132-8	3,2	14,6	21,5	—	—	228,8	—	63,4	—	—		331,5	0,8	10,1	—		10,9	0,5	9,4		9,9	352,3	2,5	—		2,5	354,8
3К132-9	3,2	14,6	21,5	—	—	9,2	313,7	—	—	—		362,2	18,0	4,8	—		22,8	0,5	—		0,5	385,5	2,5	—		2,5	388,0
3К132-10	3,2	14,6	21,5	—	—	9,2	260,1	—	—	—		308,6	18,0	4,8	—		22,8	0,5	—		0,5	331,9	2,5	—		2,5	334,4
3К132-11	3,2	14,6	21,5	—	—	9,2	211,9	63,4	—	—		323,8	12,8	9,2	—		22,0	0,5	—		0,5	346,3	2,5	—		2,5	348,8
3К132-12	3,2	14,8	21,5	—	—	9,2	48,1	272,7	—	—		369,3	1,6	32,3	—		33,9	0,5	—		0,5	403,7	2,5	—		2,5	406,2
4К132-1	3,2	13,7	22,1	5,6	—	—	174,9	—	—	—		219,5	16,6	4,8	—		21,4	0,6	—		0,6	241,5	1,7	—		1,7	243,2
4К132-2	3,2	13,7	22,1	5,6	30,0	—	148,0	—	—	—		222,6	18,1	4,8	—		22,9	0,6	0,6		1,2	246,7	1,7	—		1,7	248,4
4К132-3	3,2	13,7	22,1	5,6	—	—	194,3	—	—	—		238,9	20,6	4,8	—		25,4	0,6	—		0,6	264,9	1,7	—		1,7	266,6
4К132-4	3,2	13,7	22,1	5,6	182,8	37,6	—	—	—	—		265,0	2,1	4,8	—		6,9	0,6	11,3		11,9	283,8	1,7	—		1,7	285,5
4К132-5	3,2	13,7	22,1	5,6	—	263,1	—	—	—	—		307,7	2,1	4,8	—		6,9	0,6	10,6		11,2	325,8	1,7	—		1,7	327,5
4К132-6	3,2	13,7	22,1	5,6	30,0	—	272,7	—	—	—		347,3	18,1	4,8	—		22,9	0,5	—		0,6	370,8	1,7	—		1,7	372,5
4К132-7	3,2	13,7	22,1	5,6	—	—	319,0	—	—	—		363,6	19,8	4,8	—		24,6	0,6	—		0,6	388,8	1,7	—		1,7	390,5

Инв.№ подл. | Подпись и дата | Взам.инв.№

кг

Марка колонны	Изделия арматурные																										Общий расход
	Арматура класса																				Всего	Прокат марки					
	А-III												А-I					Вр-I				ВСт3кп2-1					
	ГОСТ5781-82												ГОСТ5781-82					ГОСТ6727-80				ТУ14-1-3023-80					
	Ф6	Ф10	Ф12	Ф16	Ф18	Ф20	Ф22	Ф25	Ф28	Ф32		Итого	Ф6	Ф8	Ф10		Итого	Ф3	Ф5		Итого		δ=12	δ=14		Итого	
4К132-8	3,2	13,7	22,1	5,6	—	37,6	—	351,0	—	—		433,2	0,8	35,6	—		36,4	0,6	0,5		1,1	470,7	1,7	—		1,7	472,4
4К132-9	3,2	13,7	22,1	5,6	—	—	—	411,7	—	—		456,3	0,8	36,7	—		37,5	0,6	—		0,6	494,4	1,7	—		1,7	496,1
4К132-10	3,2	13,7	22,1	5,6	—	—	46,3	190,4	202,0	—		483,3	1,6	35,6	—		37,2	0,6	—		0,6	521,1	1,7	—		1,7	522,8
4К132-11	3,2	13,7	22,1	5,6	—	—	46,3	280,4	—	—		371,3	1,6	35,6	—		37,2	0,6	—		0,6	409,1	1,7	—		1,7	410,8
4К132-12	3,2	13,7	22,1	5,6	—	—	46,3	—	352,7	—		443,6	1,6	35,6	—		37,2	0,6	—		0,6	481,4	1,7	—		1,7	483,1
5К132-1	3,2	13,7	21,1	—	41,4	—	144,4	—	—	—		223,8	18,1	4,8	—		22,9	0,5	0,7		1,2	247,9	2,2	—		2,2	250,1
5К132-2; 5К132-3	3,2	13,7	21,1	—	7,2	—	196,6	—	—	—		241,8	18,8	4,8	—		23,6	0,5	0,7		1,2	266,6	2,2	—		2,2	268,8
5К132-4	3,2	13,7	21,1	—	7,2	—	144,4	68,3	—	—		257,9	15,9	9,7	—		25,6	0,5	—		0,5	284,0	2,2	—		2,2	286,2
5К132-5	3,2	13,7	21,1	—	7,2	—	144,4	—	87,9	—		277,5	15,9	9,7	—		25,6	0,5	—		0,5	303,6	2,2	—		2,2	305,8
5К132-6	3,1	13,7	21,0	—	216,9	—	—	—	—	—		254,7	0,8	4,8	—		5,6	0,5	14,0		14,5	274,8	2,2	—		2,2	277,0
5К132-7; 5К132-8	3,1	13,7	21,0	—	182,7	—	52,2	—	—	—		272,7	3,7	4,8	—		8,5	0,5	10,7		11,2	292,4	2,2	—		2,2	294,6
5К132-9; 5К132-10	3,1	13,7	21,0	—	182,7	—	—	68,4	—	—		288,9	0,8	9,7	—		10,5	0,5	10,7		11,2	310,6	2,2	—		2,2	312,8
5К132-11	3,1	13,7	21,0	—	182,7	—	—	—	87,9	—		308,4	0,8	9,7	—		10,5	0,5	10,7		11,2	330,1	2,2	—		2,2	332,3
5К132-12	3,1	13,7	21,0	—	7,2	259,0	—	—	—	—		304,0	0,8	4,8	—		5,6	0,5	12,0		12,5	322,1	2,2	—		2,2	324,3
5К132-13	3,1	13,7	21,0	—	7,2	216,6	52,2	—	—	—		313,8	4,2	4,8	—		9,0	0,5	9,6		10,1	332,9	2,2	—		2,2	335,1
5К132-14; 5К132-15	3,1	13,7	21,0	—	7,2	216,6	—	68,4	—	—		330,0	0,8	10,6	—		11,4	0,5	9,8		10,1	351,5	2,2	—		2,2	353,7
5К132-16	3,1	13,7	21,0	—	7,2	216,6	—	—	87,9	—		349,5	0,8	10,6	—		11,4	0,5	9,6		10,1	371,0	2,2	—		2,2	373,2
5К132-17	3,1	13,7	21,0	—	7,2	—	314,2	—	—	—		359,2	18,6	4,8	—		23,4	0,5	—		0,5	383,1	2,1	—		2,2	385,3
5К132-18; 5К132-19	3,1	13,7	21,0	—	7,2	—	262,0	68,4	—	—		375,4	15,2	10,6	—		25,8	0,5	—		0,5	401,7	2,2	—		2,2	403,9
5К132-20	3,1	13,7	21,0	—	7,2	—	262,0	—	87,9	—		394,9	16,4	9,4	—		25,8	0,5	—		0,5	421,2	2,2	—		2,2	423,4
5К132-21	3,1	13,7	21,0	—	7,2	—	52,2	337,2	—	—		434,4	1,6	28,9	—		30,5	0,5	—		0,5	465,4	2,2	—		2,2	467,6
5К132-22	3,1	13,7	21,0	—	7,2	—	—	405,6	—	—		450,6	0,8	30,1	—		30,9	0,5	—		0,5	482,0	2,2	—		2,2	484,2

Копировал: Левина 19135-04 60 Формат А3

кг

Марка колонны	Изделия арматурные																										Общий расход
	Арматура класса																					Всего	Прокат марки				
	А-III												А-I					Вр-I					ВСт3КП2-1				
	ГОСТ 5781-82												ГОСТ 5781-82					ГОСТ 6727-80					ТУ14-1-3023-80				
	Ф6	Ф10	Ф12	Ф16	Ф18	Ф20	Ф22	Ф25	Ф28	Ф32		Итого	Ф6	Ф8	Ф10		Итого	Ф3	Ф5		Итого		δ=12	δ=14		Итого	
5К132-23	3,1	13,7	21,0	—	7,2	—	—	337,5	87,9	—		470,4	0,8	30,1	—		30,9	0,5	—		0,5	501,8	2,2	—		2,2	504,0
5К132-24	3,1	13,7	21,0	—	7,2	—	—	—	512,0	—		557,0	0,8	30,1	—		30,9	0,5	—		0,5	588,4	2,2	—		2,2	590,6
5К132-25	3,1	13,7	21,0	—	7,2	—	52,2	271,7	—	—		368,9	1,6	28,9	—		30,5	0,5	—		0,5	399,9	2,2	—		2,2	402,1
5К132-26;5К132-27	3,1	13,7	21,0	—	7,2	—	—	339,5	—	—		384,5	0,8	30,1	—		30,9	0,5	—		0,5	415,9	2,2	—		2,2	418,1
5К132-28	3,1	13,7	21,0	—	7,2	—	—	271,1	87,9	—		404,0	0,8	30,1	—		30,9	0,5	—		0,5	435,4	2,2	—		2,2	437,6
5К132-29	3,1	13,7	21,0	—	7,2	—	52,2	—	341,0	—		438,2	1,6	28,9	—		30,5	0,5	—		0,5	469,2	2,2	—		2,2	471,4
5К132-30	3,1	13,7	21,0	—	7,2	—	—	68,4	341,0	—		454,4	0,8	30,1	—		30,9	0,5	—		0,5	485,8	2,2	—		2,2	488,0
5К132-31	3,1	13,7	21,0	—	7,2	—	—	—	428,9	—		473,9	0,8	30,1	—		30,9	0,5	—		0,5	505,3	2,2	—		2,2	507,5
1К144-1	2,2	8,7	23,8	4,8	—	155,4	—	—	—	—		194,9	0,6	3,0	—		3,6	0,6	11,6		12,2	210,7	1,7	—		1,7	212,4
1К144-2	2,2	8,7	23,8	4,8	—	—	188,6	—	—	—		228,1	18,3	3,0	—		21,3	0,6	—		0,6	250,0	1,7	—		1,7	251,7
1К144-3	2,2	8,7	23,8	4,8	28,6	134,7	—	—	—	—		202,8	0,6	3,0	—		3,6	0,6	11,9		12,5	218,9	1,7	—		1,7	220,6
1К144-4	2,2	8,7	23,8	4,8	28,6	—	162,9	—	—	—		231,0	17,9	3,0	—		20,9	0,6	0,5		1,1	253,0	1,7	—		1,7	254,7
1К144-5	2,2	8,7	23,8	4,8	233,0	—	—	—	—	—		272,5	0,6	3,0	—		3,6	0,6	13,7		14,3	290,4	1,7	—		1,7	292,1
1К144-6;1К144-7	2,2	8,7	23,8	4,8	—	287,9	—	—	—	—		327,4	0,6	3,0	—		3,6	0,6	11,8		12,4	343,4	1,7	—		1,7	345,1
1К144-8;1К144-9	2,2	8,7	23,8	4,8	—	35,8	304,9	—	—	—		380,2	17,6	3,0	—		20,6	0,6	0,5		1,1	401,9	1,7	—		1,7	403,6
1К144-10	2,2	8,7	23,8	4,8	28,6	198,9	—	—	—	—		267,0	0,6	3,0	—		3,6	0,6	12,0		12,6	283,2	1,7	—		1,7	284,9
1К144-11;1К144-12	2,2	8,7	23,8	4,8	—	35,8	240,5	—	—	—		315,8	17,7	3,0	—		20,7	0,6	0,5		1,1	337,6	1,7	—		1,7	339,3
1К144-13;1К144-14	2,2	8,7	23,8	4,8	—	35,8	—	309,7	—	—		385,0	0,6	28,4	—		29,0	0,6	0,5		1,1	415,1	1,7	—		1,7	416,8
2К144-1	2,2	8,7	22,8	4,8	—	154,7	—	—	—	—		193,2	0,6	3,0	—		3,6	0,6	11,7		12,3	209,1	1,7	—		1,7	210,8
2К144-2	2,2	8,7	22,8	4,8	—	171,0	—	—	—	—		209,5	0,6	3,0	—		3,6	0,6	11,6		12,2	225,3	1,7	—		1,7	227,0
2К144-3	2,2	8,7	22,8	4,8	—	39,3	159,3	—	—	—		237,1	17,4	3,0	—		20,4	0,6	0,5		1,1	258,6	1,7	—		1,7	260,3
2К144-4	2,2	8,7	22,8	4,8	228,5	—	—	—	—	—		267,0	0,6	3,0	—		3,6	0,6	13,4		14,0	284,6	1,7	—		1,7	286,3

Инв. № подл. | Подпись и дата | Взам. инв. №

Копировал Левина 19135-04 61 Формат

кг

Марка колонны	Изделия арматурные																										Общий расход
	Арматура класса																				Всего	Прокат марки ВСт3кп2-1 ТУ14-1-3023-80				
	А-III ГОСТ 5781-82												А-I ГОСТ 5781-82					Вр-I ГОСТ 6727-80								
	Ф6	Ф10	Ф12	Ф16	Ф18	Ф20	Ф22	Ф25	Ф28	Ф32		Итого	Ф6	Ф8	Ф10		Итого	Ф3	Ф5		Итого		δ=12	δ=14		Итого	
2К144-5	2,2	8,7	22,8	4,8	197,1	—	48,1	—	—	—		283,7	3,0	3,0	—		6,0	0,6	11,7		12,3	302,0	1,7	—		1,7	303,7
2К144-6	2,2	8,7	22,8	4,8	—	282,5	—	—	—	—		321,0	0,6	3,0	—		3,6	0,6	11,7		12,3	336,9	1,7	—		1,7	338,6
2К144-7	2,2	8,7	22,8	4,8	—	243,2	48,1	—	—	—		329,8	2,9	3,0	—		5,9	0,6	10,2		10,8	346,5	1,7	—		1,7	348,2
2К144-8	2,2	8,7	22,8	4,8	—	243,2	—	63,4	—	—		345,1	0,6	6,8	—		7,4	0,6	10,2		10,8	363,3	1,7	—		1,7	365,0
2К144-9	2,2	8,7	22,8	4,8	—	—	342,3	—	—	—		380,8	18,2	3,0	—		21,2	0,6	—		0,6	402,6	1,7	—		1,7	404,3
2К144-10	2,2	8,7	22,8	4,8	—	232,3	—	—	—	—		270,8	0,6	3,0	—		3,6	0,6	11,7		12,3	286,7	1,7	—		1,7	288,4
2К144-11	2,2	8,7	22,8	4,8	—	193,0	48,1	—	—	—		279,6	2,8	3,0	—		5,8	0,6	10,2		10,8	296,2	1,7	—		1,7	297,9
2К144-12;2К144-13	2,2	8,7	22,8	4,8	—	—	281,4	—	—	—		319,9	18,3	3,0	—		21,3	0,6	—		0,6	341,8	1,7	—		1,7	343,5
2К144-14	2,2	8,7	22,8	4,8	—	—	233,3	63,4	—	—		335,2	17,5	4,2	—		21,7	0,6	—		0,6	357,5	1,7	—		1,7	359,2
2К144-15	2,2	8,7	22,8	4,8	—	—	48,1	300,4	—	—		387,0	1,4	28,0	—		29,4	0,6	—		0,6	417,0	1,7	—		1,7	418,7
2К144-16	2,2	8,7	22,8	4,8	—	—	—	363,8	—	—		402,3	0,6	28,6	—		29,2	0,6	—		0,6	432,1	1,7	—		1,7	433,8
3К144-1	3,1	14,6	23,7	—	—	180,3	—	—	—	—		221,7	0,8	4,8	—		5,6	0,6	12,2		12,8	240,1	—	2,5		2,5	242,6
3К144-2	3,1	14,6	23,7	—	31,4	9,2	159,1	—	—	—		241,1	18,7	4,8	—		23,5	0,6	0,6		1,2	265,8	—	2,5		2,5	268,3
3К144-3	3,1	14,6	23,7	—	—	9,2	207,2	—	—	—		257,8	19,3	4,8	—		24,1	0,6	—		0,6	282,5	—	2,5		2,5	285,0
3К144-4	3,1	14,6	23,7	—	228,5	9,2	—	—	—	—		279,1	0,8	4,8	—		5,6	0,6	13,8		14,4	299,1	—	2,5		2,5	301,6
3К144-5	3,1	14,6	23,7	—	197,2	9,2	48,0	—	—	—		295,8	4,2	4,8	—		9,0	0,6	11,5		12,1	316,9	—	2,5		2,5	319,4
3К144-6	3,1	14,6	23,7	—	—	292,0	—	—	—	—		333,4	0,8	4,8	—		5,6	0,6	12,2		12,8	351,8	—	2,5		2,5	354,3
3К144-7	3,1	14,6	23,7	—	—	255,5	48,0	—	—	—		344,9	3,7	4,8	—		8,5	0,6	10,3		10,9	364,3	—	2,5		2,5	366,8
3К144-8	3,1	14,6	23,7	—	—	9,2	341,9	—	—	—		392,5	19,3	4,8	—		24,1	0,6	—		0,6	417,2	—	2,5		2,5	419,7
3К144-9	3,1	14,6	23,7	—	—	241,5	—	—	—	—		282,9	0,8	4,8	—		5,6	0,6	12,3		12,9	301,4	—	2,5		2,5	303,9
3К144-10	3,1	14,6	23,7	—	—	202,2	48,0	—	—	—		291,6	3,7	4,8	—		8,5	0,6	10,4		11,0	311,1	—	2,5		2,5	313,6
3К144-11	3,1	14,6	23,7	—	—	9,2	281,3	—	—	—		331,9	19,3	4,8	—		24,1	0,6	—		0,6	356,6	—	2,5		2,5	359,1

кг

Марка колонны	Изделия арматурные																										Общий расход
	Арматура класса																					Всего	Прокат марки ВСт3кп2-1 ТУ14-1-3023-80				
	А-III ГОСТ5781-82												А-I ГОСТ5781-82					Вр-I ГОСТ6727-80									
	Ф6	Ф10	Ф12	Ф16	Ф18	Ф20	Ф22	Ф25	Ф28	Ф32		Итого	Ф6	Ф8	Ф10		Итого	Ф3	Ф5		Итого		δ=12	δ=14		Итого	
3К144-12	3,1	14,6	23,7	—	—	48,5	—	300,3	—	—		390,2	0,8	31,3	—		32,1	0,6	0,5		1,1	423,4	—	2,5		2,5	425,9
3К144-13	3,1	14,6	23,7	—	—	9,2	48,0	300,3	—	—		398,9	1,6	31,3	—		32,9	0,6	—		0,6	432,4	—	2,5		2,5	434,9
4К144-1	3,1	13,7	24,2	5,6	—	—	189,2	—	—	—		235,8	20,5	4,8	—		25,3	0,6	—		0,6	261,5	1,7	—		1,7	263,2
4К144-2	3,1	13,7	24,2	28,9	—	—	162,3	—	—	—		232,2	20,6	4,8	—		25,4	0,6	0,7		1,3	258,7	1,7	—		1,7	260,4
4К144-3	3,1	13,7	24,2	5,6	232,0	—	—	—	—	—		278,6	0,6	4,8	—		5,4	0,6	14,9		15,5	299,3	1,7	—		1,7	301,0
4К144-4	3,1	13,7	24,2	5,6	202,0	37,6	—	—	—	—		286,2	0,8	4,6	—		5,6	0,6	14,9		15,5	307,1	1,7	—		1,7	308,8
4К144-5	3,1	13,7	24,2	5,6	—	286,7	—	—	—	—		333,3	0,8	4,8	—		5,6	0,6	13,2		13,8	352,5	1,7	—		1,7	354,2
4К144-6	3,1	13,7	24,2	5,6	—	37,6	301,4	—	—	—		385,6	19,8	4,8	—		24,6	0,6	0,5		1,1	411,1	1,7	—		1,7	412,8
4К144-7	3,1	13,7	24,2	5,6	—	37,6	—	387,9	—	—		472,1	0,8	32,7	—		33,5	0,6	0,5		1,1	506,5	1,7	—		1,7	508,2
4К144-8	3,1	13,7	24,2	5,6	—	37,6	239,3	—	—	—		323,5	19,9	4,8	—		24,7	0,6	0,5		1,1	349,1	1,7	—		1,7	350,8
4К144-9	3,1	13,7	24,2	5,6	—	37,6	—	307,9	—	—		392,1	0,8	32,8	—		33,6	0,6	0,5		1,1	426,6	1,7	—		1,7	428,3
4К144-10	3,1	13,7	24,2	5,6	30,0	—	—	—	387,3	—		463,9	0,8	33,2	—		34,0	0,6	0,6		1,2	498,9	1,7	—		1,7	500,6
4К144-11	3,1	13,7	24,2	5,6	—	—	46,3	—	387,3	—		480,2	1,6	32,8	—		34,4	0,6	—		0,6	515,0	1,7	—		1,7	516,7
4К144-12	3,1	13,7	24,2	5,6	—	—	46,3	—	—	506,0		598,9	1,6	32,8	—		34,4	0,6	—		0,6	633,7	1,7	—		1,7	635,4
5К144-1	3,1	13,7	23,1	—	7,2	—	189,1	—	—	—		236,2	20,2	4,8	—		25,0	0,6	—		0,6	261,8	2,2	—		2,2	264,0
5К144-2;5К144-3	3,1	13,7	23,1	—	7,2	42,4	158,7	—	—	—		248,2	19,3	4,8	—		24,1	0,6	0,6		1,2	273,5	2,2	—		2,2	275,7
5К144-4	3,1	13,7	23,1	—	7,2	—	210,9	—	—	—		258,0	20,2	4,8	—		25,0	0,6	—		0,6	283,6	2,2	—		2,2	285,8
5К144-5	3,1	13,7	23,1	—	7,2	—	158,7	68,5	—	—		274,3	16,5	11,0	—		27,5	0,6	—		0,6	302,4	2,2	—		2,2	304,6
5К144-6	3,1	13,7	23,1	—	236,1	—	—	—	—	—		276,0	0,8	4,8	—		5,6	0,6	15,1		15,7	297,3	2,2	—		2,2	299,5
5К144-7	3,1	13,7	23,1	—	201,9	—	52,2	—	—	—		294,0	4,7	4,8	—		9,5	0,6	12,2		12,8	316,3	2,2	—		2,2	318,5
5К144-8	3,1	13,7	23,1	—	201,9	—	—	68,5	—	—		310,3	0,8	11,5	—		12,3	0,6	12,4		13,0	335,6	2,2	—		2,2	337,8
5К144-9	3,1	13,7	23,1	—	7,2	282,6	—	—	—	—		329,7	0,8	4,8	—		5,6	0,6	12,7		13,3	348,6	2,2	—		2,2	350,8

Кг

Марка колонны	Изделия арматурные																										Общий расход
	Арматура класса																					Всего	Прокат марки ВСТ3 кп 2-1 ТУ 14-1-3023-80				
	А-III ГОСТ 5781-82												А-I ГОСТ 5781-82					Вр-I ГОСТ 6727-80									
	Ф6	Ф10	Ф12	Ф16	Ф18	Ф20	Ф22	Ф25	Ф28	Ф32		Итого	Ф6	Ф8	Ф10		Итого	Ф3	Ф5		Итого		δ=12	δ=14		Итого	
5К144-10; 5К144-11	3,1	13,7	23,1	—	7,2	240,4	52,2	—	—	—		339,7	4,4	4,8	—		9,2	0,6	10,5		11,1	350,0	2,2	—		2,2	362,2
5К144-12; 5К144-13	3,1	13,7	23,1	—	7,2	240,4	—	68,4	—	—		355,9	0,8	11,0	—		11,8	0,6	10,5		11,1	378,8	2,2	—		2,2	383,0
5К144-14	3,1	13,7	23,1	—	7,2	—	342,8	—	—	—		389,9	20,1	4,8	—		24,9	0,6	—		0,6	415,4	2,2	—		2,2	417,6
5К144-15	3,1	13,7	23,1	—	7,2	—	290,6	68,4	—	—		406,1	16,5	11,0	—		27,5	0,6	—		0,6	434,2	2,2	—		2,2	436,4
5К144-16	3,1	13,7	23,1	—	7,2	—	52,5	374,5	—	—		474,1	1,6	32,2	—		33,8	0,6	—		0,6	508,5	2,2	—		2,2	510,7
5К144-17; 5К144-18	3,1	13,7	23,1	—	7,2	—	—	442,3	—	—		489,4	0,8	33,0	—		33,8	0,6	—		0,6	523,8	2,2	—		2,2	526,0
5К144-19	3,1	13,7	23,1	—	7,2	—	—	373,9	87,9	—		508,9	0,8	33,0	—		33,8	0,6	—		0,6	543,3	2,2	—		2,2	545,5
5К144-20	3,1	13,7	23,1	—	7,2	—	—	68,4	470,4	—		585,9	0,8	33,0	—		33,8	0,6	—		0,6	620,3	2,2	—		2,2	622,5
5К144-21	3,1	13,7	23,1	—	7,2	—	—	—	558,3	—		605,4	0,8	33,0	—		33,8	0,6	—		0,6	639,8	2,2	—		2,2	642,0
5К144-22	3,1	13,7	23,1	—	7,2	—	284,3	—	—	—		331,4	20,1	4,8	—		24,9	0,6	—		0,6	356,9	2,2	—		2,2	359,1
5К144-23; 5К144-24	3,1	13,7	23,1	—	7,2	—	232,1	68,4	—	—		347,6	16,5	11,0	—		27,5	0,6	—		0,6	375,7	2,2	—		2,2	377,9
5К144-25	3,1	13,7	23,1	—	7,2	—	232,1	—	87,9	—		367,1	16,5	11,0	—		27,5	0,6	—		0,6	395,2	2,2	—		2,2	397,4
5К144-26	3,1	13,7	23,1	—	7,2	—	52,2	298,6	—	—		397,9	1,6	32,2	—		33,8	0,6	—		0,6	432,3	2,2	—		2,2	434,5
5К144-27	3,1	13,7	23,1	—	7,2	—	—	368,1	—	—		415,2	0,8	33,0	—		33,8	0,6	—		0,6	449,6	2,2	—		2,2	451,8
5К144-28	3,1	13,7	23,1	—	7,2	—	—	298,6	87,9	—		433,6	0,8	33,0	—		33,8	0,6	—		0,6	468,0	2,2	—		2,2	470,2
5К144-29	3,1	13,7	23,1	—	7,2	—	52,2	—	375,7	—		475,0	1,6	32,2	—		33,8	0,6	—		0,6	509,4	2,2	—		2,2	511,6
5К144-30	3,1	13,7	23,1	—	7,2	—	—	68,4	375,7	—		491,2	0,8	33,0	—		33,8	0,6	—		0,6	525,6	2,2	—		2,2	527,8
5К144-31	3,1	13,7	23,1	—	7,2	—	—	—	463,6	—		510,7	0,8	33,0	—		33,8	0,6	—		0,6	545,1	2,2	—		2,2	547,3
5К144-32	3,1	13,7	23,1	—	7,2	—	—	68,4	—	490,9		606,4	0,8	33,0	—		33,8	0,6	—		0,6	640,8	2,2	—		2,2	643,0
5К144-33	3,1	13,7	23,1	—	7,2	—	—	—	87,9	490,9		625,9	0,8	33,0	—		33,8	0,6	—		0,6	660,3	2,2	—		2,2	662,5

кг

Марка колонны	Изделия арматурные																										Общий расход
	Арматура класса																					Всего	Прокат марки				
	А-III												А-I					Вр-I					ВСТ3 КП2-1				
	ГОСТ 5781-82												ГОСТ 5781-82					ГОСТ 6727-80					ТУ 14-1-3023-80				
	ф6	ф10	ф12	ф16	ф18	ф20	ф22	ф25	ф28	ф32		Итого	ф6	ф8	ф10		Итого	ф3	ф5		Итого		δ=12	δ=14		Итого	
6К120-1; 6К120-2	6,5	32,8	24,3	40,4	—	90,0	12,6	—	—	—		206,6	1,2	—	—		1,2	0,5	10,6		11,1	218,9	—	6,0		6,0	224,9
6К120-3; 6К120-4	6,5	32,8	24,3	—	52,0	90,0	12,6	—	—	—		218,2	1,2	—	—		1,2	0,5	9,8		10,3	229,7	—	6,0		6,0	235,7
6К120-5; 6К120-6	6,5	32,8	24,3	—	—	155,6	12,6	—	—	—		231,8	1,2	—	—		1,2	0,5	9,7		10,2	243,2	—	6,0		6,0	249,2
6К120-7; 6К120-8	6,5	32,8	24,3	—	—	65,6	124,2	—	—	—		250,4	12,7	—	—		12,7	0,5	2,0		2,5	265,6	—	6,0		6,0	271,6
6К120-9	6,5	32,8	24,3	—	—	—	201,2	—	—	—		264,8	15,7	—	—		15,7	0,5	—		0,5	281,0	—	6,0		6,0	287,0
6К120-10; 6К120-11	6,5	32,8	24,3	—	145,4	65,6	12,6	—	—	—		287,2	1,2	—	—		1,2	0,5	10,7		11,2	299,6	—	6,0		6,0	305,6
6К120-12	6,5	32,8	24,3	—	145,4	—	92,6	—	—	—		301,6	4,2	—	—		4,2	0,5	8,7		9,2	315,0	—	6,0		6,0	321,0
6К120-13; 6К120-14	6,5	32,8	24,3	—	—	244,9	12,6	—	—	—		321,1	1,2	—	—		1,2	0,5	9,7		10,2	332,5	—	6,0		6,0	338,5
6К120-15; 6К120-16	6,5	32,8	24,3	—	—	179,5	92,6	—	—	—		335,7	4,2	—	—		4,2	0,5	7,7		8,2	348,1	—	8,0		6,0	354,1
6К120-17	6,5	32,8	24,3	—	—	65,6	229,8	—	—	—		359,0	12,7	—	—		12,7	0,5	2,0		2,5	374,2	—	6,0		6,0	380,2
6К120-18	6,5	32,8	24,3	—	—	—	309,8	—	—	—		373,4	15,7	—	—		15,7	0,5	—		0,5	389,6	—	6,0		6,0	395,6
6К120-19	6,5	32,8	24,3	—	—	—	262,1	—	—	—		325,7	15,7	—	—		15,7	0,5	—		0,5	341,9	—	6,0		6,0	347,9
7К120-1; 7К120-2	6,5	32,8	23,2	—	—	159,0	18,9	—	—	—		240,4	1,2	—	—		1,2	0,5	9,6		10,1	251,7	—	6,0		6,0	257,7
7К120-3; 7К120-4	6,5	32,8	23,2	—	—	84,0	111,4	—	—	—		257,9	5,1	—	—		5,1	0,5	7,1		7,6	270,6	—	6,0		6,0	276,6
7К120-5; 7К120-6	6,5	32,8	23,2	—	—	84,0	18,9	121,3	—	—		286,7	1,2	5,3	—		6,5	0,5	7,1		7,6	300,8	—	6,0		6,0	306,8
7К120-7; 7К120-8	6,5	32,8	23,2	—	—	—	212,9	—	—	—		275,4	15,7	—	—		15,7	0,5	—		0,5	291,6	—	6,0		6,0	297,6
7К120-9; 7К120-10	6,5	32,8	23,2	—	—	—	120,3	121,3	—	—		304,1	11,9	5,3	—		17,2	0,5	—		0,5	321,8	—	6,0		6,0	327,8
7К120-11	6,5	32,8	23,2	—	—	—	120,3	—	156,4	—		339,2	11,9	5,3	—		17,2	0,5	—		0,5	356,9	—	6,0		6,0	362,9
7К120-12	6,5	32,8	23,2	—	135,8	—	111,4	—	—	—		309,7	5,1	—	—		5,1	0,5	8,1		8,6	323,4	—	6,0		6,0	329,4
7К120-13; 7К120-14	6,5	32,8	23,2	—	135,8	—	18,9	121,3	—	—		338,5	1,2	5,3	—		6,5	0,5	8,1		8,6	353,6	—	6,0		6,0	359,6
7К120-15; 7К120-16	6,5	32,8	23,2	—	—	167,7	18,9	121,3	—	—		370,4	1,2	5,3	—		6,5	0,5	7,1		7,6	382,3	—	6,0		6,0	388,3
7К120-17	6,5	32,8	23,2	—	—	—	221,8	121,3	—	—		405,6	11,9	5,3	—		17,2	0,5	—		0,5	423,3	—	6,0		6,0	429,3

Инв. № подл. | Подпись и дата | Взам. инв. №

Копировал: Зорчук 19135-04 65 Формат А3

кг

Марка колонны	Изделия арматурные																										Общий расход
	Арматура класса																					Всего	Прокат марки				
	А-III												А-I					Вр-I					ВСТ3 КП2-1				
	ГОСТ 5781-82												ГОСТ 5781-82					ГОСТ 6727-80					ТУ14-1-3023-80				
	ф6	ф10	ф12	ф16	ф18	ф20	ф22	ф25	ф28	ф32		Итого	ф6	ф8	ф10		Итого	ф3	ф5		Итого		δ=12	δ=14		Итого	
7К120-18	6,5	32,8	21,0	—	—	—	177,7	121,3	—	—		359,3	11,9	5,3	—		17,2	0,5	—		0,5	377,0	—	6,0		6,0	383,0
8К120-1;8К120-2	6,5	30,9	23,2	—	—	—	122,1	121,3	—	—		304,0	13,1	5,3	—		18,4	0,5	—		0,5	322,9	—	6,0		6,0	328,9
8К120-3;8К120-4	6,5	30,9	23,2	—	—	—	122,1	—	156,4	—		339,1	13,1	5,3	—		18,4	0,5	—		0,5	358,0	—	6,0		6,0	364,0
8К120-5;8К120-6	6,5	30,9	23,2	—	138,2	—	18,9	—	156,4	—		374,1	1,2	5,3	—		6,5	0,5	8,8		9,3	389,9	—	6,0		6,0	395,9
8К120-7	6,5	30,9	23,2	—	—	170,6	18,9	—	156,4	—		406,5	1,2	5,3	—		6,5	0,5	7,9		8,4	421,4	—	6,0		6,0	427,4
9К120-1;9К120-2	3,1	32,8	24,3	46,7	—	89,8	12,6	—	—	—		209,3	1,2	4,8	—		6,0	0,5	11,0		11,5	226,8	—	6,0		6,0	232,8
9К120-3;9К120-4	3,1	32,8	24,3	—	59,9	89,8	12,6	—	—	—		222,5	1,2	4,8	—		6,0	0,5	10,5		11,0	239,5	—	6,0		6,0	245,5
9К120-5;9К120-6	3,1	32,8	24,3	—	—	164,7	12,6	—	—	—		237,5	1,2	4,8	—		6,0	0,5	10,2		10,7	254,2	—	6,0		6,0	260,2
9К120-7;9К120-8	3,1	32,8	24,3	—	—	89,8	105,1	—	—	—		255,1	5,1	4,8	—		9,9	0,5	7,6		8,1	272,7	—	6,0		6,0	278,7
9К120-9;9К120-10	3,1	32,8	24,3	—	—	75,0	121,2	—	—	—		256,4	12,7	4,8	—		17,5	0,5	2,6		3,1	277,0	—	6,0		6,0	283,0
9К120-11;9К120-12	3,1	32,8	24,3	—	—	—	243,7	—	—	—		273,9	16,5	4,8	—		21,4	0,5	—		0,5	295,8	—	6,0		6,0	301,8
9К120-13;9К120-14	3,1	32,8	24,3	—	205,4	—	12,6	—	—	—		278,2	1,2	4,8	—		6,0	0,5	11,5		12,0	296,2	—	6,0		6,0	302,2
9К120-15;9К120-16	3,1	32,8	24,3	—	145,4	75,0	12,6	—	—	—		293,2	1,2	4,8	—		6,0	0,5	11,2		11,7	310,9	—	6,0		6,0	316,9
9К120-17;9К120-18	3,1	32,8	24,3	—	145,4	—	105,1	—	—	—		310,8	5,1	4,8	—		9,9	0,5	8,7		9,2	329,9	—	6,0		6,0	335,9
9К120-19;9К120-20	3,1	32,8	24,3	—	145,4	—	12,6	121,3	—	—		339,6	1,2	10,1	—		11,3	0,5	8,7		9,2	360,1	—	6,0		6,0	366,1
9К120-21;9К120-22	3,1	32,8	24,3	—	—	254,5	12,6	—	—	—		327,3	1,2	4,8	—		6,0	0,5	10,2		10,7	344,0	—	6,0		6,0	350,0
9К120-23;9К120-24	3,1	32,8	24,3	—	—	179,5	105,1	—	—	—		344,8	5,1	4,8	—		9,9	0,5	7,7		8,2	362,9	—	6,0		6,0	368,9
9К120-25;9К120-26	3,1	32,8	24,3	—	—	179,5	12,6	121,3	—	—		373,6	1,2	10,1	—		11,3	0,5	7,7		8,2	393,1	—	6,0		6,0	399,1
9К120-27;9К120-28	3,1	32,8	24,3	—	—	75,0	229,8	—	—	—		365,0	12,7	4,8	—		17,5	0,5	2,5		3,0	385,5	—	6,0		6,0	391,5
9К120-29;9К120-30	3,1	32,8	24,3	—	—	—	322,3	—	—	—		382,5	16,6	4,8	—		21,4	0,5	—		0,5	404,4	—	6,0		6,0	410,4
9К120-31;9К120-32	3,1	32,8	24,3	—	—	—	105,1	279,5	—	—		444,8	5,1	21,6	—		26,7	0,5	—		0,5	472,0	—	6,0		6,0	478,0
9К120-33	3,1	32,8	24,3	—	—	—	12,6	400,9	—	—		473,7	1,2	26,9	—		28,1	0,5	—		0,5	502,3	—	6,0		6,0	508,3

кг

Марка колонны	Изделия арматурные																										Общий расход
	Арматура класса																				Всего	Прокат марки ВСТ3кп2-1 ТУ14-1-3023-80					
	А-III ГОСТ5781-82												А-I ГОСТ5781-82					Вр-I ГОСТ6727-80									
	Ф6	Ф10	Ф12	Ф16	Ф18	Ф20	Ф22	Ф25	Ф28	Ф32		Итого	Ф6	Ф8	Ф10		Итого	Ф3	Ф5		Итого		δ=12	δ=14		Итого	
9К120-34;9К120-35	3,1	32,8	24,3	—	—	215,0	12,6	—	—	—		287,8	1,2	4,8	—		6,0	0,5	10,2		10,7	304,5	—	6,0		6,0	310,3
9К120-36	3,1	32,8	24,3	—	—	75,0	182,1	—	—	—		317,3	12,7	4,8	—		17,5	0,5	2,6		3,1	337,9	—	6,0		6,0	343,9
9К120-37;9К120-38	3,1	32,8	24,3	—	—	—	274,6	—	—	—		334,8	16,6	4,8	—		21,4	0,5	—		0,5	356,7	—	6,0		6,0	362,7
9К120-39;9К120-40	3,1	32,8	24,3	—	—	—	105,1	218,1	—	—		383,4	5,1	21,6	—		26,7	0,5	—		0,5	410,6	—	6,0		6,0	416,6
9К120-41	3,1	32,8	24,3	—	—	—	12,6	339,5	—	—		412,3	1,2	26,9	—		28,1	0,5	—		0,5	440,9	—	6,0		6,0	446,9
10К120-1	3,1	32,8	23,2	—	68,4	84,0	18,9	—	—	—		230,4	1,2	4,8	—		6,0	0,5	10,5		11,0	247,4	—	6,0		6,0	253,4
10К120-2;10К120-3	3,1	32,8	23,2	—	—	168,8	18,9	—	—	—		246,8	1,2	4,8	—		6,0	0,5	9,9		10,4	263,2	—	6,0		6,0	269,2
10К120-4;10К120-5	3,1	32,8	23,2	—	—	84,0	123,3	—	—	—		266,4	5,5	4,8	—		10,3	0,5	7,1		7,6	284,3	—	6,0		6,0	290,3
10К120-6;10К120-7	3,1	32,8	23,2	—	—	84,0	18,9	136,7	—	—		298,7	1,2	10,9	—		12,1	0,5	7,1		7,6	318,4	—	6,0		6,0	324,4
10К120-8;10К120-9	3,1	32,8	23,2	—	—	—	224,8	—	—	—		283,9	16,1	4,8	—		20,9	0,5	—		0,5	305,3	—	6,0		6,0	311,3
10К120-10;10К120-11	3,1	32,8	23,2	—	—	—	120,3	136,7	—	—		318,1	11,9	10,9	—		22,8	0,5	—		0,5	339,4	—	6,0		6,0	345,4
10К120-12	3,1	32,8	23,2	—	—	—	120,3	—	175,8	—		355,2	11,9	10,9	—		22,8	0,5	—		0,5	378,5	—	6,0		6,0	384,5
10К120-13;10К120-14	3,1	32,8	23,2	—	135,8	—	123,3	—	—	—		318,3	2,9	9,4	—		12,3	0,5	8,1		8,6	339,2	—	6,0		6,0	345,2
10К120-15;10К120-16	3,1	32,8	23,2	—	135,8	—	18,9	136,7	—	—		350,6	1,2	11,3	—		12,5	0,5	8,1		8,6	371,7	—	6,0		6,0	377,7
10К120-17;10К120-18	3,1	32,8	23,2	—	135,8	—	18,9	—	175,8	—		389,6	1,2	11,3	—		12,5	0,5	8,1		8,6	410,7	—	6,0		6,0	416,7
10К120-19;10К120-20	3,1	32,8	23,2	—	—	167,7	123,3	—	—	—		350,1	5,5	4,8	—		10,3	0,5	7,1		7,6	368,0	—	6,0		6,0	374,0
10К120-21;10К120-22	3,1	32,8	23,2	—	—	167,7	18,9	136,7	—	—		382,4	1,2	10,9	—		12,1	0,5	7,1		7,6	402,1	—	6,0		6,0	408,1
10К120-23;10К120-24	3,1	32,8	23,2	—	—	167,7	18,9	—	175,8	—		421,5	1,2	10,9	—		12,1	0,5	7,1		7,6	441,2	—	6,0		6,0	447,2
10К120-25;10К120-26	3,1	32,8	23,2	—	—	—	326,2	—	—	—		385,3	16,1	4,8	—		20,9	0,5	—		0,5	406,7	—	6,0		6,0	412,7
10К120-27;10К120-28	3,1	32,8	23,2	—	—	—	221,8	136,7	—	—		417,6	11,9	10,9	—		22,8	0,5	—		0,5	440,9	—	6,0		6,0	446,9
10К120-29	3,1	32,8	23,2	—	—	—	221,8	—	175,8	—		456,7	5,0	23,2	—		28,2	0,5	—		0,5	485,4	—	6,0		6,0	491,4
10К120-30	3,1	32,8	23,2	—	—	—	18,9	397,8	—	—		475,8	1,2	25,8	—		27,0	0,5	—		0,5	503,3	—	6,0		6,0	509,3

Инв.№ подл. | Подпись и дата | Взам.инв.№

Копировал: Левина 19135-04 61 Формат А3

кг

Марка колонны	Изделия арматурные																										Общий расход
	Арматура класса																				Всего	Прокат марки					
	А-III												А-I					Вр-I				ВСТ3кп2-1					
	ГОСТ 5781-82												ГОСТ 5781-82					ГОСТ 6727-80				ТУ14-1-3023-80					
	Ф6	Ф10	Ф12	Ф16	Ф18	Ф20	Ф22	Ф25	Ф28	Ф32		Итого	Ф6	Ф8	Ф10		Итого	Ф3	Ф5		Итого		δ=12	δ=14		Итого	
10К120-31;10К120-32	3,1	32,8	23,2	—	—	—	177,7	136,8	—	—		373,5	11,9	10,9	—		22,7	0,5	—		0,5	396,7	—	6,0		6,0	402,7
10К120-33	3,1	32,8	23,2	—	—	—	18,9	341,0	—	—		419,0	1,2	25,8	—		27,0	0,5	—		0,5	446,5	—	6,0		6,0	452,5
10К120-34	3,1	32,8	23,2	—	—	—	18,9	204,2	175,8	—		457,9	1,2	25,8	—		27,0	0,5	—		0,5	485,4	—	6,0		6,0	491,4
11К120-1	3,1	30,9	23,3	—	—	—	226,5	—	—	—		283,8	17,4	4,8	—		22,2	0,5	—		0,5	306,5	—	6,0		6,0	312,5
11К120-2;11К120-3	3,1	30,9	23,3	—	—	—	122,1	136,8	—	—		316,2	13,1	10,9	—		24,0	0,5	—		0,5	340,7	—	6,0		6,0	346,7
11К120-4;11К120-5	3,1	30,9	23,3	—	—	—	122,1	—	175,8	—		355,3	13,1	10,9	—		24,0	0,5	—		0,5	379,8	—	6,0		6,0	385,8
11К120-6;11К120-7	3,1	30,9	23,3	—	138,2	—	18,9	136,8	—	—		351,2	1,2	10,9	—		12,1	0,5	8,8		9,3	372,6	—	6,0		6,0	378,6
11К120-8;11К120-9	3,1	30,9	23,3	—	138,2	—	18,9	—	175,8	—		390,2	1,2	10,9	—		12,1	0,5	8,8		9,3	411,6	—	6,0		6,0	417,6
11К120-10;11К120-11	3,1	30,9	23,3	—	138,2	—	18,9	—	—	234,7		449,1	1,2	11,2	—		12,4	0,5	8,8		9,3	470,8	—	6,0		6,0	476,8
11К120-12;11К120-13	3,1	30,9	23,3	—	—	170,6	18,9	136,8	—	—		383,6	1,2	10,9	—		12,1	0,5	7,9		8,4	404,1	—	6,0		6,0	410,1
11К120-14;11К120-15	3,1	30,9	23,3	—	—	170,6	18,9	—	175,8	—		422,6	1,2	10,9	—		12,1	0,5	7,9		8,4	443,1	—	6,0		6,0	449,1
11К120-16;11К120-17	3,1	30,9	23,3	—	138,2	—	18,9	—	—	234,7		449,1	1,2	11,2	—		12,4	0,5	8,0		8,5	470,0	—	6,0		60	476,0
11К120-18;11К120-19	3,1	30,9	23,3	—	—	—	225,4	136,8	—	—		419,5	13,1	10,9	—		24,0	0,5	—		0,5	444,0	—	6,0		6,0	450,0
11К120-20;11К120-21	3,1	30,9	23,3	—	—	—	225,4	—	175,8	—		458,5	13,1	10,9	—		24,0	0,5	—		0,5	483,0	—	6,0		6,0	489,0
11К120-22	3,1	30,9	23,3	—	—	—	225,4	—	—	234,7		517,4	13,1	11,2	—		24,3	0,5	—		0,5	542,2	—	6,0		6,0	548,2
11К120-23;11К120-24	3,1	30,9	23,3	—	—	—	18,9	402,6	—	—		478,8	1,2	28,1	—		29,3	0,5	—		0,5	508,6	—	6,0		6,0	514,6
11К120-25;11К120-26	3,1	30,9	23,3	—	—	—	18,9	265,8	175,8	—		517,8	1,2	28,1	—		29,3	0,5	—		0,5	547,6	—	6,0		6,0	553,6
11К120-27	3,1	30,9	23,3	—	—	—	18,9	265,8	—	234,8		576,8	1,2	28,4	—		29,6	0,5	—		0,5	606,9	—	6,0		6,0	612,9
11К120-28	3,1	30,9	23,3	—	—	—	18,9	—	510,0	—		586,2	1,2	28,1	—		29,3	0,5	—		0,5	616,0	—	6,0		6,0	622,0
11К120-29	3,1	30,9	23,3	—	—	—	181,3	—	175,8	—		414,4	13,0	10,9	—		23,9	0,5	—		0,5	438,8	—	6,0		6,0	444,8
11К120-30;11К120-31	3,1	30,9	23,3	—	—	—	18,9	345,7	—	—		421,9	1,2	28,2	—		29,4	0,5	—		0,5	451,8	—	6,0		6,0	457,8
11К120-32	3,1	30,9	23,3	—	—	—	18,9	208,9	—	234,8		519,9	1,2	28,5	—		29,7	0,5	—		0,5	550,1	—	6,0		6,0	556,1

кг

Марка колонны	Изделия арматурные																										Общий расход
	Арматура классов																					Всего	Прокат марки				
	А-III												А-I					Вр-I					ВСт3кп2-1				
	ГОСТ 5781-82												ГОСТ 5781-82					ГОСТ 6727-80					ТУ 14-1-3023-80				
	Ф6	Ф10	Ф12	Ф16	Ф18	Ф20	Ф22	Ф25	Ф28	Ф32		Итого	Ф6	Ф8	Ф10		Итого	Ф3	Ф5		Итого		δ=12	δ=14		Итого	
6К132-1; 6К132-2	6,5	30,9	26,5	—	—	—	183,9	—	—	—		247,8	18,4	—	—		18,4	0,6	—		0,6	266,8	—	6,0		6,0	272,8
6К132-3	6,5	30,9	26,5	—	—	—	183,9	—	—	—		247,8	18,4	—	—		18,4	0,6	—		0,6	266,8	—	6,0		6,0	272,8
6К132-4; 6К132-5	6,5	30,9	26,5	—	52,0	—	137,3	—	—	—		253,2	15,4	—	—		15,4	0,6	2,3		2,9	271,5	—	6,0		6,0	277,5
6К132-6	6,5	30,9	26,5	—	52,0	—	137,3	—	—	—		253,2	15,4	—	—		15,4	0,6	2,3		2,9	271,5	—	6,0		6,0	277,5
6К132-7; 6К132-8	6,5	30,9	26,5	—	—	—	217,3	—	—	—		281,2	18,4	—	—		18,4	0,6	—		0,6	300,2	—	6,0		6,0	306,2
6К132-9	6,5	30,9	26,5	—	—	—	217,3	—	—	—		281,2	18,4	—	—		18,4	0,6	—		0,6	300,2	—	6,0		6,0	306,2
6К132-10; 6К132-11	6,5	30,9	26,5	—	219,2	—	12,6	—	—	—		295,8	1,2	—	—		1,2	0,6	13,2		13,8	310,8	—	6,0		6,0	316,8
6К132-12	6,5	30,9	26,5	—	219,2	—	12,6	—	—	—		295,8	1,2	—	—		1,2	0,6	13,2		13,8	310,8	—	6,0		6,0	316,8
6К132-13; 6К132-14	6,5	30,9	26,5	—	167,2	—	92,6	—	—	—		323,7	4,2	—	—		4,2	0,6	10,9		11,5	339,4	—	6,0		6,0	345,4
6К132-15	6,5	30,9	26,5	—	167,2	—	92,6	—	—	—		323,7	4,2	—	—		4,2	0,6	10,9		11,5	335,4	—	6,0		6,0	345,4
6К132-16; 6К132-17	6,5	30,9	26,5	—	—	271,8	12,6	—	—	—		348,3	1,2	—	—		1,2	0,6	11,4		12,0	361,5	—	6,0		6,0	367,5
6К132-18; 6К132-19	6,5	30,9	26,5	—	—	206,2	92,6	—	—	—		362,7	4,2	—	—		4,2	0,5	9,4		10,0	376,9	—	6,0		6,0	382,9
7К132-1	6,5	30,9	25,5	—	60,0	—	136,5	—	—	—		259,4	14,8	—	—		14,8	0,5	2,9		3,4	277,6	—	6,0		6,0	283,6
7К132-2; 7К132-3	6,5	30,9	25,5	—	—	—	229,1	—	—	—		292,0	18,9	—	—		18,9	0,5	—		0,5	311,4	—	6,0		6,0	317,4
7К132-4; 7К132-5	6,5	30,9	25,5	—	—	—	136,5	121,4	—	—		320,8	14,8	5,3	—		20,1	0,5	—		0,5	341,4	—	6,0		6,0	347,4
7К132-6; 7К132-7	6,5	30,9	25,5	—	—	—	136,5	—	156,4	—		355,8	14,8	5,3	—		20,1	0,5	—		0,5	376,4	—	6,0		6,0	382,4
7К132-8	6,5	30,9	25,5	—	157,4	—	111,5	—	—	—		331,8	5,1	—	—		5,1	0,5	10,2		10,7	347,6	—	6,0		6,0	353,6
7К132-9; 7К132-10	6,5	30,9	25,5	—	157,4	—	18,9	121,4	—	—		360,6	1,2	5,3	—		6,5	0,5	10,2		10,7	377,8	—	6,0		6,0	383,8
7К132-11; 7К132-12	6,5	30,9	25,5	—	157,4	—	18,9	—	156,4	—		395,6	1,2	5,3	—		6,5	0,5	10,2		10,7	412,8	—	6,0		6,0	418,8
7К132-13; 7К132-14	6,5	30,9	25,5	—	—	194,4	18,9	121,4	—	—		397,6	1,2	5,3	—		6,5	0,5	9,1		9,6	413,7	—	6,0		6,0	419,7
7К132-15; 7К132-16	6,5	30,9	25,5	—	—	194,4	18,9	—	156,4	—		432,6	1,2	5,3	—		6,5	0,5	9,1		9,6	448,7	—	6,0		6,0	454,7
7К132-17; 7К132-18	6,5	30,9	25,5	—	—	—	254,1	—	156,4	—		473,4	14,8	5,3	—		20,1	0,5	—		0,5	494,0	—	6,0		6,0	500,0

Инв. № подл. | Подпись и дата | Взам. инв. №

кг

Марка колонны	Изделия арматурные																										Общий расход
	Арматура класса																					Всего	Прокат марки				
	А-III												А-I					Вр-I					ВСт3КП2-1				
	ГОСТ5781-82												ГОСТ5781-82					ГОСТ6727-80					ТУ14-1-3023-80				
	Ф6	Ф10	Ф12	Ф16	Ф18	Ф20	Ф22	Ф25	Ф28	Ф32		Итого	Ф6	Ф8	Ф10		Итого	Ф3	Ф5		Итого		δ=12	δ=14		Итого	
7К132-19	6,5	30,9	25,5	—	—	—	18,9	302,6	156,4	—		540,8	1,2	24,5	—		25,7	0,5	—		0,5	567,0	—	6,0		6,0	573,0
8К132-1;8К132-2	3,1	30,9	26,5	—	—	—	191,0	—	—	—		251,5	18,8	4,8	—		23,6	0,6	—		0,6	275,7	—	6,0		6,0	281,7
8К132-3	3,1	30,9	26,5	—	—	—	191,0	—	—	—		251,5	18,8	4,8	—		23,5	0,6	—		0,6	275,7	—	6,0		6,0	281,7
8К132-4;8К132-5	3,1	30,9	26,5	—	60,0	—	137,3	—	—	—		257,8	15,4	4,8	—		20,2	0,6	2,9		3,5	281,5	—	6,0		6,0	287,5
8К132-6	3,1	30,9	26,5	—	60,0	—	137,3	—	—	—		257,8	15,4	4,8	—		20,2	0,6	2,9		3,5	281,5	—	6,0		6,0	287,5
8К132-7;8К132-8	3,1	30,9	26,5	—	—	—	229,9	—	—	—		290,4	19,2	4,8	—		24,0	0,6	—		0,6	315,0	—	6,0		6,0	321,0
8К132-9	3,1	30,9	26,5	—	—	—	229,9	—	—	—		290,4	19,2	4,8	—		24,0	0,6	—		0,6	315,0	—	6,0		6,0	321,0
8К132-10;8К132-11	3,1	30,9	26,5	—	—	—	137,3	—	156,4	—		354,2	15,4	10,1	—		25,5	0,6	—		0,6	380,3	—	6,0		6,0	386,3
8К132-12	3,1	30,9	26,5	—	—	—	137,3	—	—	209,6		407,4	15,4	10,4	—		25,8	0,6	—		0,6	433,8	—	6,0		6,0	439,8
8К132-13;8К132-14	3,1	30,9	26,5	—	227,1	—	12,6	—	—	—		300,2	1,2	4,8	—		6,0	0,6	13,8		14,4	320,6	—	6,0		6,0	326,6
8К132-15	3,1	30,9	26,5	—	227,1	—	12,6	—	—	—		300,2	1,2	4,8	—		6,0	0,6	13,8		14,4	320,6	—	6,0		6,0	326,6
8К132-16;8К132-17	3,1	30,9	26,5	—	167,1	75,0	12,6	—	—	—		315,2	1,2	4,8	—		6,0	0,6	13,5		14,1	335,3	—	6,0		6,0	341,3
8К132-18	3,1	30,9	26,5	—	167,1	75,0	12,6	—	—	—		315,2	1,2	4,8	—		6,0	0,6	13,5		14,1	335,3	—	6,0		6,0	341,3
8К132-19;8К132-20	3,1	30,9	26,5	—	167,1	—	105,2	—	—	—		332,8	5,1	4,8	—		9,9	0,6	10,9		11,5	354,2	—	6,0		6,0	360,2
8К132-21;8К132-22	3,1	30,9	26,5	—	—	281,2	12,6	—	—	—		354,3	1,2	4,8	—		6,0	0,6	12,0		12,6	372,9	—	6,0		6,0	378,9
8К132-23	3,1	30,9	26,5	—	—	281,2	12,6	—	—	—		354,3	1,2	4,8	—		6,0	0,6	12,0		12,6	372,9	—	6,0		6,0	378,9
8К132-24;8К132-25	3,1	30,9	26,5	—	—	206,2	105,2	—	—	—		371,9	4,6	4,8	—		9,4	0,6	9,5		10,1	391,4	—	6,0		6,0	397,4
8К132-26;8К132-27	3,1	30,9	26,5	—	—	206,2	12,6	—	156,4	—		435,7	1,2	10,1	—		11,3	0,6	9,5		10,1	457,1	—	6,0		6,0	463,1
8К132-28;8К132-29	3,1	30,9	26,5	—	—	75,0	262,0	—	—	—		397,5	15,4	4,8			20,2	0,6	2,6		3,2	420,9	—	6,0		6,0	426,9
8К132-30;8К132-31	3,1	30,9	26,5	—	—	—	354,6	—	—	—		415,1	19,2	4,8	—		24,0	0,6	—		0,6	439,7	—	6,0		6,0	445,7
8К132-32	3,1	30,9	26,5	—	—	—	262,0	121,4	—	—		443,9	15,4	10,1	—		25,5	0,6	—		0,6	470,0	—	6,0		6,0	476,0
8К132-33	3,1	30,9	26,5	—	—	—	262,0	—	—	209,6		532,1	15,4	10,4	—		25,8	0,6	—		0,6	558,5	—	6,0		6,0	564,5

кг

Марка колонны	Изделия арматурные																											Общий расход
	Арматура класса																					Всего	Прокат марки					
	А-III												А-I					Вр-I					ВСТ3 кп2-1					
	ГОСТ 5781-82												ГОСТ 5781-82					ГОСТ 6727-80					ТУ 14-1-3023-80					
	Ф6	Ф10	Ф12	Ф16	Ф18	Ф20	Ф22	Ф25	Ф28	Ф32		Итого	Ф6	Ф8	Ф10		Итого	Ф3	Ф5		Итого		δ=12	δ=14		Итого		
8К132-34;8К132-35	3,1	30,9	26,5	—	—	75,0	12,6	321,0	—	—		469,1	1,2	25,0	—		26,2	0,6	2,6		3,2	498,5	—	6,0		6,0		504,5
8К132-36;8К132-37	3,1	30,9	26,5	—	—	—	105,2	321,0	—	—		486,7	5,1	25,0	—		30,1	0,6	—		0,6	517,4	—	6,0		6,0		523,4
8К132-38;8К132-39	3,1	30,9	26,5	—	—	—	12,6	442,4	—	—		515,5	1,2	30,3	—		31,5	0,6	—		0,6	547,6	—	6,0		6,0		553,6
8К132-40	3,1	30,9	26,5	—	—	—	12,6	321,0	156,4	—		550,5	1,2	30,3	—		31,5	0,6	—		0,6	582,6	—	6,0		6,0		588,6
8К132-41	3,1	30,9	26,5	—	—	75,0	207,2	—	—	—		342,7	15,6	4,8	—		20,4	0,6	2,6		3,2	366,3	—	6,0		6,0		372,3
8К132-42;8К132-43	3,1	30,9	26,5	—	—	75,0	12,6	250,4	—	—		398,5	1,2	25,0	—		26,2	0,6	2,6		3,2	427,9	—	6,0		6,0		433,9
8К132-44;8К132-45	3,1	30,9	26,5	—	—	—	12,6	371,8	—	—		444,9	1,2	30,3	—		31,5	0,6	—		0,6	477,0	—	6,0		6,0		483,0
8К132-46	3,1	30,9	25,5	—	—	—	12,6	250,4	—	209,5		532,0	1,2	30,6	—		31,8	0,5	—		0,5	564,3	—	6,0		6,0		570,3
9К132-1;9К132-2	3,1	30,9	25,5	—	68,4	—	136,5	—	—	—		264,4	14,8	4,8	—		19,6	0,5	3,4		3,9	287,9	—	6,0		6,0		293,9
9К132-3;9К132-4	3,1	30,9	25,4	—	—	—	240,9	—	—	—		300,3	18,7	4,8	—		23,5	0,5	—		0,5	324,3	—	6,0		6,0		330,3
9К132-5;9К132-6	3,1	30,9	25,4	—	—	—	136,5	136,7	—	—		332,6	14,8	10,9	—		25,7	0,5	—		0,5	358,4	—	6,0		6,0		364,4
9К132-7;9К132-8	3,1	30,9	25,4	—	—	—	136,5	—	175,8	—		371,7	14,8	10,9	—		25,7	0,5	—		0,5	397,9	—	6,0		6,0		403,9
9К132-9	3,1	30,9	25,4	—	—	—	136,5	—	—	234,7		430,6	14,8	11,2	—		26,0	0,5	—		0,5	457,1	—	6,0		6,0		463,1
9К132-10;9К132-11	3,1	30,9	25,4	—	157,4	—	123,3	—	—	—		338,6	5,5	4,8	—		10,3	0,5	10,2		10,7	359,8	—	6,0		6,0		365,6
9К132-12;9К132-13	3,1	30,9	25,4	—	157,4	—	18,9	136,7	—	—		372,4	1,2	10,9	—		12,1	0,5	10,2		10,7	394,7	—	6,0		6,0		400,7
9К132-14;9К132-15	3,1	30,9	25,4	—	157,4	—	18,9	—	175,8	—		411,5	1,2	10,9	—		12,1	0,5	10,2		10,7	434,3	—	6,0		6,0		440,3
9К132-16;9К132-17	3,1	30,9	25,4	—	—	194,3	123,3	—	—	—		377,0	5,5	10,3	—		15,8	0,5	9,1		9,6	402,4	—	6,0		6,0		408,4
9К132-18;9К132-19	3,1	30,9	25,4	—	—	194,3	18,9	136,7	—	—		409,3	1,2	10,9	—		12,1	0,5	9,1		9,6	431,0	—	6,0		6,0		437,0
9К132-20;9К132-21	3,1	30,9	25,4	—	—	194,3	18,9	—	175,8	—		448,4	1,2	10,9	—		12,1	0,5	9,1		9,6	470,1	—	6,0		6,0		476,1
9К132-22	3,1	30,9	25,4	—	—	194,3	18,9	—	—	234,7		507,3	1,2	12,1	—		13,3	0,5	9,1		9,6	530,2	—	6,0		6,0		536,2
9К132-23	3,1	30,9	25,4	—	—	—	358,5	—	—	—		417,9	19,1	4,8	—		23,9	0,5	—		0,5	442,3	—	6,0		6,0		448,3
9К132-24;9К132-25	3,1	30,9	25,4	—	—	—	254,0	136,7	—	—		450,1	14,8	10,9	—		25,7	0,5	—		0,5	476,3	—	6,0		6,0		482,3

Инв. N подл. | Подпись и дата | Взам. инв. N

кг

										Изделия арматурные																					
										Арматура класса																					
										А-III							А-I					Вр-I				Всего	Прокат марки ВСт3 кп 2-1				Общий расход
										ГОСТ 5781-82							ГОСТ 5781-82					ГОСТ 6727-80					ТУ 14-1-3023-80				
											ф20	ф22	ф25	ф28	ф32		Итого	ф6	ф8	ф10		Итого	ф3	ф5		Итого		Б=12	Б=14		Итого	
											—	254,0	—	175,8	—		489,2	14,8	10,9	—		25,7	0,5	—		0,5	515,4	—	6,0		6,0	521,4
											—	254,0	—	—	234,7		548,1	14,8	11,2	—		26,0	0,5	—		0,5	574,6	—	6,0		6,0	580,6
											—	18,9	439,4	—	—		517,7	1,2	30,1	—		31,3	0,5	—		0,5	549,5	—	6,0		6,0	555,5
										—	—	18,9	302,6	175,8	—		556,7	1,2	30,1	—		31,3	0,5	—		0,5	588,5	—	6,0		6,0	594,5
										—	—	18,9	—	556,4	—		634,7	1,2	30,1	—		31,3	0,5	—		0,5	666,5	—	6,0		6,0	672,5
										—	—	202,7	436,7	—	—		398,8	14,8	10,9	—		25,7	0,5	—		0,5	425,0	—	6,0		6,0	431,0
										—	—	202,7	—	175,8	—		437,9	14,8	10,9	—		25,7	0,5	—		0,5	464,1	—	6,0		6,0	470,1
										—	—	202,7	—	—	234,7		496,8	14,8	11,2	—		26,0	0,5	—		0,5	523,3	—	6,0		6,0	529,3
										—	—	18,9	373,3	—	—		451,8	1,2	30,1	—		31,3	0,5	—		0,5	483,4	—	6,0		6,0	489,4
										—	—	18,9	236,6	175,8	—		490,7	1,2	30,1	—		31,3	0,5	—		0,5	522,5	—	6,0		6,0	528,5
										—	—	18,9	236,6	—	234,7		549,6	1,2	30,4	—		31,6	0,5	—		0,5	581,7	—	6,0		6,0	587,7
К132-33										—	—	18,9	—	556,4	—		634,7	1,2	30,1	—		31,3	0,5	—		0,5	666,5	—	6,0		6,0	672,5
К132-34	3,1									—	—	202,7	436,7	—	—		398,8	14,8	10,9	—		25,7	0,5	—		0,5	425,0	—	6,0		6,0	431,0
К132-35	3,1	30,9								—	—	202,7	—	175,8	—		437,9	14,8	10,9	—		25,7	0,5	—		0,5	464,1	—	6,0		6,0	470,1
К132-36	3,1	30,9								—	—	202,7	—	—	234,7		496,8	14,8	11,2	—		26,0	0,5	—		0,5	523,3	—	6,0		6,0	529,3
К132-37	3,1	30,9	25,4	—		—	—	18,9	373,3	—	—	451,8	1,2	30,1	—		31,3	0,5	—		0,5	483,4	—	6,0		6,0	489,4
К132-38	3,1	30,9	25,4	—		—	—	18,9	236,6	175,8	—	490,7	1,2	30,1	—		31,3	0,5	—		0,5	522,5	—	6,0		6,0	528,5
К132-39	3,1	30,9	25,4	—		—	—	18,9	236,6	—	234,7	549,6	1,2	30,4	—		31,6	0,5	—		0,5	581,7	—	6,0		6,0	587,7
К144-1; 6К144-2	6,5	30,9	28,6	—		—	—	198,2	—	—	—	264,2	20,1	—	—		20,1	0,6	—		0,6	284,9	—	6,0		6,0	290,9
К144-3	6,5	30,9	28,6	—		—	—	198,2	—	—	—	264,2	20,1	—	—		20,1	0,6	—		0,6	284,9	—	6,0		6,0	290,9
К144-4; 6К144-5	6,5	30,9	28,6	—	52,0		—	151,6	—	—	—	269,6	17,1	—	—		17,1	0,6	2,5		3,1	289,8	—	6,0		6,0	295,8
К	6,5	30,9	28,6	—	52,0		—	151,6	—	—	—	269,6	17,1	—	—		17,1	0,6	2,5		3,1	289,8	—	6,0		6,0	295,8
		30,9	28,6	—	—		65,6	151,6	—	—	—	283,2	17,1	—	—		17,1	0,6	2,0		2,6	302,9	—	6,0		6,0	308,9
		9	28,6	—	—		65,6	151,6	—	—	—	283,2	17,1	—	—		17,1	0,6	2,0		2,6	302,9	—	6,0		6,0	308,9
К144-1[illegible]		30,9	28,6	—	238,2		—	12,6	—	—	—	316,8	1,2	—	—		1,2	0,6	14,3		14,9	332,9	—	6,0		6,0	338,9
К144-12	6,5	30,9	28,6	—	238,2		—	12,6	—	—	—	316,8	1,2	—	—		1,2	0,6	14,3		14,9	332,9	—	6,0		6,0	338,9
К144-13; 6К144-14	6,5	30,9	28,6	—	186,2		65,6	12,6	—	—	—	330,4	1,2	—	—		1,2	0,6	14,0		20,0	346,4	—	6,0		6,0	352,4
К144-15	6,5	30,9	28,6	—	186,2		65,6	12,6	—	—	—	330,4	1,2	—	—		1,2	0,6	14,0		20,0	346,4	—	6,0		6,0	352,4
К144-16; 6К144-17	6,5	30,9	28,6	—	—		295,4	12,6	—	—	—	374,0	1,2	—	—		1,2	0,6	12,5		13,1	388,3	—	6,0		6,0	394,3

кг

Марка колонны	Изделия арматурные																											
	Арматура класса																											
	А-III												А-I					Вр-I										
	ГОСТ 5781-82												ГОСТ 5781-82					ГОСТ 6727-8										
	Ф6	Ф10	Ф12	Ф16	Ф18	Ф20	Ф22	Ф25	Ф28	Ф32		Итого	Ф6	Ф8	Ф10		Итого	Ф3	Ф5									
6К144-18	6,5	30,9	28,6	—	—	295,4	12,6	—	—	—		374,0	1,2	—	—		1,2	0,6	12,5									
6К144-19	6,5	30,9	28,6	—	—	—	370,7	—	—	—		436,7	20,1	—	—		20,1	0,6	—									
6К144-20;6К144-21	6,5	30,9	28,6	—	—	65,6	228,6	—	—	—		360,2	17,2	—	—		17,2	0,6	2,0									
6К144-22	6,5	30,9	28,6	—	—	65,6	228,6	—	—	—		360,2	17,2	—	—		17,2	0,6	2,0									
6К144-23	6,5	30,9	28,6	—	—	—	92,6	278,0	—	—		436,6	4,2	23,2	—		27,4	0,6	—		0,						6,0	470,6
7К144-1	6,5	30,9	27,5	—	59,9	—	150,8	—	—	—		275,6	16,5	—	—		16,5	0,6	2,9		3,2						6,0	301,6
7К144-2;7К144-3	6,5	30,9	27,5	—	—	75,0	150,8	—	—	—		290,7	16,5	—	—		16,5	0,6	2,6		3,2			6,0			6,0	316,4
7К144-4;7К144-5	6,5	30,9	27,5	—	—	—	243,3	—	—	—		308,3	20,3	—	—		20,3	0,6	—		0,6		—	6,0			6,0	335,2
7К144-6;7К144-7	6,5	30,9	27,5	—	—	—	150,8	121,3	—	—		337,0	16,5	5,3	—		21,8	0,6	—		0,6	359,4	—	6,0			6,0	365,4
7К144-8;7К144-9	6,5	30,9	27,5	—	—	—	150,8	—	156,4	—		372,1	16,5	5,3	—		21,8	0,6	—		0,6	394,5	—	6,0			6,0	400,5
7К144-10	6,5	30,9	27,5	—	176,6	75,0	18,9		—	—		335,4	1,2	—	—		1,2	0,6	14,0		14,	351,2	—	6,0			6,0	357,2
7К144-11;7К144-12	6,5	30,9	27,5	—	176,6	—	111,4	—	—	—		352,9	5,1	—	—		5,1	0,6	11,4		12,	370,0	—	6,0			6,0	376,0
7К144-13;7К144-14	6,5	30,9	27,5	—	176,6	—	18,9	121,3	—	—		381,7	1,2	5,3	—		6,5	0,6	11,4		12,0	400,2	—	6,0			6,0	406,2
7К144-15	6,5	30,9	27,5	—	176,6	—	18,9	—	156,4	—		416,8	1,2	5,3	—		6,5	0,6	11,4		12,0	435,3	—	6,0			6,0	441,3
7К144-16;7К144-17	6,5	30,9	27,5	—	—	218,0	18,9	121,3	—	—		423,1	1,2	5,3	—		6,5	0,6	10,2		10,8	440,4	—	6,0			6,0	
7К144-18	6,5	30,9	27,5	—	—	218,0	18,9	—	156,4	—		458,2	1,2	5,3	—		6,5	0,6	10,2		10,8	475,5	—	6,				
7К144-19	6,5	30,9	27,5	—	—	—	282,7	—	155,4	—		504,0	6,0	5,3	—		11,3	0,6	10,5		11,1	526,4	—					
7К144-20	6,5	30,9	27,5	—	—	—	224,2	121,3	—	—		410,4	6,0	5,3	—		11,3	0,6	10,5		11,1	432,8	—	6,				438,8
7К144-21	6,5	30,9	27,5	—	—	—	224,2	—	156,4	—		445,5	16,5	5,3	—		21,8	0,6	—		0,6	467,9	—	6,0			6,0	473,9
7К144-22	6,5	30,9	27,5	—	—	—	18,9	385,5	—	—		469,3	1,2	27,2	—		28,4	0,6	—		0,6	498,3	—	6,0			6,0	504,3
7К144-23	6,5	30,9	27,5	—	—	—	18,9	264,2	156,4	—		504,5	1,2	27,2	—		28,4	0,6	—		0,6	533,5	—	6,0			6,0	539,5

Инв. № подл. | Подпись и дата | Взам. инв. №

кг

	Изделия арматурные																														Общий расход
	Арматура класса																														
	А-III									А-I					Вр-I					Всего	Прокат марки ВСт3кп 2-1									
	ГОСТ5781-82									ГОСТ5781-82					ГОСТ6727-80						ТУ14-1-3023-80										

кг

Марка колонны	Изделия арматурные																										
	Арматура классов																										
	А-III												А-I					Вр-I									
	ГОСТ 5781-82												ГОСТ 5781-82					ГОСТ 6727-80									
	Ф6	Ф10	Ф12	Ф16	Ф18	Ф20	Ф22	Ф25	Ф28	Ф32		Итого	Ф6	Ф8	Ф10		Итого	Ф3	Ф5		Итого						
8К144-34;8К144-35	3,1	30,9	28,6	—	59,9	—	228,6	—	—	—		351,1	17,2	4,8	—		22,0	0,6	2,9		3,5						
8К144-36;8К144-37	3,1	30,9	28,6	—	—	75,0	228,6	—	—	—		366,2	17,2	4,8	—		22,0	0,6	2,6		3,2						
8К144-38	3,1	30,9	28,6	—	—	75,0	228,6	—	—	—		366,2	17,2	4,8	—		22,0	0,6	2,6		3,2						
8К144-39;8К144-40	3,1	30,9	28,6	—	—	75,0	12,6	278,0	—	—		428,2	1,2	28,0	—		29,2	0,6	2,6		3,2						
8К144-41;8К144-42	3,1	30,9	28,6	—	—	—	105,1	278,0	—	—		445,7	5,1	28,0	—		33,1	0,6	—		0,6				6,0		
8К144-43;8К144-44	3,1	30,9	28,6	—	—	—	105,1	—	349,7	—		517,4	5,1	28,0	—		33,1	0,6	—		0,6	5,0			6,0		
8К144-45;8К144-46	3,1	30,9	28,6	—	—	—	12,6	121,3	—	456,8		653,3	1,2	33,3	—		34,5	0,6	—		0,6	688,4	—	6,0		6,0	
9К144-1;9К144-2	3,1	30,9	27,5	—	68,4	—	150,8	—	—	—		280,7	16,5	4,8	—		21,3	0,6	3,4		4,0	306,0	—	6,0		6,0	
9К144-3;9К144-4	3,1	30,9	27,5	—	—	84,8	150,8	—	—	—		297,1	16,5	4,8	—		21,3	0,6	2,9		3,5	321,9	—	6,0		6,0	
9К144-5;9К144-6	3,1	30,9	27,5	—	—	—	255,2	—	—	—		316,7	20,8	4,8	—		25,6	0,6	—		0,6	342,9	—	6,0		6,0	
9К144-7;9К144-8	3,1	30,9	27,5	—	—	—	150,8	136,7	—	—		349,0	16,5	10,9	—		27,4	0,6	—		0,6	377,0	—	6,0		6,0	
9К144-9;9К144-10	3,1	30,9	27,5	—	—	—	150,8	—	175,8	—		388,1	16,5	10,9	—		27,4	0,6	—		0,6	416,1	—	6,0		6,0	
9К144-11	3,1	30,9	27,5	—	245,0	—	18,9	—	—	—		325,4	1,2	4,8	—		6,0	0,6	14,8		15,4	346,8	—	6,0		6,0	
9К144-12;9К144-13	3,1	30,9	27,5	—	176,6	84,8	18,9	—	—	—		341,8	1,2	4,8	—		6,0	0,6	14,3		14,9	362,7	—	6,0		6,0	
9К144-14;9К144-15	3,1	30,9	27,5	—	176,6	—	123,3	—	—	—		361,4	5,5	4,8	—		10,3	0,6	11,4		12,0	383,7	—	6,0		6,0	
9К144-16;9К144-17	3,1	30,9	27,5	—	176,6	—	18,9	136,7	—	—		393,7	1,2	10,9	—		12,1	0,6	11,4		12,0	417,8	—	6,0		423,8	
9К144-18;9К144-19	3,1	30,9	27,5	—	176,6	—	18,9	—	175,8	—		432,8	1,2	10,9	—		12,1	0,6	11,4		12,0	456,9	—	6,0		462,9	
9К144-20;9К144-21	3,1	30,9	27,5	—	—	218,0	123,3	—	—	—		402,8	5,6	4,8	—		10,4	0,6	10,2		10,8	424,0	—	6,0			4
9К144-22;9К144-23	3,1	30,9	27,5	—	—	218,0	18,9	136,7	—	—		435,1	1,2	10,9	—		12,1	0,6	10,2		10,8	458,0	—	6,0		6,0	4
9К144-24;9К144-25	3,1	30,9	27,5	—	—	218,0	18,9	—	175,8	—		474,2	1,2	10,9	—		12,1	0,6	10,2		10,8	497,1	—	6,0		6,0	5
9К144-26	3,1	30,9	27,5	—	—	—	387,1	—	—	—		448,6	20,8	4,8	—		25,6	0,6	—		0,6	474,8	—	6,0		6,0	4
9К144-27;9К144-28	3,1	30,9	27,5	—	—	—	282,7	136,7	—	—		480,9	16,5	10,9	—		27,4	0,6	—		0,6	508,9	—	6,0		6,0	5

Взам. инв. № | Подпись и дата | Инв. № подл.

1.424.1-5.2-0.00ВМС

кг

Марка колонны	Изделия арматурные																										Общий расход
	Арматура класса																					Всего	Прокат марки				
	А-III												А-I					Вр-I					ВСт3 кп 2-1				
	ГОСТ 5781-82												ГОСТ 5781-82					ГОСТ 6727-80					ТУ 14-1-3023-80				
	Ф6	Ф10	Ф12	Ф16	Ф18	Ф20	Ф22	Ф25	Ф28	Ф32		Итого	Ф6	Ф8	Ф10		Итого	Ф3	Ф5		Итого		δ=12	δ=14		Итого	
9К144-29;9К144-30	3,1	30,9	27,5	—	—	—	282,7	—	175,8	—		520,0	16,5	10,9	—		27,4	0,6	—		0,6	548,0	—	6,0		6,0	554,0
9К144-31;9К144-32	3,1	30,9	27,5	—	—	—	18,9	476,1	—	—		556,5	1,2	32,1	—		33,3	0,6	—		0,6	590,4	—	6,0		6,0	596,4
9К144-33;9К144-34	3,1	30,9	27,5	—	—	—	18,9	339,4	175,8	—		595,6	1,2	32,1	—		33,3	0,6	—		0,6	629,5	—	6,0		6,0	635,5
9К144-35	3,1	30,9	27,5	—	—	—	18,9	136,7	427,0	—		644,1	1,2	32,1	—		33,3	0,6	—		0,6	678,0	—	6,0		6,0	684,0
9К144-36;9К144-37	3,1	30,9	27,5	—	—	—	18,9	—	602,8	—		683,2	1,2	32,1	—		33,3	0,6	—		0,6	717,1	—	6,0		6,0	723,1
9К144-38	3,1	30,9	27,5	—	—	—	18,9	—	427,0	234,6		742,0	1,2	32,5	—		33,7	0,6	—		0,8	776,3	—	6,0		6,0	782,3
9К144-39;9К144-40	3,1	30,9	27,5	—	—	—	224,2	136,7	—	—		422,4	16,5	10,9	—		27,4	0,6	—		0,6	450,4	—	6,0		6,0	456,4
9К144-41	3,1	30,9	27,5	—	—	—	224,2	—	175,8	—		461,5	16,5	10,9	—		27,4	0,6	—		0,6	489,5	—	6,0		6,0	495,5
9К144-42;9К144-43	3,1	30,9	27,5	—	—	—	18,9	400,9	—	—		481,3	1,2	32,1	—		33,3	0,6	—		0,6	515,2	—	6,0		6,0	521,2
9К144-44;9К144-45	3,1	30,9	27,5	—	—	—	18,9	264,2	175,8	—		520,4	1,2	32,1	—		33,3	0,6	—		0,6	554,3	—	6,0		6,0	560,3
9К144;-46;9К144-47	3,1	30,9	27,5	—	—	—	18,9	136,7	332,3	—		549,4	1,2	32,1	—		33,3	0,6	—		0,6	583,0	—	6,0		6,0	589,0
9К144-48;9К144-49	3,1	30,9	27,5	—	—	—	18,9	—	508,1	—		588,5	1,2	32,1	—		33,3	0,6	—		0,6	622,4	—	6,0		6,0	628,4