ТИПОВЫЕ КОНСТРУКЦИИ, ИЗДЕЛИЯ И УЗЛЫ ЗДАНИЙ И СООРУЖЕНИЙ

СЕРИЯ 1.865.1-4/89

ЖЕЛЕЗОБЕТОННЫЕ ПЛИТЫ ПОКРЫТИЙ СЕЛЬСКОХОЗЯЙСТВЕННЫХ ПРОИЗВОДСТВЕННЫХ ЗДАНИЙ

ВЫПУСК 8

ПЛИТЫ ДОБОРНЫЕ ДЛИНОЙ 6 М

УКАЗАНИЯ ПО ПРИМЕНЕНИЮ И РАБОЧИЕ ЧЕРТЕЖИ

24977
ЦЕНА 1-06

ТИПОВЫЕ КОНСТРУКЦИИ, ИЗДЕЛИЯ И УЗЛЫ ЗДАНИЙ И СООРУЖЕНИЙ

СЕРИЯ 1.865.1-4/89

ЖЕЛЕЗОБЕТОННЫЕ ПЛИТЫ ПОКРЫТИЙ СЕЛЬСКОХОЗЯЙСТВЕННЫХ ПРОИЗВОДСТВЕННЫХ ЗДАНИЙ

ВЫПУСК 8

ПЛИТЫ ДОБОРНЫЕ ДЛИНОЙ 6м

УКАЗАНИЯ ПО ПРИМЕНЕНИЮ И РАБОЧИЕ ЧЕРТЕЖИ

РАЗРАБОТАН
ГИПРОНИСЕЛЬХОЗОМ
ГЛ. ИНЖ. ИНСТИТУТА В.А. ЧЕРНОЯРОВ
НАЧ. ОТДЕЛА И.Н. КОТОВ

УТВЕРЖДЕНЫ ГЛАВПРОЕКТОМ ГОССТРОЯ СССР,
ТЕХНИЧЕСКОЕ ЗАДАНИЕ ОТ 30.10.90.
ВВЕДЕНЫ В ДЕЙСТВИЕ ГИПРОНИСЕЛЬХОЗОМ
С 30.09.91, ПРИКАЗ ОТ 15.03.91 № 52-П.

Обозначение	Наименование	Стр.
1.865.1-4/89.8-ПЗ	Пояснительная записка	2
1.865.1-4/89.8-НИ	Номенклатура плит	4
1.865.1-4/89.8-1ФЧ	Плита типа 1ПДСБ. Чертеж формы	5
1.865.1-4/89.8-2ФЧ	Плита типа 2ПДСБ. Чертеж формы	6
1.865.1-4/89.8-3ФЧ	Плита типа 3ПДСБ. Чертеж формы	7
1.865.1-4/89.8-1	Плита типа ПДСБ	8
1.865.1-4/89.8-2	Сетка С1 ... С3	10
1.865.1-4/89.8-3	Каркас КР1 ... КР4	10
1.865.1-4/89.8-4	Каркас КР5, КР6	11
1.865.1-4/89.8-5	Каркас КР7	11
1.865.1-4/89.8-РС	Ведомость расхода стали	12

Взам. инв. N | Подпись и дата | Инв. N подл.

Нач. отд.	Котов		
Н. контр.	Демина		
Рук. груп.	Архипова		
Инж. I кат.	Гусева		

1.865.1-4/89.8

Содержание

Стадия	Лист	Листов
Р		1

ГИПРОНИСЕЛЬХОЗ

1. Общая часть

1.1. Настоящая серия содержит рабочие чертежи доборных плит длиной 6.0 м, предназначенных для покрытия одноэтажных сельскохозяйственных зданий с шагом стропильных конструкций 6,0 м; с кровлей из асбестоцементных волнистых листов и рулонной при уклоне кровли до 25%.

1.2. Плиты устанавливаются в коньке.

1.3 Область применения - 1-IV географические районы по весу снегового покрова.

1.4 Доборные плиты шириной 0,3; 0,5 и 0,6 м применяются в сочетании с железобетонными плитами серии 1.865.1-4/89 и запроектированы в опалубочных формах серии 1.865.1-8.

1.5 Плита относится к категории несгораемых конструкций с пределом огнестойкости 0,25 часа.

2. Требования к материалу.

2.1 Для плит предусмотрено применение следующих видов конструкционных бетонов, отвечающих требованиям ГОСТа 25192-82: тяжелого средней плотности не менее 2200 кгс/м^3; легкого-плотной структуры с маркой по средней плотности Д 1800.

2.2 Материалы, применяемые для приготовления бетона, должны соответствовать действующим стандартам или техническим условиям на эти материалы.

2.3 Прочность бетона должна соответствовать классу по прочности на сжатие, установленному при расчете плит в зависимости от их несущей способности.

2.4. Бетон по морозостойкости и водонепроницаемости плит, предназначенных для эксплуатации в покрытиях неотапливаемых зданий и сооружений на открытом воздухе, должен соответствовать маркам, назначенным в проекте здания в зависимости от режима эксплуатации и климатических условий района строительства.

2.5 Бетон плит, предназначенных для эксплуатации в агрессивной газообразной среде, должен иметь следующие показатели:

а) для слабоагрессивной среды марка по водонепроницаемости - W4 (марка плит с индексом Н);

Взам. инв. N | Подпись и дата | Инв. N подл.

Нач. отд.	Котов		
Н. контр.	Демина		
ГИП	Котов		
Рук. груп	Архипова		

1.865.1-4/89.8-ПЗ

Пояснительная записка

Стадия	Лист	Листов
Р	1	2

ГИПРОНИСЕЛЬХОЗ

б) для среднеагрессивной среды марка по водонепроницаемости-W6 (марка плит с индексом П).

2.6. Арматура сварных каркасов и сеток предусмотрена стержневая кл. А-III по ГОСТу 5781-82* и арматурная проволока периодического профиля кл. Вр-I по ГОСТу 6727-80*.

2.7. Марки сталей для изготовления арматурных и закладных изделий принимаются в зависимости от температурных условий во время монтажа и эксплуатации плит в соответствии с требованиями действующих нормативных документов. Марки сталей должны указываться в проекте здания. Для монтажных петель- горячекатаная арматурная сталь кл. А-I не ниже марки С245 (ВСт3пс2).

3. Основные расчетные положения.

3.1 Расчет плит выполнен в соответствии с требованиями глав СНиП 2.01.07-85 „Нагрузки и воздействия", СНиП 2.03.01-84 „Бетонные и железобетонные конструкции".

3.2. Плиты рассчитаны на равномерно распределенную расчетную нагрузку с учетом собственного веса плиты. (см. док. 1.865.1-4/89-НИ).

3.3. Продольные ребра плит рассчитаны как шарнирно опёртые балки таврового сечения. Полки-как балочная плита с шарнирным опиранием.

3.4. По трещиностойкости плиты отнесены к III категории. Максимальная ширина кратковременного раскрытия трещин принята 0,2мм; длительного-0,15мм.

3.5 Для анкеровки арматуры на концах продольных стержней предусмотрены высаженные головки. Взамен высаженных головок могут быть применены обжимные шайбы.

4. Указания по применению.

4.1. Выбор марок плит следует вести по действующей на плиту равномерно распределенной расчетной нагрузке (проверка по несущей способности) с дополнительной проверкой по нормативной нагрузке (проверка по трещиностойкости и прогибу), сравнивая обе величины действующей нагрузки с соответствующими нагрузками, приведенными в номенклатуре плит.

4.2. При применении плит в помещениях с агрессивной средой должны быть разработаны мероприятия по антикоррозионной защите плит в соответствии с требованиями глав СНиП 2.03.11-85.

4.3. Доборные плиты привязываются за монтажные петли к смежным плитам покрытия вязальной проволокой.

Минимальная длина опирания ребер плит должна составлять не менее 60 мм.

4.4. Плиты обозначаются марками, состоящими из букв и цифр. Буквенный индекс „ПДС" обозначает- плита доборная для с/х зданий.

Индекс Т и Л характеризуют вид бетона (тяжелый и легкий). Индексы Н и П- стойкость к воздействию агрессивной газообразной среды. Н- бетон нормальной проницаемости (для слабоагрессивной среды), П- бетон пониженной проницаемости (для среднеагрессивной среды). В марке плиты для неагрессивной среды индекс не указывается. Цифра перед буквенным индексом обозначает типоразмер плиты по ширине. После буквенного индекса — значение нагрузки. 1ПДС6-2Т-Н.

5. Общие указания по изготовлению плит.

5.1 При изготовлении плит необходимо руководствоваться требованиями СНиПа 3.09.01-85.

5.2. Проектное положение арматурных изделий в плитах обеспечивается фиксаторами из плотного цементно-песчаного раствора или из пластмасс.

5.3. Внешний вид и качество поверхностей плит, допускаемые отклонения от проектных размеров, положение арматурных и закладных изделий, толщина защитных слоёв бетона до арматуры и другие технические условия должны соответствовать требованиям ГОСТ 13015.0-83 „Изделия железобетонные и бетонные. Общие технические требования."

5.4. При изготовлении плит должен осуществляться пооперационный контроль на всех стадиях производства и приемки и систематический контроль качества бетона и арматуры в соответствии с ГОСТ 8829-85.

5.5. В холодное время года плиты должны отпускаться потребителю при достижении бетоном 100% проектной прочности. В остальное время плиты отпускаются после достижения бетоном 70% прочности на сжатие при условии, что к моменту передачи нагрузки бетон наберёт полную проектную прочность.

6. Хранение и транспортирование.

6.1 Складирование, хранение и транспортирование плит выполнять в рабочем (горизонтальном) положении.

6.2. При перевозке плит следует учитывать требования нормативных документов и указаний.

6.3. Каждая плита должна укладываться на деревянные инвентарные прокладки, устанавливаемые вблизи монтажных петель.

Инв.№ подл. | Подпись и дата | Взам. инв.№

24977 4

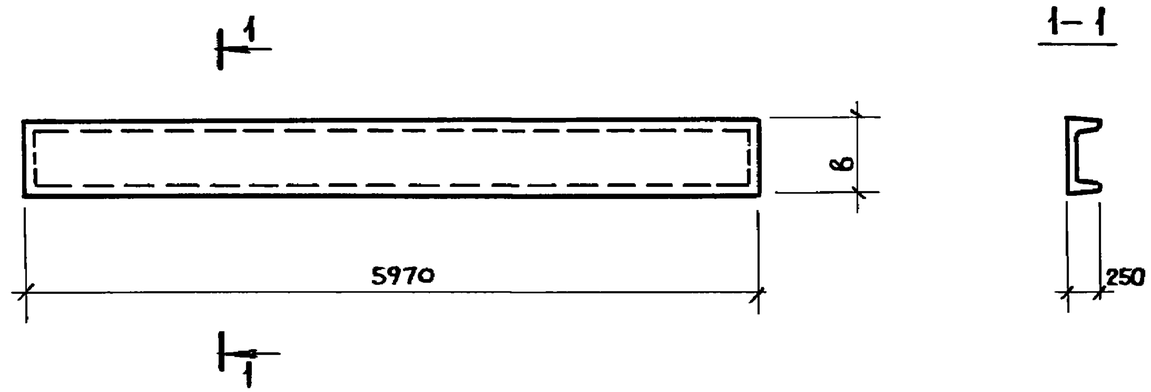

Марка плиты	в, мм	Расчетная равномерно распределенная нагрузка, кгс/м² (кПа)				Класс бетона	Расход материалов		Масса плиты, кг из бетона	
		без учета веса плиты из бетона								
		тяжелого		легкого плотной структуры						
		при коэффициенте надежности по нагрузке					Бетон, м³	Сталь, кг	тяжелого	легкого плотной структуры
		$\gamma_f > 1$	$\gamma_f = 1$	$\gamma_f > 1$	$\gamma_f = 1$					
1ПДС6-1т(л)-Н(п)	550	250 (2,50)	206 (2,10)	370 (3,70)	311 (3,11)	В 15	0,33	65,8	825	630
1ПДС6-2т(л)-Н(п)		490 (4,90)	404 (4,04)	570 (5,70)	474 (4,74)			70,4		
1ПДС6-3т(л)-Н(п)		650 (6,50)	590 (5,90)	710 (7,10)	585 (5,85)			75,4		
2ПДС6-1т(л)-Н(п)	440	250 (2,50)	206 (2,10)	370 (3,70)	311 (3,11)		0,31	65,8	775	590
2ПДС6-2т(л)-Н(п)		490 (4,90)	404 (4,04)	570 (5,70)	474 (4,74)			69,5		
2ПДС6-3т(л)-Н(п)		650 (6,50)	590 (5,90)	710 (7,10)	585 (5,85)			74,5		
3ПДС6-1т(л)-Н(п)	260	250 (2,50)	206 (2,10)	370 (3,70)	311 (3,11)		0,29	60,8	725	555
3ПДС6-2т(л)-Н(п)		490 (4,90)	404 (4,04)	570 (5,70)	474 (4,74)			63,7		
3ПДС6-3т(л)-Н(п)		650 (6,50)	590 (5,90)	710 (7,10)	585 (5,85)			68,3		

Взам. инв. №

Подпись и дата

Инв. № подл.

Нач. отд.	Котов	
Н. контр.	Демина	
ГИП	Котов	
Рук. груп.	Архипова	
Инж. 1кат.	Гусева	

1.865.1-4/89.8-НИ

Номенклатура плит

Стадия	Лист	Листов
Р		1

ГИПРОНИСЕЛЬХОЗ

24977 5

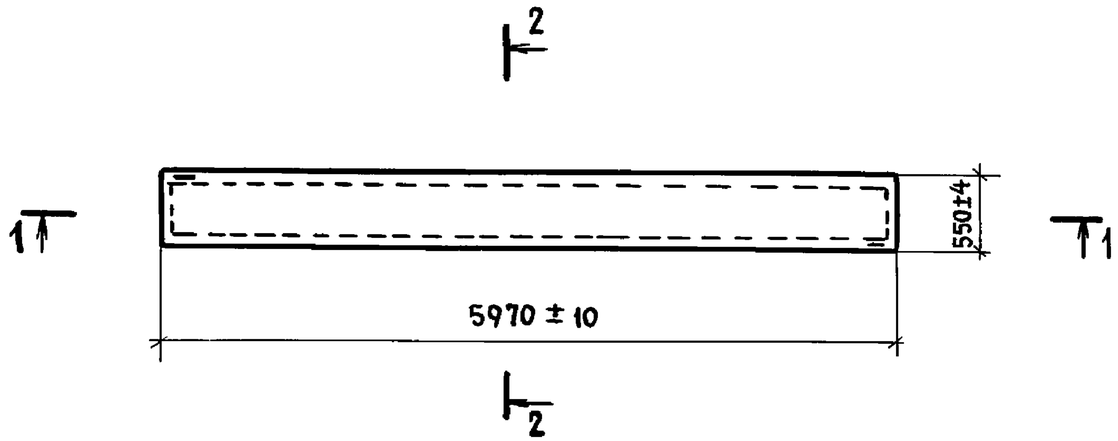

1-1

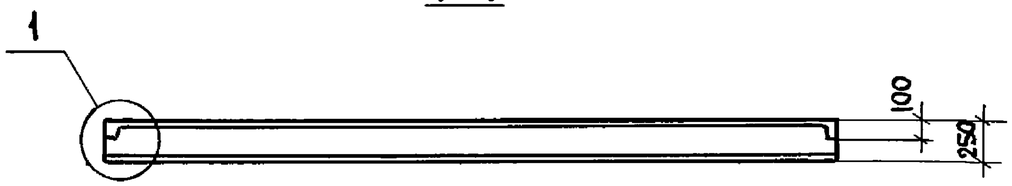

2-2

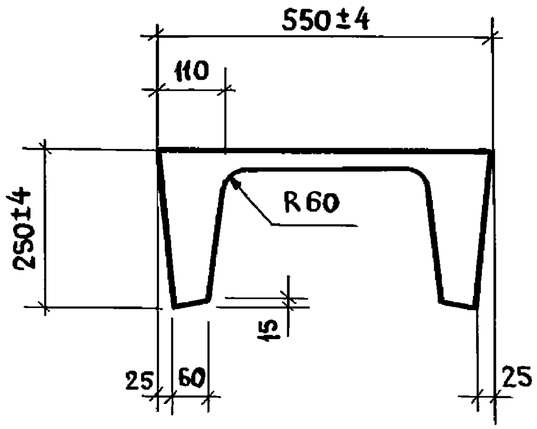

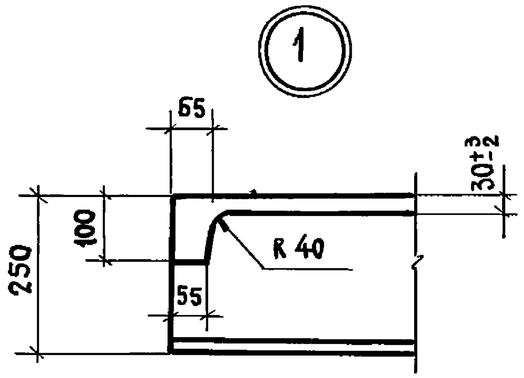

Сборочный чертеж см. 1.865.1-4/89.8-1.

Нач.отд.	Котов			1.865.1-4/89.8-1ф4
Н.контр	Демина			Плита типа 1ПДС6. Чертеж формы
ГИП	Котов			Стадия: Р; Лист: ; Листов: 1
Рук.груп	Архипова			ГИПРОНИСЕЛЬХОЗ
Инж.I кат	Гусева			

Инв. N подл. | Подпись и дата | Взам. инв. N

24977 6

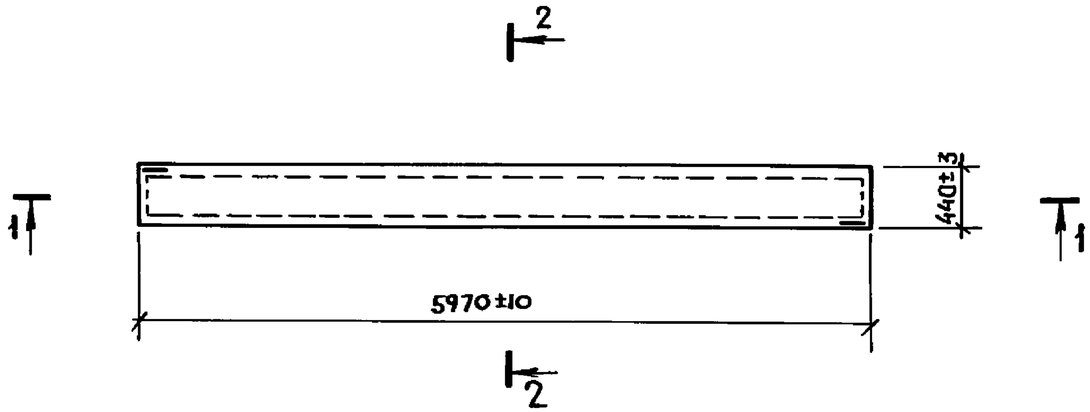

1-1

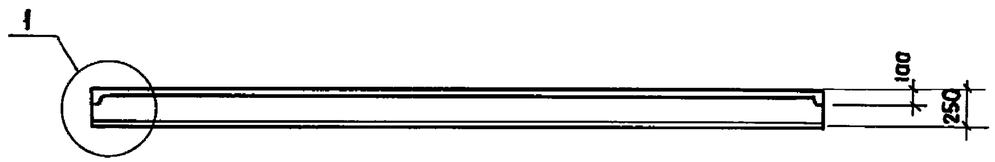

2-2

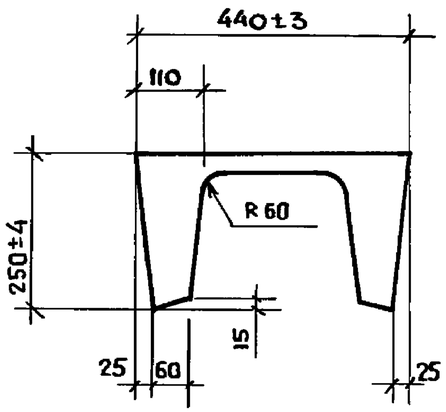

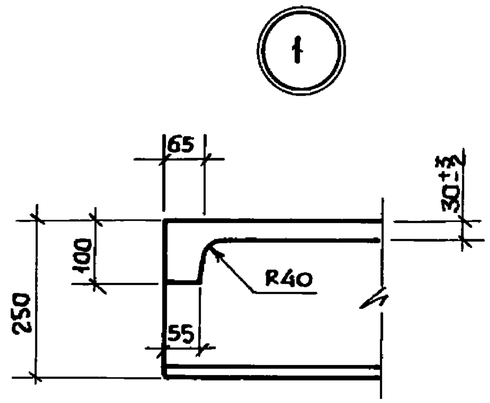

Сборочный чертеж см. 1.865.1-4/89. 8-1 .

Нач.отд.	Котов		1.865.1-4/89.8-2 ф4
Н.контр.	Демина		Плита типа 2ПДС6. Чертеж формы.
ГИП	Котов		Стадия: Р; Лист: ; Листов: 1
Рук.груп	Архипова		ГИПРОНИСЕЛЬХОЗ
Инж 1 кат.	Гусева		

Инв.№ подл. | Подпись и дата | Взам.инв.№

24977 7

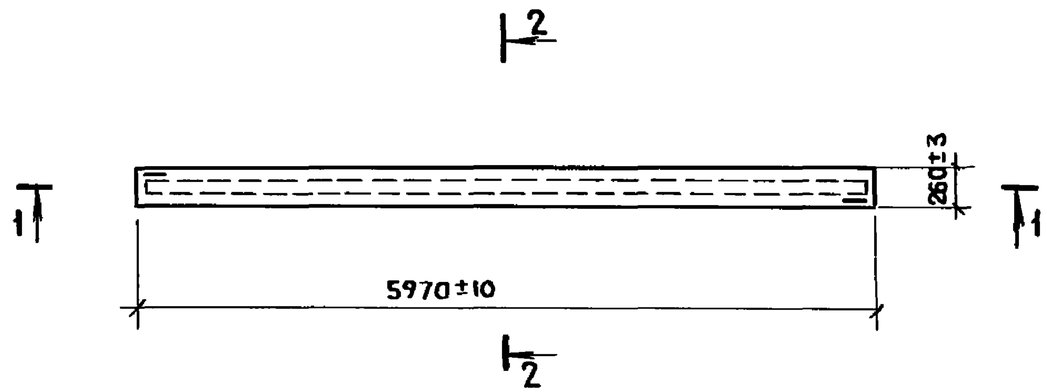

1—1

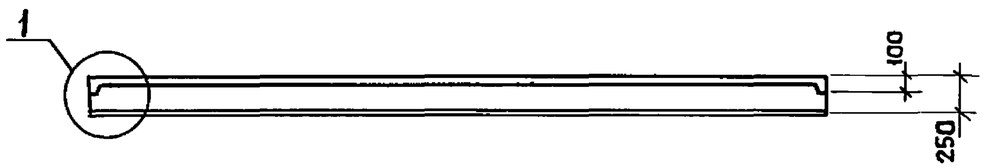

2—2

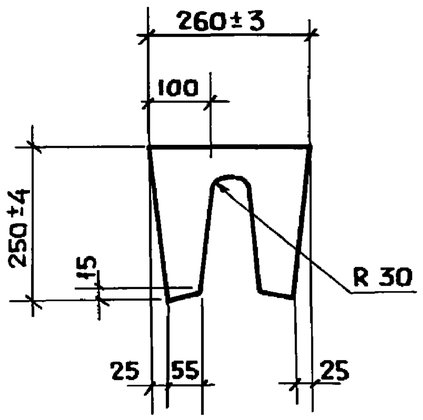

1

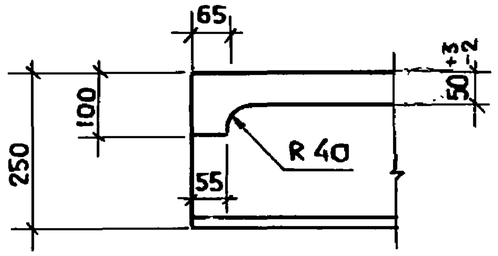

Сборочный чертеж см. 1.865.1-4/89. 8-1.

Нач.отд.	Котов			1.865.1-4/89.8-3ф4
Н.контр.	Демина			
ГИП	Котов			Плита типа 3ПДС6. Чертеж формы
Рук.груп.	Архипова			
Инж.I кат.	Гусева			

Стадия	Лист	Листов
Р		1

ГИПРОНИСЕЛЬХОЗ

Инв.№ подл. | Подпись и дата | Взам.инв.№

24977 8

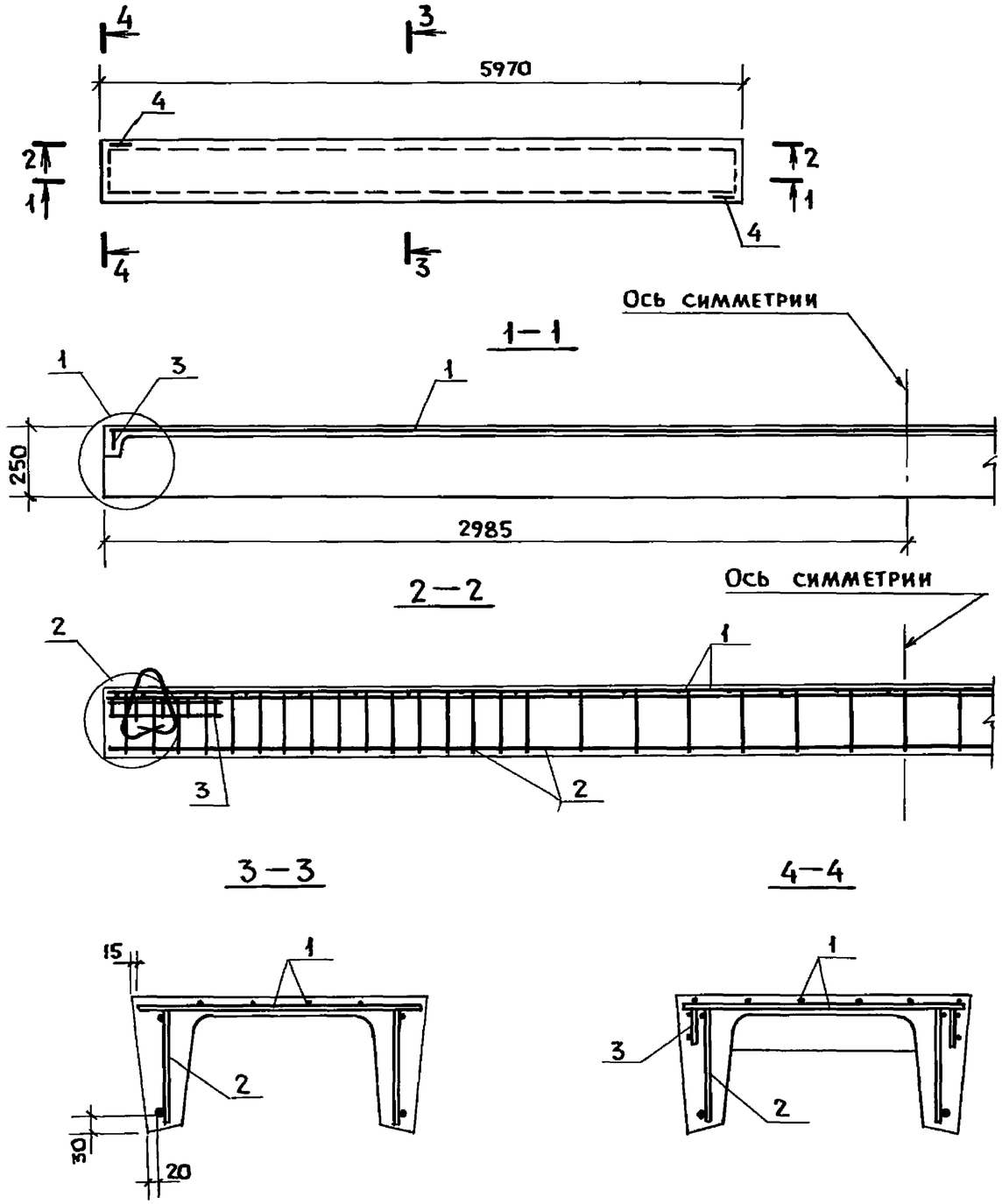

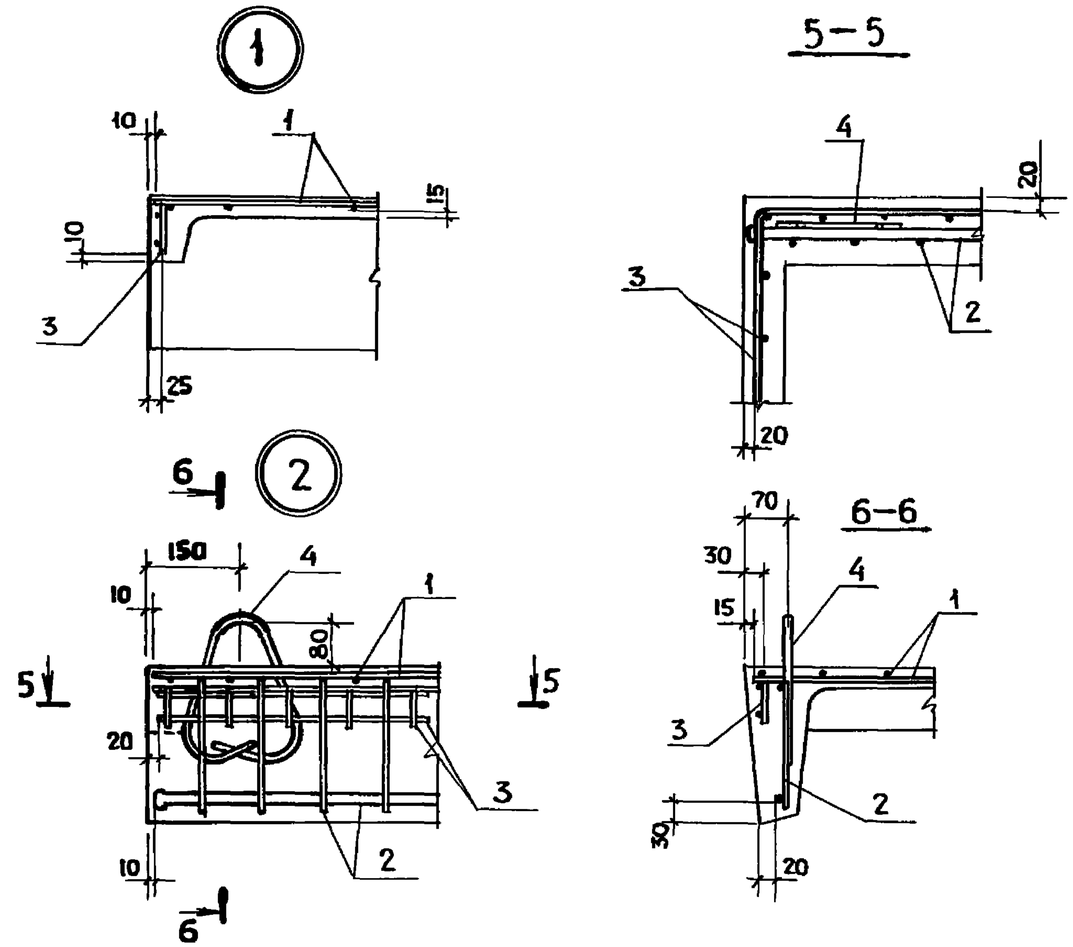

1. Спецификацию см. лист 2.
2. Монтажные петли поз. 4 привязать к каркасу поз. 2 вязальной проволокой.

				1.865.1 – 4/89.8-1		
Нач. отд.	Котов			Плита типа ПДС6	Стадия	Лист	Листов
Н. контр.	Демина				Р	1	2
ГИП	Котов				Гипронисельхоз		
Рук. груп.	Архипова						
Инж. I кат.	Гусева						

Инв. № подл. | Подпись и дата | Взам. инв. №

Марка плиты	Поз	Наименование	Кол	Обозначение документа	Масса плиты кг
1ПДС6-1	1	Сетка С1	1	1.865.1-4/89.8-2	825 (630)
	2	Каркас КР2	2	-3	
	3	КР5	2	-4	
	4	Изделие закладное М10-150	2	3.400-7.1/87	
	5	Бетон класса В15, $м^3$	0.33		
1ПДС6-2	1	Сетка С1	1	1.865.1-4/89.8-2	825 (630)
	2	Каркас КР3	2	-3	
	3	КР5	2	-4	
	4	Изделие закладное М10-150	2	3.400-7.1/87	
	5	Бетон класса В15, $м^3$	0.33		
1ПДС6-3	1	Сетка С1	1	1.865.1-4/89.8-2	825 (630)
	2	Каркас КР4	2	-3	
	3	КР5	2	-4	
	4	Изделие закладное М10-150	2	3.400-7.1/87	
	5	Бетон класса В15, $м^3$	0.33		
2ПДС6-1	1	Сетка С2	1	1.865.1-4/89.8-2	775 (590)
	2	Каркас КР2	2	-3	
	3	КР6	2	-4	
	4	Изделие закладное М10-150	2	3.400-7.1/87	
	5	Бетон класса В15, $м^3$	0.31		
2ПДС6-2	1	Сетка С2	1	1.865.1-4/89.8-2	775 (590)
	2	Каркас КР3	2	-3	
	3	КР6	2	-4	
	4	Изделие закладное М10-150	2	3.400-7.1/87	
	5	Бетон класса В15, $м^3$	0.31		
	1	Сетка С2	1	1.865.1-4/89.8-2	
	2	Каркас КР4	2	-3	

Марка плиты	Поз	Наименование	Кол	Обозначение документа	Масса плиты, кг
2ПДС6-3	3	Каркас КР6	2	1.865.1-4/89.8-4	775 (590)
	4	Изделие закладное М10-150	2	3.400-7.1/87	
	5	Бетон класса В15, $м^3$	0.31		
3ПДС6-1	1	Сетка С3	1	1.865.1-4/89.8-2	725 (555)
	2	Каркас КР1	2	-3	
	3	КР7	2	-5	
	4	Изделие закладное М10-150	2	3.400-7.1/87	
	5	Бетон класса В15, $м^3$	0.29		
3ПДС6-2	1	Сетка С3	1	1.865.1-4/89.8-2	725 (555)
	2	Каркас КР2	2	-3	
	3	КР7	2	-5	
	4	Изделие закладное М10-150	2	3.400-7.1/87	
	5	Бетон класса В15, $м^3$	0.29		
3ПДС6-3	1	Сетка С3	1	1.865.1-4/89.8-2	725 (555)
	2	Каркас КР3	2	-3	
	3	КР7	2	-5	
	4	Изделие закладное М10-150	2	3.400-7.1/87	
	5	Бетон класса В15, $м^3$	0.29		

В скобках дана масса плит из легкого бетона.

Взам. инв. N | Подпись и дата | Инв. N подл.

24977 10

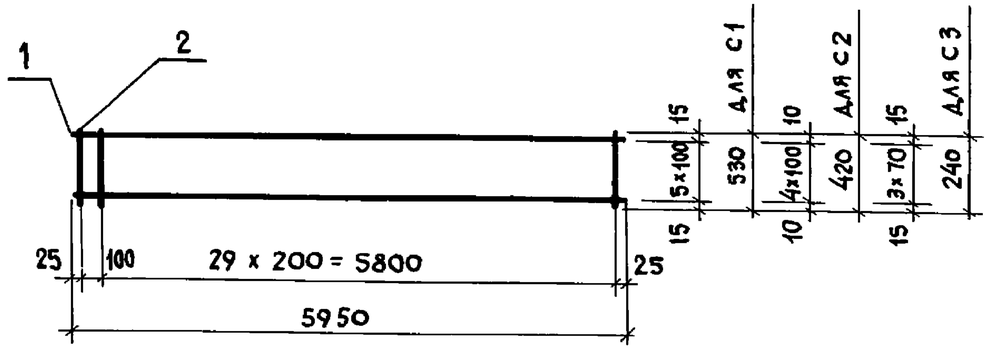

Марка сетки	Поз.	Наименование	Кол	Масса ед., кг	Масса сетки, кг
С1	1	ф4ВрI, ℓ=5950	6	0,55	4,9
	2	4ВрI, ℓ=530	31	0,05	
С2	1	ф4ВрI, ℓ=5950	5	0,55	4,0
	2	4ВрI, ℓ=420	31	0,04	
С3	1	ф4ВрI, ℓ=5950	4	0,55	2,8
	2	4ВрI, ℓ=240	31	0,02	

Арматура класса Вр-I по ГОСТ 6727-80*.

Нач.отд.	Котов		1.865.1-4/89. 8-2
Н. контр	Демина		
ГИП.	Котов		Сетка С1...С3
Рук.груп.	Архипова		Стадия: Р; Лист: ; Листов: 1
Инж.Iкат	Гусева		ГИПРОНИСЕЛЬХОЗ

Инв. N подл. | Подпись и дата | Взам. инв. N

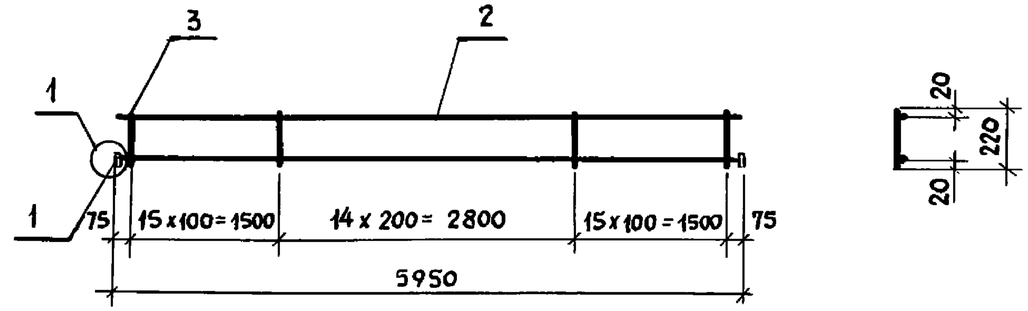

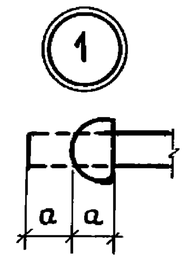

Марка каркаса	a, мм
КР1	15
КР2	17,5
КР3	20
КР4	22,5

Марка каркаса	Поз.	Наименование	Кол.	Масса ед., кг	Масса каркаса, кг.
КР1	1	ф 12АIII, ℓ = 5980	1	5,3	6,8
	2	4ВрI, ℓ = 5950	1	0,55	
	3	4ВрI. ℓ = 220	45	0,02	
КР2	1	ф 14АIII, ℓ = 5985	1	7,2	8,7
	2	4ВрI, ℓ = 5950	1	0,55	
	3	4ВрI, ℓ = 220	45	0,02	
КР3	1	16АIII, ℓ = 5990	1	9,5	11,0
	2	4ВрI, ℓ = 5950	1	0,55	
	3	4ВрI, ℓ = 220	45	0,02	
КР4	1	ф 18АIII, ℓ = 5995	1	12,0	13,5
	2	4ВрI, ℓ = 5950	1	0,55	
	3	4ВрI, ℓ = 220	45	0,02	

Арматура класса А-III по ГОСТ 5781-82*, класса Вр-I по ГОСТ 6727-80*.

Нач. отд.	Котов		1.865.1-4/89. 8-3
Н. контр	Демина		
ГИП	Котов		Каркас КР1...КР4
Рук. груп.	Архипова		Стадия: Р; Лист: ; Листов: 1
Инж Iкат	Гусева		ГИПРОНИСЕЛЬХОЗ

Инв. N подл. | Подпись и дата | Взам. инв. N

Развертка

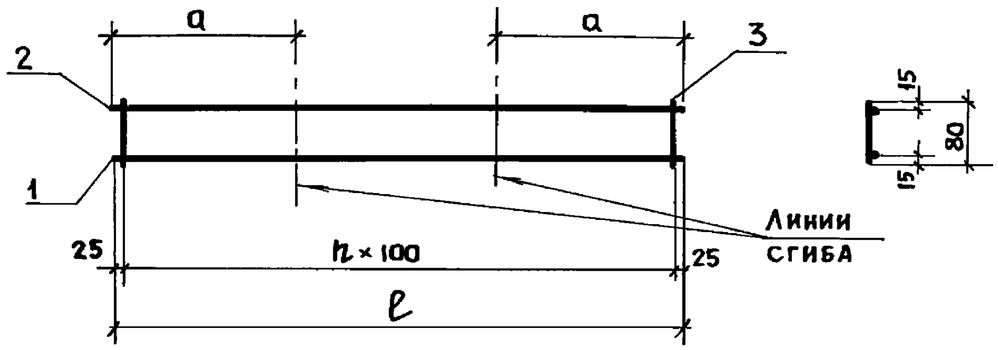

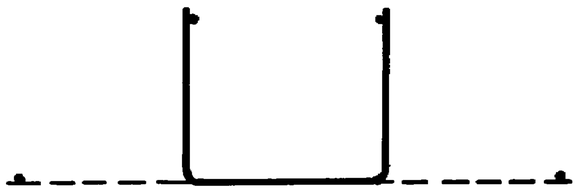

Марка каркаса	Размеры, мм		n
	ℓ	a	
КР5	1350	420	13
КР6	1250	425	12

Марка каркаса	Поз	Наименование	Кол.	Масса ед., кг	Масса каркаса, кг
КР5	1	ф 10 А III, ℓ=1350	1	0,8	1,0
	2	4 Вр I, ℓ=1350	1	0,1	
	3	4 Вр I ℓ=80	14	0,01	
КР6	1	ф 10 А III, ℓ=1250	1	0,8	1,0
	2	4 Вр I, ℓ=1250	1	0,1	
	3	4 Вр I, ℓ=80	13	0,01	

Арматура класса А-III по ГОСТ 5781-82*, класса Вр-I по ГОСТ 6727-80*.

Развертка

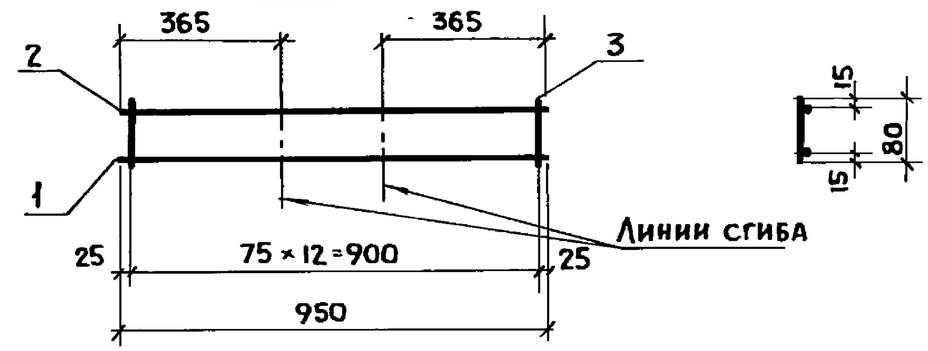

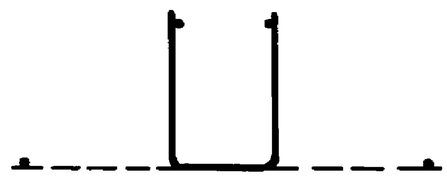

Поз	Наименование	Кол.	Масса ед., кг	Масса каркаса, кг
1	ф 10 А III, ℓ=950	1	0,6	0,8
2	4 Вр I, ℓ=950	1	0,1	
3	4 Вр I, ℓ=80	12	0,01	

Арматура класса А-III по ГОСТ 5781-82*, класса Вр-I по ГОСТ 6727-80*.

Взам. инв. № | Подпись и дата | Инв. № подл.

Нач. отд.	Котов		
Н. контр.	Демина		
ГИП	Котов		
Рук. груп.	Архипова		
Инж. I кат.	Гусева		

1.865.1-4/89.8-4

Каркас КР5, КР6

Стадия	Лист	Листов
Р		1

ГИПРОНИСЕЛЬХОЗ

Взам. инв. № | Подпись и дата | Инв. № подл.

Нач. отд.	Котов		
Н. контр.	Демина		
ГИП	Котов		
Рук. груп.	Архипова		
Инж. I кат.	Гусева		

1.865.1-4/89.8-5

Каркас КР7

Стадия	Лист	Листов
Р		1

ГИПРОНИСЕЛЬХОЗ

в кг

Марка плиты	Изделия арматурные								Всего	Изделия закладные			Всего	Общий расход
	Арматура класса									Арматура класса				
	А-III					ВР-I				А-I				
	ГОСТ 5781-82*					ГОСТ 6727-80*				ГОСТ 5781-82*				
	12	14	16	18	Итого	4		Итого		10		Итого		
1 ПДС 6 -1		14.4			14.4	50.5		50.5	64.9	0.9		0.9	0.9	65.8
1 ПДС6 -2			19.0		19.0	50.5		50.5	69.5	0.9		0.9	0.9	70.4
1 ПДС6 -3				24.0	24.0	50.5		50.5	74.5	0.9		0.9	0.9	75.4
2 ПДС6 -1		14.4			14.4	49.6		49.6	64.0	0.9		0.9	0.9	65.8
2 ПДС 6 -2			19.0		19.0	49.6		49.6	68.6	0.9		0.9	0.9	69.5
2 ПДС 6 -3				24.0	24.0	49.6		49.6	73.6	0.9		0.9	0.9	74.5
3 ПДС 6 -1	10.6				10.6	48.4		48.4	59.0	0.9		0.9	0.9	60.8
3 ПДС 6 -2		14.4			14.4	48.4		48.4	62.8	0.9		0.9	0.9	63.7
3 ПДС 6 -3			19.0		19.0	48.4		48.4	67.4	0.9		0.9	0.9	68.3

Инв. N подл. | Подпись и дата | Взам. инв. N

Нач. отд	Котов		
Н. контр	Демина		
ГИП	Котов		
Рук. груп	Архипова		
Инж. I кат.	Гусева		

1.865.1-4/89.8-РС

Ведомость расхода стали

Стадия	Лист	Листов
Р		1

ГИПРОНИСЕЛЬХОЗ