ТИПОВЫЕ КОНСТРУКЦИИ, ИЗДЕЛИЯ И УЗЛЫ ЗДАНИЙ И СООРУЖЕНИЙ

СЕРИЯ 1.020-1/83

КОНСТРУКЦИИ КАРКАСА МЕЖВИДОВОГО ПРИМЕНЕНИЯ ДЛЯ МНОГОЭТАЖНЫХ ОБЩЕСТВЕННЫХ ЗДАНИЙ, ПРОИЗВОДСТВЕННЫХ И ВСПОМОГАТЕЛЬНЫХ ЗДАНИЙ ПРОМЫШЛЕННЫХ ПРЕДПРИЯТИЙ

ВЫПУСК 2-5

КОЛОННЫ СЕЧЕНИЕМ 400Х400 мм ДЛЯ ЗДАНИЙ С ВЫСОТОЙ ЭТАЖА 3,3 м

РАБОЧИЕ ЧЕРТЕЖИ

19835
ЦЕНА 1-75

ТИПОВЫЕ КОНСТРУКЦИИ, ИЗДЕЛИЯ И УЗЛЫ ЗДАНИЙ И СООРУЖЕНИЙ

СЕРИЯ 1.020-1/83

КОНСТРУКЦИИ КАРКАСА МЕЖВИДОВОГО ПРИМЕНЕНИЯ ДЛЯ МНОГОЭТАЖНЫХ ОБЩЕСТВЕННЫХ ЗДАНИЙ, ПРОИЗВОДСТВЕННЫХ И ВСПОМОГАТЕЛЬНЫХ ЗДАНИЙ ПРОМЫШЛЕННЫХ ПРЕДПРИЯТИЙ

ВЫПУСК 2-5

КОЛОННЫ СЕЧЕНИЕМ 400Х400 мм ДЛЯ ЗДАНИЙ С ВЫСОТОЙ ЭТАЖА 3,3 м

РАБОЧИЕ ЧЕРТЕЖИ

РАЗРАБОТАНЫ

ЦНИИЭП торгово-бытовых зданий и туристских комплексов

ДИРЕКТОР ИН-ТА В. ЛЕПСКИЙ

НАЧ. ОТДЕЛА Б. ВОЛЫНСКИЙ

ГЛ. ИНЖ. ПРОЕКТА А. КОЛДАШЕВА

РУК. СЕКТОРА В. ДОВГАЛЮК

ЦНИИпромзданий

ГЛ. ИНЖ. ИН-ТА В. ГРАЧЕВ

НАЧ. ОТДЕЛА Э. КОДЫШ

НИИЖБ Госстроя СССР

ЗАМ. ДИРЕКТОРА ИН-ТА Н. КОРОВИН

РУК. ЛАБОРАТОРИИ А. ВАСИЛЬЕВ

Гипростроммаш

ГЛ. ИНЖЕНЕР ИН-ТА В. БУЗИНОВ

НАЧ. ТЕХНОЛОГ. ОТДЕЛА Ю. ВОЛКОНСКИЙ

ГЛ. ТЕХНОЛОГ ОТДЕЛА АРМАТУРНЫХ РАБОТ Т. ЗАНЕВСКАЯ

УТВЕРЖДЕНЫ Госстроем СССР

ПОСТАНОВЛЕНИЕ ОТ 13.07.1984 г N 112

ВВЕДЕНЫ В ДЕЙСТВИЕ С 01.09.1984 г

Обозначение	Наименование	Стр.
1.020-1/83.2-5 00	Содержание	2
1.020-1/83.2-5 00 ТО	Техническое описание	5
1.020-1/83.2-5 01	Колонна 1КВД 4.33-1.1	
- 01	" 1КВО 4.33-1.1	
- 02	" 1КВД 4.33-2.1	
- 03	" 1КВО 4.33-2.1	
- 04	" 1КВ 4.33-1	
- 05	" 1КВД 4.33-1.2	
- 06	" 1КВО 4.33-1.2	
- 07	" 1КВД 4.33-1.2	
- 08	" 1КВО 4.33-2.2	
- 09	" 1КВ 4.33-2	8
1.020-1/83.2-5 02	" 2КВД 4.33-1.1	
- 01	" 2КВО 4.33-1.1	
- 02	" 2КВД 4.33-2.1	
- 03	" 2КВО 4.33-2.1	
- 04	" 2КВ 4.33-1	10
1.020-1/83.2-5 03	" 3КВД 4.33-1.1	
- 01	" 3КВО 4.33-1.1	
- 02	" 3КВО 4.33-2.2	
- 03	" 3КВ 4.33-1	
- 04	" 3КВД 4.33-2.2	
- 05	" 3КВО 4.33-2.2	12
1.020-1/83.2-5 04	" 1КСД 4.33-1.1	
- 01	" 1КСО 4.33-1.1	
- 02	" 1КСД 4.33-2.1	
- 03	" 1КСО 4.33-2.1	
- 04	" 1КС 4.33-1	
- 05	" 1КСД 4.33-1.2	

Нач. отд.	Вольинский	
Гл. констр.	Шац	
Н. контр.	Григорев	
ГИП	Колдашева	
Разраб.	Богданова	
Провер.	Сливина	

1.020-1/83.2-5 00

Содержание

Стадия	Лист	Листов
Р	1	6

ЦНИИЭП торгово-бытовых зданий и туристских комплексов

Формат А4

Обозначение	Наименование	Стр.
1.020-1/83.2-5 04		
- 06	Колонна 1КСО 4.33-1.2	
- 07	" 1КС1 4.33-2.2	
- 08	" 1КСО 4.33-2.2	
- 09	" 1КС 4.33-2	
- 10	" 1КСД 4.33-1.3	
- 11	" 1КСО 4.33-1.3	
- 12	" 1КСД 4.33-2.3	
- 13	" 1КСО 4.33-2.3	
- 14	" 1КС 4.33-3	
- 15	" 1КСД 4.33-1.4	
- 16	" 1КСО 4.33-1.4	
- 17	" 1КСД 4.33-2.4	
- 18	" 1КСО 4.33-2.4	
- 19	" 1КС 4.33-4	
- 20	" 1КСД 4.33-1.5	
- 21	" 1КСО 4.33-1.5	
- 22	" 1КСД 4.33-2.5	
- 23	" 1КСО 4.33-2.5	
- 24	" 1КС 4.33-5	14
1.020-1/83.2-5 05	" 3КСД 4.33-1.1	
- 01	" 3КСО 4.33-1.1	
- 02	" 3КС 4.33-1	
- 03	" 3КСД 4.33-1.2	
- 04	" 3КСО 4.33-1.2	
- 05	" 3КСО 4.33-2.2	
- 06	" 3КС 4.33-2	
- 07	" 3КСД 4.33-1.3	
- 08	" 3КСО 4.33-1.3	

1.020-1/83.2-5 00

Лист 2

19835 3

Формат А4

Обозначение	Наименование	Стр.
1.020-1/83.2-5 05		
-09	Колонна 3КСД 4.33-2.3	
-10	3КСО 4.33-2.3	
-11	3КС 4.33-3	
-12	3КСО 4.33-1.4	
-13	3КС 4.33-4	
-14	3КСД 4.33-1.5	
-15	3КСО 4.33-1.5	
-16	3КСД 4.33-2.6	
-17	3КСО 4.33-2.6	
-18	3КСД 4.33-1.7	
-19	3КСО 4.33-1.7	
-20	3КСД 4.33-1.8	
-21	3КСО 4.33-1.8	
-22	3КСД 4.33-2.8	
-23	3КСО 4.33-2.8	18
1.020-1/83.2-5 06	1КНД 4.33-1.1	
-01	1КНО 4.33-1.1	
-02	1КНД 4.33-2.1	
-03	1КНО 4.33-2.1	
-04	1КН 4.33-1	
-05	1КНД 4.33-1.2	
-06	1КНО 4.33-1.2	
-07	1КНД 4.33-2.2	
-08	1КНО 4.33-2.2	
-09	1КН 4.33-2	
-10	1КНД 4.33-1.3	
-11	1КНО 4.33-1.3	
-12	1КНД 4.33-2.3	
-13	1КНО 4.33-2.3	
-14	1КН 4.33-3	

Инв.№ подл. | Подп. и дата | Взам. инв.№

Обозначение	Наименование	Стр.
1.020-1/83.2-5 06		
-15	Колонна 1КНД 4.33-1.4	
-16	1КНО 4.33-1.4	
-17	1КНД 4.33-2.4	
-18	1КНО 4.33-2.4	
-19	1КН 4.33-4	
-20	1КНД 4.33-1.5	
-21	1КНО 4.33-1.5	
-22	1КНД 4.33-2.5	
-23	1КНО 4.33-2.5	
-24	1КН 4.33-5	
-25	1КНД 4.33-1.6	
-26	1КНО 4.33-1.6	
-27	1КНД 4.33-2.6	
-28	1КНО 4.33-2.6	
-29	1КН 4.33-6	
-30	1КНД 4.33-2.7	
-31	1КНО 4.33-2.7	21
1.020-1/83.2-5 07	3КНД 4.33-1.1	
-01	3КНО 4.33-1.1	
-02	3КН 4.33-1	
-03	3КНД 4.33-1.2	
-04	3КНО 4.33-1.2	
-05	3КНО 4.33-2.2	
-06	3КН 4.33-2.	
-07	3КНД 4.33-1.3	
-08	3КНО 4.33-1.3	
-09	3КНД 4.33-2.3	
-10	3КНО 4.33-2.3	
-11	3КН 4.33-3	
-12	3КНО 4.33-1.4	

Инв.№ подл. | Подп. и дата | Взам. инв.№

19835 4

Обозначение	Наименование	Стр.
1.020-1|83.2-5 07		
- 13	Колонна 3КН 4.33 - 4	
- 14	3КНД 4.33 - 1.5	
- 15	3КНО 4.33 - 1.5	
- 16	3КНО 4.33 - 1.6	
- 17	3КН 4.33 - 6	
- 18	3КНО 4.33 - 1.12	
- 19	3КН 4.33 - 12	
- 20	3КНД 4.33 - 2.7	
- 21	3КНО 4.33 - 2.7	
- 22	3КНО 4.33 - 2.9	
- 23	3КН 4.33 - 9	
- 24	3КНД 4.33 - 1.8	
- 25	3КНО 4.33 - 1.8	
- 26	3КНО 4.33 - 2.11	
- 27	3КН 4.33 - 11	
- 28	3КНД 4.33 - 2.14	
- 29	3КНО 4.33 - 2.14	
- 30	3КНД 4.33 - 2.17	
- 31	3КНО 4.33 - 2.17	
- 32	3КНО 4.33 - 1.10	
- 33	3КН 4.33 - 10	
- 34	3КНД 4.33 - 1.13	
- 35	3КНО 4.33 - 1.13	
- 36	3КНО 4.33 - 2.15	
- 37	3КН 4.33 - 15	
- 38	3КНД 4.33 - 1.16	
- 39	3КНО 4.33 - 1.16	
- 40	3КНД 4.33 - 1.18	
- 41	3КНО 4.33 - 1.18	
- 42	3КНД 4.33 - 1.19	

Обозначение	Наименование	Стр.
1.020-1|83.2-5 07		
- 43	Колонна 3КНО 4.33 - 1.19	
- 44	3КНД 4.33 - 2.19	
- 45	3КНО 4.33 - 2.19	25
1.020-1|83.2-5 00ВС	Выборка стали	31
1.020-1|83.2-5 00У	Узел	39
1.020-1|83.2-5 00У1	Узел	43

Инв. № подл. | Подп. и дата | Взам. инв. №

19835 5

ВЫПУСК 2-5 СОДЕРЖИТ В СВОЕМ СОСТАВЕ КОЛОННЫ СЕЧЕНИЕМ 400×400 ДЛЯ ЗДАНИЙ С ВЫСОТОЙ ЭТАЖА 3.3 М

НОМЕНКЛАТУРА СОДЕРЖИТ СЛЕДУЮЩИЕ ТИПЫ КОЛОНН:

ВЕРХНИЕ (УСТАНАВЛИВАЕМЫЕ В ВЕРХНИХ ЭТАЖАХ ЗДАНИЙ);

СРЕДНИЕ (УСТАНАВЛИВАЕМЫЕ В СРЕДНИХ ЭТАЖАХ ЗДАНИЙ);

НИЖНИЕ (УСТАНАВЛИВАЕМЫЕ В НИЖНИХ ЭТАЖАХ ЗДАНИЙ);

В СООТВЕТСТВИИ С ПОЛОЖЕНИЕМ КОЛОНН В КАРКАСЕ ЗДАНИЯ (ПРИ ПРИМЫКАНИИ К СТЕНАМ, К ДИАФРАГМАМ ЖЕСТКОСТИ И ЛЕСТНИЧНЫМ КЛЕТКАМ), ПРЕДУСМОТРЕНЫ ДВУХКОНСОЛЬНЫЕ, ОДНОКОНСОЛЬНЫЕ И БЕСКОНСОЛЬНЫЕ КОЛОННЫ.

РАСЧЕТ КОЛОН ВЫПОЛНЕН В СООТВЕТСТВИИ СО СНиП II-21-75.

КОЛОННЫ ОТНОСЯТСЯ К 3ЕЙ КАТЕГОРИИ ТРЕЩИНОСТОЙКОСТИ.

ПРЕДЕЛ ОГНЕСТОЙКОСТИ КОЛОНН - 2.5 ЧАСА СНиП II-А-5-70. (ПРИЛОЖЕНИЕ 2).

МАРКИРОВКА КОЛОНН

В СООТВЕТСТВИИ С ГОСТ 23009-78 МАРКИРОВКА КОЛОНН:

(1) К (2) (3) (4) (5) - (6) (7)

где:

(1) КОЛИЧЕСТВО ЭТАЖЕЙ В КОЛОННЕ

К - НАИМЕНОВАНИЕ ИЗДЕЛИЯ - КОЛОННА

(2) ТИП КОЛОННЫ В ЗАВИСИМОСТИ ОТ ЕЕ ПОЛОЖЕНИЯ ПО ВЫСОТЕ ЗДАНИЯ.

ТИП КОЛОННЫ	ВЕРХНЯЯ	СРЕДНЯЯ	НИЖНЯЯ
ИНДЕКС МАРКИ	В	С	Н

(3) ТИП КОЛОННЫ В ЗАВИСИМОСТИ ОТ КОЛИЧЕСТВА КОНСОЛЕЙ

ТИП КОЛОННЫ	ДВУХКОНСОЛЬН.	ОДНОКОНСОЛЬН	БЕСКОНСОЛЬН.
ИНДЕКС МАРКИ	Д	О	—

(4) ТИП КОЛОННЫ В ЗАВИСИМОСТИ ОТ СЕЧЕНИЯ КОЛОННЫ: ДЛЯ КОЛОННЫ СЕЧЕНИЕМ 400×400 ММ - ИНДЕКС 4

(5) ВЫСОТА ЭТАЖА В ДЕЦИМЕТРАХ

(6) ТИП КОЛОННЫ ПО НЕСУЩЕЙ СПОСОБНОСТИ КОНСОЛИ

НЕСУЩ. СПОСОБН. КОНСОЛИ ТС	21	33
ИНДЕКС МАРКИ	1	2

(7) УСЛОВНАЯ МАРКА ПО ТИПУ АРМИРОВАНИЯ СТВОЛА КОЛОННЫ В ПРЕДЕЛАХ ОДНОГО ТИПОРАЗМЕРА

ПРИМЕР:

3КСД 4.33-1.7

3 - ТРЕХЭТАЖНАЯ

К - КОЛОННА

С - СРЕДНЯЯ

Д - ДВУХКОНСОЛЬНАЯ

4 - СЕЧЕНИЕМ 400×400 ММ

33 - С ВЫСОТОЙ ТИПОВОГО ЭТАЖА 3.3 М

1. - НЕСУЩАЯ СПОСОБНОСТЬ КОНСОЛИ 21.0 ТС

7 - СЕДЬМОЙ ТИП АРМИРОВАНИЯ СТВОЛА СРЕДНИХ ТРЕХЭТАЖНЫХ КОЛОНН ДАННОЙ ВЫСОТЫ

НОМЕНКЛАТУРА ИЗДЕЛИЙ ПРЕДУСМАТРИВАЕТ КОЛОННЫ, ИМЕЮЩИЕ ОСНОВНЫЕ ЗАКЛАДНЫЕ ДЕТАЛИ ДЛЯ КРЕПЛЕНИЯ РИГЕЛЕЙ ПОКРЫТИЙ И ПЕРЕКРЫТИЙ. ДЛЯ КРЕПЛЕНИЯ ЛЕСТНИЧНЫХ РИГЕЛЕЙ, ДИАФРАГМ ЖЕСТКОСТИ, ПОВОРОТНЫХ РИГЕЛЕЙ, ПРИСТЕННЫХ И СВЯЗЕВЫХ ПЛИТ В ТОРЦЕВЫХ РЯДАХ, ДЛЯ КРЕПЛЕНИЯ ЛЕСТНИЧНЫХ МАРШЕЙ И СТЕНОВЫХ ПАНЕЛЕЙ УСТАНАВЛИВАЮТСЯ ДОПОЛНИТЕЛЬНЫЕ ЗАКЛАДНЫЕ ДЕТАЛИ.

ВЗАМЕН ИНВ.№ | ПОДПИСЬ И ДАТА | ИНВ.№ ПОДЛ.

НАЧ. ОТД.	ВОЛЫНСКИЙ		
Н. КОНТР.	ПРИГОРЕВ		
ГЛ. КОН. ОТД.	ШАЦ		
ГИП	КОЛДАШЕВА		
ГРОВЕРИЛ	МИТЕЙКО		

1.020-1/83.2-5 ООТО

ТЕХНИЧЕСКОЕ ОПИСАНИЕ

СТАДИЯ	ЛИСТ	ЛИСТОВ
Р	1	3

ЦНИИЭП ТОРГОВО-БЫТОВЫХ ЗДАНИЙ И ТУРИСТСКИХ КОМПЛЕКСОВ

19835 6

В альбоме приведены примеры установки дополнительных закладных деталей в рабочих чертежах колонн, разрабатываемых в конкретных проектах (см. документ 00У1).

Технические требования по изготовлению и приемке колонн смотри в выпуске 0-7 „Указания по заводской технологии изготовления изделий".

Мероприятия по защите закладных деталей от коррозии должны быть указаны в конкретном проекте, в зависимости от условий эксплуатации зданий согласно СНиП II-28-73.

Указания по монтажу колонн приведены в выпуске 0-8 „Указания по монтажу каркаса."

Складирование колонн.

Складирование колонн производить в зоне действия монтажного крана на спланированном и уплотненном основании в один ряд или штабель.

При укладке в один ряд высота подкладки должна составлять с учетом возможности кантовки колонны не менее 200 мм. Расстояние между колоннами должно составлять 40-50 см.

При укладке в штабель колонны должны опираться на прокладки высотой не менее 40 мм.

Высота штабеля не более 2 м.

Прокладки и подкладки должны располагаться под отверстиями предназначенными для выемки колонн из форм.

Схема складирования колонн.

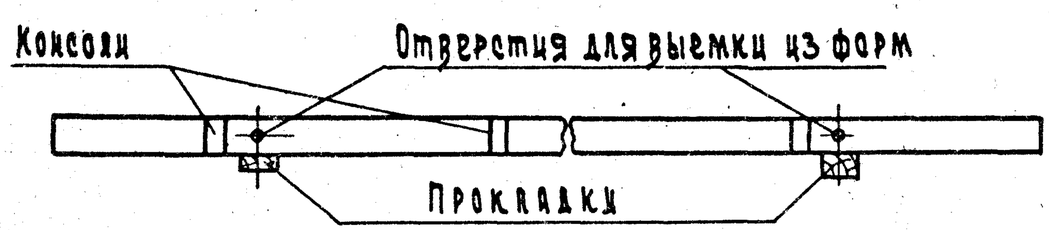

Строповка колонн при разгрузке с транспортных средств.

Строповку колонн при разгрузке с транспортных средств производить с помощью балансирной траверсы и пальцевых захватов, пропускаемых в отверстия, служащие для выемки колонн из форм.

Схема строповки колонн при разгрузке и погрузке.

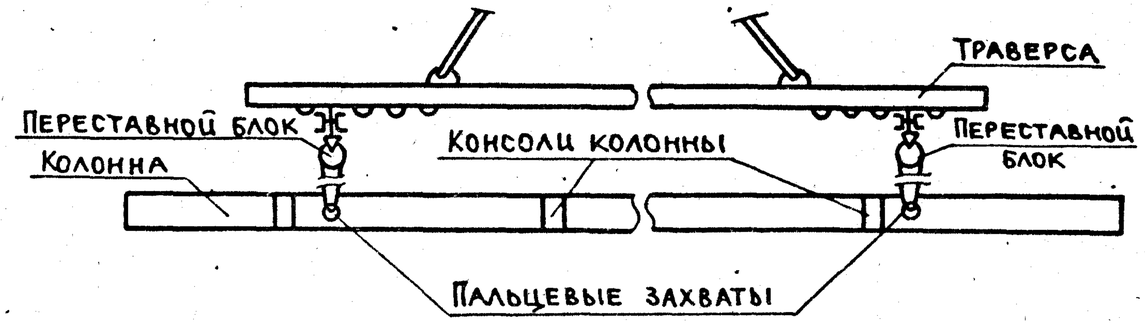

Транспортирование колонн.

Перевозка колонн производится автомобильным транспортом на автопоездах с прицепами и полуприцепами общего назначения или специализированными преимущественно в виде площадок с тягачами типа ЗИЛ-13081; КАМАЗ-5410; МАЗ-504А или КРАЗ-258.

Рекомендуемые автотранспортные средства:

Длина колонн, мм	Марки транспортных средств
2500-5900	КАМАЗ-5320; КРАЗ-257; ОДАЗ-885; УПЛО 906; ЗИЛ-130
9150-11650	УПР-12; Б-12; УПР-1212; ПЛ-1212 УПЛ-1412

19835 7

В процессе транспортирования колонны должны опираться на деревянные прокладки из бруса толщиной 200мм, располагаемые в местах, указанных на схеме расположения опор.

Схема расположения опор 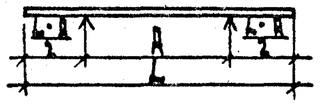

	L	Д
1	2550	1550
2	3300	2300
3	5050	3050
4	5850	3450
5	9150	5300
6	9900	5800
7	11650	6850

ИНВ.№ ПОДЛ. ПОДПИСЬ И ДАТА ВЗАМ.ИНВ.№
19835 8

ФОРМАТ	ЗОНА	ПОЗ.	ОБОЗНАЧЕНИЕ	НАИМЕНОВАНИЕ	КОЛ.	ПРИМЕЧАНИЕ
				ДОКУМЕНТАЦИЯ		
А3			1.020-1/83.2-5 01СВ	СБОРОЧНЫЙ ЧЕРТЕЖ		
А3			1.020-1/83.2-5 00ВС	ВЫБОРКА СТАЛИ		
А3			1.020-1/83.2-5 00У	УЗЛЫ ОПАЛУБОЧНЫЕ		
А3			1.020-1/83.2-5 00ТО	ТЕХНИЧЕСКОЕ ОПИСАНИЕ		
			ПЕРЕМЕННЫЕ ДАННЫЕ	ДЛЯ ИСПОЛНЕНИЙ:		
				1.020-1/83.2-5 01		
				1КВД 4.33-1.1		
				СБОРОЧНЫЕ ЕДИНИЦЫ		
А4	1		1.020-1/83.2-6 01	КАРКАС ПР. КП-I	1	
				МАТЕРИАЛЫ		
	2			БЕТОН ТЯЖЕЛЫЙ М300		0.43М3
				1.020-1/83.2-5 01-01		
				1КВО 4.33-1.1		
				СБОРОЧНЫЕ ЕДИНИЦЫ		
А4	1		1.020-1/83.2-6 01-01	КАРКАС ПР. КП-2	1	
				МАТЕРИАЛЫ		
	2			БЕТОН ТЯЖЕЛЫЙ М300		0.42М3
				1.020-1/83.2-5 01-02		
				1КВД 4.33-2.1		
				СБОРОЧНЫЕ ЕДИНИЦЫ		
А4	1		1.020-1/83.2-6 01-02	КАРКАС ПР. КП-3	1	
				МАТЕРИАЛЫ		
	2			БЕТОН ТЯЖЕЛЫЙ М300		0.43М3
				1.020-1/83.2-5 01-03		
				1КВО 4.33-2.1		
				СБОРОЧНЫЕ ЕДИНИЦЫ		
А4	1		1.020-1/83.2-6 01-03	КАРКАС ПР. КП-4	1	
				МАТЕРИАЛЫ		
	2			БЕТОН ТЯЖЕЛЫЙ М300		0.42М3
				1.020-1/83.2-5 01-04		
				1КВ 4.33-1		
				СБОРОЧНЫЕ ЕДИНИЦЫ		
А4	1		1.020-1/83.2-6 01-04	КАРКАС ПР. КП-5	1	
				МАТЕРИАЛЫ		
	2			БЕТОН ТЯЖЕЛЫЙ М300		0.41М3

НАЧ.ОТД.	Волынский	
Н.КОНТР.	Григорьев	
ГЛ.КОНСТР	Шац	
ГИП	Никанорова	
РАЗРАБ.	Сливина	
ПРОВЕРИЛ	Колдашева	
ИСПОЛНИЛ	Богданова	

1.020-1/83.2-5 01

КОЛОННА I КВ

СТАДИЯ	ЛИСТ	ЛИСТОВ
Р	I	2

ЦНИИЭП торгово-бытовых зданий и туристских комплексов

ЭПВЦ КиевЗНИИЭП | ТЛП КОРТ | САВЧЕНКО

ФОРМАТ А4

ФОРМАТ	ЗОНА	ПОЗ.	ОБОЗНАЧЕНИЕ	НАИМЕНОВАНИЕ	КОЛ.	ПРИМЕЧАНИЕ
				1.020-1/83.2-5 01-05		
				1КВД 4.33-1.2		
				СБОРОЧНЫЕ ЕДИНИЦЫ		
А4	1		1.020-1/83.2-6 01-05	КАРКАС ПР. КП-6	1	
				МАТЕРИАЛЫ		
	2			БЕТОН ТЯЖЕЛЫЙ М400		0.43М3
				1.020-1/83.2-5 01-06		
				1КВО 4.33-1.2		
				СБОРОЧНЫЕ ЕДИНИЦЫ		
А4	1		1.020-1/83.2-6 01-06	КАРКАС ПР. КП-7	1	
				МАТЕРИАЛЫ		
	2			БЕТОН ТЯЖЕЛЫЙ М400		0.42М3
				1.020-1/83.2-5 01-07		
				1КВД 4.33-2.2		
				СБОРОЧНЫЕ ЕДИНИЦЫ		
А4	1		1.020-1/83.2-6 01-07	КАРКАС ПР. КП-8	1	
				МАТЕРИАЛЫ		
	2			БЕТОН ТЯЖЕЛЫЙ М400		0.43М3
				1.020-1/83.2-5 01-08		
				1КВО 4.33-2.2		
				СБОРОЧНЫЕ ЕДИНИЦЫ		
А4	1		1.020-1/83.2-6 01-08	КАРКАС ПР. КП-9	1	
				МАТЕРИАЛЫ		
	2			БЕТОН ТЯЖЕЛЫЙ М400		0.42М3
				1.020-1/83.2-5 01-09		
				1КВ 4.33-2		
				СБОРОЧНЫЕ ЕДИНИЦЫ		
А4	1		1.020-1/83.2-6 01-09	КАРКАС ПР. КП-10	1	
				МАТЕРИАЛЫ		
	2			БЕТОН ТЯЖЕЛЫЙ М400		0.41М3

ВЗАМ.ИНВ.№ | ПОДПИСЬ И ДАТА | ИНВ.№ПОДЛ.

1.020-1/83.2-5 01

ЛИСТ 2

19835 9

ФОРМАТ А4

ОБОЗНАЧЕНИЕ	МАРКА	РИС	МАССА, т
I.020-I/83.2-5 0I	IKВД 4.33-I.I	I	I,08
-0I	IKВО 4.33-I.I	2	I,05
-02	IKВД 4.33-2.I	I	I,08
-03	IKВО 4.33-2.I	2	I,05
-04	IKВ 4.33-I	3	I,03
-05	IKВД 4.33-I.2	I	I,08
-06	IKВО 4.33-I.2	2	I,05
-07	IKВД 4.33-2.2	I	I,08
-08	IKВО 4.33-2.2	2	I,05
-09	IKВ 4.33-2	3	I,03

РИС. 1

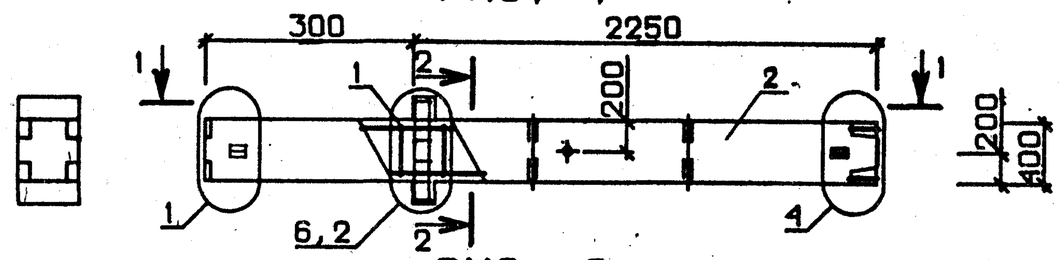

РИС. 2

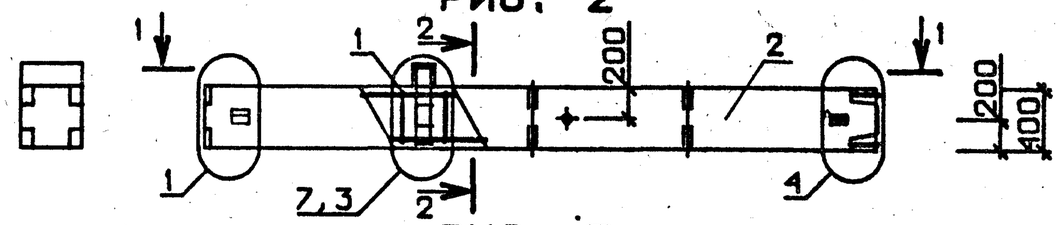

РИС. 3

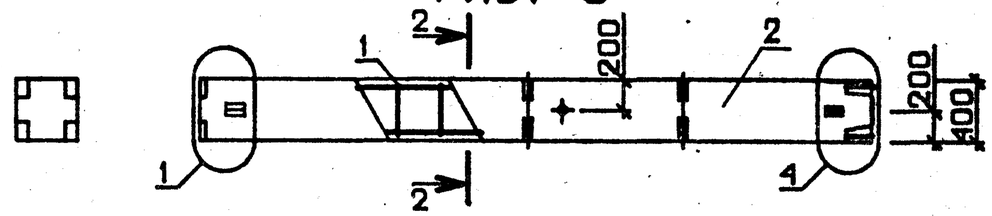

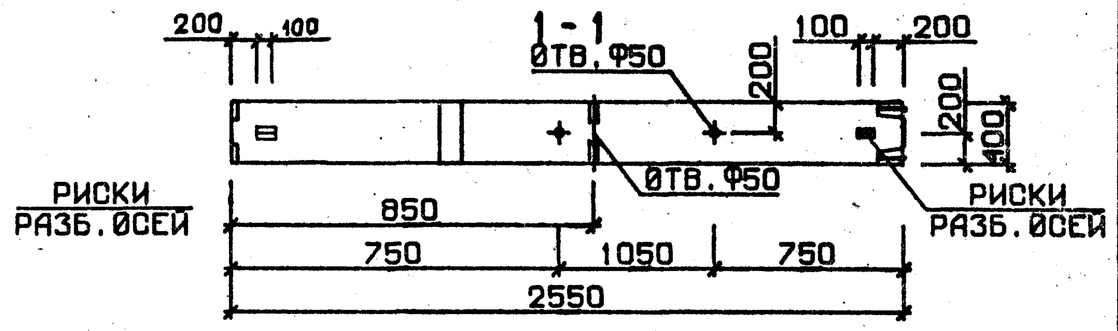

N УЗЛА	N ДОКУМЕНТА
1	1.020-1/83.2-5 ООУ Л 1
2	Л 1
3	Л 2
4	Л 2
6	Л 3
7	Л 3
10	Л 4

2-2

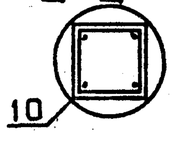

НАЧ. ОТД.	Волынский		
Н.КОНТР	Григорев		
ГЛ.КОНСТР	Шац		
ГИП	Колдашева		
РАЗРАБ.	Сливина		
ПРОВЕРИЛ	Никанорова		
ИСПОЛНИЛ	Богданова		

1.020-1/83.2-5 01 СБ

КОЛОННА 1КВ

СТАДИЯ	МАССА	МАСШТАБ
Р	СМ ТАБЛ	
ЛИСТ	ЛИСТОВ 1	

ЦНИИЭП торгово-бытовых зданий и туристских комплексов

ЭПВЦ КиевЗНИИЭП | ОПЕРАТОР ТЛП КОРТ | ЛИХВАРЬ

ВЗАМ. ИНВ.№ | ПОДПИСЬ И ДАТА | ИНВ.№ПОДЛ.

19835 10

ФОРМАТ А3

ФОРМАТ	ЗОНА	ПОЗ.	ОБОЗНАЧЕНИЕ	НАИМЕНОВАНИЕ	КОЛ.	ПРИМЕЧАНИЕ
				ДОКУМЕНТАЦИЯ		
А3			1.020-1/83.2-5 02СБ	СБОРОЧНЫЙ ЧЕРТЕЖ		
А3			1.020-1/83.2-5 00ВС	ВЫБОРКА СТАЛИ		
А3			1.020-1/83.2-5 00У	УЗЛЫ ОПАЛУБОЧНЫЕ		
А3			1.020-1/83.2-5 00ТО	ТЕХНИЧЕСКОЕ ОПИСАНИЕ		
			ПЕРЕМЕННЫЕ ДАННЫЕ	ДЛЯ ИСПОЛНЕНИЙ:		
				1.020-1/83.2-5 02 2КВД 4.33-1.1 СБОРОЧНЫЕ ЕДИНИЦЫ		
А4	1		1.020-1/83.2-6 02	КАРКАС ПР. КП-II	1	
				МАТЕРИАЛЫ		
	2			БЕТОН ТЯЖЕЛЫЙ М300		0.97М3
				1.020-1/83.2-5 02-01 2КВО 4.33-1.1 СБОРОЧНЫЕ ЕДИНИЦЫ		
А4	1		1.020-1/83.2-6 02-01	КАРКАС ПР. КП-I2	1	
				МАТЕРИАЛЫ		
	2			БЕТОН ТЯЖЕЛЫЙ М300		0.95М3
				1.020-1/83.2-5 02-02 2КВД 4.33-2.1 СБОРОЧНЫЕ ЕДИНИЦЫ		
А4	1		1.020-1/83.2-6 02-02	КАРКАС ПР. КП-I3	1	
				МАТЕРИАЛЫ		
	2			БЕТОН ТЯЖЕЛЫЙ М300		0.97М3
				1.020-1/83.2-5 02-03 2КВО 4.33-2.1 СБОРОЧНЫЕ ЕДИНИЦЫ		
А4	1		1.020-1/83.2-6 02-03	КАРКАС ПР. КП-I4	1	
				МАТЕРИАЛЫ		
	2			БЕТОН ТЯЖЕЛЫЙ М300		0.95М3
				1.020-1/83.2-5 02-04 2КВ 4.33-1 СБОРОЧНЫЕ ЕДИНИЦЫ		
А4	1		1.020-1/83.2-6 02-04	КАРКАС ПР. КП-I5	1	
				МАТЕРИАЛЫ		
	2			БЕТОН ТЯЖЕЛЫЙ М300		0.94М3

НАЧ.ОТД.	Волынский		1.020-1/83.2-5 02
Н.КОНТР.	Григорьев		
ГЛ.КОНСТР	Шац		
ГИП	Никанорова		КОЛОННА 2КВ
РАЗРАБ.	Богданова		
ПРОВЕРИЛ	Колдашева		
ИСПОЛНИЛ	Сливина		

СТАДИЯ	ЛИСТ	ЛИСТОВ
Р		I

ЦНИИЭП торгово-бытовых зданий и туристских комплексов

ФОРМАТ А4

ТЛП КОРТ

КиевЗНИИЭП

ЭПВЦ КиевЗНИИЭП

ОПЕРАТОР ТЛП КОРТ

ФОРМАТ	ЗОНА	ПОЗ.	ОБОЗНАЧЕНИЕ	НАИМЕНОВАНИЕ	КОЛ	ПРИМЕЧАНИЕ

ВЗАМ.ИНВ.№ | ПОДПИСЬ И ДАТА | ИНВ.№ПОДЛ

ЛИСТ

19835 11

ФОРМАТ А4

ЭПВЦ КиевЗНИИЭП | ОПЕРАТОР ТЛП КОРТ | ЛИХВАРЬ

РИС. 1

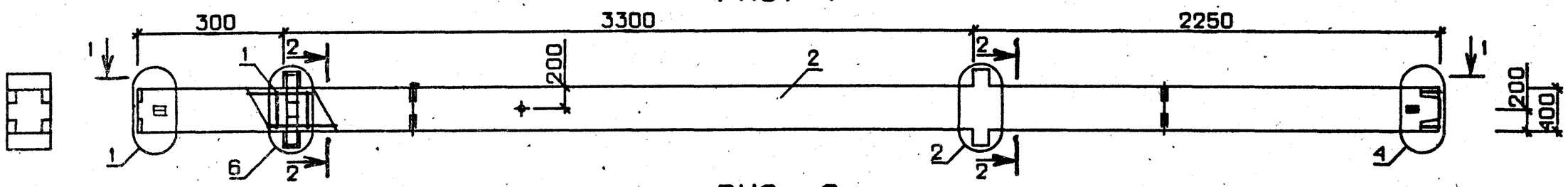

РИС. 2

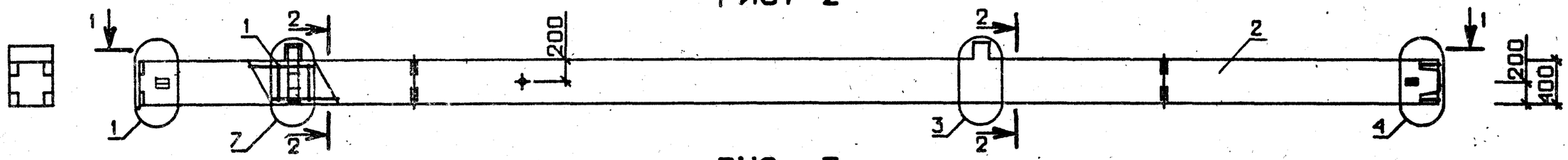

РИС. 3

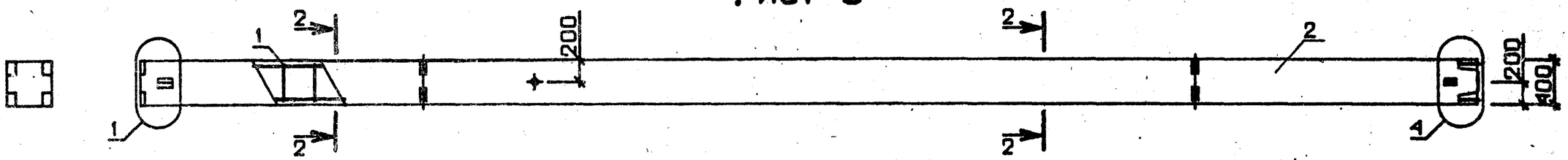

1 - 1

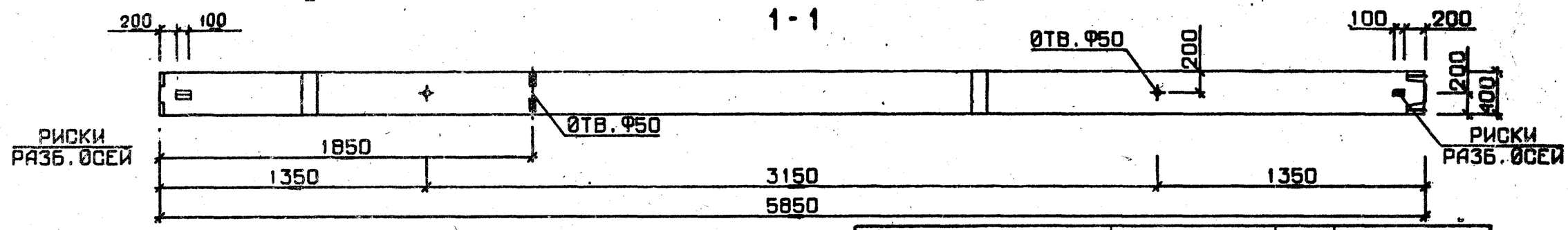

N УЗЛА	N ДОКУМЕНТА
1	1.020-1/83.2-5 ООУ П1
2	П1
3	П2
4	П2
6	П3
7	П3
10	П4

2-2

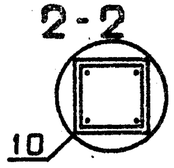

ОБОЗНАЧЕНИЕ	МАРКА	РИС	МАССА, т
I.020-I/83.2-5 02	2КВД 4.33-I.I	I	2,43
-0I	2КВО 4.33-I.I	2	2,38
-02	2КВД 4.33-2.I	I	2,43
-03	2КВО 4.33-2.I	2	2,38
-04	2КВ 4.33-I	3	2,35

НАЧ. ОТД.	Волынский	
Н.КОНТР	Пригорьв	
ГП.КОНСТР	Шац	
ГИП	Колдашева	
РАЗРАБ.	Лакеева	
ПРОВЕРИЛ	Никанорова	
ИСПОЛНИЛ	Богданова	

1.020-1/83.2-5 02 СБ

КОЛОННА 2КВ

СТАДИЯ	МАССА	МАСШТАБ
Р	СМ ТАБЛ	
ЛИСТ	ЛИСТОВ 1	

ЦНИИЭП торгово-бытовых зданий и туристских комплексов

19835 12

ФОРМАТ А3

ВЗАМ. ИНВ.№ | ПОДПИСЬ И ДАТА | ИНВ №ПОДЛ.

ФОРМАТ	ЗОНА	ПОЗ.	ОБОЗНАЧЕНИЕ	НАИМЕНОВАНИЕ	КОЛ.	ПРИМЕЧАНИЕ
				ДОКУМЕНТАЦИЯ		
А3			1.020-1/83.2-5 03СВ	СБОРОЧНЫЙ ЧЕРТЕЖ		
А3			1.020-1/83.2-5 00ВС	ВЫБОРКА СТАЛИ		
А3			1.020-1/83.2-5 00У	УЗЛЫ ОПАЛУБОЧНЫЕ		
А3			1.020-1/83.2-5 00ТО	ТЕХНИЧЕСКОЕ ОПИСАНИЕ		
			ПЕРЕМЕННЫЕ ДАННЫЕ	ДЛЯ ИСПОЛНЕНИЙ:		
				1.020-1/83.2-5 03		
				ЗКВД 4.33-1.1		
				СБОРОЧНЫЕ ЕДИНИЦЫ		
А4	1		1.020-1/83.2-6 03	КАРКАС ПР. КП- I6	1	
				МАТЕРИАЛЫ		
	2			БЕТОН ТЯЖЕЛЫЙ М300		1.52М3
				1.020-1/83.2-5 03-01		
				ЗКВО 4.33-1.1		
				СБОРОЧНЫЕ ЕДИНИЦЫ		
А4	1		1.020-1/83.2-6 03-01	КАРКАС ПР. КП- I7	1	
				МАТЕРИАЛЫ		
	2			БЕТОН ТЯЖЕЛЫЙ М300		1.49М3
				1.020-1/83.2-5 03-02		
				ЗКВО 4.33-2.1		
				СБОРОЧНЫЕ ЕДИНИЦЫ		
А4	1		1.020-1/83.2-6 03-02	КАРКАС ПР. КП- I8	1	
				МАТЕРИАЛЫ		
	2			БЕТОН ТЯЖЕЛЫЙ М300		1.49М3
				1.020-1/83.2-5 03-03		
				ЗКВ 4.33-1		
				СБОРОЧНЫЕ ЕДИНИЦЫ		
А4	1		1.020-1/83.2-6 03-03	КАРКАС ПР. КП- I9	1	
				МАТЕРИАЛЫ		
	2			БЕТОН ТЯЖЕЛЫЙ М300		1.46М3
				1.020-1/83.2-5 03-04		
				ЗКВД 4.33-2.2		
				СБОРОЧНЫЕ ЕДИНИЦЫ		
А4	1		1.020-1/83.2-6 03-04	КАРКАС ПР. КП- 20	1	
				МАТЕРИАЛЫ		
	2			БЕТОН ТЯЖЕЛЫЙ М400		1.52М3

НАЧ.ОТД.	Волынский	
Н.КОНТР.	Григорев	
ГЛ.КОНСТР	Шац	
ГИП	Колдашева	
РАЗРАБ.	Сливина	
ПРОВЕРИЛ	Никанорова	
ИСПОЛНИЛ	Богданова	

1.020-1/83 2-5 03

КОЛОННА 3КВ

СТАДИЯ	ЛИСТ	ЛИСТОВ
Р	I	2

ЦНИИЭП торгово-бытовых зданий и туристских комплексов

ФОРМАТ А4

КиевЗНИИЭП | ТПП КОРТ | Сав

ФОРМАТ	ЗОНА	ПОЗ.	ОБОЗНАЧЕНИЕ	НАИМЕНОВАНИЕ	КОЛ	ПРИМЕЧАНИЕ
				1.020-1/83.2-5 03-05		
				ЗКВО 4.33-2.2		
				СБОРОЧНЫЕ ЕДИНИЦЫ		
А4	1		1.020-1/83 2-6 03-05	КАРКАС ПР. КП- 2I	1	
				МАТЕРИАЛЫ		
	2			БЕТОН ТЯЖЕЛЫЙ М400		1.49М3

ЭПВЦ Киев ЗНИИЭП | ОПЕРАТОР ТПП КОРТ | САВЧЕНКО Сав

ВЗАМ ИНВ № | ПОДПИСЬ И ДАТА | ИНВ №ПОДЛ

1.020-1/83 2-5 03

ЛИСТ 2

19835 13

ФОРМАТ А4

ЭПВЦ КиевЗНИИЭП | ОПЕРАТОР ТЛП КОРТ | ЛИХВАРЬ

РИС. 1

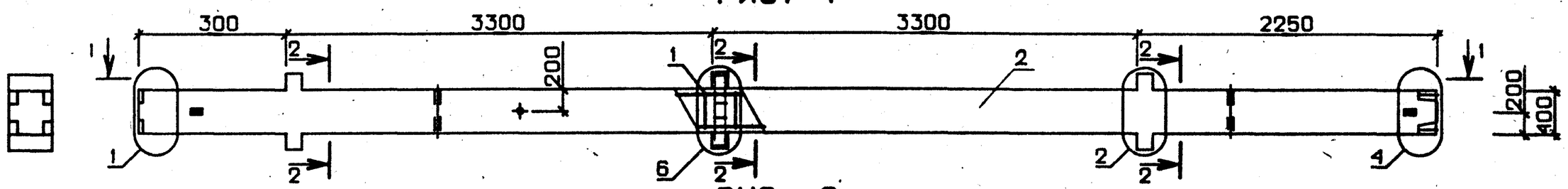

РИС. 2

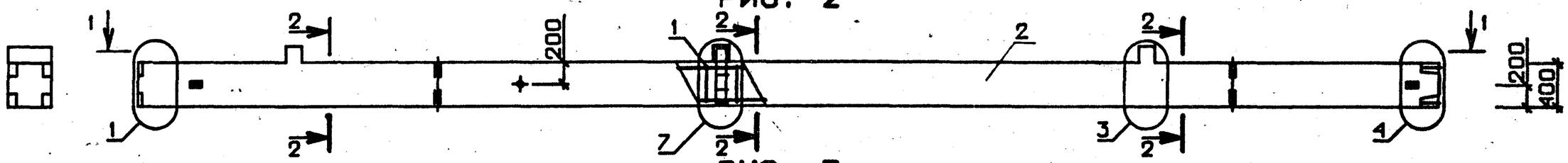

РИС. 3

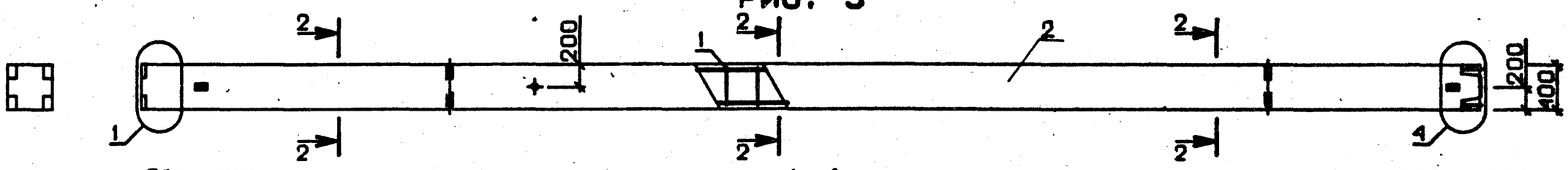

1 - 1

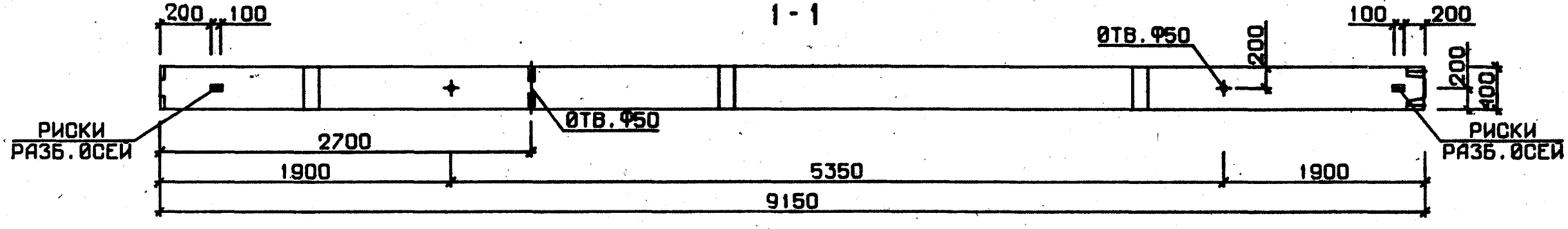

N УЗЛА	N ДОКУМЕНТА
1	1.020-1/83 2-5 ООУ Л 1
2	Л 1
3	Л 2
4	Л 2
6	Л 3
7	Л 3
10	Л 4

2-2

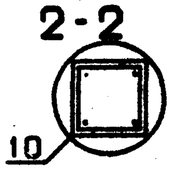

НАЧ. ОТД.	Волынский	
Н.КОНТР	Григорев	
ГЛ.КОНСТР	Шац	
ГИП	Колдашева	
РАЗРАБ.	Богданова	
ПРОВЕРИЛ	Никанорова	
ИСПОЛНИЛ	Лакеева	

1.020-1/83.2-5 03 СБ

КОЛОННА 3КВ

СТАДИЯ	МАССА	МАСШТАБ
Р	СМ ТАБЛ	
ЛИСТ 1	ЛИСТОВ 2	

ЦНИИЭП торгово-бытовых зданий и туристских комплексов

ВЗАМ. ИНВ.№ | ПОДПИСЬ И ДАТА | ИНВ.№ПОДЛ.

19835 14

ФОРМАТ А3

ЭПВЦ КиевЗНИИЭП | ОПЕРАТОР ТЛП КОРТ | ЛИХВАРЬ

ОБОЗНАЧЕНИЕ	МАРКА	РИС	МАССА,т
I.020-I/83.2-5 03	3КВД 4.33-I.I	I	3,80
-0I	3КВО 4.33-I.I	2	3,73
-02	3КВО 4.33-2.I	2	3,73
-03	3КВ 4.33-I	3	3,65
-04	3КВД 4.33-2.2	I	3,80
-05	3КВО 4.33-2.2	2	3,73

ВЗАМ. ИНВ.№ | ПОДП. И ДАТА | ИНВ. № ПОДЛ

I.020-I/83.2-5 03 СБ

ЛИСТ 2

ФОРМАТ А4

ЭПВЦ КиевЗНИИЭП | ОПЕРАТОР ТЛП КОРТ | САВЧЕНКО

ФОРМАТ	ЗОНА	ПОЗ.	ОБОЗНАЧЕНИЕ	НАИМЕНОВАНИЕ	КОЛ.	ПРИМЕЧАНИЕ
				ДОКУМЕНТАЦИЯ		
А3			1.020-1/83.2-5 04СБ	СБОРОЧНЫЙ ЧЕРТЕЖ		
А3			1.020-1/83.2-5 00ВС	ВЫБОРКА СТАЛИ		
А3			1.020-1/83.2-5 00У	УЗЛЫ ОПАЛУБОЧНЫЕ		
А3			1.020-1/83.2-5 00ТО	ТЕХНИЧЕСКОЕ ОПИСАНИЕ		
			ПЕРЕМЕННЫЕ ДАННЫЕ	ДЛЯ ИСПОЛНЕНИЙ:		
				1.020-1/83.2-5 04 1КСД 4.33-1.1		
				СБОРОЧНЫЕ ЕДИНИЦЫ		
А4	1		1.020-1/83.2-6 04	КАРКАС ПР. КП-22	1	
				МАТЕРИАЛЫ		
	2			БЕТОН ТЯЖЕЛЫЙ М300		0.55М3
				1.020-1/83.2-5 04-01 1КСО 4.33-1.1		
				СБОРОЧНЫЕ ЕДИНИЦЫ		
А4	1		1.020-1/83.2-6 04-01	КАРКАС ПР. КП-23	1	
				МАТЕРИАЛЫ		
	2			БЕТОН ТЯЖЕЛЫЙ М300		0.54М3
				1.020-1/83.2-5 04-02 1КСД 4.33-2.1		
				СБОРОЧНЫЕ ЕДИНИЦЫ		
А4	1		1.020-1/83 2-6 04-02	КАРКАС ПР. КП-24	1	
				МАТЕРИАЛЫ		
	2			БЕТОН ТЯЖЕЛЫЙ М300		0.55М3
				1.020-1/83.2-5 04-03 1КСО 4.33-2.1		
				СБОРОЧНЫЕ ЕДИНИЦЫ		
А4	1		1.020-1/83 2-6 04-03	КАРКАС ПР. КП-25	1	
				МАТЕРИАЛЫ		
	2			БЕТОН ТЯЖЕЛЫЙ М300		0.54М3
				1.020-1/83.2-5 04-04 1КС 4.33-1		
				СБОРОЧНЫЕ ЕДИНИЦЫ		
А4	1		1.020-1/83 2-6 04-04	КАРКАС ПР. КП-26	1	
				МАТЕРИАЛЫ		
	2			БЕТОН ТЯЖЕЛЫЙ М300		0.53М3

ВЗАМ. ИНВ.№ | ПОДПИСЬ И ДАТА | ИНВ.№ ПОДЛ

НАЧ.ОТД.	Волынский	
Н.КОНТР.	Григорьев	
ГЛ.КОНСТР.	Шац	
ГИП	Никаноров	
РАЗРАБ.	Алексеева	
ПРОВЕРИЛ	Колдашева	
ИСПОЛНИЛ	Богданова	

1.020-1/83.2-5 04

КОЛОННА IКС

СТАДИЯ	ЛИСТ	ЛИСТОВ
Р	I	4

ЦНИИЭП торгово-бытовых зданий и туристских комплексов

19835 15

ФОРМАТ А4

ФОРМАТ	ЗОНА	ПОЗ.	ОБОЗНАЧЕНИЕ	НАИМЕНОВАНИЕ	КОЛ	ПРИМЕЧАНИЕ
				1.020-1/83.2-5 04-05 1КСД 4.33-1.2 СБОРОЧНЫЕ ЕДИНИЦЫ		
А4	1		1.020-1/83.2-6 04-05	КАРКАС ПР. КП-27	1	
				МАТЕРИАЛЫ		
	2			БЕТОН ТЯЖЕЛЫЙ М400		0.55М3
				1.020-1/83.2-5 04-06 1КСО 4.33-1.2 СБОРОЧНЫЕ ЕДИНИЦЫ		
А4	1		1.020-1/83.2-6 04-06	КАРКАС ПР. КП-28	1	
				МАТЕРИАЛЫ		
	2			БЕТОН ТЯЖЕЛЫЙ М400		0.54М3
				1.020-1/83.2-5 04-07 1КСД 4.33-2.2 СБОРОЧНЫЕ ЕДИНИЦЫ		
А4	1		1.020-1/83.2-6 04-07	КАРКАС ПР. КП-29	1	
				МАТЕРИАЛЫ		
	2			БЕТОН ТЯЖЕЛЫЙ М400		0.55М3
				1.020-1/83.2-5 04-08 1КСО 4.33-2.2 СБОРОЧНЫЕ ЕДИНИЦЫ		
А4	1		1.020-1/83.2-6 04-08	КАРКАС ПР. КП-30	1	
				МАТЕРИАЛЫ		
	2			БЕТОН ТЯЖЕЛЫЙ М400		0.54М3
				1.020-1/83.2-5 04-09 1КС 4.33-2 СБОРОЧНЫЕ ЕДИНИЦЫ		
А4	1		1.020-1/83.2-6 04-09	КАРКАС ПР. КП-31	1	
				МАТЕРИАЛЫ		
	2			БЕТОН ТЯЖЕЛЫЙ М400		0.53М3
				1.020-1/83.2-5 04-10 1КСД 4.33-1.3 СБОРОЧНЫЕ ЕДИНИЦЫ		
А4	1		1.020-1/83.2-6 04-05	КАРКАС ПР. КП-27	1	
				МАТЕРИАЛЫ		
	2			БЕТОН ТЯЖЕЛЫЙ М500		0.55М3
				1.020-1/83.2-5 04-11 1КСО 4.33-1.3 СБОРОЧНЫЕ ЕДИНИЦЫ		
А4	1		1.020-1/83.2-6 04-06	КАРКАС ПР. КП-28	1	
				МАТЕРИАЛЫ		
	2			БЕТОН ТЯЖЕЛЫЙ М500		0.54М3

Киев ЗНИИЭП ТПП КОРТ Савч

ФОРМАТ	ЗОНА	ПОЗ.	ОБОЗНАЧЕНИЕ	НАИМЕНОВАНИЕ	КОЛ	ПРИМЕЧАНИЕ
				1.020-1/83.2-5 04-12 1КСД 4.33-2.3 СБОРОЧНЫЕ ЕДИНИЦЫ		
А4	1		1.020-1/83.2-6 04-07	КАРКАС ПР. КП-29	1	
				МАТЕРИАЛЫ		
	2			БЕТОН ТЯЖЕЛЫЙ М500		0.55М3
				1.020-1/83.2-5 04-13 1КСО 4.33-2.3 СБОРОЧНЫЕ ЕДИНИЦЫ		
А4	1		1.020-1/83.2-6 04-08	КАРКАС ПР. КП-30	1	
				МАТЕРИАЛЫ		
	2			БЕТОН ТЯЖЕЛЫЙ М500		0.54М3
				1.020-1/83.2-5 04-14 1КС 4.33-3 СБОРОЧНЫЕ ЕДИНИЦЫ		
А4	1		1.020-1/83.2-6 04-09	КАРКАС ПР. КП-31	1	
				МАТЕРИАЛЫ		
	2			БЕТОН ТЯЖЕЛЫЙ М500		0.53М3
				1.020-1/83.2-5 04-15 1КСД 4.33-1.4 СБОРОЧНЫЕ ЕДИНИЦЫ		
А4	1		1.020-1/83.2-6 04-10	КАРКАС ПР. КП-32	1	
				МАТЕРИАЛЫ		
	2			БЕТОН ТЯЖЕЛЫЙ М500		0.55М3
				1.020-1/83.2-5 04-16 1КСО 4.33-1.4 СБОРОЧНЫЕ ЕДИНИЦЫ		
А4	1		1.020-1/83.2-6 04-11	КАРКАС ПР. КП-33	1	
				МАТЕРИАЛЫ		
	2			БЕТОН ТЯЖЕЛЫЙ М500		0.54М3
				1.020-1/83.2-5 04-17 1КСД 4.33-2.4 СБОРОЧНЫЕ ЕДИНИЦЫ		
А4	1		1.020-1/83.2-6 04-12	КАРКАС ПР. КП-34	1	
				МАТЕРИАЛЫ		
	2			БЕТОН ТЯЖЕЛЫЙ М500		0.55М3
				1.020-1/83.2-5 04-18 1КСО 4.33-2.4 СБОРОЧНЫЕ ЕДИНИЦЫ		
А4	1		1.020-1/83.2-6 04-13	КАРКАС ПР. КП-35	1	
				МАТЕРИАЛЫ		
	2			БЕТОН ТЯЖЕЛЫЙ М500		0.54М3

ЭПВЦ Киев ЗНИИЭП ОПЕРАТОР ТПП КОРТ САВЧЕНКО Савч

ВЗАМ.ИНВ.№ ПОДПИСЬ И ДАТА ИНВ.№ПОДЛ

19835 16

ФОРМАТ	ЗОНА	ПОЗ	ОБОЗНАЧЕНИЕ	НАИМЕНОВАНИЕ	КОЛ	ПРИМЕЧАНИЕ
				1.020-1/83.2-5 04-19 1КС 4.33-4 - СБОРОЧНЫЕ ЕДИНИЦЫ		
A4		1	1.020-1/83.2-6 04-14	КАРКАС ПР. КП-36	1	
				МАТЕРИАЛЫ		
		2		БЕТОН ТЯЖЕЛЫЙ М500		0.53М3
				1.020-1/83.2-5 04-20 1КСД 4.33-1.5 СБОРОЧНЫЕ ЕДИНИЦЫ		
A4		1	1.020-1/83.2-6 04-15	КАРКАС ПР. КП-37	1	
				МАТЕРИАЛЫ		
		2		БЕТОН ТЯЖЕЛЫЙ М500		0.55М3
				1.020-1/83.2-5 04-21 1КСО 4.33-1.5 СБОРОЧНЫЕ ЕДИНИЦЫ		
A4		1	1.020-1/83.2-6 04-16	КАРКАС ПР. КП-38	1	
				МАТЕРИАЛЫ		
		2		БЕТОН ТЯЖЕЛЫЙ М500		0.54М3
				1.020-1/83.2-5 04-22 1КСД 4.33-2.5 СБОРОЧНЫЕ ЕДИНИЦЫ		
A4		1	1.020-1/83.2-6 04-17	КАРКАС ПР. КП-39	1	
				МАТЕРИАЛЫ		
		2		БЕТОН ТЯЖЕЛЫЙ М500		0.55М3
				1.020-1/83.2-5 04-23 1КСО 4.33-2.5 СБОРОЧНЫЕ ЕДИНИЦЫ		
A4		1	1.020-1/83.2-6 04-18	КАРКАС ПР. КП-40	1	
				МАТЕРИАЛЫ		
		2		БЕТОН ТЯЖЕЛЫЙ М500		0.54М3
				1.020-1/83.2-5 04-24 1КС 4.33-5 СБОРОЧНЫЕ ЕДИНИЦЫ		
A4		1	1.020-1/83.2-6 04-19	КАРКАС ПР. КП-41	1	
				МАТЕРИАЛЫ		
		2		БЕТОН ТЯЖЕЛЫЙ М500		0.53М3

САВЧЕНКО
ОПЕРАТОР ТЛП КОРТ
ЭПВЦ Киев ЗНИИЭП
ВЗАМ ИНВ №
ПОДПИСЬ И ДАТА
ИНВ №ПОДЛ

ФОРМАТ	ЗОНА	ПОЗ	ОБОЗНАЧЕНИЕ	НАИМЕНОВАНИЕ	КОЛ	ПРИМЕЧАНИЕ

ОПЕРАТОР ТЛП КОРТ
ЭПВЦ Киев ЗНИИЭП
ВЗАМ ИНВ №
ПОДПИСЬ И ДАТА
ИНВ №ПОДЛ

ОБОЗНАЧЕНИЕ	МАРКА	РИС	МАССА, т
I.020-I/83.2-5 04	IKСД 4.33-I.I	I	I,38
-0I	IKСО 4.33-I.I	2	I,35
-02	IKСД 4.33-2.I	I	I,38
-03	IKСО 4.33-2.I	2	I,35
-04	IKС 4.33-I	3	I,33
-05	IKСД 4.33-I.2	I	I,38
-06	IKСО 4.33-I.2	2	I,35
-07	IKСД 4.33-2.2	I	I,38
-08	IKСО 4.33-2.2	2	I,35
-09	IKС 4.33-2	3	I,33
-I0	IKСД 4.33-I.3	I	I,38
-II	IKСО 4.33-I.3	2	I,35
-I2	IKСД 4.33-2.3	I	I,38
-I3	IKСО 4.33-2.3	2	I,35
-I4	IKС 4.33-3	3	I,33
-I5	IKСД 4.33-I.4	I	I,38
-I6	IKСО 4.33-I.4	2	I,35
-I7	IKСД 4.33-2.4	I	I,38
-I8	IKСО 4.33-2.4	2	I,35
-I9	IKС 4.33-4	3	I,33
-20	IKСД 4.33-I.5	I	I,38
-2I	IKСО 4.33-I.5	2	I,35
-22	IKСД 4.33-2.5	I	I,38
-23	IKСО 4.33-2.5	2	I,35
-24	IKС 4.33-5	3	I,33

N УЗЛА	N ДОКУМЕНТА
2	1.020-1/83.2-5 ООУ Л 1
3	Л 2
4	Л 2
5	Л 2
6	Л 3
7	Л 3
10	Л 4

РИС. 1

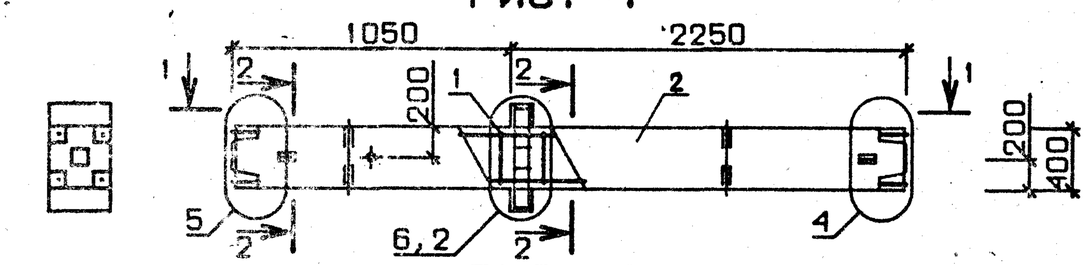

РИС. 2

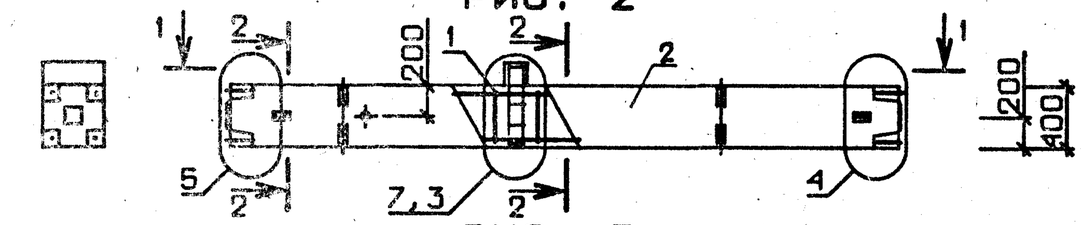

РИС. 3

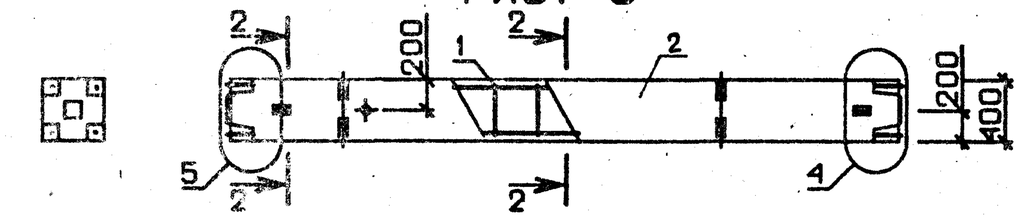

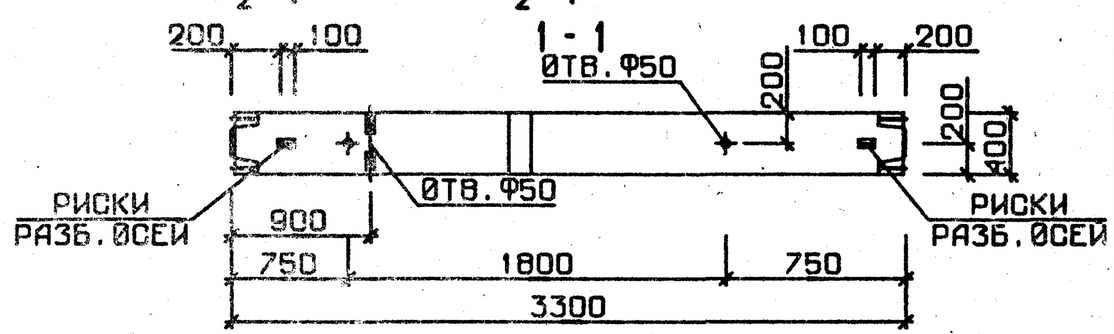

2-2

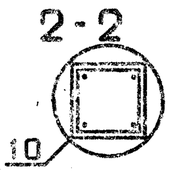

НАЧ. ОТД.	Волынский		
Н.КОНТР	Григорьев		
ГЛ.КОНСТР	Шац		
ГИП	Никанорова		
РАЗРАБ.	Богданова		
ПРОВЕРИЛ	Колдашева		
ИСПОЛНИЛ	Сливина		

1.020-1/83.2-5 04 СБ

КОЛОННА 1КС

СТАДИЯ	МАССА	МАСШТАБ
Р	СМ ТАБЛ	
ЛИСТ	ЛИСТОВ 1	

ЦНИИЭП торгово-бытовых зданий и туристских комплексов

19835 18

ФОРМАТ А3

ФОРМАТ	ЗОНА	ПОЗ.	ОБОЗНАЧЕНИЕ	НАИМЕНОВАНИЕ	КОЛ.	ПРИМЕЧАНИЕ
				ДОКУМЕНТАЦИЯ		
А3			1.020-1/83.2-5 05СБ	СБОРОЧНЫЙ ЧЕРТЕЖ		
А3			1.020-1/83.2-5 00ВС	ВЫБОРКА СТАЛИ		
А3			1.020-1/83.2-5 00У	УЗЛЫ ОПАЛУБОЧНЫЕ		
А3			1.020-1/83.2-5 00ТО	ТЕХНИЧЕСКОЕ ОПИСАНИЕ		
			ПЕРЕМЕННЫЕ ДАННЫЕ	ДЛЯ ИСПОЛНЕНИЙ:		
				1.020-1/83.2-5 05		
				3КСД 4.33-1.1		
				СБОРОЧНЫЕ ЕДИНИЦЫ		
А4	1		1.020-1/83.2-6 05	КАРКАС ПР. КП-42	1	
				МАТЕРИАЛЫ		
	2			БЕТОН ТЯЖЕЛЫЙ М300		1.64М3
				1.020-1/83.2-5 05-01		
				3КСО 4.33-1.1		
				СБОРОЧНЫЕ ЕДИНИЦЫ		
А4	1		1.020-1/83.2-6 05-01	КАРКАС ПР. КП-43	1	
				МАТЕРИАЛЫ		
	2			БЕТОН ТЯЖЕЛЫЙ М300		1.61М3
				1.020-1/83.2-5 05-02		
				3КС 4.33-1		
				СБОРОЧНЫЕ ЕДИНИЦЫ		
А4	1		1.020-1/83.2-6 05-02	КАРКАС ПР. КП-44	1	
				МАТЕРИАЛЫ		
	2			БЕТОН ТЯЖЕЛЫЙ М300		1.58М3
				1.020-1/83.2-5 05-03		
				3КСД 4.33-1.2		
				СБОРОЧНЫЕ ЕДИНИЦЫ		
А4	1		1.020-1/83.2-6 05-03	КАРКАС ПР. КП-45	1	
				МАТЕРИАЛЫ		
	2			БЕТОН ТЯЖЕЛЫЙ М400		1.64М3
				1.020-1/83.2-5 05-04		
				3КСО 4.33-1.2		
				СБОРОЧНЫЕ ЕДИНИЦЫ		
А4	1		1.020-1/83.2-6 05-04	КАРКАС ПР. КП-46	1	
				МАТЕРИАЛЫ		
	2			БЕТОН ТЯЖЕЛЫЙ М400		1.61М3

НАЧ.ОТД.	Волынский		1.020-1/83.2-5 05
Н.КОНТР.	Григорьев		
ГЛ.КОНСТР	Шац		
ГИП	Никанорова		
РАЗРАБ.	Лакеева		
ПРОВЕРИЛ	Колдашева		
ИСПОЛНИЛ	Сливина		

КОЛОННА 3КС

СТАДИЯ	ЛИСТ	ЛИСТОВ
Р	I	4

ЦНИИЭП торгово-бытовых зданий и туристских комплексов

ФОРМАТ А4

ФОРМАТ	ЗОНА	ПОЗ.	ОБОЗНАЧЕНИЕ	НАИМЕНОВАНИЕ	КОЛ	ПРИМЕЧАНИЕ
				1.020-1/83.2-5 05-05		
				3КСО 4.33-2.2		
				СБОРОЧНЫЕ ЕДИНИЦЫ		
А4	1		1.020-1/83.2-6 05-05	КАРКАС ПР. КП-47	1	
				МАТЕРИАЛЫ		
	2			БЕТОН ТЯЖЕЛЫЙ М400		1.61М3
				1.020-1/83.2-5 05-06		
				3КС 4.33-2		
				СБОРОЧНЫЕ ЕДИНИЦЫ		
А4	1		1.020-1/83.2-6 05-06	КАРКАС ПР. КП-48	1	
				МАТЕРИАЛЫ		
	2			БЕТОН ТЯЖЕЛЫЙ М400		1.58М3
				1.020-1/83.2-5 05-07		
				3КСД 4.33-1.3		
				СБОРОЧНЫЕ ЕДИНИЦЫ		
А4	1		1.020-1/83.2-6 05-03	КАРКАС ПР. КП-45	1	
				МАТЕРИАЛЫ		
	2			БЕТОН ТЯЖЕЛЫЙ М500		1.64М3
				1.020-1/83.2-5 05-08		
				3КСО 4.33-1.3		
				СБОРОЧНЫЕ ЕДИНИЦЫ		
А4	1		1.020-1/83.2-6 05-04	КАРКАС ПР. КП-46	1	
				МАТЕРИАЛЫ		
	2			БЕТОН ТЯЖЕЛЫЙ М500		1.61М3
				1.020-1/83.2-5 05-09		
				3КСД 4.33-2.3		
				СБОРОЧНЫЕ ЕДИНИЦЫ		
А4	1		1.020-1/83.2-6 05-07	КАРКАС ПР. КП-49	1	
				МАТЕРИАЛЫ		
	2			БЕТОН ТЯЖЕЛЫЙ М500		1.64М3
				1.020-1/83.2-5 05-10		
				3КСО 4.33-2.3		
				СБОРОЧНЫЕ ЕДИНИЦЫ		
А4	1		1.020-1/83.2-6 05-05	КАРКАС ПР. КП-47	1	
				МАТЕРИАЛЫ		
	2			БЕТОН ТЯЖЕЛЫЙ М500		1.61М3
				1.020-1/83.2-5 05-11		
				3КС 4.33-3		
				СБОРОЧНЫЕ ЕДИНИЦЫ		
А4	1		1.020-1/83.2-6 05-06	КАРКАС ПР. КП-48	1	
				МАТЕРИАЛЫ		
	2			БЕТОН ТЯЖЕЛЫЙ М500		1.58М3

1.020-1/83.2-5 05

ЛИСТ 2

19835 19

ФОРМАТ	ЗОНА	ПОЗ	ОБОЗНАЧЕНИЕ	НАИМЕНОВАНИЕ	КОЛ	ПРИМЕЧАНИЕ
				1.020-1/83.2-5 05-12 ЗКСО 4.33-1.4 СБОРОЧНЫЕ ЕДИНИЦЫ		
А4	1		1.020-1/83.2-6 05-08	КАРКАС ПР. КП-50	1	
				МАТЕРИАЛЫ		
	2			БЕТОН ТЯЖЕЛЫЙ М500		1.61М3
				1.020-1/83.2-5 05-13 ЗКС 4.33-4 СБОРОЧНЫЕ ЕДИНИЦЫ		
А4	1		1.020-1/83.2-6 05-09	КАРКАС ПР. КП-51	1	
				МАТЕРИАЛЫ		
	2			БЕТОН ТЯЖЕЛЫЙ М500		1.58М3
				1.020-1/83.2-5 05-14 ЗКСД 4.33-1.5 СБОРОЧНЫЕ ЕДИНИЦЫ		
А4	1		1.020-1/83.2-6 05-10	КАРКАС ПР. КП-52	1	
				МАТЕРИАЛЫ		
	2			БЕТОН ТЯЖЕЛЫЙ М500		1.64М3
				1.020-1/83.2-5 05-15 ЗКСО 4.33-1.5 СБОРОЧНЫЕ ЕДИНИЦЫ		
А4	1		1.020-1/83.2-6 05-11	КАРКАС ПР. КП-53	1	
				МАТЕРИАЛЫ		
	2			БЕТОН ТЯЖЕЛЫЙ М500		1.61М3
				1.020-1/83.2-5 05-16 ЗКСД 4.33-2.6 СБОРОЧНЫЕ ЕДИНИЦЫ		
А4	1		1.020-1/83.2-6 05-12	КАРКАС ПР. КП-54	1	
				МАТЕРИАЛЫ		
	2			БЕТОН ТЯЖЕЛЫЙ М500		1.64М3
				1.020-1/83.2-5 05-17 ЗКСО 4.33-2.6 СБОРОЧНЫЕ ЕДИНИЦЫ		
А4	1		1.020-1/83.2-6 05-13	КАРКАС ПР. КП-55	1	
				МАТЕРИАЛЫ		
	2			БЕТОН ТЯЖЕЛЫЙ М500		1.61М3
				1.020-1/83.2-5 05-18 ЗКСД 4.33-1.7 СБОРОЧНЫЕ ЕДИНИЦЫ		
А4	1		1.020-1/83.2-6 05-14	КАРКАС ПР. КП-56	1	
				МАТЕРИАЛЫ		
	2			БЕТОН ТЯЖЕЛЫЙ М500		1.64М3

ЭПВЦ Киев ЗНИИЭП | ТЛП КОРТ | Сает

ФОРМАТ	ЗОНА	ПОЗ.	ОБОЗНАЧЕНИЕ	НАИМЕНОВАНИЕ	КОЛ	ПРИМЕЧАНИЕ
				1.020-1/83.2-5 05-19 ЗКСО 4.33-1.7 СБОРОЧНЫЕ ЕДИНИЦЫ		
А4	1		1.020-1/83.2-6 05-15	КАРКАС ПР. КП-57	1	
				МАТЕРИАЛЫ		
	2			БЕТОН ТЯЖЕЛЫЙ М500		1.61М3
				1.020-1/83.2-5 05-20 ЗКСД 4.33-1.8 СБОРОЧНЫЕ ЕДИНИЦЫ		
А4	1		1.020-1/83.2-6 05-16	КАРКАС ПР. КП-58	1	
				МАТЕРИАЛЫ		
	2			БЕТОН ТЯЖЕЛЫЙ М500		1.64М3
				1.020-1/83.2-5 05-21 ЗКСО 4.33-1.8 СБОРОЧНЫЕ ЕДИНИЦЫ		
А4	1		1.020-1/83.2-6 05-17	КАРКАС ПР. КП-59	1	
				МАТЕРИАЛЫ		
	2			БЕТОН ТЯЖЕЛЫЙ М500		1.61М3
				1.020-1/83.2-5 05-22 ЗКСД 4.33-2.8 СБОРОЧНЫЕ ЕДИНИЦЫ		
А4	1		1.020-1/83.2-6 05-18	КАРКАС ПР. КП-60	1	
				МАТЕРИАЛЫ		
	2			БЕТОН ТЯЖЕЛЫЙ М500		1.64М3
				1.020-1/83.2-5 05-23 ЗКСО 4.33-2.8 СБОРОЧНЫЕ ЕДИНИЦЫ		
А4	1		1.020-1/83.2-6 05-19	КАРКАС ПР. КП-61	1	
				МАТЕРИАЛЫ		
	2			БЕТОН ТЯЖЕЛЫЙ М500		1.61М3

ЭПВЦ Киев ЗНИИЭП | ОПЕРАТОР ТЛП КОРТ | САВЧЕНКО | Сает

ВЗАМ ИНВ № | ПОДПИСЬ И ДАТА | ИНВ №ПОДЛ

19835 20

ЭПВЦ КиевЗНИИЭП | ОПЕРАТОР ТЛП КОРТ | ЛИХВАРЬ

РИС. 1

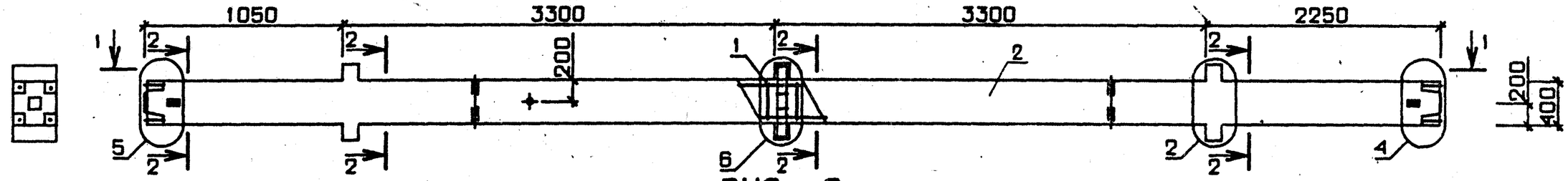

РИС. 2

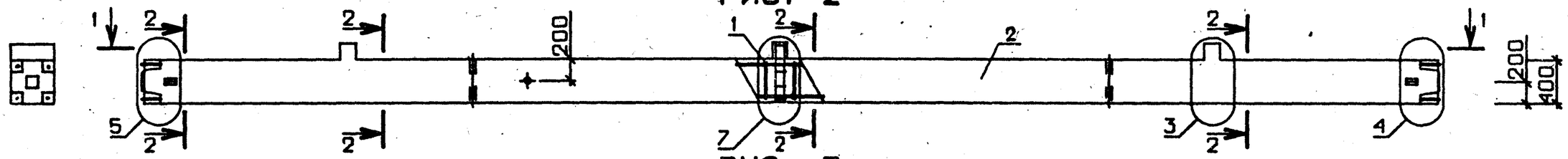

РИС. 3

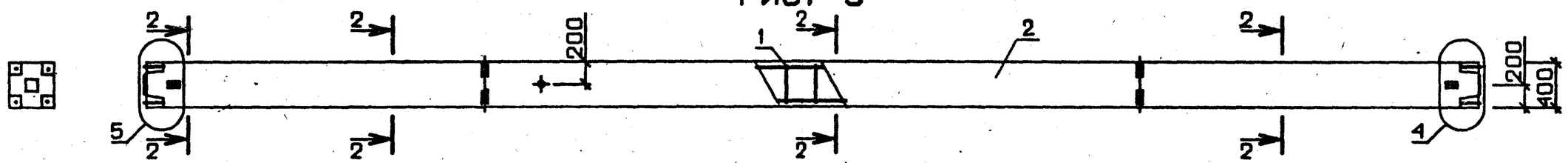

1-1

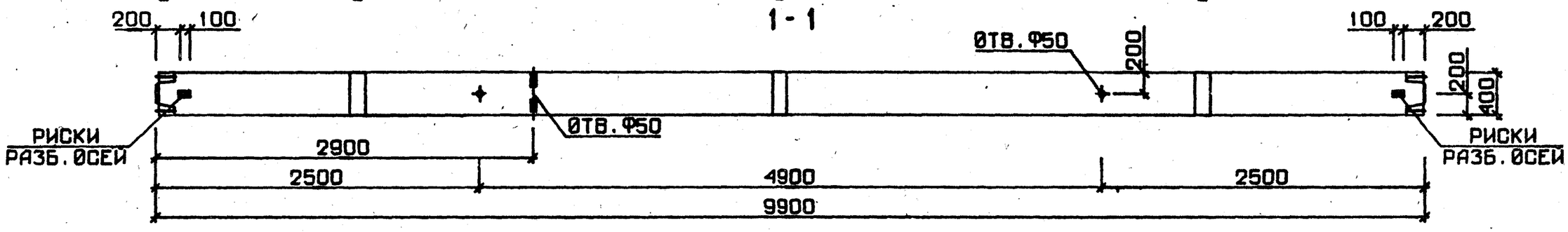

N УЗЛА	N ДОКУМЕНТА
2	1.020-1 2-5 ООУ Л 1
3	Л 2
4	Л 2
5	Л 2
6	Л 3
7	Л 3
10	Л 4

2-2

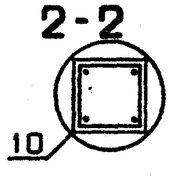

НАЧ. ОТД.	Волынский	
Н.КОНТР	Григорьев	
ГЛ.КОНСТР	Шац	
ГИП	Колдашева	
РАЗРАБ.	Сливина	
ПРОВЕРИЛ	Никанорова	
ИСПОЛНИЛ	Лакеева	

1.020-1/83.2-5 05 СБ

КОЛОННА ЗКС

СТАДИЯ	МАССА	МАСШТАБ
Р	СМ ТАБЛ	
ЛИСТ 1	ЛИСТОВ 2	

ЦНИИЭП торгово-бытовых зданий и туристских комплексов

ВЗАМ. ИНВ.№ | ПОДПИСЬ И ДАТА | ИНВ.№ПОДЛ.

19835 21

ФОРМАТ А3

ОБОЗНАЧЕНИЕ	МАРКА	РИС	МАССА,т
I.020-I/83.2-5 05	3КСД 4.33-I.I	I	4,I0
-0I	3КСО 4.33-I.I	2	4,03
-02	3КС 4.33-I	3	3,95
-03	3КСД 4.33-I.2	I	4,I0
-04	3КСО 4.33-I.2	2	4,03
-05	3КСО 4.33-2.2	2	4,03
-06	3КС 4.33-2	3	3,95
-07	3КСД 4.33-I.3	I	4,I0
-08	3КСО 4.33-I.3	2	4,03
-09	3КСД 4.33-2.3	I	4,I0
-I0	3КСО 4.33-2.3	2	4,03
-II	3КС 4.33-3	3	3,95
-I2	3КСО 4.33-I.4	2	4,03
-I3	3КС 4.33-4	3	3,95
-I4	3КСД 4.33-I.5	I	4,I0
-I5	3КСО 4.33-I.5	2	4,03
-I6	3КСД 4.33-2.6	I	4,I0
-I7	3КСО 4.33-2.6	2	4,03
-I8	3КСД 4.33-I.7	I	4,I0
-I9	3КСО 4.33-I.7	2	4,03
-20	3КСД 4.33-I.8	I	4,I0
-2I	3КСО 4.33-I.8	2	4,03
-22	3КСД 4.33-2.8	I	4,I0
-23	3КСО 4.33-2.8	2	4,03

ФОРМАТ	ЗОНА	ПОЗ.	ОБОЗНАЧЕНИЕ	НАИМЕНОВАНИЕ	КОЛ.	ПРИМЕЧАНИЕ
				ДОКУМЕНТАЦИЯ		
А3			1.020-1/83.2-5 06СБ	СБОРОЧНЫЙ ЧЕРТЕЖ		
А3			1.020-1/83.2-5 00ВС	ВЫБОРКА СТАЛИ		
А3			1.020-1/83.2-5 00У	УЗЛЫ ОПАЛУБОЧНЫЕ		
А3			1.020-1/83.2-5 00ТО	ТЕХНИЧЕСКОЕ ОПИСАНИЕ		
			ПЕРЕМЕННЫЕ ДАННЫЕ	ДЛЯ ИСПОЛНЕНИЙ:		
				1.020-1/83.2-5 06 1КНД 4.33-1.1		
				СБОРОЧНЫЕ ЕДИНИЦЫ		
А4	1		1.020-1/83.2-6 06	КАРКАС ПР. КП-62	1	
				МАТЕРИАЛЫ		
	2			БЕТОН ТЯЖЕЛЫЙ М300		0.84М3
				1.020-1/83.2-5 06-01 1КНО 4.33-1.1		
				СБОРОЧНЫЕ ЕДИНИЦЫ		
А4	1		1.020-1/83.2-6 06-01	КАРКАС ПР. КП-63	1	
				МАТЕРИАЛЫ		
	2			БЕТОН ТЯЖЕЛЫЙ М300		0.83М3
				1.020-1/83.2-5 06-02 1КНД 4.33-2.1		
				СБОРОЧНЫЕ ЕДИНИЦЫ		
А4	1		1.020-1/83.2-6 06-02	КАРКАС ПР. КП-64	1	
				МАТЕРИАЛЫ		
	2			БЕТОН ТЯЖЕЛЫЙ М300		0.84М3
				1.020-1/83.2-5 06-03 1КНО 4.33-2.1		
				СБОРОЧНЫЕ ЕДИНИЦЫ		
А4	1		1.020-1/83.2-6 06-03	КАРКАС ПР. КП-65	1	
				МАТЕРИАЛЫ		
	2			БЕТОН ТЯЖЕЛЫЙ М300		0.83М3
				1.020-1/83.2-5 06-04 1КН 4.33-1		
				СБОРОЧНЫЕ ЕДИНИЦЫ		
А4	1		1.020-1/83.2-6 06-04	КАРКАС ПР. КП-66	1	
				МАТЕРИАЛЫ		
	2			БЕТОН ТЯЖЕЛЫЙ М300		0.81М3

ЭПВЦ КиевЗНИИЭП

ОПЕРАТОР ТЛП КОРТ

Савченко

ВЗАМ. ИНВ.№

ПОДПИСЬ И ДАТА

ИНВ.№ ПОДЛ

НАЧ.ОТД.	Волынский	
Н.КОНТР.	Григорев	
ГЛ.КОНСТР	Шац	
ГИП	Никанорова	
РАЗРАБ.	Сливина	
ПРОВЕРИЛ	Колдашева	
ИСПОЛНИЛ	Богданова	

1.020-1/83.2-5 06

КОЛОННА IКН

СТАДИЯ	ЛИСТ	ЛИСТОВ
Р	I	5

ЦНИИЭП торгово-бытовых зданий и туристских комплексов

19835 22

САВЧЕНКО

ОПЕРАТОР ТЛП КОРТ

ЭПВЦ Киев ЗНИИЭП

ФОРМАТ	ЗОНА	ПОЗ.	ОБОЗНАЧЕНИЕ	НАИМЕНОВАНИЕ	КОЛ	ПРИМЕЧАНИЕ
				1.020-1/83.2-5 06-05 1КНД 4.33-1.2 СБОРОЧНЫЕ ЕДИНИЦЫ		
A4	1		1.020-1/83 2-6 06-05	КАРКАС ПР. КП-67 МАТЕРИАЛЫ	1	
	2			БЕТОН ТЯЖЕЛЫЙ М400		0.84М3
				1.020-1/83.2-5 06-06 1КНО 4.33-1.2 СБОРОЧНЫЕ ЕДИНИЦЫ		
A4	1		1.020-1/83 2-6 06-06	КАРКАС ПР. КП-68 МАТЕРИАЛЫ	1	
	2			БЕТОН ТЯЖЕЛЫЙ М400		0.83М3
				1.020-1/83.2-5 06-07 1КНД 4.33-2.2 СБОРОЧНЫЕ ЕДИНИЦЫ		
A4	1		1.020-1/83 2-6 06-07	КАРКАС ПР. КП-69 МАТЕРИАЛЫ	1	
	2			БЕТОН ТЯЖЕЛЫЙ М400		0.84М3
				1.020-1/83.2-5 06-08 1КНО 4.33-2.2 СБОРОЧНЫЕ ЕДИНИЦЫ		
A4	1		1.020-1/83 2-6 06-08	КАРКАС ПР. КП-70 МАТЕРИАЛЫ	1	
	2			БЕТОН ТЯЖЕЛЫЙ М400		0.83М3
				1.020-1/83.2-5 06-09 1КН 4.33-2 СБОРОЧНЫЕ ЕДИНИЦЫ		
A4	1		1.020-1/83 2-6 06-09	КАРКАС ПР. КП-71 МАТЕРИАЛЫ	1	
	2			БЕТОН ТЯЖЕЛЫЙ М400		0.81М3
				1.020-1/83.2-5 06-10 1КНД 4.33-1.3 СБОРОЧНЫЕ ЕДИНИЦЫ		
A4	1		1.020-1/83 2-6 06-05	КАРКАС ПР. КП-67 МАТЕРИАЛЫ	1	
	2			БЕТОН ТЯЖЕЛЫЙ М500		0.84М3
				1.020-1/83.2-5 06-11 1КНО 4.33-1.3 СБОРОЧНЫЕ ЕДИНИЦЫ		
A4	1		1.020-1/83 2-6 06-06	КАРКАС ПР. КП-68 МАТЕРИАЛЫ	1	
	2			БЕТОН ТЯЖЕЛЫЙ М500		0.83М3

ВЗАМ.ИНВ.№ | ПОДПИСЬ И ДАТА | ИНВ.№ПОДЛ

САВЧЕНКО

ОПЕРАТОР ТЛП КОРТ

ЭПВЦ Киев ЗНИИЭП

ФОРМАТ	ЗОНА	ПОЗ.	ОБОЗНАЧЕНИЕ	НАИМЕНОВАНИЕ	КОЛ	ПРИМЕЧАНИЕ
				1.020-1/83.2-5 06-12 1КНД-4.33-2.3 СБОРОЧНЫЕ ЕДИНИЦЫ		
A4	1		1.020-1/83.2-6 06-07	КАРКАС ПР. КП-69 МАТЕРИАЛЫ	1	
	2			БЕТОН ТЯЖЕЛЫЙ М500		0.84М3
				1.020-1/83.2-5 06-13 1КНО 4.33-2.3 СБОРОЧНЫЕ ЕДИНИЦЫ		
A4	1		1.020-1/83.2-6 06-08	КАРКАС ПР. КП-70 МАТЕРИАЛЫ	1	
	2			БЕТОН ТЯЖЕЛЫЙ М500		0.83М3
				1.020-1/83.2-5 06-14 1КН 4.33-3 СБОРОЧНЫЕ ЕДИНИЦЫ		
A4	1		1.020-1/83.2-6 06-09	КАРКАС ПР. КП-71 МАТЕРИАЛЫ	1	
	2			БЕТОН ТЯЖЕЛЫЙ М500		0.81М3
				1.020-1/83.2-5 06-15 1КНД 4.33-1.4 СБОРОЧНЫЕ ЕДИНИЦЫ		
A4	1		1.020-1/83.2-6 06-10	КАРКАС ПР. КП-72 МАТЕРИАЛЫ	1	
	2			БЕТОН ТЯЖЕЛЫЙ М500		0.84М3
				1.020-1/83.2-5 06-16 1КНО 4.33-1.4 СБОРОЧНЫЕ ЕДИНИЦЫ		
A4	1		1.020-1/83.2-6 06-11	КАРКАС ПР. КП-73 МАТЕРИАЛЫ	1	
	2			БЕТОН ТЯЖЕЛЫЙ М500		0.83М3
				1.020-1/83.2-5 06-17 1КНД 4.33-2.4 СБОРОЧНЫЕ ЕДИНИЦЫ		
A4	1		1.020-1/83.2-6 06-12	КАРКАС ПР. КП-74 МАТЕРИАЛЫ	1	
	2			БЕТОН ТЯЖЕЛЫЙ М500		0.84М3
				1.020-1/83.2-5 06-18 1КНО 4.33-2.4 СБОРОЧНЫЕ ЕДИНИЦЫ		
A4	1		1.020-1/83.2-6 06-13	КАРКАС ПР. КП-75 МАТЕРИАЛЫ	1	
	2			БЕТОН ТЯЖЕЛЫЙ М500		0.83М3

ВЗАМ.ИНВ.№ | ПОДПИСЬ И ДАТА | ИНВ.№ПОДЛ

19835 23

САВЧЕНКО

ОПЕРАТОР ТЛП КОРТ

ЭПВЦ Киев ЗНИИЭП

ФОРМАТ	ЗОНА	ПОЗ.	ОБОЗНАЧЕНИЕ	НАИМЕНОВАНИЕ	КОЛ	ПРИМЕЧАНИЕ
				1.020-1/83.2-5 06-19 1КН 4.33-4 СБОРОЧНЫЕ ЕДИНИЦЫ		
A4	1		1.020-1/83.2-6 06-14	КАРКАС ПР. КП-76 МАТЕРИАЛЫ	1	
	2			БЕТОН ТЯЖЕЛЫЙ М500		0.81М3
				1.020-1/83.2-5 06-20 1КНД 4.33-1.5 СБОРОЧНЫЕ ЕДИНИЦЫ		
A4	1		1.020-1/83.2-6 06-15	КАРКАС ПР. КП-77 МАТЕРИАЛЫ	1	
	2			БЕТОН ТЯЖЕЛЫЙ М500		0.84М3
				1.020-1/83.2-5 06-21 1КНО 4.33-1.5 СБОРОЧНЫЕ ЕДИНИЦЫ		
A4	1		1.020-1/83.2-6 06-16	КАРКАС ПР. КП-78 МАТЕРИАЛЫ	1	
	2			БЕТОН ТЯЖЕЛЫЙ М500		0.83М3
				1.020-1/83.2-5 06-22 1КНД 4.33-2.5 СБОРОЧНЫЕ ЕДИНИЦЫ		
A4	1		1.020-1/83.2-6 06-17	КАРКАС ПР. КП-79 МАТЕРИАЛЫ	1	
	2			БЕТОН ТЯЖЕЛЫЙ М500		0.84М3
				1.020-1/83.2-5 06-23 1КНО-4.33-2.5 СБОРОЧНЫЕ ЕДИНИЦЫ		
A4	1		1.020-1/83.2-6 06-18	КАРКАС ПР. КП-80 МАТЕРИАЛЫ	1	
	2			БЕТОН ТЯЖЕЛЫЙ М500		0.83М3
				1.020-1/83.2-5 06-24 1КН 4.33-5 СБОРОЧНЫЕ ЕДИНИЦЫ		
A4	1		1.020-1/83.2-6 06-19	КАРКАС ПР. КП-81 МАТЕРИАЛЫ	1	
	2			БЕТОН ТЯЖЕЛЫЙ М500		0.81М3
				1.020-1/83.2-5 06-25 1КНД 4.33-1.6 СБОРОЧНЫЕ ЕДИНИЦЫ		
A4	1		1.020-1/83.2-6 07	КАРКАС ПР. КП-82 МАТЕРИАЛЫ	1	
	2			БЕТОН ТЯЖЕЛЫЙ М500		0.84М3

САВЧЕНКО

ОПЕРАТОР ТЛП КОРТ

ЭПВЦ Киев ЗНИИЭП

ФОРМАТ	ЗОНА	ПОЗ.	ОБОЗНАЧЕНИЕ	НАИМЕНОВАНИЕ	КОЛ	ПРИМЕЧАНИЕ
				1.020-1/83.2-5 06-26 1КНО 4.33-1.6 СБОРОЧНЫЕ ЕДИНИЦЫ		
A4	1		1.020-1/83.2-6 07-01	КАРКАС ПР. КП-83 МАТЕРИАЛЫ	1	
	2			БЕТОН ТЯЖЕЛЫЙ М500		0.83М3
				1.020-1/83.2-5 06-27 1КНД 4.33-2.6 СБОРОЧНЫЕ ЕДИНИЦЫ		
A4	1		1.020-1/83.2-6 07-02	КАРКАС ПР. КП-84 МАТЕРИАЛЫ	1	
	2			БЕТОН ТЯЖЕЛЫЙ М500		0.84М3
				1.020-1/83.2-5 06-28 1КНО 4.33-2.6 СБОРОЧНЫЕ ЕДИНИЦЫ		
A4	1		1.020-1/83.2-6 07-03	КАРКАС ПР. КП-85 МАТЕРИАЛЫ	1	
	2			БЕТОН ТЯЖЕЛЫЙ М500		0.83М3
				1.020-1/83.2-5 06-29 1КН 4.33-6 СБОРОЧНЫЕ ЕДИНИЦЫ		
A4	1		1.020-1/83.2-6 07-04	КАРКАС ПР. КП-86 МАТЕРИАЛЫ	1	
	2			БЕТОН ТЯЖЕЛЫЙ М500		0.81М3
				1.020-1/83.2-5 06-30 1КНД 4.33-2.7 СБОРОЧНЫЕ ЕДИНИЦЫ		
A4	1		1.020-1/83.2-6 07-05	КАРКАС ПР. КП-87 МАТЕРИАЛЫ	1	
	2			БЕТОН ТЯЖЕЛЫЙ М500		0.84М3
				1.020-1/83.2-5 06-31 1КНО 4.33-2.7 СБОРОЧНЫЕ ЕДИНИЦЫ		
A4	1		1.020-1/83.2-6 07-06	КАРКАС ПР. КП-88 МАТЕРИАЛЫ	1	
	2			БЕТОН ТЯЖЕЛЫЙ М500		0.83М3

ВЗАМ.ИНВ.№ ПОДПИСЬ И ДАТА ИНВ.№ПОДЛ

19835 24

ОБОЗНАЧЕНИЕ	МАРКА	РИС	N I-N I	МАССА, т
I.020-I/83.2-5 06	IKНД 4.33-I.I	I	2-2	2,I0
-0I	IKНО 4.33-I.I	2	2-2	2,08
-02	IKНД 4.33-2.I	I	2-2	2,I0
-03	IKНО 4.33-2.I	2	2-2	2,08
-04	IKН 4.33-I	3	2-2	2,03
-05	IKНД 4.33-I.2	I	2-2	2,I0
-06	IKНО 4.33-I.2	2	2-2	2,08
-07	IKНД 4.33-2.2	I	2-2	2,I0
-08	IKНО 4.33-2.2	2	2-2	2,08
-09	IKН 4.33-2	3	2-2	2,03
-I0	IKНД 4.33-I.3	I	2-2	2,I0
-II	IKНО 4.33-I.3	2	2-2	2,08
-I2	IKНД 4.33-2.3	I	2-2	2,I0
-I3	IKНО 4.33-2.3	2	2-2	2,08
-I4	IKН 4.33-3	3	2-2	2,03
-I5	IKНД 4.33-I.4	I	2-2	2,I0
-I6	IKНО 4.33-I.4	2	2-2	2,08
-I7	IKНД 4.33-2.4	I	2-2	2,I0
-I8	IKНО 4.33-2.4	2	2-2	2,08
-I9	IKН 4.33-4	3	2-2	2,03
-20	IKНД 4.33-I.5	I	2-2	2,I0
-2I	IKНО 4.33-I.5	2	2-2	2,08
-22	IKНД 4.33-2.5	I	2-2	2,I0
-23	IKНО 4.33-2.5	2	2-2	2,08
-24	IKН 4.33-5	3	2-2	2,03
-25	IKНД 4.33-I.6	I	3-3	2,I0
-26	IKНО 4.33-I.6	2	3-3	2,08
-27	IKНД 4.33-2.6	I	3-3	2,I0
-28	IKНО 4.33-2.6	2	3-3	2,08
-29	IKН 4.33-6	3	3-3	2,03
-30	IKНД 4.33-2.7	I	3-3	2,I0
-3I	IKНО 4.33-2.7	2	3-3	2,08

РИС. 1

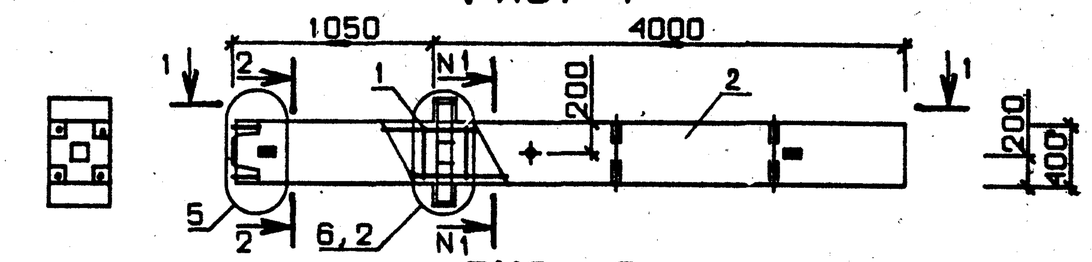

РИС. 2

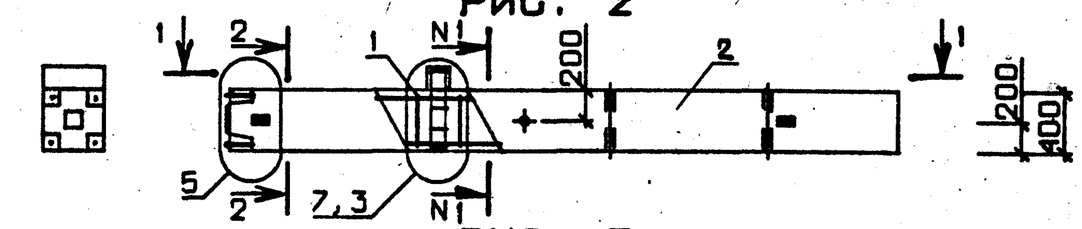

РИС. 3

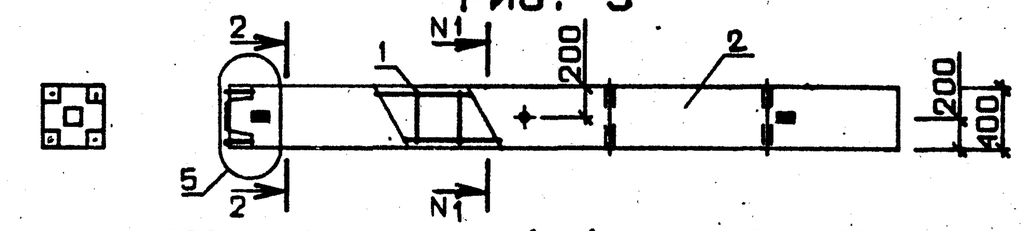

1 - 1

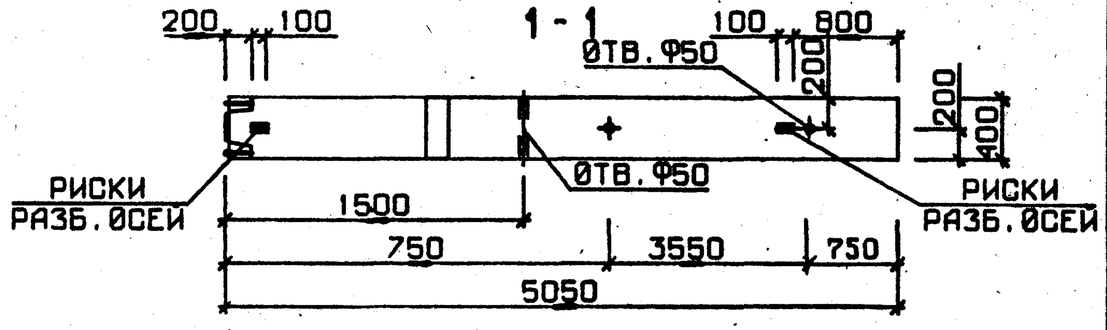

N УЗЛА	N ДОКУМЕНТА
2	1.020-1/83 2-5 ООУ Л 1
3	Л 2
5	Л 2
6	Л 3
7	Л 3
10	Л 4
12	Л 4

2-2

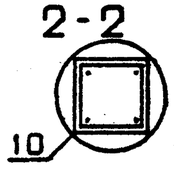

3-3

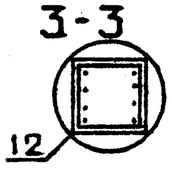

НАЧ. ОТД.	Водынский		
Н.КОНТР.	Григорев		
ГП.КОНСТР	Шац		
ГИП	Колдашева		
РАЗРАБ.	Богданова		
ПРОВЕРИЛ	Никанорова		
ИСПОЛНИЛ	Сливина		

1.020-1/83.2-5 06 СБ

КОЛОННА IKН

СТАДИЯ	МАССА	МАСШТАБ
Р	СМ ТАБЛ	
ЛИСТ	ЛИСТОВ 1	

ЦНИИЭП торгово-бытовых зданий и туристских комплексов

ЭПВЦ КиевЗНИИЭП | ОПЕРАТОР ТЛП КОРТ | ЛИХВАРЬ

ВЗАМ. ИНВ.№ | ПОДПИСЬ И ДАТА | ИНВ.№ПОДЛ.

19835 25

ФОРМАТ А3

ФОРМАТ	ЗОНА	ПОЗ.	ОБОЗНАЧЕНИЕ	НАИМЕНОВАНИЕ	КОЛ.	ПРИМЕЧАНИЕ
				ДОКУМЕНТАЦИЯ		
А3			1.020-1/83.2-5 07СВ	СБОРОЧНЫЙ ЧЕРТЕЖ		
А3			1.020-1/83.2-5 00ВС	ВЫБОРКА СТАЛИ		
А3			1.020-1/83.2-5 00У	УЗЛЫ ОПАЛУБОЧНЫЕ		
А3			1.020-1/83.2-5 00ТО	ТЕХНИЧЕСКОЕ ОПИСАНИЕ		
			ПЕРЕМЕННЫЕ ДАННЫЕ	ДЛЯ ИСПОЛНЕНИЙ:		
				1.020-1/83.2-5 07		
				3КНД 4.33-1.1		
				СБОРОЧНЫЕ ЕДИНИЦЫ		
А4	1		1.020-1/83.2-6 08	КАРКАС ПР. КП-89	1	
				МАТЕРИАЛЫ		
	2			БЕТОН ТЯЖЕЛЫЙ М300		1.92М3
				1.020-1/83.2-5 07-01		
				3КНО 4.33-1.1		
				СБОРОЧНЫЕ ЕДИНИЦЫ		
А4	1		1.020-1/83.2-6 08-01	КАРКАС ПР. КП-90	1	
				МАТЕРИАЛЫ		
	2			БЕТОН ТЯЖЕЛЫЙ М300		1.89М3
				1.020-1/83.2-5 07-02		
				3КН 4.33-1		
				СБОРОЧНЫЕ ЕДИНИЦЫ		
А4	1		1.020-1/83.2-6 08-02	КАРКАС ПР. КП-91	1	
				МАТЕРИАЛЫ		
	2			БЕТОН ТЯЖЕЛЫЙ М300		1.86М3
				1.020-1/83.2-5 07-03		
				3КНД 4.33-1.2		
				СБОРОЧНЫЕ ЕДИНИЦЫ		
А4	1		1.020-1/83.2-6 08-03	КАРКАС ПР. КП-92	1	
				МАТЕРИАЛЫ		
	2			БЕТОН ТЯЖЕЛЫЙ М400		1.92М3
				1.020-1/83.2-5 07-04		
				3КНО 4.33-1.2		
				СБОРОЧНЫЕ ЕДИНИЦЫ		
А4	1		1.020-1/83.2-6 08-04	КАРКАС ПР. КП-93	1	
				МАТЕРИАЛЫ		
	2			БЕТОН ТЯЖЕЛЫЙ М400		1.89М3

НАЧ.ОТД.	Волынский	
Н.КОНТР.	Григорев	
ГЛ.КОНСТР	Шац	
ГИП	Никанорова	
РАЗРАБ.	Сливина	
ПРОВЕРИЛ	Колдашева	
ИСПОЛНИЛ	Богданова	

1.020-1/83.2-5 07

КОЛОННА 3КН

СТАДИЯ	ЛИСТ	ЛИСТОВ
Р	I	7

ЦНИИЭП торгово-бытовых зданий и туристских комплексов

ФОРМАТ А4

САВЧЕНКО

ОПЕРАТОР ТЛП КОРТ

ЭПВЦ Киев ЗНИИЭП

ФОРМАТ	ЗОНА	ПОЗ.	ОБОЗНАЧЕНИЕ	НАИМЕНОВАНИЕ	КОЛ	ПРИМЕЧАНИЕ
				1.020-1/83.2-5 07-05		
				3КНО 4.33-2.2		
				СБОРОЧНЫЕ ЕДИНИЦЫ		
А4	1		1.020-1/83.2-6 08-05	КАРКАС ПР. КП-94	1	
				МАТЕРИАЛЫ		
	2			БЕТОН ТЯЖЕЛЫЙ М400		1.89М3
				1.020-1/83.2-5 07-06		
				3КН 4.33-2		
				СБОРОЧНЫЕ ЕДИНИЦЫ		
А4	1		1.020-1/83.2-6 08-06	КАРКАС ПР. КП-95	1	
				МАТЕРИАЛЫ		
	2			БЕТОН ТЯЖЕЛЫЙ М400		1.86М3
				1.020-1/83.2-5 07-07		
				3КНД 4.33-1.3		
				СБОРОЧНЫЕ ЕДИНИЦЫ		
А4	1		1.020-1/83.2-6 08-03	КАРКАС ПР. КП-92	1	
				МАТЕРИАЛЫ		
	2			БЕТОН ТЯЖЕЛЫЙ М500		1.92М3
				1.020-1/83.2-5 07-08		
				3КНО 4.33-1.3		
				СБОРОЧНЫЕ ЕДИНИЦЫ		
А4	1		1.020-1/83.2-6 08-04	КАРКАС ПР. КП-93	1	
				МАТЕРИАЛЫ		
	2			БЕТОН ТЯЖЕЛЫЙ М500		1.89М3
				1.020-1/83.2-5 07-09		
				3КНД 4.33-2.3		
				СБОРОЧНЫЕ ЕДИНИЦЫ		
А4	1		1.020-1/83.2-6 08-07	КАРКАС ПР. КП-96	1	
				МАТЕРИАЛЫ		
	2			БЕТОН ТЯЖЕЛЫЙ М500		1.92М3
				1.020-1/83.2-5 07-10		
				3КНО 4.33-2.3		
				СБОРОЧНЫЕ ЕДИНИЦЫ		
А4	1		1.020-1/83.2-6 08-05	КАРКАС ПР. КП-94	1	
				МАТЕРИАЛЫ		
	2			БЕТОН ТЯЖЕЛЫЙ М500		1.89М3
				1.020-1/83.2-5 07-11		
				3КН 4.33-3		
				СБОРОЧНЫЕ ЕДИНИЦЫ		
А4	1		1.020-1/83.2-6 08-06	КАРКАС ПР. КП-95	1	
				МАТЕРИАЛЫ		
	2			БЕТОН ТЯЖЕЛЫЙ М500		1.86М3

ВЗАМ.ИНВ.№ | ПОДПИСЬ И ДАТА | ИНВ.№ПОДЛ

1.020-1/83.2-5 07

ЛИСТ 2

19835 26

ФОРМАТ А4

САВЧЕНКО

ОПЕРАТОР ТЛП КОРТ

ЭПВЦ Киев ЗНИИЭП

ФОРМАТ	ЗОНА	ПОЗ.	ОБОЗНАЧЕНИЕ	НАИМЕНОВАНИЕ	КОЛ	ПРИМЕЧАНИЕ
				1.020-1/83.2-5 07-12 3КНО 4.33-1.4 СБОРОЧНЫЕ ЕДИНИЦЫ		
A4		1	1.020-1/83.2-6 09	КАРКАС ПР. КП-97 МАТЕРИАЛЫ	1	
		2		БЕТОН ТЯЖЕЛЫЙ М500		1.89М3
				1.020-1/83.2-5 07-13 3КН 4.33-4 СБОРОЧНЫЕ ЕДИНИЦЫ		
A4		1	1.020-1/83.2-6 09-01	КАРКАС ПР. КП-98 МАТЕРИАЛЫ	1	
		2		БЕТОН ТЯЖЕЛЫЙ М500		1.86М3
				1.020-1/83.2-5 07-14 3КНД 4.33-1.5 СБОРОЧНЫЕ ЕДИНИЦЫ		
A4		1	1.020-1/83.2-6 09-02	КАРКАС ПР. КП-99 МАТЕРИАЛЫ	1	
		2		БЕТОН ТЯЖЕЛЫЙ М500		1.92М3
				1.020-1/83.2-5 07-15 3КНО 4.33-1.5 СБОРОЧНЫЕ ЕДИНИЦЫ		
A4		1	1.020-1/83.2-6 09-03	КАРКАС ПР. КП-100 МАТЕРИАЛЫ	1	
		2		БЕТОН ТЯЖЕЛЫЙ М500		1.89М3
				1.020-1/83.2-5 07-16 3КНО 4.33-1.6 СБОРОЧНЫЕ ЕДИНИЦЫ		
A4		1	1.020-1/83.2-6 09-04	КАРКАС ПР. КП-101 МАТЕРИАЛЫ	1	
		2		БЕТОН ТЯЖЕЛЫЙ М500		1.89М3
				1.020-1/83.2-5 07-17 3КН 4.33-6 СБОРОЧНЫЕ ЕДИНИЦЫ		
A4		1	1.020-1/83.2-6 09-05	КАРКАС ПР. КП-102 МАТЕРИАЛЫ	1	
		2		БЕТОН ТЯЖЕЛЫЙ М500		1.86М3
				1.020-1/83.2-5 07-18 3КНО 4.33-1.12 СБОРОЧНЫЕ ЕДИНИЦЫ		
A4		1	1.020-1/83.2-6 09-06	КАРКАС ПР. КП-103 МАТЕРИАЛЫ	1	
		2		БЕТОН ТЯЖЕЛЫЙ М500		1.89М3

ВЗАМ.ИНВ.№ | ПОДПИСЬ И ДАТА | ИНВ.№ ПОДЛ

ФОРМАТ А4

САВЧЕНКО

ОПЕРАТОР ТЛП КОРТ

ЭПВЦ Киев ЗНИИЭП

ФОРМАТ	ЗОНА	ПОЗ.	ОБОЗНАЧЕНИЕ	НАИМЕНОВАНИЕ	КОЛ	ПРИМЕЧАНИЕ
				1.020-1/83.2-5 07-19 3КН 4.33-12 СБОРОЧНЫЕ ЕДИНИЦЫ		
A4		1	1.020-1/83.2-6 09-07	КАРКАС ПР. КП-104 МАТЕРИАЛЫ	1	
		2		БЕТОН ТЯЖЕЛЫЙ М500		1.86М3
				1.020-1/83.2-5 07-20 3КНД 4.33-2.7 СБОРОЧНЫЕ ЕДИНИЦЫ		
A4		1	1.020-1/83.2-6 10	КАРКАС ПР. КП-105 МАТЕРИАЛЫ	1	
		2		БЕТОН ТЯЖЕЛЫЙ М500		1.92М3
				1.020-1/83.2-5 07-21 3КНО 4.33-2.7 СБОРОЧНЫЕ ЕДИНИЦЫ		
A4		1	1.020-1/83.2-6 10-01	КАРКАС ПР. КП-106 МАТЕРИАЛЫ	1	
		2		БЕТОН ТЯЖЕЛЫЙ М500		1.89М3
				1.020-1/83.2-5 07-22 3КНО 4.33-2.9 СБОРОЧНЫЕ ЕДИНИЦЫ		
A4		1	1.020-1/83.2-6 10-02	КАРКАС ПР. КП-107 МАТЕРИАЛЫ	1	
		2		БЕТОН ТЯЖЕЛЫЙ М500		1.89М3
				1.020-1/83.2-5 07-23 3КН 4.33-9 СБОРОЧНЫЕ ЕДИНИЦЫ		
A4		1	1.020-1/83.2-6 10-03	КАРКАС ПР. КП-108 МАТЕРИАЛЫ	1	
		2		БЕТОН ТЯЖЕЛЫЙ М500		1.86М3
				1.020-1/83.2-5 07-24 3КНД 4.33-1.8 СБОРОЧНЫЕ ЕДИНИЦЫ		
A4		1	1.020-1/83.2-6 11	КАРКАС ПР. КП-109 МАТЕРИАЛЫ	1	
		2		БЕТОН ТЯЖЕЛЫЙ М500		1.92М3
				1.020-1/83.2-5 07-25 3КНО 4.33-1.8 СБОРОЧНЫЕ ЕДИНИЦЫ		
A4		1	1.020-1/83.2-6 11-01	КАРКАС ПР. КП-110 МАТЕРИАЛЫ	1	
		2		БЕТОН ТЯЖЕЛЫЙ М500		1.89М3

ВЗАМ.ИНВ.№ | ПОДПИСЬ И ДАТА | ИНВ.№ ПОДЛ

19835 27

ФОРМАТ А4

ФОРМАТ	ЗОНА	ПОЗ.	ОБОЗНАЧЕНИЕ	НАИМЕНОВАНИЕ	КОЛ	ПРИМЕЧАНИЕ
				1.020-1/83.2-5 07-26 3КНЮ 4.33-2.11 СБОРОЧНЫЕ ЕДИНИЦЫ		
А4	1		1.020-1/83.2-6 11-02	КАРКАС ПР. КП-III МАТЕРИАЛЫ	1	
	2			БЕТОН ТЯЖЕЛЫЙ М500		1.89М3
				1.020-1/83.2-5 07-27 3КН 4.33-11 СБОРОЧНЫЕ ЕДИНИЦЫ		
А4	1		1.020-1/83.2-6 11-03	КАРКАС ПР. КП-II2 МАТЕРИАЛЫ	1	
	2			БЕТОН ТЯЖЕЛЫЙ М500		1.86М3
				1.020-1/83.2-5 07-28 3КНД 4.33-2.14 СБОРОЧНЫЕ ЕДИНИЦЫ		
А4	1		1.020-1/83.2-6 11-04	КАРКАС ПР. КП-II3 МАТЕРИАЛЫ	1	
	2			БЕТОН ТЯЖЕЛЫЙ М500		1.92М3
				1.020-1/83.2-5 07-29 3КНО 4.33-2.14 СБОРОЧНЫЕ ЕДИНИЦЫ		
А4	1		1.020-1/83.2-6 11-05	КАРКАС ПР. КП-II4 МАТЕРИАЛЫ	1	
	2			БЕТОН ТЯЖЕЛЫЙ М500		1.89М3
				1.020-1/83.2-5 07-30 3КНД 4.33-2.17 СБОРОЧНЫЕ ЕДИНИЦЫ		
А4	1		1.020-1/83.2-6 11-06	КАРКАС ПР. КП-II5 МАТЕРИАЛЫ	1	
	2			БЕТОН ТЯЖЕЛЫЙ М500		1.92М3
				1.020-1/83.2-5 07-31 3КНО 4.33-2.17 СБОРОЧНЫЕ ЕДИНИЦЫ		
А4	1		1.020-1/83.2-6 11-07	КАРКАС ПР. КП-II6 МАТЕРИАЛЫ	1	
	2			БЕТОН ТЯЖЕЛЫЙ М500		1.89М3
				1.020-1/83.2-5 07-32 3КНО 4.33-1.10 СБОРОЧНЫЕ ЕДИНИЦЫ		
А4	1		1.020-1/83.2-6 12	КАРКАС ПР. КП-II7 МАТЕРИАЛЫ	1	
	2			БЕТОН ТЯЖЕЛЫЙ М500		1.89М3

ТЛП КОРТ Киев ЗНИИЭП

ФОРМАТ	ЗОНА	ПОЗ.	ОБОЗНАЧЕНИЕ	НАИМЕНОВАНИЕ	КОЛ	ПРИМЕЧАНИЕ
				1.020-1/83.2-5 07-33 3КН 4.33-10 СБОРОЧНЫЕ ЕДИНИЦЫ		
А4	1		1.020-1/83.2-6 12-01	КАРКАС ПР. КП-II8 МАТЕРИАЛЫ	1	
	2			БЕТОН ТЯЖЕЛЫЙ М500		1.86М3
				1.020-1/83.2-5 07-34 3КНД 4.33-1.13 СБОРОЧНЫЕ ЕДИНИЦЫ		
А4	1		1.020-1/83.2-6 12-02	КАРКАС ПР. КП-II9 МАТЕРИАЛЫ	1	
	2			БЕТОН ТЯЖЕЛЫЙ М500		1.92М3
				1.020-1/83.2-5 07-35 3КНО 4.33-1.13 СБОРОЧНЫЕ ЕДИНИЦЫ		
А4	1		1.020-1/83.2-6 12-03	КАРКАС ПР. КП-I20 МАТЕРИАЛЫ	1	
	2			БЕТОН ТЯЖЕЛЫЙ М500		1.89М3
				1.020-1/83.2-5 07-36 3КНО 4.33-2.15 СБОРОЧНЫЕ ЕДИНИЦЫ		
А4	1		1.020-1/83.2-6 12-04	КАРКАС ПР. КП-I2I МАТЕРИАЛЫ	1	
	2			БЕТОН ТЯЖЕЛЫЙ М500		1.89М3
				1.020-1/83.2-5 07-37 3КН 4.33-15 СБОРОЧНЫЕ ЕДИНИЦЫ		
А4	1		1.020-1/83.2-6 12-05	КАРКАС ПР. КП-I22 МАТЕРИАЛЫ	1	
	2			БЕТОН ТЯЖЕЛЫЙ М500		1.86М3
				1.020-1/83.2-5 07-38 3КНД 4.33-1.16 СБОРОЧНЫЕ ЕДИНИЦЫ		
А4	1		1.020-1/83.2-6 12-06	КАРКАС ПР. КП-I23 МАТЕРИАЛЫ	1	
	2			БЕТОН ТЯЖЕЛЫЙ М500		1.92М3
				1.020-1/83.2-5 07-39 3КНО 4.33-1.16 СБОРОЧНЫЕ ЕДИНИЦЫ		
А4	1		1.020-1/83.2-6 12-07	КАРКАС ПР. КП-I24 МАТЕРИАЛЫ	1	
	2			БЕТОН ТЯЖЕЛЫЙ М500		1.89М3

САВЧЕНКО
ОПЕРАТОР ТЛП КОРТ
ЭПВЦ Киев ЗНИИЭП

ВЗАМ ИНВ № | ПОДПИСЬ И ДАТА | ИНВ №ПОДЛ

19835 28

ФОРМАТ	ЗОНА	ПОЗ.	ОБОЗНАЧЕНИЕ	НАИМЕНОВАНИЕ	КОЛ	ПРИМЕЧАНИЕ
				1.020-1/83.2-5 07-40		
				3КНД 4.33-1.18		
				СБОРОЧНЫЕ ЕДИНИЦЫ		
A4		1	1.020-1/83.2-6 12-08	КАРКАС ПР. КП-125	1	
				МАТЕРИАЛЫ		
		2		БЕТОН ТЯЖЕЛЫЙ М500		1.92М3
				1.020-1/83.2-5 07-41		
				3КНЮ 4.33-1.18		
				СБОРОЧНЫЕ ЕДИНИЦЫ		
A4		1	1.020-1/83.2-6 12-09	КАРКАС ПР. КП-126	1	
				МАТЕРИАЛЫ		
		2		БЕТОН ТЯЖЕЛЫЙ М500		1.89М3
				1.020-1/83.2-5 07-42		
				3КНД 4.33-1.19		
				СБОРОЧНЫЕ ЕДИНИЦЫ		
A4		1	1.020-1/83.2-6 13	КАРКАС ПР. КП-127	1	
				МАТЕРИАЛЫ		
		2		БЕТОН ТЯЖЕЛЫЙ М500		1.92М3
				1.020-1/83.2-5 07-43		
				3КНО 4.33-1.19		
				СБОРОЧНЫЕ ЕДИНИЦЫ		
A4		1	1.020-1/83.2-6 13-01	КАРКАС ПР. КП-128	1	
				МАТЕРИАЛЫ		
		2		БЕТОН ТЯЖЕЛЫЙ М500		1.89М3
				1.020-1/83.2-5 07-44		
				3КНД 4.33-2.19		
				СБОРОЧНЫЕ ЕДИНИЦЫ		
A4		1	1.020-1/83.2-6 13-02	КАРКАС ПР. КП-129	1	
				МАТЕРИАЛЫ		
		2		БЕТОН ТЯЖЕЛЫЙ М500		1.92М3
				1.020-1/83.2-5 07-45		
				3КНО 4.33-2.19		
				СБОРОЧНЫЕ ЕДИНИЦЫ		
A4		1	1.020-1/83.2-6 13-03	КАРКАС ПР. КП-130	1	
				МАТЕРИАЛЫ		
		2		БЕТОН ТЯЖЕЛЫЙ М500		1.89М3

САВЧЕНКО
ОПЕРАТОР ТЛП КОРТ
ЭПВЦ Киев ЗНИИЭП
ВЗАМ.ИНВ.№
ПОДПИСЬ И ДАТА
ИНВ.№ПОДЛ

ФОРМАТ	ЗОНА	ПОЗ.	ОБОЗНАЧЕНИЕ	НАИМЕНОВАНИЕ	КОЛ	ПРИМЕЧАНИЕ

ОПЕРАТОР ТЛП КОРТ
ЭПВЦ Киев ЗНИИЭП
ВЗАМ.ИНВ.№
ПОДПИСЬ И ДАТА
ИНВ.№ПОДЛ

10836 20

РИС. 1

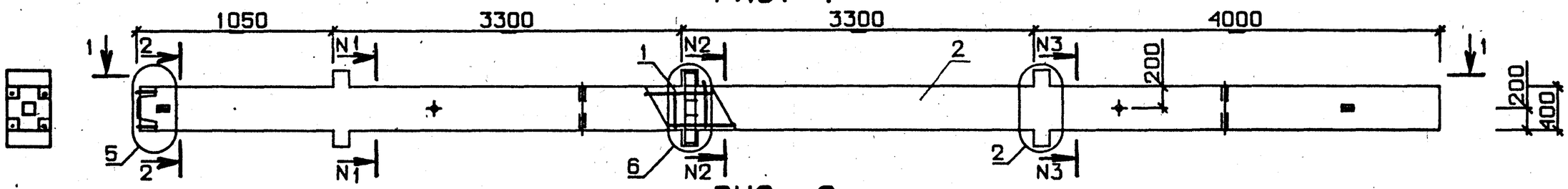

РИС. 2

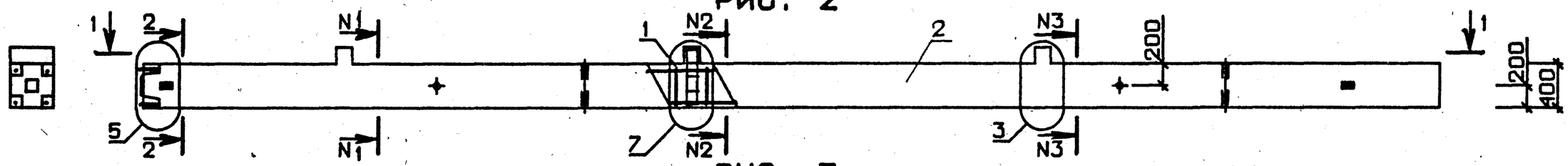

РИС. 3

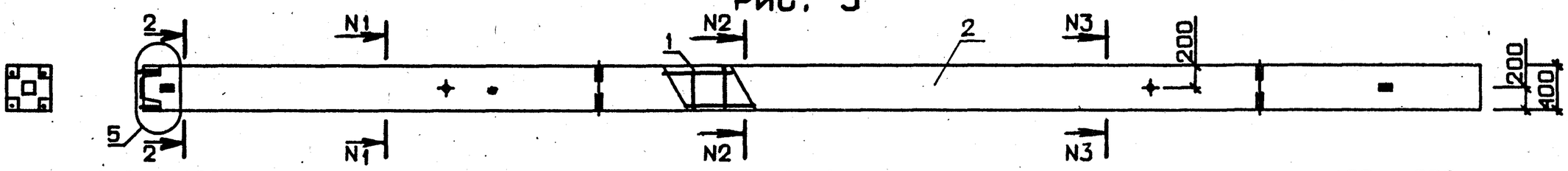

1 - 1

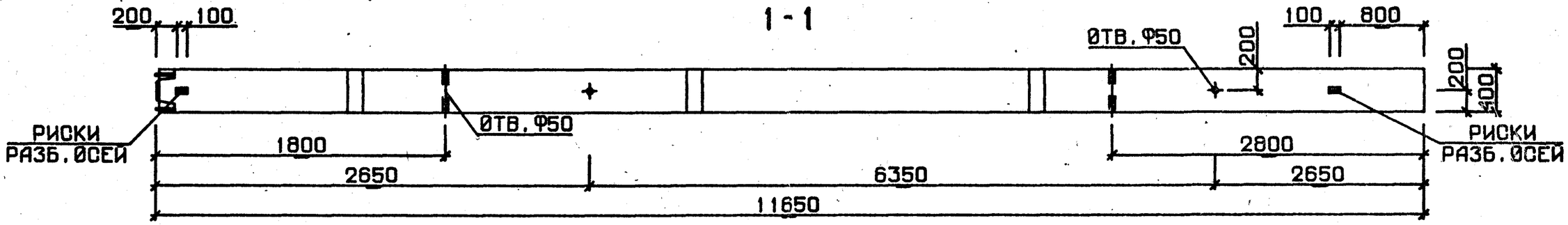

N УЗЛА	N ДОКУМЕНТА
2	1.020-1/83, 2-5 ООУ Л 1
3	Л 2
5	Л 2
6	Л 3
7	Л 3
10	Л 4
11	Л 4
12	Л 4

2-2 3-3 4-4

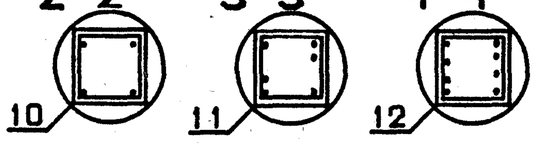

НАЧ. ОТД.	Волынский	
Н.КОНТР	Григорев	
ГЛ.КОНСТР	Шац	
ГИП	Колдашева	
РАЗРАБ.	Сливина	
ПРОВЕРИЛ	Никанорова	
ИСПОЛНИЛ	Богданова	

1.020-1/83.2-5 07 СБ

КОЛОННА 3КН

СТАДИЯ	МАССА	МАСШТАБ
Р	СМ ТАБЛ	

ЛИСТ 1 ЛИСТОВ 2

ЦНИИЭП торгово-бытовых зданий и туристских комплексов

198735 30

ОБОЗНАЧЕНИЕ	МАРКА	РИС	N1-N1	N2-N2	N3-N3	МАССА,т
I.020-I/83.2-5 07	3КНД 4.33-I.I	I	2-2	2-2	2-2	4,80
-0I	3КНО 4.33-I.I	2	2-2	2-2	2-2	4,73
-02	3КН 4.33-I	3	2-2	2-2	2-2	4,65
-03	3КНД 4.33-I.2	I	2-2	2-2	2-2	4,80
-04	3КНО 4.33-I.2	2	2-2	2-2	2-2	4,73
-05	3КНО 4.33-2.2	2	2-2	2-2	2-2	4,73
-06	3КН 4.33-2	3	2-2	2-2	2-2	4,65
-07	3КНД 4.33-I.3	I	2-2	2-2	2-2	4,80
-08	3КНО 4.33-I.3	2	2-2	2-2	2-2	4,73
-09	3КНД 4.33-2.3	I	2-2	2-2	2-2	4,80
-I0	3КНО 4.33-2.3	2	2-2	2-2	2-2	4,73
-II	3КН 4.33-3	3	2-2	2-2	2-2	4,65
-I2	3КНО 4.33-I.4	2	2-2	2-2	4-4	4,73
-I3	3КН 4.33-4	3	2-2	2-2	4-4	4,65
-I4	3КНД 4.33-I.5	I	2-2	2-2	4-4	4,80
-I5	3КНО 4.33-I.5	2	2-2	2-2	4-4	4,73
-I6	3КНО 4.33-I.6	2	2-2	2-2	4-4	4,73
-I7	3КН 4.33-6	3	2-2	2-2	4-4	4,65
-I8	3КНО 4.33-I.I2	2	2-2	2-2	4-4	4,73
-I9	3КН 4.33-I2	3	2-2	2-2	4-4	4,65
-20	3КНД 4.33-2.7	I	2-2	2-2	4-4	4,80
-2I	3КНО 4.33-2.7	2	2-2	2-2	4-4	4,73
-22	3КНО 4.33-2.9	2	2-2	2-2	4-4	4,73
-23	3КН 4.33-9	3	2-2	2-2	4-4	4,65
-24	3КНД 4.33-I.8	I	2-2	3-3	4-4	4,80
-25	3КНО 4.33-I.8	2	2-2	3-3	4-4	4,73
-26	3КНО 4.33-2.II	2	2-2	3-3	4-4	4,73
-27	3КН 4.33-II	3	2-2	3-3	4-4	4,65
-28	3КНД 4.33-2.I4	I	2-2	3-3	4-4	4,80
-29	3КНО 4.33-2.I4	2	2-2	3-3	4-4	4,73
-30	3КНД 4.33-2.I7	I	2-2	3-3	4-4	4,80
-3I	3КНО 4.33-2.I7	2	2-2	3-3	4-4	4,73
-32	3КНО 4.33-I.I0	2	2-2	3-3	4-4	4,73
-33	3КН 4.33-I0	3	2-2	3-3	4-4	4,65
-34	3КНД 4.33-I.I3	I	2-2	3-3	4-4	4,80
-35	3КНО 4.33-I.I3	2	2-2	3-3	4-4	4,73
-36	3КНО 4.33-2.I5	2	2-2	3-3	4-4	4,73
-37	3КН 4.33-I5	3	2-2	3-3	4-4	4,65
-38	3КНД 4.33-I.I6	I	2-2	3-3	4-4	4,80
-39	3КНО 4.33-I.I6	2	2-2	3-3	4-4	4,73
-40	3КНД 4.33-I.I8	I	2-2	3-3	4-4	4,80
-4I	3КНО 4.33-I.I8	2	2-2	3-3	4-4	4,73
-42	3КНД 4.33-I.I9	I	4-4	4-4	4-4	4,80
-43	3КНО 4.33-I.I9	2	4-4	4-4	4-4	4,73
-44	3КНД 4.33-2.I9	I	4-4	4-4	4-4	4,80
-45	3КНО 4.33-2.I9	2	4-4	4-4	4-4	4,73

ЭПВЦ КиевЗНИИЭП
ОПЕРАТОР ТЛП КОРТ
ВЗАМ. ИНВ.№
ПОДП. И ДАТА
ИНВ. № ПОДП
ЛИСТ

НАИМЕНОВАНИЕ	КОЛИЧЕСТВО НА МАРКУ																			
	1КВД 4.33-1.1	1КВО 4.33-1.1	1КВД 4.33-2.1	1КВО 4.33-2.1	1КВ 4 .33-1	1КВД 4.33-1.2	1КВО 4.33-1.2	1КВД 4.33-2.2	1КВО 4.33-2.2	1КВ 4 .33-2	2КВД 4.33-1.1	2КВО 4.33-1.1	2КВД 4.33-2.1	2КВО 4.33-2.1	2КВ 4 .33-1	3КВД 4.33-1.1	3КВО 4.33-1.1	3КВО 4.33-2.1	3КВ 4 .33-1	3КВД 4.33-2.2
МАССА СТАЛИ КГ	57.12	51.44	61.82	55.08	42.07	61.95	56.27	66.66	59.92	46.91	109.2	97.82	118.6	105.1	79.09	161.2	144.2	155.1	116.1	180.2
АРМАТУРНЫЕ ИЗДЕЛИЯ	37.67	37.67	37.67	37.67	37.67	42.50	42.50	42.50	42.50	42.50	74.69	74.69	74.69	74.69	74.69	111.7	111.7	111.7	111.7	116.5
АРМАТУРНАЯ СТАЛЬ	37.67	37.67	37.67	37.67	37.67	42.50	42.50	42.50	42.50	42.50	74.69	74.69	74.69	74.69	74.69	111.7	111.7	111.7	111.7	116.5
КЛАСС А-I	3.045	3.045	3.045	3.045	3.045	3.045	3.045	3.045	3.045	3.045	6.439	6.439	6.439	6.439	6.439	9.833	9.833	9.833	9.833	9.833
Ф6 А-I ГОСТ 5781-82	3.045	3.045	3.045	3.045	3.045	3.045	3.045	3.045	3.045	3.045	6.439	6.439	6.439	6.439	6.439	9.833	9.833	9.833	9.833	9.833
КЛАСС А-III	34.62	34.62	34.62	34.62	34.62	39.46	39.46	39.46	39.46	39.46	68.25	68.25	68.25	68.25	68.25	101.9	101.9	101.9	101.9	106.7
Ф8 А-III ГОСТ 5781-82	8.594	8.594	8.594	8.594	8.594	-	-	-	-	-	8.594	8.594	8.594	8.594	8.594	8.594	8.594	8.594	8.594	
Ф10 А-III ГОСТ 5781-82	1.073	1.073	1.073	1.073	1.073	14.50	14.50	14.50	14.50	14.50	2.146	2.146	2.146	2.146	2.146	3.218	3.218	3.218	3.218	16.65
Ф20 А-III ГОСТ 5781-82	24.96	24.96	24.96	24.96	24.96	24.96	24.96	24.96	24.96	24.96	57.51	57.51	57.51	57.51	57.51	90.06	90.06	90.06	90.06	90.06
ЗАКЛАДНЫЕ ИЗДЕЛИЯ	19.45	13.77	24.15	17.41	4.403	19.45	13.77	24.15	17.41	4.403	34.49	23.13	43.91	30.42	4.403	49.54	32.50	43.44	4.403	63.66
ПРОФИЛЬНАЯ СТАЛЬ	11.79	7.465	11.79	7.465	3.140	11.79	7.465	11.79	7.465	3.140	20.44	11.79	20.44	11.79	3.140	29.09	16.11	16.11	3.140	29.09
ПОЛОСОВАЯ	11.79	7.465	11.79	7.465	3.140	11.79	7.465	11.79	7.465	3.140	20.44	11.79	20.44	11.79	3.140	29.09	16.11	16.11	3.140	29.09
-10Х70 ГОСТ 103-76 ВСТ3КП2 ГОСТ 380-71	1.868	0.934	1.868	0.934	-	1.868	0.934	1.868	.93330.933	736	1.868	3.736	1.868	-	5.604	2.802	2.802	-	5.604	
-10Х100 ГОСТ 103-76 ВСТ3КП2 ГОСТ 380-71	3.140	3.140	3.140	3.140	3.140	3.140	3.140	3.140	3.140	3.140	3.140	3.140	3.140	3.140	3.140	3.140	3.140	3.140	3.140	3.140
-10Х120 ГОСТ 103-76 ВСТ3КП2 ГОСТ 380-71	6.782	3.391	6.782	3.391	-	6.782	3.391	6.782	3.391	-	13.56	6.782	13.56	6.782	-	20.35	10.17	10.17	-	20.35
АРМАТУРНАЯ СТАЛЬ	7.657	6.304	12.36	9.948	1.263	7.657	6.304	12.36	9.948	1.263	14.05	11.34	23.47	18.63	1.263	20.45	16.39	27.32	1.263	34.57
КЛАСС А-I	0.947	0.474	0.947	0.474	-	0.947	0.474	0.947	0.474	-	1.894	0.947	1.894	0.947	-	2.841	1.421	1.421	-	2.841
Ф8 А-I ГОСТ 5781-82	0.947	0.474	0.947	0.474	-	0.947	0.474	0.947	0.474	-	1.894	0.947	1.894	0.947	-	2.841	1.421	1.421	-	2.841
КЛАСС А-III	6.710	5.830	11.42	9.475	1.263	6.710	5.830	11.42	9.475	1.263	12.16	10.40	21.57	17.69	1.263	17.60	14.97	25.90	1.263	31.73
Ф10 А-III ГОСТ 5781-82	0.259	0.580	-	0.321	-	0.259	0.580	-	0.321	-	0.518	1.159	-	0.641	-	0.777	1.739	0.962		
Ф12 А-III ГОСТ 5781-82	1.190	0.914	0.373	0.373	-	1.190	0.914	0.373	0.373	-	2.379	1.829	0.746	0.746	-	3.569	2.743	1.119	-	1.119
Ф16 А-III ГОСТ 5781-82	1.263	1.263	1.263	1.263	1.263	1.263	1.263	1.263	1.263	1.263	1.263	1.263	1.263	1.263	1.263	1.263	1.263	1.263	1.263	1.263
Ф20 А-III ГОСТ 5781-82	-	-	3.305	2.540	-	-	-	3.305	2.540	-	-	-	6.609	5.080	-	-	-	7.620	-	9.914
Ф22 А-III ГОСТ 5781-82	3.999	3.074	-	-	-	3.999	3.074	-	-	-	7.997	6.147	-	-	-	12.00	9.221			
Ф28 А-III ГОСТ 5781-82	-	-	6.477	4.979	-	-	-	6.477	4.979	-	-	-	12.95	9.957	-	-	-	14.94	-	19.43

САВЧЕНКО

ОПЕРАТОР ТПП КОРТ

ЭПВЦ КиевЗНИИЭП

ВЗАМ. ИНВ.№ | ПОДПИСЬ И ДАТА | ИНВ.№ ПОДЛ

НАЧ.ОТД	СИТНИК	
Н.КОНТР.	ЕГУНОВ	
ГЛ.СПЕЦ	ПИНЧУК	
ПРОВЕРИЛ	ПОПОВ	
РАЗРАБ.	САВЧЕНКО	

I.020-I/83 2-5 ООВС

ВЫБОРКА СТАЛИ

СТАДИЯ	ЛИСТ	ЛИСТОВ
Р	I	8

ГОСГРАЖДАНСТРОЙ КиевЗНИИЭП

19835 32

ФОРМАТ А3

НАИМЕНОВАНИЕ	КОЛИЧЕСТВО НА МАРКУ																			
	3КВО 4.33-2.2	1КСД 4.33-1.1	1КСО 4.33-1.1	1КСД 4.33-2.1	1КСО 4.33-2.1	1КС 4.33-1	1КСД 4.33-1.2	1КСО 4.33-1.2	1КСД 4.33-2.2	1КСО 4.33-2.2	1КС 4.33-2	1КСД 4.33-1.3	1КСО 4.33-1.3	1КСД 4.33-2.3	1КСО 4.33-2.3	1КС 4.33-3	1КСД 4.33-1.4	1КСО 4.33-1.4	1КСД 4.33-2.4	1КСО 4.33-2.4
МАССА СТАЛИ КГ	160.0	69.79	64.11	74.50	67.76	54.74	79.46	73.78	84.16	77.42	64.41	79.46	73.78	84.16	77.42	64.41	138.7	133.0	143.4	136.7
АРМАТУРНЫЕ ИЗДЕЛИЯ	116.5	54.74	54.74	54.74	54.74	54.74	64.41	64.41	64.41	64.41	64.41	64.41	64.41	64.41	64.41	64.41	123.7	123.7	123.7	123.7
АРМАТУРНАЯ СТАЛЬ	116.5	54.74	54.74	54.74	54.74	54.74	64.41	64.41	64.41	64.41	64.41	64.41	64.41	64.41	64.41	64.41	123.7	123.7	123.7	123.7
КЛАСС А-I	9.833	3.931	3.931	3.931	3.931	3.931	3.931	3.931	3.931	3.931	3.931	3.931	3.931	3.931	3.931	3.931	5.668	5.668	5.668	5.668
Ф6 А-I ГОСТ 5781-82	9.833	3.931	3.931	3.931	3.931	3.931	3.931	3.931	3.931	3.931	3.931	3.931	3.931	3.931	3.931	3.931	1.154	1.154	1.154	1.154
Ф8 А-I ГОСТ 5781-82	-	-	-	-	-	-	-	-	-	-	-	-	-	-	-	-	4.514	4.514	4.514	4.514
КЛАСС А-III	106.7	50.81	50.81	50.81	50.81	50.81	60.48	60.48	60.48	60.48	60.48	60.48	60.48	60.48	60.48	60.48	118.0	118.0	118.0	118.0
Ф8 А-III ГОСТ 5781-82	-	17.19	17.19	17.19	17.19	17.19														
Ф10 А-III ГОСТ 5781-82	16.65	1.073	1.073	1.073	1.073	1.073	27.93	27.93	27.93	27.93	27.93	27.93	27.93	27.93	27.93	27.93	34.66	34.66	34.66	34.66
Ф20 А-III ГОСТ 5781-82	90.06	32.55	32.55	32.55	32.55	32.55	32.55	32.55	32.55	32.55	32.55	32.55	32.55	32.55	32.55	32.55				
Ф32 А-III ГОСТ 5781-82	-	-	-	-	-	-	-	-	-	-	-	-	-	-	-	-	83.34	83.34	83.34	83.34
ЗАКЛАДНЫЕ ИЗДЕЛИЯ	43.44	15.04	9.366	19.75	13.01	-	15.04	9.366	19.75	13.01	-	15.04	9.366	19.75	13.01	-	15.04	9.366	19.75	13.01
ПРОФИЛЬНАЯ СТАЛЬ	16.11	8.650	4.325	8.650	4.325	-	8.650	4.325	8.650	4.325	-	8.650	4.325	8.650	4.325	-	8.650	4.325	8.650	4.325
ПОЛОСОВАЯ	16.11	8.650	4.325	8.650	4.325	-	8.650	4.325	8.650	4.325	-	8.650	4.325	8.650	4.325	-	8.650	4.325	8.650	4.325
-10Х70 ГОСТ 103-76 ВСТ3КП2 ГОСТ 380-71	2.802	1.868	0.934	1.868	0.934	-	1.868	0.934	1.868	0.934	-	1.868	0.934	1.868	0.9034	-	1.868	0.934	1.868	0.934
-10Х100 ГОСТ 103-76 ВСТ3КП2 ГОСТ 380-71	3.140																			
-10Х120 ГОСТ 103-76 ВСТ3КП2 ГОСТ 380-71	10.17	6.782	3.391	6.782	3.391	-	6.782	3.391	6.782	3.391	-	6.782	3.391	6.782	3.391	-	6.782	3.391	6.782	3.391
АРМАТУРНАЯ СТАЛЬ	27.32	6.394	5.041	11.10	8.686	-	6.394	5.041	11.10	8.686	-	6.394	5.041	11.10	8.686	-	6.394	5.041	11.10	8.686
КЛАСС А-I	1.421	0.947	0.474	0.947	0.474	-	0.947	0.474	0.947	0.474	-	0.947	0.474	0.947	0.474	-	0.947	0.474	0.947	0.474
Ф8 А-I ГОСТ 5781-82	1.421	0.947	0.474	0.947	0.474	-	0.947	0.474	0.947	0.474	-	0.947	0.474	0.947	0.474	-	0.947	0.474	0.947	0.474
КЛАСС А-III	25.90	5.447	4.568	10.15	8.212	-	5.447	4.568	10.15	8.212	-	5.447	4.568	10.15	8.212	-	5.447	4.568	10.15	8.212
Ф10 А-III ГОСТ 5781-82	0.962	0.259	0.580	-	0.321	-	0.259	0.580	-	0.321	-	0.259	0.580	-	0.321	-	0.259	0.580	-	0.321
Ф12 А-III ГОСТ 5781-82	1.119	1.190	0.914	0.373	0.373	-	1.190	0.914	0.373	0.373	-	1.190	0.914	0.373	0.373	-	1.190	0.914	0.373	0.373
Ф16 А-III ГОСТ 5781-82	1.263																			
Ф20 А-III ГОСТ 5781-82	7.620	-	-	3.305	2.540	-	-	-	3.305	2.540	-	-	-	3.305	2.540	-	-	-	3.305	2.540
Ф22 А-III ГОСТ 5781-82	-	3.999	3.074	-	-	-	3.999	3.074	-	-	-	3.999	3.074	-	-	-	3.999	3.074		
Ф28 А-III ГОСТ 5781-82	14.94	-	-	6.477	4.979	-	-	-	6.477	4.979	-	-	-	6.477	4.979	-	-	-	6.477	4.979

НАИМЕНОВАНИЕ	КОЛИЧЕСТВО НА МАРКУ																			
	1КС 4 .33-4	1КСД 4.33-1.5	1КСО 4.33-1.5	1КСД 4.33-2.5	1КСО 4.33-2.5	1КС 4 .33-5	3КСД 4.33-1.1	3КСО 4.33-1.1	3КС 4 .33-1	3КСД 4.33-1.2	3КСО 4.33-1.2	3КСО 4.33-2.2	3КС 4 .33-2	3КСД 4.33-1.3	3КСО 4.33-1.3	3КСД 4.33-2.3	3КСО 4.33-2.3	3КС 4 .33-3	3КСО 4.33-1.4	3КС 4 .33-4
МАССА СТАЛИ КГ	23.7	201.8	196.1	206.5	199.8	186.7	173.9													
АРМАТУРНЫЕ ИЗДЕЛИЯ	123.7	186.7	186.7	186.7	186.7	186.7	128.8	156.9	128.8	183.6	166.6	177.5	138.5	183.6	166.6	197.7	177.5	138.5	187.1	159.0
АРМАТУРНАЯ СТАЛЬ	123.7	186.7	186.7	186.7	186.7	186.7	128.8	128.8	128.8	138.5	138.5	138.5	138.5	138.5	138.5	138.5	138.5	138.5	159.0	159.0
КЛАСС А-I	5.668	8.405	8.405	8.405	8.405	8.405	10.72	128.8	128.8	138.5	138.5	138.5	138.5	138.5	138.5	138.5	138.5	138.5	159.0	159.0
Ф6 А-I ГОСТ 5781-82	1.154	1.154	1.154	1.154	1.154	1.154	10.72	10.72	10.72	10.72	10.72	10.72	10.72	10.72	10.72	10.72	10.72	10.72	10.72	10.72
Ф8 А-I ГОСТ 5781-82	4.514							10.72	10.72	10.72	10.72	10.72	10.72	10.72	10.72	10.72	10.72	10.72	10.72	10.72
Ф10 А-I ГОСТ 5781-82	-	7.250	7.250	7.250	7.250	7.250														
КЛАСС А-Ш	118.0	178.3	178.3	178.3	178.3	178.3	118.1													
Ф8 А-Ш ГОСТ 5781-82	-	-	-	-	-	-	17.19	118.1	118.1	127.7	127.7	127.7	127.7	127.7	127.7	127.7	127.7	127.7	148.2	148.2
Ф10 А-Ш ГОСТ 5781-82	34.66	48.13	48.13	48.13	48.13	48.13	3.218	17.19	17.19											
Ф20 А-Ш ГОСТ 5781-82	-	-	-	-	-	-	97.66	3.218	3.218	30.07	30.07	30.07	30.07	30.07	30.07	30.07	30.07	30.07	30.07	30.07
Ф22 А-Ш ГОСТ 5781-82	-	-	-	-	-	-	-	97.66	97.66	97.66	97.66	97.66	97.66	97.66	97.66	97.66	97.66	97.66		
Ф32 А-Ш ГОСТ 5781-82	83.34							-	-	-	-	-	-	-	-	-	-	-	118.2	118.2
Ф40 А-Ш ГОСТ 5781-82	-	130.2	130.2	130.2	130.2	130.2														
ЗАКЛАДНЫЕ ИЗДЕЛИЯ	-	15.04	9.366	19.75	13.01	-	45.13													
ПРОФИЛЬНАЯ СТАЛЬ	-	8.650	4.325	8.650	4.325	-	25.95	28.10	-	45.13	28.10	39.03	-	45.13	28.10	59.25	39.03	-	28.10	
ПОЛОСОВАЯ	-	8.650	4.325	8.650	4.325	-	25.95	12.97	-	25.95	12.97	12.97	-	25.95	12.97	25.95	12.97	-	12.97	
-10Х70 ГОСТ 103-76								12.97	-	25.95	12.97	12.97	-	25.95	12.97	25.95	12.97	-	12.97	
ВСТ3КП2 ГОСТ 380-71	-	1.868	0.934	1.868	0.934	-	5.604													
-10Х120 ГОСТ 103-76								2.802	-	5.604	2.802	2.802	-	5.604	2.802	5.604	2.802	-	2.802	
ВСТ3КП2 ГОСТ 380-71	-	6.782	3.391	6.782	3.391	-	20.35													
АРМАТУРНАЯ СТАЛЬ	-	6.394	5.041	11.10	8.686	-	19.18	10.17	-	20.35	10.17	10.17	-	20.35	10.17	20.35	10.17	-	10.17	
КЛАСС А-I	-	0.947	0.474	0.947	0.474	-	2.841	15.12	-	19.18	15.12	26.06	-	19.18	15.12	33.30	26.06	-	15.12	
Ф8 А-I ГОСТ 5781-82	-	0.947	0.474	0.947	0.474	-	2.841	1.421	-	2.841	1.421	1.421	-	2.841	1.421	2.841	1.421	-	1.421	
КЛАСС А-Ш	-	5.447	4.568	10.15	8.212	-	16.34	1.421	-	2.841	1.421	1.421	-	2.841	1.421	2.841	1.421	-	1.421	
Ф10 А-Ш ГОСТ 5781-82	-	0.259	0.580	-	0.321	-	0.777	13.70	-	16.34	13.70	24.64	-	16.34	13.70	30.46	24.64	-	13.70	
Ф12 А-Ш ГОСТ 5781-82	-	1.190	0.914	0.373	0.373	-	3.569	1.739	-	0.777	1.739	0.962	-	0.777	1.739	-	0.962	-	1.739	
Ф20 А-Ш ГОСТ 5781-82	-	-	-	3.305	2.540	-	-	2.743	-	3.569	2.743	1.119	-	3.569	2.743	1.119	1.119	-	2.743	
Ф22 А-Ш ГОСТ 5781-82	-	3.999	3.074	-	-	-	12.00	-	-	-	-	7.620	-	-	-	9.914	7.620			
Ф28 А-Ш ГОСТ 5781-82	-	-	-	6.477	4.979	-	-	9.221	-	12.00	9.221	-	-	12.00	9.221	-	-	-	9.221	
								-	-	-	-	14.94	-	-	-	19.43	14.94			

САВЧЕНКО

ОПЕРАТОР ТЛП КОРТ

ЭПВЦ КиевЗНИИЭП

ВЗАМ. ИНВ №

ПОДПИСЬ И ДАТА

ИНВ № ПОДЛ.

19835 34

НАИМЕНОВАНИЕ	КОЛИЧЕСТВО НА МАРКУ																			
	3КСД 4.33-1.5	3КСО 4.33-1.5	3КСД 4.33-2.6	3КСО 4.33-2.6	3КСД 4.33-1.7	3КСО 4.33-1.7	3КСД 4.33-1.8	3КСО 4.33-1.8	3КСД 4.33-2.8	3КСО 4.33-2.8	1КНД 4.33-1.1	1КНО 4.33-1.1	1КНД 4.33-2.1	1КНО 4.33-2.1	1КН 4.33-1	1КНД 4.33-1.2	1КНО 4.33-1.2	1КНД 4.33-2.2	1КНО 4.33-2.2	1КН 4.33-2
МАССА СТАЛИ КГ	291.4	274.4	364.2	343.9	433.4	416.4	514.4	497.4	528.5	508.3	80.25	74.57	84.96	78.22	65.21	85.08	79.41	89.79	83.05	70.04
АРМАТУРНЫЕ ИЗДЕЛИЯ	246.3	246.3	304.9	304.9	388.3	388.3	469.3	469.3	469.3	469.3	65.21	65.21	65.21	65.21	65.21	70.04	70.04	70.04	70.04	70.04
АРМАТУРНАЯ СТАЛЬ	246.3	246.3	304.9	304.9	388.3	388.3	469.3	469.3	469.3	469.3	65.21	65.21	65.21	65.21	65.21	70.04	70.04	70.04	70.04	70.04
КЛАСС А-I	18.08	18.08	18.08	18.08	28.34	28.34	28.34	28.34	28.34	28.34	5.822	5.822	5.822	5.822	5.822	5.822	5.822	5.822	5.822	5.822
Ф6 А-I ГОСТ 5781-82	1.154	1.154	1.154	1.154	1.154	1.154	1.154	1.154	1.154	1.154	5.822	5.822	5.822	5.822	5.822	5.822	5.822	5.822	5.822	5.822
Ф8 А-I ГОСТ 5781-82	16.93	16.93	16.93	16.93																
Ф10 А-I ГОСТ 5781-82	–	–	–	–	27.19	27.19	27.19	27.19	27.19	27.19										
КЛАСС А-III	228.2	228.2	286.8	286.8	360.0	360.0	440.9	440.9	440.9	440.9	59.38	59.38	59.38	59.38	59.38	64.22	64.22	64.22	64.22	64.22
Ф8 А-III ГОСТ 5781-82	–	–	–	–	–	–	–	–	–	–	8.594	8.594	8.594	8.594	8.594					
Ф10 А-III ГОСТ 5781-82	36.81	36.81	36.81	36.81	43.54	43.54	50.27	50.27	50.27	50.27	1.073	1.073	1.073	1.073	1.073	14.50	14.50	14.50	14.50	14.50
Ф20 А-III ГОСТ 5781-82	–	–	–	–	–	–	–	–	–	–	49.72	49.72	49.72	49.72	49.72	49.72	49.72	49.72	49.72	49.72
Ф28 А-III ГОСТ 5781-82	191.4	191.4																		
Ф32 А-III ГОСТ 5781-82	–	–	250.0	250.0																
Ф36 А-III ГОСТ 5781-82	–	–	–	–	316.4	316.4														
Ф40 А-III ГОСТ 5781-82	–	–	–	–	–	–	390.6	390.6	390.6	390.6										
ЗАКЛАДНЫЕ ИЗДЕЛИЯ	45.13	28.10	59.25	39.03	45.13	28.10	45.13	28.10	59.25	39.03	15.04	9.366	19.75	13.01	–	15.04	9.366	19.75	13.01	
ПРОФИЛЬНАЯ СТАЛЬ	25.95	12.97	25.95	12.97	25.95	12.97	25.95	12.97	25.95	12.97	8.650	4.325	8.650	4.325	–	8.650	4.325	8.650	4.325	
ПОЛОСОВАЯ	25.95	12.97	25.95	12.97	25.95	12.97	25.95	12.97	25.95	12.97	8.650	4.325	8.650	4.325	–	8.650	4.325	8.650	4.325	
-10Х70 ГОСТ 103-76																				
ВСТ3КП2 ГОСТ 380-71	5.604	2.802	5.604	2.802	5.604	2.802	5.604	2.802	5.604	2.802	1.868	0.934	1.868	0.934	–	1.868	0.934	1.868	0.934	
-10Х120 ГОСТ 103-76																				
. ВСТ3КП2 ГОСТ 380-71	20.35	10.17	20.35	10.17	20.35	10.17	20.35	10.17	20.35	10.17	6.782	3.391	6.782	3.391	–	6.782	3.391	6.782	3.391	
АРМАТУРНАЯ СТАЛЬ	19.18	15.12	33.30	26.06	19.18	15.12	19.18	15.12	33.30	26.06	6.394	5.041	11.10	8.686	–	6.394	5.041	11.10	8.686	
КЛАСС А-I	2.841	1.421	2.841	1.421	2.841	1.421	2.841	1.421	2.841	1.421	0.947	0.474	0.947	0.474	–	0.947	0.474	0.947	0.474	
Ф8 А-I ГОСТ 5781-82	2.841	1.421	2.841	1.421	2.841	1.421	2.841	1.421	2.841	1.421	0.947	0.474	0.947	0.474	–	0.947	0.474	0.947	0.474	
КЛАСС А-III	16.34	13.70	30.46	24.64	16.34	13.70	16.34	13.70	30.46	24.64	5.447	4.568	10.15	8.212	–	5.447	4.568	10.15	8.212	
Ф10 А-III ГОСТ 5781-82	0.777	1.739	–	0.962	0.777	1.739	0.777	1.739	–	0.962	0.259	0.580	–	0.321	–	0.259	0.580	–	0.321	
Ф12 А-III ГОСТ 5781-82	3.569	2.743	1.119	1.119	3.569	2.743	3.569	2.743	1.119	1.119	1.190	0.914	0.373	0.373	–	1.190	0.914	0.373	0.373	
Ф20 А-III ГОСТ 5781-82	–	–	9.914	7.620	–	–	–	–	9.914	7.620	–	–	3.305	2.540	–	–	–	3.305	2.540	
Ф22 А-III ГОСТ 5781-82	12.00	9.221	–	–	12.00	9.221	12.00	9.221			3.999	3.074	–	–	–	3.999	3.074			
Ф28 А-III ГОСТ 5781-82	–	–	19.43	14.94	–	–	–	–	19.43	14.94	–	–	6.477	4.979	–	–	–	6.477	4.979	

НАИМЕНОВАНИЕ	КОЛИЧЕСТВО НА МАРКУ																			
	1КНД 4.33-1.3	1КНО 4.33-1.3	1КНД 4.33-2.3	1КНО 4.33-2.3	1КН 4.33-3	1КНД 4.33-1.4	1КНО 4.33-1.4	1КНД 4.33-2.4	1КНО 4.33-2.4	1КН 4.33-4	1КНД 4.33-1.5	1КНО 4.33-1.5	1КНД 4.33-2.5	1КНО 4.33-2.5	1КН 4.33-5	1КНД 4.33-1.6	1КНО 4.33-1.6	1КНД 4.33-2.6	1КНО 4.33-2.6	1КН 4.33-6
МАССА СТАЛИ КГ	85.08	79.41	89.79	83.05	70.04	169.8	164.1	174.5	167.8	154.7	253.6	247.9	258.3	251.6	238.5	298.9	293.2	303.6	296.8	283.8
АРМАТУРНЫЕ ИЗДЕЛИЯ	70.04	70.04	70.04	70.04	70.04	154.7	154.7	154.7	154.7	154.7	238.5	238.5	238.5	238.5	238.5	283.8	283.8	283.8	283.8	283.8
АРМАТУРНАЯ СТАЛЬ	70.04	70.04	70.04	70.04	70.04	154.7	154.7	154.7	154.7	154.7	238.5	238.5	238.5	238.5	238.5	283.8	283.8	283.8	283.8	283.8
КЛАСС А-I	5.822	5.822	5.822	5.822	5.822	9.605	9.605	9.605	9.605	9.605	15.08	15.08	15.08	15.08	15.08	15.08	15.08	15.08	15.08	15.08
Ф6 А-I ГОСТ 5781-82	5.822	5.822	5.822	5.822	5.822	0.577	0.577	0.577	0.577	0.577	0.577	0.577	0.577	0.577	0.577	0.577	0.577	0.577	0.577	0.577
Ф8 А-I ГОСТ 5781-82	-	-	-	-	-	9.028	9.028	9.028	9.028	9.028										
Ф10 А-I ГОСТ 5781-82	-	-	-	-	-	-	-	-	-	-	14.50	14.50	14.50	14.50	14.50	14.50	14.50	14.50	14.50	14.50
КЛАСС А-III	64.22	64.22	64.22	64.22	64.22	145.1	145.1	145.1	145.1	145.1	223.5	223.5	223.5	223.5	223.5	268.7	268.7	268.7	268.7	268.7
Ф10 А-III ГОСТ 5781-82	14.50	14.50	14.50	14.50	14.50	17.87	17.87	17.87	17.87	17.87	24.60	24.60	24.60	24.60	24.60	24.60	24.60	24.60	24.60	24.60
Ф20 А-III ГОСТ 5781-82	49.72	49.72	49.72	49.72	49.72	-	-	-	-	-	-	-	-	-	-	45.28	45.28	45.28	45.28	45.28
Ф32 А-III ГОСТ 5781-82	-	-	-	-	-	127.3	127.3	127.3	127.3	127.3										
Ф40 А-III ГОСТ 5781-82	-	-	-	-	-	-	-	-	-	-	198.9	198.9	198.9	198.9	198.9	198.9	198.9	198.9	198.9	198.9
ЗАКЛАДНЫЕ ИЗДЕЛИЯ	15.04	9.366	19.75	13.01	-	15.04	9.366	19.75	13.01	-	15.04	9.366	19.75	13.01	-	15.04	9.366	19.75	13.01	
ПРОФИЛЬНАЯ СТАЛЬ	8.650	4.325	8.650	4.325	-	8.650	4.325	8.650	4.325	-	8.650	4.325	8.650	4.325	-	8.650	4.325	8.650	4.325	
ПОЛОСОВАЯ	8.650	4.325	8.650	4.325	-	8.650	4.325	8.650	4.325	-	8.650	4.325	8.650	4.325	-	8.650	4.325	8.650	4.325	
-10Х70 ГОСТ 103-76																				
ВСТ3КП2 ГОСТ 380-71	1.868	0.934	1.868	0.934	-	1.868	0.934	1.868	0.934	-	1.868	0.934	1.868	0.934	-	1.868	0.934	1.868	0.934	
-10Х120 ГОСТ 103-76																				
ВСТ3КП2 ГОСТ 380-71	6.782	3.391	6.782	3.391	-	6.782	3.391	6.782	3.391	-	6.782	3.391	6.782	3.391	-	6.782	3.391	6.782	3.391	
АРМАТУРНАЯ СТАЛЬ	6.394	5.041	11.10	8.686	-	6.394	5.041	11.10	8.686	-	6.394	5.041	11.10	8.686	-	6.394	5.041	11.10	8.686	
КЛАСС А-I	0.947	0.474	0.947	0.474	-	0.947	0.474	0.947	0.474	-	0.947	0.474	0.947	0.474	-	0.947	0.474	0.947	0.474	
Ф8 А-I ГОСТ 5781-82	0.947	0.474	0.947	0.474	-	0.947	0.474	0.947	0.474	-	0.947	0.474	0.947	0.474	-	0.947	0.474	0.947	0.474	
КЛАСС А-III	5.447	4.568	10.15	8.212	-	5.447	4.568	10.15	8.212	-	5.447	4.568	10.15	8.212	-	5.447	4.568	10.15	8.212	
Ф10 А-III ГОСТ 5781-82	0.259	0.580	-	0.321	-	0.259	0.580	-	0.321	-	0.259	0.580	-	0.321	-	0.259	0.580	-	0.321	
Ф12 А-III ГОСТ 5781-82	1.190	0.914	0.373	0.373	-	1.190	0.914	0.373	0.373	-	1.190	0.914	0.373	0.373	-	1.190	0.914	0.373	0.373	
Ф20 А-III ГОСТ 5781-82	-	-	3.305	2.540	-	-	-	3.305	2.540	-	-	-	3.305	2.540	-	-	-	3.305	2.540	
Ф22 А-III ГОСТ 5781-82	3.999	3.074	-	-	-	3.999	3.074	-	-	-	3.999	3.074	-	-	-	3.999	3.074			
Ф28 А-III ГОСТ 5781-82	-	-	6.477	4.979	-	-	-	6.477	4.979	-	-	-	6.477	4.979	-	-	-	6.477	4.979	

САВЧЕНКО

ОПЕРАТОР ТЛП КОРТ

ЭПВЦ КиевЗНИИЭП

ВЗАМ. ИНВ. № | ПОДПИСЬ И ДАТА | ИНВ. № ПОДЛ.

НАИМЕНОВАНИЕ	КОЛИЧЕСТВО НА МАРКУ																			
	1КНД 4.33-2.7	1КНО 4.33-2.7	3КНД 4.33-1.1	3КНО 4.33-1.1	3КН 4.33-1	3КНД 4.33-1.2	3КНО 4.33-1.2	3КНО 4.33-2.2	3КН 4.33-2	3КНД 4.33-1.3	3КНО 4.33-1.3	3КНД 4.33-2.3	3КНО 4.33-2.3	3КН 4.33-3	3КНО 4.33-1.4	3КН 4.33-4	3КНД 4.33-1.5	3КНО 4.33-1.5	3КНО 4.33-1.6	3КН 4.33-6
МАССА СТАЛИ КГ	374.2	367.5	184.4	167.3	139.2	189.2	172.2	183.1	144.1	189.2	172.2	203.3	183.1	144.1	201.2	173.1	234.5	217.5	251.1	223.0
АРМАТУРНЫЕ ИЗДЕЛИЯ	354.5	354.5	139.2	139.2	139.2	144.1	144.1	144.1	144.1	144.1	144.1	144.1	144.1	144.1	173.1	173.1	189.4	189.4	223.0	223.0
АРМАТУРНАЯ СТАЛЬ	354.5	354.5	139.2	139.2	139.2	144.1	144.1	144.1	144.1	144.1	144.1	144.1	144.1	144.1	173.1	173.1	189.4	189.4	223.0	223.0
КЛАСС А-I	15.08	15.08	12.61	12.61	12.61	12.61	12.61	12.61	12.61	12.61	12.61	12.61	12.61	12.61	12.61	12.61	12.61	12.61	12.61	12.61
Ф6 А-I ГОСТ 5781-82	0.577	0.577	12.61	12.61	12.61	12.61	12.61	12.61	12.61	12.61	12.61	12.61	12.61	12.61	12.61	12.61	12.61	12.61	12.61	12.61
Ф10 А-I ГОСТ 5781-82	14.50	14.50																		
КЛАСС А-III	339.4	339.4	126.6	126.6	126.6	131.5	131.5	131.5	131.5	131.5	131.5	131.5	131.5	131.5	160.4	160.4	176.7	176.7	210.4	210.4
Ф8 А-III ГОСТ 5781-82	-	-	8.594	8.594	8.594															
Ф10 А-III ГОСТ 5781-82	24.60	24.60	3.218	3.218	3.218	16.65	16.65	16.65	16.65	16.65	16.65	16.65	16.65	16.65	16.65	16.65	16.65	16.65	16.65	16.65
Ф16 А-III ГОСТ 5781-82	-	-	-	-	-	-	-	-	-	-	-	-	-	-	28.98	28.98				
Ф20 А-III ГОСТ 5781-82	-	-	114.8	114.8	114.8	114.8	114.8	114.8	114.8	114.8	114.8	114.8	114.8	114.8	114.8	114.8	160.1	160.1		
Ф22 А-III ГОСТ 5781-82	-	-	-	-	-	-	-	-	-	-	-	-	-	-	-	-	-	-	193.7	193.7
Ф32 А-III ГОСТ 5781-82	115.9	115.9																		
Ф40 А-III ГОСТ 5781-82	198.9	198.9																		
ЗАКЛАДНЫЕ ИЗДЕЛИЯ	19.75	13.01	45.13	28.10	-	45.13	28.10	39.03	-	45.13	28.10	59.25	39.03	-	28.10	-	45.13	28.10	28.10	
ПРОФИЛЬНАЯ СТАЛЬ	8.650	4.325	25.95	12.97	-	25.95	12.97	12.97	-	25.95	12.97	25.95	12.97	-	12.97	-	25.95	12.97	12.97	
ПОЛОСОВАЯ	8.650	4.325	25.95	12.97	-	25.95	12.97	12.97	-	25.95	12.97	25.95	12.97	-	12.97	-	25.95	12.97	12.97	
-10Х70 ГОСТ 103-76																				
ВСТ3КП2 ГОСТ 380-71	1.868	0.934	5.604	2.802	-	5.604	2.802	2.802	-	5.604	2.802	5.604	2.802	-	2.802	-	5.604	2.802	2.802	
-10Х120 ГОСТ 103-76																				
ВСТ3КП2 ГОСТ 380-71	6.782	3.391	20.35	10.17	-	20.35	10.17	10.17	-	20.35	10.17	20.35	10.17	-	10.17	-	20.35	10.17	10.17	
АРМАТУРНАЯ СТАЛЬ	11.10	8.686	19.18	15.12	-	19.18	15.12	26.06	-	19.18	15.12	33.30	26.06	-	15.12	-	19.18	15.12	15.12	
КЛАСС А-I	0.947	0.474	2.841	1.421	-	2.841	1.421	1.421	-	2.841	1.421	2.841	1.421	-	1.421	-	2.841	1.421	1.421	
Ф8 А-I ГОСТ 5781-82	0.947	0.474	2.841	1.421	-	2.841	1.421	1.421	-	2.841	1.421	2.841	1.421	-	1.421	-	2.841	1.421	1.421	
КЛАСС А-III	10.15	8.212	16.34	13.70	-	16.34	13.70	24.64	-	16.34	13.70	30.46	24.64	-	13.70	-	16.34	13.70	13.70	
Ф10 А-III ГОСТ 5781-82	-	0.321	0.777	1.739	-	0.777	1.739	0.962	-	0.777	1.739	-	0.962	-	1.739	-	0.777	1.739	1.739	
Ф12 А-III ГОСТ 5781-82	0.373	0.373	3.569	2.743	-	3.569	2.743	1.119	-	3.569	2.743	1.119	1.119	-	2.743	-	3.569	2.743	2.743	
Ф20 А-III ГОСТ 5781-82	3.305	2.540	-	-	-	-	-	7.620	-	-	-	9.914	7.620							
Ф22 А-III ГОСТ 5781-82	-	-	12.00	9.221	-	12.00	9.221	-	-	12.00	9.221	-	-	-	9.221	-	12.00	9.221	9.221	
Ф28 А-III ГОСТ 5781-82	6.477	4.979	-	-	-	-	-	14.94	-	-	-	19.43	14.94							

НАИМЕНОВАНИЕ	КОЛИЧЕСТВО НА МАРКУ																			
	3КНО 4.33-1.12	3КН 4.33-12	3КНД 4.33-2.7	3КНО 4.33-2.7	3КНО 4.33-2.9	3КН 4.33-9	3КНД 4.33-1.8	3КНО 4.33-1.8	3КНО 4.33-2.11	3КН 4.33-11	3КНД 4.33-2.14	3КНО 4.33-2.14	3КНД 4.33-2.17	3КНО 4.33-2.17	3КНО 4.33-1.10	3КН 4.33-10	3КНД 4.33-1.13	3КНО 4.33-1.13	3КНО 4.33-2.15	3КН 4.33-15
МАССА СТАЛИ КГ	487.5	459.4	296.2	276.0	282.1	243.0	316.8	299.7	371.7	332.7	465.7	445.5	650.7	630.5	342.9	314.8	469.8	452.8	532.6	493.6
АРМАТУРНЫЕ ИЗДЕЛИЯ	459.4	459.4	236.9	236.9	243.0	243.0	271.6	271.6	332.7	332.7	406.4	406.4	591.4	591.4	314.8	314.8	424.7	424.7	493.6	493.6
АРМАТУРНАЯ СТАЛЬ	459.4	459.4	236.9	236.9	243.0	243.0	271.6	271.6	332.7	332.7	406.4	406.4	591.4	591.4	314.8	314.8	424.7	424.7	493.6	493.6
КЛАСС А-I	35.02	35.02	16.70	16.70	16.70	16.70	19.51	19.51	19.51	19.51	28.75	28.75	31.25	31.25	22.58	22.58	22.02	22.02	22.02	22.02
Ф6 А-I ГОСТ 5781-82	0.577	0.577	7.673	7.673	7.673	7.673	4.279	4.279	4.279	4.279	4.279	4.279	0.577	0.577	0.577	0.577	0.577	0.577	0.577	0.577
Ф8 А-I ГОСТ 5781-82	-	-	9.028	9.028	9.028	9.028	15.23	15.23	15.23	15.23	-	-	6.207	6.207	22.01	22.01	21.44	21.44	21.44	21.44
Ф10 А-I ГОСТ 5781-82	34.44	34.44	-	-	-	-	-	-	-	-	24.47	24.47	24.47	24.47						
КЛАСС А-III	424.4	424.4	220.2	220.2	226.3	226.3	252.1	252.1	313.2	313.2	377.7	377.7	560.2	560.2	292.2	292.2	402.6	402.6	471.5	471.5
Ф10 А-III ГОСТ 5781-82	23.38	23.38	16.65	16.65	16.65	16.65	16.65	16.65	16.65	16.65	16.65	16.65	20.01	20.01	16.65	16.65	20.01	20.01	20.01	20.01
Ф16 А-III ГОСТ 5781-82	28.98	28.98																		
Ф20 А-III ГОСТ 5781-82	-	-	114.8	114.8	-	-	114.8	114.8	-	-	114.8	114.8								
Ф22 А-III ГОСТ 5781-82	-	-	-	-	138.9	138.9	-	-	138.9	138.9										
Ф25 А-III ГОСТ 5781-82	-	-	-	-	70.75	70.75	-	-	-	-	-	-	-	-	275.6	275.6				
Ф28 А-III ГОСТ 5781-82	-	-	88.75	88.75	-	-	120.6	120.6	-	-	-	-	-	-	-	-	225.1	225.1		
Ф32 А-III ГОСТ 5781-82	-	-	-	-	-	-	-	-	157.6	157.6	-	-	294.0	294.0	-	-	157.6	157.6	451.5	451.5
Ф36 А-III ГОСТ 5781-82	372.0	372.0																		
Ф40 А-III ГОСТ 5781-82	-	-	-	-	-	-	-	-	-	-	246.2	246.2	246.2	246.2						
ЗАКЛАДНЫЕ ИЗДЕЛИЯ	28.10	-	59.25	39.03	39.03	-	45.13	28.10	39.03	-	59.25	39.03	59.25	39.03	28.10	-	45.13	28.10	39.03	
ПРОФИЛЬНАЯ СТАЛЬ	12.97	-	25.95	12.97	12.97	-	25.95	12.97	12.97	-	25.95	12.97	25.95	12.97	12.97	-	25.95	12.97	12.97	
ПОЛОСОВАЯ	12.97	-	25.95	12.97	12.97	-	25.95	12.97	12.97	-	25.95	12.97	25.95	12.97	12.97	-	25.95	12.97	12.97	
-10Х70 ГОСТ 103-76																				
ВСТ3КП2 ГОСТ 380-71	2.802	-	5.604	2.802	2.802	-	5.604	2.802	2.802	-	5.604	2.802	5.604	2.802	2.802	-	5.604	2.802	2.802	
-10Х120 ГОСТ 103-76																				
ВСТ3КП2 ГОСТ 380-71	10.17	-	20.35	10.17	10.17	-	20.35	10.17	10.17	-	20.35	10.17	20.35	10.17	10.17	-	20.35	10.17	10.17	
АРМАТУРНАЯ СТАЛЬ	15.12	-	33.30	26.06	26.06	-	19.18	15.12	26.06	-	33.30	26.06	33.30	26.06	15.12	-	19.18	15.12	26.06	
КЛАСС А-I	1.421	-	2.841	1.421	1.421	-	2.841	1.421	1.421	-	2.841	1.421	2.841	1.421	1.421	-	2.841	1.421	1.421	
Ф8 А-I ГОСТ 5781-82	1.421	-	2.841	1.421	1.421	-	2.841	1.421	1.421	-	2.841	1.421	2.841	1.421	1.421	-	2.841	1.421	1.421	
КЛАСС А-III	13.70	-	30.46	24.64	24.64	-	16.34	13.70	24.64	-	30.46	24.64	30.46	24.64	13.70	-	16.34	13.70	24.64	
Ф10 А-III ГОСТ 5781-82	1.739	-	-	0.962	0.962	-	0.777	1.739	0.962	-	-	0.962	-	0.962	1.739	-	0.777	1.739	0.962	
Ф12 А-III ГОСТ 5781-82	2.743	-	1.119	1.119	1.119	-	3.569	2.743	1.119	-	1.119	1.119	1.119	1.119	2.743	-	3.569	2.743	1.119	
Ф20 А-III ГОСТ 5781-82	-	-	9.914	7.620	7.620	-	-	-	7.620	-	9.914	7.620	9.914	7.620	-	-	-	-	7.620	
Ф22 А-III ГОСТ 5781-82	9.221	-	-	-	-	-	12.00	9.221	-	-	-	-	-	-	9.221	-	12.00	9.221		
Ф28 А-III ГОСТ 5781-82	-	-	19.43	14.94	14.94	-	-	-	14.94	-	19.43	14.94	19.43	14.94	-	-	-	-	14.94	

САВЧЕНКО

ОПЕРАТОР ТЛП КОРТ

ЭПВЦ КиевЗНИИЭП

ВЗАМ. ИНВ.№ | ПОДПИСЬ И ДАТА | ИНВ.№ ПОДЛ.

НАИМЕНОВАНИЕ	КОЛИЧЕСТВО НА МАРКУ							
	3КНД 4.33-1.16	3КНО 4.33-1.16	3КНД 4.33-1.18	3КНО 4.33-1.18	3КНД 4.33-1.19	3КНО 4.33-1.19	3КНД 4.33-2.19	3КНО 4.33-2.19
МАССА СТАЛИ КГ	596.2	579.2	723.8	706.7	1008	990.7	1022	1002
АРМАТУРНЫЕ ИЗДЕЛИЯ	551.1	551.1	678.6	678.6	962.6	962.6	962.6	962.6
АРМАТУРНАЯ СТАЛЬ	551.1	551.1	678.6	678.6	962.6	962.6	962.6	962.6
КЛАСС А-I	35.02	35.02	35.02	35.02	35.02	35.02	35.02	35.02
Ф6 А-I ГОСТ 5781-82	0.577	0.577	0.577	0.577	0.577	0.577	0.577	0.577
Ф10 А-I ГОСТ 5781-82	34.44	34.44	34.44	34.44	34.44	34.44	34.44	34.44
КЛАСС А-Ш	516.1	516.1	643.6	643.6	927.6	927.6	927.6	927.6
Ф10 А-Ш ГОСТ 5781-82	23.38	23.38	26.75	26.75	26.75	26.75	26.75	26.75
Ф28 А-Ш ГОСТ 5781-82	120.6	120.6						
Ф32 А-Ш ГОСТ 5781-82	-	-	157.6	157.6				
Ф36 А-Ш ГОСТ 5781-82	372.0	372.0						
Ф40 А-Ш ГОСТ 5781-82	-	-	459.3	459.3	900.8	900.8	900.8	900.8
ЗАКЛАДНЫЕ ИЗДЕЛИЯ	45.13	28.10	45.13	28.10	45.13	28.10	59.25	39.03
ПРОФИЛЬНАЯ СТАЛЬ	25.95	12.97	25.95	12.97	25.95	12.97	25.95	12.97
ПОЛОСОВАЯ	25.95	12.97	25.95	12.97	25.95	12.97	25.95	12.97
-10Х70 ГОСТ 103-76								
ВСТ3КП2 ГОСТ 380-71	5.604	2.802	5.604	2.802	5.604	2.802	5.604	2.802
-10Х120 ГОСТ 103-76								
ВСТ3КП2 ГОСТ 380-71	20.35	10.17	20.35	10.17	20.35	10.17	20.35	10.17
АРМАТУРНАЯ СТАЛЬ	19.18	15.12	19.18	15.12	19.18	15.12	33.30	26.06
КЛАСС А-I	2.841	1.421	2.841	1.421	2.841	1.421	2.841	1.421
Ф8 А-I ГОСТ 5781-82	2.841	1.421	2.841	1.421	2.841	1.421	2.841	1.421
КЛАСС А-Ш	16.34	13.70	16.34	13.70	16.34	13.70	30.46	24.64
Ф10 А-Ш ГОСТ 5781-82	0.777	1.739	0.777	1.739	0.777	1.739	-	0.962
Ф12 А-Ш ГОСТ 5781-82	3.569	2.743	3.569	2.743	3.569	2.743	1.119	1.119
Ф20 А-Ш ГОСТ 5781-82	-	-	-	-	-	-	9.914	7.620
Ф22 А-Ш ГОСТ 5781-82	12.00	9.221	12.00	9.221	12.00	9.221		
Ф28 А-Ш ГОСТ 5781-82	-	-	-	-	-	-	19.43	14.94

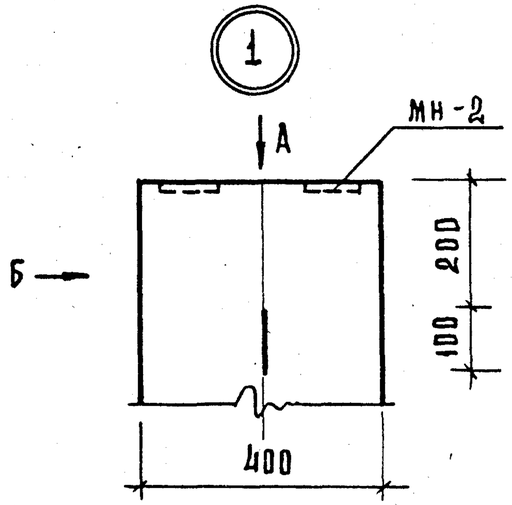

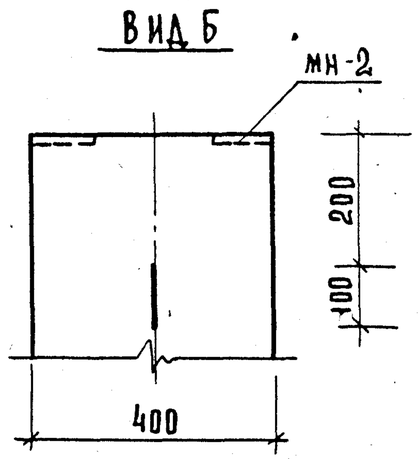

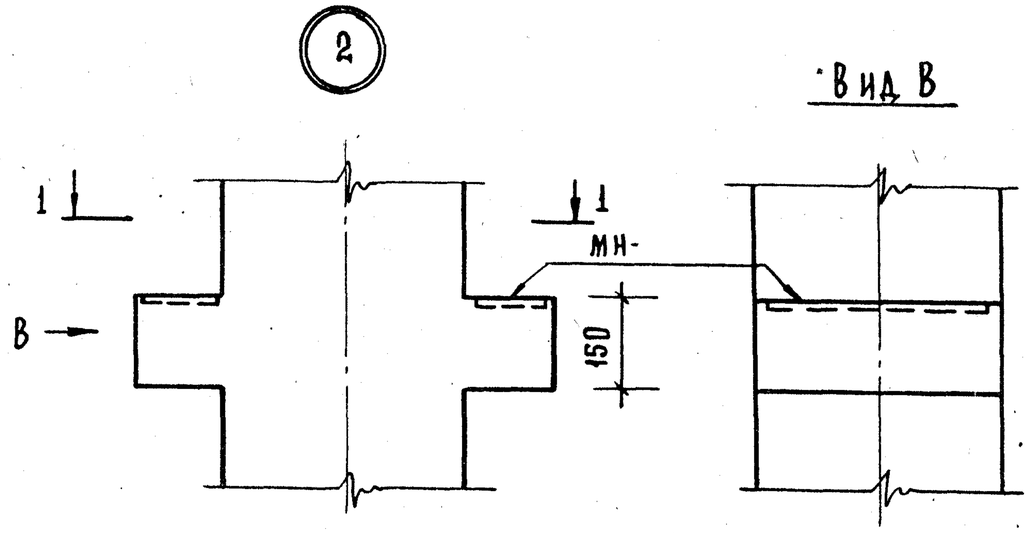

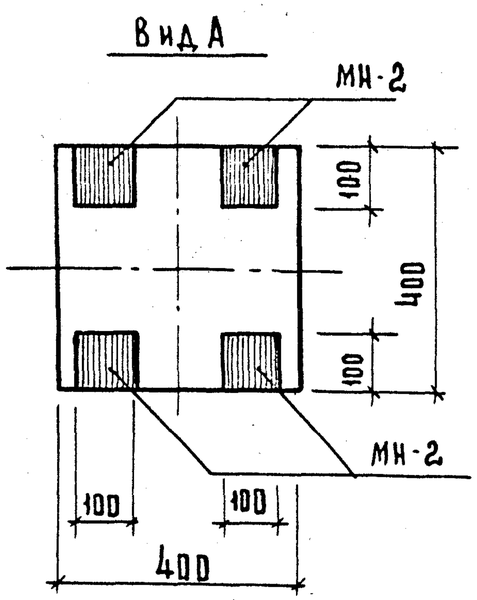

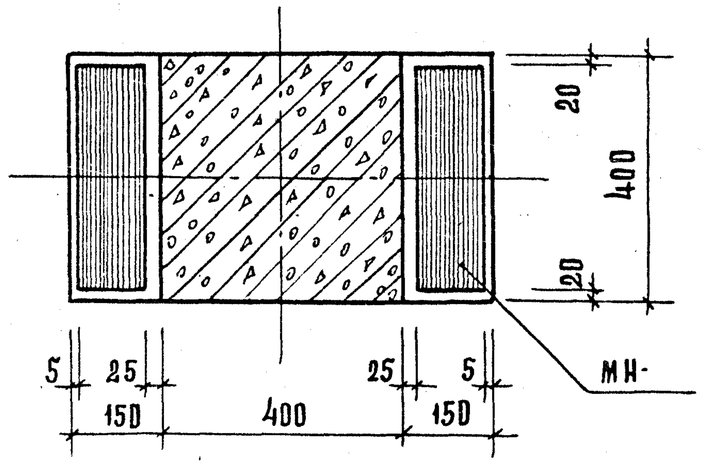

НАЧ. ОТД.	ВОЛЫНСКИЙ		
Н. КОНТР.	ПРИГОРЕВ		
ГА. КОНСТ.	ШАЦ		
ГИП	НИКОНОРОВА		
РАЗРАБ.	СЛИВИНА		
ПРОВЕР.	КОЛДАШЕВА		
ИСПОЛН.	СТЕПАНОВА		

1. 020-1/83. 2-5 ОВУ

УЗЕЛ

СТАДИЯ	ЛИСТ	ЛИСТОВ
Р	1	4

ЦНИИЭП торгово-бытовых зданий и туристских комплексов

ИНВ. N ПОДЛ. | ПОДПИСЬ И ДАТА | ВЗАМ. ИНВ. №

КОПИРОВАЛ: Сырова

10836 1.0

3

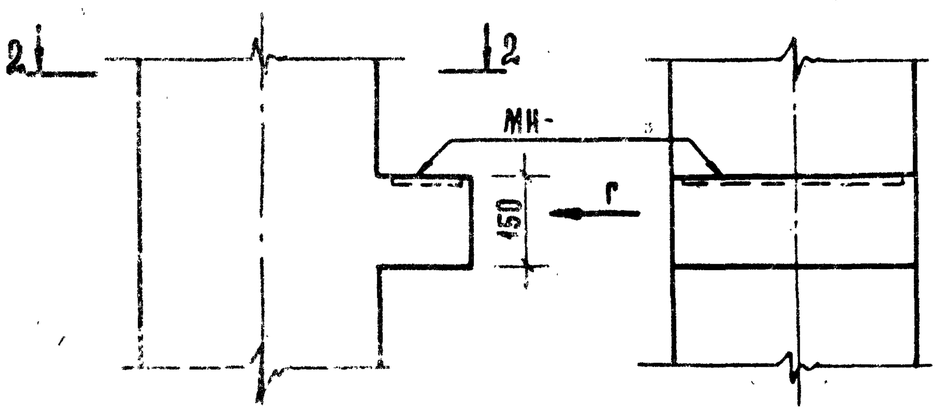

Вид Г

2-2

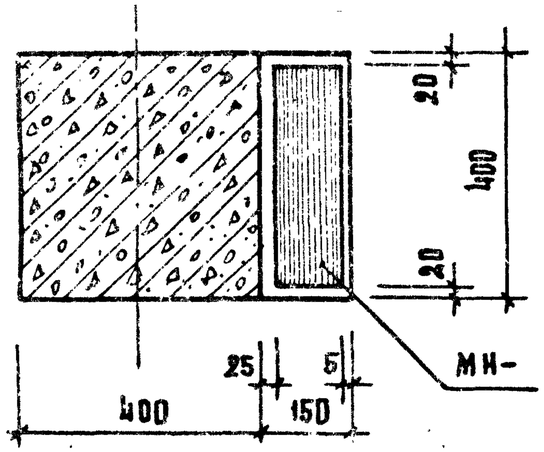

4

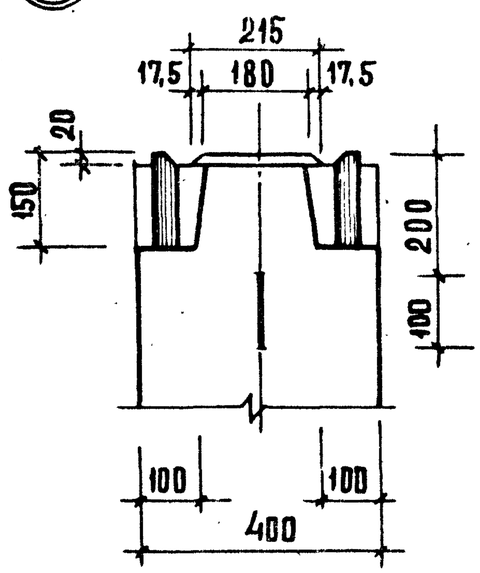

Вид А

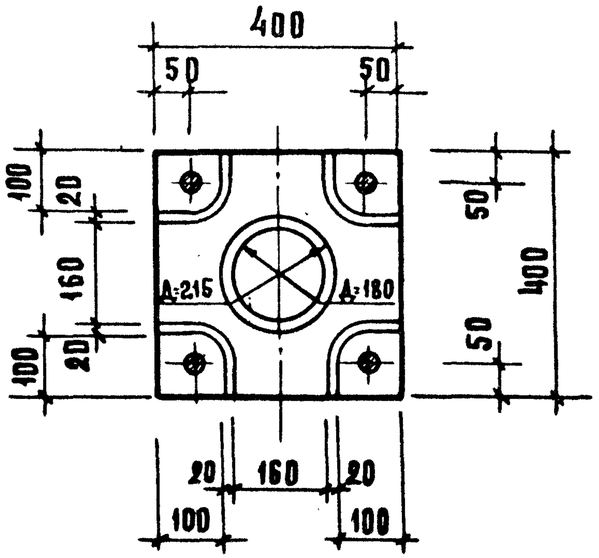

5 Зеркальное отражение
Остальное см. узел 4.

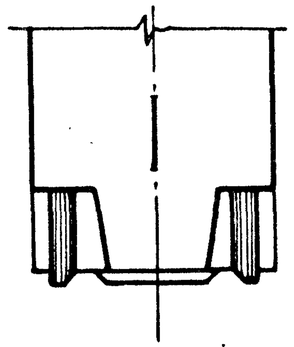

Инв.№ подл.	Подпись и дата	Взам. инв.№

1.020-1/83. 2-5 ООУ

Лист 2

6

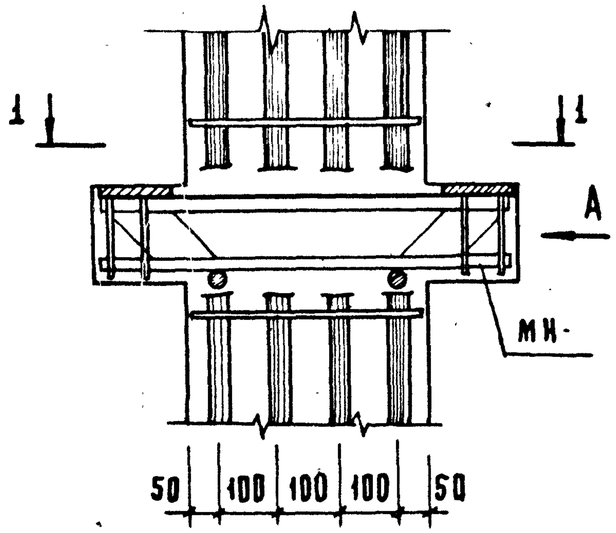

7

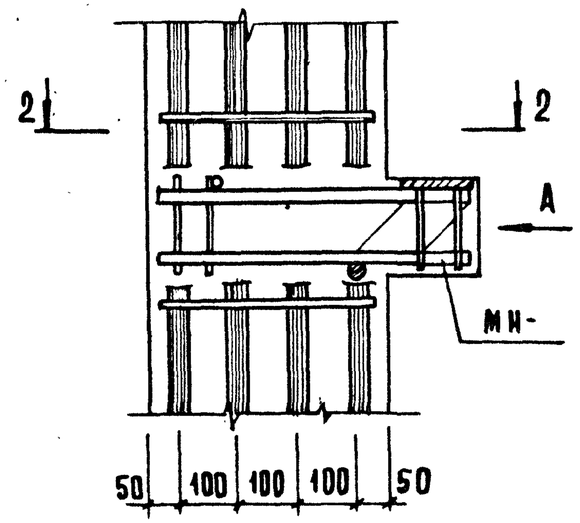

Вид А

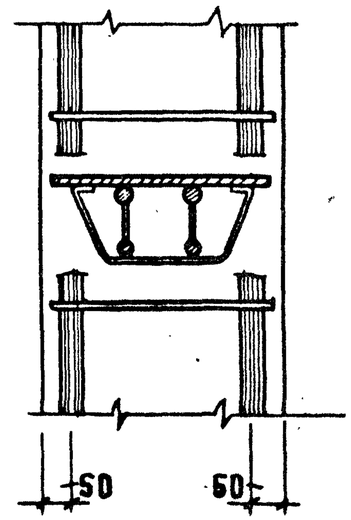

1 - 1

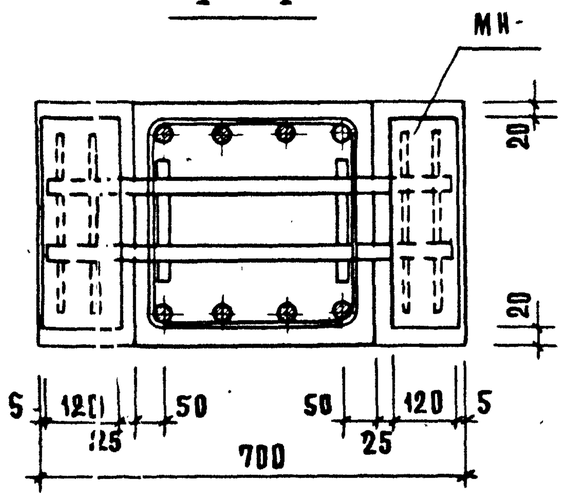

2 - 2

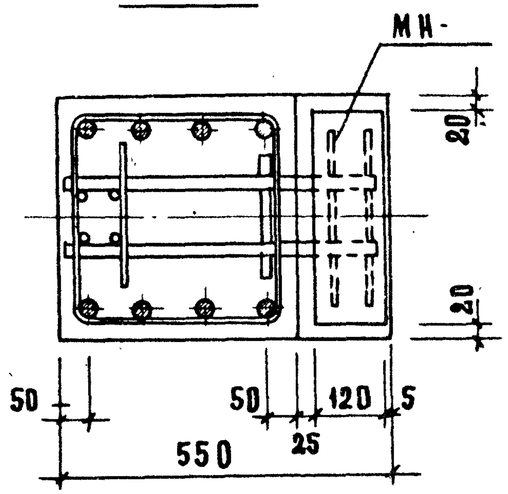

Инв. № подл.	Подпись и дата	Взам. инв. №

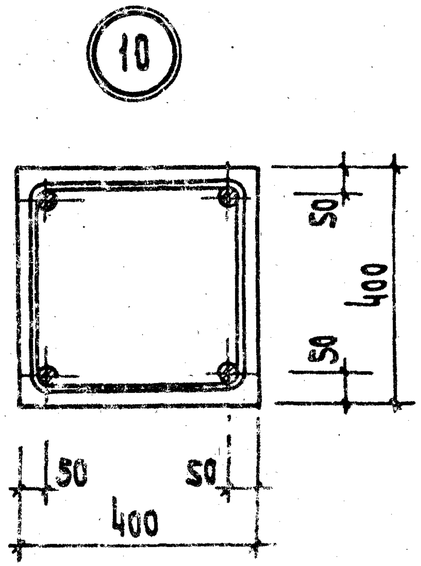

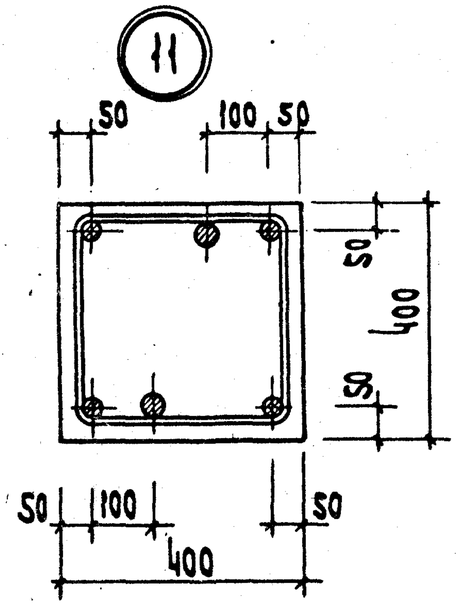

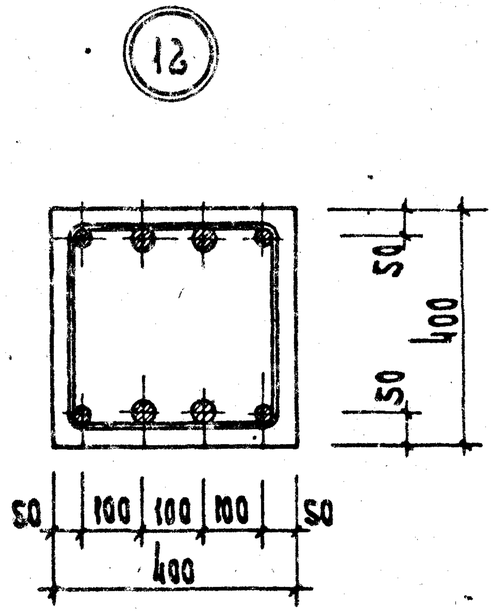

Инв. № подл. | Подп. и дата | Взам. инв. №

1.020-1/83. 2-5 ОВУ

Лист 4

Формат А4

Лист

19835 43

Примеры установки дополнительных закладных изделий

Для крепления диафрагм

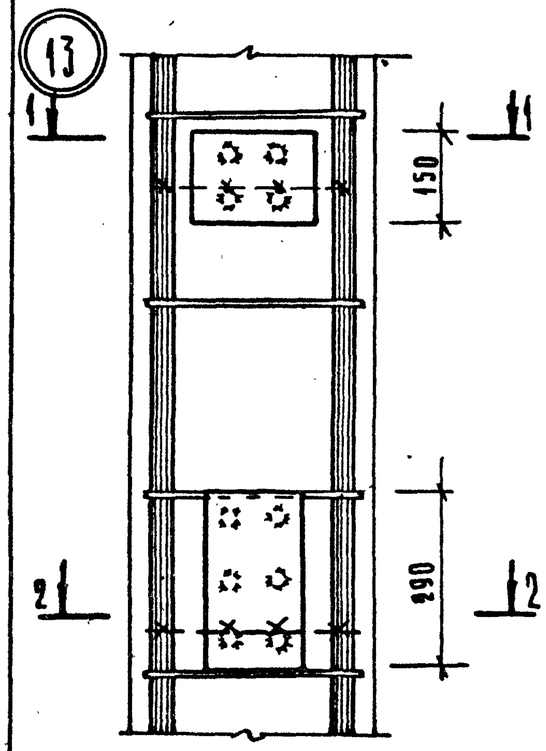

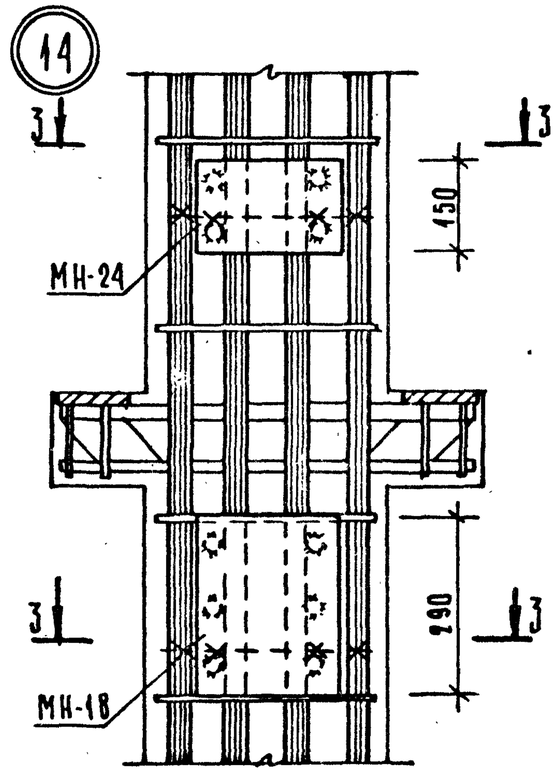

Для крепления стеновых панелей

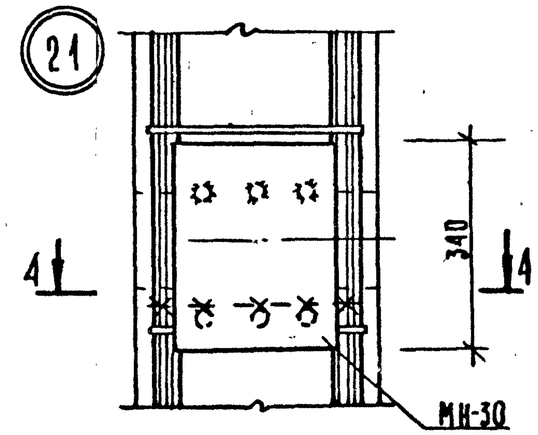

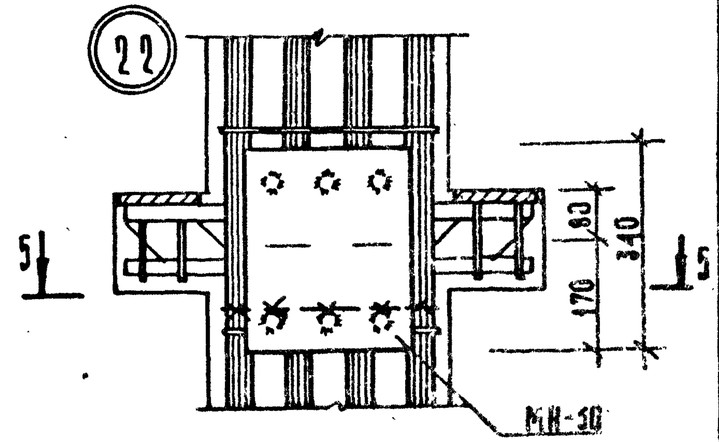

1 – 1

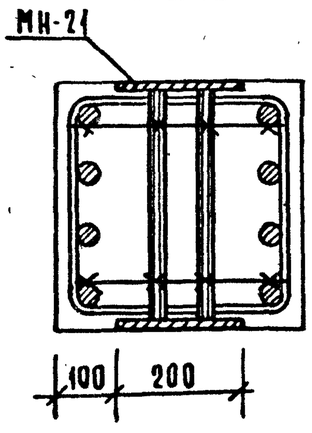

2 – 2

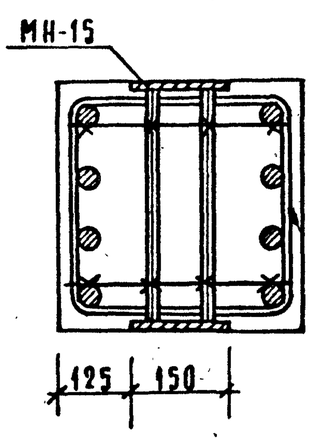

3 – 3

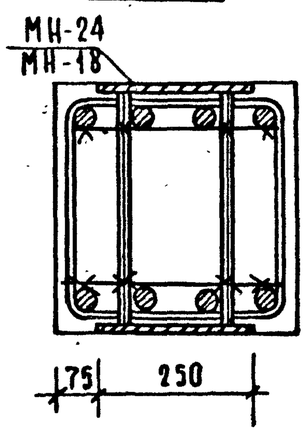

4 – 4

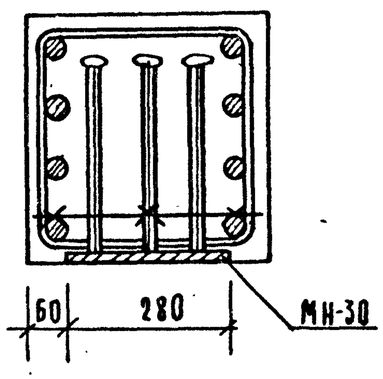

5 – 5

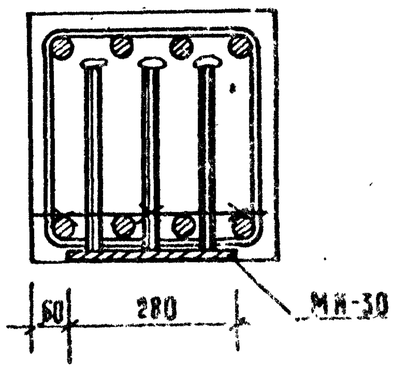

Нач. отд.	Волынский		1.020-1/83. 2-5 0091
Н. контр.	Пригорев		
Гл. конст.	Шац		Узел
ГИП	Колдашева		
Разраб.	Сливина		
Провер.	Циконорова		
Исполнил	Степанова		

Стадия | Лист | Листов

Инв. № подл. | Подпись и дата | Взам. инв. №

Примеры установки дополнительных закладных изделий

Для поворотного ригеля

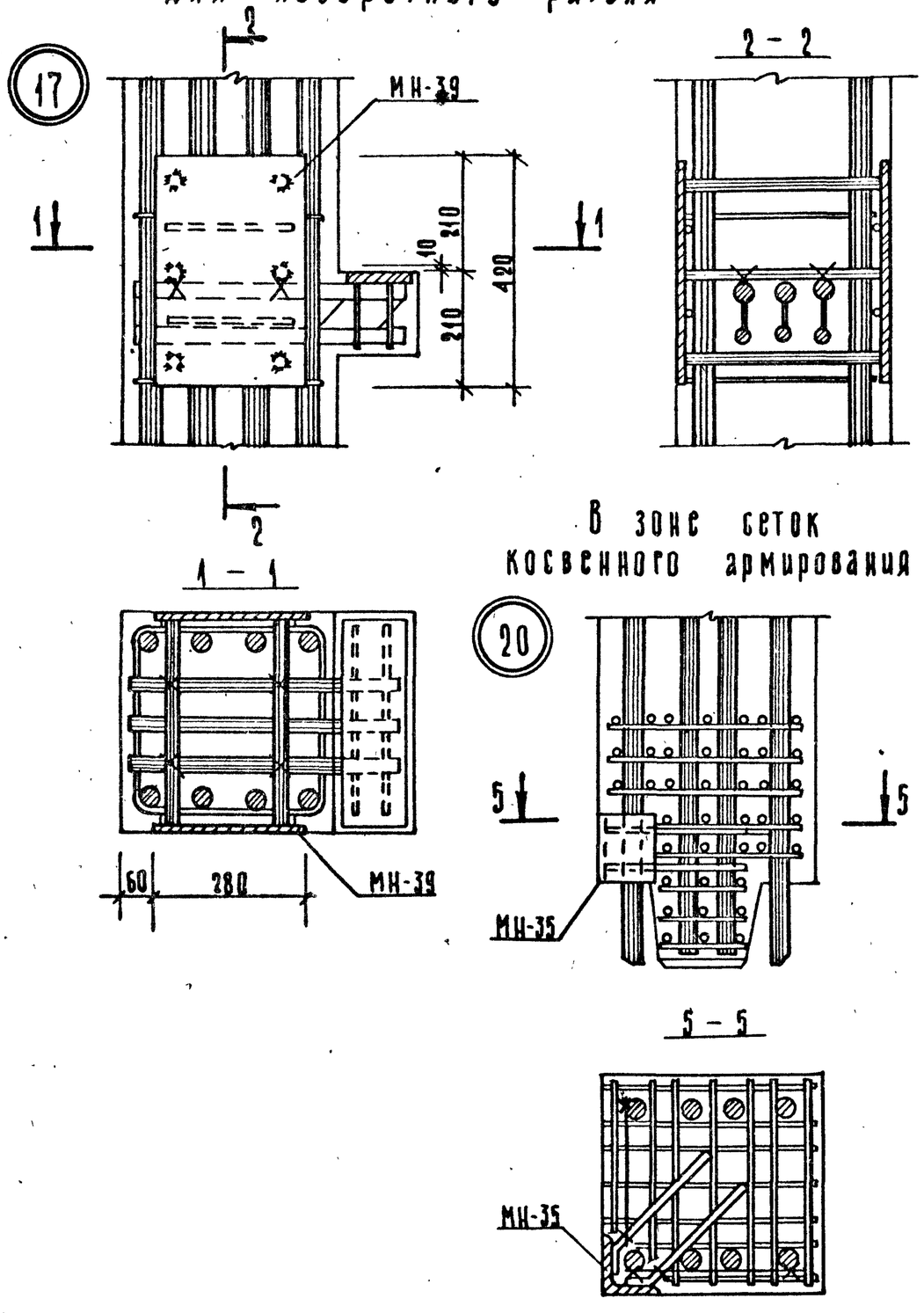

В зоне сеток косвенного армирования

Для опорного столика крайней плиты

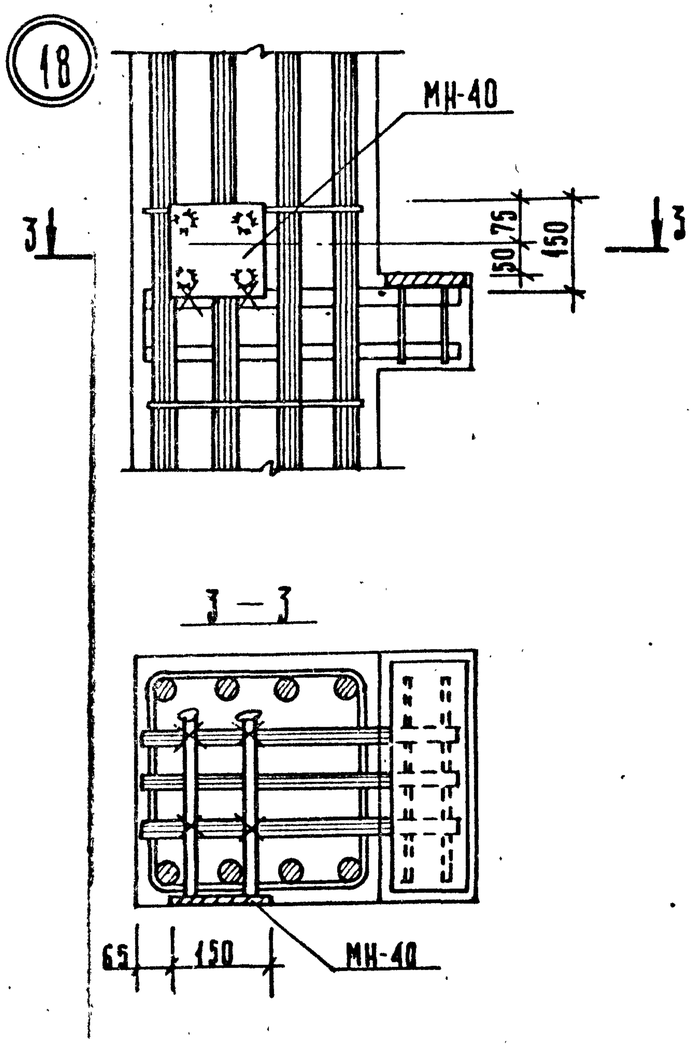

В зоне сеток косвенного армирования

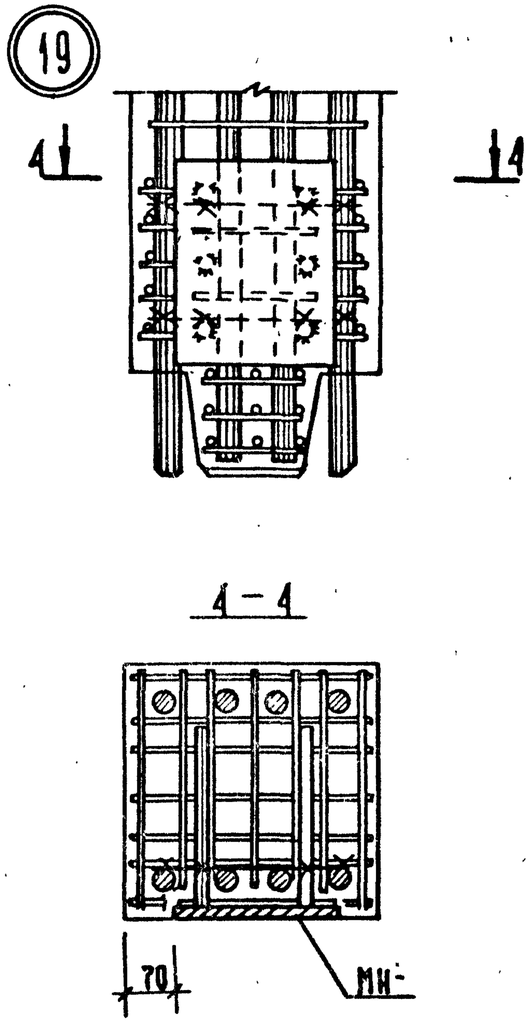

Дополнительные закладные изделия крепятся к пространственному каркасу с помощью вязальной проволоки.