ГОСУДАРСТВЕННЫЙ КОМИТЕТ СОВЕТА МИНИСТРОВ СССР ПО ДЕЛАМ СТРОИТЕЛЬСТВА
ГОССТРОЙ СССР

ТИПОВЫЕ КОНСТРУКЦИИ И ДЕТАЛИ ЗДАНИЙ И СООРУЖЕНИЙ

СЕРИЯ 1.415-1

ЖЕЛЕЗОБЕТОННЫЕ ФУНДАМЕНТНЫЕ БАЛКИ ДЛЯ СТЕН ПРОИЗВОДСТВЕННЫХ ЗДАНИЙ

ВЫПУСК I

ФУНДАМЕНТНЫЕ БАЛКИ ДЛЯ СТЕН С ШАГОМ КОЛОНН 6 м

Ф ЦИТП
2378
ЦЕНА 1-97

ГОСУДАРСТВЕННЫЙ КОМИТЕТ СОВЕТА МИНИСТРОВ СССР ПО ДЕЛАМ СТРОИТЕЛЬСТВА
ГОССТРОЙ СССР

ТИПОВЫЕ КОНСТРУКЦИИ И ДЕТАЛИ ЗДАНИЙ И СООРУЖЕНИЙ

СЕРИЯ 1.415-1

ЖЕЛЕЗОБЕТОННЫЕ ФУНДАМЕНТНЫЕ БАЛКИ ДЛЯ СТЕН ПРОИЗВОДСТВЕННЫХ ЗДАНИЙ

ВЫПУСК I

ФУНДАМЕНТНЫЕ БАЛКИ ДЛЯ СТЕН С ШАГОМ КОЛОНН 6 м

РАЗРАБОТАН
ГПИ ПРОМСТРОЙПРОЕКТ
ПРИ УЧАСТИИ НИИЖБ ГОССТРОЯ СССР

УТВЕРЖДЕН
И ВВЕДЕН В ДЕЙСТВИЕ
с 1 августа 1973 г.
ПОСТАНОВЛЕНИЕМ ГОССТРОЯ СССР
ОТ 29 мая 1973 г № 80

12378 2

Содержание

Лист		Стр.
	Пояснительная записка	4-5
Лист 1-2.	Номенклатура балок и расход материалов	6
Лист 3.	Ключи для подбора балок	7
Лист 4.	Примерные схемы расположения фундаментных балок	8
Лист 5.	Примерные схемы расположения фундаментных балок. Узлы А, Б, В	9
Лист 6.	ФБ6 - 1	10
Лист 7.	ФБ6 - 2	11
Лист 8.	ФБ6 - 3	12
Лист 9.	ФБ6 - 4	13
Лист 10.	ФБ6 - 5	14
Лист 11.	ФБ6 - 6	15
Лист 12.	ФБ6 - 7	16
Лист 13.	ФБ6 - 8	17
Лист 14.	ФБ6 - 9	18
Лист 15.	ФБ6 - 10	19
Лист 16.	ФБ6 - 11	20
Лист 17.	ФБ6 - 12	21
Лист 18.	ФБ6 - 13	22
Лист 19.	ФБ6 - 14	23
Лист 20.	ФБ 6 - 15	24
Лист 21.	ФБ6 - 16	25
Лист 22.	ФБ6 - 17	26
Лист 23.	ФБ6 - 18	27
Лист 24.	ФБ6 - 19	28
Лист 25.	ФБ6 - 20	29
Лист 26.	ФБ6 - 21	30
Лист 27.	ФБ6 - 22	31
Лист 28.	ФБ6 - 23	32
Лист 29	ФБ6 - 24	33
Лист 30.	ФБ6 - 25	34
Лист 31.	ФБ6 - 26	35
Лист 32.	ФБ6 - 27	36
Лист 33.	ФБ6 - 28	37
Лист 34.	ФБ6 - 29	38
Лист 35	ФБ6 - 30	39
Лист 36.	ФБ6 - 31	40
Лист 37.	ФБ6 - 32	41
Лист 38.	ФБ6 - 33	42
Лист 39.	ФБ6 - 34	43
Лист 40.	ФБ6 - 35	44
Лист 41.	ФБ6 - 36	45
Лист 42.	ФБ6 - 37	46
Лист 43.	ФБ6 - 38	47
Лист 44.	ФБ6 - 39	48
Лист 45.	ФБ6 - 40	49
Лист 46.	ФБ6 - 41	50
Лист 47.	ФБ6 - 42	51
Лист 48.	ФБ6 - 43	52
Лист 49.	ФБ6 - 44	53
Лист 50.	ФБ6 - 45	54
Лист 51.	ФБ6 - 46	55
Лист 52.	ФБ6 - 47	56
Лист 53.	ФБ6 - 48	57
Лист 54.	ФБ6 - 49	58

Пояснительная записка

1. Настоящий выпуск содержит рабочие чертежи типовых железобетонных фундаментных балок под наружные и внутренние стены производственных зданий при шаге колонн 6 м.
2. Балки разработаны под стены кирпичные самонесущие толщиной в 1, 1½ и 2 кирпича, крупноблочные самонесущие толщиной 400 и 500 мм, панельные навесные толщиной 160, 200, 240 и 300 мм и панельные самонесущие толщиной 200, 240 и 300 мм.
3. Балки разработаны:
   а) для зданий с типовыми железобетонными колоннами и фундаментами при выполнении работ нулевого цикла до монтажа колонн (отметка верха фундаментов −0,150) В этом случае балки опираются на боковые выступы фундаментов, выведенные до отметки низа балок. Длины балок увязаны с размерами подколонников типовых фундаментов (серии 1.412-1, 1.412-2 и 1.412-3) под типовые железобетонные колонны и приняты равными 5,95; 5,05; 4,75; 4,45 и 4,30 м.
   б) для зданий с пониженной отметкой верха фундаментов в случаях, когда фундаментные балки могут быть уложены либо непосредственно на верхние обрезы фундаментов, выведенных до отметки низа балок, либо на набетонки, выведенные до тех же отметок. Длины балок приняты равными 5,95 м.
4. Для зданий с панельными навесными стенами без кирпичного цоколя при выполнении работ нулевого цикла до монтажа колонн и типовыми подколонниками разработаны специальные балки, опирающиеся на обрезы фундаментов выпусками арматуры. Эти балки являются ненесущими ограждающими элементами.
5. Балки запроектированы из обычного тяжелого бетона с марками по прочности на сжатие 200 и 300 кг/см². Арматура балок — сварные пространственные каркасы из сталей классов А-I, А-II, А-III и В-I. Коэффициенты условий работы бетона и арматуры приняты равными 1. Стены предусмотрены из кирпича марки 75 на растворе марки 25 и из панелей и крупных блоков.
6. Номенклатура балок и расход материалов приведены на листе 1—2. Примерные схемы расположения фундаментных балок в зданиях даны на листах 4 и 5.
7. Ключи для подбора балок приведены на листе 3
8. Балки рассчитаны на три случая загружения на нагрузки, действующие в период возведения стен, в законченном здании и в стадии оттаивания зимней кладки.
9. Фундаментные балки под наружные кирпичные и крупноблочные стены рассчитаны на наиболее распространенные случаи решения стен: сплошные стены и стены с оконными и дверными проёмами, расположенными над серединой фундаментной балки. Во внутренних стенах с шагом колонн (пилястр) 6 м предусматривается устройство одного дверного проема над серединой фундаментной балки или на расстоянии 0,8 м от торца балки до края проема Ширина оконных проемов принята до 4,5 м и высота до перемычки не более 6 м в стенах высотой до 10 м и не более 7,2 м в стенах высотой 10 и 15 м.

Дверные проемы принимаются шириной до

Дата выпуска 1972 г. 1 декабря

двух метров и высотой 2,4м.

Высота кладки от верха фундаментной балки до низа окна принята равной 1,2 и 1,8м.

10. Балки рассчитаны на нагрузку от веса кирпичных и блочных стен γ=1800кг/м³ высотой до 15м, блочных стен γ=1200 кг/м³ высотой до 22м и самонесущих панельных стен высотой до 24 м. Балки могут быть уложены под стены большей высоты при условии проверки балок расчетом на реальную нагрузку Наибольшая допустимая высота самонесущих стен определяется расчетом на смятие материала стен в местах их опирания на фундаментные балки, а также расчетом на прочность сечений простенков.

Расчет материала стен на смятие должен производиться, исходя из эпюры распределения давления над опорами фундаментных балок в соответствии с действующими нормативными документами

11. Фундаментные балки проверены на нагрузку от веса стен, возводимых в зимнее время способом раннего замораживания с последующим оттаиванием раствора в естественных условиях. Из условия прочности балок высота зимней кладки сплошных стен не должна превышать 10 м и стен с проемами — 8 м.

12. Расчетная ширина раскрытия трещин, нормальных к продольной оси балки и наклонных, принята не больше 0,3 мм.

13. Укладка фундаментных балок под проемами для ворот не допускается, так как балки не рассчитаны на нагрузку от транспорта.

14. Марки балок обозначены шифрами, например ФБ6-10, где число 6 показывает номинальный пролет балки и число в конце марки — порядковый номер балки по номенклатуре.

15. На боковой поверхности готовых балок должны быть нанесены несмываемой краской марка, заводской номер балки и дата изготовления.

16. Приёмка балок ОТК должна производиться с соблюдением требований ГОСТ 13015-67.

17. Транспортирование и складирование балок должно производиться в рабочем положении на деревянных прокладках, расположенных на расстоянии 40-50 см от концов балок.

При складировании балок в несколько горизонтальных рядов прокладки между ними следует располагать по одной вертикали.

г. Москва Дата выпуска 20 декабря 1972г

Сечение балки	Марка балки	Длина балки м	Марка бетона	Расход стали кг	Объем бетона $м^3$	Вес т	№ листа
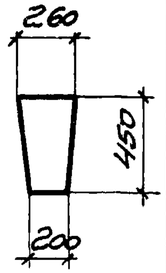	ФБ6-1	5,95	200	47,8	0,62	1,6	6
	ФБ6-2	5,05	200	32,8	0,52	1,3	7
	ФБ6-3	4,75	200	31,2	0,49	1,2	8
	ФБ6-4	4,45	200	26,3	0,46	1,2	9
	ФБ6-5	4,30	200	25,6	0,45	1,1	10
	ФБ6-6	5,95	300	53,6	0,62	1,6	11
	ФБ6-7	5,05	200	42,2	0,52	1,3	12
	ФБ6-8	4,75	200	40,2	0,49	1,2	13
	ФБ6-9	4,45	200	34,5	0,46	1,2	14
	ФБ6-10	4,30	200	33,4	0,45	1,1	15
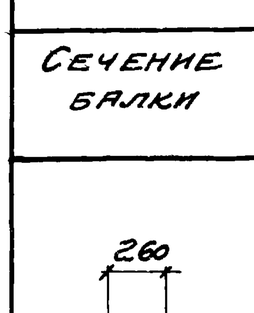	ФБ6-11	5,95	300	85,8	0,71	1,8	16
	ФБ6-12	5,05	200	50,8	0,60	1,5	17
	ФБ6-13	4,75	200	44,0	0,57	1,4	18
	ФБ6-14	4,45	300	33,5	0,53	1,3	19
	ФБ6-15	4,30	300	32,6	0,51	1,3	20
	ФБ6-16	5,95	200	69,0	0,71	1,8	21
	ФБ6-17	5,05	300	36,6	0,60	1,5	22
	ФБ6-18	5,95	300	99,0	0,71	1,8	23
	ФБ6-19	5,05	300	56,2	0,60	1,5	24
	ФБ6-20	4,75	300	48,4	0,57	1,4	25
	ФБ6-21	4,45	300	46,3	0,53	1,3	26
	ФБ6-22	4,30	300	44,8	0,51	1,3	27
	ФБ6-23	5,95	200	41,0	0,71	1,8	28
	ФБ6-24	5,05	200	33,0	0,60	1,5	29
	ФБ6-25	4,75	200	28,6	0,57	1,4	30
	ФБ6-26	4,45	200	27,3	0,53	1,3	31
	ФБ6-27	4,30	200	26,6	0,51	1,3	32

Сечение балки	Марка балки	Длина балки м	Марка бетона	Расход стали кг	Объем бетона $м^3$	Вес т	№ листа
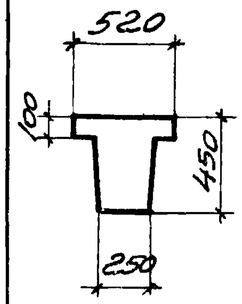	ФБ6-28	5,95	300	110,6	0,89	2,2	33
	ФБ6-29	5,05	300	57,3	0,75	1,9	34
	ФБ6-30	4,75	300	49,5	0,71	1,8	35
	ФБ6-31	4,45	200	47,3	0,66	1,7	36
	ФБ6-32	4,30	200	45,9	0,64	1,6	37
	ФБ6-33	5,95	200	81,6	0,89	2,2	38
	ФБ6-34	5,05	200	51,7	0,75	1,9	39
	ФБ6-35	5,95	300	128,6	0,89	2,2	40
	ФБ6-36	5,05	300	77,7	0,75	1,9	41
	ФБ6-37	4,75	300	66,1	0,71	1,8	42
	ФБ6-38	4,45	300	58,1	0,66	1,7	43
	ФБ6-39	4,30	300	56,3	0,64	1,6	44
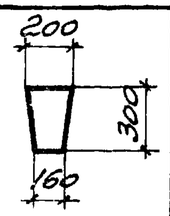	ФБ6-40	5,95	200	17,2	0,32	0,8	45
	ФБ6-41	5,05	200	21,6	0,27	0,7	46
	ФБ6-42	4,75	200	21,0	0,26	0,7	47
	ФБ6-43	4,45	200	20,0	0,24	0,6	48
	ФБ6-44	4,30	200	19,8	0,23	0,6	49
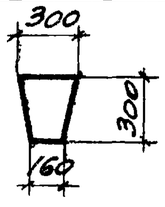	ФБ6-45	5,95	200	17,4	0,41	1,0	50
	ФБ6-46	5,05	200	22,0	0,35	0,9	51
	ФБ6-47	4,75	200	21,3	0,33	0,8	52
	ФБ6-48	4,45	200	20,3	0,31	0,8	53
	ФБ6-49	4,30	200	20,1	0,30	0,8	54

Примечание.

Балки ФБ6-1 ÷ ФБ6-10 могут изготовляться в опалубочных формах балок ФБ6-11 ÷ ФБ6-27 с укладкой продольных вкладышей в свесах полок.

Цифра выпуска отделения 1972 г

ТК 1972	Номенклатура балок и расход материалов	1.415-1	
		Выпуск 1	Лист 1-2

Стены кирпичные толщиной 250, 380 и 510 мм и крупноблочные толщиной 400 и 500 мм из блоков объемным весом $1200 < \gamma \leq 1800$ кг/м³			
Высота стены H, м	Толщина стены, мм		
	250	380 400	580, 510
$H \leq 10$	1 ÷ 5	11 ÷ 16	28 ÷ 32
$10 < H \leq 15$	6 ÷ 10	18 – 22	35 ÷ 39

Стены крупноблочные из блоков объемным весом $\gamma \leq 1200$ кг/м³		
Высота стены H, м	Толщина стены, мм	
	400	500
$H \leq 10$	13 ÷ 17	30, 31, 33, 34
$10 < H \leq 15$	11 ÷ 15	28 ÷ 32
$15 < H \leq 22$	18 ÷ 22	35 ÷ 39

Стены панельные навесные			
Высота стены H, м	без кирпичного цоколя		с кирпичным цоколем
	Толщина стены, мм		
	160, 200	240, 300	
Любая	40 ÷ 44	45 ÷ 49	23 ÷ 27

Стены панельные самонесущие объемным весом $\gamma \leq 1200$ кг/м³		
Высота стены H, м	Толщина стены, мм	
	200, 240	300
$H \leq 16$	1 ÷ 5	11 ÷ 15
$16 < H \leq 24$	6 ÷ 10	18 ÷ 22

Примечания

1. В марках балок условно опущен индекс ФБ6
2. Балки ФБ6-16, ФБ6-17, ФБ6-33 и ФБ6-34 могут быть применены под кирпичные стены и под стены из блоков с объемным весом $1200 < \gamma \leq 1800$ кг/м³ высотой ниже 10м, при условии проверки балок расчетом на реальную нагрузку
3. Под самонесущие панельные стены малой высоты и малого объемного веса могут быть применены балки ФБ6-41 ÷ 44, 46 ÷ 49 при условии проверки расчетом смятия панелей в местах опирания на фундаменты.

В ЗДАНИЯХ С КИРПИЧНЫМИ, КРУПНОБЛОЧНЫМИ И ПАНЕЛЬНЫМИ САМОНЕСУЩИМИ СТЕНАМИ, А ТАКЖЕ ПАНЕЛЬНЫМИ НАВЕСНЫМИ С КИРПИЧНЫМ ЦОКОЛЕМ, ВОЗВОДИМЫХ С НУЛЕВЫМ ЦИКЛОМ РАБОТ И ТИПОВЫМИ ПОДКОЛОННИКАМИ

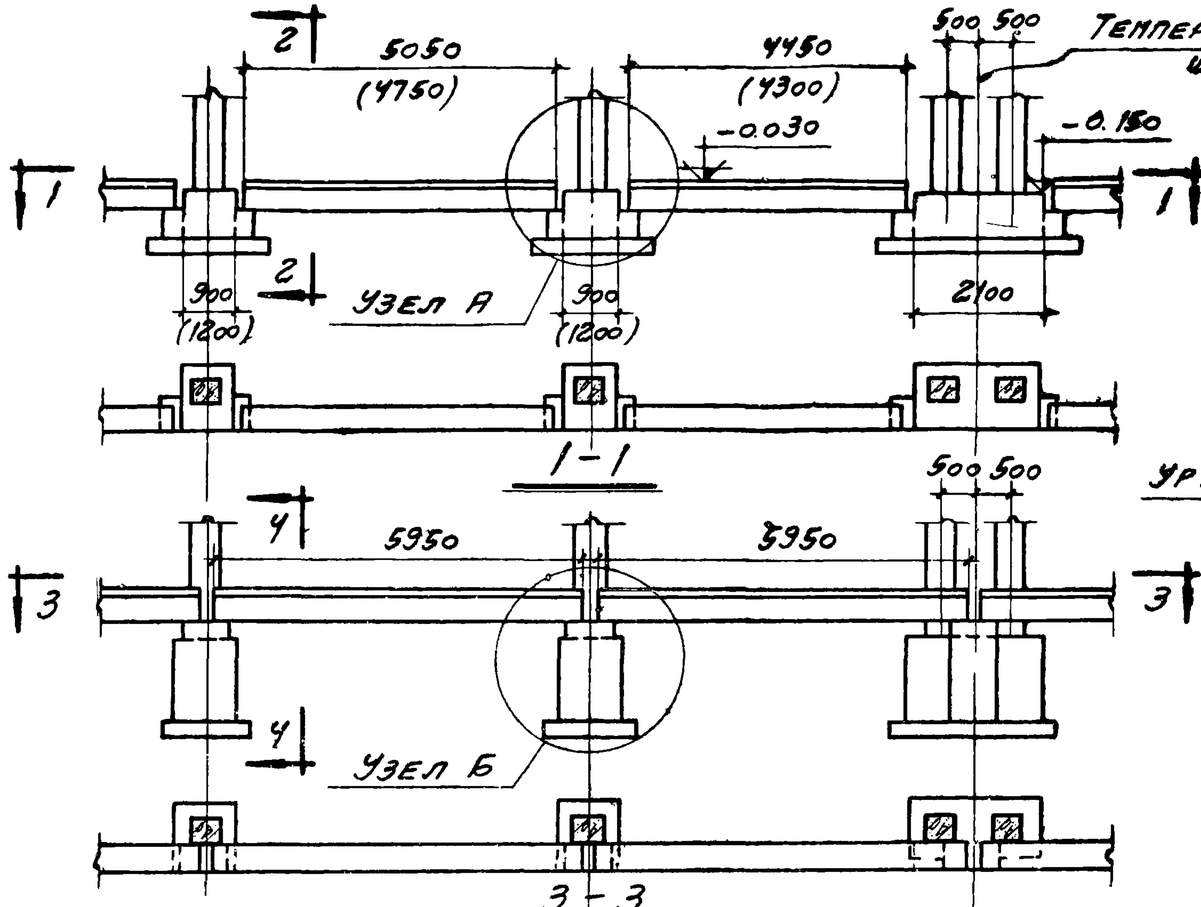

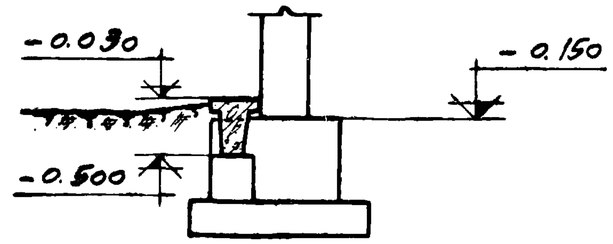

2-2

В ЗДАНИЯХ С ПОНИЖЕННОЙ ОТМЕТКОЙ ВЕРХА ФУНДАМЕНТОВ

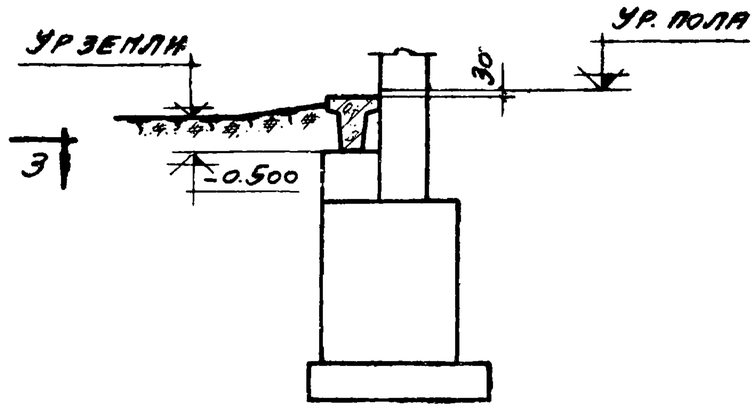

4-4

В ЗДАНИЯХ С ПАНЕЛЬНЫМИ НАВЕСНЫМИ СТЕНАМИ БЕЗ КИРПИЧНОГО ЦОКОЛЯ, ВОЗВОДИМЫХ С НУЛЕВЫМ ЦИКЛОМ РАБОТ И ТИПОВЫМИ ПОДКОЛОННИКАМИ

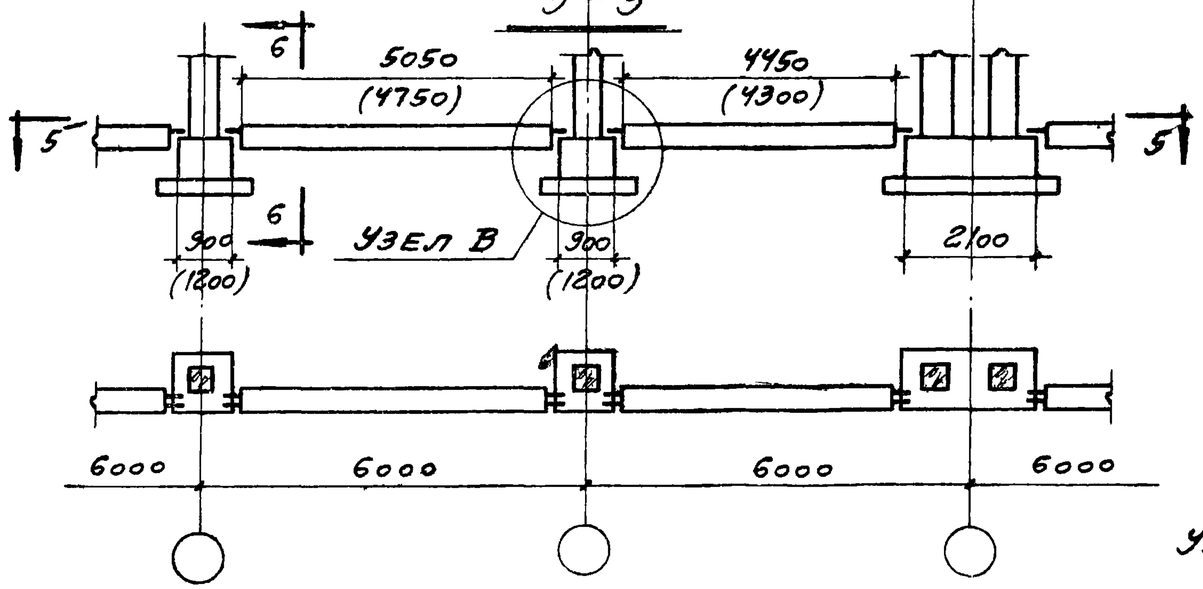

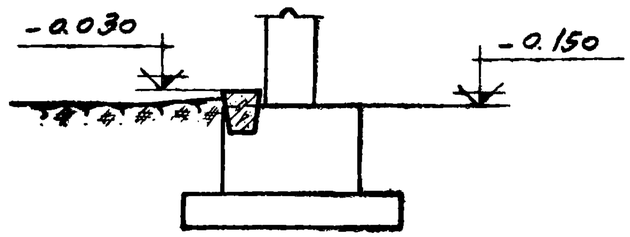

6-6

ПРИМЕЧАНИЕ.

УЗЛЫ А, Б И В ДАНЫ НА ЛИСТЕ 5.

ТК 1972	ПРИМЕРНЫЕ СХЕМЫ РАСПОЛОЖЕНИЯ ФУНДАМЕНТНЫХ БАЛОК	1.415-1	
		ВЫПУСК 1	ЛИСТ 4

ИНВ. ВЫПУСКИ СОДЕЙСТВИЯ 1971 г.

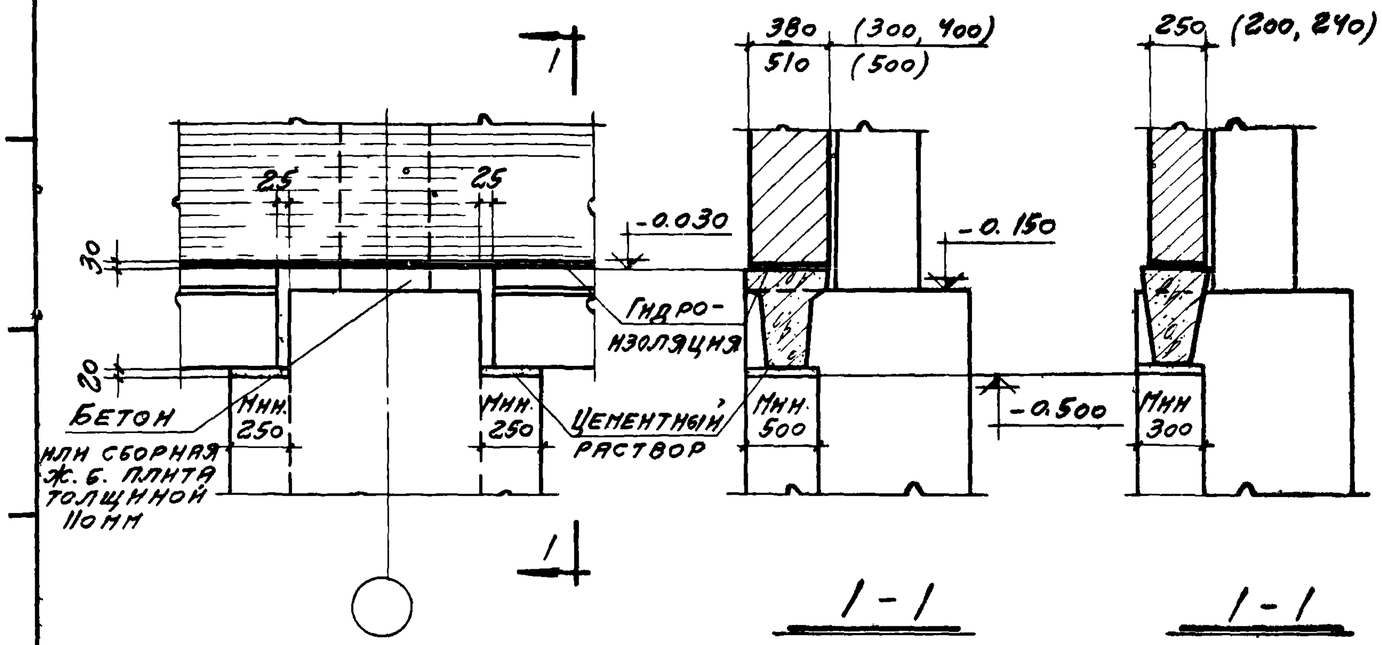

Узел А

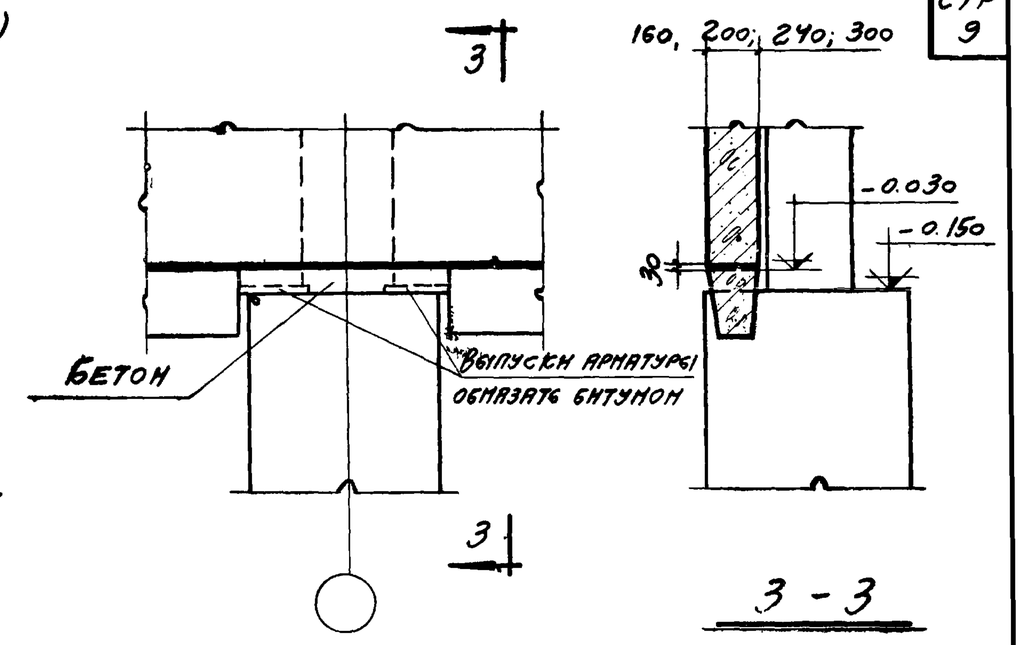

Узел В

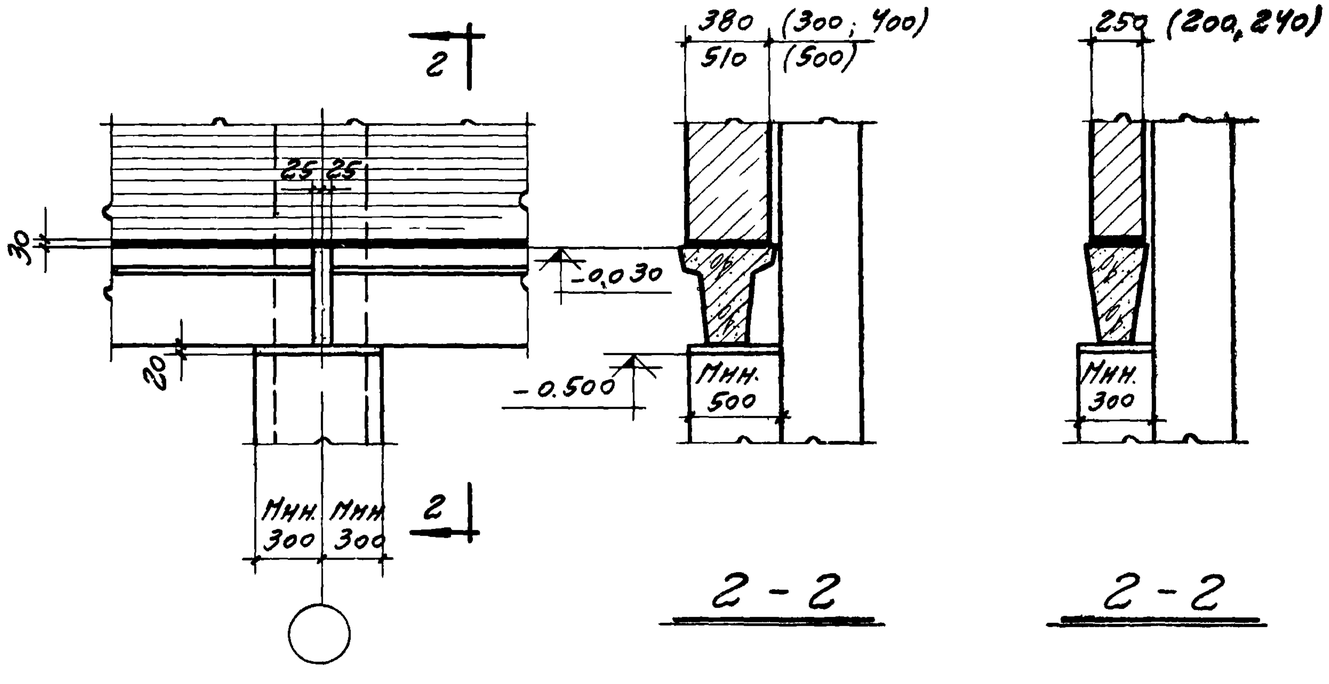

Узел Б

Примечание.

В скобках даны размеры для крупноблочных и панельных самонесущих стен.

ТК 1972	Примерные схемы расположения фундаментных балок Узлы А, Б, В	1.415-1	
		Выпуск 1	Лист 5

Дата выпуска 20 декабря 1972 г.

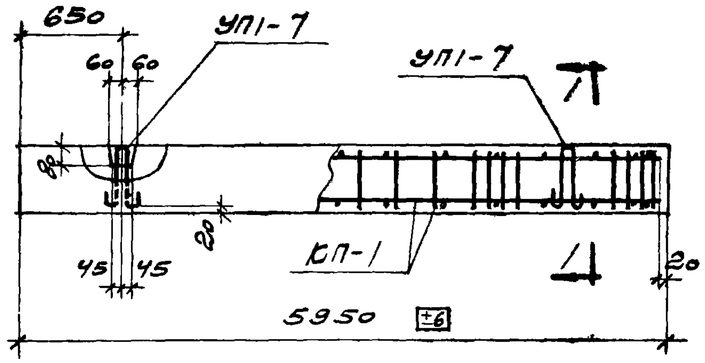

ФБ6-1

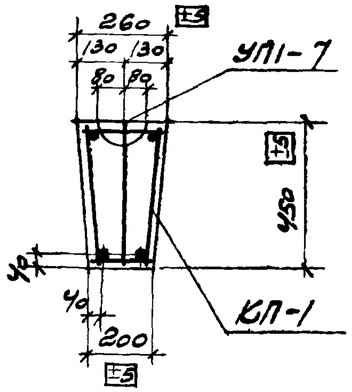

1-1

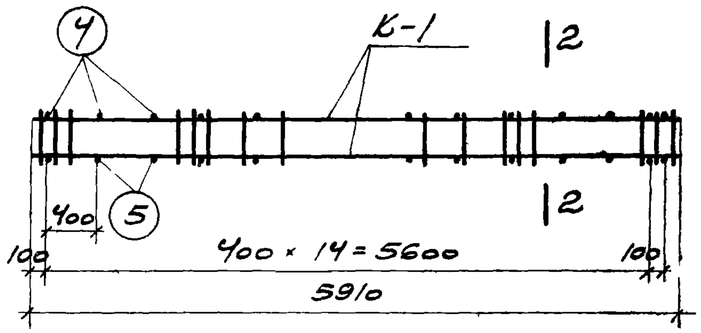

КП-1

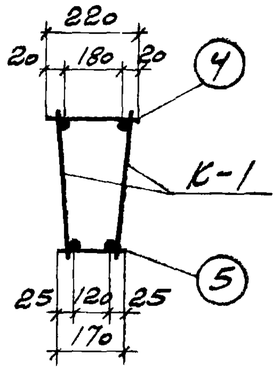

2-2

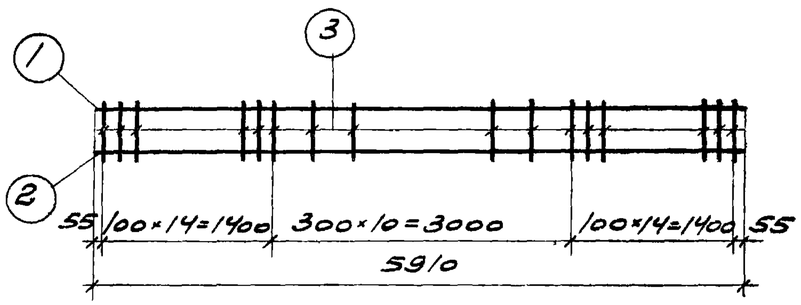

К-1

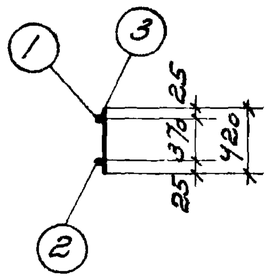

Спецификация и выборка стали на одно арматурное изделие

Марка изделия	№ поз.	Эскиз	ф мм	Длина мм	Кол. шт.	Общая длина м	Выборка стали ф мм	Общая длина м	Вес кг
К-1	1	—	10АI	5910	1	5,9	10АI	5,9	3,6
	2		20АIII	5910	1	5,9	6АIII	16,4	3,6
	3		6АIII	420	39	16,4	20АIII	5,9	14,6
							Итого		21,8
Отдельн. стержни	4	—	6АI	220	1	0,22	6АI	0,22	0,05
	5	—	6АI	170	1	0,17	6АI	0,17	0,04

Спецификация арматурных изделий на один пространственный каркас

Марка простран. каркаса	Марка изделия	Кол. шт.	Вес кг	Общий вес кг
КП-1	К-1	2	43,6	45,0
	4	16	0,8	
	5	16	0,6	

Спецификация арматурных изделий и закладных деталей на одну балку

Марка балки	Марка изделия	Кол. шт.	№ листа
ФБ6-1	КП-1	1	
	УП1-7	2	Серия 1.400-3 в.1

Примечания.

1. Арматурные каркасы изготовлять при помощи контактной точечной электросварки. Сварку плоских каркасов в пространственный производить с помощью сварочных клещей.
2. При укладке арматуры обеспечить проектную величину защитных слоев установкой бетонных или пластмассовых фиксаторов.
3. Размеры каркасов даны по осям стержней.

Показатели на одну балку

Марка балки	Вес т	Марка бетона	Объем бетона $м^3$	Расход стали кг
ФБ6-1	1,6	200	0,62	47,8

Выборка стали на одну балку

Марка балки	Сталь ГОСТ 5781-61* Класса А-I ф, мм 6	10		Итого кг	Класса А-III ф, мм 6	20	Итого кг	Расход без закладных деталей кг	Закладные детали: сталь класса А-I, ГОСТ 5781-61 ф, мм 14		Итого кг	Общий расход кг
ФБ6-1	1,4	7,2		8,6	7,2	29,2	36,4	45,0	2,8		2,8	47,8

ТК 1972	ФБ6-1	1.415-1	Вып. 1	Лист 6

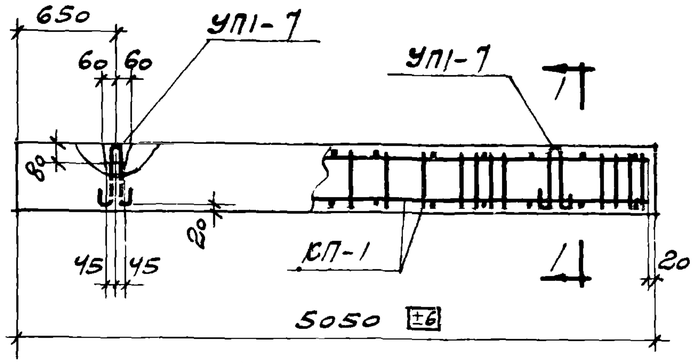

ФБ6-2

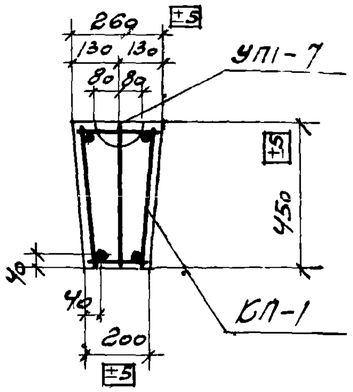

1-1

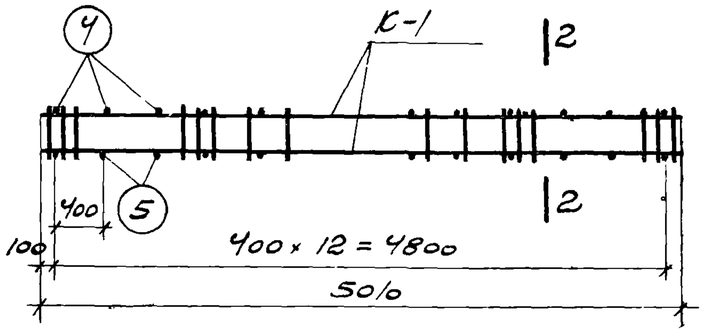

КП-1

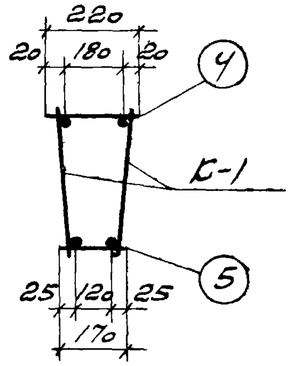

2-2

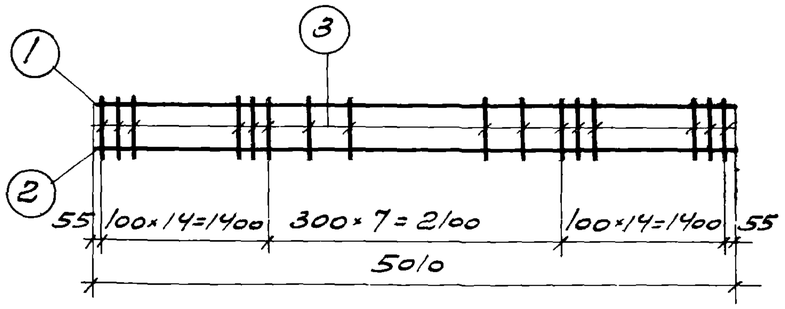

К-1

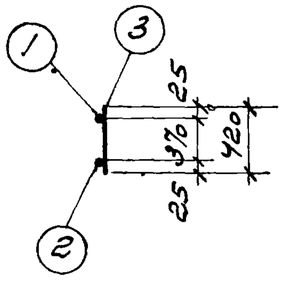

Спецификация и выборка стали на одно арматурное изделие

Марка изделия	№ поз.	Эскиз	ф мм	Длина мм	Кол. шт.	Общая длина м	Выборка стали ф мм	Общая длина м	Вес кг
К-1	1	—	10 AI	5010	1	5,0	6 AI	15,1	3,4
	2		16 AIII	5010	1	5,0	10 AI	5,0	3,1
	3		6 AI	420	36	15,1	16 AIII	5,0	7,9
							Итого		14,4
Отдельн стержни	4	—	6 AI	220	1	0,22	6 AI	0,22	0,05
	5	—	6 AI	170	1	0,17	6 AI	0,17	0,04

Спецификация арматурных изделий на один пространственный каркас

Марка пространк каркаса	Марка изделия	Кол. шт.	Вес кг	Общий вес кг
КП-1	К-1	2	28,8	30,0
	4	13	0,7	
	5	13	0,5	

Спецификация арматурных изделий и закладных деталей на одну балку

Марка балки	Марка изделия	Кол. шт.	№ листа
ФБ6-2	КП-1	1	
	УП1-7	2	Серия 1.400-9 в.1

Примечания.

1. Арматурные каркасы изготовляте при помощи контактной точечной электросварки. Сварку плоских каркасов в пространственный производите с помощью сварочных клещей.
2. При укладке арматуры обеспечите проектную величину защитных слоев установкой бетонных или пластмассовых фиксаторов.
3. Размеры каркасов даны по осям стержней.

Показатели на одну балку

Марка балки	Вес т	Марка бетона	Объем бетона $м^3$	Расход стали кг
ФБ6-2	1,3	200	0,52	32,8

Выборка стали на одну балку

Марка балки	Сталь ГОСТ 5781-61 класса А-I ф, мм 6	10		Итого кг	Класса А-III ф, мм 16		Итого кг	Расход без закладных деталей кг	Закладные детали сталь класса А-I ГОСТ 5781-61 ф, мм 14		Итого кг	Общий расход кг
ФБ6-2	8,0	6,2		14,2	15,8		15,8	30,0	2,8		2,8	32,8

ТК 1972	ФБ6-2	1.415-1	
		Выпуск 1	Лист 7

Дата выпуска 20 декабря 1972 г.

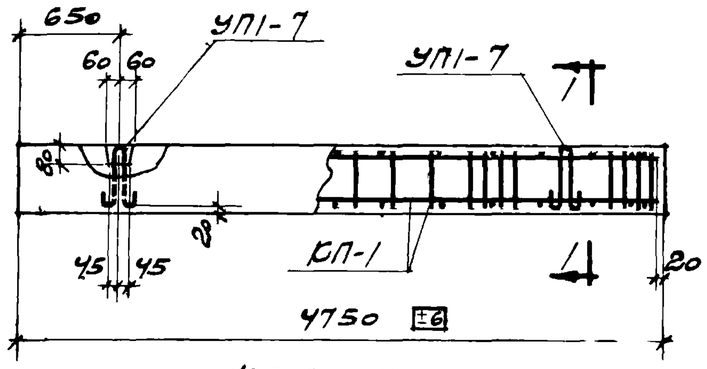

ФБ6-3

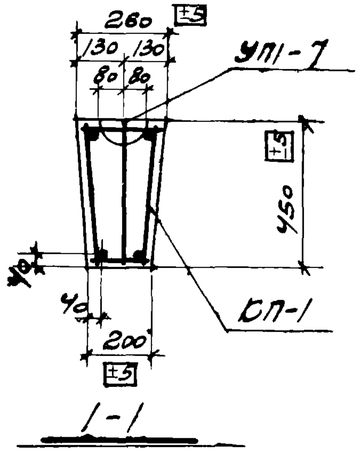

1-1

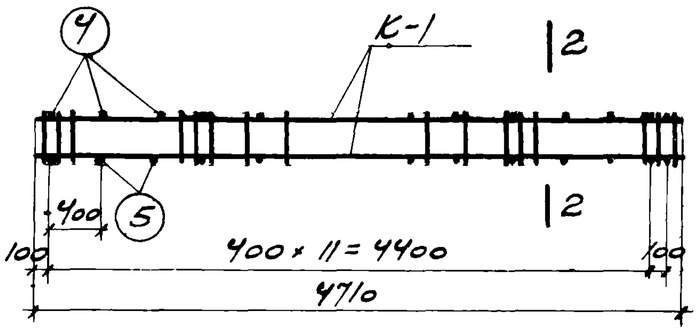

КП-1

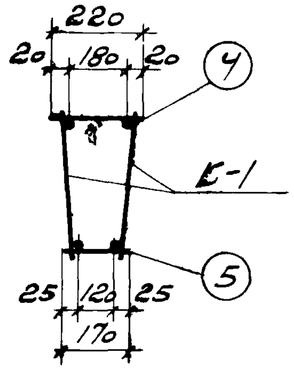

2-2

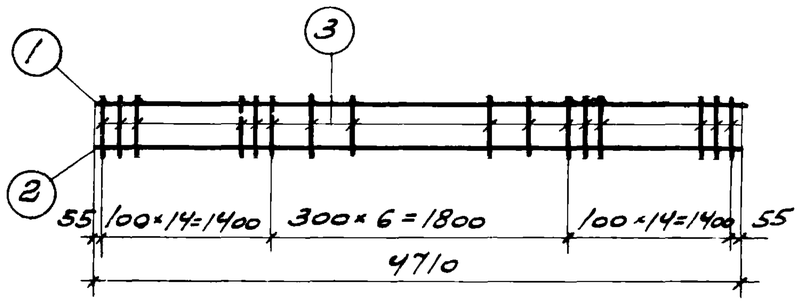

К-1

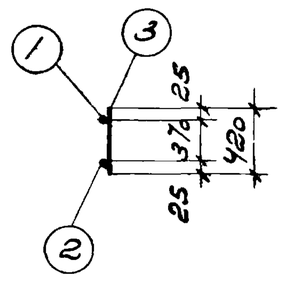

Спецификация и выборка стали на одно арматурное изделие

Марка изделия	№ поз.	Эскиз	ф мм	Длина мм	Кол. шт.	Общая длина м	Выборка стали ф мм	Общая длина м	Вес кг
К-1	1	—	10 AI	4710	1	4,7	6 AI	14,7	3,3
	2		16 AIII	4710	1	4,7	10 AI	4,7	2,9
	3		6 AI	420	35	14,7	16 AIII	4,7	7,4
							Итого		13,6
Отдельн. стержни	4	—	6 AI	220	1	0,22	6 AI	0,22	0,05
	5	—	6 AI	170	1	0,17	6 AI	0,17	0,04

Спецификация арматурных изделий на один пространственный каркас

Марка пространств. каркаса	Марка изделия	Кол. шт.	Вес кг	Общий вес кг
КП-1	К-1	2	27,2	28,4
	4	13	0,7	
	5	13	0,5	

Спецификация арматурных изделий и закладных деталей на одну балку

Марка балки	Марка изделия	Кол. шт.	№ листа
ФБ6-3	КП-1	1	
	УП1-7	2	Серия 1.400-9 в.1

Примечания.

1. Арматурные каркасы изготовляйте при помощи контактной точечной электросварки. Сварку плоских каркасов в пространственный производите с помощью сварочных клещей.
2. При укладке арматуры обеспечьте проектную величину защитных слоев установкой бетонных или пластмассовых фиксаторов.
3. Размеры каркасов даны по осям стержней.

Показатели на одну балку

Марка балки	Вес т	Марка бетона	Объем бетона $м^3$	Расход стали кг
ФБ6-3	1,2	200	0,49	31,2

Выборка стали на одну балку

Марка балки	Сталь ГОСТ 5781-61* класса А-I ф, мм: 6	10		Итого кг	Класса А-III ф, мм: 16		Итого кг	Расход без закладных деталей кг	Закладные детали: Сталь класса А-I ГОСТ 5781-61* ф, мм: 14		Итого кг	Общий расход кг
ФБ6-3	7,8	5,8		13,6	14,8		14,8	28,4	2,8		2,8	31,2

ТК 1972	ФБ6-3	1.415-1	
		Выпуск 1	Лист 8

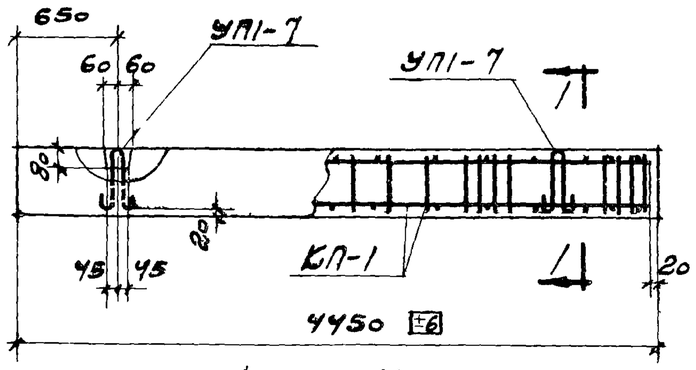

ФБ6-4

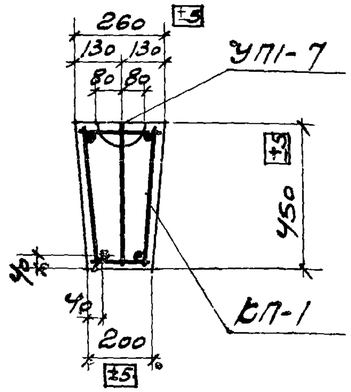

1-1

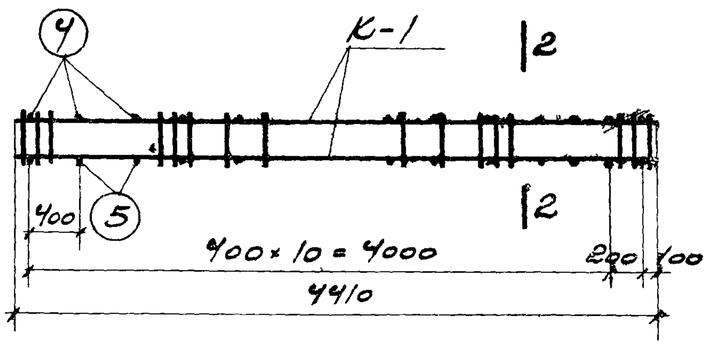

КП-1

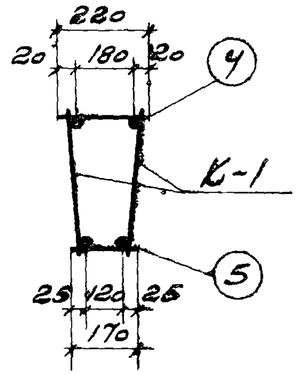

2-2

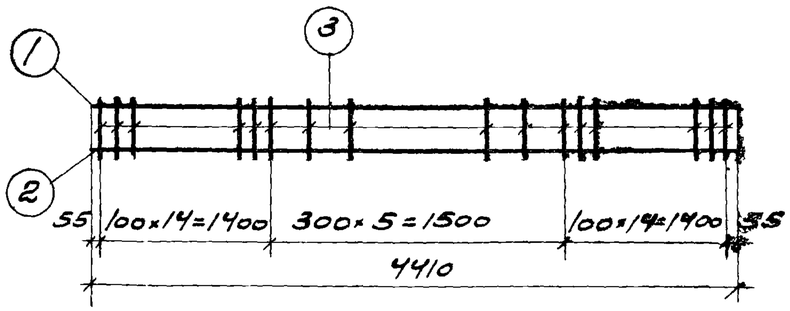

К-1

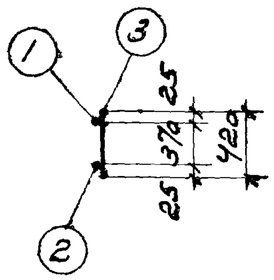

Спецификация и выборка стали на одно арматурное изделие

Марка изделия	№ поз.	Эскиз	ф мм	Длина мм	Кол. шт.	Общая длина м	Выборка стали ф мм	Общая длина м	Вес кг
К-1	1	—	10 AI	4410	1	4,4	6 AI	14,3	3,2
	2		14 AIII	4410	1	4,4	10 AI	4,4	2,7
	3		6 AI	420	34	14,3	14 AIII	4,4	5,3
							Итого		11,2
Отдельн. стержни	4	—	6 AI	220	1	0,22	6 AI	0,22	0,05
	5	—	6 AI	170	1	0,17	6 AI	0,17	0,04

Спецификация арматурных изделий на один пространственный каркас

Марка простран. каркаса	Марка изделия	Кол. шт	Вес кг	Общий вес кг
КП-1	К-1	2	22,4	23,5
	4	12	0,6	
	5	12	0,5	

Спецификация арматурных изделий и закладных деталей на одну балку

Марка балки	Марка изделия	Кол. шт.	№ листа
ФБ6-4	КП-1	1	
	УП1-7	2	Серия 1.400-98.1

Примечания.

1. Арматурные каркасы изготовлять при помощи контактной точечной электросварки. Сварку плоских каркасов в пространственный производить с помощью сварочных клещей.
2. При укладке арматуры обеспечить проектную величину защитных слоев установкой бетонных или пластмассовых фиксаторов.
3. Размеры каркасов даны по осям стержней.

Показатели на одну балку

Марка балки	Вес т	Марка бетона	Объем бетона $м^3$	Расход стали кг
ФБ6-4	1,2	200	0,46	26,3

Выборка стали на одну балку

Марка балки	Сталь ГОСТ 5781-61* Класса А-I ф, мм 6	10		Итого кг	Класса А-III ф, мм 14		Итого кг	Расход без закладных деталей кг	Закладные детали: Сталь класса А-I ГОСТ 5781-61 ф, мм 14		Итого кг	Общий расход кг
ФБ6-4	7,5	5,4		12,9	10,6		10,6	23,5	2,8		2,8	26,3

ТК 1972 | ФБ6-4 | 1.415-1 | Выпуск -1 | Лист 9

Дата выпуска 20 декабря 1972 г.

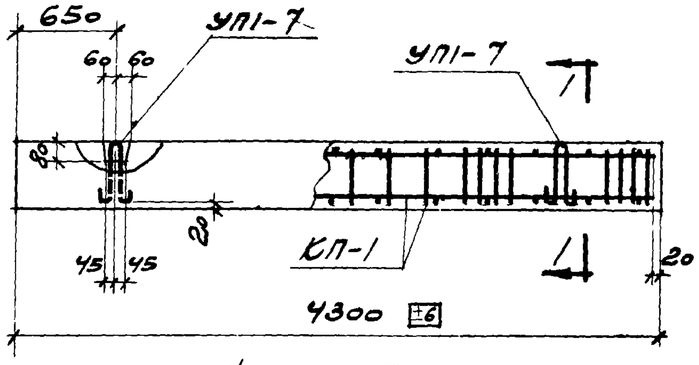

ФБ6-5

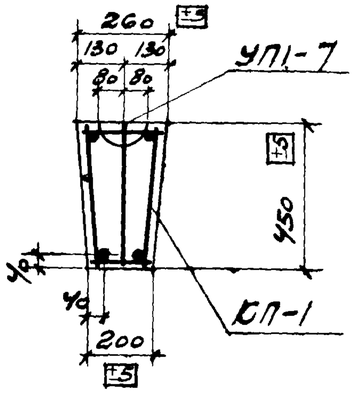

1-1

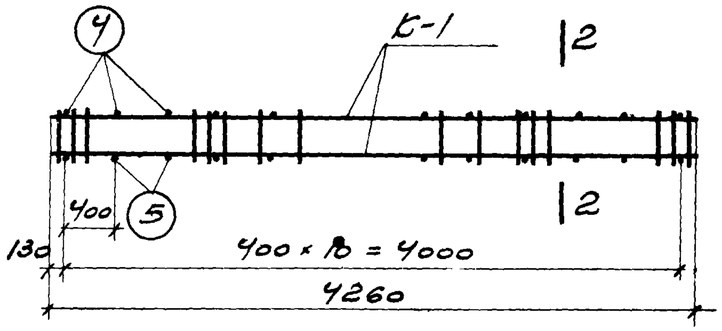

КП-1

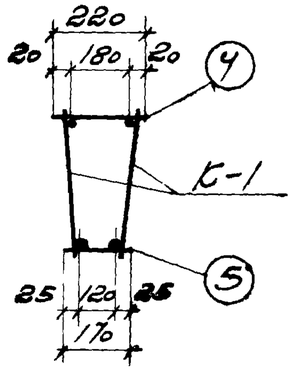

2-2

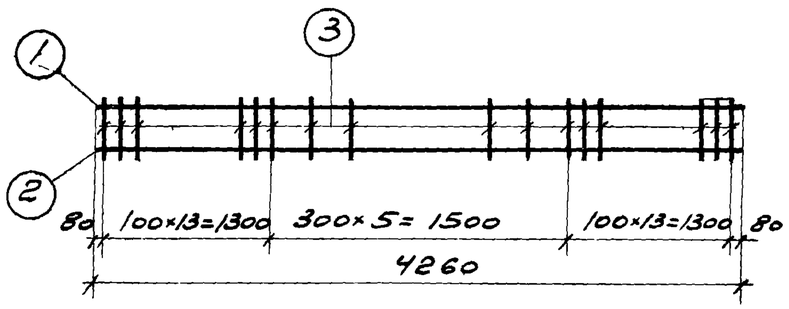

К-1

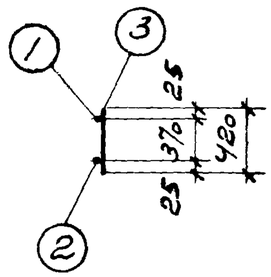

Спецификация и выборка стали на одно арматурное изделие

Марка изделия	№ поз.	Эскиз	ф мм	Длина мм	Кол. шт.	Общая длина м	Выборка стали ф мм	Общая длина м	Вес кг
К-1	1	—	10 АI	4260	1	4,3	6 АI	13,4	3,0
	2		14 АIII	4260	1	4,3	10 АI	4,3	2,7
	3		6 АI	420	32	13,4	14 АIII	4,3	5,2
							Итого		10,9
Отдельн. стержни	4	—	6 АI	220	1	0,22	6 АI	0,22	0,05
	5		6 АI	170	1	0,17	6 АI	0,17	0,04

Спецификация арматурных изделий на один пространственный каркас

Марка пространк каркаса	Марка изделия	Кол. шт.	Вес кг	Общий вес кг
КП-1	К-1	2	21,8	22,8
	4	11	0,6	
	5	11	0,4	

Спецификация арматурных изделий и закладных деталей на одну балку.

Марка балки	Марка изделия	Кол. шт.	№ листа
ФБ6-5	КП-1	1	
	УП1-7	2	Серия 1.400-3 в.1

Примечания.

1. Арматурные каркасы изготовлять при помощи контактной точечной электросварки. Сварку плоских каркасов в пространственный производить с помощью сварочных клещей.
2. При укладке арматуры обеспечить проектную величину защитных слоев установкой бетонных или пластмассовых фиксаторов.
3. Размеры каркасов даны по осям стержней.

Показатели на одну балку

Марка балки	Вес т	Марка бетона	Объем бетона $м^3$	Расход стали кг
ФБ6-5	1,1	200	0,45	25,6

Выборка стали на одну балку

Марка балки	Сталь ГОСТ 5781-61* Класса А-I ф, мм 6	10		Итого кг	Класса А-III ф, мм 14		Итого кг	Расход без закладных деталей кг	Закладные детали: Сталь класса А-I ГОСТ 5781-61 ф, мм 14		Итого кг	Общий расход кг
ФБ6-5	7,0	5,4		12,4	10,4		10,4	22,8	2,8		2,8	25,6

ТК	ФБ6-5	1.415-1	
1972		Выпуск 1	Лист 10

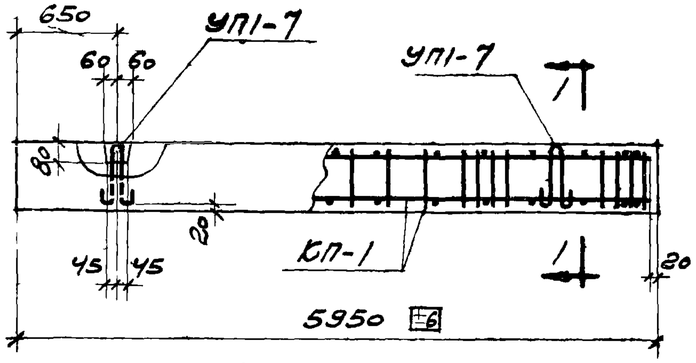

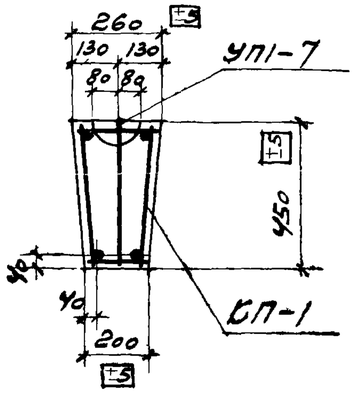

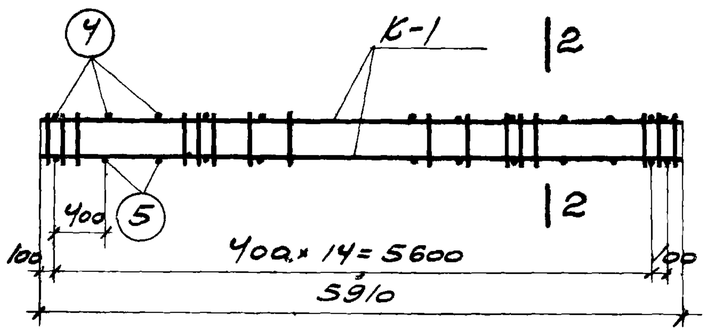

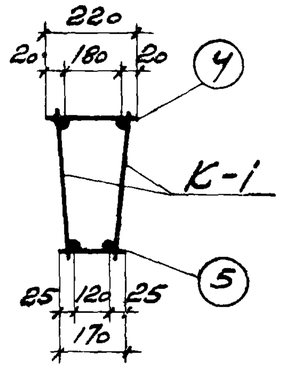

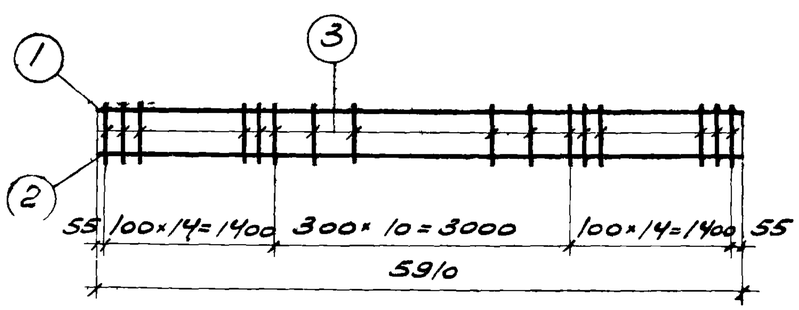

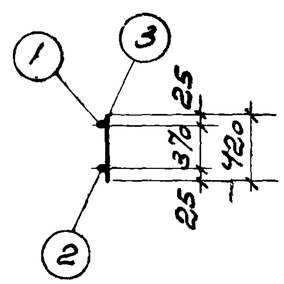

Спецификация и выборка стали на одно арматурное изделие

Марка изделия	№ поз.	Эскиз	ф мм	Длина мм	Кол. шт.	Общая длина м	Выборка стали ф мм	Общая длина м	Вес кг
К-1	1	—	10 AI	5910	1	5,9	8 AI	16,4	6,5
	2		20 AIII	5910	1	5,9	10 AI	5,9	3,6
	3		8 AI	420	39	16,4	20 AIII	5,9	14,6
							Итого		24,7
Отдельн. стержни	4	—	6 AI	220	1	0,22	6 AI	0,22	0,05
	5		6 AI	170	1	0,17	6 AI	0,17	0,04

Спецификация арматурных изделий на один пространственный каркас

Марка пространн. каркаса	Марка изделия	Кол. шт.	Вес кг	Общий вес кг
КП-1	К-1	2	49,4	50,8
	4	16	0,8	
	5	16	0,6	

Спецификация арматурных изделий и закладных деталей на одну балку

Марка балки	Марка изделия	Кол. шт.	№ листа
ФБ6-6	КП-1	1	
	УП1-7	2	Серия 1.400-9 в.1

Примечания.

1. Арматурные каркасы изготовляте при помощи контастной точечной электросварки. Сварку плоских каркасов в пространственный производите с помощью сварочных клещей.
2. При укладке арматуры обеспечить проектную величину защитных, слоев установкой бетонных или пластмассовых фиксаторов.
3. Размеры каркасов даны по осям стержней.

Показатели на одну балку

Марка балки	Вес т	Марка бетона	Объем бетона $м^3$	Расход стали кг
ФБ6-6	1,6	300	0,62	53,6

Выборка стали на одну балку

Марка балки	Сталь ГОСТ 5781-61* Класса А-I ф, мм 6	8	10	Итого кг	Класса А-III ф, мм 20		Итого кг	Расход без закладных деталей кг	Закладные детали: Сталь класса А-I ГОСТ 5781-61* ф, мм 14		Итого кг	Общий расход кг
ФБ6-6	1,4	13,0	7,2	21,6	29,2		29,2	50,8	2,8		2,8	53,6

ТК 1972	ФБ6-6	1.415-1 Выпуск 1	Лист 11

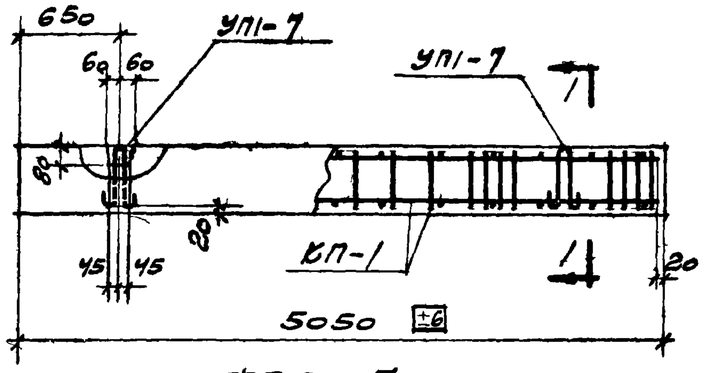

ФБ6-7

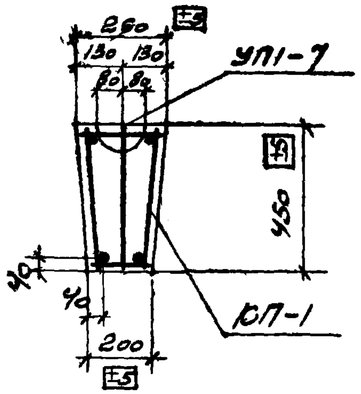

1-1

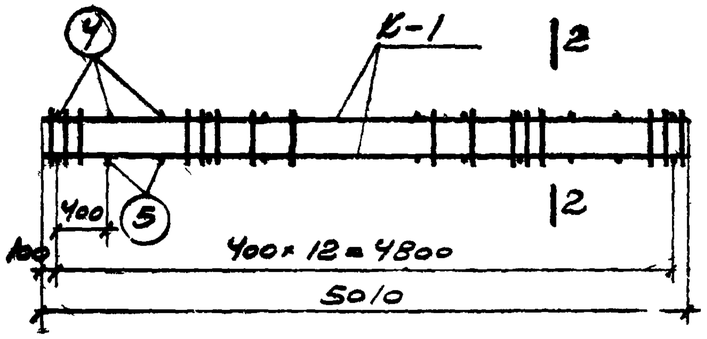

КП-1

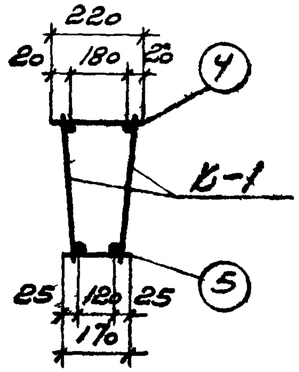

2-2

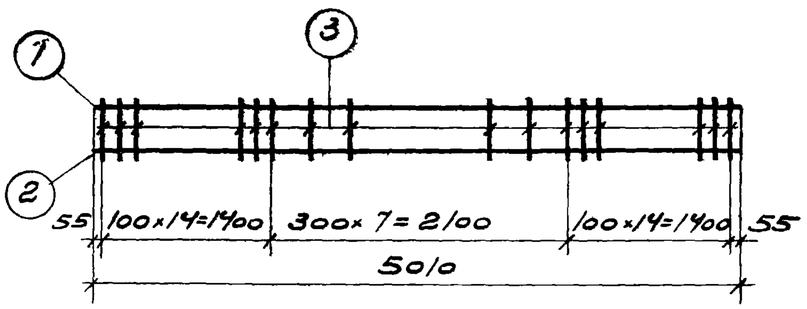

К-1

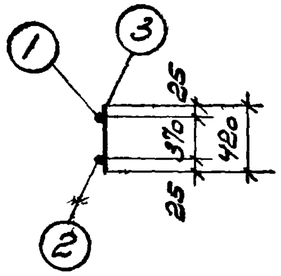

Спецификация и выборка стали на одно арматурное изделие

Марка изделия	№ поз.	Эскиз	ф мм	Длина мм	Кол. шт.	Общая длина м	Выборка стали ф мм	Общая длина м	Вес кг
К-1	1	—	10 AI	5010	1	5,0	8 AI	15,1	6,0
	2		18 AIII	5010	1	5,0	10 AI	5,0	3,1
	3		8 AI	420	36	15,1	18 AIII	5,0	10,0
							Итого		19,1
Отдельн. стержни	4	—	6 AI	220	1	0,22	6 AI	0,22	0,05
	5		6 AI	170	1	0,17	6 AI	0,17	0,04

Спецификация арматурных изделий на один пространственный каркас

Марка пространк каркаса	Марка изделия	Кол шт	Вес кг	Общий вес кг
КП-1	К-1	2	38,2	39,4
	4	13	0,7	
	5	13	0,5	

Спецификация арматурных изделий и закладных деталей на одну балку

Марка балки	Марка изделия	Кол. шт.	№ листа
ФБ6-7	КП-1	1	Серия 1400-98.1
	УП1-7	2	

Примечания.

1. Арматурные каркасы изготовляте при помощи контастной точечной электросварки Сварку плоских каркасов в пространственный производите с помощью сварочных клещей.
2. При укладсе арматуры обеспечить проектную величину защитных слоев установкой бетонных или пластмассовых фиксаторов.
3. Размеры каркасов даны по осям стержней.

Показатели на одну балку

Марка балки	Вес т	Марка бетона	Объем бетона $м^3$	Расход стали кг
ФБ6-7	1,3	200	0,52	42,2

Выборка стали на одну балку

Марка балки	Стали ГОСТ 5781-61* класса А-I ф, мм 6	8	10	Итого кг	Класса А-III ф, мм 18		Итого кг	Расход без закладных деталей кг	Закладные детали: Стали класса А-I ГОСТ 5781-61* ф, мм 14		Итого кг	Общий расход кг
ФБ6-7	1,2	12,0	6,2	19,4	20,0		20,0	39,4	2,8		2,8	42,2

ТК 1972	ФБ6-7	1.415-1	Выпуск 1	Лист 12

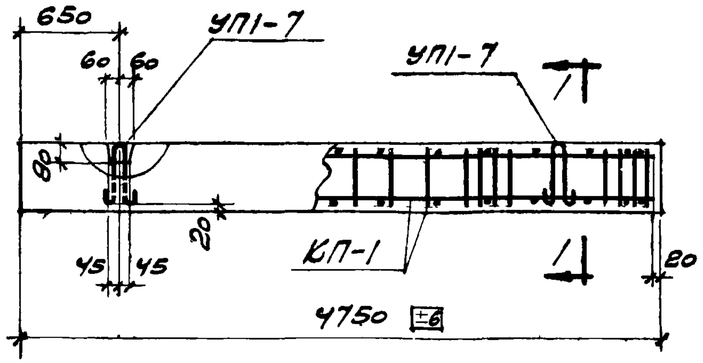

ФБ6-8

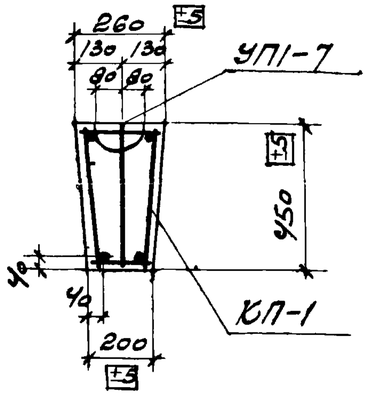

1-1

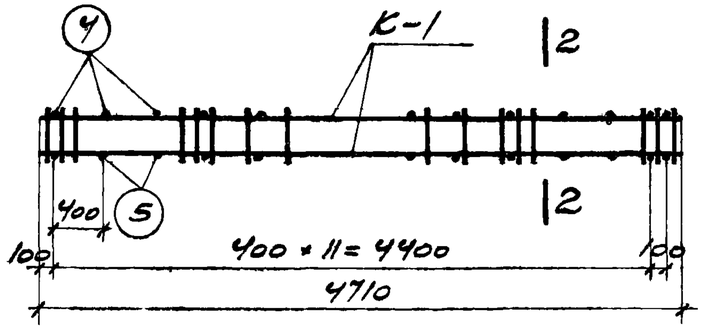

КП-1

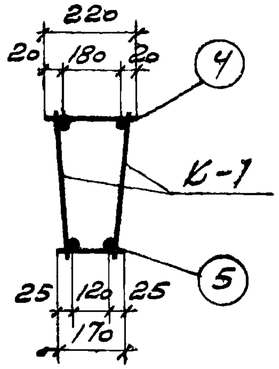

2-2

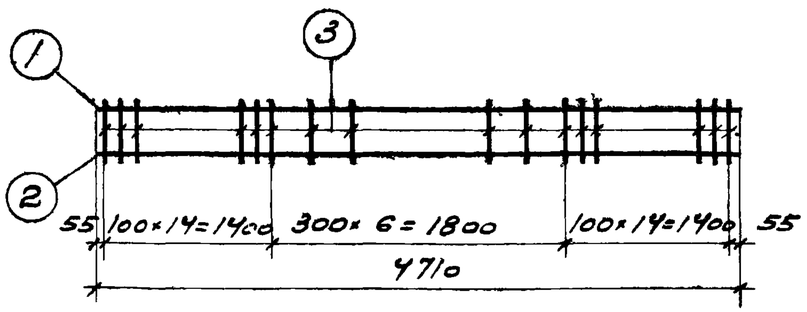

К-1

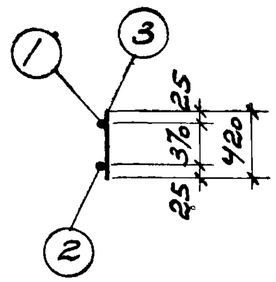

Спецификация и выборка стали на одно арматурное изделие

Марка изделия	№ пов	Эскиз	ф мм	Длина мм	Кол. шт.	Общая длина м	Выборка стали ф мм	Общая длина м	Вес кг
К-1	1	—	10 AI	4710	1	4,7	8 AI	14,7	5,8
	2		18 AIII	4710	1	4,7	10 AI	4,7	2,9
	3		8 AI	420	35	14,7	18 AIII	4,7	9,4
							Итого		18,1
Отдельн. стержни	4	—	6 AI	220	1	0,22	6 AI	0,22	0,05
	5	—	6 AI	170	1	0,17	6 AI	0,17	0,04

Спецификация арматурных изделий на один пространственный каркас

Марка пространн. каркаса	Марка изделия	Кол. шт.	Вес кг	Общий вес кг
КП-1	К-1	2	36,2	37,4
	4	13	0,7	
	5	13	0,5	

Спецификация арматурных изделий и закладных деталей на одну балку

Марка балки	Марка изделия	Кол. шт.	№ листа
ФБ6-8	КП-1	1	
	УП1-7	2	Серия 1.400-9 в.1

Примечания.

1. Арматурные каркасы изготовляте при помощи контактной точечной электросварки. Сварку плоских каркасов в пространственный производите с помощью сварочных клещей.
2. При укладке арматуры обеспечить проектную величину защитных слоев установкой бетонных или пластмассовых фиксаторов.
3. Размеры каркасов даны по осям стержней.

Показатели на одну балку

Марка балки	Вес т	Марка бетона	Объем бетона $м^3$	Расход стали кг
ФБ6-8	1,2	200	0,49	40,2

Выборка стали на одну балку

Марка балки	Сталь ГОСТ 5781-61* класса А-I ф, мм 6	8	10	Итого кг	Класса А-III ф, мм 18		Итого кг	Расход без закладных деталей кг	Закладные детали: сталь класса А-I ГОСТ 5781-61 ф, мм 14		Итого кг	Общий расход кг
ФБ6-8	1,2	11,6	5,8	18,6	18,8		18,8	37,4	2,8		2,8	40,2

ТК 1972

ФБ6-8

1.415-1

Выпуск 1 | Лист 13

Дата выпуска 20 декабря 1972 г.

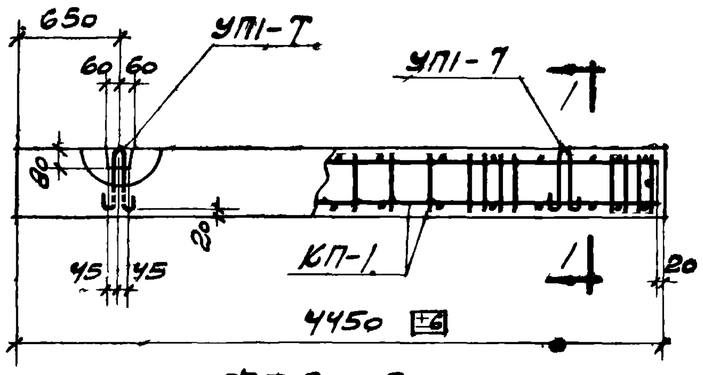

ФБ6-9

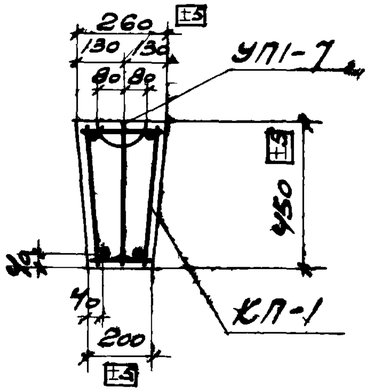

1-1

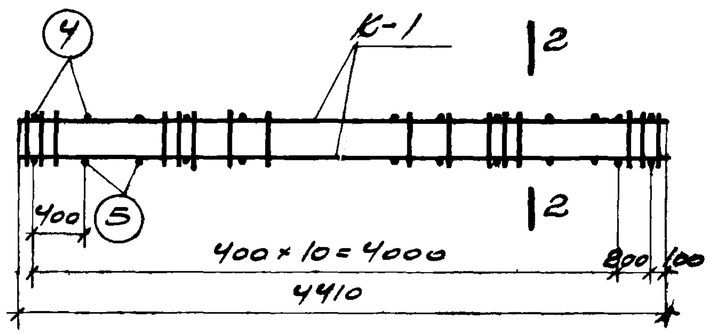

КП-1

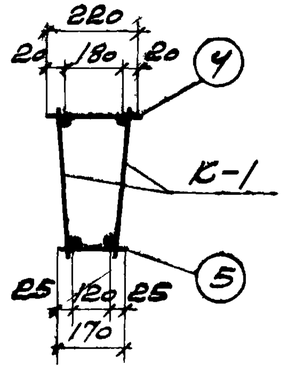

2-2

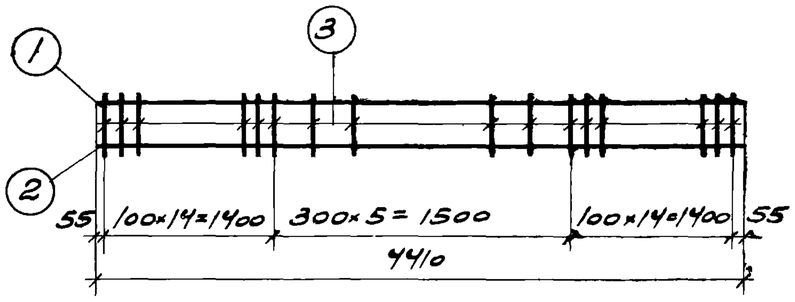

К-1

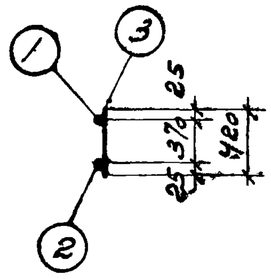

Спецификация и выборка стали на одно арматурное изделие

Марка изделия	№ поз	Эскиз	ф мм	Длина мм	Кол. шт.	Общая длина м	Выборка стали ф мм	Общая длина м	Вес кг
К-1	1	—	10 AI	4410	1	4,4	8 AI	14,3	5,7
	2		16 AIII	4410	1	4,4	10 AI	4,4	2,7
	3		8 AI	420	34	14,3	16 AIII	4,4	6,9
							Итого		15,3
Отдельн. стержни	4	—	6 AI	220	1	0,22	6 AI	0,22	0,05
	5	—	6 AI	170	1	0,17	6 AI	0,17	0,04

Спецификация арматурных изделий на один пространственный каркас

Марка простран. каркаса	Марка изделия	Кол. шт.	Вес кг	Общий вес кг
КП-1	К-1	2	30,6	31,7
	4	12	0,6	
	5	12	0,5	

Спецификация арматурных изделий и закладных деталей на одну балку

Марка балки	Марка изделия	Кол. шт.	№ листа
ФБ6-9	КП-1	1	Серия 1.400-9 в.1
	УП1-7	2	

Примечания

1. Арматурные каркасы изготовляйте при помощи контактной точечной электросварки. Сварку плоских каркасов в пространственный производите с помощью сварочных клещей.
2. При укладке арматуры обеспечьте проектную величину защитных слоев установкой бетонных или пластмассовых фиксаторов.
3. Размеры каркасов даны по осям стержней.

Показатели на одну балку

Марка балки	Вес т	Марка бетона	Объем бетона $м^3$	Расход стали кг
ФБ6-9	1,2	200	0,46	34,5

Выборка стали на одну балку

Марка балки	Сталь ГОСТ 5781-61* класса А-I ф, мм 6	8	10	Итого кг	Класса А-III ф, мм 16		Итого кг	Расход без закладных деталей кг	Закладные детали: сталь класса А-I, ГОСТ 5781-61, ф, мм 14		Итого кг	Общий расход кг
ФБ6-9	1,1	11,4	5,4	17,9	13,8		13,8	31,7	2,8		2,8	34,5

ТК	ФБ6-9	1.415-1	
1972		Вып. чертеж 1	Лист 14

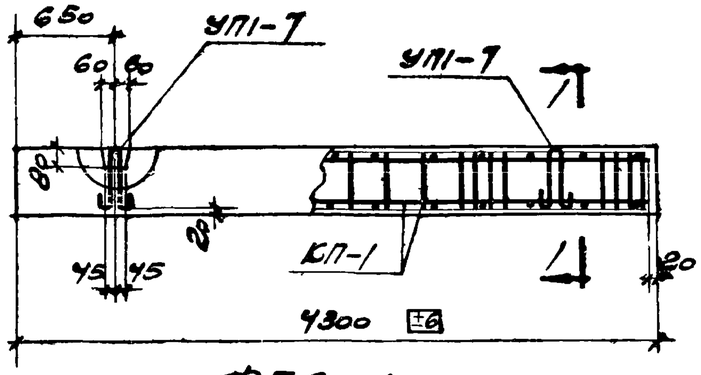

ФБ6-10

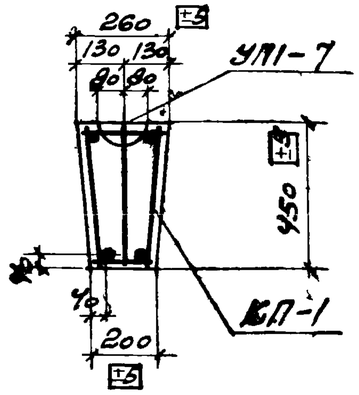

1-1

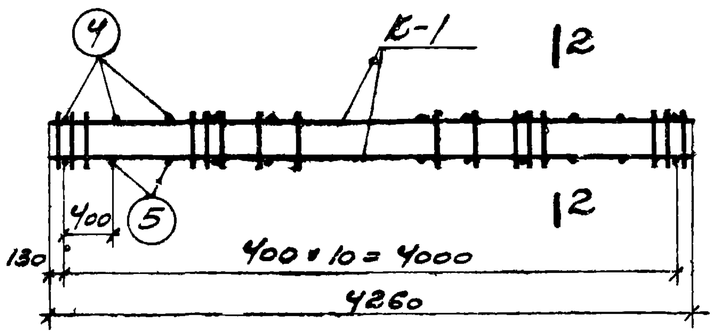

КП-1

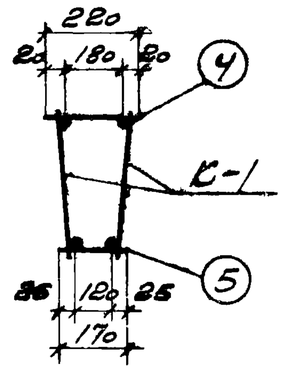

2-2

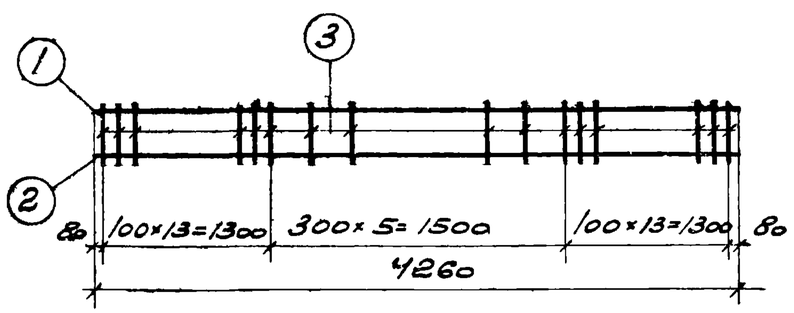

К-1

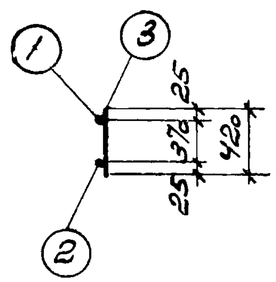

Спецификация и выборка стали на одно арматурное изделие

Марка изделия	№ поз.	Эскиз	ф мм	Длина мм	Кол. шт.	Общая длина м	Выборка стали ф мм	Общая длина м	Вес кг
К-1	1	—	10 АI	4260	1	4,3	8 АI	13,4	5,3
	2		16 АIII	4260	1	4,3	10 АI	4,3	2,7
	3		8 АI	420	32	13,4	16 АIII	4,3	6,8
							Итого		14,8
Отдельн. стержни	4	—	6 АI	220	1	0,22	6 АI	0,22	0,05
	5		6 АI	170	1	0,17	6 АI	0,17	0,04

Спецификация арматурных изделий на один пространственный каркас

Марка пространк каркаса	Марка изделия	Кол. шт.	Вес кг	Общий вес кг
КП-1	К-1	2	29,6	30,6
	4	11	0,6	
	5	11	0,4	

Спецификация арматурных изделий и закладных деталей на одну балку

Марка балки	Марка изделия	Кол. шт.	№ листа
ФБ6-10	КП-1	1	
	УП1-7	2	Серия 1.400-9 в.1

Примечания

1. Арматурные каркасы изготовляте при помощи контактной точечной электросварки. Сварку плоских каркасов в пространственный производите с помощью сварочных клещей.
2. При укладке арматуры обеспечите проектную величину защитных слоев установкой бетонных или пластмассовых фиксаторов.
3. Размеры каркасов даны по осям стержней.

Показатели на одну балку

Марка балки	Вес т	Марка бетона	Объем бетона $м^3$	Расход стали кг
ФБ6-10	1,1	200	0,45	33,4

Выборка стали на одну балку

Марка балки	Сталь ГОСТ 5781-61* класса А-I ф, мм 6	8	10	Итого кг	Класса А-III ф, мм 16		Итого кг	Расход без закладных деталей кг	Закладные детали: Сталь класса А-I ГОСТ 5781-61 ф, мм 14		Итого кг	Общий расход кг
ФБ6-10	1,0	10,6	5,4	17,0	13,6		13,6	30,6	2,8		2,8	33,4

ТК 1972	ФБ6-10	1.415-1 Выпуск 1	Лист 15

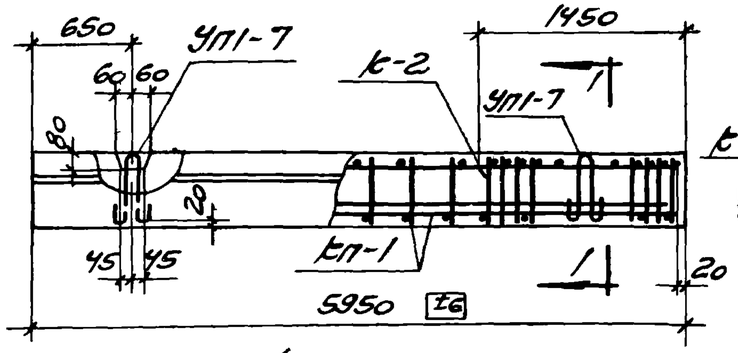

ФБ6-11

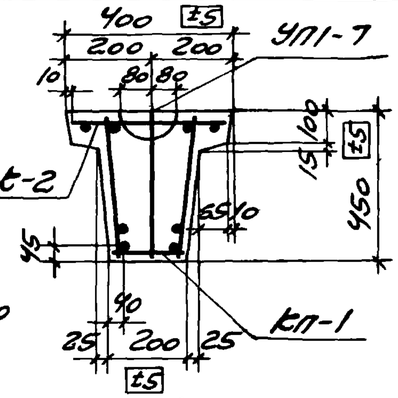

1-1

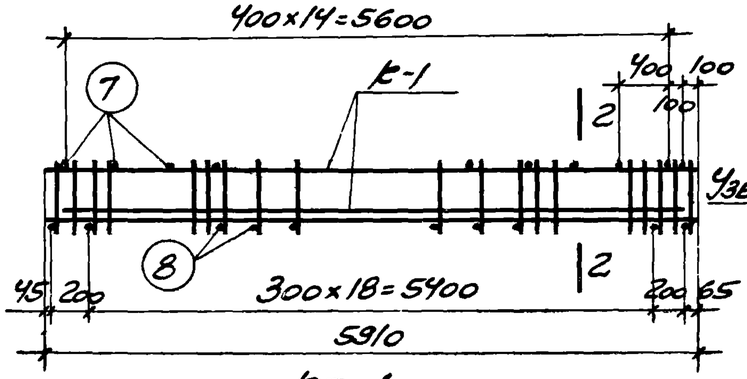

кп-1

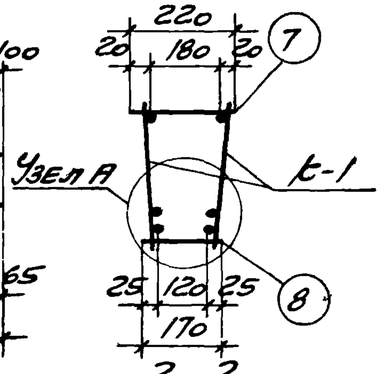

2-2

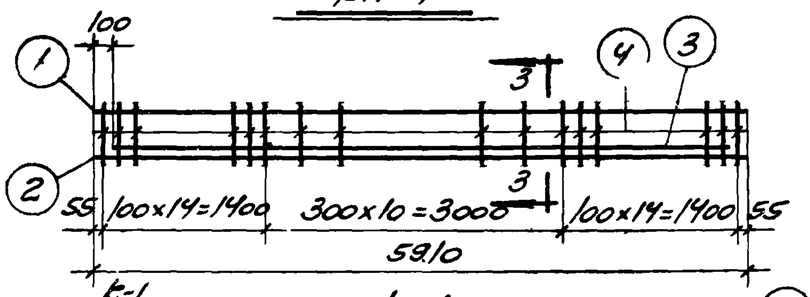

к-1

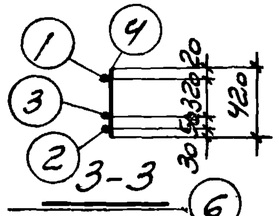

3-3

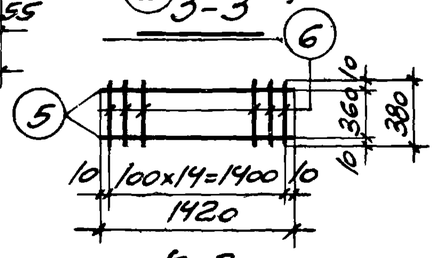

к-2

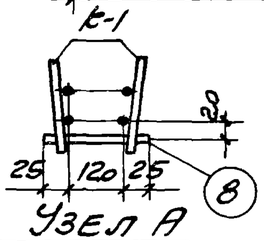

Узел А

Спецификация и выборка стали на одно арматурное изделие

Марка изделия	№ поз.	Эскиз	⌀ мм	Длина мм	Кол. шт.	Общая длина м	Выборка стали ⌀ мм	Общая длина м	Вес кг
к-1	1	—	10AI	5910	1	5,9	8AI	16,4	6,5
	2		20AIII	5910	1	5,9	10AI	5,9	3,6
	3		20AIII	5710	1	5,7	20AIII	11,6	28,7
	4		8AI	420	39	16,4			
							Итого		38,8
к-2	5	—	6AI	1420	2	2,8	6AI	8,5	1,9
	6		6AI	380	15	5,7			
отд. стерж.	7	—	6AI	220	1	0,22	6AI	0,22	0,05
	8		6AI	170	1	0,17	6AI	0,17	0,04

Спецификация арматурных изделий на один пространственный каркас

Марка простран каркаса	Марка изделия	Кол. шт.	Вес кг	Общий вес кг
кп-1	к-1	2	77,6	79,2
	7	16	0,8	
	8	21	0,8	

Спецификация арматурных изделий и закладных деталей на одну балку

Марка балки	Марка изделия	Кол. шт.	№ листа
ФБ6-11	кп-1	1	
	к-2	2	
	УП1-7	2	серия 1.400-3 в.1

Примечания.

1. Арматурные каркасы изготовлять при помощи контактной точечной электросварки. Сварку плоских каркасов в пространственный производить с помощью сварочных клещей.
2. При укладке арматуры обеспечить проектную величину защитных слоев установкой бетонных или пластмассовых фиксаторов.
3. Размеры каркасов даны по осям стержней.

Показатели на одну балку

Марка балки	Вес т	Марка бетона	Объем бетона м³	Расход стали кг
ФБ6-11	1,8	300	0,71	85,8

Выборка стали на одну балку

Марка балки	Сталь ГОСТ 5781-61* класса А-I ⌀, мм 6	8	10	Итого кг	Класса А-III ⌀, мм 20		Итого кг	Расход без закладных деталей кг	Закладные детали: сталь класса А-I ГОСТ 5781-61* ⌀, мм 14		Итого кг	Общий расход кг
ФБ6-11	5,4	13,0	7,2	25,6	57,4		57,4	83,0	2,8		2,8	85,8

Дата выпуска 20 декабря 1972 г.

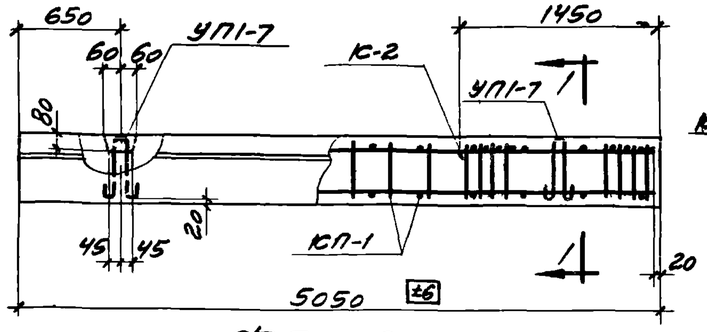

ФБ6-12

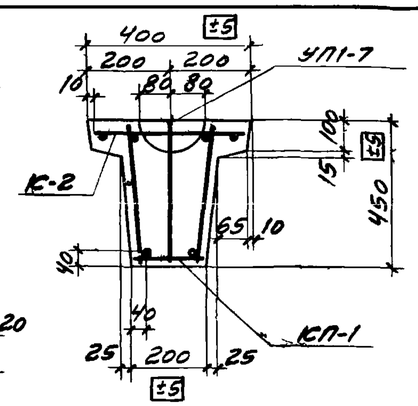

1-1

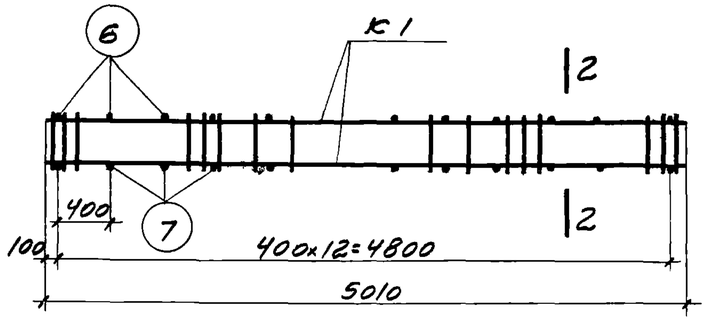

КП-1

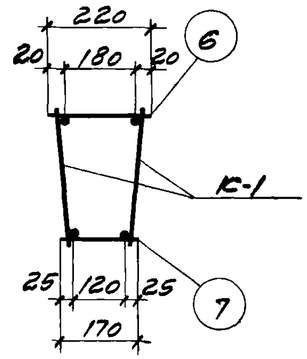

2-2

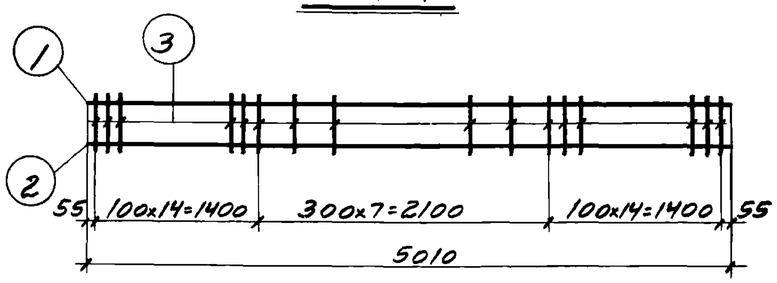

К-1

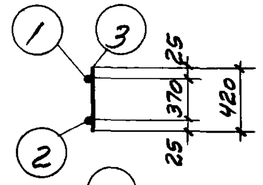

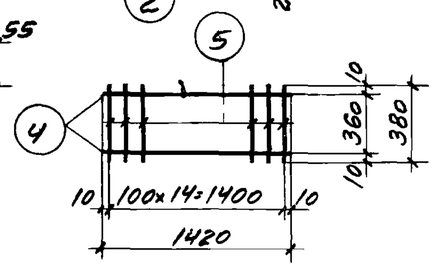

К-2

Спецификация и выборка стали на одно арматурное изделие

Марка изделия	№ поз.	Эскиз	ф мм	Длина мм	Кол. шт.	Общая длина м	Выборка стали ф мм	Общая длина м	Вес кг
К-1	1	—	10 AI	5010	1	5,0	8 AI	15,1	6,0
	2		20 AIII	5010	1	5,0	10 AI	5,0	3,1
	3		8 AI	420	36	15,1	20 AIII	5,0	12,4
							Итого		21,5
К-2	4	—	6 AI	1420	2	2,8	6 AI	8,5	1,9
	5		6 AI	380	15	5,7			
Отд. стерж.	6	—	6 AI	220	1	0,22	6 AI	0,22	0,05
	7		6 AI	170	1	0,17	6 AI	0,17	0,04

Спецификация арматурных изделий на один пространственный каркас

Марка пространк каркаса	Марка изделия	Кол. шт.	Вес кг	Общий вес кг
КП-1	К-1	2	43,0	44,2
	6	13	0,7	
	7	13	0,5	

Спецификация арматурных изделий и закладных деталей на одну балку

Марка балки	Марка изделия	Кол шт	№ листа
ФБ6-12	КП-1	1	
	К-2	2	
	УП1-7	2	Серия 1400 981

Примечания.

1. Арматурные каркасы изготовлять при помощи контактной точечной электросварки. Сварку плоских каркасов в пространственный производить с помощью сварочных клещей.
2. При укладке арматуры обеспечить проектную величину защитных слоев установкой бетонных или пластмассовых фиксаторов.
3. Размеры каркасов даны по осям стержней.

Показатели на одну балку

Марка балки	Вес т	Марка бетона	Объем бетона $м^3$	Расход стали кг
ФБ6-12	1,5	200	0,60	50,8

Выборка стали на одну балку

Марка балки	Сталь ГОСТ 5781-61* Класса А-I ф, мм 6	8	10	Итого кг	Класса А-III ф, мм 20		Итого кг	Расход без закладных деталей кг	Закладные детали Сталь класса А-I* ГОСТ 5781-61 ф, мм 14		Итого кг	Общий расход кг
ФБ6-12	5,0	12,0	6,2	23,2	24,8		24,8	48,0	2,8		2,8	50,8

ТК	ФБ6-12	1.415-1	
1972		Выпуск 1	Лист 17

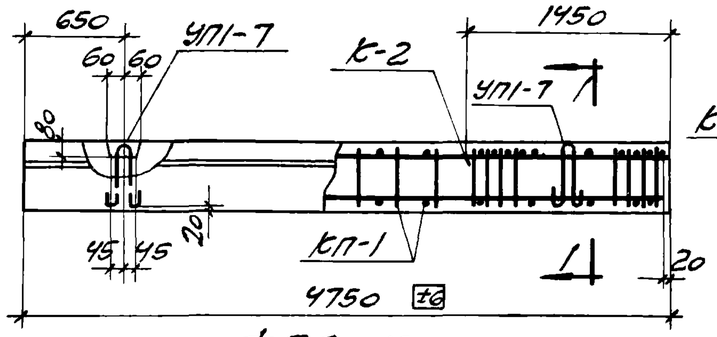

ФБ6-13

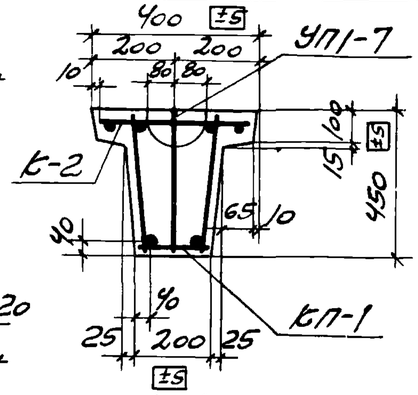

1-1

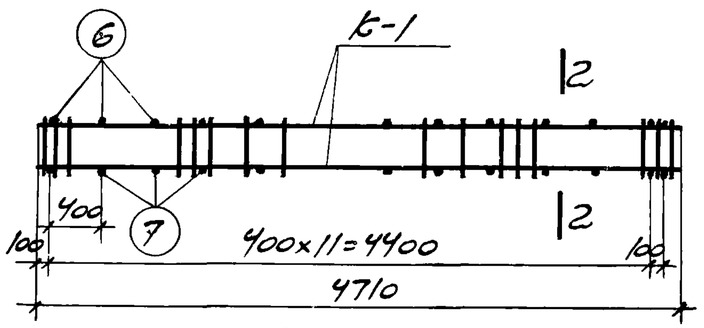

КП-1

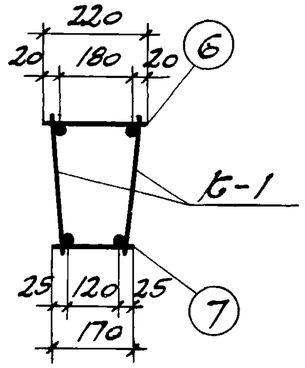

2-2

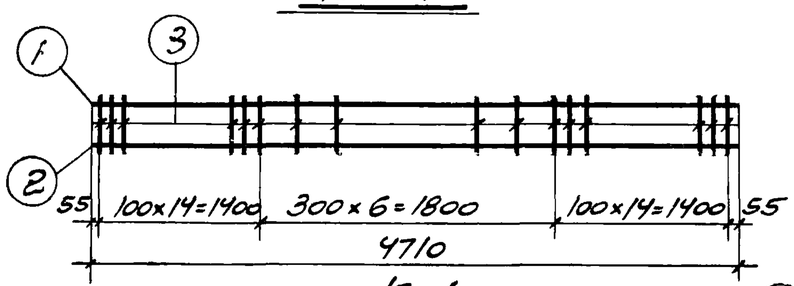

К-1

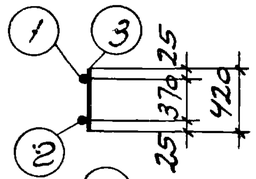

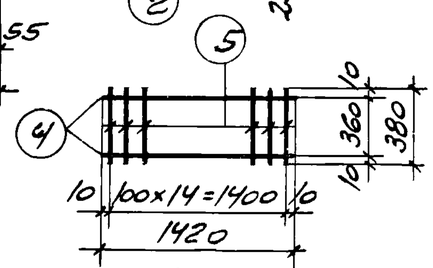

К-2

Спецификация и выборка стали на одно арматурное изделие

Марка изделия	№ поз.	Эскиз	ф мм	Длина мм	Кол. шт.	Общая длина м	Выборка стали ф мм	Общая длина м	Вес кг
К-1	1	—	10АI	4710	1	4,7	8АI	14,7	5,8
	2		18АIII	4710	1	4,7	10АI	4,7	2,9
	3		8АI	420	35	14,7	18АIII	4,7	9,4
							Итого		18,1
К-2	4	—	6АI	1420	2	2,8	6АI	8,5	1,9
	5		6АI	380	15	5,7			
Отд. стерж.	6	—	6АI	220	1	0,22	6АI	0,22	0,05
	7		6АI	170	1	0,17	6АI	0,17	0,04

Спецификация арматурных изделий на один пространственный каркас

Марка простран. каркаса	Марка изделия	Кол. шт.	Вес кг	Общий вес кг
КП-1	К-1	2	36,2	37,4
	6	13	0,7	
	7	13	0,5	

Спецификация арматурных изделий и закладных деталей на одну балку

Марка балки	Марка изделия	Кол. шт.	№ листа
ФБ6-13	КП-1	1	
	К-2	2	
	УП1-7	2	Серия 1.400-9 в.1

Примечания.

1. Арматурные каркасы изготовлять при помощи контактной точечной электросварки. Сварку плоских каркасов в пространственный производить с помощью сварочных клещей.
2. При укладке арматуры обеспечить проектную величину защитных слоев установкой бетонных или пластмассовых фиксаторов
3. Размеры каркасов даны по осям стержней.

Показатели на одну балку

Марка балки	Вес т	Марка бетона	Объем бетона м³	Расход стали кг
ФБ6-13	1,4	200	0,57	44,0

Выборка стали на одну балку

Марка балки	Сталь ГОСТ 5781-61* класса А-I ф, мм 6	8	10	Итого кг	класса А-III ф, мм 18		Итого кг	Расход без закладных деталей кг	Закладные детали сталь класса А-I ГОСТ 5781-61* ф, мм 14		Итого кг	Общий расход кг
ФБ6-13	5,0	11,6	5,8	22,4	18,8		18,8	41,2	2,8		2,8	44,0

ТК 1972

ФБ6-13

1.415-1

Выпуск 1 Лист 18

Дата выпуска 20 декабря 1972 г.

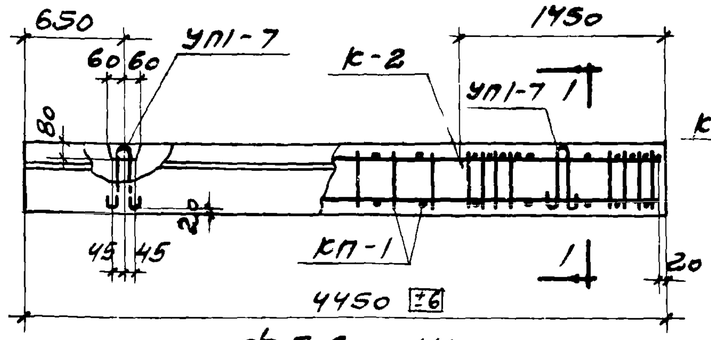

ФБ6 - 14

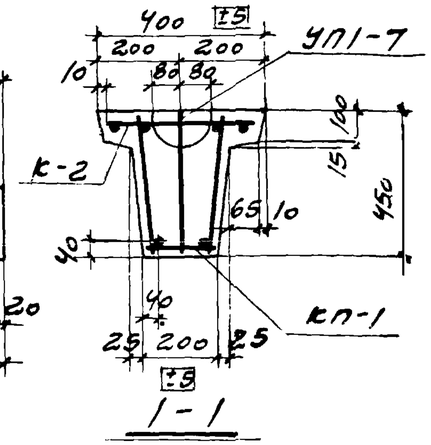

1-1

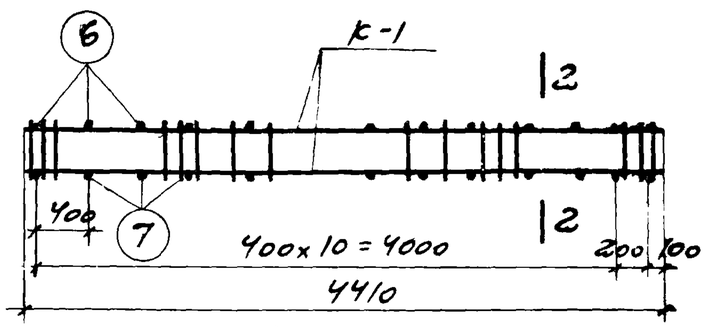

КП-1

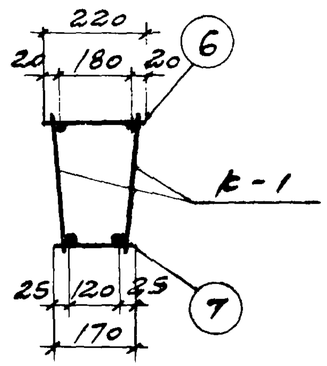

2-2

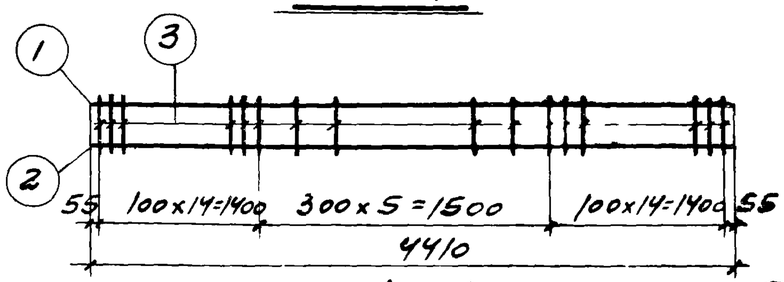

К-1

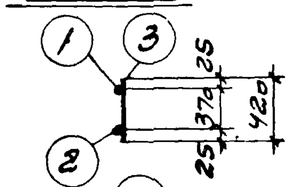

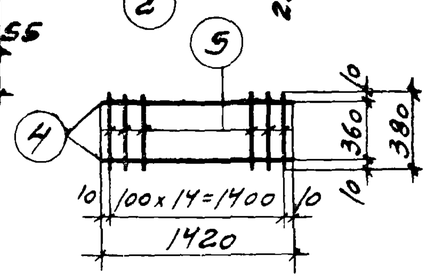

К 2

Спецификация и выборка стали на одно арматурное изделие

Марка изделия	№ поз.	Эскиз	ф мм	Длина мм	Кол. шт.	Общая длина м	Выборка стали ф мм	Общая длина м	Вес кг
К-1	1	—	10 А I	4410	1	4,4	6 А I	14,3	3,2
	2		16 А III	4410	1	4,4	10 А I	4,4	2,7
	3		6 А I	420	34	14,3	16 А III	4,4	7,0
							Итого		12,9
К-2	4	—	6 А I	1420	2	2,8	6 А I	8,5	1,9
	5		6 А I	380	15	5,7			
Отд. стерж.	6	—	6 А I	220	1	0,22	6 А I	0,22	0,05
	7		6 А I	170	1	0,17	6 А I	0,17	0,04

Спецификация арматурных изделий на один пространственный каркас

Марка простран. каркаса	Марка изделия	Кол. шт.	Вес кг	Общий вес кг
КП-1	К-1	2	25,8	26,9
	6	12	0,6	
	7	12	0,5	

Спецификация арматурных изделий и закладных деталей на одну балку

Марка балки	Марка изделия	Кол. шт.	№ листа
ФБ6-14	КП-1	1	
	К-2	2	
	УП1-7	2	Серия 1.400-38.1

Примечания.

1. Арматурные каркасы изготовлять при помощи контактной точечной электросварки. Сварку плоских каркасов в пространственный производить с помощью сварочных клещей.
2. При укладке арматуры обеспечить проектную величину защитных слоев установкой бетонных или пластмассовых фиксаторов.
3. Размеры каркасов даны по осям стержней.

Показатели на одну балку

Марка балки	Вес т	Марка бетона	Объем бетона $м^3$	Расход стали кг
ФБ6-14	1,3	300	0,53	33,5

Выборка стали на одну балку

Марка балки	Сталь ГОСТ 5781-61* Класса А-I ф, мм 6	10		Итого кг	Класса А-III ф, мм 16		Итого кг	Расход без закладных деталей кг	Закладные детали: сталь класса А-I ГОСТ 5781-61 ф, мм 14		Итого кг	Общий расход кг
ФБ6-14	11,3	5,4		16,7	14,0		14,0	30,7	2,8		2,8	33,5

ТК 1972	ФБ6 - 14	1.415-1 Выпуск 1	Лист 19

Дата выпуска 20 декабря 1972 г. 110кран

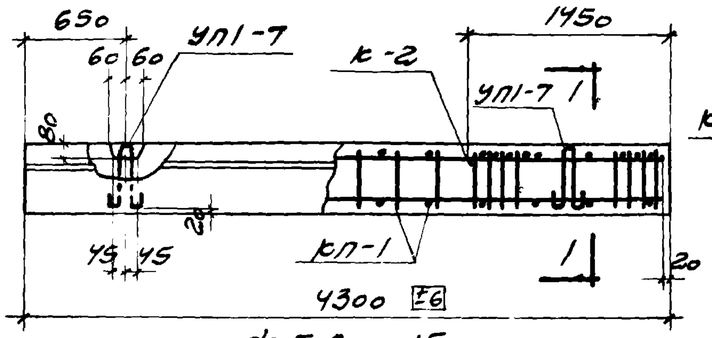

ФБ6 - 15

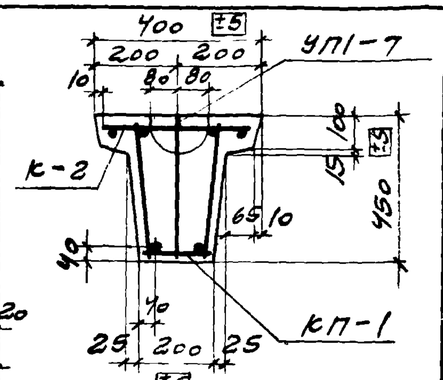

1 - 1

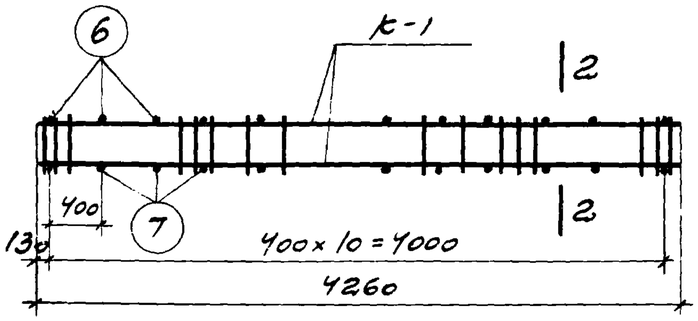

КП-1

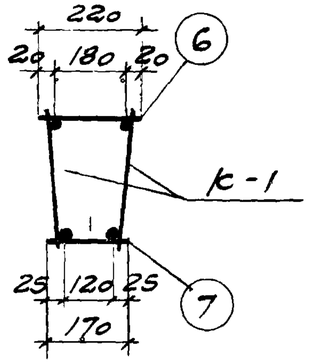

2 - 2

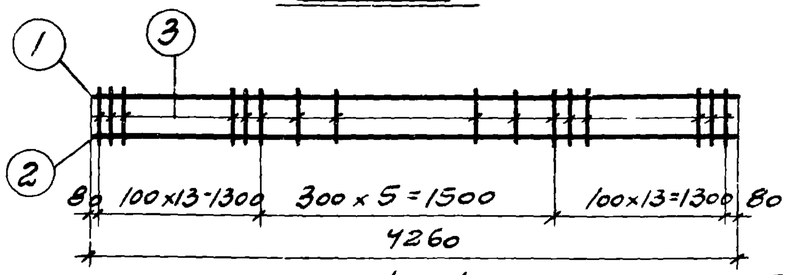

К - 1

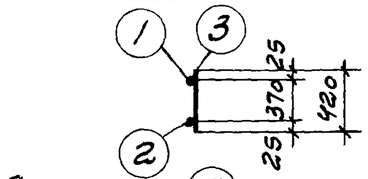

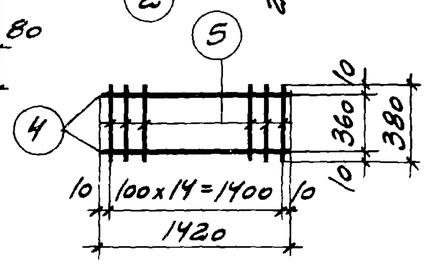

К - 2

Спецификация и выборка стали на одно арматурное изделие

Марка изделия	№ поз.	Эскиз	ф мм	Длина мм	Кол. шт.	Общая длина м	Выборка стали ф мм	Общая длина м	Вес кг.
К-1	1	—	10 AI	4260	1	4,3	6 AI	13,4	3,0
	2		16 AIII	4260	1	4,3	10 AI	4,3	2,7
	3		6 AI	420	32	13,4	16 AIII	4,3	6,8
							Итого		12,5
К-2	4	—	6 AI	1420	2	2,8	6 AI	8,5	1,9
	5		6 AI	380	15	5,7			
Отд. стерж.	6	—	6 AI	220	1	0,22	6 AI	0,22	0,05
	7		6 AI	170	1	0,17	6 AI	0,17	0,04

Спецификация арматурных изделий на один пространственный каркас

Марка простран каркаса	Марка изделия	Кол. шт	Вес кг	Общий вес кг
КП-1	К-1	2	25,0	26,0
	6	11	0,6	
	7	11	0,4	

Спецификация арматурных изделий и закладных деталей на одну балку

Марка балки	Марка изделия	Кол. шт.	№ листа
ФБ6-15	КП-1	1	
	К-2	2	
	УП1-7	2	Серия 1.400-98.1

Примечания

1. Арматурные каркасы изготовлять при помощи контактной точечной электросварки. Сварку плоских каркасов в пространственный производить с помощью сварочных клещей.
2. При укладке арматуры обеспечить проектную величину защитных слоев установкой бетонных или пластмассовых фиксаторов.
3. Размеры каркасов даны по осям стержней.

Показатели на одну балку

Марка балки	Вес т	Марка бетона	Объем бетона $м^3$	Расход стали кг
ФБ6-15	1,3	300	0,51	32,6

Выборка стали на одну балку

Марка балки	Сталь ГОСТ 5781-61* Класса А-I ф, мм 6	10		Итого кг	Класса А-III ф, мм 16		Итого кг	Расход без закладных деталей кг	Закладные детали: Сталь класса А-I ГОСТ 5781-61* ф, мм 14		Итого кг	Общий расход кг
ФБ6-15	10,8	5,4		16,2	13,6		13,6	29,8	2,8		2,8	32,6

ТК 1972

ФБ6 - 15

1.415-1

Выпуск 1 | Лист 20

12378 г

КЭП Госгражданстроя
Дата выпуска 20 декабря 1972
г. Москва

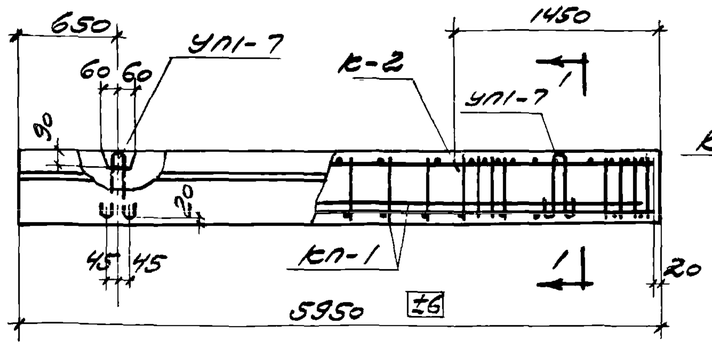

ФБ6-16

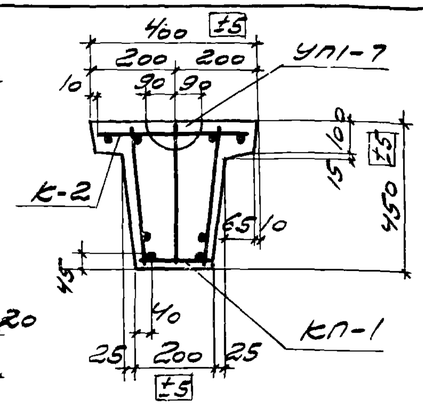

1-1

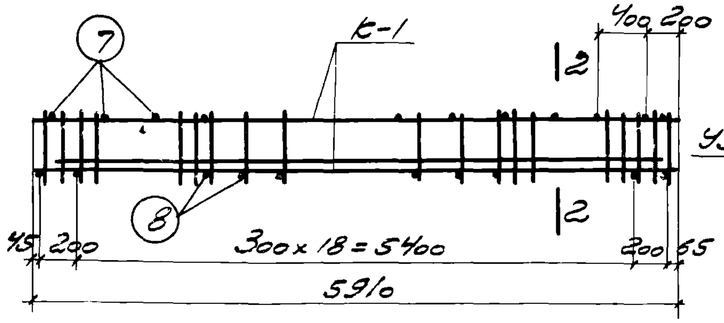

КП-1

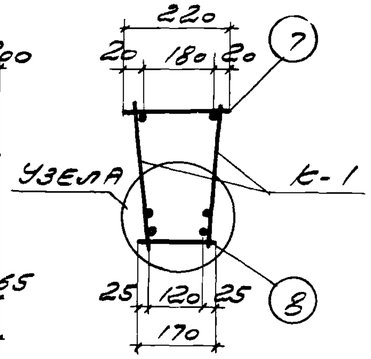

2-2

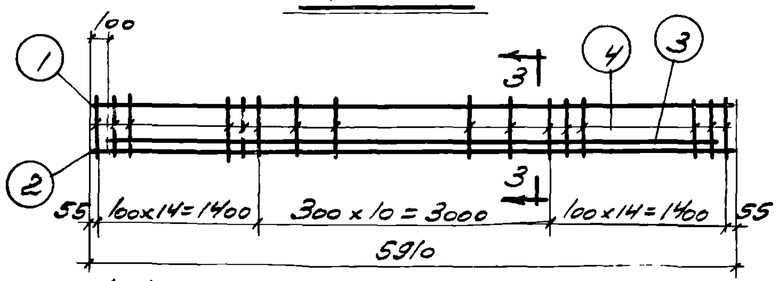

К-1

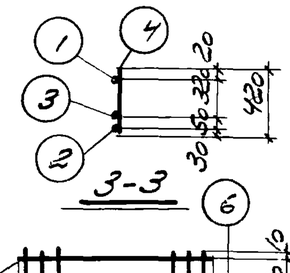

3-3

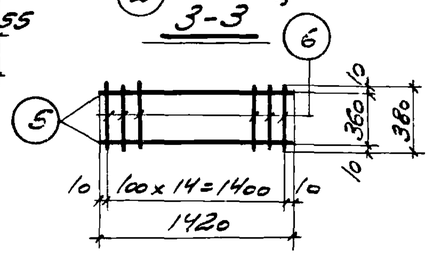

К-2

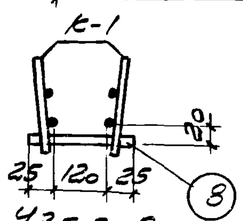

Узел А

Спецификация и выборка стали на одно арматурное изделие

Марка изделия	№ поз.	Эскиз	ф мм	Длина мм	Кол. шт.	Общая длина м	Выборка стали ф мм	Общая длина м	Вес кг
К-1	1	—	10АI	5910	1	5,9	6АI	16,4	3,6
	2		18АIII	5910	1	5,9	10АI	5,9	3,6
	3		18АIII	5710	1	5,7	18АIII	11,6	23,2
	4		6АI	420	39	16,4	Итого		30,4
К-2	5	—	6АI	1420	2	2,8	6АI	8,5	1,9
	6		6АI	380	15	5,7			
Отд. стерж.	7	—	6АI	220	1	0,22	6АI	0,22	0,05
	8		6АI	170	1	0,17	6АI	0,17	0,04

Спецификация арматурных изделий на один пространственный каркас

Марка простран. каркаса	Марка изделия	Кол. шт.	Вес кг	Общий вес кг
КП-1	К-1	2	60,8	62,4
	7	15	0,8	
	8	21	0,8	

Спецификация арматурных изделий и закладных деталей на одну балку

Марка балки	Марка изделия	Кол. шт.	№ листа
ФБ6-16	КП-1	1	
	К-2	2	
	УП1-7	2	Серия 1.400-38.1

Примечания.

1. Арматурные каркасы изготовлять при помощи контактной точечной электросварки. Сварку плоских каркасов в пространственный производить с помощью сварочных клещей.
2. При укладке арматуры обеспечить проектную величину защитных слоев установкой бетонных или пластмассовых фиксаторов.
3. Размеры каркасов даны по осям стержней.

Показатели на одну балку

Марка балки	Вес т	Марка бетона	Объем бетона м3	Расход стали кг
ФБ6-16	1,8	200	0,71	69,0

Выборка стали на одну балку

Марка балки	Сталь ГОСТ 5781-61* Класса А-I ф, мм 6	10		Итого кг	Класса А-III ф, мм 18		Итого кг	Расход без закладных деталей кг	Закладные детали: Сталь класса А-I* ГОСТ 5781-61 ф, мм 14		Итого кг	Общий расход кг
ФБ6-16	12,6	7,2		19,8	46,4		46,4	66,2	2,8		2,8	69,0

Дата выпуска 20 декабря 1972 г.

ТК 1972	ФБ6-16	1.415-1 Выпуск 1	Лист 21

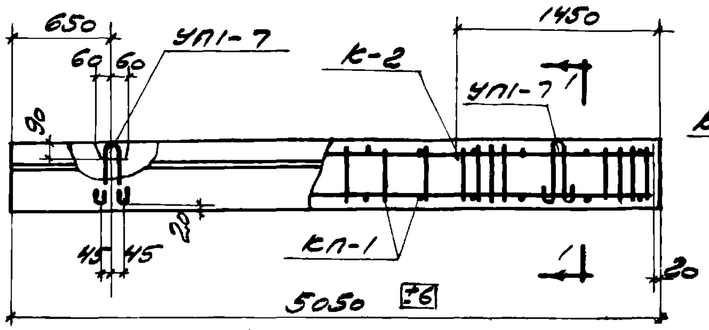

ФБ6-17

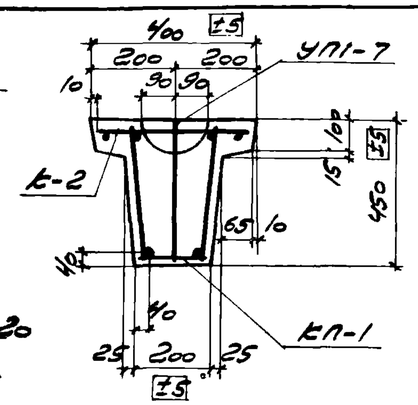

1-1

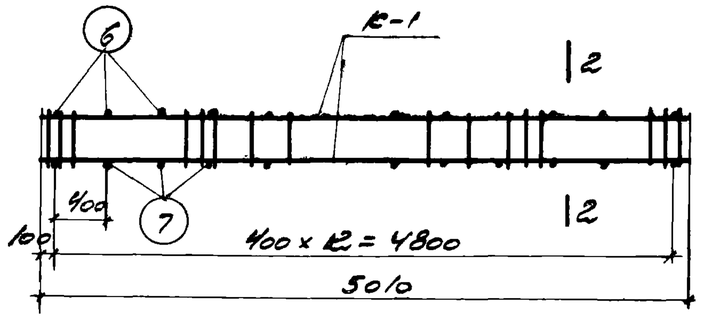

КП-1

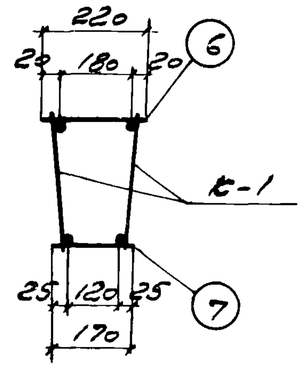

2-2

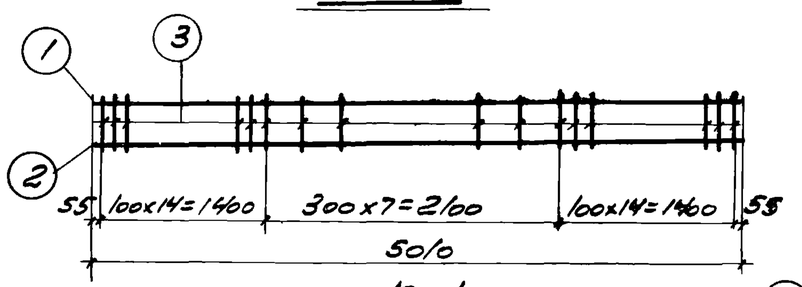

К-1

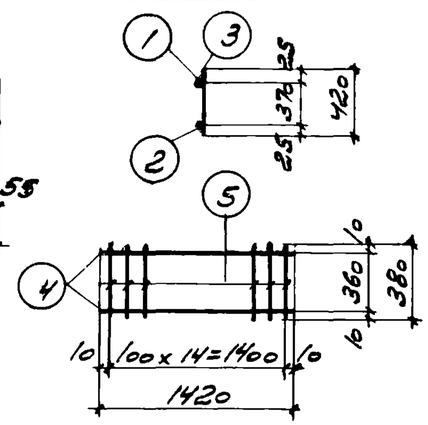

К-2

Спецификация и выборка стали на одно арматурное изделие

Марка изделия	№ поз.	Эскиз	ф мм	Длина мм	Кол. шт.	Общая длина м	Выборка стали ф мм	Общая длина м	Вес кг
К-1	1	—	10 А I	5010	1	5,0	6 А I	15,1	3,4
	2		16 А III	5010	1	5,0	10 А I	5,0	3,1
	3		6 А I	420	36	15,1	16 А III	5,0	7,9
							Итого		14,4
К-2	4	—	6 А I	1420	2	2,8	6 А I	8,5	1,9
	5		6 А I	380	15	5,7			
Отд. стерж.	6	—	6 А I	220	1	0,22	6 А I	0,22	0,05
	7		6 А I	170	1	0,17	6 А I	0,17	0,04

Спецификация арматурных изделий на один пространственный каркас

Марка простран. каркаса	Марка изделия	Кол. шт.	Вес кг	Общий вес кг
КП-1	К-1	2	28,8	30,0
	6	13	0,7	
	7	13	0,5	

Спецификация арматурных изделий и закладных деталей на одну балку

Марка балки	Марка изделия	Кол. шт.	№ листа
ФБ6-17	КП-1	1	
	К-2	2	
	УП1-7	2	Серия 1.400-3 в.1

Примечания.

1. Арматурные каркасы изготовлять при помощи контактной точечной электросварки. Сварку плоских каркасов в пространственный производить с помощью сварочных клещей.
2. При укладке арматуры обеспечить проектную величину защитных слоев установкой бетонных или пластмассовых фиксаторов.
3. Размеры каркасов даны по осям стержней.

Показатели на одну балку

Марка балки	Вес т	Марка бетона	Объем бетона м3	Расход стали кг
ФБ6-17	1,5	300	0,60	36,6

Выборка стали на одну балку

Марка балки	Сталь ГОСТ 5781-61* класса А-I ф, мм 6	10		Итого кг	Класса А-III ф, мм 16		Итого кг	Расход без закладных деталей кг	Закладные детали сталь класса А-I ГОСТ 5781-61* ф, мм 14		Итого кг	Общий расход кг
ФБ6-17	11,8	6,2		18,0	15,8		15,8	33,8	2,8		2,8	36,6

ТК 1972	ФБ6-17	1.415-1 Выпуск 1	Лист 22

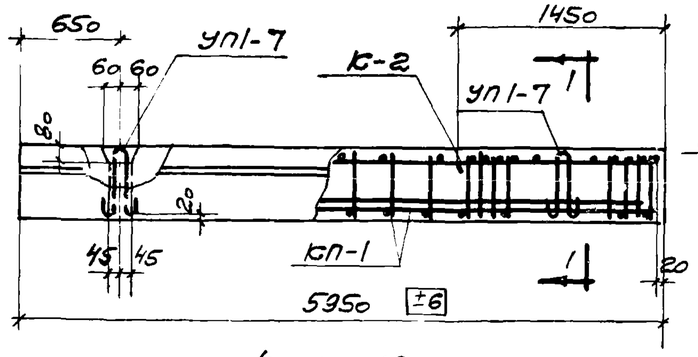

ФБ6-18

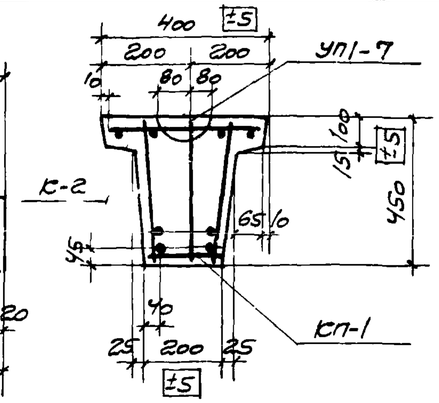

1-1

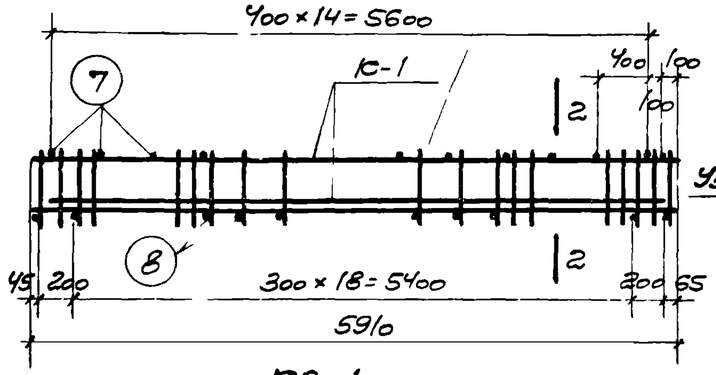

КП-1

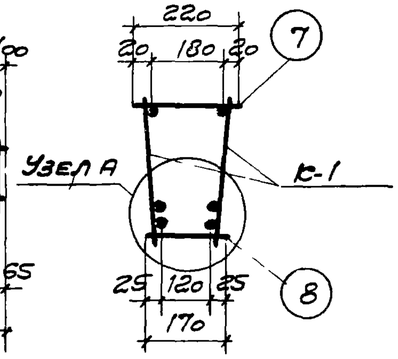

2-2

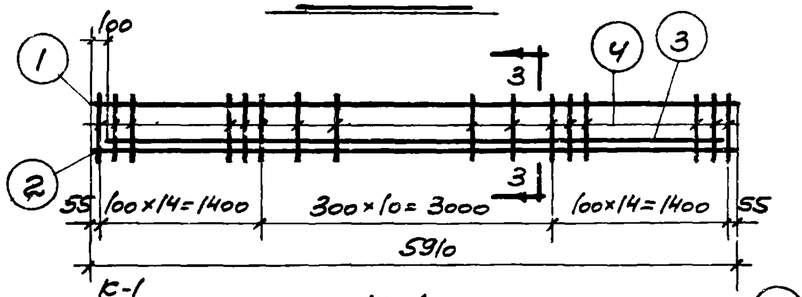

К-1

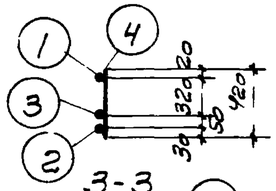

3-3

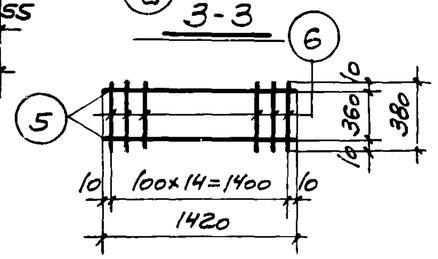

К-2

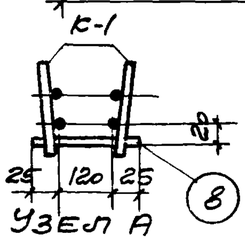

Узел А

Спецификация и выборка стали на одно арматурное изделие

Марка изделия	№ поз.	Эскиз	ф мм	Длина мм	Кол. шт.	Общая длина м	Выборка стали ф мм	Общая длина м	Вес кг
К-1	1	—	10А I	5910	1	5,9	10А I	5,9	3,6
	2		22А III	5910	1	5,9	10А III	16,4	10,1
	3		20А III	5710	1	5,7	20А III	5,7	14,1
	4		10А III	420	39	16,4	22А III	5,9	17,6
							Итого		45,4
К-2	5	—	6А I	1420	2	2,8	6А I	8,5	1,9
	6		6А I	380	15	5,7			
Отд. стерж.	7	—	6А I	220	1	0,22	6А I	0,22	0,05
	8		6А I	170	1	0,17	6А I	0,17	0,04

Спецификация арматурных изделий на один пространственный каркас

Марка простран. каркаса	Марка изделия	Кол. шт.	Вес кг	Общий вес кг
КП-1	К-1	2	90,8	92,4
	7	16	0,8	
	8	21	0,8	

Спецификация арматурных изделий и закладных деталей на одну балку

Марка балки	Марка изделия	Кол. шт.	№ листа
ФБ6-18	КП-1	1	
	К-2	2	
	УП1-7	2	Серия 1.400-38.1

Примечания.

1. Арматурные каркасы изготовлять при помощи контактной точечной электросварки. Сварку плоских каркасов в пространственный производить с помощью сварочных клещей.
2. При укладке арматуры обеспечить проектную величину защитных слоев установкой бетонных или пластмассовых фиксаторов.
3. Размеры каркасов даны по осям стержней.

Показатели на одну балку

Марка балки	Вес т	Марка бетона	Объем бетона $м^3$	Расход стали кг
ФБ6-18	1,8	300	0,71	99,0

Выборка стали на одну балку

Марка балки	Сталь ГОСТ 5781-61* Класса А-I ф, мм 6	10	Итого кг	Класса А-III ф, мм 10	20	22	Итого кг	Расход без закладных деталей кг	Закладные детали: Сталь класса А-I* ГОСТ 5781-61 ф, мм 14		Итого кг	Общий расход кг
ФБ6-18	5,4	7,2	12,6	20,2	28,2	35,2	83,6	96,2	2,8		2,8	99,0

ТК 1972	ФБ6-18	1.415-1	
		Выпуск 1	Лист 23

г. Москва — Дата выпуска 20 декабря 1972 г.

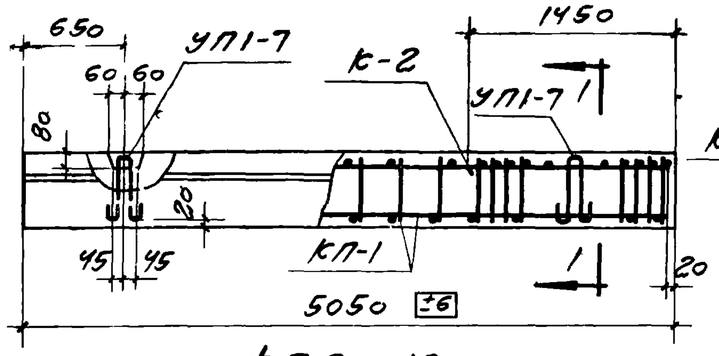

ФБ6 - 19

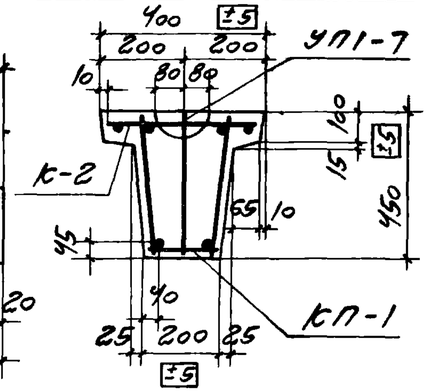

1-1

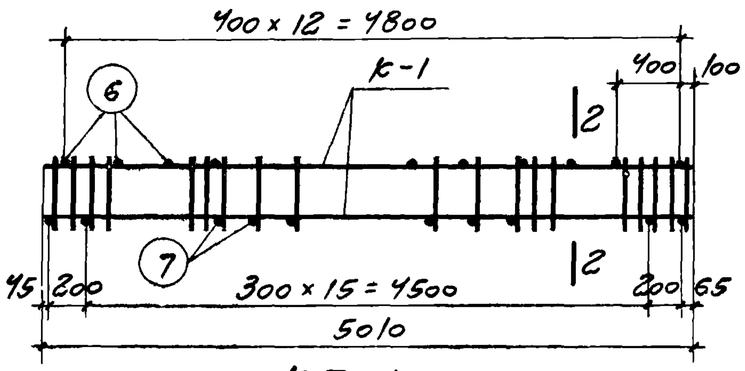

КП-1

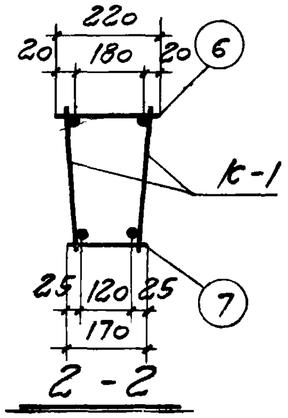

2-2

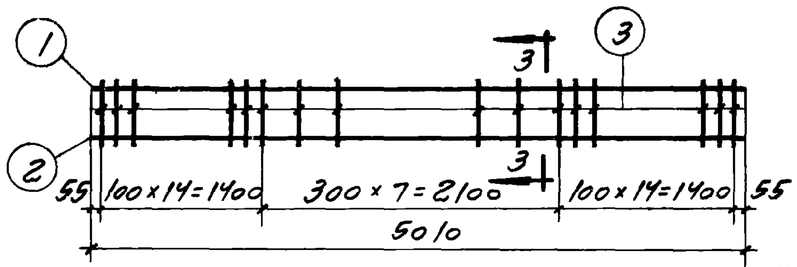

К-1

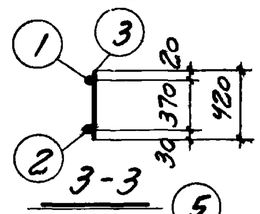

3-3

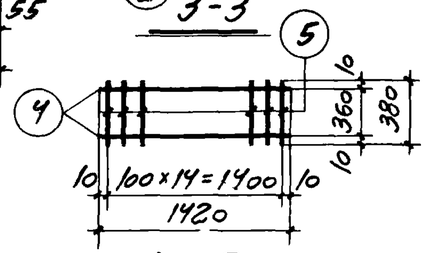

К-2

Спецификация и выборка стали на одно арматурное изделие

Марка изделия	№ поз.	Эскиз	ф мм	Длина мм	Кол. шт.	Общая длина м	Выборка стали ф мм	Общая длина м	Вес кг
К-1	1	—	10 А I	5010	1	5,0	10 А I	5,0	3,1
	2		22 А III	5010	1	5,0	8 А III	15,1	6,0
	3		8 А III	420	36	15,1	22 А III	5,0	15,0
							Итого		24,1
К-2	4	—	6 А I	1420	2	2,8	6 А I	8,5	1,9
	5		6 А I	380	15	5,7			
Отд. стерж.	6	—	6 А I	220	1	0,22	6 А I	0,22	0,05
	7		6 А I	170	1	0,17	6 А I	0,17	0,04

Спецификация арматурных изделий на один пространственный каркас

Марка пространн. каркаса	Марка изделия	Кол. шт.	Вес кг	Общий вес кг
КП-1	К-1	2	48,2	49,6
	6	13	0,7	
	7	18	0,7	

Спецификация арматурных изделий, и закладных деталей на одну балку

Марка балки	Марка изделия	Кол. шт.	№ листа
ФБ6-19	КП-1	1	
	К-2	2	
	УП1-7	2	Серия 1.400-3 в.1

Примечания.

1. Арматурные каркасы изготовлять при помощи контактной точечной электросварки. Сварку плоских каркасов в пространственный производить с помощью сварочных клещей.
2. При укладке арматуры обеспечить проектную величину защитных слоев установкой бетонных или пластмассовых фиксаторов.
3. Размеры каркасов даны по осям стержней.

Показатели на одну балку

Марка балки	Вес т	Марка бетона	Объем бетона м3	Расход стали кг
ФБ6-19	1,5	300	0,60	56,2

Выборка стали на одну балку

Марка балки	Сталь ГОСТ 5781-61* Класса А-I ф, мм 6	10		Итого кг	Класса А-III ф, мм 8	22	Итого кг	Расход без закладных деталей кг	Закладные детали Сталь класса А-I ГОСТ 5781-61* ф, мм 14		Итого кг	Общий расход кг
ФБ6-19	5,2	6,2		11,4	12,0	30,0	42,0	53,4	2,8		2,8	56,2

ТК 1972	ФБ6-19	1.415-1	
		Выпуск 1	Лист 24

Дата выпуска 20 декабря 1972 г.

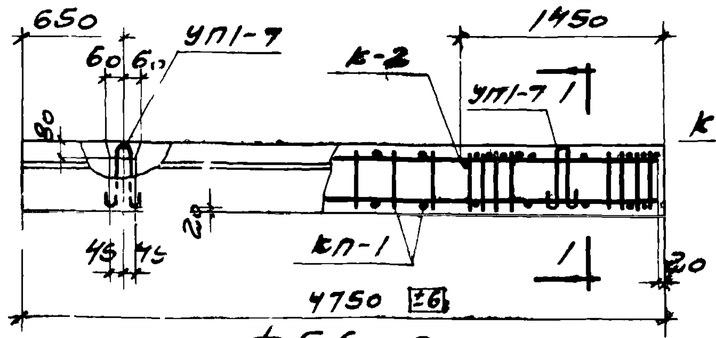

ФБ6-20

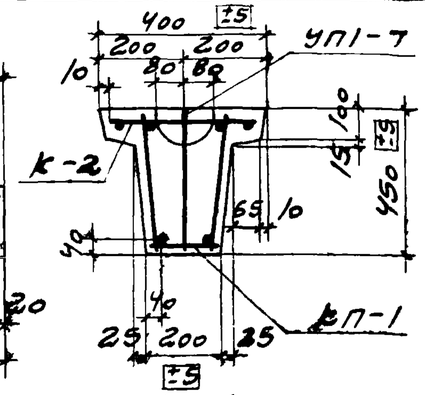

1-1

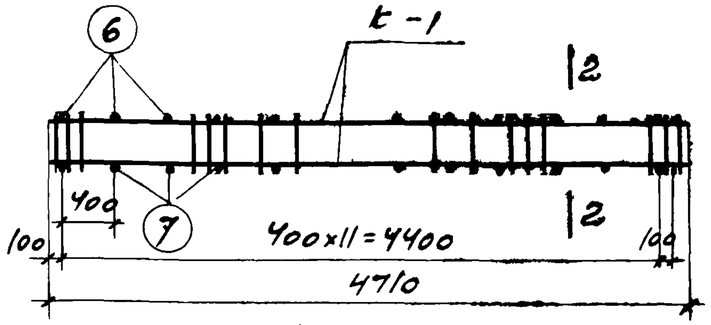

КП-1

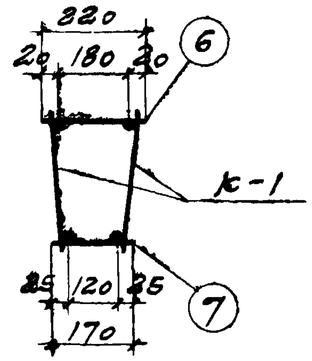

2-2

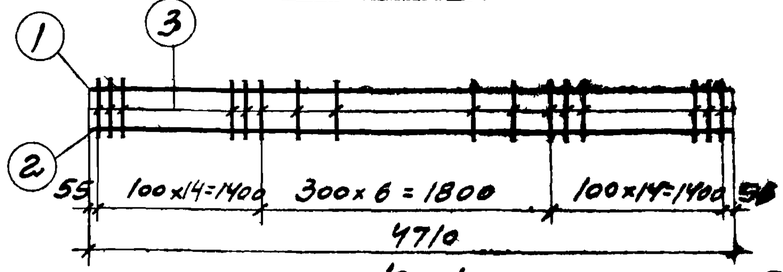

К-1

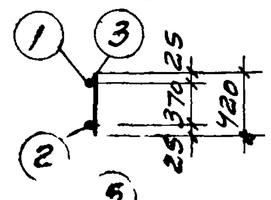

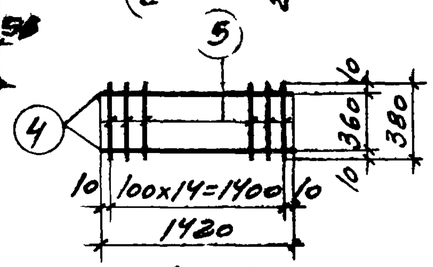

К-2

Спецификация и выборка стали на одно арматурное изделие

Марка изделия	№ поз	Эскиз	ф мм	Длина мм	Кол шт.	Общая длина м	Выборка стали ф мм	Общая длина м	Вес кг
К-1	1	—	10 AI	4710	1	4,7	10 AI	4,7	2,9
	2		20 AIII	4710	1	4,7	8 AIII	14,7	5,8
	3		8 AIII	420	35	14,7	20 AIII	4,7	11,6
							Итого		20,3
К-2	4	—	6 AI	1420	2	2,8	6 AI	8,5	1,9
	5	—	6 AI	380	15	5,7			
Отд стержни	6	—	6 AI	220	1	0,22	6 AI	0,22	0,05
	7	—	6 AI	170	1	0,17	6 AI	0,17	0,04

Спецификация арматурных изделий на один пространственный каркас

Марка простран. каркаса	Марка изделия	Кол. шт.	Вес кг	Общий вес кг
КП-1	К-1	2	40,6	41,8
	6	13	0,7	
	7	13	0,5	

Спецификация арматурных изделий и закладных деталей на одну балку

Марка балки	Марка изделия	Кол. шт.	№ листа
ФБ6-20	КП-1	1	
	К-2	2	
	УП1-7	2	Серия 1.400-9 в.1

Примечания.

1. Арматурные каркасы изготовлять при помощи контактной точечной электросварки. Сварку плоских каркасов в пространственный производить с помощью сварочных клещей.
2. При укладке арматуры обеспечить проектную величину защитных слоев установкой бетонных или пластмассовых фиксаторов.
3. Размеры каркасов даны по осям стержней.

Показатели на одну балку

Марка балки	Вес т	Марка бетона	Объем бетона $м^3$	Расход стали кг
ФБ6-20	1,4	300	0,57	48,4

Выборка стали на одну балку

Марка балки	Сталь ГОСТ 5781-61* класса А-I ф, мм 6	10		Итого кг	Класса А-III ф, мм 8	20	Итого кг	Расход без закладных деталей кг	Закладные детали сталь класса А-I ГОСТ 5781-61* ф, мм 14		Итого кг	Общий расход кг
ФБ6-20	5,0	5,8		10,8	11,6	23,2	34,8	45,6	2,8		2,8	48,4

ТК 1972

ФБ6-20

1.415-1

Выпуск 1 | Лист 25

Дата выпуска 20 декабря 1972 г.

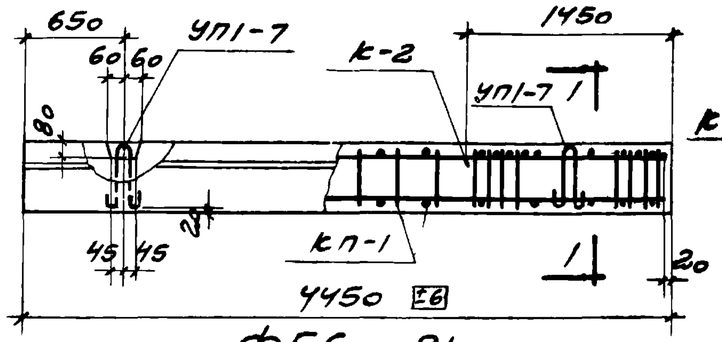

ФБ6 - 21

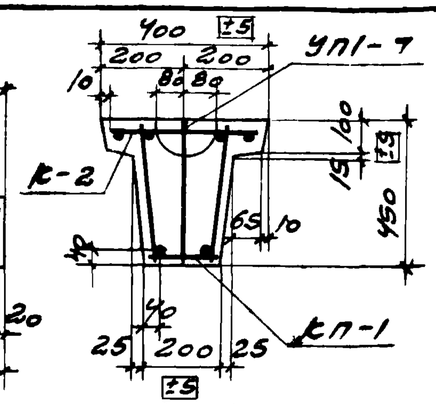

1 - 1

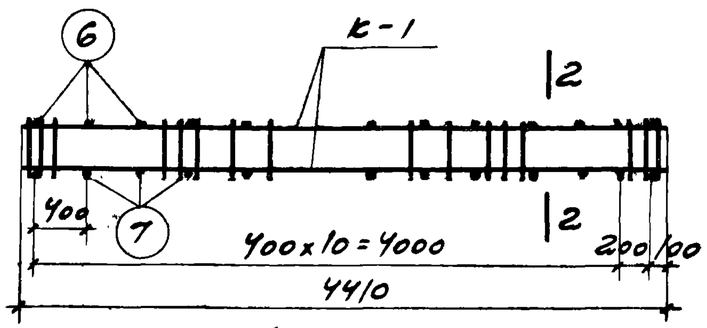

КП-1

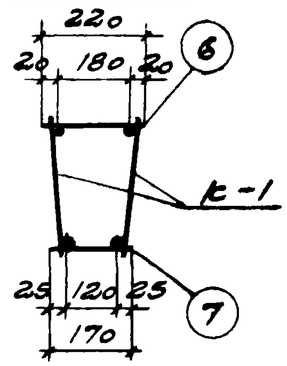

2 - 2

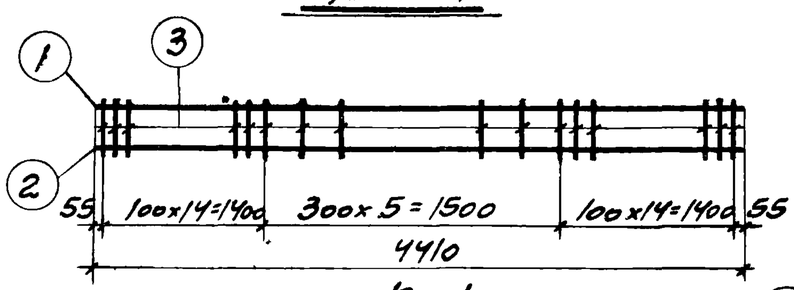

К-1

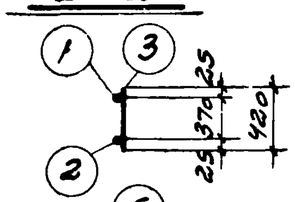

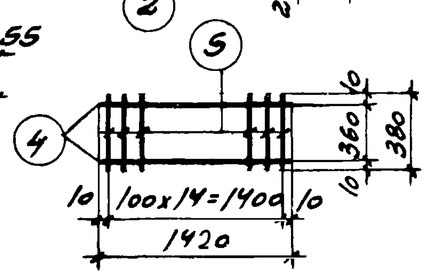

К-2

Спецификация и выборка стали на одно арматурное изделие

Марка изделия	№ поз.	Эскиз	ф мм	Длина мм	Кол. шт.	Общая длина м	Выборка стали ф мм	Общая длина м	Вес кг
К-1	1	—	10 AI	4410	1	4,4	8 AI	14,3	5,7
	2		20 AIII	4410	1	4,4	10 AI	4,4	2,7
	3		8 AI	420	34	14,3	20 AIII	4,4	10,9
							Итого		19,3
К-2	4	—	6 AI	1420	2	2,8	6 AI	8,5	1,9
	5		6 AI	380	15	5,7			
Отд. стерж.	6	—	6 AI	220	1	0,22	6 AI	0,22	0,05
	7		6 AI	170	1	0,17	6 AI	0,17	0,04

Спецификация арматурных изделий на один пространственный каркас

Марка простран. каркаса	Марка изделия	Кол. шт.	Вес кг	Общий вес кг
КП-1	К-1	2	38,6	39,7
	6	12	0,6	
	7	12	0,5	

Спецификация арматурных изделий и закладных деталей на одну балку

Марка балки	Марка изделия	Кол. шт.	№ листа
ФБ6-21	КП-1	1	
	К-2	2	
	УП1-7	2	Серия 1.400-3 в.1

Примечания.

1. Арматурные каркасы изготовлять при помощи контактной точечной электросварки. Сварку плоских каркасов в пространственный производить с помощью сварочных клещей.
2. При укладке арматуры обеспечить проектную величину защитных слоев установкой бетонных или пластмассовых фиксаторов.
3. Размеры каркасов даны по осям стержней.

Показатели на одну балку

Марка балки	Вес т	Марка бетона	Объем бетона $м^3$	Расход стали кг
ФБ6-21	1,3	300	0,53	46,3

Выборка стали на одну балку

Марка балки	Сталь ГОСТ 5781-61* Класса А-I ф, мм 6	8	10	Итого кг	Класса А-III ф, мм 20		Итого кг	Расход без закладных деталей кг	Закладные детали: Сталь класса А-I ГОСТ 5781-61* ф, мм 14		Итого кг	Общий расход кг
ФБ6-21	4,9	11,4	5,4	21,7	21,8		21,8	43,5	2,8		2,8	46,3

ТК 1972	ФБ6-21	1.415-1 Выпуск 1	Лист 26

Дата выпуска 20 декабря 1972 г. Госстрой

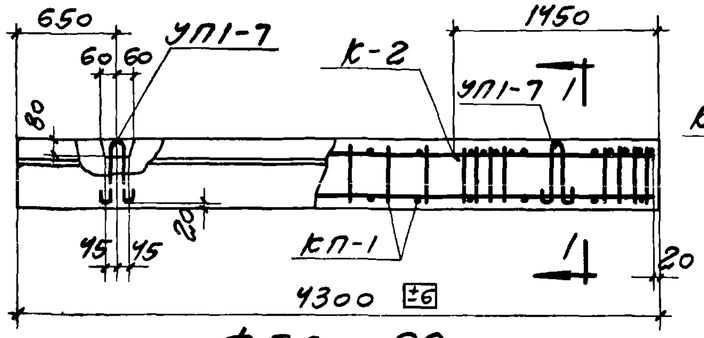

ФБ6-22

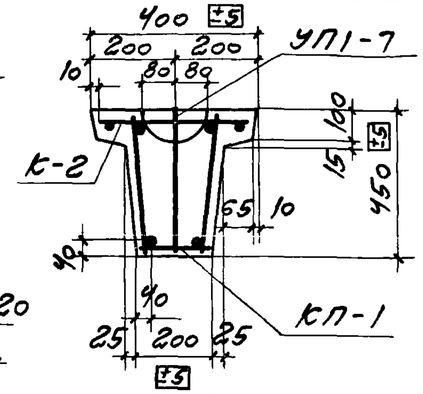

1-1

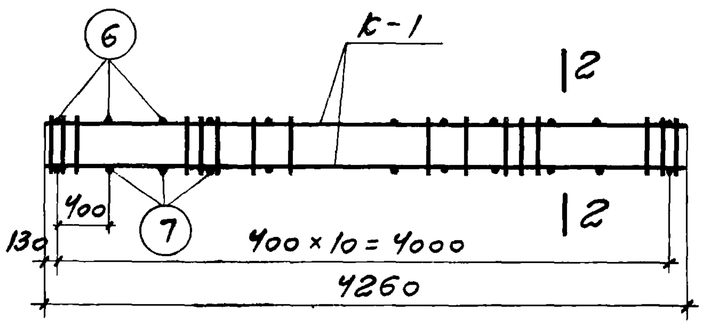

КП-1

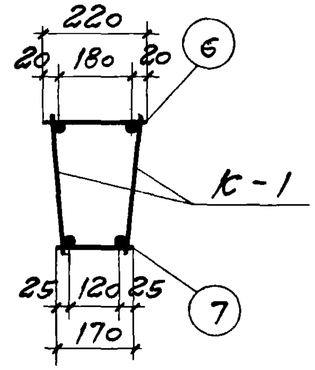

2-2

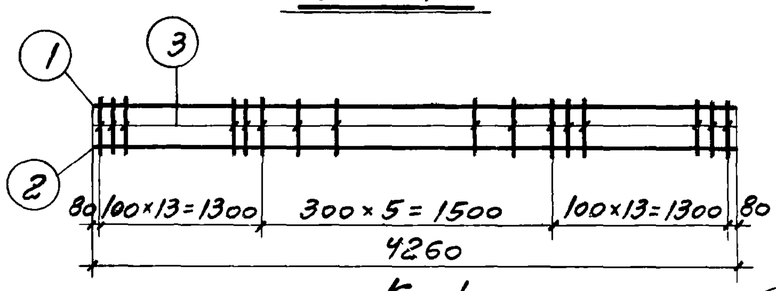

К-1

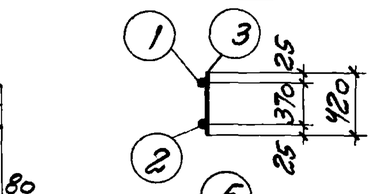

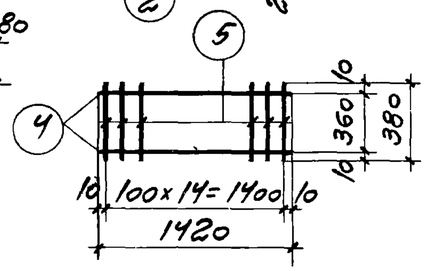

К-2

Спецификация и выборка стали на одно арматурное изделие

Марка изделия	№ поз.	Эскиз	ф мм	Длина мм	Кол. шт.	Общая длина м	Выборка стали ф мм	Общая длина м	Вес кг
К-1	1	—	10AI	4260	1	4,3	8AI	13,4	5,3
	2		20AIII	4260	1	4,3	10AI	4,3	2,7
	3		8AI	420	32	13,4	20AIII	4,3	10,6
							Итого		18,6
К-2	4	—	6AI	1420	2	2,8	6AI	8,5	1,9
	5		6AI	380	15	5,7			
Отд. стерж.	6	—	6AI	220	1	0,22	6AI	0,22	0,05
	7		6AI	170	1	0,17	6AI	0,11	0,04

Спецификация арматурных изделий на один пространственный каркас

Марка простран. каркаса	Марка изделия	Кол. шт.	Вес кг	Общий вес кг
КП-1	К-1	2	37,2	38,2
	6	11	0,6	
	7	11	0,4	

Спецификация арматурных изделий, и закладных деталей на одну балку

Марка балки	Марка изделия	Кол. шт.	№ листа
ФБ6-22	КП-1	1	
	К-2	2	
	УП1-7	2	Серия 1.400-9 в.1

Примечания.

1. Арматурные каркасы изготовлять при помощи контактной точечной электросварки. Сварку плоских каркасов в пространственный производить с помощью сварочных клещей.
2. При укладке арматуры обеспечить проектную величину защитных слоев установкой бетонных или пластмассовых фиксаторов.
3. Размеры каркасов даны по осям стержней.

Показатели на одну балку

Марка балки	Вес т	Марка бетона	Объем бетона $м^3$	Расход стали кг
ФБ6-22	1,3	300	0,51	44,8

Выборка стали на одну балку

Марка балки	Сталь ГОСТ 5781-61* Класса А-I ф, мм 6	8	10	Итого кг	Класса А-III ф, мм 20		Итого кг	Расход без закладных деталей кг	Закладные детали: Сталь класса А-I ГОСТ 5781-61 ф, мм 14		Итого кг	Общий расход кг
ФБ6-22	4,8	10,6	5,4	20,8	21,2		21,2	42,0	2,8		2,8	44,8

Гл. констр.	Авраменко		
Гл. инж. пр.	Олехов	Инженер	Тучина
Рук. бригады	Кунков	Проверил	Акишина
Дата выпуска 20 декабря 1972 г.			

ГПИ Промстройпроект г. Москва

ТК 1972

ФБ6-22

1.415-1 Выпуск 1 Лист 27

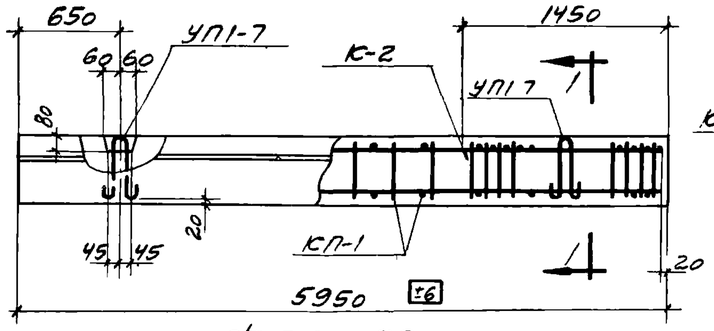

ФБ6-23

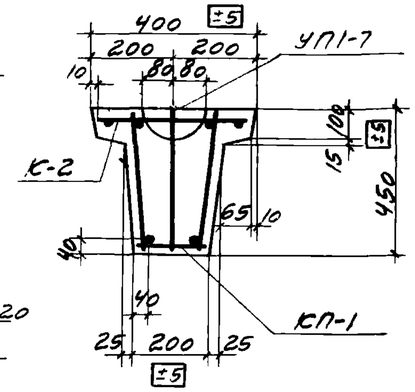

1-1

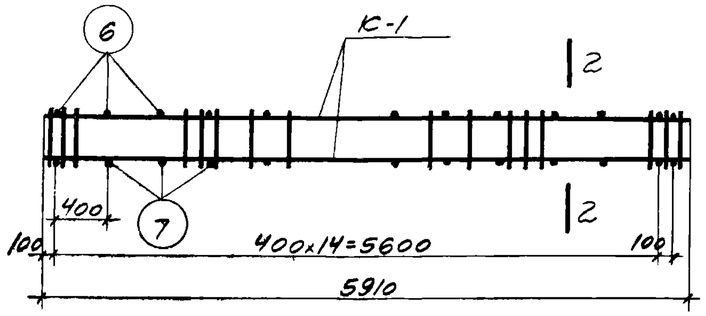

КП-1

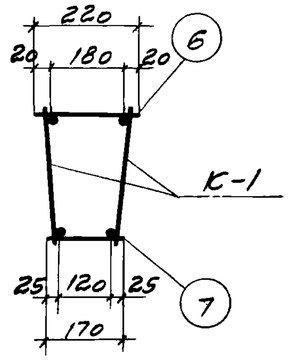

2-2

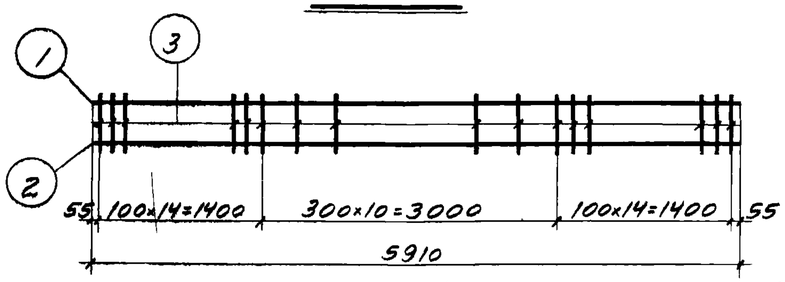

К-1

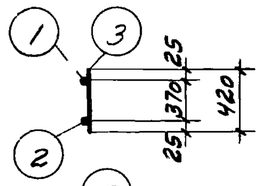

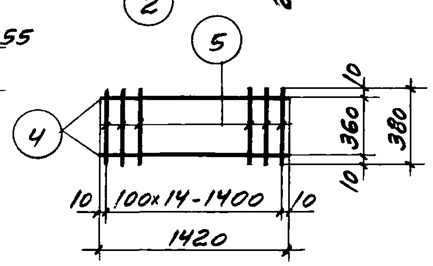

К-2

Спецификация и выборка стали на одно арматурное изделие

Марка изделия	№ поз	Эскиз	ф мм	Длина мм	Кол шт	Общая длина м	Выборка стали ф мм	Общая длина м	Вес кг
К-1	1	—	10AI	5910	1	5,9	6AI	16,4	3,6
	2		16AIII	5910	1	5,9	10AI	5,9	3,6
	3		6AI	420	39	16,4	16AIII	5,9	9,3
							Итого		16,5
К-2	4	—	6AI	1420	2	2,8	6AI	8,5	19
	5		6AI	380	15	5,7			
Отд. стерж.	6	—	6AI	220	1	0,22	6AI	0,22	0,05
	7		6AI	170	1	0,17	6AI	0,17	0,04

Спецификация арматурных изделий на один пространственный каркас

Марка пространн. каркаса	Марка изделия	Кол. шт	Вес кг	Общий вес кг
КП-1	К-1	2	33,0	34,4
	6	16	0,8	
	7	16	0,6	

Спецификация арматурных изделий и закладных деталей на одну балку

Марка балки	Марка изделия	Кол. шт.	№ листа
ФБ6-23	КП-1	1	
	К-2	2	
	УП1-7	2	Серия 1.400-9 в.1

Примечания.

1. Арматурные каркасы изготовлять при помощи контактной точечной электросварки. Сварку плоских каркасов в пространственный производить с помощью сварочных клещей.
2. При укладке арматуры обеспечить проектную величину защитных слоев установкой бетонных или пластмассовых фиксаторов.
3. Размеры каркасов даны по осям стержней.

Показатели на одну балку

Марка балки	Вес т	Марка бетона	Объем бетона м³	Расход стали кг
ФБ6-23	1,8	200	0,71	41,0

Выборка стали на одну балку

Марка балки	Сталь ГОСТ 5781-61* Класса А-I ф, мм 6	10		Итого кг	Класса А-III ф, мм 16		Итого кг	Расход без закладных деталей кг	Закладные детали Сталь класса А-I ГОСТ 5781-61* ф, мм 14		Итого кг	Общий расход кг
ФБ6-23	12,4	7,2		19,6	18,6		18,6	38,2	2,8		2,8	41,0

ТК 1972	ФБ6-23	1415-1	
		Выпуск 1	Лист 28

Гл инж пр Ольхов
Рук. бригады Кутков
Дата выпуска 20 декабря 1972г
г. Москва

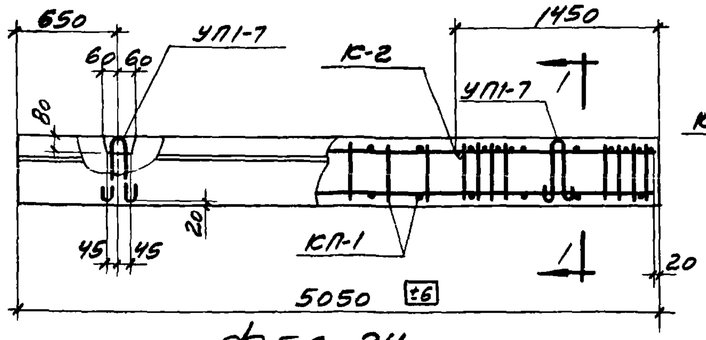

ФБ6-24

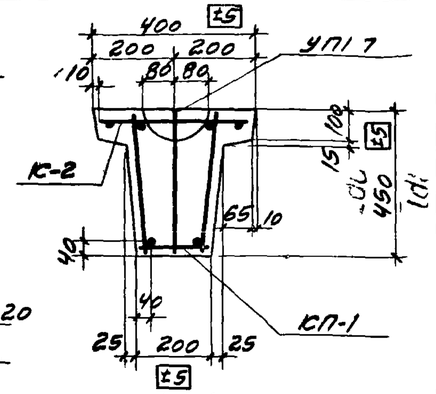

1-1

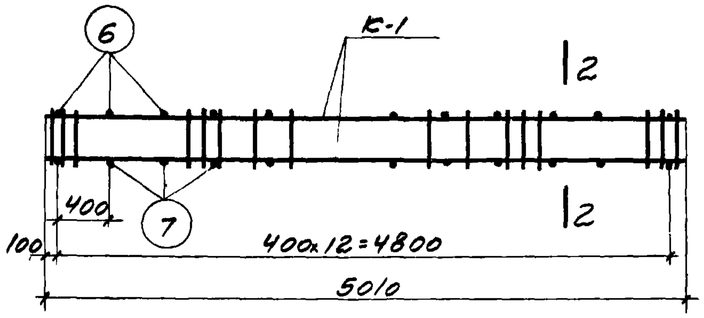

КП-1

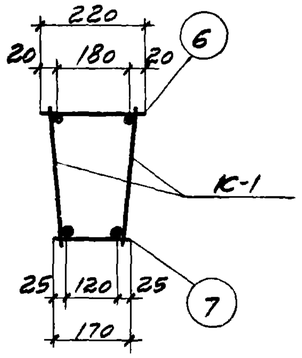

2-2

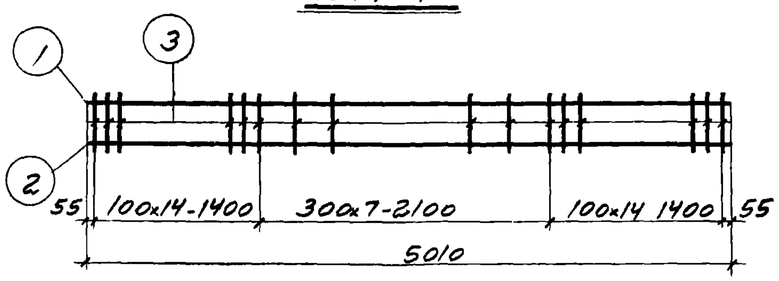

К-1

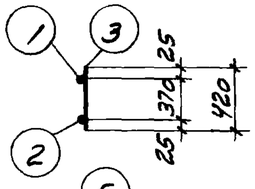

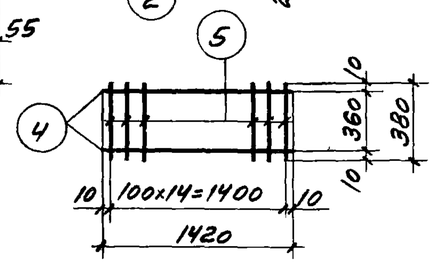

К-2

Спецификация и выборка стали на одно арматурное изделие

Марка изделия	№ поз.	Эскиз	ф мм	Длина мм	Кол. шт.	Общая длина м	Выборка стали ф мм	Общая длина м	Вес кг
К-1	1	—	10AI	5010	1	5,0	6AI	15,1	3,4
	2		14AIII	5010	1	5,0	10AI	5,0	3,1
	3		6AI	420	36	15,1	14AIII	5,0	6,1
							Итого		12,6
К-2	4	—	6AI	1420	2	2,8	6AI	8,5	1,9
	5		6AI	380	15	5,7			
Отд. стерж.	6	—	6AI	220	1	0,22	6AI	0,22	0,05
	7		6AI	170	1	0,17	6AI	0,17	0,04

Спецификация арматурных изделий на один пространственный каркас

Марка пространн. каркаса	Марка изделия	Кол. шт.	Вес кг	Общий вес кг
КП-1	К-1	2	25,2	26,4
	6	13	0,7	
	7	13	0,5	

Спецификация арматурных изделий, и закладных деталей на одну балку

Марка балки	Марка изделия	Кол. шт.	№ листа
ФБ6-24	КП-1	1	
	К-2	2	
	УП1-7	2	Серия 1.400-9 в.1

Примечания.

1. Арматурные каркасы изготовлять при помощи контактной точечной электросварки. Сварку плоских каркасов в пространственный производить с помощью сварочных клещей.
2. При укладке арматуры обеспечить проектную величину защитных слоев установкой бетонных или пластмассовых фиксаторов.
3. Размеры каркасов даны по осям стержней.

Показатели на одну балку

Марка балки	Вес т	Марка бетона	Объем бетона м³	Расход стали кг
ФБ6-24	1,50	200	0,60	33,0

Выборка стали на одну балку

Марка балки	Сталь ГОСТ 5781-61* Класса А-I ф, мм 6	10		Итого кг	Класса А-III ф, мм 14		Итого кг	Расход без закладных деталей кг	Закладные детали Сталь класса А-I ГОСТ 5781-61* ф, мм 14		Итого кг	Общий расход кг
ФБ6-24	11,8	6,2		18,0	12,2		12,2	30,2	2,8		2,8	33,0

ТК 1972	ФБ6-24	1.415-1	
		Выпуск 1	Лист 29

Нач. СКО I Гриньков
Гл. констр. Авраменко
Гл. инж. пр. Ольхов
Рук. бригады Кутков
Дата выпуска 20 декабря 1972 г.
Инженер Тучина
Проверил Арш...
Лист
Масса
Масштаб
ПРОМСТРОЙПРОЕКТ г. Москва

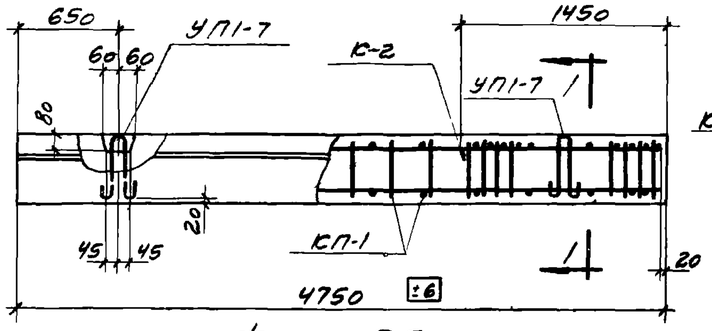

ФБ6-25

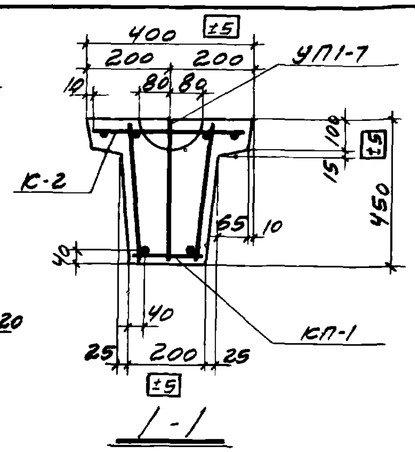

1-1

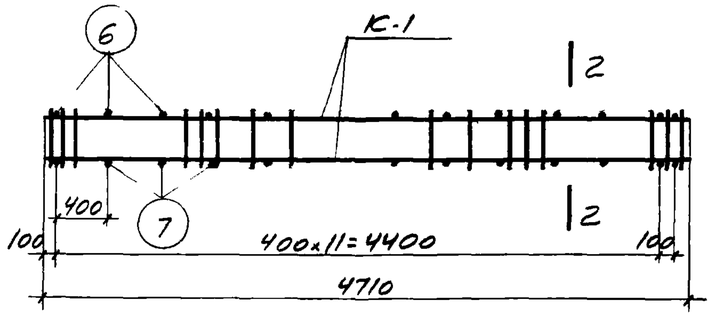

КП-1

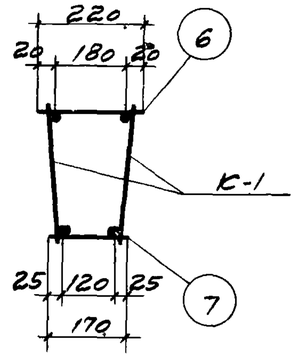

2-2

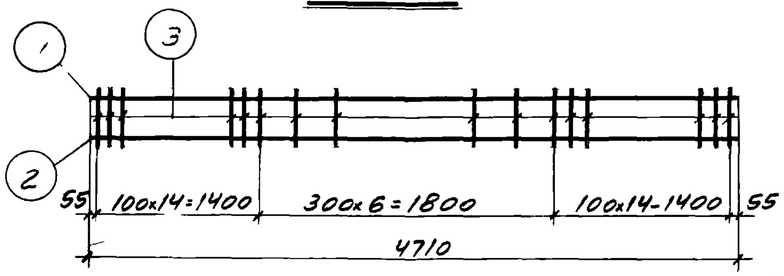

К-1

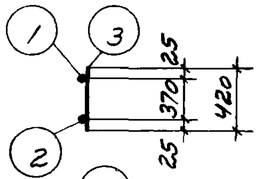

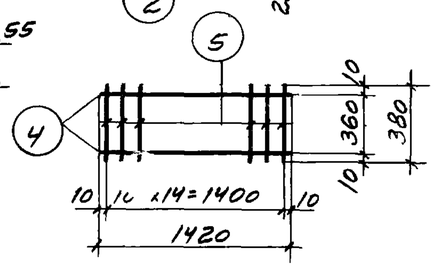

К-2

Спецификация и выборка стали на одно арматурное изделие

Марка изделия	№ поз	Эскиз	ф мм	Длина мм	Кол. шт.	Общая длина м	Выборка стали. ф мм	Общая длина м	Вес кг
К-1	1	—	10AI	4710	1	4,7	6AI	14,7	3,3
	2		12AIII	4710	1	4,7	10AI	4,7	2,9
	3		6AI	420	35	4,7	12AIII	4,7	4,2
							Итого		10,4
К-2	4	—	6AI	1420	2	2,8	6AI	8,5	1,9
	5		6AI	380	15	5,7			
Отв стерж	6	—	6AI	220	1	0,22	6AI	0,22	0,05
	7		6AI	170	1	0,17	6AI	0,17	0,04

Спецификация арматурных изделий на один пространственный каркас

Марка пространн. каркаса	Марка изделия	Кол. шт.	Вес кг	Общий вес кг
КП-1	К-1	2	20,8	22,0
	6	13	0,7	
	7	13	0,5	

Спецификация арматурных изделий и закладных деталей на одну балку

Марка балки	Марка изделия	Кол. шт.	№ листа
ФБ6-25	КП-1	1	
	К-2	2	
	УП1-7	2	Серия 1.400-9 в.1

Примечания.

1. Арматурные каркасы изготовлять при помощи контактной точечной электросварки. Сварку плоских каркасов в пространственный производить с помощью сварочных клещей.
2. При укладке арматуры обеспечить проектную величину защитных слоев установкой бетонных или пластмассовых фиксаторов.
3. Размеры каркасов даны по осям стержней.

Показатели на одну балку

Марка балки	Вес т	Марка бетона	Объем бетона м³	Расход стали кг
ФБ6-25	1,4	200	0,57	28,6

Выборка стали на одну балку

Марка балки	Сталь ГОСТ 5781-61* Класса А-I ф, мм 6	10		Итого кг	Класса А-III ф, мм 12		Итого кг	Расход без закладных деталей кг	Закладные детали Сталь класса А-I ГОСТ 5781-61* ф, мм 14		Итого кг	Общий расход кг
ФБ6-25	11,6	5,8		17,4	8,4		8,4	25,8	2,8		2,8	28,6

ТК 1972 | ФБ6-25 | 1.415-1 | Выпуск 1 | Лист 30

Гл. инж. пр. Ольхов
Рук. бригады Сутков
Дата выпуска 20 декабря 1972г
Асишина
Москва

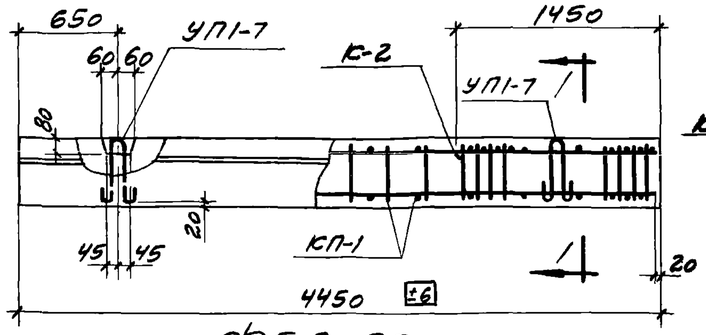

ФБ6-26

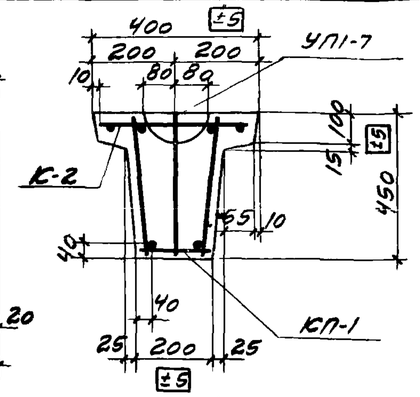

1-1

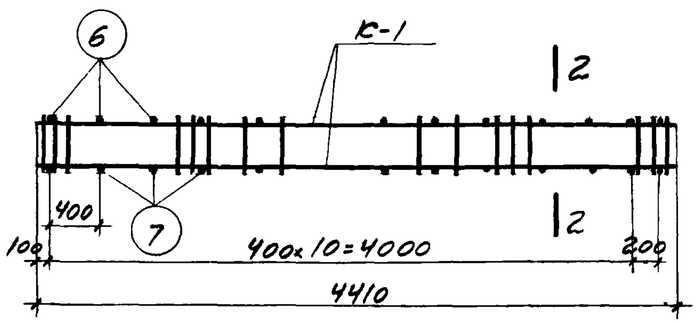

КП-1

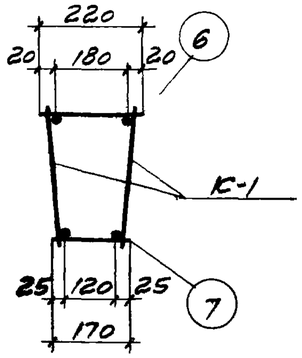

2-2

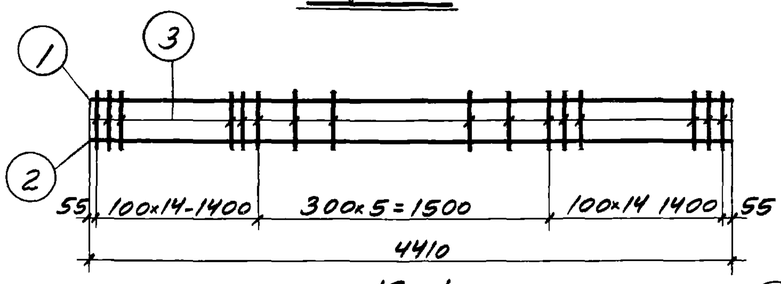

К-1

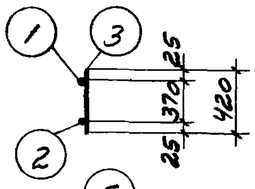

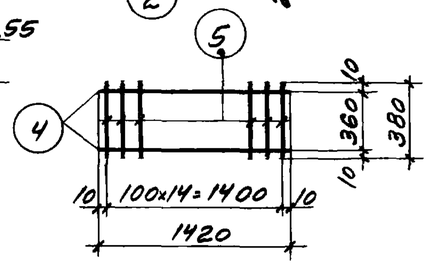

К-2

Спецификация и выборка стали на одно арматурное изделие

Марка изделия	№ поз.	Эскиз	ф мм	Длина мм	Кол. шт.	Общая длина м	Выборка стали ф мм	Общая длина м	Вес кг
К-1	1	—	10 AI	4410	1	4,4	6 AI	14,3	3,2
	2		12 AIII	4410	1	4,4	10 AI	4,4	2,7
	3		6 AI	420	34	14,3	12 AIII	4,4	3,9
							Итого		9,8
К-2	4	—	6 AI	1420	2	2,8	6 AI	8,5	1,9
	5		6 AI	380	15	5,7			
Отд. стерж.	6	—	6 AI	220	1	0,22	6 AI	0,22	0,05
	7		6 AI	170	1	0,17	6 AI	0,17	0,04

Спецификация арматурных изделий на один пространственный каркас

Марка простран. каркаса	Марка изделия	Кол. шт.	Вес кг	Общий вес кг
КП-1	К-1	2	19,6	20,7
	6	12	0,6	
	7	12	0,5	

Спецификация арматурных изделий и закладных деталей на одну балку

Марка балки	Марка изделия	Кол. шт.	№ листа
ФБ6-26	КП-1	1	
	К-2	2	
	УП1-7	2	Серия 1.400-3 в.1

Примечания.

1. Арматурные каркасы изготовлять при помощи контактной точечной электросварки. Сварку плоских каркасов в пространственный производить с помощью сварочных клешней.
2. При укладке арматуры обеспечить проектную величину защитных слоев установкой бетонных или пластмассовых фиксаторов.
3. Размеры каркасов даны по осям стержней.

Показатели на одну балку

Марка балки	Вес т	Марка бетона	Объем бетона м³	Расход стали кг
ФБ6-26	1,3	200	0,53	27,3

Выборка стали на одну балку

Марка балки	Сталь ГОСТ 5781-61* Класса А-I ф, мм. 6	10		Итого кг	Класса А-III ф, мм 12		Итого кг	Расход без закладных деталей кг	Закладные детали Сталь класса А-I ГОСТ 5781-61* ф, мм 14		Итого кг	Общий расход кг
ФБ6-26	11,3	5,4		16,7	7,8		7,8	24,5	2,8		2,8	27,3

ТК 1972	ФБ6-26	1.415-1	
		Выпуск 1	Лист 31

ПРОМСТРОЙПРОЕКТ г. Москва

Нач. СКО-1	Драмов		
Гл. констр.	Авраменко		
Гл. инж. пр.	Ольхов		
Рук. бригады	Кутков		
Инженер	Тучина	Акишина	
Проверил			
ГУС бригады 1	Е. Вдовитова		

Дата выпуска 20 декабря 1972 г.

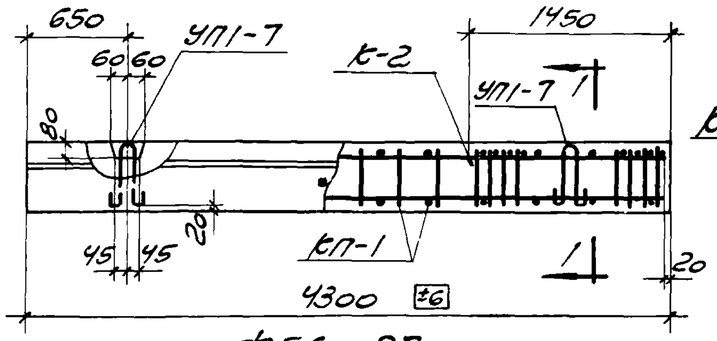

ФБ6-27

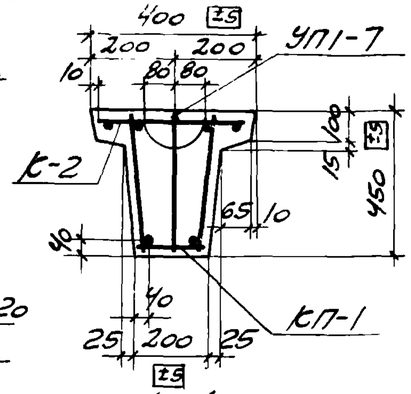

1-1

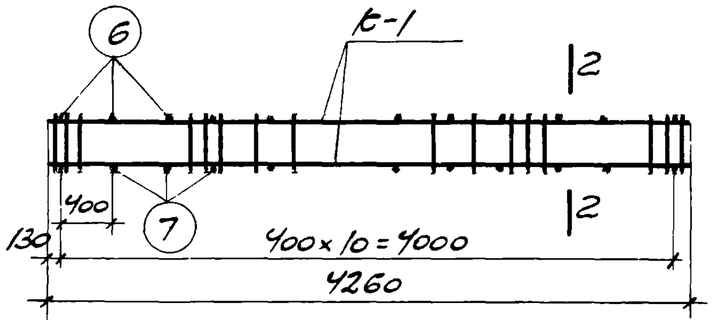

КП-1

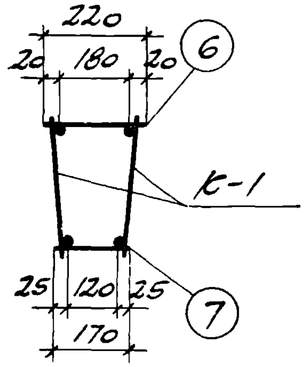

2-2

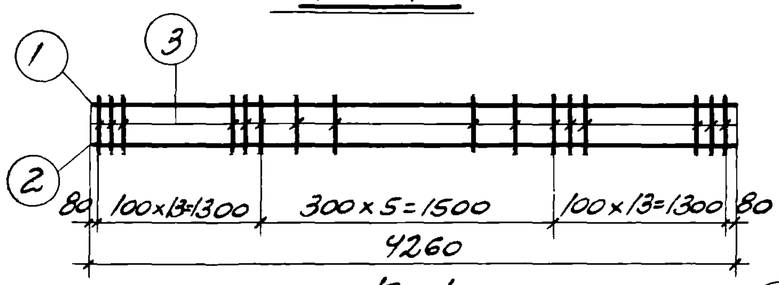

К-1

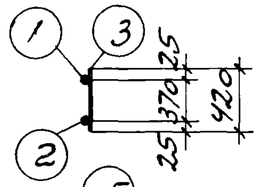

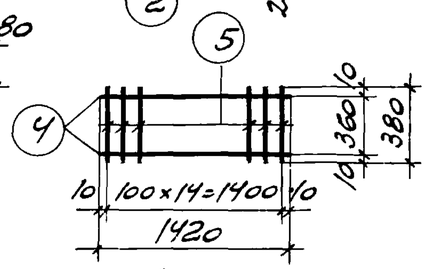

К-2

Спецификация и выборка стали на одно арматурное изделие

Марка изделия	№ поз.	Эскиз	ф мм	Длина мм	Кол. шт.	Общая длина м	Выборка стали ф мм	Общая длина м	Вес кг
К-1	1	—	10АI	4260	1	4,3	6АI	13,4	3,0
	2		12АIII	4260	1	4,3	10АI	4,3	2,7
	3		6АI	420	32	13,4	12АIII	4,3	3,8
							Итого		9,5
К-2	4	—	6АI	1420	2	2,8	6АI	8,5	1,9
	5		6АI	380	15	5,7			
Отд. стерж.	6	—	6АI	220	1	0,22	6АI	0,22	0,05
	7		6АI	170	1	0,17	6АI	0,17	0,04

Спецификация арматурных изделий на один пространственный каркас

Марка простран. каркаса	Марка изделия	Кол. шт.	Вес кг	Общий вес кг
КП-1	К-1	2	19,0	20,0
	6	11	0,6	
	7	11	0,4	

Спецификация арматурных изделий и закладных деталей на одну балку

Марка балки	Марка изделия	Кол. шт.	№ листа*
ФБ6-27	КП-1	1	
	К-2	2	
	УП1-7	2	Серия 1400-9 в1

Примечания

1. Арматурные каркасы изготовлять при помощи контактной точечной электросварки. Сварку плоских каркасов в пространственный производите с помощью сварочных клещей.
2. При укладке арматуры обеспечить проектную величину защитных слоев установкой бетонных или пластмассовых фиксаторов.
3. Размеры каркасов даны по осям стержней.

Показатели на одну балку

Марка балки	Вес т	Марка бетона	Объем бетона $м^3$	Расход стали кг
ФБ6-27	1,3	200	0,51	26,6

Выборка стали на одну балку

Марка балки	Сталь ГОСТ 5781-61* класса А-I ф, мм 6	10		Итого кг	Класса А-III ф, мм 12		Итого кг	Расход без закладных деталей кг	Закладные детали: Сталь класса А-I ГОСТ 5781-61* ф, мм 14		Итого кг	Общий расход кг
ФБ6-27	10,8	5,4		16,2	7,6		7,6	23,8	2,8		2,8	26,6

ТК 1972	ФБ6-27	1.415-1	
		Выпуск 1	Лист 32

Гл. инж. пр. Алексов
Рук. бригады Кумков
Дата выпуска 20 декабря 1972 г.
Проверил Яхнина
Дата
ЦНИИПромзданий г. Москва

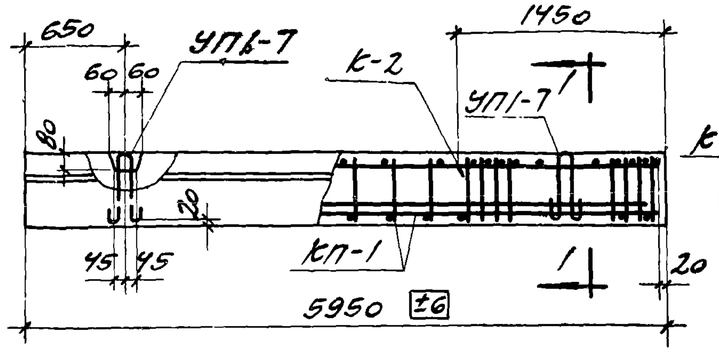

ФБ6-28

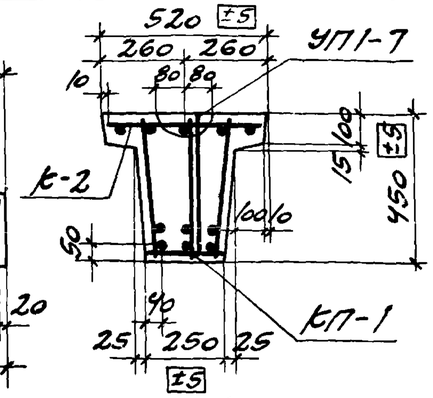

1-1

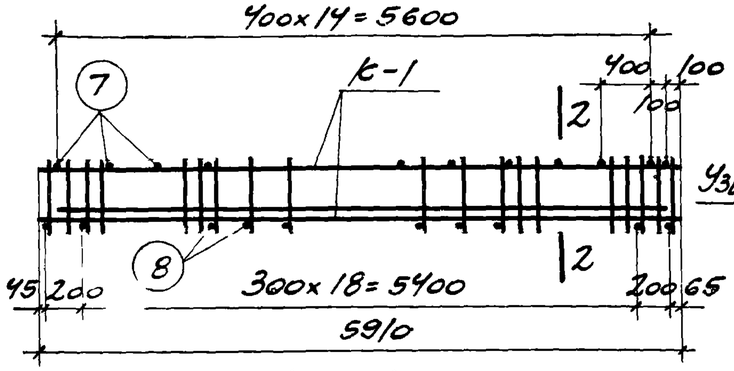

КП-1

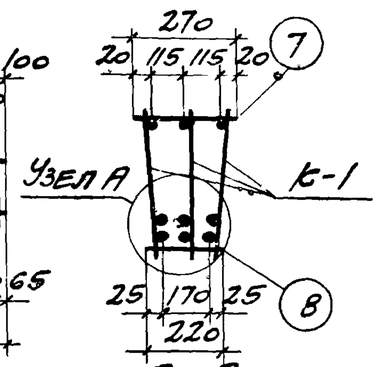

2-2

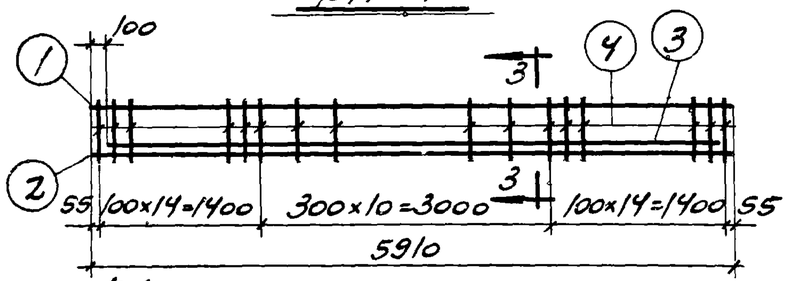

К-1

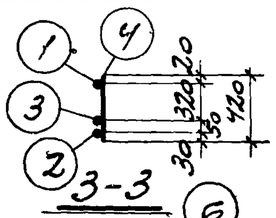

3-3

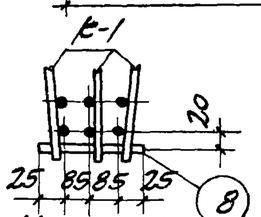

Узел А

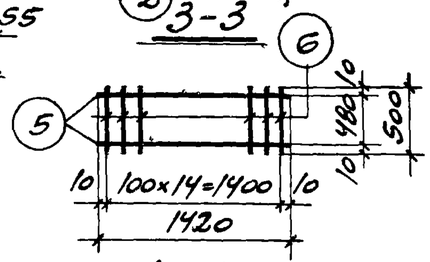

К-2

Спецификация и выборка стали на одно арматурное изделие

Марка изделия	№ поз.	Эскиз	ф мм	Длина мм	Кол. шт.	Общая длина м	Выборка стали ф мм	Общая длина м	Вес кг
К-1	1	—	10 AI	5910	1	5,9	8 AI	16,4	6,5
	2		20 AIII	5910	1	5,9	10 AI	5,9	3,6
	3		16 AIII	5710	1	5,7	16 AIII	5,7	9,0
	4		8 AI	420	39	16,4	20 AIII	5,9	14,6
							Итого		33,7
К-2	5	—	6 AI	1420	2	2,8	6 AI	10,3	2,3
	6		6 AI	500	15	7,5			
Отд. стерж.	7	—	6 AI	270	1	0,27	6 AI	0,27	0,06
	8		6 AI	220	1	0,22	6 AI	0,22	0,05

Спецификация арматурных изделий на один пространственный каркас

Марка простран. каркаса	Марка изделия	Кол. шт.	Вес кг	Общий вес кг
КП-1	К-1	3	101,1	103,2
	7	16	1,0	
	8	21	1,1	

Спецификация арматурных изделий и закладных деталей на одну балку

Марка балки	Марка изделия	Кол. шт.	№ листа
ФБ6-28	КП-1	1	
	К-2	2	
	УП1-7	2	Серия 1.400-98.1

Примечания.

1. Арматурные каркасы изготовлять при помощи контактной точечной электросварки. Сварку плоских каркасов в пространственный производить с помощью сварочных клещей.
2. При укладке арматуры обеспечить проектную величину защитных слоев установкой бетонных или пластмассовых фиксаторов.
3. Размеры каркасов даны по осям стержней.

Показатели на одну балку

Марка балки	Вес т	Марка бетона	Объем бетона м³	Расход стали кг
ФБ6-28	2,2	300	0,89	110,6

Выборка стали на одну балку

Марка балки	Сталь ГОСТ 5781-61* класса А-I ф, мм 6	8	10	Итого кг	Класса А-III ф, мм 16	20	Итого кг	Расход без закладных деталей кг	Закладные детали сталь класса А-I ГОСТ 5781-61* ф, мм 14		Итого кг	Общий расход кг
ФБ6-28	6,7	19,5	10,8	37,0	27,0	43,8	70,8	107,8	2,8		2,8	110,6

ТК 1972

ФБ6-28

1.415-1 Выпуск 1 Лист 33

ПРОМСТРОЙПРОЕКТ г. Москва

Гл. констр.	Авраменко	Штучина
Гл. инж. пр.	Олехов	Акишина
Рук. группы	Кунтов	Акишина
Дата выпуска 20 декабря 1972 г.		

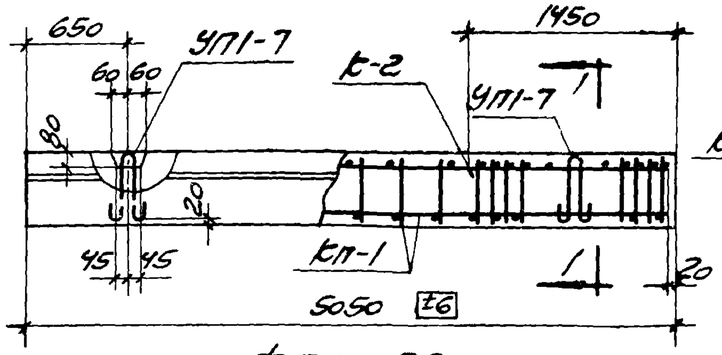

ФБ6 - 29

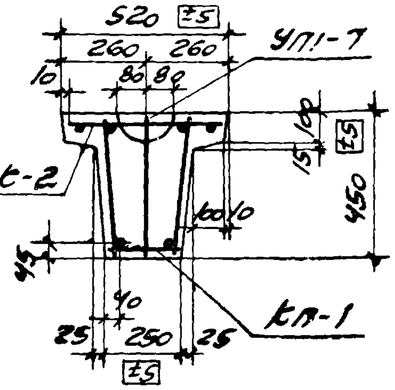

1-1

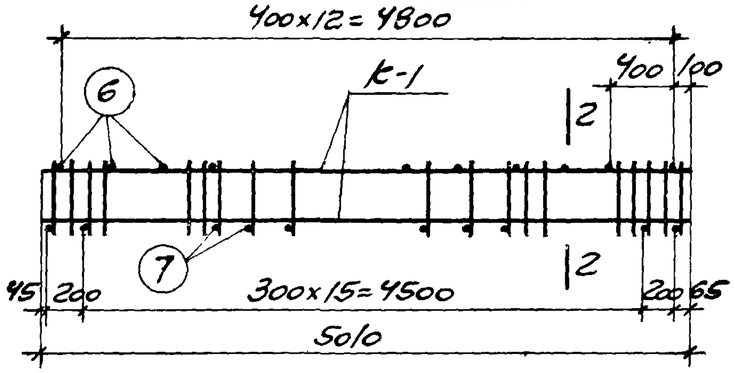

КП-1

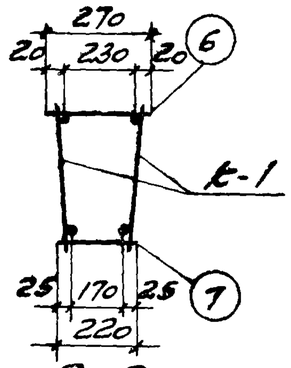

2-2

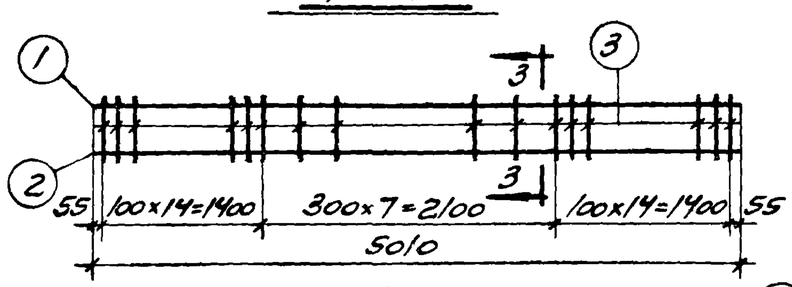

К-1

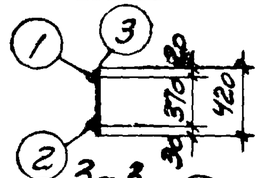

3-3

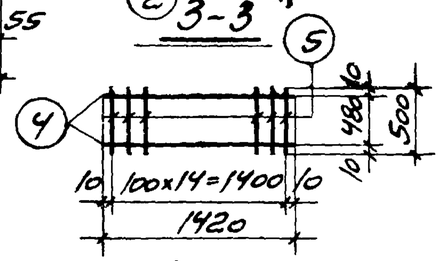

К-2

Спецификация и выборка стали на одно арматурное изделие

Марка изделия	№ поз.	Эскиз	ф мм	Длина мм	Кол. шт.	Общая длина м	Выборка стали ф мм	Общая длина м	Вес кг
К-1	1	—	10АI	5010	1	5,0	10АI	5,0	3,1
	2		22АIII	5010	1	5,0	8АIII	15,1	6,0
	3		8АIII	420	36	15,1	22АIII	5,0	15,0
							Итого		24,1
К-2	4	—	6АI	1420	2	2,8	6АI	10,3	2,3
	5		6АI	500	15	7,5			
Отд. стерж.	6	—	6АI	270	1	0,27	6АI	0,27	0,06
	7		6АI	220	1	0,22	6АI	0,22	0,05

Спецификация арматурных изделий на один пространственный каркас

Марка простран. каркаса	Марка изделия	Кол. шт.	Вес кг	Общий вес кг
КП-1	К-1	2	48,2	49,9
	6	13	0,8	
	7	18	0,9	

Спецификация арматурных изделий и закладных деталей на одну балку

Марка балки	Марка изделия	Кол. шт.	№ листа
ФБ6-29	КП-1	1	
	К-2	2	
	УП1-7	2	Серия 1.460-9 в.1

Примечания.

1. Арматурные каркасы изготовляте при помощи контактной точечной электросварки. Сварку плоских каркасов в пространственным производите с помощью сварочных клещей.
2. При укладке арматуры обеспечить проектную величину защитных слоев установкой бетонных или пластмассовых фиксаторов.
3. Размеры каркасов даны по осям стержней.

Показатели на одну балку

Марка балки	Вес т	Марка бетона	Объем бетона м3	Расход стали кг
ФБ6-29	1,9	300	0,75	57,3

Выборка стали на одну балку

Марка балки	Сталь ГОСТ 5781-61* класса А-I ф, мм 6	10		Итого кг	Класса А-III ф, мм 8	22	Итого кг	Расход без закладных деталей кг	Закладные детали: Сталь класса А-I ГОСТ 5781-61* ф, мм 14		Итого кг	Общий расход кг
ФБ6-29	6,3	6,2		12,5	12,0	30,0	42,0	54,5	2,8		2,8	57,3

ТК 1972	ФБ6 - 29	1.415-1	
		Выпуск 1	Лист 34

г. Москва

Руководитель группы Шевцов
Рук. бригады Кумков
Дата выпуска 20 декабря 1972 г.

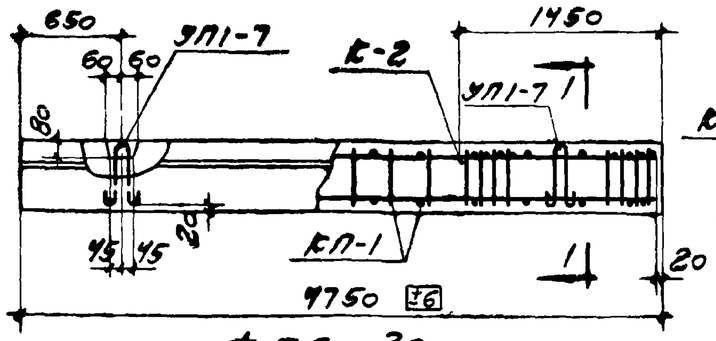

ФБ6-30

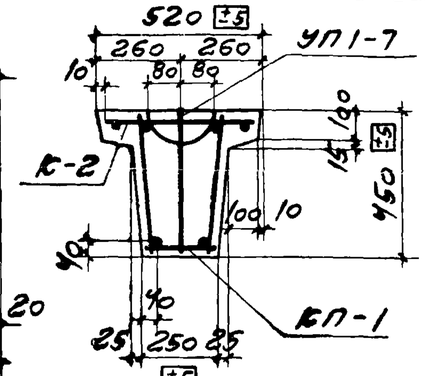

1-1

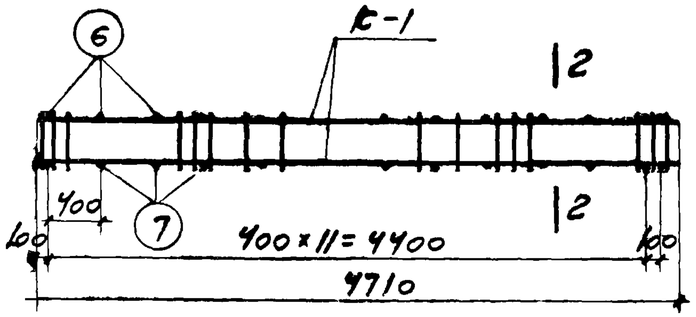

КП-1

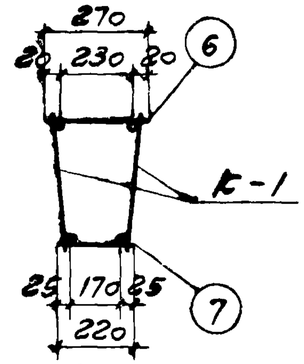

2-2

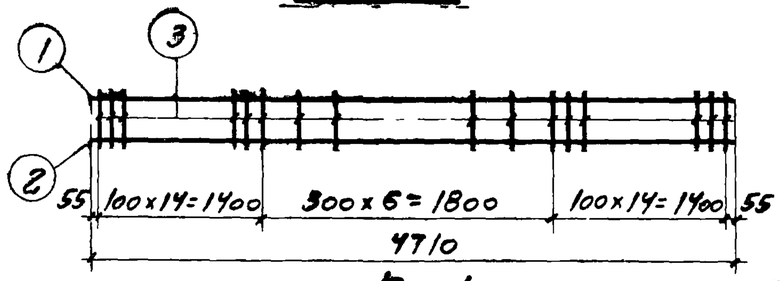

К-1

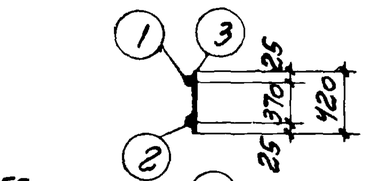

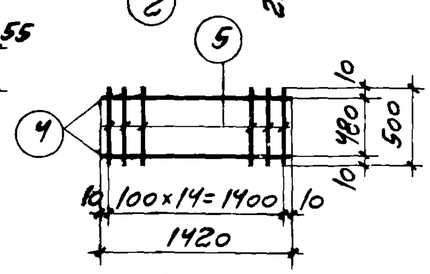

К-2

СПЕЦИФИКАЦИЯ И ВЫБОРКА СТАЛИ НА ОДНО АРМАТУРНОЕ ИЗДЕЛИЕ

Марка изделия	№ поз.	Эскиз	ф мм	Длина мм	Кол. шт.	Общая длина м	Выборка стали ф мм	Общая длина м	Вес кг
К-1	1	—	10AI	4710	1	4,7	8AI	14,7	5,8
	2		20AIII	4710	1	4,7	10AI	4,7	2,9
	3		8AI	420	35	14,7	20AIII	4,7	11,6
							Итого		20,3
К-2	4	—	6AI	1420	2	2,8	6AI	10,3	2,3
	5		6AI	500	15	7,5			
Отд. стерж.	6	—	6AI	270	1	0,27	6AI	0,27	0,06
	7		6AI	220	1	0,22	6AI	0,22	0,05

СПЕЦИФИКАЦИЯ АРМАТУРНЫХ ИЗДЕЛИЙ НА ОДИН ПРОСТРАНСТВЕННЫЙ КАРКАС

Марка простран. каркаса	Марка изделия	Кол. шт.	Вес кг	Общий вес кг
КП-1	К-1	2	40,6	42,1
	6	13	0,8	
	7	13	0,7	

СПЕЦИФИКАЦИЯ АРМАТУРНЫХ ИЗДЕЛИЙ И ЗАКЛАДНЫХ ДЕТАЛЕЙ НА ОДНУ БАЛКУ

Марка балки	Марка изделия	Кол. шт.	№ листа
ФБ6-30	КП-1	1	
	К-2	2	
	УП1-7	2	Серия 1.400-3 в.1

ПРИМЕЧАНИЯ.

1. Арматурные каркасы изготовлять при помощи контактной точечной электросварки. Сварку плоских каркасов в пространственный производить с помощью сварочных клещей.
2. При укладке арматуры обеспечить проектную величину защитных слоев установкой бетонных или пластмассовых фиксаторов.
3. Размеры каркасов даны по осям стержней.

ПОКАЗАТЕЛИ НА ОДНУ БАЛКУ

Марка балки	Вес т	Марка бетона	Объем бетона м³	Расход стали кг
ФБ6-30	1,8	300	0,71	49,5

ВЫБОРКА СТАЛИ НА ОДНУ БАЛКУ

Марка балки	Сталь ГОСТ 5781-61* класса А-I ф, мм 6	8	10	Итого кг	Класса А-III ф, мм 20		Итого кг	Расход без закладных деталей кг	Закладные детали: сталь класса А-I ГОСТ 5781-61* ф, мм 14		Итого кг	Общий расход кг
ФБ6-30	6,1	11,6	5,8	23,5	23,2		23,2	46,7	2,8		2,8	49,5

ТК 1972	ФБ6-30	1.415-1	
		Выпуск 1	Лист 35

ГПИ Промстройпроект г. Москва

Гл. инж. проекта Авраменко
Гл. инж. пр. Олбясов
Рук. бригады Кунцов
Дата выпуска 20 декабря 1972 г.

Инженер Жигина
Проверил Акишина

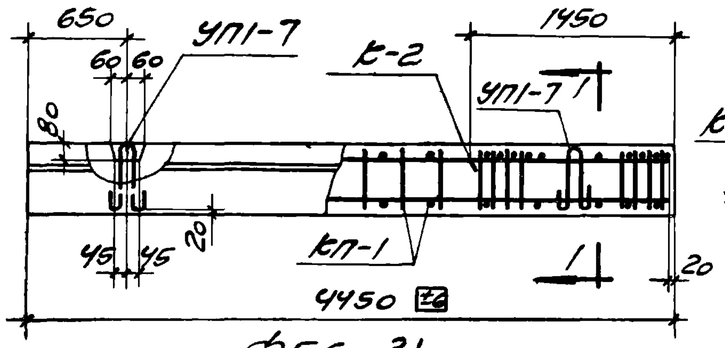

ФБ6-31

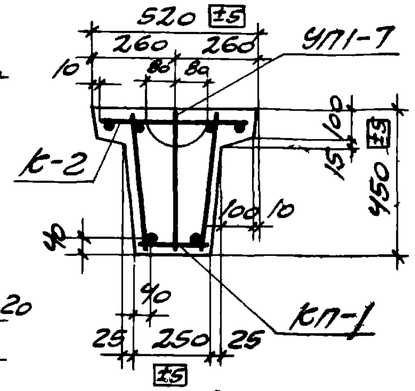

1-1

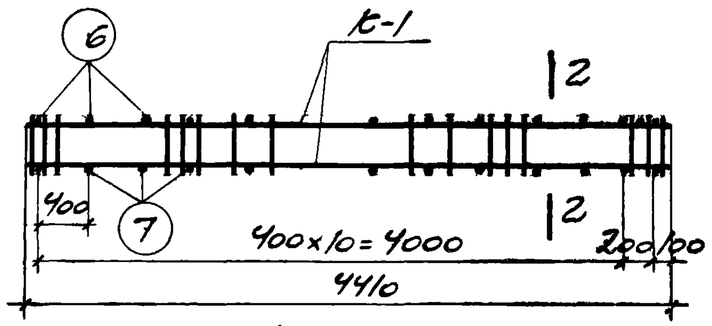

КП-1

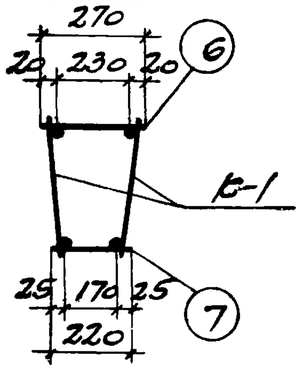

2-2

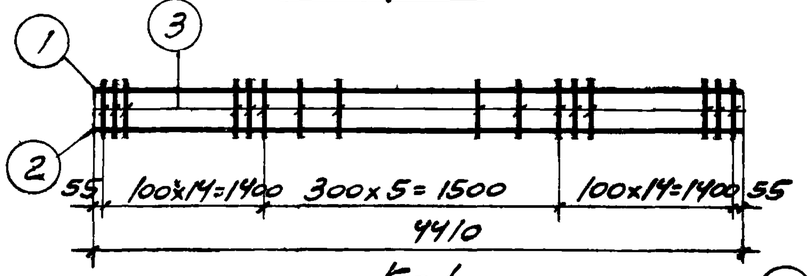

К-1

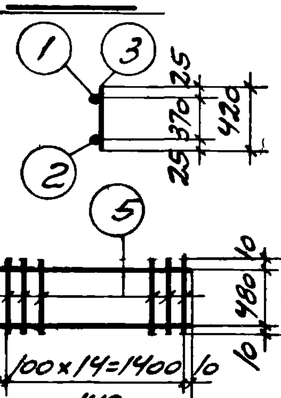

К-2

Спецификация и выборка стали на одно арматурное изделие

Марка изделия	№ поз.	Эскиз	ф мм	Длина мм	Кол. шт.	Общая длина м	Выборка стали ф мм	Общая длина м	Вес кг
К-1	1	—	10АI	4410	1	4,4	8АI	14,3	5,7
	2		20АIII	4410	1	4,4	10АI	4,4	2,7
	3		8АI	420	34	14,3	20АIII	4,4	10,9
							Итого		19,3
К-2	4	—	6АI	1420	2	2,8	6АI	10,3	2,3
	5		6АI	500	15	7,5			
Отд. стерж.	6	—	6АI	270	1	0,27	6АI	0,27	0,06
	7		6АI	220	1	0,22	6АI	0,22	0,05

Спецификация арматурных изделий на один пространственный каркас

Марка пространн. каркаса	Марка изделия	Кол. шт.	Вес кг	Общий вес кг
КП-1	К-1	2	38,6	39,9
	6	12	0,7	
	7	12	0,6	

Спецификация арматурных изделий и закладных деталей на одну балку

Марка балки	Марка изделия	Кол. шт.	№ листа
ФБ6-31	КП-1	1	
	К-2	2	
	УП1-7	2	серия 1.400-3 в.1

Примечания

1. Арматурные каркасы изготовлять при помощи контактной точечной электросварки. Сварку плоских каркасов в пространственный производить с помощью сварочных клещей.
2. При укладке арматуры обеспечить проектную величину защитных слоев установкой бетонных или пластмассовых фиксаторов
3. Размеры каркасов даны по осям стержней.

Показатели на одну балку

Марка балки	Вес т	Марка бетона	Объем бетона м³	Расход стали кг
ФБ6-31	1,7	200	0,66	47,3

Выборка стали на одну балку

Марка балки	Сталь ГОСТ 5781-61* класса А-I ф, мм 6	8	10	Итого кг	Класса А-III ф, мм 20		Итого кг	Расход без закладных деталей кг	Закладные детали: Сталь класса А-I ГОСТ 5781-61 ф, мм 14		Итого кг	Общий расход кг
ФБ6-31	5,9	11,4	5,4	22,7	21,8		21,8	44,5	2,8		2,8	47,3

ТК 1972

ФБ6-31

1.415-1 Выпуск 1 Лист 36

Гл. инж. пр. Олехов
Рук. бригады Кумтов
Дата выпуска 20 декабря 1972г.
Проверил Аснина
Гл. инж. проекта Ленгипроинжпроект г. Москва

12378 40

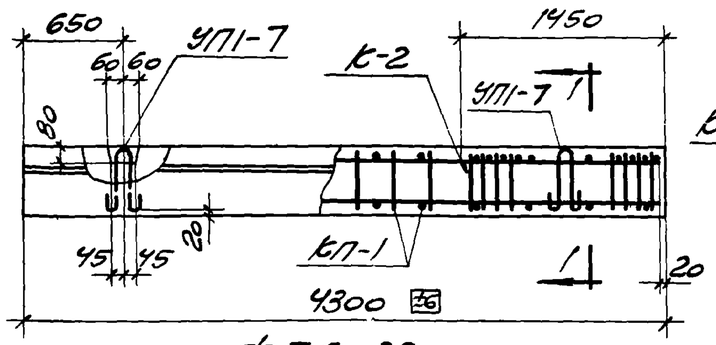

ФБ6-32

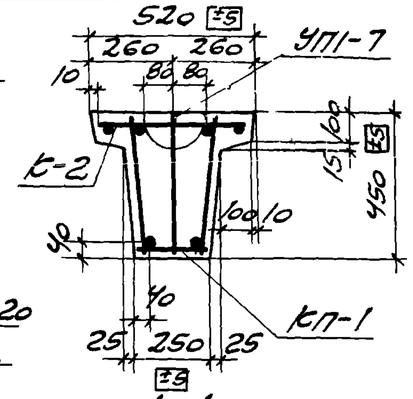

1-1

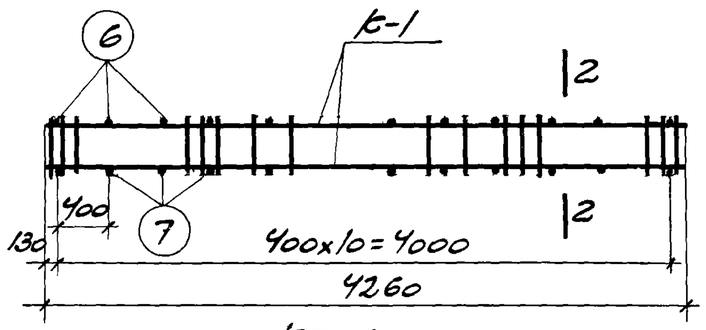

КП-1

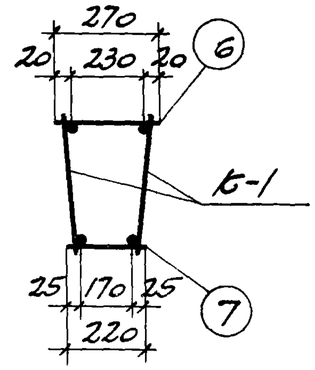

2-2

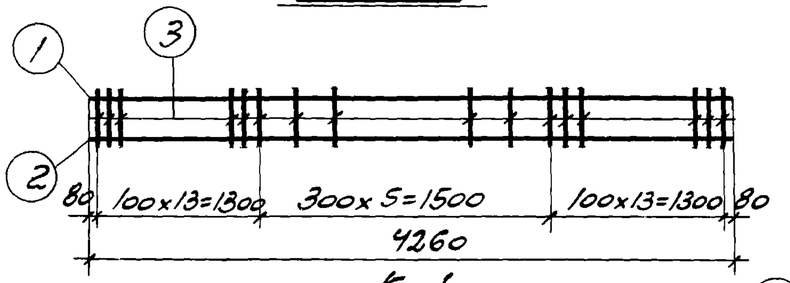

К-1

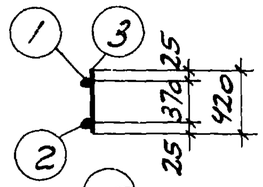

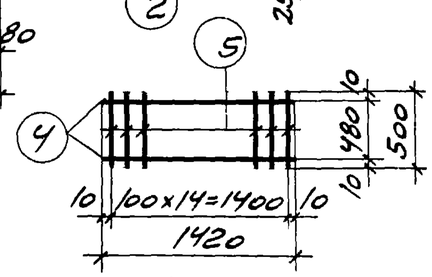

К-2

Спецификация и выборка стали на одно арматурное изделие

Марка изделия	№ поз.	Эскиз	ф мм	Длина мм	Кол. шт.	Общая длина м	Выборка стали ф мм	Общая длина м	Вес кг
К-1	1	—	10АI	4260	1	4,3	8АI	13,4	5,3
	2		20АIII	4260	1	4,3	10АI	4,3	2,7
	3		8АI	420	32	13,4	20АIII	4,3	10,6
							Итого		18,6
К-2	4	—	6АI	1420	2	2,8	6АI	10,3	2,3
	5		6АI	500	15	7,5			
Отд. стерж.	6	—	6АI	270	1	0,27	6АI	0,27	0,06
	7		6АI	220	1	0,22	6АI	0,22	0,05

Спецификация арматурных изделий на один пространственный каркас

Марка простран каркаса	Марка изделия	Кол. шт.	Вес кг	Общий вес кг
КП-1	К-1	2	37,2	38,5
	6	11	0,7	
	7	11	0,6	

Спецификация арматурных изделий и закладных деталей на одну балку

Марка балки	Марка изделия	Кол. шт.	№ листа
ФБ6-32	КП-1	1	
	К-2	2	
	УП1-7	2	Серия 1.400-9 в.1

Примечания

1. Арматурные каркасы изготовлять при помощи контактной точечной электросварки. Сварку плоских каркасов в пространственный производить с помощью сварочных клещей.
2. При укладке арматуры обеспечить проектную величину защитных слоев установкой бетонных или пластмассовых фиксаторов.
3. Размеры каркасов даны по осям стержней.

Показатели на одну балку

Марка балки	Вес т	Марка бетона	Объем бетона $м^3$	Расход стали кг
ФБ6-32	1,6	200	0,64	45,9

Выборка стали на одну балку

Марка балки	Сталь ГОСТ 5781-61* Класса А-I ф, мм 6	8	10	Итого кг	Класса А-III ф, мм 20		Итого кг	Расход без закладных деталей кг	Закладные детали Сталь класса А-I* ГОСТ 5781-61. ф, мм 14		Итого кг	Общий расход кг
ФБ6-32	5,9	10,6	5,4	21,9	21,2		21,2	43,1	2,8		2,8	45,9

ПРОМСТРОЙПРОЕКТ г. Москва

Гл. констр.	Эрнитов		
Гл. инж. пр.	Авраменко	Ольгхов	
Рук. бригады	Кумков		
Дата выпуска 20 декабря 1972 г.			
Рук. группы	Бугаев	Бугаева	18.6.72
Инженер	Тычина	Акишина	
Проверил			

ТК 1972

ФБ6-32

1.415-1 Выпуск 1 Лист 37

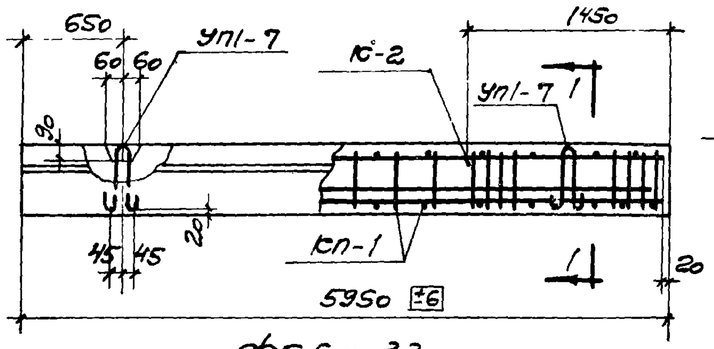

ФБ6-33

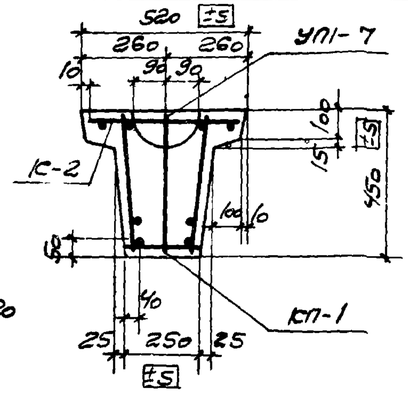

1-1

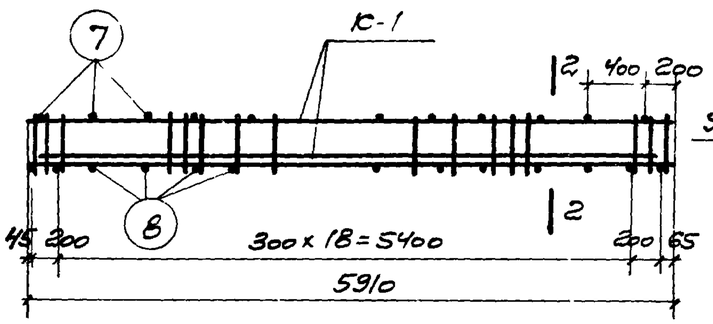

КП-1

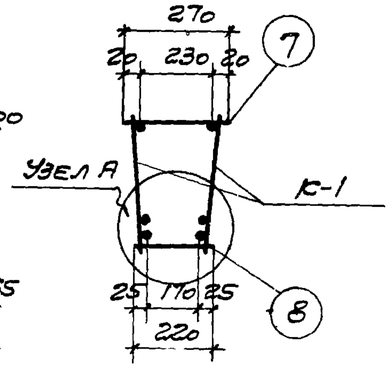

2-2

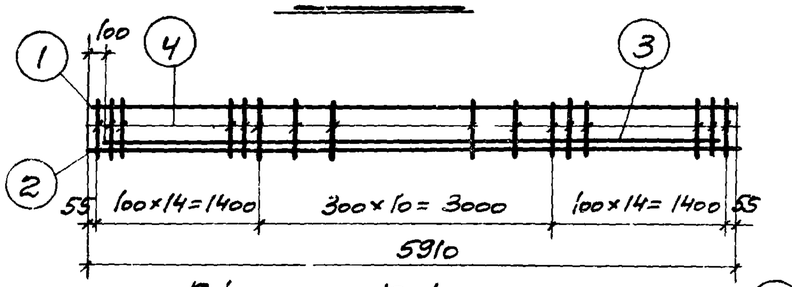

К-1

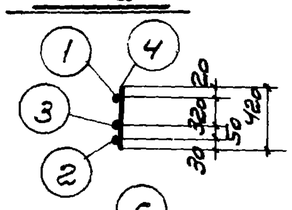

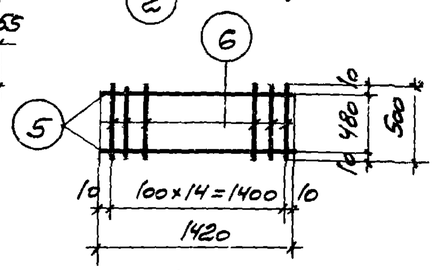

К-2

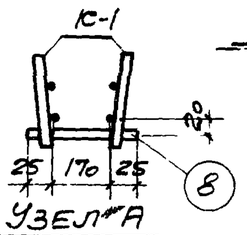

УЗЕЛ А

Спецификация и выборка стали на одно арматурное изделие

Марка изделия	№ поз	Эскиз	ф мм	Длина мм	Кол. шт.	Общая длина м	Выборка стали ф мм	Общая длина м	Вес кг
К-1	1	—	10АI	5910	1	5,9	10АI	5,9	3,6
	2		20АIII	5910	1	5,9	8АIII	16,4	6,5
	3		18АIII	5710	1	5,7	18АIII	5,7	11,4
	4		8АIII	420	39	16,4	20АIII	5,9	14,6
							Итого		36,1
К-2	5	—	6АI	1420	2	2,8	6АI	10,3	2,3
	6		6АI	500	15	7,5			
Отд стерж	7	—	6АI	270	1	0,27	6АI	0,27	0,06
	8	—	6АI	220	1	0,22	6АI	0,22	0,05

Спецификация арматурных изделий на один пространственный каркас

Марка пространн. каркаса	Марка изделия	Кол. шт.	Вес кг	Общий вес кг
КП-1	К-1	2	72,2	74,2
	7	15	0,9	
	8	21	1,1	

Спецификация арматурных изделий и закладных деталей на одну балку

Марка балки	Марка изделия	Кол. шт.	№ листа
ФБ6-33	КП-1	1	
	К-2	2	
	УП1-7	2	Серия 1.400-98

Примечания.

1. Арматурные каркасы изготовлять при помощи контактной точечной электросварки. Сварку плоских каркасов в пространственный производить с помощью сварочных клещей.
2. При укладке арматуры обеспечить проектную величину защитных слоев установкой бетонных или пластмассовых фиксаторов.
3. Размеры каркасов даны по осям стержней.

Показатели на одну балку

Марка балки	Вес т	Марка бетона	Объем бетона м³	Расход стали кг
ФБ6-33	2,2	200	0,89	81,6

Выборка стали на одну балку

Марка балки	Сталь ГОСТ 5781-61* Класса А-I ф, мм 6	10	Итого кг	Класса А-III ф, мм 8	18	20	Итого кг	Расход без закладных деталей кг	Закладные детали Сталь класса А-I ГОСТ 5781-61* ф, мм 14		Итого кг	Общий расход кг
ФБ6-33	6,6	7,2	13,8	13,0	22,8	29,2	65,0	78,8	2,8		2,8	81,6

ТК 1972 | ФБ6-33 | 1.415-1 | Выпуск 1 | Лист 38

ПРОМСТРОЙПРОЕКТ г. Москва

Гл. инж. проекта Ельцов
Рук. группы Кучков
Дата выпуска 30 декабря 1972 г.

Инв. № 12378 42

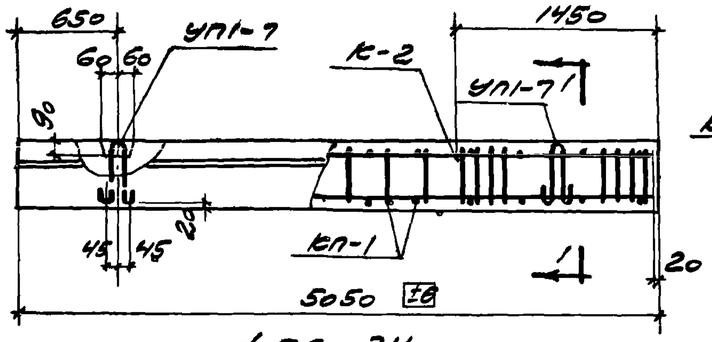

ф66-34

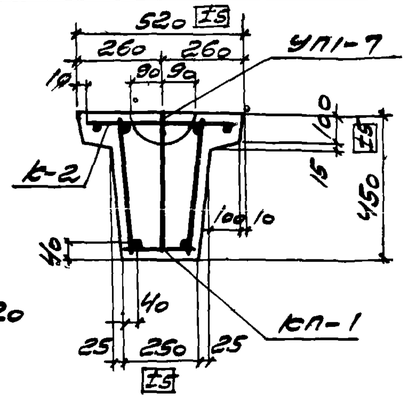

1-1

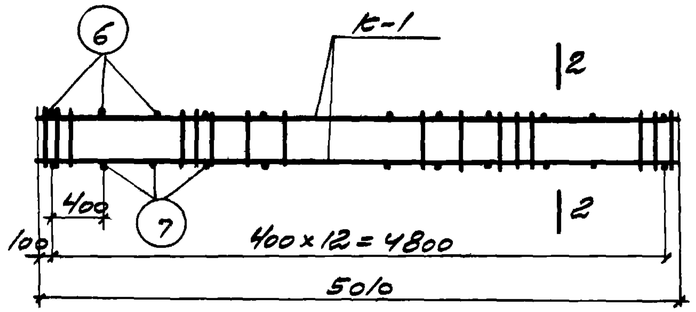

КП-1

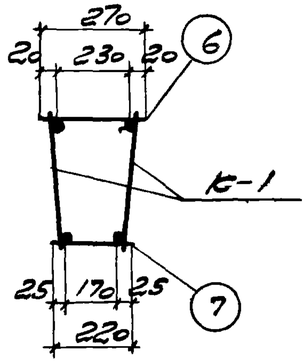

2-2

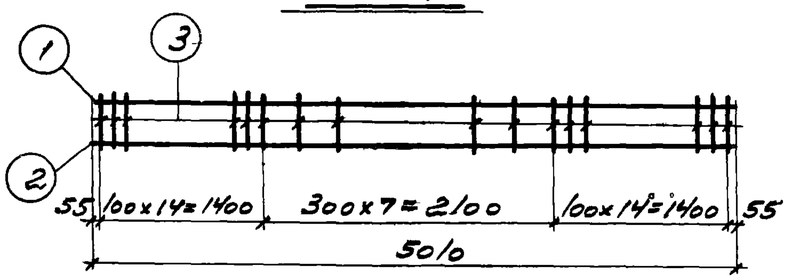

К-1

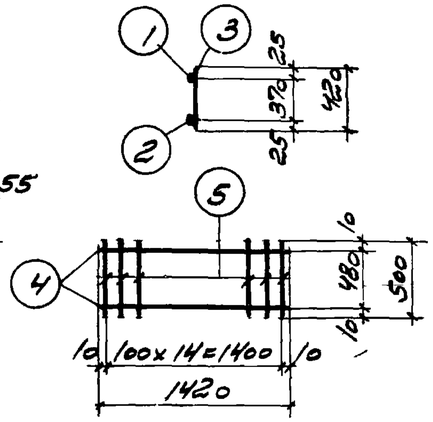

К-2

Спецификация и выборка стали на одно арматурное изделие

Марка изделия	№ поз.	Эскиз	ф мм	Длина мм	Кол. шт.	Общая длина м	Выборка стали ф мм	Общая длина м	Вес кг
К-1	1	—	10 AI	5010	1	5,0	8 AI	15,1	6,0
	2		20 AIII	5010	1	5,0	10 AI	5,0	3,1
	3		8 AI	420	36	15,1	20 AIII	5,0	12,3
							Итого		21,4
К-2	4	—	6 AI	1420	2	2,8	6 AI	10,3	2,3
	5		6 AI	500	15	7,5			
Отд. стерж.	6	—	6 AI	270	1	0,27	6 AI	0,27	0,06
	7		6 AI	220	1	0,22	6 AI	0,22	0,05

Спецификация арматурных изделий на один пространственный каркас

Марка пространн. каркаса	Марка изделия	Кол. шт.	Вес кг	Общий вес кг
КП-1	К-1	2	42,8	44,3
	6	13	0,8	
	7	13	0,7	

Спецификация арматурных изделий и закладных деталей на одну балку

Марка балки	Марка изделия	Кол. шт.	№ листа
ф66-34	КП-1	1	
	К-2	2	
	УП1-7	2	Серия 1.400-3 в.1

Примечания.

1. Арматурные каркасы изготовлять при помощи контактной точечной электросварки сварку плоских каркасов в пространственный производить с помощью сварочных клещей.
2. При укладке арматуры обеспечить проектную величину защитных слоев установкой бетонных или пластмассовых фиксаторов
3. Размеры каркасов даны по осям стержней.

Показатели на одну балку

Марка балки	Вес т	Марка бетона	Объем бетона м3	Расход стали кг
ф66-34	1,9	200	0,75	51,7

Выборка стали на одну балку

Марка балки	Сталь ГОСТ 5781-61* класса А-I ф, мм 6	8	10	Итого кг	Класса А-III ф, мм 20		Итого кг	Расход без закладных деталей кг	Закладные детали: сталь класса А-I ГОСТ 5781-61* ф, мм 14		Итого кг	Общий расход кг
ф66-34	6,1	12,0	6,2	24,3	24,6		24,6	48,9	2,8		2,8	51,7

ТК 1972	ф66-34	1.415-1	
		Выпуск 1	Лист 39

Нач. СКО-1	Драмов		
Гл. констр.	Авраменко		
Гл. инж. пр.	Ольхов		
Рук. бригады	Кумков		
Дата выпуска 20 декабря 1972г			

Рук. бригады	Евдокимова	Нач. отд.	Эпштейн
Инженер	Тучина		
Проверил	Агишина		

ПРОМСТРОЙПРОЕКТ г. Москва

12378

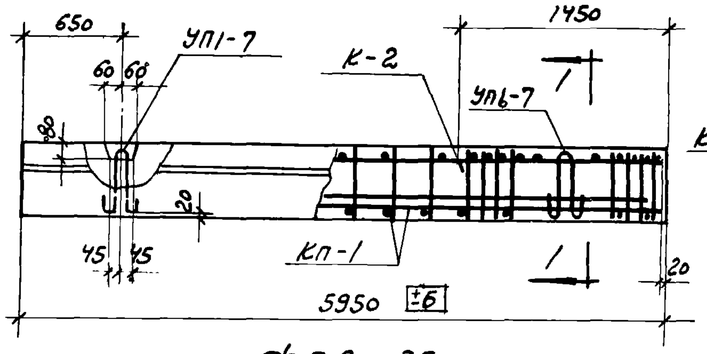

ФБ6-35

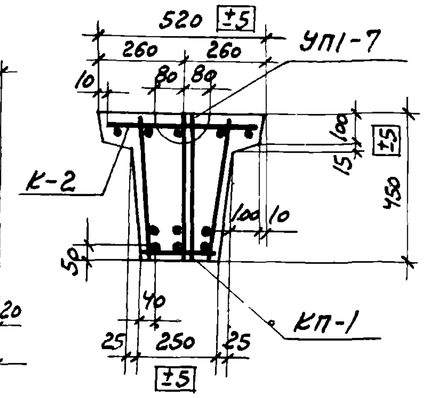

1-1

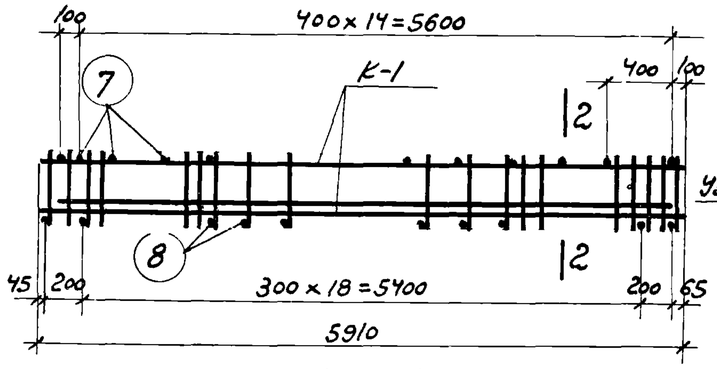

КП-1

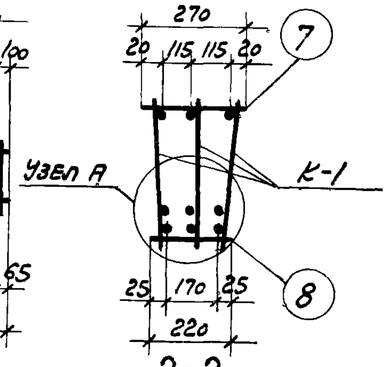

2-2

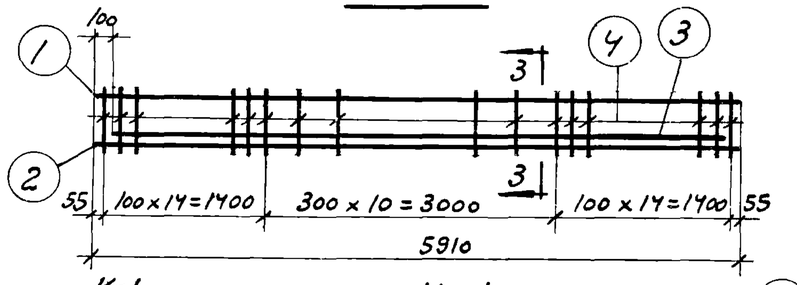

К-1

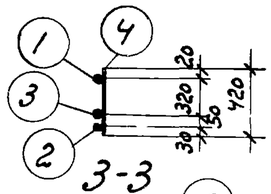

3-3

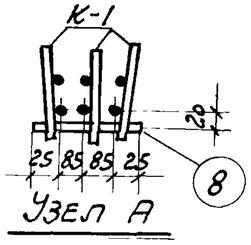

Узел А

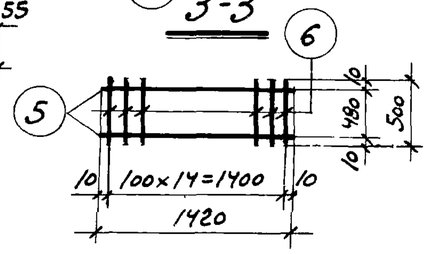

К-2

Спецификация и выборка стали на одно арматурное изделие

Марка изделия	№ поз.	Эскиз	ф мм	Длина мм	Кол. шт.	Общая длина м	Выборка стали ф мм	Общая длина м	Вес кг
К-1	1	—	10 А I	5910	1	5,9	10 А I	22,3	13,7
	2		20 А III	5910	1	5,9	18 А III	5,7	11,4
	3		18 А III	5710	1	5,7	20 А III	5,0	14,6
	4		10 А I	420	39	16,4	Итого		39,7
К-2	5	—	6 А I	1420	2	2,8	6 А I	10,3	2,3
	6		6 А I	500	15	7,5			
Отд. стерж.	7	—	6 А I	270	1	0,27	6 А I	0,27	0,06
	8		6 А I	220	1	0,22	6 А I	0,22	0,05

Спецификация арматурных изделий на один пространственный каркас

Марка пространств. каркаса	Марка изделия	Кол. шт.	Вес кг	Общий вес кг
КП-1	К-1	3	119,1	121,2
	7	16	1,0	
	8	21	1,1	

Спецификация арматурных изделий и закладных деталей на одну балку

Марка балки	Марка изделия	Кол. шт.	№ листа
ФБ6-35	КП-1	1	
	К-2	2	
	УП1-7	2	Серия 1.400-3 в.1

Примечания

1. Арматурные каркасы изготовлять при помощи контактной точечной электросварки. Сварку плоских каркасов в пространственный производить с помощью сварочных клещей.
2. При укладке арматуры обеспечить проектную величину защитных слоев установкой бетонных или пластмассовых фиксаторов.
3. Размеры каркасов даны по осям стержней.

Показатели на одну балку

Марка балки	Вес т	Марка бетона	Объем бетона м³	Расход стали кг
ФБ6-35	2,2	300	0,89	128,6

Выборка стали на одну балку

Марка балки	Сталь ГОСТ 5781-61* Класса А-I ф, мм 6	10		Итого кг	Класса А-III ф, мм 18	20	Итого кг	Расход без закладных деталей кг	Закладные детали Сталь класса А-I ГОСТ 5781-61* ф, мм 14		Итого кг	Общий расход кг
ФБ6-35	6,7	41,1		47,8	34,2	43,8	78,0	125,8	2,8		2,8	128,6

ТК 1972	ФБ6-35	1.415-1 Выпуск 1	Лист 40

г. Москва | Дата выпуска 20 декабря 1972 г. | Утверждено | Разработано

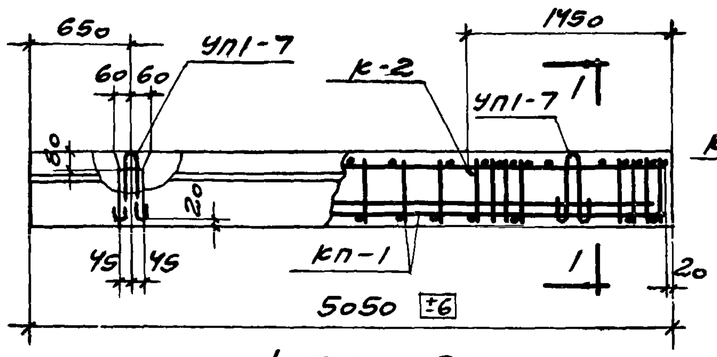

ФБ6-36

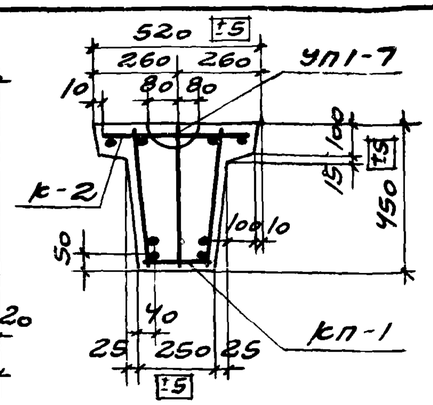

1-1

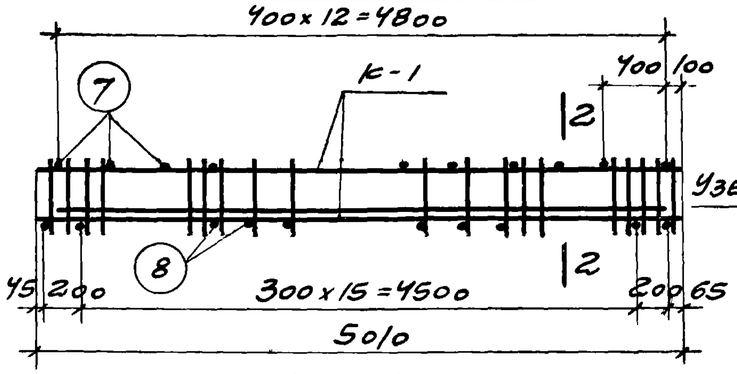

КП-1

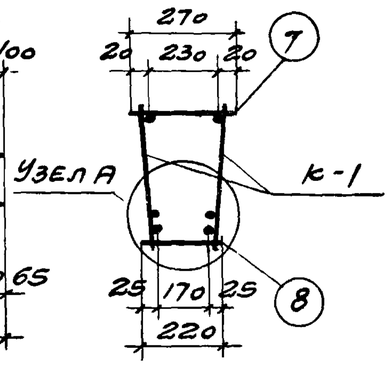

2-2

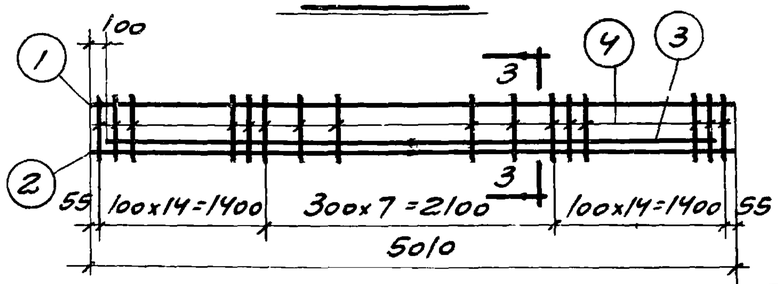

К-1

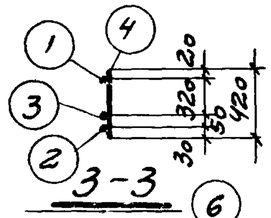

3-3

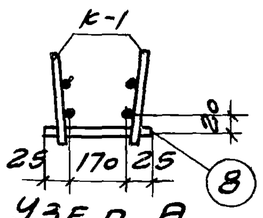

Узел А

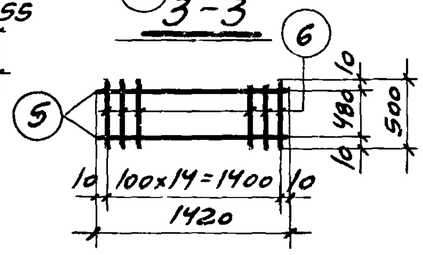

К-2

Спецификация и выборка стали на одно арматурное изделие

Марка изделия	№ поз.	Эскиз	ф мм	Длина мм	Кол. шт.	Общая длина м	Выборка стали ф мм	Общая длина м	Вес кг
К-1	1	—	10АI	5010	1	5,0	10АI	5,0	3,1
	2		20АIII	5010	1	5,0	10АIII	15,1	9,3
	3		18АIII	4810	1	4,8	18АIII	4,8	9,6
	4		10АIII	420	36	15,1	20АIII	5,0	12,3
							Итого		34,3
К-2	5	—	6АI	1420	2	2,8	6АI	10,3	2,3
	6		6АI	500	15	7,5			
Отд. стерж.	7	—	6АI	270	1	0,27	6АI	0,27	0,06
	8		6АI	220	1	0,22	6АI	0,22	0,05

Спецификация арматурных изделий на один пространственный каркас

Марка пространк каркаса	Марка изделия	Кол. шт.	Вес кг	Общий вес кг
КП-1	К-1	2	68,6	70,3
	7	13	0,8	
	8	18	0,9	

Спецификация арматурных изделий и закладных деталей на одну балку

Марка балки	Марка изделия	Кол. шт.	№ листа
ФБ6-36	КП-1	1	
	К-2	2	
	УП1-7	2	Серия 1400 9 В1

Примечания.

1. Арматурные каркасы изготовлять при помощи контактной точечной электросварки. Сварку плоских каркасов в пространственный производить с помощью сварочных клещей.
2. При укладке арматуры обеспечить проектную величину защитных слоев установкой бетонных или пластмассовых фиксаторов
3. Размеры каркасов даны по осям стержней.

Показатели на одну балку

Марка балки	Вес т	Марка бетона	Объем бетона $м^3$	Расход стали кг
ФБ6-36	1,9	300	0,75	77,7

Выборка стали на одну балку

Марка балки	Сталь ГОСТ 5781-61* Класса А-I ф, мм 6	10	Итого кг	Класса А-III ф, мм 10	18	20	Итого кг	Расход без закладных деталей кг	Закладные детали сталь класса А-I ГОСТ 5781-61* ф, мм 14		Итого кг	Общий расход кг
ФБ6-36	6,3	6,2	12,5	18,6	19,2	24,6	62,4	74,9	2,8		2,8	77,7

ТК 1972 — ФБ6-36 — 1.415-1 Выпуск 1 Лист 41

ПРОМСТРОЙПРОЕКТ г. Москва

Гл. констр.	Аваренко	
Гл. инж. пр.	Олехов	
Рук. бригады	Кумков	
Проверил	Кумков	
Инж.		

Дата выпуска 20 декабря 1972 г.

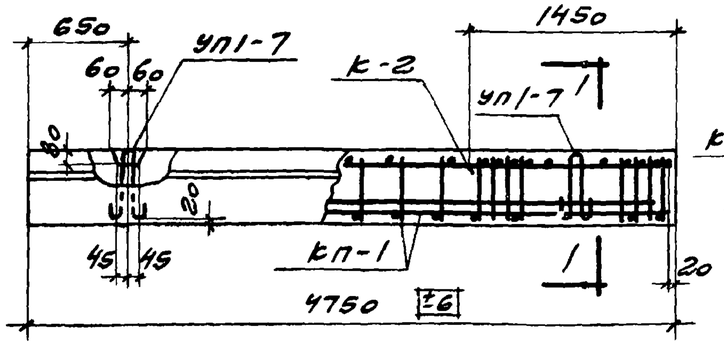

Ф66-37

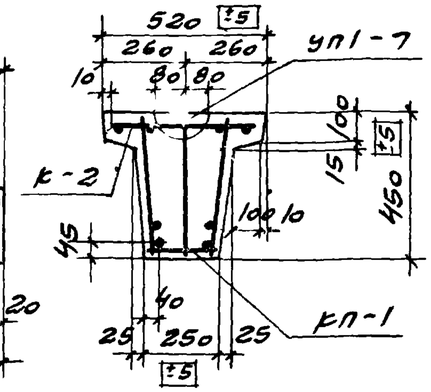

1-1

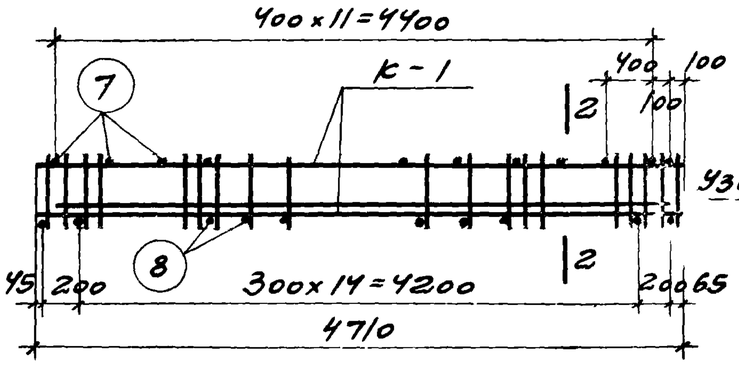

КП-1

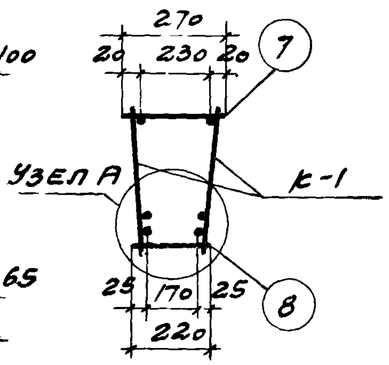

2-2

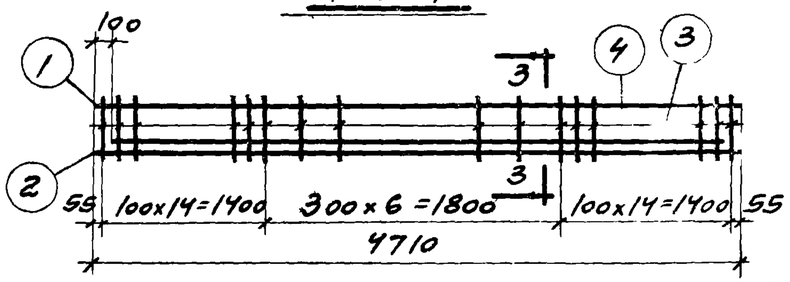

К-1

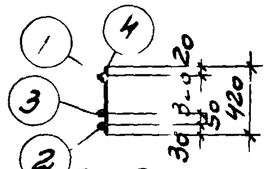

3-3

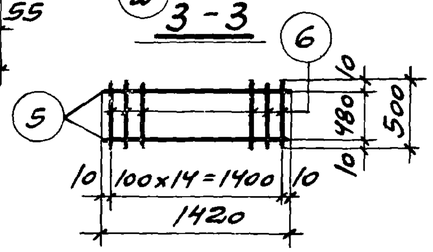

К-2

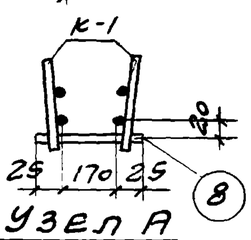

Узел А

Спецификация и выборка стали на одно арматурное изделие

Марка изделия	№ поз	Эскиз	ф мм	Длина мм	Кол шт	Общая длина м	Выборка стали ф мм	Общая длина м	Вес кг
К-1	1	—	10 А I	4710	1	4,7	10 А I	4,7	2,9
	2		18 А III	4710	1	4,7	10 А III	14,7	9,1
	3		16 А III	4510	1	4,5	16 А III	4,5	7,1
	4		10 А III	420	35	14,7	18 А III	4,7	9,4
							Итого		28,5
К-2	5	—	6 А I	1420	2	2,8	6 А I	10,3	2,3
	6		6 А I	500	15	7,5			
Отд. стерж.	7	—	6 А I	270	1	0,27	6 А I	0,27	0,06
	8		6 А I	220	1	0,22	6 А I	0,22	0,05

Спецификация арматурных изделий на один пространственный каркас

Марка простран. каркаса	Марка изделия	Кол. шт.	Вес кг	Общий вес кг
КП-1	К-1	2	57,0	58,7
	7	13	0 8	
	8	17	0 9	

Спецификация арматурных изделий и закладных деталей на одну балку

Марка балки	Марка изделия	Кол шт.	№ листа
Ф66-37	КП-1	1	
	К-2	2	
	УП1-7	2	Серия 1400-9в1

Примечания

1. Арматурные каркасы изготовлять при помощи контактной точечной электросварки. Сварку плоских каркасов в пространственный производить с помощью сварочных клещей.
2. При укладке арматуры обеспечить проектную величину защитных слоев установкой бетонных или пластмассовых фиксаторов
3. Размеры каркасов даны по осям стержней.

Показатели на одну балку

Марка балки	Вес т	Марка бетона	Объем бетона $м^3$	Расход стали кг
Ф66-37	1,8	300	0,71	66,1

Выборка стали на одну балку

Марка балки	Сталь ГОСТ 5781-61* класса А-I ф, мм 6	10	Итого кг	Класса А-III ф, мм 10	16	18	Итого кг	Расход без закладных деталей кг	Закладные детали: сталь класса А-I ГОСТ 5781-61* ф, мм 14		Итого кг	Общий расход кг
Ф66-37	6,3	5,8	12,1	18,2	14,2	18,8	51,2	63,3	2,8		2,8	66,1

ТК 1972	Ф66-37	1.415-1	
		Выпуск 1	Лист Н2

Гл. инж. пр. Олехов
Рук. бригады Кутков
Дата выпуска 20 декабря 1972
Проверил Кутков
Гл. констр. Авраменко
ГРОЙПРОЕКТ г. Москва

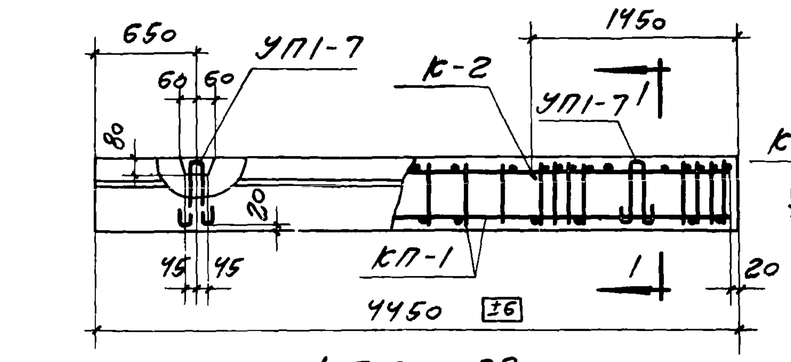

ФБ6 - 38

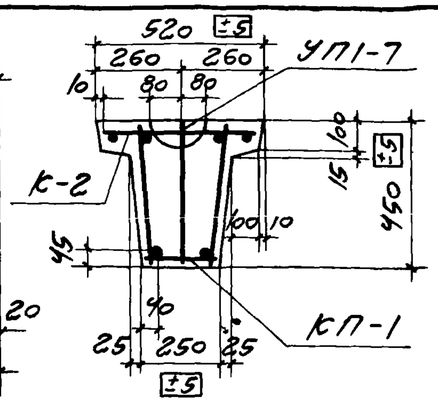

1-1

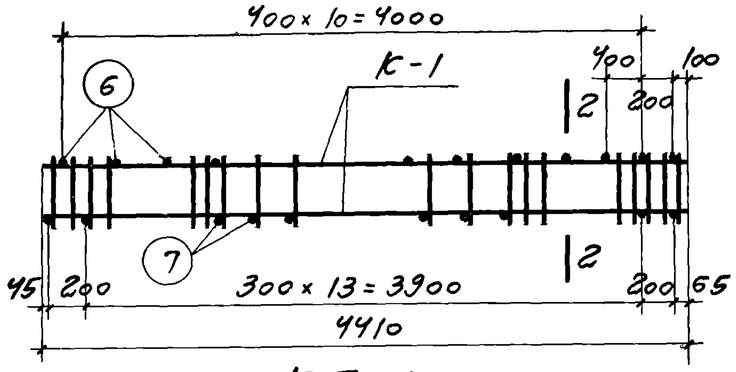

КП-1

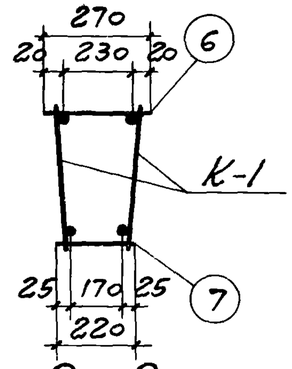

2-2

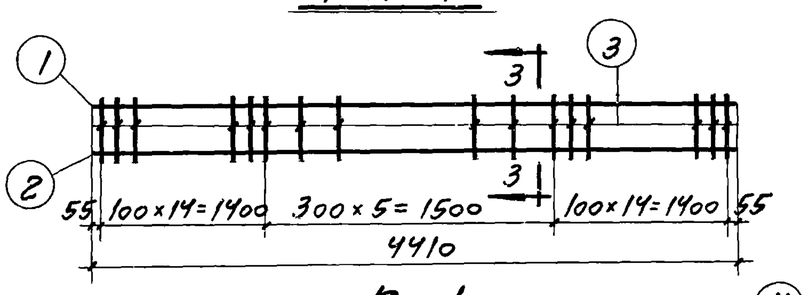

К-1

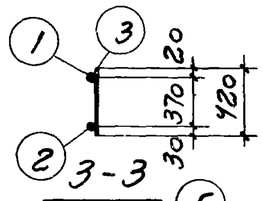

3-3

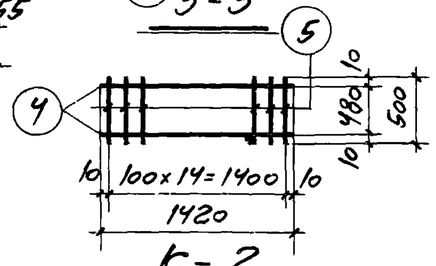

К-2

Спецификация и выборка стали на одно арматурное изделие

Марка изделия	№ поз.	Эскиз	ф мм	Длина мм	Кол. шт.	Общая длина м	Выборка стали ф мм	Общая длина м	Вес кг
К-1	1	—	10 AI	4410	1	4,4	10 AI	18,7	11,5
	2		22 AIII	4410	1	4,4	22 AIII	4,4	13,1
	3		10 AI	420	34	14,3			
							Итого		24,6
К-2	4	—	6 AI	1420	2	2,8	6 AI	10,3	2,3
	5		6 AI	500	15	7,5			
Отд. стерж.	6	—	6 AI	270	1	0,27	6 AI	0,27	0,06
	7		6 AI	220	1	0,22	6 AI	0,22	0,05

Спецификация арматурных изделий на один пространственный каркас

Марка пространн. каркаса	Марка изделия	Кол. шт.	Вес кг	Общий вес кг
КП-1	К-1	2	49,2	50,7
	6	12	0,7	
	7	16	0,8	

Спецификация арматурных изделий и закладных деталей на одну балку

Марка балки	Марка изделия	Кол. шт.	№ листа
ФБ6-38	КП-1	1	
	К-2	2	
	УП1-7	2	Серия 1.400-9 в.1

Примечания.

1. Арматурные каркасы изготовлять при помощи контактной точечной электросварки. Сварку плоских каркасов в пространственный производить с помощью сварочных клещей.
2. При укладке арматуры обеспечить проектную величину защитных слоев установкой бетонных или пластмассовых фиксаторов.
3. Размеры каркасов даны по осям стержней.

Показатели на одну балку

Марка балки	Вес т	Марка бетона	Объем бетона м³	Расход стали кг
ФБ6-38	1,7	300	0,66	58,1

Выборка стали на одну балку

Марка балки	Сталь ГОСТ 5781-61* класса A-I ф, мм 6	10		Итого кг	Класса A-III ф, мм 22		Итого кг	Расход без закладных деталей кг	Закладные детали: Сталь класса A-I ГОСТ 5781-61* ф, мм 14		Итого кг	Общий расход кг
ФБ6-38	6,1	23,0		29,1	26,2		26,2	55,3	2,8		2,8	58,1

ТК 1972 — ФБ6 - 38 — 1.415-1 — Выпуск 1 — Лист 43

ЦНИИПромстройпроект г. Москва

Гл. конструктор	Авраменко		
Гл. инж. пр.	Олехов		
Рук. бригады	Кунков	Кунков	
Проверил	Кунков		
Инженер			
Дата выпуска 20 декабря 1972 г.			

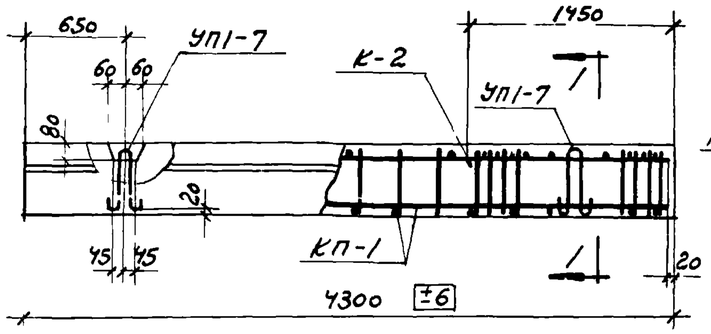

ФБ6-39

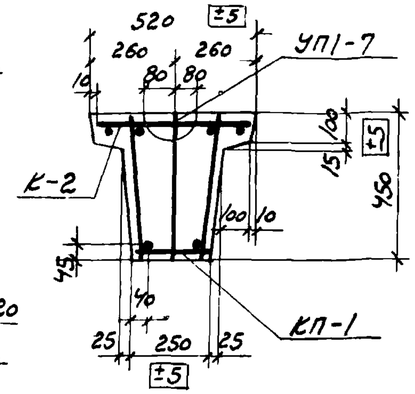

1-1

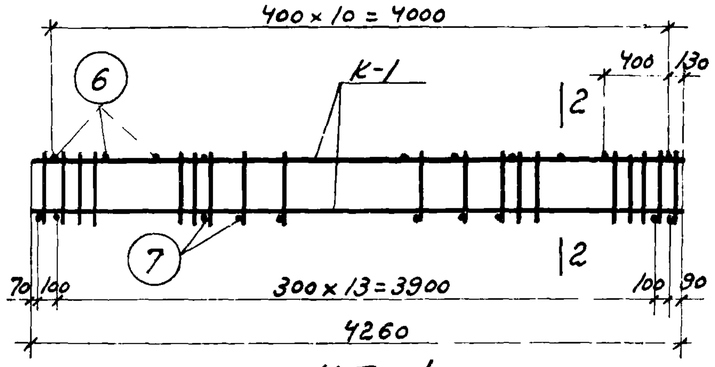

КП-1

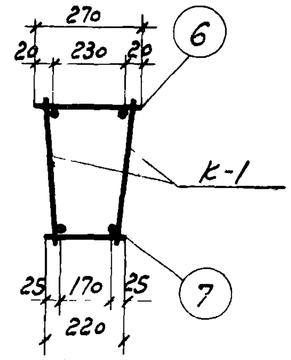

2-2

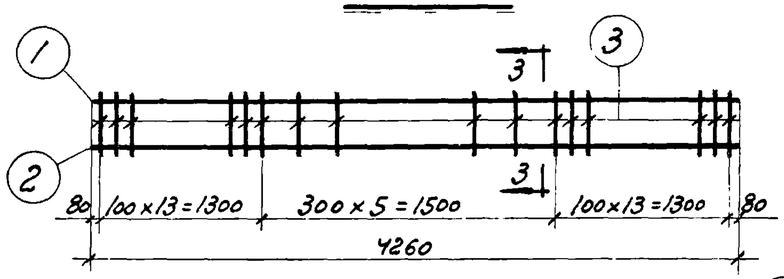

К-1

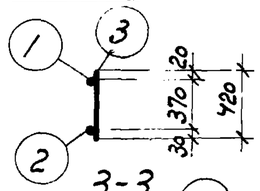

3-3

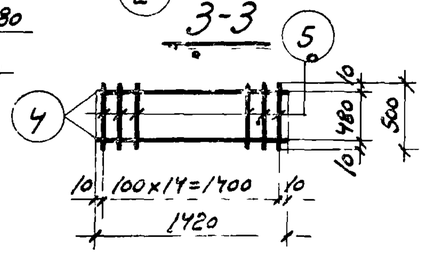

К-2

Спецификация и выборка стали на одно арматурное изделие

Марка изделия	№ поз.	Эскиз	⌀ мм	Длина мм	Кол. шт.	Общая длина м	Выборка стали ⌀ мм	Общая длина м	Вес кг
К-1	1	—	10 AI	4260	1	4,3	10 AI	17,7	10,9
	2		22 A III	4260	1	4,3	22 A III	4,3	12,8
	3		10 AI	420	32	13,4			
							Итого		23,7
К-2	4	—	6 AI	1420	2	2,8	6 AI	10,3	2,3
	5		6 AI	500	15	7,5			
Отд стержни	6	—	6 AI	270	1	0,27	6 AI	0,27	0,06
	7		6 AI	220	1	0,22	6 AI	0,22	0,05

Спецификация арматурных изделий на один пространственный каркас

Марка пространст. каркаса	Марка изделия	Кол шт	Вес кг	Общий вес кг
КП-1	К-1	2	47,4	18,9
	6	11	0,7	
	7	16	0,8	

Спецификация арматурных изделий и закладных деталей на одну балку

Марка балки	Марка изделия	Кол. шт.	№ листа
ФБ6-39	КП-1	1	
	К-2	2	
	УП1-7	2	Серия 1.406-9 в.1

Примечания.

1. Арматурные каркасы изготовлять при помощи контактной точечной электросварки. Сварку плоских каркасов в пространственный производить с помощью сварочных клещей
2. При укладке арматуры обеспечить проектную величину защитных слоев установкой бетонных или пластмассовых фиксаторов.
3. Размеры каркасов даны по осям стержней.

Показатели на одну балку

Марка балки	Вес т	Марка бетона	Объем бетона $м^3$	Расход стали кг
ФБ6-39	1,6	300	0,64	56,3

Выборка стали на одну балку

Марка балки	Сталь ГОСТ 5781-61* Класса А-I ⌀, мм 6	10		Итого кг	Класса А-III ⌀, мм 22		Итого кг	Расход без закладных деталей кг	Закладные детали: Сталь класса А-I ГОСТ 5781-61* ⌀, мм 14		Итого кг	Общий расход кг
ФБ6-39	6,1	21,8		27,9	25,6		25,6	53,5	2,8		2,8	56,3

ТК 1972	ФБ6-39	1.415-1	
		Выпуск 1	Лист 44

Инв. № подл. | Подпись и дата | Взам. инв. №
Проверил Кумков
Рук. бригады Кумков
Дата выпуска 20 декабря 1972г.
Москва

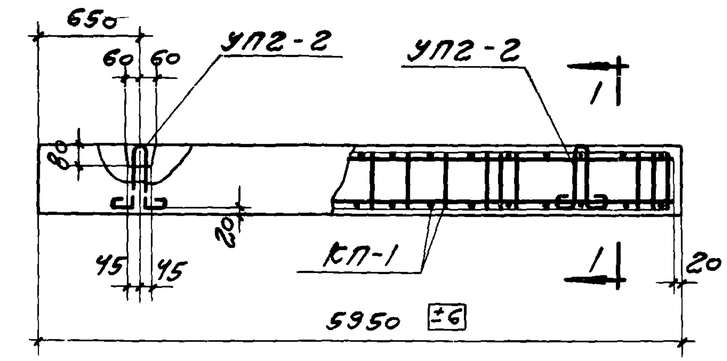

ФБ6 - 40

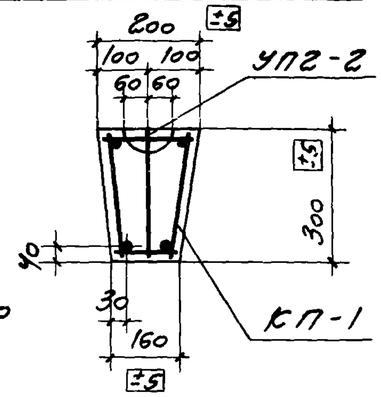

1-1

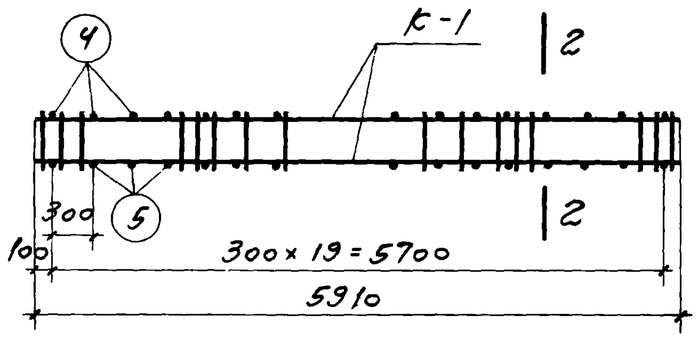

КП-1

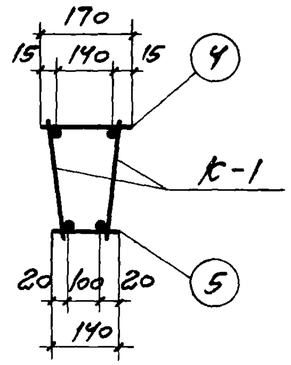

2-2

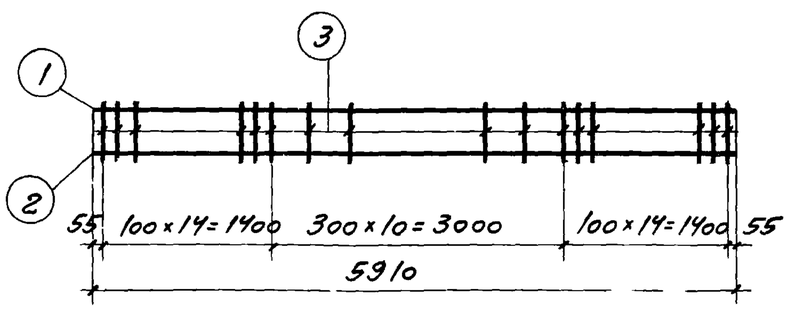

К-1

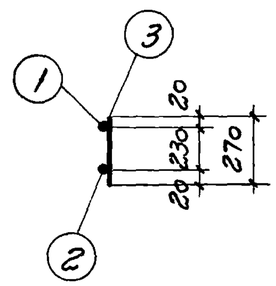

Спецификация и выборка стали на одно арматурное изделие

Марка изделия	№ поз.	Эскиз	ф мм	Длина мм	Кол. шт.	Общая длина м	Выборка стали ф мм	Общая длина м	Вес кг
К-1	1	—	8АI	5910	1	5,9	5ВI	10,5	1,6
	2		10АII	5910	1	5,9	8АI	5,9	2,3
	3		5ВI	270	39	10,5	10АII	5,9	3,6
							Итого		7,5
Отдельн. стержни	4	—	5ВI	170	1	0,17	5ВI	0,17	0,03
	5		5ВI	140	1	0,14	5ВI	0,14	0,02

Спецификация арматурных изделий на один пространственный каркас

Марка простран. каркаса	Марка изделия	Кол. шт.	Вес кг	Общий вес кг
КП-1	К-1	2	15,0	16,0
	4	20	0,6	
	5	20	0,4	

Спецификация арматурных изделий и закладных деталей на одну балку

Марка балки	Марка изделия	Кол. шт.	№ листа
ФБ6-40	КП-1	1	
	УП2-2	2	Серия 1.400-3 в.1

Примечания

1. Арматурные каркасы изготовляте при помощи контактной точечной электросварки. Сварку плоских каркасов в пространственный производите с помощью сварочных клещей.
2. При укладке арматуры обеспечите проектную величину защитных слоев установкой бетонных или пластмассовых фиксаторов
3. Размеры каркасов даны по осям стержней.

Показатели на одну балку

Марка балки	Вес т	Марка бетона	Объем бетона м3	Расход стали кг
ФБ6-40	0,8	200	0,32	17,2

Выборка стали на одну балку

Марка балки	Сталь ГОСТ 5781-61* класса А-I ф, мм: 8			Итого кг	Класса А-II ф, мм: 10		Итого кг	Проволока холоднотянутая ГОСТ 6727-53 класса В-I ф, мм: 5		Итого кг	Расход без закладных деталей кг	Закладные детали: сталь класса А-I ГОСТ 5781-61* ф, мм: 10		Итого кг	Общий расход кг
ФБ6-40	4,6			4,6	7,2		7,2	4,2		4,2	16,0	1,2		1,2	17,2

ТК 1972

ФБ6 - 40

1.415 - 1

Выпуск 1 | Лист 45

ТРОМСТРОЙПРОЕКТ г. Москва

Гл. инж. пр.	Авраменко		
Гл. инж. пр.	Олехов		
Рук. бригады	Кунков		
Дата выпуска 20 декабря 1972 г.			

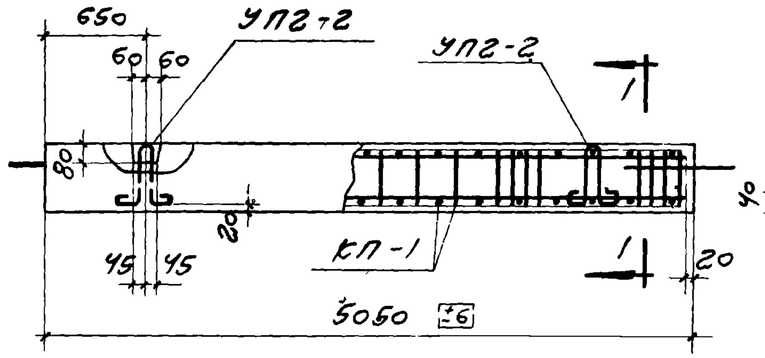

ФБ6-41

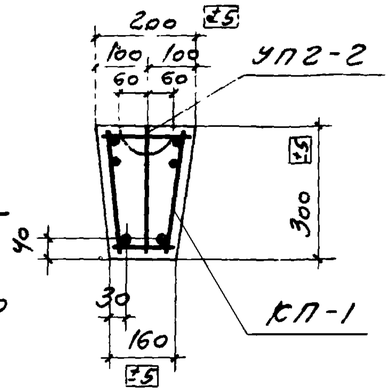

1-1

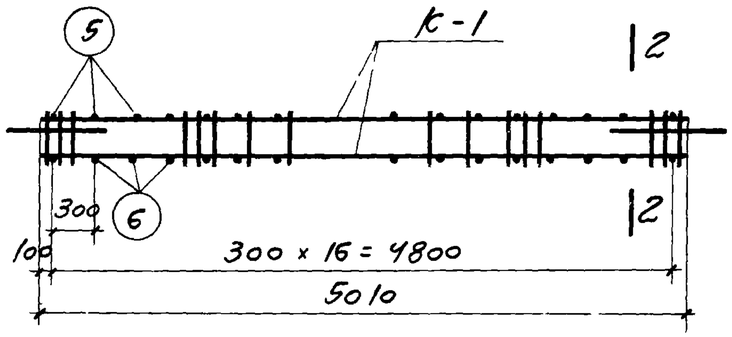

КП-1

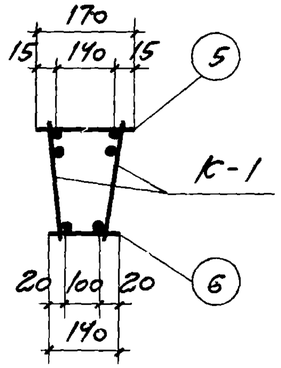

2-2

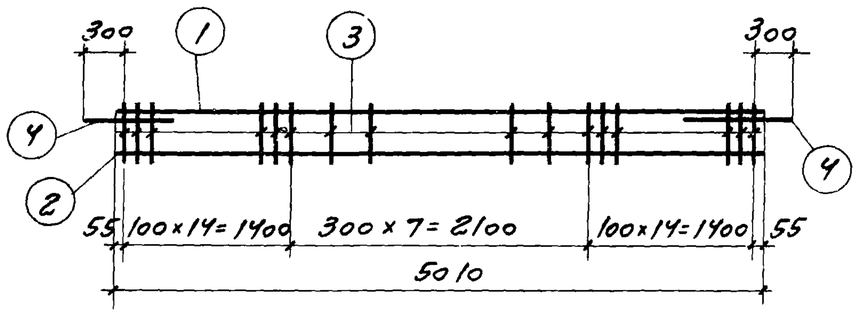

К-1

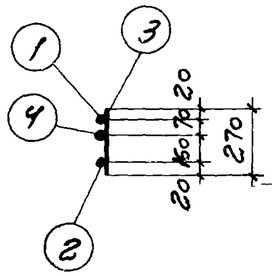

СПЕЦИФИКАЦИЯ И ВЫБОРКА СТАЛИ НА ОДНО АРМАТУРНОЕ ИЗДЕЛИЕ

Марка изделия	№ поз.	Эскиз	ф мм	Длина мм	Кол. шт.	Общая длина м	Выборка стали ф мм	Общая длина м	Вес кг
К-1	1	—	8АI	5010	1	5,0	5ВI	9,7	1,5
	2		10АII	5010	1	5,0	8АI	5,0	2,0
	3		5ВI	270	36	9,7	18АI	1,6	3,2
	4		18АI	800	2	1,6	10АII	5,0	3,1
							Итого		9,8
Отдельн. стержни	5	—	5ВI	170	1	0,17	5ВI	0,17	0,03
	6		5ВI	140	1	0,14	5ВI	0,14	0,02

СПЕЦИФИКАЦИЯ АРМАТУРНЫХ ИЗДЕЛИЙ НА ОДИН ПРОСТРАНСТВЕННЫЙ КАРКАС

Марка пространк. каркаса	Марка изделия	Кол. шт.	Вес кг	Общий вес кг
КП-1	К-1	2	19,6	20,4
	5	17	0,5	
	6	17	0,3	

СПЕЦИФИКАЦИЯ АРМАТУРНЫХ ИЗДЕЛИЙ И ЗАКЛАДНЫХ ДЕТАЛЕЙ НА ОДНУ БАЛКУ

Марка балки	Марка изделия	Кол. шт.	№ листа
ФБ6-41	КП-1	1	
	УПГ-2	2	Серия 1.400-3 вып. 1

ПРИМЕЧАНИЯ.

1. Арматурные каркасы изготовляте при помощи контактной точечной электросварки сварку плоских каркасов в пространственный производите с помощью сварочных клещей.
2. При укладке арматуры обеспечите проектную величину защитных слоев установкой бетонных или пластмассовых фиксаторов
3. Размеры каркасов даны по осям стержней.

ПОКАЗАТЕЛИ НА ОДНУ БАЛКУ

Марка балки	Вес т	Марка бетона	Объем бетона м3	Расход стали кг
ФБ6-41	0,7	200	0,27	21,6

ВЫБОРКА СТАЛИ НА ОДНУ БАЛКУ

Марка балки	Сталь ГОСТ 5781-61* класса А-I ф, мм 8	18		Итого кг	Класса А-II ф, мм 10		Итого кг	Проволока холоднотянутая ГОСТ 6727-53 класса В-I ф, мм 5		Итого кг	Расход без закладных деталей кг	Закладные детали: Сталь класса А-I ГОСТ 5781-61* ф, мм 10		Итого кг	Общий расход кг
ФБ6-41	4,0	6,4		10,4	6,2		6,2	3,8		3,8	20,4	1,2		1,2	21,6

ТК 1972	ФБ6-41	1.415-1	
		Выпуск 1	Лист 46

г. Москва

Гл. инж. пр. Олехов
Рук. бригады Кунков
Дата выпуска 20 декабря 1972 г.

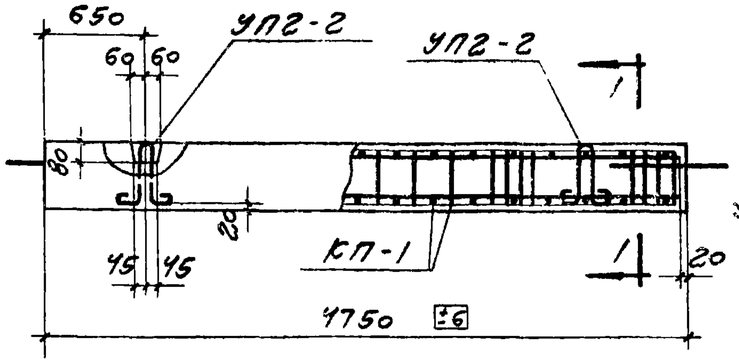

ФБ6 - 42

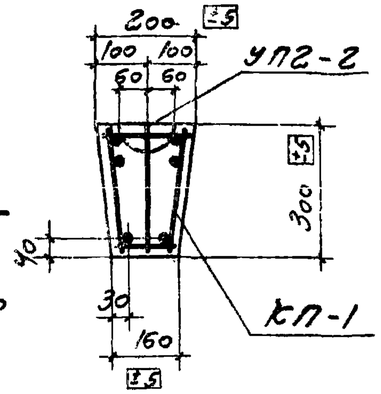

1 - 1

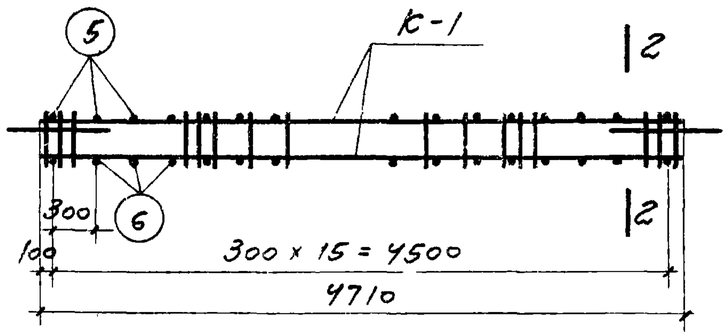

КП-1

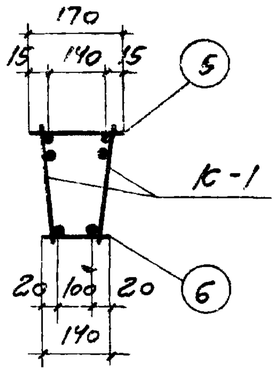

2 - 2

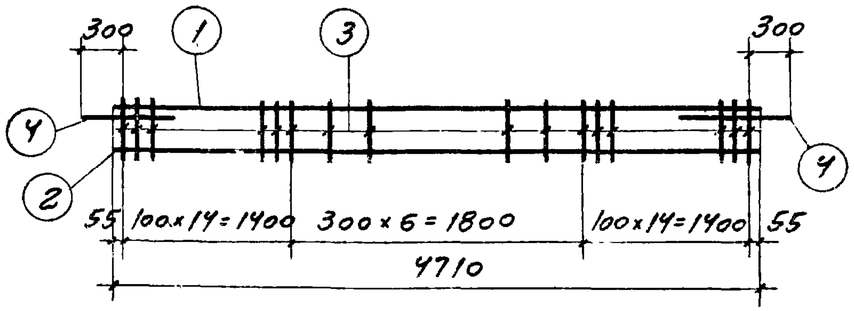

К-1

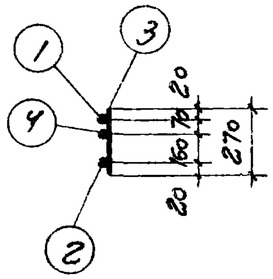

Спецификация и выборка стали на одно арматурное изделие

Марка изделия	№ поз.	Эскиз	ф мм	Длина мм	Кол. шт.	Общая длина м	Выборка стали ф мм	Общая длина м	Вес кг
К-1	1	—	8АI	4710	1	4,7	5ВI	9,5	1,5
	2		10АII	4710	1	4,7	8АI	4,7	1,9
	3		5ВI	270	35	9,5	18АI	1,6	3,2
	4		18АI	800	2	1,6	10АII	4,7	2,9
							Итого		9.5
Отдельн. стержни	5	—	5ВI	170	1	0,17	5ВI	0,17	0,35
	6		5ВI	140	1	0,14	5ВI	0,14	0,02

Спецификация арматурных изделий на один пространственный каркас

Марка пространн. каркаса	Марка изделия	Кол. шт.	Вес кг	Общий вес кг
КП-1	К-1	2	19,0	19,8
	5	16	0,5	
	6	16	0,3	

Спецификация арматурных изделий и закладных деталей на одну балку

Марка балки	Марка изделия	Кол. шт.	№ листа
ФБ6-42	КП-1	1	
	УП2-2	2	серия 1.400-9 в.1

Примечания.

1. Арматурные каркасы изготовлять при помощи контактной точечной электросварки. Сварку плоских каркасов в пространственный производить с помощью сварочных клещей.
2. При укладке арматуры обеспечить проектную величину защитных слоев установкой бетонных или пластмассовых фиксаторов.
3. Размеры каркасов даны по осям стержней.

Показатели на одну балку

Марка балки	Вес т	Марка бетона	Объем бетона $м^3$	Расход стали кг
ФБ6-42	0,7	200	0,26	21,0

Выборка стали на одну балку

Марка балки	Сталь ГОСТ 5781-61* класса А-I ф, мм 8	18		Итого кг	Класса А-II ф, мм 10		Итого кг	Проволока холоднотянутая ГОСТ 6727-53 класса В-I ф, мм 5		Итого кг	Расход без закладных деталей кг	Закладные детали сталь класса А-I ГОСТ 5781-61* ф, мм 10		Итого кг	Общий расход кг
ФБ6-42	3,8	6,4		10,2	5,8		5,8	3,8		3,8	19,8	1,2		1,2	21,0

ПРОМСТРОЙПРОЕКТ г. Москва

Гл. констр.	Авраменко		
Гл. инж. пр.	Олехов		
Рук. бригады	Кунков		
Дата выпуска 20 декабря 1972 г.			

ТК 1972

ФБ6 - 42

1.415-1 Выпуск 1 Лист 47

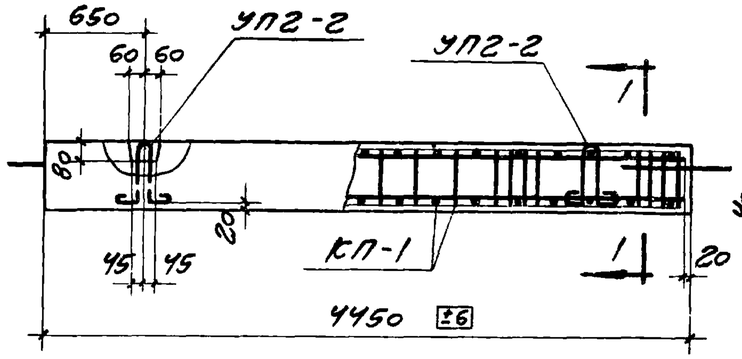

ФБ6-43

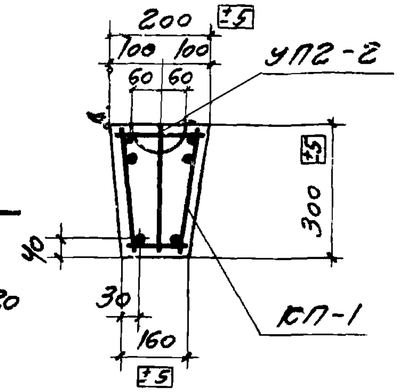

1-1

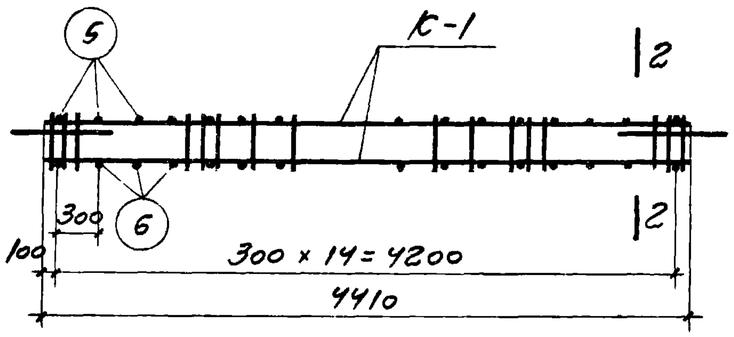

КП-1

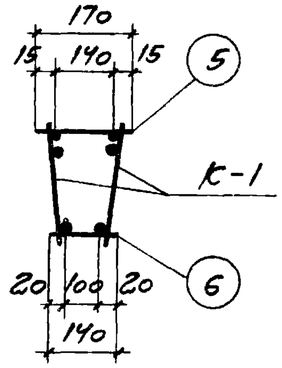

2-2

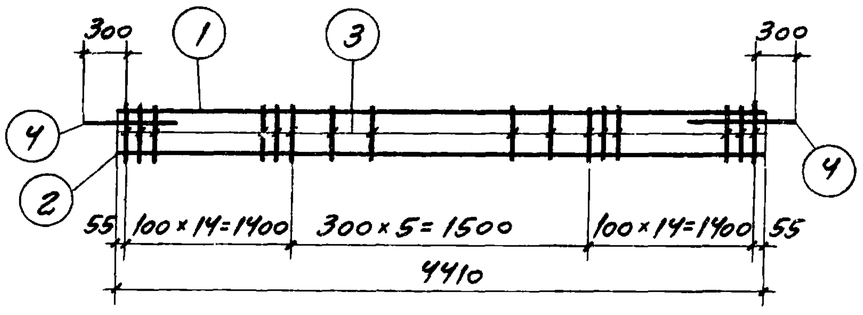

К-1

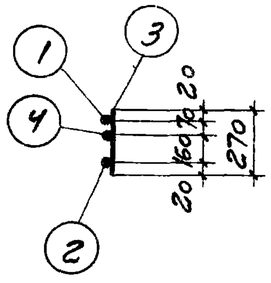

Спецификация и выборка стали на одно арматурное изделие

Марка изделия	№ поз.	Эскиз	ф мм	Длина мм	Кол. шт.	Общая длина м	Выборка стали ф мм	Общая длина м	Вес кг
К-1	1	—	8AI	4410	1	4,4	5BI	9,2	1,4
	2		10AII	4410	1	4,4	8AI	4,4	1,7
	3		5BI	270	34	9,2	18AI	1,6	3,2
	4		18AI	800	2	1,6	10AII	4,4	2,7
							Итого		9,0
Отдельн. стержни	5	—	5BI	170	1	0,17	5BI	0,17	0,03
	6		5BI	140	1	0,14	5BI	0,14	0,02

Спецификация арматурных изделий на один пространственный каркас

Марка простран. каркаса	Марка изделия	Кол. шт.	Вес кг	Общий вес кг
КП-1	К-1	2	18,0	18,8
	5	15	0,5	
	6	15	0,3	

Спецификация арматурных и закладных деталей на одну балку

Марка балки	Марка изделия	Кол. шт.	№ листа
ФБ6-43	КП-1	1	
	УП2-2	2	Серия 1.400-98.1

Примечания.

1. Арматурные каркасы изготовлять при помощи контактной точечной электросварки. Сварку плоских каркасов в пространственный производить с помощью сварочных клещей.
2. При укладке арматуры обеспечить проектную величину защитных слоев установкой бетонных или пластмассовых фиксаторов.
3. Размеры каркасов даны по осям стержней.

Показатели на одну балку

Марка балки	Вес т	Марка бетона	Объем бетона м3	Расход стали кг
ФБ6-43	0,6	200	0,24	20,0

Выборка стали на одну балку

Марка балки	Сталь ГОСТ 5781-61* класса А-I ф, мм 8	18		Итого кг	Класса А-II ф, мм 10		Итого кг	Проволока холоднотянутая ГОСТ 6727-53 класса В-I ф, мм 5		Итого кг	Расход без закладных деталей кг	Закладные детали: сталь класса А-I ГОСТ 5781-61* ф, мм 10		Итого кг	Общий расход кг
ФБ6-43	3,4	6,4		9,8	5,4		5,4	3,6		3,6	18,8	1,2		1,2	20,0

ГПИ Промстройпроект г. Москва
Гл. инж. пр. Олехов
Рук. бригады Кунков
Дата выпуска 20 декабря 1972 г.

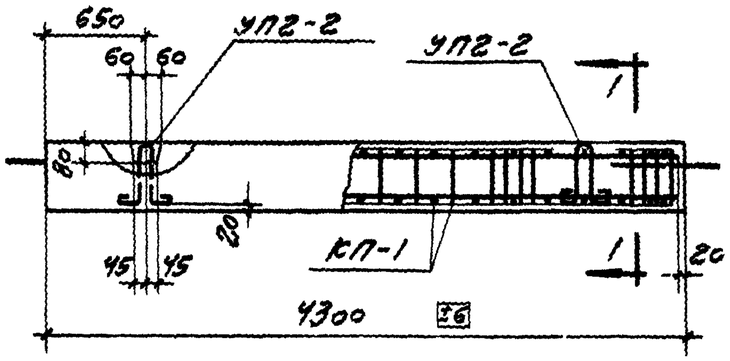

ФБ6-44

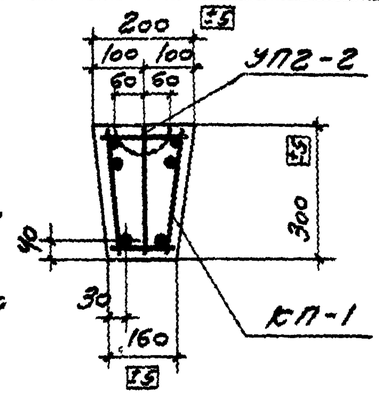

1-1

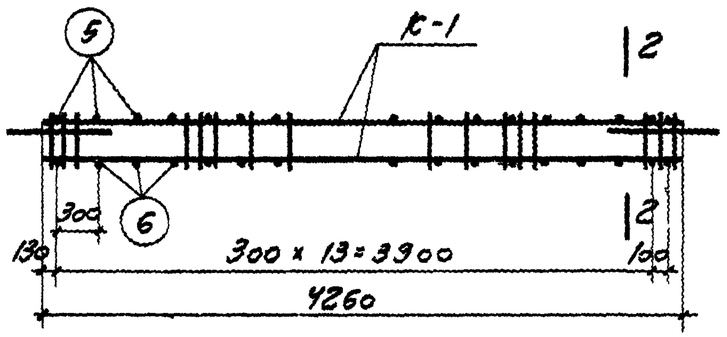

КП-1

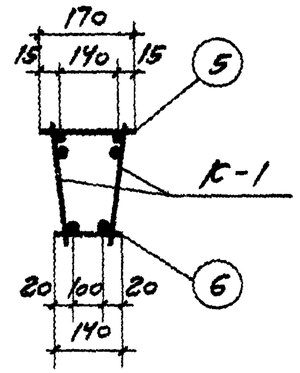

2-2

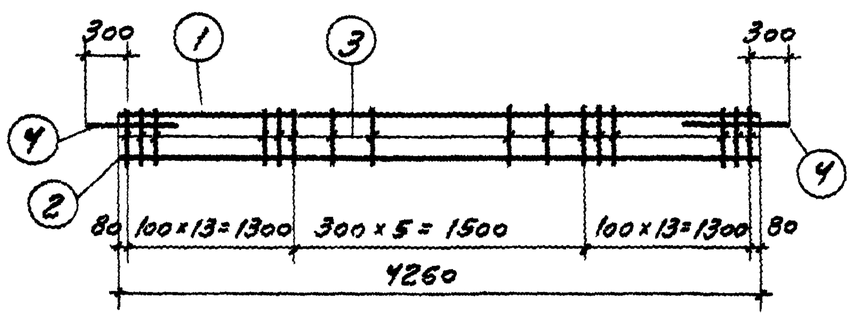

К-1

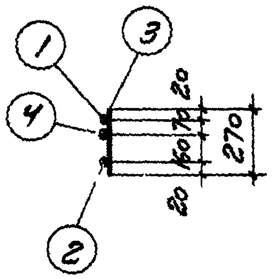

Спецификация и выборка стали на одно арматурное изделие

Марка изделия	№ поз.	Эскиз	ф мм	Длина мм	Кол. шт.	Общая длина м	Выборка стали ф мм	Общая длина м	Вес кг
К-1	1	—	8AI	4260	1	4,3	5BI	8,6	1,3
	2		10AII	4260	1	4,3	8AI	4,3	1,7
	3		5BI	270	32	8,6	18AI	1,6	3,2
	4		18AI	800	2	1,6	10AII	4,3	2,7
							Итого		8,9
Отдельн. стерж.	5	—	5BI	170	1	0,17	5BI	0,17	0,03
	6		5BI	140	1	0,14	5BI	0,14	0,02

Спецификация арматурных изделий на один пространственный каркас

Марка пространн. каркаса	Марка изделия	Кол. шт.	Вес кг	Общий вес кг
КП-1	К-1	2	17,8	18,6
	5	15	0,5	
	6	15	0,3	

Спецификация арматурных изделий и закладных деталей на одну балку

Марка балки	Марка изделия	Кол. шт.	№ листа
ФБ6-44	КП-1	1	
	УП2-2	2	Серия 1.400-3 в.1

Примечания.

1. Арматурные каркасы изготовляте при помощи контактной точечной электросварки сварку плоских каркасов в пространственный производить с помощью сварочных клещей.
2. При укладке арматуры обеспечить проектную величину защитных слоев установкой бетонных или пластмассовых фиксаторов.
3. Размеры каркасов даны по осям стержней.

Показатели на одну балку

Марка балки	Вес т	Марка бетона	Объем бетона м3	Расход стали кг
ФБ6-44	0,6	200	0,23	19,8

Выборка стали на одну балку

Марка балки	Сталь ГОСТ 5781-61* класса А-I ф, мм 8	18		Итого кг	Класса А-II ф, мм 10		Итого кг	Проволока холоднотянутая ГОСТ 6727-53 класса В-I ф, мм 5		Итого кг	Расход без закладных деталей кг	Закладные детали: Сталь класса А-I ГОСТ 5781-61* ф, мм 10		Итого кг	Общий расход кг
ФБ6-44	3,4	6,4		9,8	5,4		5,4	3,4		3,4	18,6	1,2		1,2	19,8

ПРОМСТРОЙПРОЕКТ г. Москва

Гл. инж. пр. Иваненко; Рук. бригады Олексов; Инж. Кунков; Дата выпуска 20 декабря 1972 г.

ТК 1972

ФБ6-44

1.415-1 Выпуск 1 Лист 49

12378 S3

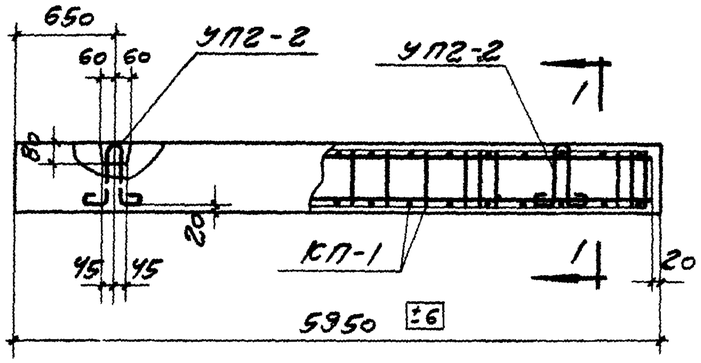

ФБ6-45

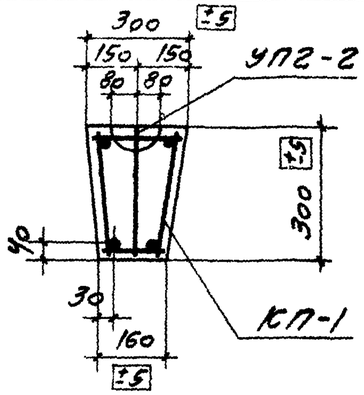

1-1

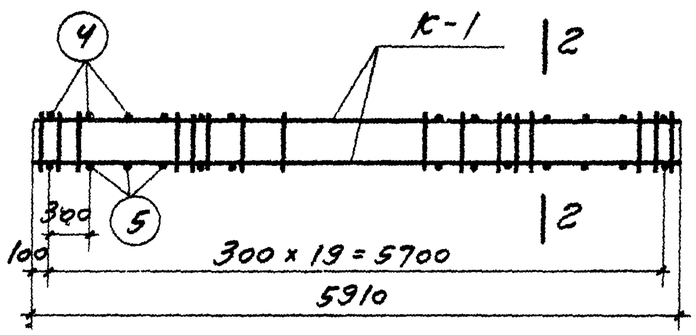

КП-1

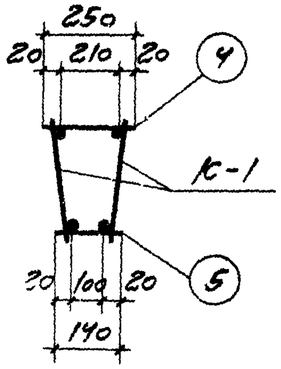

2-2

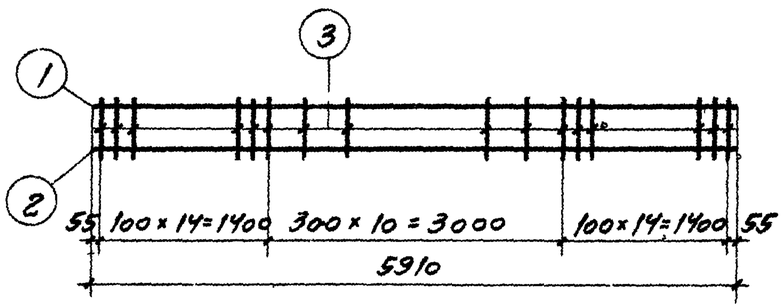

К-1

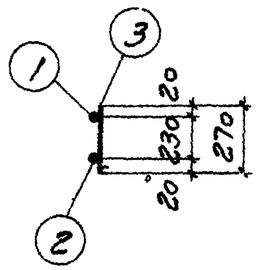

Спецификация и выборка стали на одно арматурное изделие

Марка изделия	№ поз.	Эскиз	ф мм	Длина мм	Кол шт	Общая длина м	Выборка стали ф мм	Общая длина м	Вес кг
К-1	1	—	8AI	5910	1	5,9	5BI	10,5	1,6
	2		10AII	5910	1	5,9	8AI	5,9	2,3
	3		5BI	270	39	10,5	10AII	5,9	3,6
							Итого		7,5
Отдельн стержни	4	—	5BI	250	1	0,25	5BI	0,25	0,04
	5		5BI	140	1	0,14	5BI	0,14	0,02

Спецификация арматурных изделий на один пространственный каркас

Марка простран каркаса	Марка изделия	Кол. шт.	Вес кг	Общий вес кг
КП-1	К-1	2	15,0	16,2
	4	20	0,8	
	5	20	0,4	

Спецификация арматурных изделий и закладных деталей на одну балку

Марка балки	Марка изделия	Кол. шт.	№ листа
ФБ6-45	КП-1	1	
	УП2-2	2	Серия 1.400-3 в.1

Примечания

1. Арматурные каркасы изготовляте при помощи контактной точечной электросварки сварку плоских каркасов в пространственный производите с помощью сварочных клещей.
2. При укладке арматуры обеспечите проектную величину защитных слоев установкой бетонных или пластмассовых фиксаторов.
3. Размеры каркасов даны по осям стержней.

Показатели на одну балку

Марка балки	Вес т	Марка бетона	Объем бетона м³	Расход стали кг
ФБ6-45	1,0	200	0,41	17,4

Выборка стали на одну балку

Марка балки	Сталь ГОСТ 5781-61* класса А-I ф, мм 8			Итого кг	Класса А-II ф, мм 10		Итого кг	Проволока холоднотянутая ГОСТ 6727-53 класса В-I ф, мм 5		Итого кг	Расход без закладных деталей кг	Закладные детали сталь класса А-I ГОСТ 5781-61* ф, мм 10		Итого кг	Общий расход кг
ФБ6-45	4,6			4,6	7,2		7,2	4,4		4,4	16,2	1,2		1,2	17,4

ТК 1972

ФБ6-45

1.415-1

Выпуск 1 Лист 6

Инв. № | Подпись и дата | Взам. инв. №

Инв. № подл. | Подпись и дата

Рук. бригады Олбхов | Инженер Кунков | Дата выпуска 20 декабря 1972г

Гипрошахтострой г. Москва

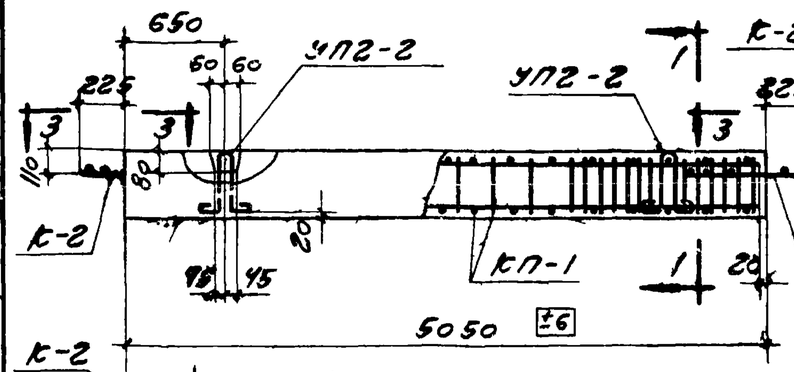

ФБ6-46

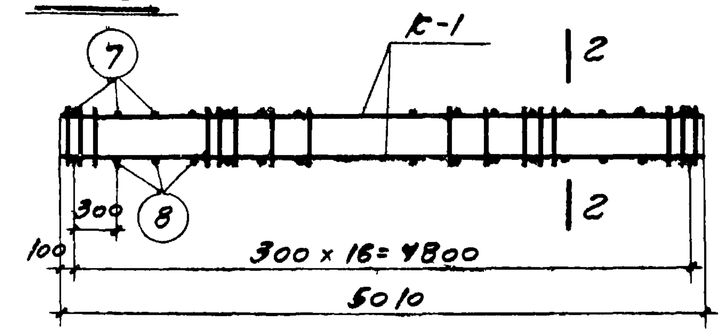

КП-1

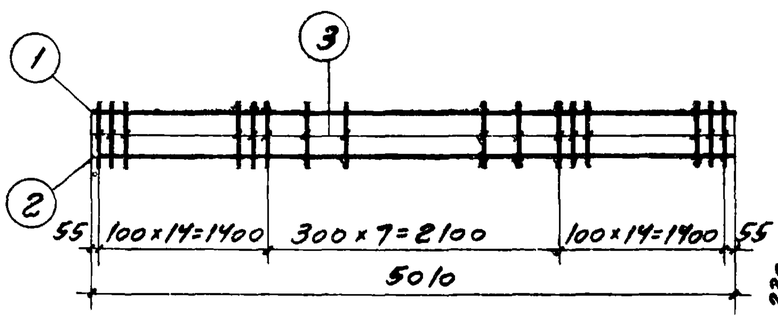

К-1

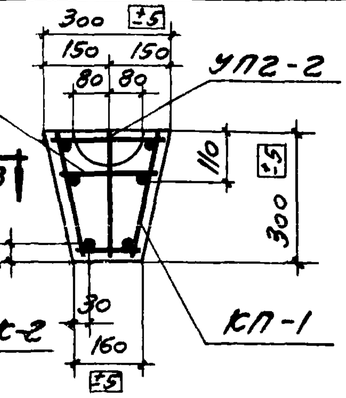

1-1

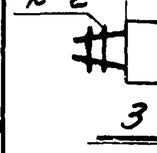

3-3

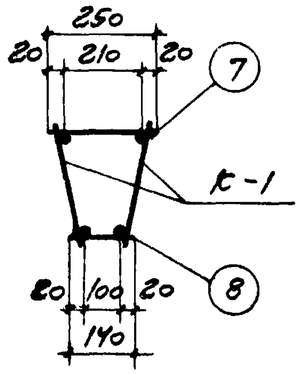

2-2

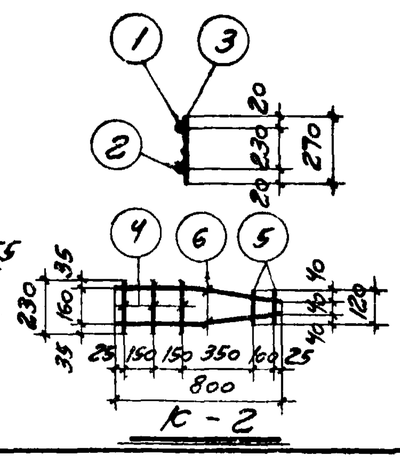

К-2

Спецификация и выборка стали на одно арматурное изделие

Марка изделия	№ поз.	Эскиз	ф мм	Длина мм	Кол. шт.	Общая длина м	Выборка стали ф мм	Общая длина м	Вес кг
К-1	1		8AI	5010	1	5,0	5BI	9,7	1,5
	2		10AII	5010	1	5,0	8AI	5,0	2,0
	3		5BI	270	36	9,7	10AII	5,0	3,1
							Итого		6,6
К-2	4		5BI	230	3	0,7	5BI	0,9	0,1
	5		5BI	120	2	0,2	18AI	1,6	3,2
	6	400 400 405	18AI	805	2	1,6	Итого		3,3
Отд. стерж.	7		5BI	250	1	0,25	5BI	0,25	0,04
	8		5BI	140	1	0,14	5BI	0,14	0,02

Спецификация арматурных изделий на один пространственный каркас

Марка пространк. каркаса	Марка изделия	Кол. шт	Вес кг	Общий вес кг
КП-1	К-1	2	13,2	14,2
	7	17	0,7	
	8	17	0,3	

Спецификация арматурных изделий и закладных деталей на одну балку

Марка балки	Марка изделия	Кол. шт.	№ листа
ФБ6-46	КП-1	1	
	К-2	2	
	УП2-2	2	серия 1.400-3 в.1

Примечания.

1. Арматурные каркасы изготовлять при помощи контактной точечной электросварки. Сварку плоских каркасов в пространственный производить с помощью сварочных клещей.
2. При укладке арматуры обеспечить проектную величину защитных слоев установкой бетонных или пластмассовых фиксаторов.
3. Размеры каркасов даны по осям стержней.
4. Каркас К-2 при установке привязать к каркасу КП-1 вязальной проволокой.

Показатели на одну балку

Марка балки	Вес т	Марка бетона	Объем бетона м³	Расход стали кг
ФБ6-46	0,9	200	0,35	22,0

Выборка стали на одну балку

Марка балки	Сталь ГОСТ 5781-61* класса А-I ф, мм 8	18		Итого кг	Класса А-II ф, мм 10		Итого кг	Проволока холоднотянутая ГОСТ 6727-53 класса В-I ф, мм 5		Итого кг	Расход без закладных деталей кг	Закладные детали: Сталь класса А-I ГОСТ 5781-61* ф, мм 10		Итого кг	Общий расход кг
ФБ6-46	4,0	6,4		10,4	6,2		6,2	4,2		4,2	20,8	1,2		1,2	22,0

ПРОМСТРОЙПРОЕКТ г. Москва

Гл. инж. пр. Олехов
Рук. бригады Кунцов
Дата выпуска 20 декабря 1972 г.

ТК 1972

ФБ6-46

1.415-1 Выпуск 1 Лист 51

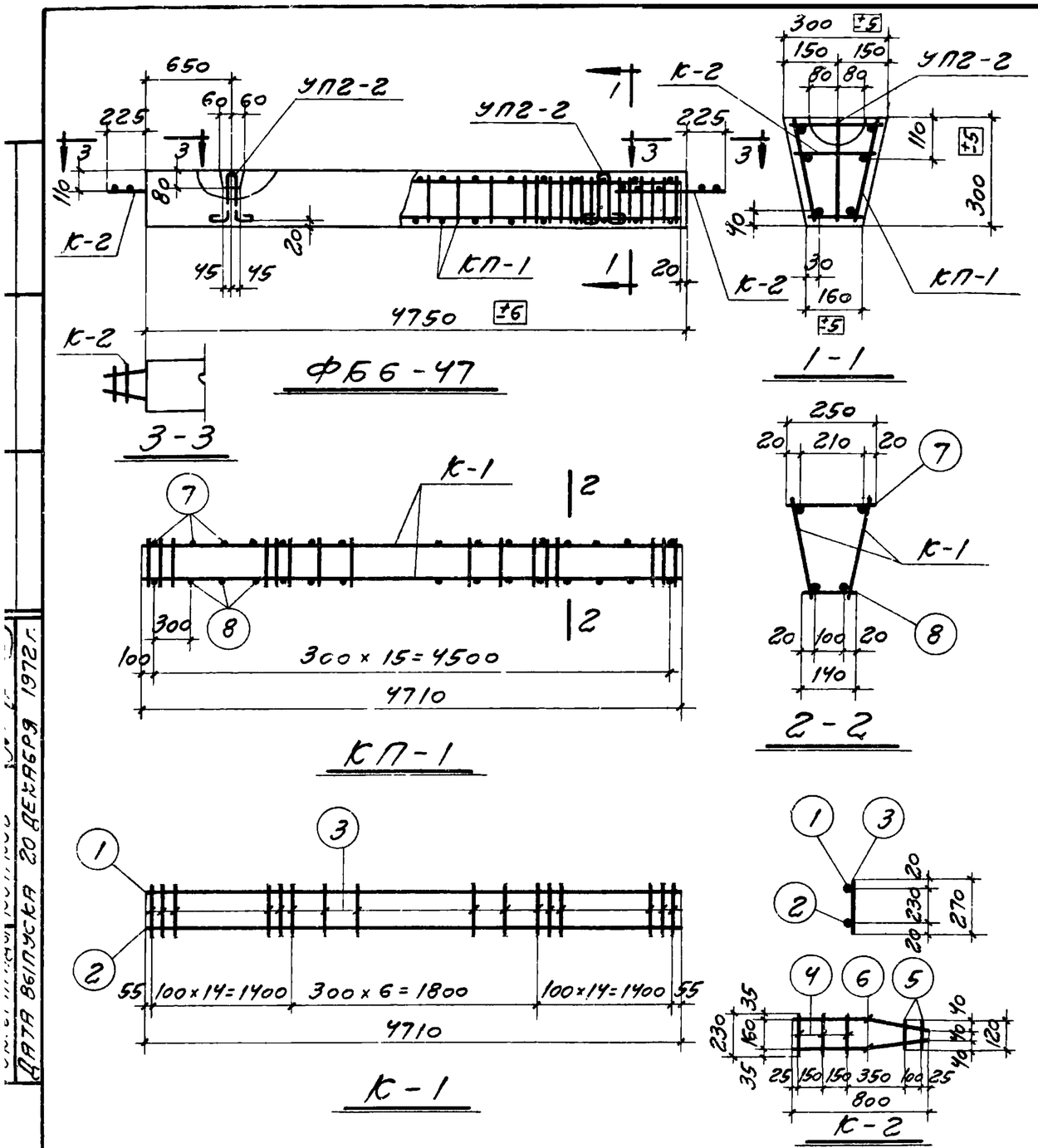

Спецификация и выборка стали на одно арматурное изделие

Марка изделия	№ поз	Эскиз	ф мм	Длина мм	Кол. шт.	Общая длина м	Выборка стали ф мм	Общая длина м	Вес кг
К-1	1		8АI	4710	1	4,7	5ВI	9,5	1,5
	2		10АII	4710	1	4,7	8АI	4,7	1,9
	3		5ВI	270	35	9,5	10АII	4,7	2,9
							Итого		6,3
К-2	4		5ВI	230	3	0,7	5ВI	0,9	0,1
	5		5ВI	120	2	0,2	18АI	1,6	3,2
	6	400 400 405 60	18АI	805	2	1,6	Итого		3,3
Отд. стерж.	7		5ВI	250	1	0,25	5ВI	0,25	0,04
	8		5ВI	140	1	0,14	5ВI	0,14	0,02

Спецификация арматурных изделий на один пространственный каркас

Марка пространн. каркаса	Марки изделия	Кол. шт.	Вес кг	Общий вес кг
КП-1	К-1	2	12,6	13,5
	7	16	0,6	
	8	16	0,3	

Спецификация арматурных изделий и закладных деталей на одну балку

Марка балки	Марка изделия	Кол. шт.	№ листа
ФБ6-47	КП-1	1	
	К-2	2	
	УП2-2	2	Серия 1.400-3 в.1

Примечания.

1. Арматурные каркасы изготовляте при помощи контактной точечной электросварки. Сварку плоских каркасов в пространственный производите с помощью сварочных клещей.
2. При укладке арматуры обеспечите проектную величину защитных слоев установкой бетонных или пластмассовых фиксаторов.
3. Размеры каркасов даны по осям стержней.
4. Каркас К-2 при установке привязате к каркасу КП-1 вязальной проволокой

Показатели на одну балку

Марка балки	Вес т	Марка бетона	Объем бетона м3	Расход стали кг
ФБ6-47	0,8	200	0,33	21,3

Выборка стали на одну балку

Марка балки	Сталь ГОСТ 5781-61* класса А-I ф, мм 8	18		Итого кг	Класса А-II ф, мм 10		Итого кг	Проволока холоднотянутая ГОСТ 6727-53 класса В-I ф, мм 5		Итого кг	Расход без закладных деталей кг	Закладные детали: Сталь класса А-I ГОСТ 5781-61* ф, мм 10		Итого кг	Общий расход кг
ФБ6-47	3,8	6,4		10,2	5,8		5,8	4,1		4,1	20,1	1,2		1,2	21,3

ТК 1972	ФБ6-47	1.415-1	
		Выпуск 1	Лист 52

Дата выпуска 20 декабря 1972 г.
г. Москва

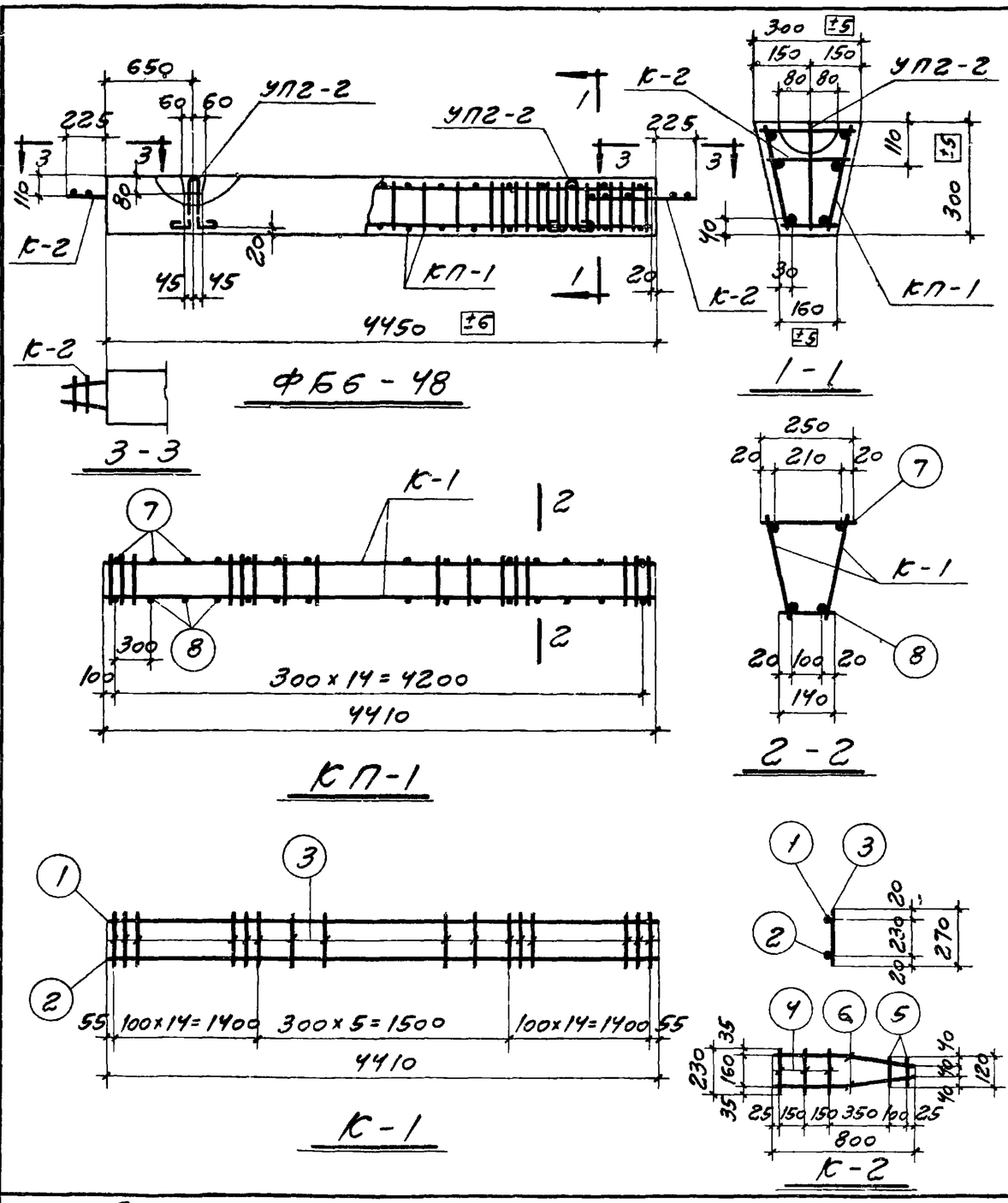

СПЕЦИФИКАЦИЯ И ВЫБОРКА СТАЛИ НА ОДНО АРМАТУРНОЕ ИЗДЕЛИЕ

Марка изделия	№ поз	Эскиз	ф мм	Длина мм	Кол. шт.	Общая длина м	Выборка стали ф мм	Общая длина м	Вес кг
К-1	1		8АI	4410	1	4,4	5ВI	9,2	1,4
	2		10АII	4410	1	4,4	8АI	4,4	1,7
	3		5ВI	270	34	9,2	10АII	4,4	2,7
							Итого		5,8
К-2	4		5ВI	230	3	0,7	5ВI	0,9	0,1
	5		5ВI	120	2	0,2	18АI	1,6	3,2
	6	400 400 405	18АI	805	2	1,6	Итого		3,3
Отд. стерж.	7		5ВI	250	1	0,25	5ВI	0,25	0,04
	8		5ВI	140	1	0,14	5ВI	0,14	0,02

СПЕЦИФИКАЦИЯ АРМАТУРНЫХ ИЗДЕЛИЙ НА ОДИН ПРОСТРАНСТВЕННЫЙ КАРКАС

Марка пространн. каркаса	Марка изделия	Кол. шт.	Вес кг	Общий вес кг
КП-1	К-1	2	11,6	12,5
	7	15	0,6	
	8	15	0,3	

СПЕЦИФИКАЦИЯ АРМАТУРНЫХ ИЗДЕЛИЙ И ЗАКЛАДНЫХ ДЕТАЛЕЙ НА ОДНУ БАЛКУ

Марка балки	Марка изделия	Кол. шт.	№ листа
ФБ6-48	КП-1	1	
	К-2	2	
	УП2-2	2	Серия 1.400-9 в.

ПРИМЕЧАНИЯ.

1. Арматурные каркасы изготовлять при помощи контактной точечной электросварки. Сварку плоских каркасов в пространственный производить с помощью сварочных клещей.
2. При укладке арматуры обеспечить проектную величину защитных слоев установкой бетонных или пластмассовых фиксаторов.
3. Размеры каркасов даны по осям стержней.
4. Каркас К-2 при установке привязать к каркасу КП-1 вязальной проволокой.

ПОКАЗАТЕЛИ НА ОДНУ БАЛКУ

Марка балки	Вес т	Марка бетона	Объем бетона м³	Расход стали кг
ФБ6-48	0,8	200	0,31	20,3

ВЫБОРКА СТАЛИ НА ОДНУ БАЛКУ

Марка балки	Сталь ГОСТ 5781-61* класса А-I ф, мм 8	18		Итого кг	Класса А-II ф, мм 10		Итого кг	Проволока холоднотянутая ГОСТ 6727-53 класса В-I ф, мм 5		Итого кг	Расход без закладных деталей кг	Закладные детали сталь класса А-I ГОСТ 5781-61* ф, мм 10		Итого кг	Общий расход кг
ФБ6-48	3,4	6,4		9,8	5,4		5,4	3,9		3,9	19,1	1,2		1,2	20,3

ПРОМСТРОЙПРОЕКТ г. Москва

Гл. инж. пр.	Олехов	
Рук. бригады	Кунков	
Дата выпуска 20 декабря 1972 г.		

ТК 1972

ФБ6-48

1.415-1 Выпуск 1 Лист 53

12378 57

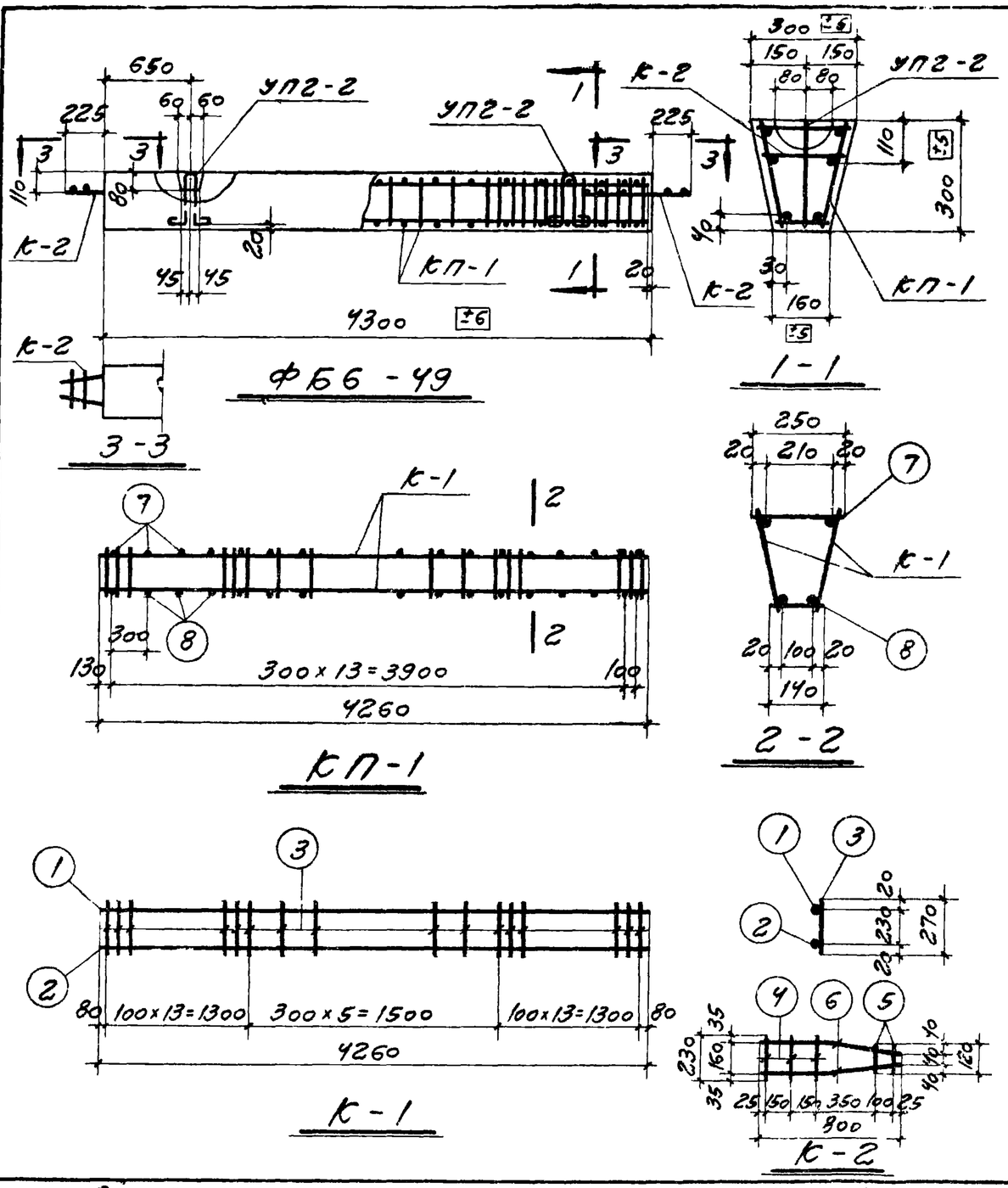

Спецификация и выборка стали на одно арматурное изделие

Марка изделия	№ поз	Эскиз	ф мм	Длина мм	Кол шт	Общая длина м	Выборка стали ф мм	Общая длина м	Вес кг
К-1	1		8АI	4260	1	4,3	5ВI	8,6	1,3
	2		10АII	4260	1	4,3	8АI	4,3	1,7
	3		5ВI	270	32	8,6	10АII	4,3	2,7
							Итого		5,7
К-2	4		5ВI	230	3	0,7	5ВI	0,9	0,1
	5		5ВI	120	2	0,2	18АI	1,6	3,2
	6	400 400 405 90°	18АI	805	2	1,6	Итого		3,3
Отд стерж	7		5ВI	250	1	0,25	5ВI	0,25	0,04
	8		5ВI	140	1	0,14	5ВI	0,14	0,02

Спецификация арматурных изделий на один пространственный каркас

Марка простран. каркаса	Марка изделия	Кол. шт.	Вес кг	Общий вес кг
КП-1	К-1	2	11,4	12,3
	7	15	0,6	
	8	15	0,3	

Спецификация арматурных изделий и закладных деталей на одну балку

Марка балки	Марка изделия	Кол. шт.	№ листа
ФБ6-49	КП-1	1	
	К-2	2	
	УП2-2	2	

Примечания.

1. Арматурные каркасы изготовлять при помощи контактной точечной электросварки. Сварку плоских каркасов в пространственный производить с помощью сварочных клещей.
2. При укладке арматуры обеспечить проектную величину защитных слоев установкой бетонных или пластмассовых фиксаторов.
3. Размеры каркасов даны по осям стержней.
4. Каркас К-2 при установке привязать к каркасу КП-1 вязальной проволокой.

Показатели на одну балку

Марка балки	Вес т	Марка бетона	Объем бетона м3	Расход стали кг
ФБ6-49	0,8	200	0,30	20,1

Выборка стали на одну балку

Марка балки	Сталь ГОСТ 5781-61* класса А-I ф, мм 8	18		Итого кг	Класса А-II ф, мм 10		Итого кг	Проволока холоднотянутая ГОСТ 6727-53 класса В-I ф, мм 5		Итого кг	Расход без закладных деталей кг	Закладные детали сталь класса А-I ГОСТ 5781-61* ф, мм 10		Итого кг	Общий расход кг
ФБ6-49	3,4	6,4		9,8	5,4		5,4	3,7		3,7	18,9	1,2		1,2	20,1

ТК 1972	ФБ6-49	1.415-1	
		Выпуск 1	Лист 54

Рук. бригады Кунцов
Дата выпуска 20 декабря 1972г
г. Москва

12378