ТИПОВЫЕ КОНСТРУКЦИИ, ИЗДЕЛИЯ И УЗЛЫ ЗДАНИЙ И СООРУЖЕНИЙ

СЕРИЯ 3. 006.1 –2/82

СБОРНЫЕ ЖЕЛЕЗОБЕТОННЫЕ КАНАЛЫ И ТОННЕЛИ ИЗ ЛОТКОВЫХ ЭЛЕМЕНТОВ

Выпуск 1-1
Лотки

РАБОЧИЕ ЧЕРТЕЖИ

ТИПОВЫЕ КОНСТРУКЦИИ, ИЗДЕЛИЯ И УЗЛЫ ЗДАНИЙ И СООРУЖЕНИЙ

СЕРИЯ 3. 006.1 –2/82

СБОРНЫЕ ЖЕЛЕЗОБЕТОННЫЕ КАНАЛЫ И ТОННЕЛИ ИЗ ЛОТКОВЫХ ЭЛЕМЕНТОВ

ВЫПУСК 1-1

ЛОТКИ

РАБОЧИЕ ЧЕРТЕЖИ

РАЗРАБОТАНЫ:
ИНСТИТУТОМ ХАРЬКОВСКИЙ ПРОМСТРОЙНИИПРОЕКТ
ГЛАВНЫЙ ИНЖЕНЕР ИНСТИТУТА ДОВГИЙ Н.Ф.
ГЛАВНЫЙ ИНЖЕНЕР ПРОЕКТА МОНИН А.М.

ПРИ УЧАСТИИ НИИЖБ ГОССТРОЯ СССР
ЗАМ.ДИРЕКТОРА ИНСТИТУТА КОРОВИН Н.Н.

Утверждены Госстроем СССР,
постановление
от 05.09.1984 г № 157.
Введены в действие
с 01.01.1985г

Обозначение	Наименование	Стр.
3.006.1-2/82.1-1-00.0 ТО	Техническое описание	7
3.006.1-2/82.1-1-01.0	Лоток Л1-8; Л1-15;	
	Л1g-8; Л1g-15	10
3.006.1-2/82.1-1-01.0 СБ	Лоток Л1-8; Л1-15; Л1g-8;	
	Л1g-15; Сборочный чертеж	10
3.006.1-2/82.1-1-02.0	Лоток Л2-8; Л2-15;	
	Л2g-8; Л2g-15	11
3.006.1-2/82.1-1-02.0 СБ	Лоток Л2-8; Л2-15; Л2g-8;	
	Л2g-15; Сборочный чертёж	11
3.006.1-2/82.1-1-03.0	Лоток Л3-8; Л3-15;	
	Л3g-8; Л3g-15	12
3.006.1-2/82.1-1-03.0 СБ	Лоток Л3-8; Л3-15; Л3g-8;	
	Л3g-15. Сборочный чертёж	13
3.006.1-2/82.1-1-04.0	Лоток Л4-8; Л4-15;	
	Л4g-8; Л4g-15	13
3.006.1-2/82.1-1-04.0СБ	Лоток Л4-8; Л4-15; Л4g-8;	
	Л4g-15. Сборочный чертёж	14
3.006.1-2/82.1-1-05.0	Лоток Л5-8; Л5-15;	
	Л5g-8; Л5g-15	14
3.006.1-2/82.1-1-05.0СБ	Лоток Л5-8; Л5-15; Л5g-8;	
	Л5g-15. Сборочный чертеж	15
3.006.1-2/82.1-1-06.0	Лоток Л6-5... Л6-15;	
	Л6g-5... Л6g-15	15
3.006.1-2/82.1-1-06.0СБ	Лоток Л6-5... Л6-15; Л6g-5...	
	...Л6g-15. Сборочный чертёж	16
3.006.1-2/82.1-1-07.0	Лоток Л7-5... Л7-15;	
	Л7g-5...Л7g-15	17
3.006.1-2/82.1-1-07.0СБ	Лоток Л7-5...Л7-15;	

Обозначение	Наименование	Стр.
	Л7g-5... Л7g-15	
	Сборочный чертёж	18
3.006.1-2/82.1-1-08.0	Лоток Л8-5 ... Л8-15;	
	Л8g-5... Л8g-15	19
3.006.1-2/82.1-1-08.0СБ	Лоток Л8-5 ... Л8-15;	
	Л8g-5... Л8g-15	
	Сборочный чертёж	20
3.006.1-2/82.1-1-09.0	Лоток Л9-5... Л9-15;	
	Л9g-5... Л9g-15	21
3.006.1-2/82.1-1-09.0СБ	Лоток Л9-5... Л9-15;	
	Л9g-5... Л9g-15	
	Сборочный чертёж	22
3.006.1-2/82.1-1-10.0	Лоток Л10-3... Л10-15;	
	Л10g-3... Л10g-15	23
3.006.1-2/82.1-1-10.0СБ	Лоток Л10-3... Л10-15;	
	Л10g-3... Л10g-15	
	Сборочный чертёж	24
3.006.1-2/82.1-1-11.0	Лоток Л11-3... Л11-15;	
	Л11g-3... Л11g-15	25
3.006.1-2/82.1-1-11.0СБ	Лоток Л11-3... Л11-15;	
	Л11g-3... Л11g-15	
	Сборочный чертёж	26
3.006.1-2/82.1-1-12.0	Лоток Л12-3... Л12-15;	
	Л12g-3... Л12g-15	27

Инв. № подл.	Подпись и дата	Взам. инв. №

Нач. отд.	Бродский	
Н. контр.	Упанцева	
Гл. контр.	Коропецкий	
Гл. инж.	Упанцева	
Исполнил	Лапкин	
Проверил	Упанцева	

3.006.1-2/82.1-1-00.0

Содержание

Стадия	Лист	Листов
Р	1	5

Госстрой СССР
ХАРЬКОВСКИЙ ПРОМСТРОЙНИИПРОЕКТ

Обозначение	Наименование	Стр.
3.006.1-2/82.1-1-12.0 СБ	Лоток Л12-3...Л12-15;	
	Л12g-3...Л12g-15	
	Сборочный чертёж	28
3.006.1-2/82.1-1-13.0	Лоток Л13-3...Л13-15;	
	Л13g-3...Л13g-15	29
3.006.1-2/82.1-1-13.0 СБ	Лоток Л13-3...Л13-15;	
	Л13g-3...Л13g-15	
	Сборочный чертёж	30
3.006.1-2/82.1-1-14.0	Лоток Л14-3...Л14-15;	
	Л14g-3...Л14g-15	31
3.006.1-2/82.1-1-14.0СБ	Лоток Л14-3...Л14-15;	
	Л14g-3...Л14-15	
	Сборочный чертёж	32
3.006.1-2/82.1-1-15.0	Лоток Л15-3...Л15-15;	
	Л15-3а...Л15-15а;	
	Л15g-3...Л15g-15	33
3.006.1-2/82.1-1-15.0СБ	Лоток Л15-3...Л15-15;	
	Л15-3а...Л15-15а;	
	Л15g-3...Л15g-15	
	Сборочный чертеж	34
3.006.1-2/82.1-1-16.0	Лоток Л16-3...Л16-15;	
	Л16-3а...Л16-15а; Л16g-3...Л16g-15	35
3.006.1-2/82.1-1-16.0СБ	Лоток Л16-3...Л16-15;	
	Л16-3а...Л16-15а;	
	Л16g-3...Л16g-15	
	Сборочный чертёж	37
3.006.1-2/82.1-1-17.0	Лоток Л17-3...Л17-15;	
	Л17-3а...Л17-15а;	
	Л17g-3...Л17g-15	38
3.006.1-2/82.1-1-17.0СБ	Лоток Л17-3...Л17-15;	
	Л17-3а...Л17-15а;	

Обозначение	Наименование	Стр.
	Л17g-3...Л17g-15а	
	Сборочный чертеж	39
3.006.1-2/82.1-1-18.0	Лоток Л18-3...Л18-15;	
	Л18-3а...Л18-15а;	
	Л18g-3...Л18g-15	40
3.006.1-2/82.1-1-18.0СБ	Лоток Л18-3...Л18-15;	
	Л18-3а...Л18-15а;	
	Л18g-3...Л18g-15	
	Сборочный чертёж	42
3.006.1-2/82.1-1-19.0	Лоток Л19-3...Л19-15;	
	Л19-3а...Л19-15а;	
	Л19g-3...Л19g-15	43
3.006.1-2/82.1-1-19.0СБ	Лоток Л19-3...Л19-15;	
	Л19-3а...Л19а-15;	
	Л19g-3...Л19g-15	
	Сборочный чертёж	44
3.006.1-2/82.1-1-20.0	Лоток Л20-3...Л20-15;	
	Л20-3а...Л20-15а;	
	Л20g-3...Л20g-15	45
3.006.1-2/82.1-1-20.0СБ	Лоток Л20-3...Л20-15;	
	Л20-3а...Л20-15а;	
	Л20g-3...Л20g-15	
	Сборочный чертёж	46
3.006.1-2/82.1-1-21.0	Лоток Л21-3...Л21-15;	
	Л21-3а...Л21-15а;	
	Л21g-3...Л21g-15	47

Обозначение	Наименование	Стр.
3.006.1-2/82.1-1-21.0 СБ	Лоток Л21-3...Л21-15;	
	Л21-3а...Л21-15а;	
	Л21g-3...Л21g-15	
	Сборочный чертёж	49
3.006.1-2/82.1-1-22.0	Лоток Л22-3...Л22-15;	
	Л22-3а...Л22-15а;	
	Л22g-3...Л22g-15	50
3.006.1-2/82.1-1-22.0СБ	Лоток Л22-3... Л22-15;	
	Л22-3а...Л22-15а;	
	Л22g-3...Л22g-15	
	Сборочный чертёж	51
3.006.1-2/82.1-1-23.0	Лоток Л23-3...Л23-15;	
	Л23-3а...Л23-15а;	
	Л23g-3... Л23g-15;	52
3.006.1-2/82.1-1-23.0 СБ	Лоток Л23-3...Л23-15;	
	Л23-3а...Л23-15а;	
	Л23g-3...Л23g-15	
	Сборочный чертёж	54
3.006.1-2/82.1-1-24.0	Лоток Л24-3...Л24-15;	
	Л24-3а...Л24-15а;	
	Л24g-3... Л24g-15	56
3.006.1-2/82.1-1-24.0СБ	Лоток Л24-3... Л24-15;	
	Л24-3а...Л24-15а;	
	Л24g-3...Л24g-15	
	Сборочный чертеж	58
3.006.1-2/82.1-1-25.0	Лоток Л25-3... Л25-15;	
	Л25-3а...Л25-15а;	
	Л25g-3... Л25g-15;	59
3.006.1-2/82.1-1-25.0СБ	Лоток Л25-3... Л25-15;	
	Л25-3а...Л25-15а;	
	Л25g-3...Л25g-15	
	Сборочный чертёж	61

Обозначение	Наименование	Стр.
3.006.1-2/82.1-1-26.0	Лоток Л26-3...Л26-15;	
	Л26-3а...Л26-15а;	
	Л26g-3...Л26g-15	62
3.006.1-2/82-1-1-26.0СБ	Лоток Л26-3...Л26-15;	
	Л26-3а... Л26-15а;	
	Л26g-3... Л26g-15	
	Сборочный чертеж	64
3.006.1-2/82.1-1-27.0	Лоток Л27-3... Л27-15;	
	Л27-3а...Л27-15а;	
	Л27g-3... Л27g-15	65
3.006.1-2/82.1-1-27.0СБ	Лоток Л27-3... Л27-15;	
	Л27-3а... Л27-15а;	
	Л27g-3... Л27g-15	
	Сборочный чертёж	67
3.006.1-2/82.1-1-28.0	Лоток Л28-3...Л28-15;	
	Л28-3а...Л28-15а;	
	Л28g-3...Л28g-15	68
3.006.1-2/82.1-1-28.0СБ	Лоток Л28-3... Л28-15;	
	Л28-3а...Л28-15а;	
	Л28g-3...Л28g-15	
	Сборочный чертёж	70
3.006.1-2/82.1-1-29.0	Лоток Л29-3... Л29-15;	
	Л29-3а...Л29-15а;	
	Л29g-3...Л29g-15	71
3.006.1-2/82.1-1-29.0СБ	Лоток Л29-3... Л29-15;	
	Л29-3а... Л29-15а;	
	Л29g-3... Л29g-15	
	Сборочный чертёж	73

Взам. инв. № | Подпись и дата | Инв. № подл.

Обозначение	Наименование	Стр.
3.006.1-2/82.1-1-30.0	Лоток Л30-3... Л30-15;	
	Л30-3а... Л30-15а;	
	Л30g-3... Л30g-15	74
3.006.1-2/82.1-1-30.0СБ	Лоток Л30-3... Л30-15;	
	Л30-3а... Л30-15а;	
	Л30g-3... Л30g-15	
	Сборочный чертёж	76
3.006.1-2/82.1-1-31.0	Лоток Л31-3... Л31-15;	
	Л31-3а... Л31-15а;	
	Л31g-3... Л31g-15	77
3.006.1-2/82.1-1-31.0СБ	Лоток Л31-3... Л31-15;	
	Л31-3а... Л31-15а;	
	Л31g-3... Л31g-15	
	Сборочный чертёж	79
3.006.1-2/82.1-1-32.0	Лоток Л32-3... Л32-15;	
	Л32-3а... Л32-15а;	
	Л32g-3... Л32g-15	80
3.006.1-2/82.1-1-32.0СБ	Лоток Л32-3... Л32-15;	
	Л32-3а... Л32-15а;	
	Л32g-3... Л32g-15	
	Сборочный чертёж	82
3.006.1-2/82.1-1-33.0	Лоток Л33-3... Л33-15;	
	Л33-3а... Л33-15а;	
	Л33g-3... Л33g-15	83
3.006.1-2/82.1-1-33.0СБ	Лоток Л33-3... Л33-15;	
	Л33-3а... Л33-15а;	
	Л33g-3... Л33g-15	
	Сборочный чертёж	85
3.006.1-2/82.1-1-34.0	Лоток Л34-3... Л34-15;	
	Л34-3а... Л34-15а;	
	Л34g-3... Л34g-15	86

Обозначение	Наименование	Стр.
3.006.1-2/82.1-1-34.0СБ	Лоток Л34-3... Л34-15;	
	Л34-3а... Л34-15а;	
	Л34g-3... Л34g-15а	
	Сборочный чертёж	88
3.006.1-2/82.1-1-35.0	Лоток Л35-3... Л35-15;	
	Л35-3а... Л35-15а;	
	Л35g-3... Л35g-15	89
3.006.1-2/82.1-1-35.0СБ	Лоток Л35-3... Л35-15;	
	Л35-3а... Л35-15а;	
	Л35g-3... Л35g-15	
	Сборочный чертёж	91
3.006.1-2/82.1-1-36.0	Лоток Л36-3... Л36-15;	
	Л36-3а... Л36-15а;	
	Л36g-3... Л36g-15	92
3.006.1-2/82.1-1-36.0СБ	Лоток Л36-3... Л36-15	
	Л36-3а... Л36-15а	
	Л36g-3... Л36g-15	
	Сборочный чертёж	94
3.006.1-2/82.1-1-37.0	Лоток Л37-3... Л37-15;	
	Л37-3а... Л37-15а;	
	Л37g-3... Л37g-15	95
3.006.1-2/82.1-1-37.0СБ	Лоток Л37-3... Л37-15;	
	Л37-3а... Л37-15а;	
	Л37g-3... Л37g-15	
	Сборочный чертёж	97

Обозначение	Наименование	Стр.
3.006.1-2/82.1-1-38.0	Лоток Л38-3... Л38-15;	
	Л38-3а... Л38-15а;	
	Л38д-3... Л38д-15	98
3.006.1-2/82.1-1-38.0СБ	Лоток Л38-3... Л38-15;	
	Л38-3а... Л38-15а;	
	Л38д-3... Л38д-15	
	Сборочный чертёж	100
3.006.1-2/82.1-1-00.1	Узлы 1... 4	
3.006.1-2/82.1-1-00.2	Схемы раскладки сеток	102
3.006.1-2/82.1-1-00.3	Схема фиксации сеток	105
3.006.1-2/82.1-1-00.0ВМС	Ведомость расхода стали	
	на элемент	106

Копировала: Четаева 20007-01 7

1. Общая часть.

1.1. Настоящий выпуск серии 3.006.1-2/82 содержит рабочие чертежи сборных железобетонных лотковых элементов каналов и тоннелей.

Состав серии и материалы для проектирования каналов и тоннелей приведены в выпуске 0, арматурные и закладные изделия — в выпуске 1-3.

1.2. Железобетонные лотки запроектированы в соответствии с главой СНиП II-21-75 „Бетонные и железобетонные конструкции. Нормы проектирования."

Расчетные схемы лотков приведены в выпуске 0.

1.3. Лотки обозначены марками, состоящими из букв и цифр (например, Л1-8, Л7-15 и т.д.). Буква „Л" определяет вид изделия (лоток), цифра после буквы — порядковый номер изделия, цифра после тире — величину вертикальной равномерно-распределенной эквивалентной расчетной нагрузки. Марки лотков с закладными изделиями содержат дополнительную букву „а" (например, Л20-11а). В марках доборных элементов добавляется буква „д" (например, Л1д-8, Л7д-15).

2. Технические требования.

2.1. Лотки приняты из тяжелого бетона марок 200, 300, 400 и 450.

2.2. Арматура принята классов А-I и А-III по ГОСТ 5781-82 и класса ВрI по ГОСТ 6727-80.

2.3. Для закладных изделий принята прокатная сталь Вст3кп2 по ГОСТ 380-71*, анкера закладных изделий — из стали класса А-III по ГОСТ 5781-82.

Монтажные петли приняты из стали класса А-I марки Вст3сп2 и Вст3пс2.

В случае монтажа конструкций при расчетной зимней температуре ниже минус 40°С, применение для монтажных петель стали марки Вст3пс2 не допускается.

2.4. Армирование лотков производится сварными сетками и каркасами. Подбор арматурных изделий лотков производится по соответствующему сборочному чертежу. Раскладка сеток, детали стыков и стыковые сетки приведены в док. — 00.2.

Номер варианта раскладки сеток для каждого лотка указан в таблице на сборочном чертеже.

Схемы фиксации арматуры приведены в док. — 00.3

Ссылка на листы раскладки сеток и схем фиксации арматуры для каждого лотка указана в соответсвующей спецификации в разделе „Документация."

2.5. Толщина защитного слоя бетона для рабочей арматуры принята:

при толщине конструкций до 100 мм включительно — 15 мм,

при толщине более 100 мм — 20 мм. Допускаемое отклонение при толщине защитного слоя +5 мм.

Нач. отд.	Бродский		3.006.1-2/82.1-1-00.0ТО	
Н. контр.	Уманцева			
Гл. констр.	Коротецкий		Техническое описание	Стадия: Р; Лист: 1; Листов: 3
Ст. инж.	Уманцева			Госстрой СССР Харьковский Промстройниипроект
Исполн.	Лапкун			
Провер.	Уманцева			

2.6. Бетонирование лотковых элементов производить в горизонтальном положении стенками вниз. Для выемки изделий из опалубки в стенках лотков предусмотрены распалубочные уклоны $i_{min.} = 1/15$. Для строповки лотков при выемке из опалубки предусмотрены монтажные петли.

2.7. Выемку лотков из опалубки производить после достижения бетоном 70% проектной прочности.

2.8. Фиксация верхней горизонтальной (в положении бетонирования) арматуры должна производиться в соответствии со схемами, приведенными в док. -00.3 настоящего выпуска. Расход металла на фиксаторы учтен в общем расходе металла на изделие.

2.9. При установке монтажных петель и закладных изделий следует руководствоваться узлами, приведенными в док. - 00.1.

3. Методы контроля и правила приёмки.

3.1. Испытания лотков на прочность производить в соответствии с ГОСТ 8829-77 „Методы испытания и оценки прочности, жесткости и трещиностойкости."
При этом рекомендуется производить приёмочный контроль лотков с использованием неразрушающих методов.

3.2. Приёмку лотков производить в соответствии с ГОСТ 13015.0-83 „Конструкции и изделия бетонные и железобетонные сборные. Общие технические требования" и техническими требованиями, приведенными в настоящих технических описаниях.
При приёмке обращать внимание на правильность маркировки лотков.

4. Складирование и транспортирование лотков.

4.1. Складирование лотков производить в штабелях в соответствии со схемой на стр. 9. Высота штабеля назначается из условия обеспечения требований по технике безопасности согласно СНиП III-4-80 „Техника безопасности в строительстве."
Прокладки должны устанавливаться на тех же расстояниях от торцов элементов, что и монтажные петли.

4.2. Поставка лотков потребителю должна производиться по достижению бетоном отпускной прочности, величина которой устанавливается в соответствии с п.п. 7.4, 7.6, 7.7 ГОСТ 13015.0-83.

4.3. Погрузку и транспортирование лотков производить в соответствии с „Временными указаниями по перевозке унифицированных сборных железобетонных деталей и конструкций промышленного строительства автомобильным транспортом" (Стройиздат, 1966г.) и „Руководством по перевозке железнодорожным транспортом сборных крупноразмерных железобетонных конструкций промышленного и жилищного строительства" (Стройиздат, 1967г.).

При транспортировании лотки должны иметь опоры, расположенные также, как и при складировании.

Схема складирования лотков

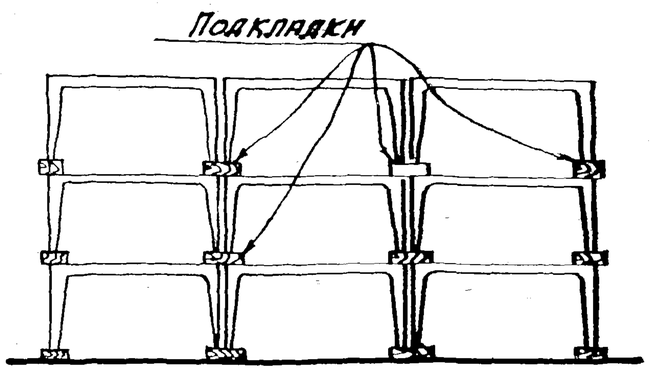

Формат	Зона	Поз.	Обозначение	Наименование	Кол.	Примеч.
				Документация		
А3			3.006.1-2/82.1-1-00.ОТО	Техническое описание		
А3			3.006.1-2/82.1-1-01.ОСБ	Сборочный чертёж		
А3			3.006.1-2/82.1-1-00.ОВМС	Выборка стали		
А3			3.006.1-2/82.1-1-00.2	Схемы раскладки сеток		

Формат	Зона	Для исполнения с порядковым номером *)	Обозначение	Кол.	Примеч.
		Переменные	данные		
		Сборочные	единицы		
		Поз. 2. Сетка	С2-1, С2-21		
А4		-0,-1	3.006.1-2/82.1-3-02.0	1	С2-1
А4		-2,-3	3.006.1-2/82.1-3-04.0-08	1	С2-21
		Поз. 3. Сетка С3-1,	С3-1-1, С3-11, С3-11-1		
А4		-0	3.006.1-2/82.1-3-05.0	1	С3-1
А4		-1	-01	1	С3-1-1
А4		-2	-16	1	С3-11
А4		-3	-17	1	С3-11-1
		Поз. 10. Петля	УП1-2		
А4		-0,-1	1.400-9, в. I	4	УП1-2
А4		-2,-3	1.400-9, в. I	2	
		Материал			
		-0,-1	Бетон М200	0,34	$м^3$
		-2,-3		0,041	$м^3$

*) Основное исполнение, не имеющее порядкового номера, обозначено 0.

Нач. отд.	Бродский	
Н. контр.	Умянцева	
Гл. констр.	Коротецкий	
Ст. инж.	Умянцева	
Исполн.	Лапкун	
Провер.	Попова	

3.006.1-2/82.1-1-01.0

Лоток
Л1-8; Л1-15;
Л1g-8; Л1g-15.

Стадия	Лист	Листов
Р		1

Госстрой СССР
ХАРЬКОВСКИЙ ПРОМСТРОЙНИИПРОЕКТ

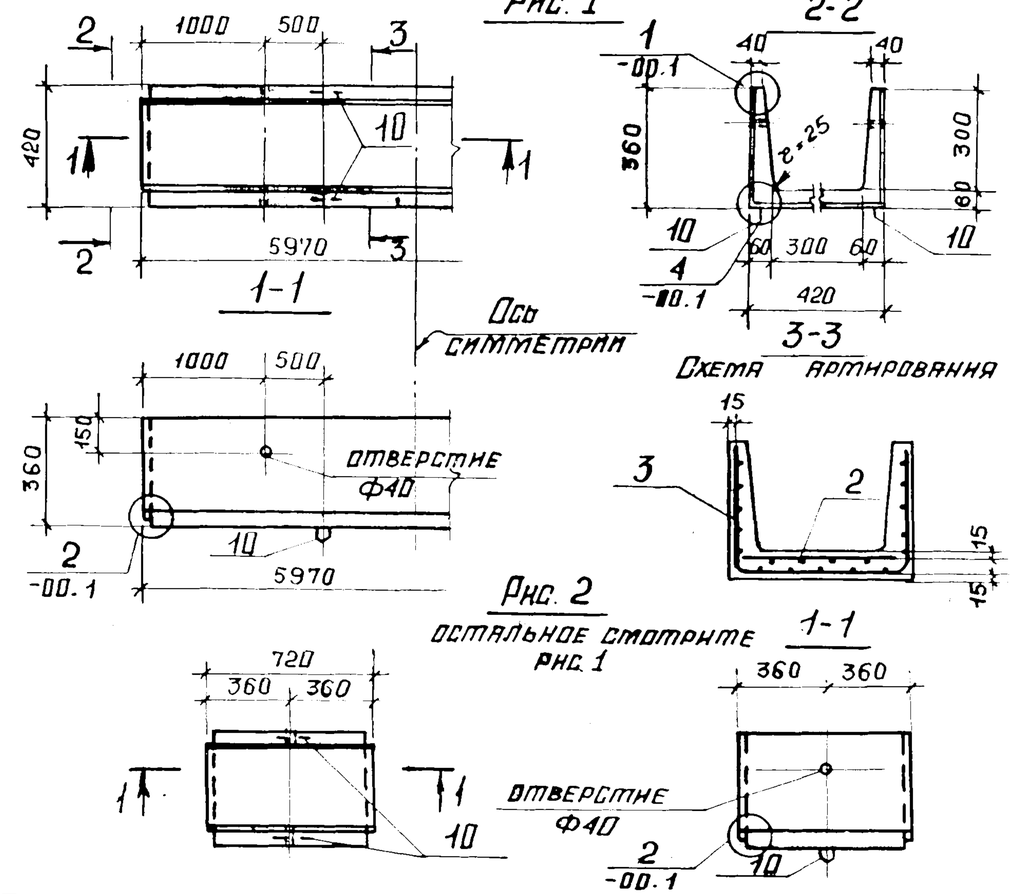

Обозначение	Марка	Рисунок	Схема раскладки сеток	Масса, т
3.006.1-2/82.1-1-01.0	Л1-8	1	1,2	0,90
-1	Л1-15			
-2	Л1g-8	2	13	0,11
-3	Л1g-15			

Нач. отд.	Бродский	
Н. контр.	Умянцева	
Гл. констр.	Коротецкий	
Ст. инж.	Умянцева	
Исполн.	Лапкун	
Провер.	Попова	

3.006.1-2/82.1-1-01.ОСБ

Лоток
Л1-8; Л1-15;
Л1g-8; Л1g-15.
Сборочный чертеж

Стадия	Масса	Масштаб
Р	см. табл.	
Лист	Листов 1	

Госстрой СССР
ХАРЬКОВСКИЙ ПРОМСТРОЙНИИПРОЕКТ

Взам. инв. № | Подп. и дата | Инв. № подл.

Копировала: Четаева 20007-01 11

Формат	Зона	Поз.	Обозначение	Наименование	Кол.	Примеч.
				Документация		
А3			3.006.1-2/82.1-1-00.ОТО	Техническое описание		
А3			3.006.1-2/82.1-1-02.ОСБ	Сборочный чертеж		
А3			3.006.1-2/82.1-1-00.ОВМС	Выборка стали		
А3			3.006.1-2/82.1-1-00.2	Схемы раскладки сеток		

Формат	Зона	Для исполнения с порядковым номером *)	Обозначение	Кол.	Примеч.
		Переменные	данные		
		Сборочные	единицы		
		Поз. 2. Сетка	С2-2, С2-22		
А4		-0,-1	3.006.1-2/82.1-3-02.0 -01	1	С2-2
А4		-2,-3	3.006.1-2/82.1-3-04.0 -09	1	С2-22
		Поз. 3. Сетка	С3-2, С3-2-1, С3-12, С3-12-1		
А4		-0	3.006.1-2/82.1-3-05.0 -02	1	С3-2
А4		-1	-03	1	С3-2-1
А4		-2	-18	1	С3-12
А4		-3	-19	1	С3-12-1
		Поз. 10. Петля	УП1-2		
А4		-0,-1	1.400-9, в. I	4	УП1-2
А4		-2,-3	то же	2	
		Материал			
		-0	Бетон М200	0,38	$м^3$
		-1	М300	0,38	$м^3$
		-2	М200	0,048	$м^3$
		-3	М300	0,048	$м^3$

*) Основное исполнение, не имеющее порядкового номера, обозначено 0.

Нач. отд.	Бродский	
Н. контр.	Умянцева	
Гл. констр.	Коротецкий	
Ст. инж.	Умянцева	
Исполн.	Лапкун	
Провер.	Попова	

3.006.1-2/82.1-1-02.0

Лоток Л2-8; Л2-15; Л2g-8; Л2g-15

Стадия	Лист	Листов
Р		1

Госстрой СССР ХАРЬКОВСКИЙ ПРОМСТРОЙНИИПРОЕКТ

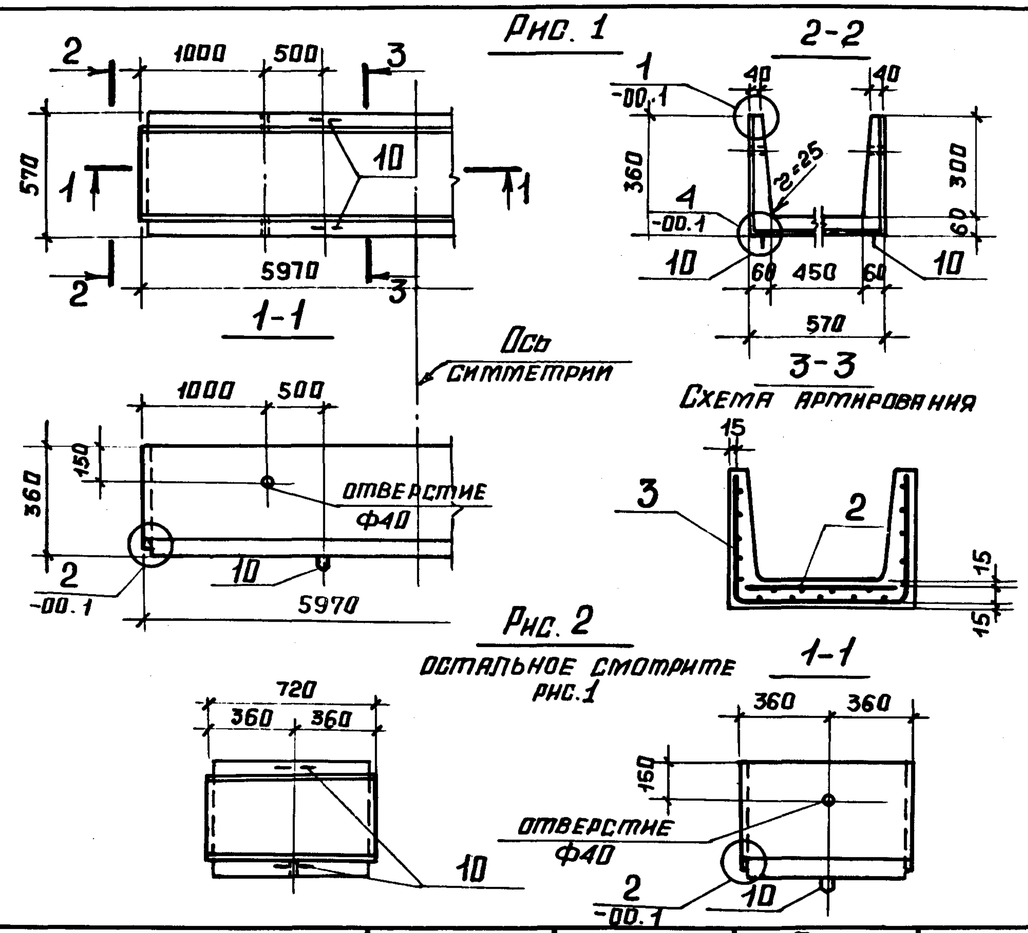

Обозначение	Марка	Рисунок	Схема раскладки сеток	Масса, т
3.006.1-2/82.1-1-02.0	Л2-8	1	1, 2	0,90
-1	Л2-15			
-2	Л2g-8	2	13	0,11
-3	Л2g-15			

Нач. отд.	Бродский	
Н. контр.	Умянцева	
Гл. констр.	Коротецкий	
Ст. инж.	Умянцева	
Исполн.	Лапкун	
Провер.	Попова	

3.006.1-2/82.1-1-02.ОСБ

Лоток Л2-8; Л2-15; Л2g-8; Л2g-15. Сборочный чертёж

Стадия	Масса	Масштаб
Р	см. табл.	
Лист	Листов 1	

Госстрой СССР ХАРЬКОВСКИЙ ПРОМСТРОЙНИИПРОЕКТ

Взам. инв. № | Подп. и дата | Инв. № подл.

Копировала: Четаева

Формат	Зона	Поз.	Обозначение	Наименование	Кол.	Примеч.
				Документация		
А3			3.006.1-2/82.1-1-00.0ТО	Техническое описание		
А3			3.006.1-2/82.1-1-03.0СБ	Сборочный чертёж		
А3			3.006.1-2/82.1-1-00.0ВМС	Выборка стали		
А3			3.006.1-2/82.1-1-00.2	Схемы раскладки сеток		

Формат	Зона	Для исполнения с порядковым номером *)	Обозначение	Кол.	Примеч.
		Переменные	данные		
		Сборочные	единицы		
		Поз. 2. Сетка С2-3,	С2-3-1, С2-23, С2-23-1		
А4		-0	3.006.1-2/82.1-3-02.0 -02	1	С2-3
А4		-1	-03	1	С2-3-1
А4		-2	3.006.1-2/82.1-3-04.0 -10	1	С2-23
А4		-3	-11	1	С2-23-1
		Поз. 3. Сетка С3-3,	С3-3-1, С3-13, С3-13-1		
А4		-0	3.006.1-2/82.1-3-05.0-04	1	С3-3
А4		-1	-05	1	С3-3-1
А4		-2	-20	1	С3-13
А4		-3	-21	1	С3-13-1

*) Основное исполнение, не имеющее порядкового номера, обозначено 0.

Нач. отд.	Брацкий	
Гл. инж. пр.	Устинцева	
Гл. спец.	Коротецкий	
Гл. спец.	Устинцева	
Исполн.	Лапкун	
Провер.	Попова	

3.006.1-2/82.1-1-03.0

Поток Л3-8; Л3-15; Л3д-8; Л3д-15.

Стадия	Лист	Листов
Р	1	2

Госстрой СССР ХАРЬКОВСКИЙ ПРОМСТРОЙНИИПРОЕКТ

Формат	Зона	Для исполнения с порядковым номером	Обозначение	Кол.	Примеч.
		Поз. 10. Петля	УП1-2, УП1-4		
		-0, -1	1.400-9, в. I	4	УП1-4
		-2, -3	то же	2	УП1-2
		Материал			
			Бетон		
		-0	М200	0,60	$м^3$
		-1	М300	0,60	$м^3$
		-2	М200	0,015	$м^3$
		-3	М300	0,015	$м^3$

Взам. инв. № | Подп. и дата | Инв. № подл.

3.006.1-2/82.1-1-03.0

Лист 2

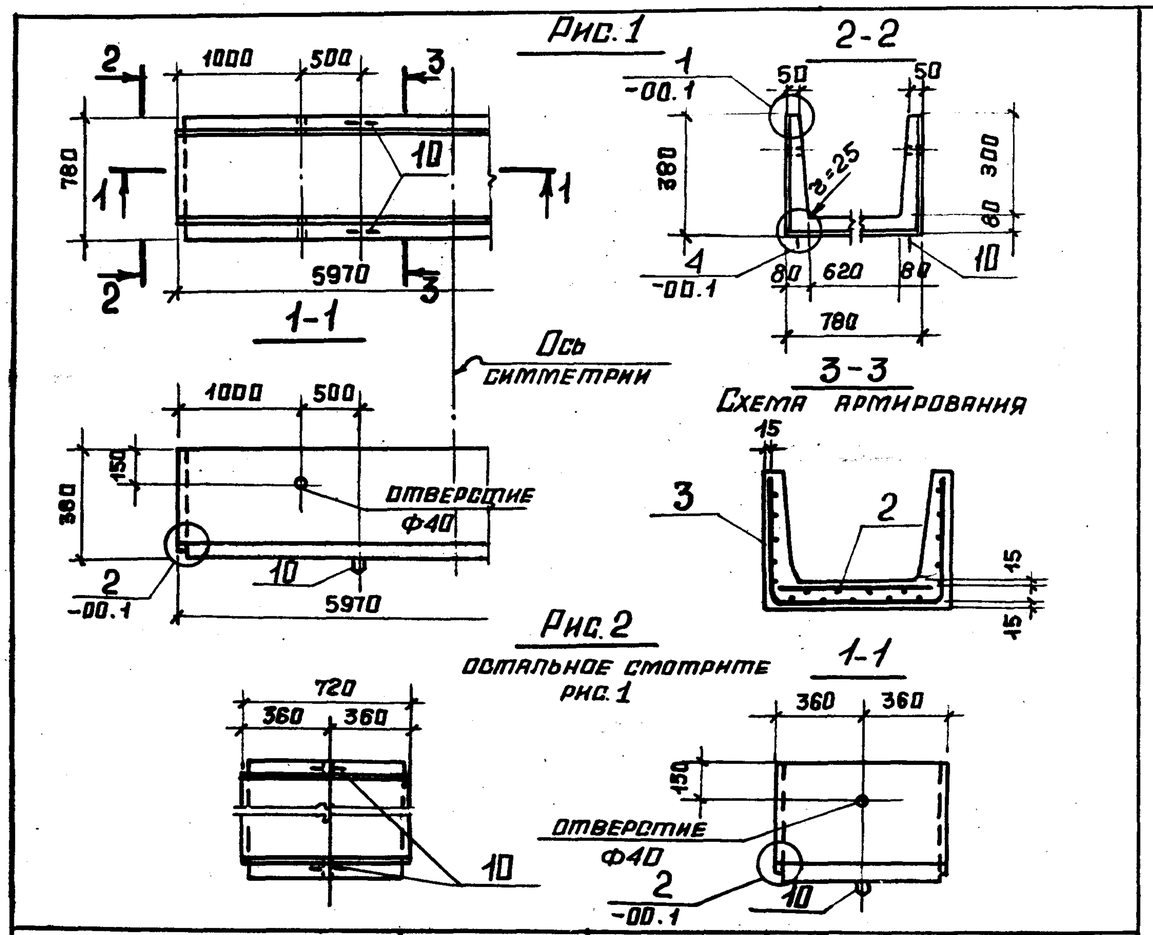

Обозначение	Марка	Рисунок	Схема раскладки сеток	Масса, т
3.006.1-2/82.1-1-03.0	ЛЗ-8	1	1, 2	1,50
-1	ЛЗ-15			
-2	ЛЗg-8	2	13	0,19
-3	ЛЗg-15			

Нач. отд.	Бродский	
Н. контр.	Утанцева	
Гл. констр.	Коротецкий	
Ст. инж.	Утанцева	
Исполн.	Лапкун	
Провер.	Попова	

3.006.1-2/82.1-1-03.0СБ

Лоток ЛЗ-8; ЛЗ-15; ЛЗg-8; ЛЗg-15.
Сборочный чертеж

Стадия	Масса	Масштаб
Р	см. табл.	
Лист	Листов 1	

Госстрой СССР ХАРЬКОВСКИЙ ПРОМСТРОЙНИИПРОЕКТ

Формат	Зона	Поз.	Обозначение	Наименование	Кол.	Примеч.
				Документация		
А3			3.006.1-2/82.1-1-00.0ТО	Техническое описание		
А3			3.006.1-2/82.1-1-04.0СБ	Сборочный чертёж		
А3			3.006.1-2/82.1-1-00.0ВМС	Выборка стали		
А3			3.006.1-2/82.1-1-00.2	Схемы раскладки сеток		

Формат	Зона	Для исполнения с порядковым номером *)	Обозначение	Кол.	Примеч.
			Переменные данные		
			Сборочные единицы		
		Поз. 2. Сетка С2-3,	С2-3-1, С2-23, С2-23-1		
А4		-0	3.006.1-2/82.1-3-02.0 -02	1	С2-3
А4		-1	-03	1	С2-3-1
А4		-2	3.006.1-2/82.1-3-04.0 -10	1	С2-23
А4		-3	-11	1	С2-23-1
		Поз. 3. Сетка С3-4,	С3-14		
А4		-0,-1	3.006.1-2/82.1-3-05.0 -06	1	С3-4
А4		-2,-3	-22	1	С3-14
		Поз. 10. Петля	УП1-2, УП1-4		
А4		-0,-1	1.400-9, в. I	4	УП1-4
А4		-2,-3	то же	2	УП1-2
			Материал		
		-0	Бетон М200	0,72	м³
		-1	М300	0,72	м³
		-2	М200	0,09	м³
		-3	М300	0,09	м³

*) Основное исполнение, не имеющее порядкового номера, обозначено 0.

Нач. отд.	Бродский	
Н. контр.	Утанцева	
Гл. констр.	Коротецкий	
Ст. инж.	Утанцева	
Исполн.	Лапкун	
Провер.	Попова	

3.006.1-2/82.1-1-04.0

Лоток Л4-8; Л4-15; Л4g-8; Л4g-15

Стадия	Лист	Листов
Р		1

Госстрой СССР ХАРЬКОВСКИЙ ПРОМСТРОЙНИИПРОЕКТ

Взам. инв. № | Подп. и дата | Инв. № подл.

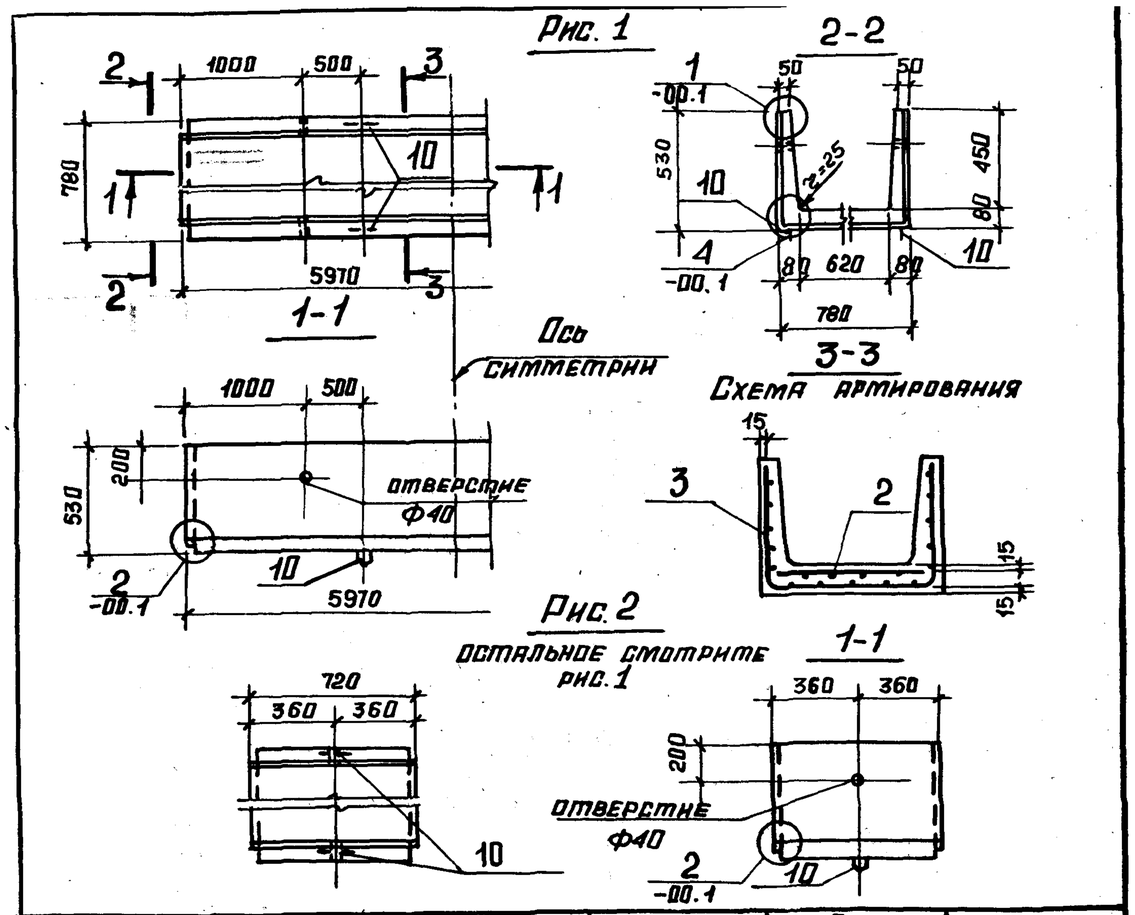

Обозначение	Марка	Рисунок	Схема раскладки сеток	Масса, т
3.006.1-2/82.1-1-04.0	Л4-8	1	1,2	1,80
-1	Л4-15			
-2	Л4g-8	2	13	0,23
-3	Л4g-15			

Нач.отд.	Бродский	
Н.контр.	Уманцева	
Гл.констр.	Коротецкий	
Ст.инж.	Уманцева	
Исполн.	Лапкун	
Провер.	Попова	

3.006.1-2/82.1-1-04.0СБ

Лоток
Л4-8; Л4-15;
Л4g-8; Л4g-15.
Сборочный чертеж

Стадия	Масса	Масштаб
Р	см. табл.	
Лист	Листов 1	

Госстрой СССР
ХАРЬКОВСКИЙ ПРОМСТРОЙНИИПРОЕКТ

Формат	Зона	Поз.	Обозначение	Наименование	Кол.	Примеч.
				Документация		
А3			3.006.1-2/82.1-1-00.0ТО	Техническое описание		
А3			3.006.1-2/82.1-1-05.0СБ	Сборочный чертеж		
А3			3.006.1-2/82.1-1-00.0ВМС	Выборка стали		
А3			3.006.1-2/82.1-1-00.2	Схемы раскладки сеток		

Формат	Зона	Для исполнения с порядковым номером *)	Обозначение	Кол.	Примеч.
		Переменные	данные		
		Сборочные	единицы		
		Поз. 2. Сетка	С2-3, С2-3-1, С2-23, С2-23-1		
А4		-0	3.006.1-2/82.1-3-02.0 -02	1	С2-3
А4		-1	-03	1	С2-3-1
А4		-2	3.006.1-2/82.1-3-04.0 -10	1	С2-23
А4		-3	-11	1	С2-23-1
		Поз. 3. Сетка	С3-5, С3-15		
А4		-0,-1	3.006.1-2/82.1-3-05.0-07	1	С3-5
А4		-2,-3	-23	1	С3-15
		Поз. 10. Петля УП1-2, УП1-6			
А4		-0,-1	1.400-9, в.I	4	УП1-6
А4		-2,-3	то же	2	УП1-2
		Материал			
		-0	Бетон М200	0,88	$м^3$
		-1	М300	0,88	$м^3$
		-2	М200	0,11	$м^3$
		-3	М300	0,11	$м^3$

*) Основное исполнение, не имеющее порядкового номера, обозначено 0.

Взам. инв. №

Подп. и дата

Инв. № подл.

Нач.отд.	Бродский	
Н.контр.	Уманцева	
Гл.констр.	Коротецкий	
Ст.инж.	Уманцева	
Исполн.	Лапкун	
Провер.	Попова	

3.006.1-2/82.1-1-05.0

Лоток
Л5-8; Л5-15;
Л5g-8; Л5g-15

Стадия	Лист	Листов
Р		1

Госстрой СССР
ХАРЬКОВСКИЙ ПРОМСТРОЙНИИПРОЕКТ

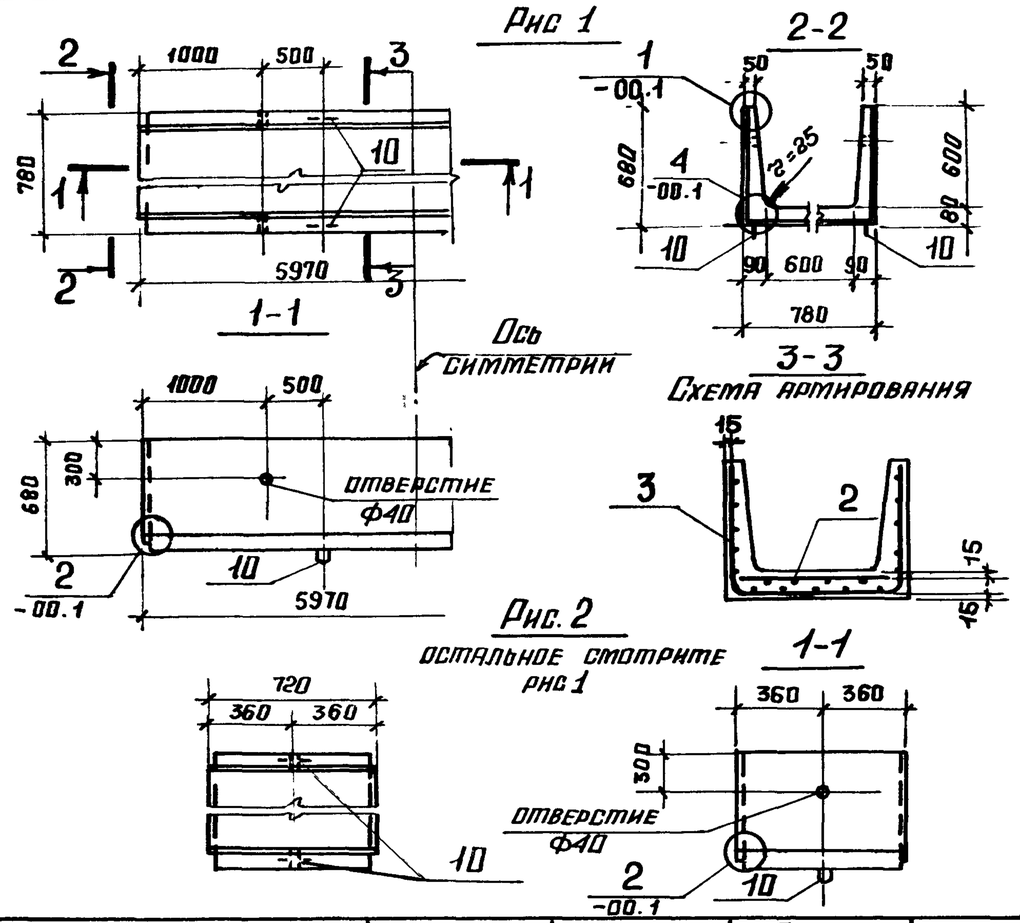

Обозначение	Марка	Рисунок	Схема раскладки сеток	Масса, т
3.006.1-2/82.1-1-05.0	Л5-8	1	1,2	2,25
-1	Л5-15			
-2	Л5g-8	2	13	0,28
-3	Л5g-15			

Нач отд	Бродский	
Н контр	Утанцева	
Гл. констр	Коротецкий	
Ст инж	Утанцева	
Исполн.	Лапкун	
Провер	Попова	

3.006.1-2/82.1-1-05.0СБ

Лоток Л5-8; Л5-15; Л5g-8, Л5g-15. Сборочный чертёж

Стадия	Масса	Масштаб
Р	см табл.	
Лист	Листов 1	

ГОССТРОЙ СССР ХАРЬКОВСКИЙ ПРОМСТРОЙНИИПРОЕКТ

Формат	Зона	Поз.	Обозначение	Наименование	Кол.	Примеч.
				Документация		
А3			3.006.1-2/82.1-1-00.0ТО	Техническое описание		
А3			3.006.1-2/82.1-1-06.0СБ	Сборочный чертеж		
А3			3.006.1-2/82.1-1-00.0ВМС	Выборка стали		
А3			3.006.1-2/82.1-1-00.2	Схемы раскладки сеток		

Формат	Зона	Для исполнения с порядковым номером*)	Обозначение	Кол.	Примеч.
		Переменные данные			
		Сборочные единицы			
		Поз. 2. Сетка С2-4-1,	С2-1,-2, С2-11, С2-24-1...С2-24-3		
А4		-0	3.006.1-2/82.1-3-02.0-05	1	С2-4-1
А4		-1,-2	-06	1	С2-4-2
А4		-3,-4	3.006.1-2/82.1-3-03.0 -16	2	С2-11
А4		-5	3.006.1-2/82.1-3-04.0 -13	1	С2-24-1
А4		-6,-7	-14	1	С2-24-2
А4		-8,-9	-15	1	С2-24-3
		Поз. 3. Сетка С3-6,	С3-6-1, С3-16, С3-16-1		
А4		-0	3.006.1-2/82.1-3-05.0 -08	1	С3-6
А4		-1...-4	-09	1	С3-6-1
А4		-5	-24	1	С3-16
А4		-6...-9	-25	1	С3-16-1

*) Основное исполнение, не имеющее порядкового номера, обозначено 0.

Взам инв № | Подп. и дата | Инв № подл.

Нач. отд.	Бродский	
Н. контр.	Утанцева	
Гл. констр.	Коротецкий	
Ст. инж.	Утанцева	
Исполн.	Лапкун	
Провер.	Попова	

3.006.1-2/82.1-1-06.0

Лоток Л6-5 ... Л6-15; Л6g-5 ... Л6g-15

Стадия	Лист	Листов
Р	1	2

ГОССТРОЙ СССР ХАРЬКОВСКИЙ ПРОМСТРОЙНИИПРОЕКТ

Позиция	Зона	Для изготовления сборных железобетонных изделий	Обозначение	Кол.	Примеч.
		Поз. 7. Сетка	С2-20		
СП		-3, -4	3.006.1-2/82.1-3-04.0-07	1	С2-20
СП		-0...-2, -5...-9	отсутствует		
		Поз. 10. Петля	УП1-2, УП1-6		
СП		-0...-4	1.400-9, в. I	4	УП1-6
СП		-5...-9	то же	2	УП1-2
		Материал			
			Бетон		
		-0	М200	0,90	$м^3$
		-1	М300	0,90	$м^3$
		-2, -3	М400	0,90	$м^3$
		-4	М450	0,90	$м^3$
		-5	М200	0,11	$м^3$
		-6	М300	0,11	$м^3$
		-7, -8	М400	0,11	$м^3$
		-9	М450	0,11	$м^3$

3.006.1-2/82. 1-1-06.0 Лист 2

Рис. 1

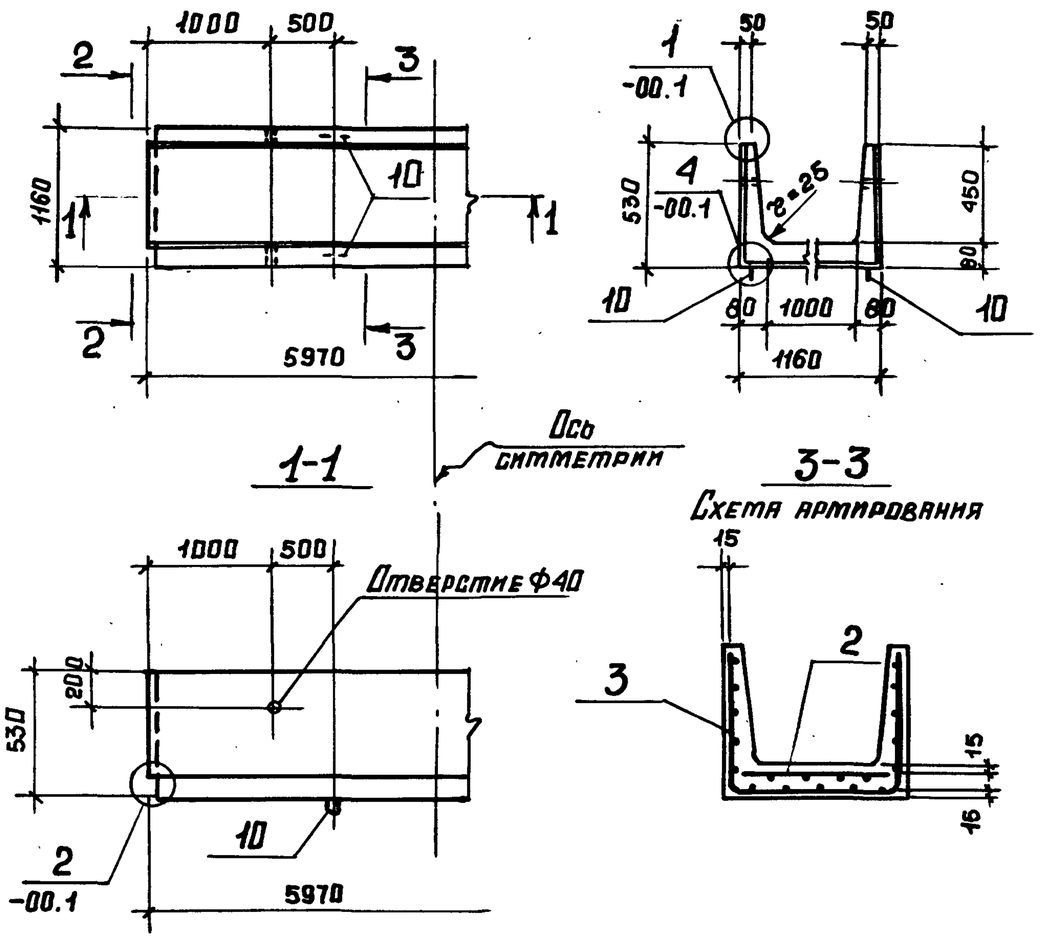

Нач. отд.	Бродский		
Н. контр.	Утанцева		
Гл. констр.	Коротецкий		
Ст. инж.	Утанцева		
Исполн.	Лапкун		
Провер.	Попова		

Инв. № подл. | Подпись и дата | Взам. инв. №

3.006.1-2/82. 1-1-06.0 СБ

Поток Л6-5 ... Л6-15, Л6д-5 ... Л6д-15. Сборочный чертеж

Стадия	Масса	Масштаб
Р	см. табл.	
Лист 1	Листов 2	

Госстрой СССР ХАРЬКОВСКИЙ ПРОМСТРОЙНИИПРОЕКТ

Рис. 2

Остальное смотрите рис. 1

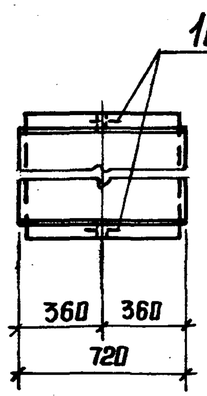

1-1

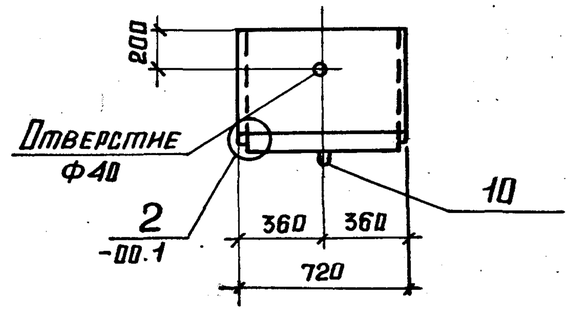

Обозначение	Марка	Рисунок	Схема раскладки сеток	Масса, т
3.006.1-2/82.1-1-06.0	Л6-5	1	1.2	2,25
-1	Л6-8			
-2	Л6-11			
-3	Л6-12		2,3	
-4	Л6-15			
-5	Л6g-5	2	13	0,28
-6	Л6g-8			
-7	Л6g-11			
-8	Л6g-12			
-9	Л6g-15			

3.006.1-2/82.1-1-06.0СБ

Лист 2

Формат	Зона	Поз.	Обозначение	Наименование	Кол.	Примечание
				Документация		
А3			3.006.1-2/82.1-1-00.ОТО	Техническое [illegible]		
А3			3.006.1-2/82.1-1-07.ОСБ	Сборочный чертеж		
А3			3.006.1-2/82.1-1-00.ОВМС	Выборка стали		
			3.006.1-2/82.1-1-00.2	Схемы раскладки сеток		

Формат	Зона	Для исполнения с порядковым номером *)	Обозначение	Кол.	Примечание
		Переменные данные			
		Сборочные единицы			
		Поз. 2. Сетка С2-1-1, С2-1-2	С2-11, С2-21-1 ... С2-21-3		
А4		-0	3.006.1-2/82.1-3-02.0-005	11	С2-1-1
А4		-1,-2	-006	11	С2-1-2
А4		-3,-4	3.006.1-2/82.1-3-03.0-115	22	С2-11
А4		-5	3.006.1-2/82.1-3-04.0-113	11	С2-21-1
А4		-6,-7	-114	11	С2-21-2
А4		-8,-9	-115	11	С2-21-3
		Поз. 3. Сетка С3-7, С3-7-1, С3-17, С3-17-1			
А4		-0	3.006.1-2/82.1-3-05.0-100	11	С3-7
А4		-1...-4	-101	11	С3-7-1
А4		-5	-206	11	С3-17
А4		-6...-9	-201	11	С3-17-1

*) Основное исполнение, не имеющее порядкового номера, обозначено 0.

Нач. отд.	Брудский	
Н. контр.	Уманцева	
Гл. конструктор	Коротецкий	
Ст. инж.	Уманцева	
Исполн.	Лапкун	
Провер.	Попова	

3.006.1-2/82.1-1-07.0

Лотки Л7-5 ... Л7-15, Л7g-5 ... Л7g-15.

Стадия	Лист	Листов
Р	1	2

Харьковский Промстройпроект

Инв. № подл. | Подпись и дата | Взам. инв. №

Формат	Зона	Для исполнения с порядковым номером	Обозначение	Кол.	Примеч.
		Поз. 7. Сетка	С2-20		
		-0...-2, -5...-9	отсутствует		
А4		-3,-4	3.006.1-2/82.1-3-04.0-07	1	С2-20
		Поз. 10. Петля	УП1-2, УП1-6		
А4		-0...-4	1.400-9, в.I	4	УП1-6
А4		-5...-9	то же	2	УП1-2
		Материал			
			Бетон		
		-0	М 200	1,06	м³
		-1	М 300	1,06	м³
		-2,-3	М 400	1,06	м³
		-4	М 450	1,06	м³
		-5	М 200	0,14	м³
		-6	М 300	0,14	м³
		-7,-8	М400	0,14	м³
		-9	М450	0,14	м³

Рис.1

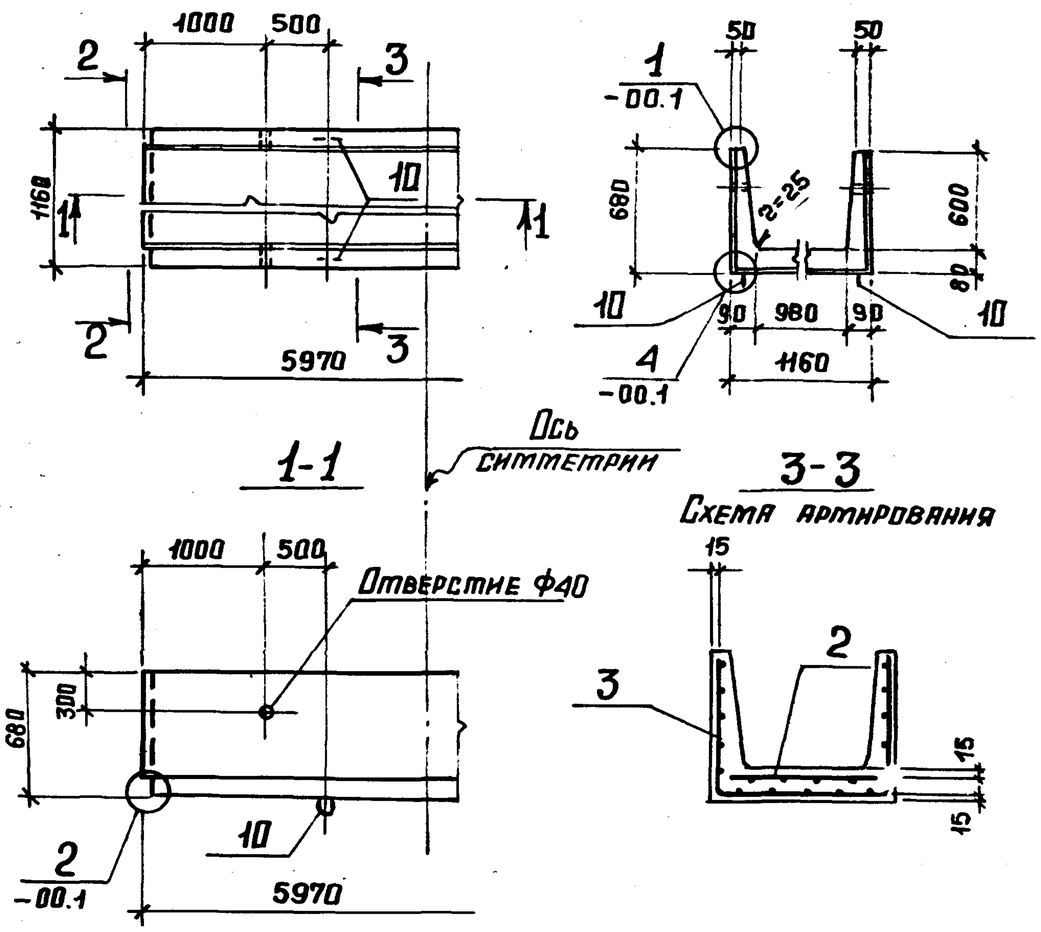

Таблицу исполнений смотрите на листе 2.

Нач. отд.	Бродский		
Н. контр.	Утанцева		
Гл. констр.	Коротецкий		
Ст. инж.	Утанцева		
Исполн.	Лапкун		
Провер.	Попова		

3.006.1-2/82.1-1-07.0 СБ

Поток Л7-5... Л7-15, Л7g-5... Л7g-15. Сборочный чертеж

Стадия	Масса	Масштаб
Р	ст. табл.	
Лист 1	Листов 2	

Госстрой СССР Харьковский Промстройниипроект

Взам. инв. № | Подпись и дата | Инв. № подл.

Рис. 2

Остальное смотрите рис.1

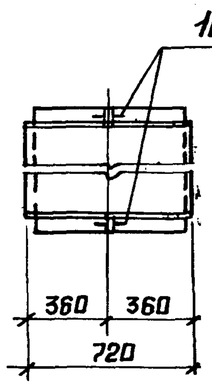

1-1

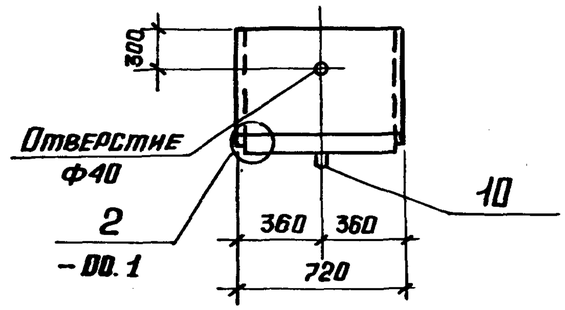

Обозначение	Марка	Рисунок	Схема раскладки сеток	Масса, т
3.006.1-2/82.1-1-07.0	Л7-5	1	1,2	2,70
-1	Л7-8			
-2	Л7-11			
-3	Л7-12		2,3	
-4	Л7-15			
-5	Л7g-5	2	13	0,35
-6	Л7g-8			
-7	Л7g-11			
-8	Л7g-12			
-9	Л7g-15			

Формат	Зона	Поз.	Обозначение	Наименование	Кол.	Примеч.
				Документация		
А3			3.006.1-2/82.1-1-00. ОТО	Техническое описание		
А3			3.006.1-2/82.1-1-08. ОСБ	Сборочный чертеж		
А3			3.006.1-2/82.1-1-00. ОВМС	Выборка стали		
А3			3.006.1-2/82.1-1-00. 2	Схемы раскладки сеток		

Формат	Зона	Для исполнения с порядковым номером *)	Обозначение	Кол.	Примеч.
		Переменные	данные		
		Сборочные	единицы		
		Поз. 2. Сетка С2-4...	С2-4-2, С2-24... С2-24-2		
А4		-0	3.006.1-2/82.1-3-02.0 -04	1	С2-4
А4		-1,-2	-05	1	С2-4-1
А4		-3	-06	1	С2-4-2
А4		-4	3.006.1-2/82.1-3-04.0 -12	1	С2-24
А4		-5,-6	-13	1	С2-24-1
А4		-7	-14	1	С2-24-2
		Поз. 4. Сетка С4-1,	С4-1-1, С4-44, С4-61		
А4		-0	3.006.1-2/82.1-3-06.0	2	С4-1
А4		-1,-2	-01	2	С4-1-1
А4		-3	3.006.1-2/82.1-3-07.0-103	4	С4-44
А4		-4	3.006.1-2/82.1-3-08.0-017	2	С4-61

*) Основное исполнение, не имеющее порядкового номера, обозначено 0.

Взам. инв. № | Подпись и дата | Инв. № подл.

Нач.отд.	Бродский	
Н.контр.	Утянцева	
Гл.констр.	Коротецкий	
Ст.инж.	Утянцева	
Исполн.	Лапкун	
Провер.	Попова	

3.006.1-2/82.1-1-08.0

Лоток Л8-5 ... Л8-15, Л8g-5... Л8g-15.

Стадия	Лист	Листов
Р	1	2

Госстрой СССР ХАРЬКОВСКИЙ ПРОМСТРОЙНИИПРОЕКТ

Формат	Зона	Для исполнения с порядковым номером	Обозначение	Кол.	Примеч.
А4		-5,-6	3.006.1-2/82.1-3-08.0-018	2	С4-61-1
А4		-7	-019	2	С4-61-2
		Поз. 9. Сетка	С4-57		
		-0...-2,-4...9	отсутствует		
А4		-3	3.006.1-2/82.1-3-08.0-011	2	С4-57
		Поз. 10. Петля	УП1-2, УП1-8		
А4		-0...-3	1.400-9, в.I	4	УП1-8
А4		-4...-7	то же	2	УП1-2
		Материал			
			Бетон		
		-0,-1	М200	1.56	м³
		-2,-3	М300	1.56	м³
		-4,-5	М200	0.20	м³
		-6,-7	М300	0.20	м³

3.006.1-2/82.1-1-08.0 Лист 2

Рис. 1

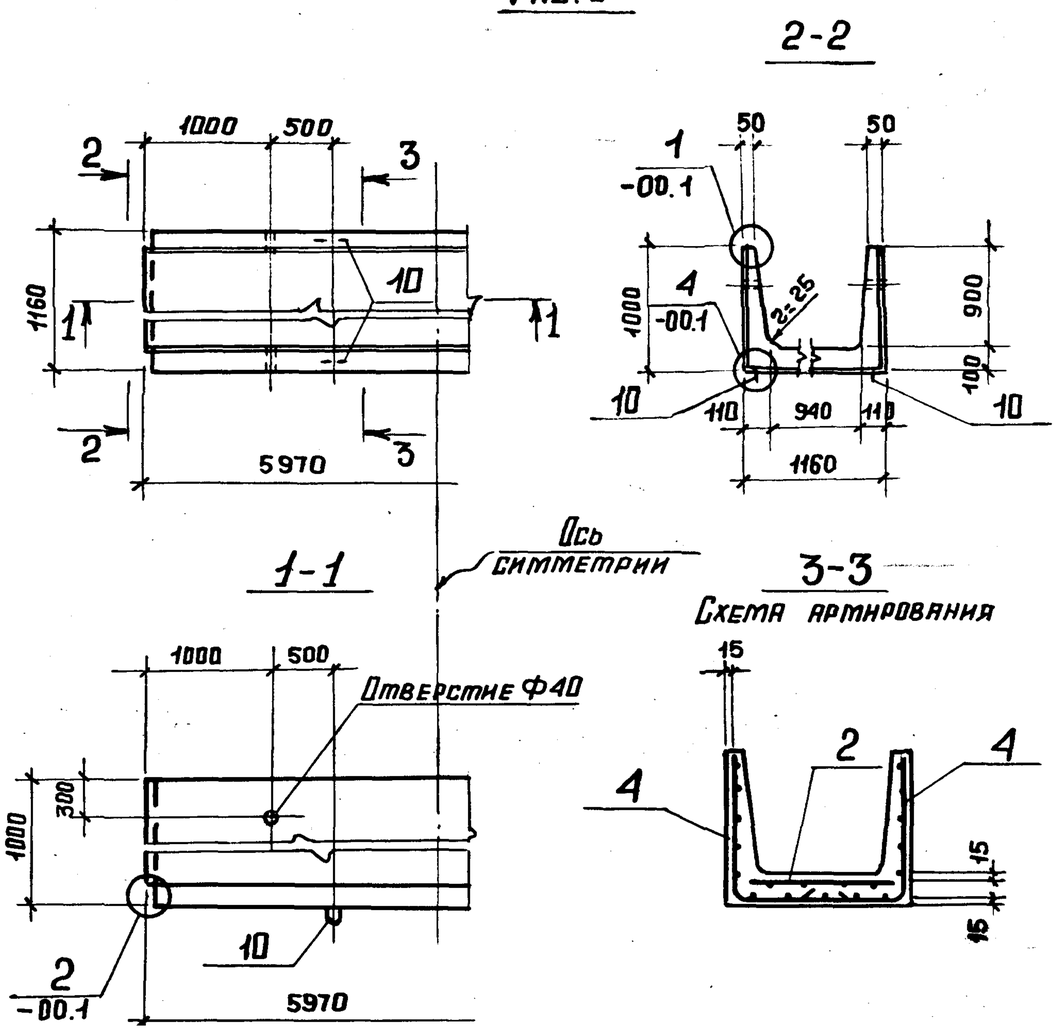

Таблицу исполнений смотрите на листе 2.

Нач. отд.	Бродский		
Н. контр.	Уманцева		
Гл. констр.	Коротецкий		
Ст. инж.	Уманцева		
Исполн.	Лялкун		
Провер.	Попова		

3.006.1-2/82.1-1-08.ОСБ

Лоток Л8-5...Л8-15, Л8д-5...Л8д-15
Сборочный чертеж

Стадия	Масса	Масштаб
Р	см. табл.	
Лист 1	Листов 2	

Госстрой СССР ХАРЬКОВСКИЙ ПРОМСТРОЙНИИПРОЕКТ

Взам. инв. № | Подпись и дата | Инв. № подл.

Рис. 2

Остальное смотрите рис. 1

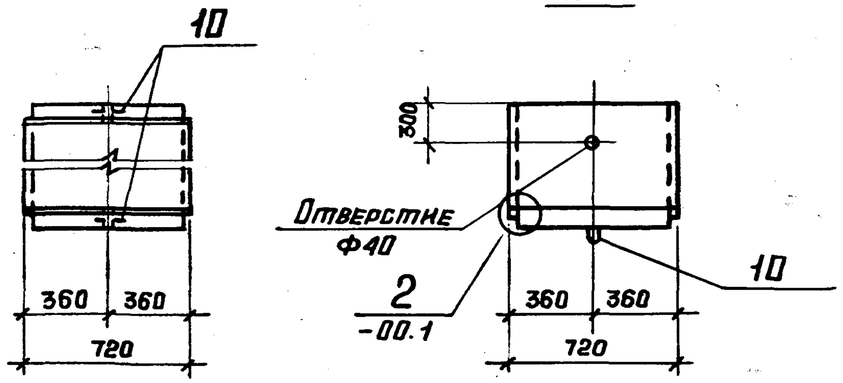

Обозначение	Марка	Рисунок	Схема раскладки сеток	Масса, т
3.006.1-2/82.1-1-08.0	Л8-5	1	1,5	3,90
-1	Л8-8			
-2	Л8-11			
-3	Л8-15		1,6	
-4	Л8g-5	2	14	0,50
-5	Л8g-8			
-6	Л8g-11			
-7	Л8g-15			

Взам. инв. № | Подпись и дата | Инв. № подл.

3.006.1-2/82.1-1-08.ОСБ | Лист 2

Формат	Зона	Поз.	Обозначение	Наименование	Кол.	Примеч.
				Документация		
А3			3.006.1-2/82.1-1-00.0ТО	Техническое описание		
А3			3.006.1-2/82.1-1-09.0СБ	Сборочный чертеж		
А3			3.006.1-2/82.1-1-00.0ВМС	Выборка стали		
А3			3.006.1-2/82.1-1-00.2	Схемы раскладки сеток		

Формат	Зона	Для исполнения с порядковым номером*)	Обозначение	Кол.	Примеч.
		Переменные данные			
		Сборочные единицы			
		Поз. 2. Сетки С2-4...	С2-4-2, С2-24...С2-24-2		
А4		-0	3.006.1-2/82.1-3-02.0-04	1	С2-4
А4		-1,-2	-05	1	С2-4-1
А4		-3	-06	1	С2-4-2
А4		-4	3.006.1-2/82.1-3-04.0-12	1	С2-24
А4		-5,-6	-13	1	С2-24-1
А4		-7	-14	1	С2-24-2
		Поз. 4. Сетка С4-2,	С4-45, С4-62, С4-62-1		
А4		-0	3.006.1-2/82.1-3-06.0-02	2	С4-2
А4		-1,-2,-3	3.006.1-2/82.1-3-07.0-101	4	С4-45
А4		-4	3.006.1-2/82.1-3-08.0-020	2	С4-62
А4		-5,-6,-7	-021	2	С4-62-1

*) Основное исполнение, не имеющее порядкового номера, обозначено 0.

Взам. инв. № | Подпись и дата | Инв. № подл.

Нач. отд.	Бродский	
Н. контр.	Утянцева	
Гл. констр.	Коротецкий	
Ст. инж.	Утянцева	
Исполн.	Лялкун	
Провер.	Попова	

3.006.1-2/82.1-1-09.0

Лоток Л9-5... Л9-15, Л9g-5... Л9g-15

Стадия	Лист	Листов
Р	1	2

Госстрой СССР ХАРЬКОВСКИЙ ПРОПСТРОЙНИИПРОЕКТ

Формат	Зона	Для исполнения с порядковым номером	Обозначение	Кол.	Примеч.
		Поз. 9. Сетка	С4-58		
А4		-1...-3	3.006.1-2/82.1-3-08.0-012	2	С4-58
		-4...-7	отсутствует		
		Поз. 10. Петля	УП1-4, УП1-10		
А4		-0...-3	1.400-9, в. I	4	УП1-10
А4		-4...-7	тоже	2	УП1-4
		Материал			
			Бетон		
		-0, -1	М200	2,04	$м^3$
		-2, -3	М300	2,04	$м^3$
		-4, -5	М200	0,26	$м^3$
		-6, -7	М300	0,26	$м^3$

Рис.1

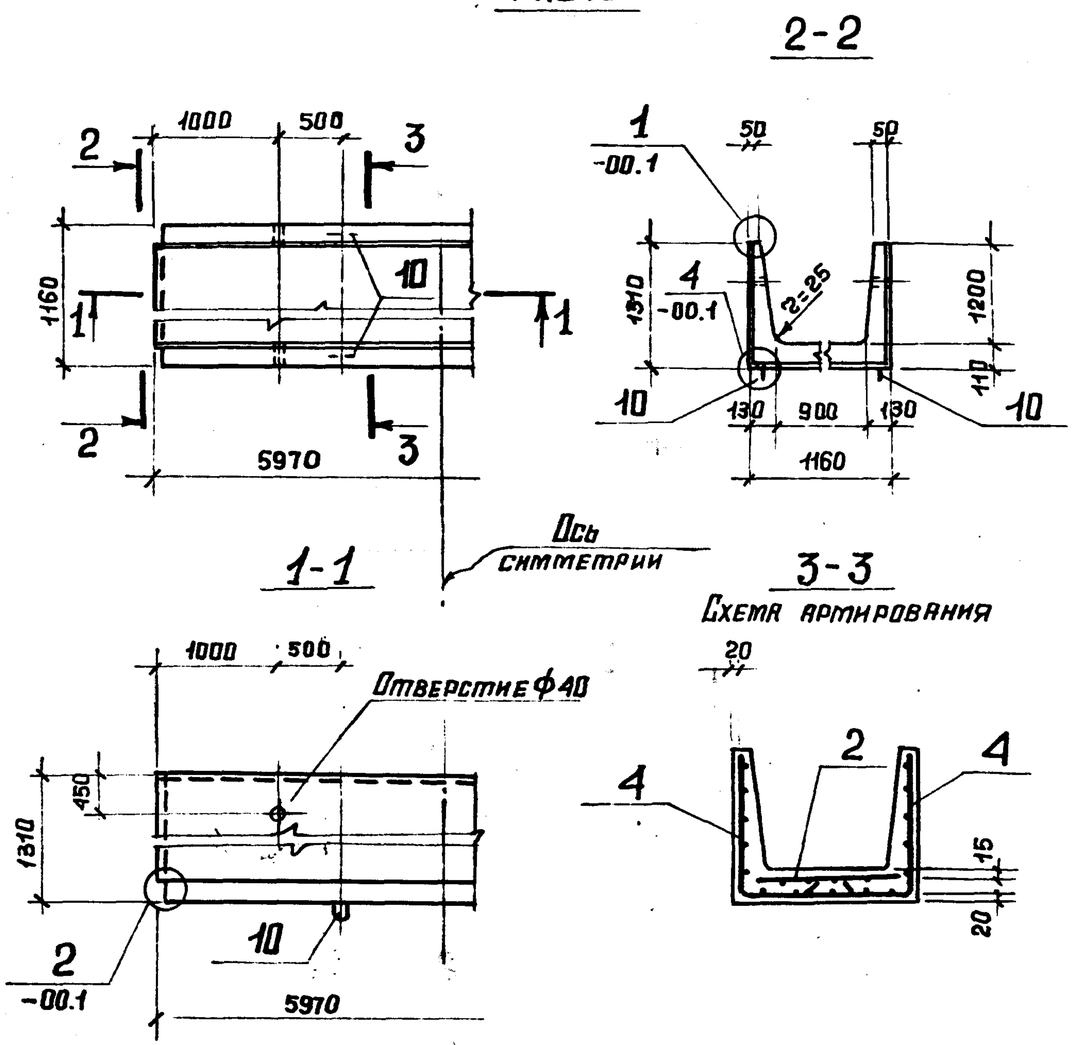

Таблицу исполнений смотрите на листе 2.

Инв. № подл.	Подпись и дата	Взам. инв. №	

Нач. отд.	Бродский		
Н. контр.	Уманцева		
Гл. констр.	Коротецкий		
Ст. инж.	Уманцева		
Исполн.	Лапкун		
Провер.	Попова		

3.006.1-2/82.1-1-09.ОСБ

Лоток Л9-5... Л9-15, Л9д-5...Л9д-15. Сборочный чертеж

Стадия	Масса	Масштаб
Р	см. табл.	
Лист 1	Листов 2	

Госстрой СССР ХАРЬКОВСКИЙ ПРОМСТРОЙНИИПРОЕКТ

Рис. 2

Остальное смотрите рис. 1

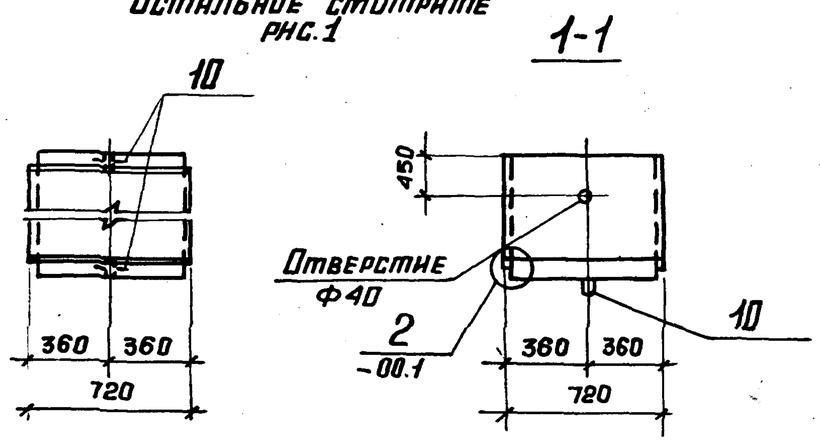

Обозначение	Марка	Рисунок	Схема раскладки сеток	Масса, т
3.006.1-2/82.1-1-09.0	Л9-5	1	1,5	5,10
-1	Л9-8		1,6	
-2	Л9-11			
-3	Л9-15			
-4	Л9д-5	2	14	0,65
-5	Л9д-8			
-6	Л9д-11			
-7	Л9д-15			

3.006.1-2/82.1-1-09.ОСБ

Лист 2

Формат	Зона	Поз.	Обозначение	Наименование	Кол.	Примеч.
				Документация		
А3			3.006.1-2/82.1-1-00.ОТО	Техническое описание		
А3			3.006.1-2/82.1-1-10.ОСБ	Сборочный чертеж		
А3			3.006.1-2/82.1-1-00.ОВМС	Выборка стали		
А3			3.006.1-2/82.1-1-00.2	Схема раскладки сеток		
А3			3.006.1-2/82.1-1-00.3	Схема фиксации сеток		

Формат	Зона	Для исполнения с порядковым номером*)	Обозначение	Кол.	Примеч.
		Переменные данные			
		Сборочные единицы			
		Поз. 2. Сетка С2-5-1, С2-5-2, С2-8-1, С2-8-2, С2-25-1, С2-25-2, С2-25-4, С2-25-5			
А4		-0	3.006.1-2/82.1-3-02.0-08	1	С2-5-1
А4		-1	-09	1	С2-5-2
А4		-2,-3	3.006.1-2/82.1-3-03.0 -01	2	С2-8-1
А4		-4	-02	2	С2-8-2
А4		-5	3.006.1-2/82.1-3-04.0 -17	1	С2-25-1
А4		-6	-18	1	С2-25-2
А4		-7,-8	-20	1	С2-25-4
А4		-9	-21	1	С2-25-5
		Поз. 3. Сетка С3-8, С3-9, С3-9-1, С3-18...С3-18-2			
А4		-0...-2	3.006.1-2/82.1-3-05.0 -12	1	С3-8
А4		-3	-13	2	С3-9

*) Основное исполнение, не имеющее порядкового номера, обозначено 0.

Взам. инв. № | Подпись и дата | Инв. № подл.

Нач. отд.	Бродский	
Н. контр.	Утянцева	
Гл. конструк.	Коротецкий	
Гл. инж.	Утянцева	
Исполн.	Лякун	
Провер.	Попова	

3.006.1-2/82.1-1-10.0

Лоток Л10-3... Л10-15, Л10д-3... Л10д-15.

Стадия	Лист	Листов
Р	1	2

Госстрой СССР ХАРЬКОВСКИЙ ПРОМСТРОЙНИИПРОЕКТ

Формат	Зона	Для исполнения с порядковым номером	Обозначение	Кол.	Примеч.
А4		-4	3.006.1-2/82.1-3-05.0-14	2	С3-9-1
А4		-5...-7	-28	1	С3-18
А4		-8	-29	1	С3-18-1
А4		-9	-30	1	С3-18-2
		Поз.7. Сетка	С2-16		
		-0,-1,-5...-9	отсутствует		
А4		-2...-4	3.006.1-2/82.1-3-04.0	1	С2-16
		Поз.8. Сетка	С3-10		
		-0...-2,-5...-9	отсутствует		
А4		-3,-4	3.006.1-2/82.1-3-05.0-15	1	С3-10
		Поз.10. Петля	УП1-2, УП1-6		
А4		-0...-4	1.400-9, в.I	4	УП1-6
А4		-5...-9	то же	2	УП1-2
		Поз.12. Стержень	арматурный		
А4		-0...-4	3.006.1-2/82.1-3-00.2-05	18	Ф-6
А4		-5...-9	то же	4	Ф-6
		Материал			
			Бетон		
		-0,-1	М 200	1,32	$м^3$
		-2	М 300	1,32	$м^3$
		-3	М 400	1,32	$м^3$
		-4	М 450	1,32	$м^3$
		-5,-6	М 200	0,17	$м^3$
		-7	М 300	0,17	$м^3$
		-8	М 400	0,17	$м^3$
		-9	М 450	0,17	$м^3$

Рис. 1

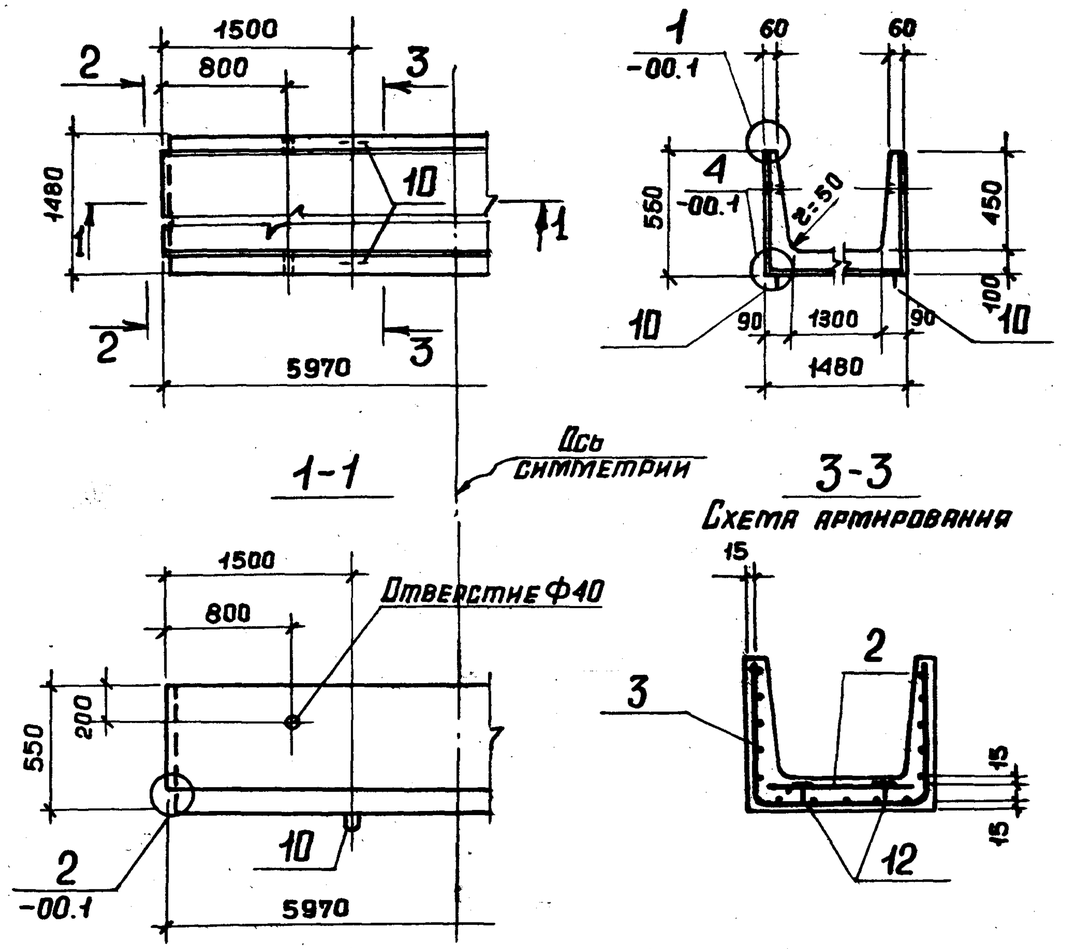

Таблицу исполнений смотрите на листе 2.

Нач. отд.	Бродский		
Н. контр.	Утянцева		
Гл. констр.	Коротецкий		
Ст. инж.	Утянцева		
Исполн.	Лапкун		
Провер.	Попова		

Взам. инв. № | Подпись и дата | Инв. № подл.

3.006.1-2/82.1-1-10.ОСБ

Лоток Л10-3... Л10-15, Л10g-3... Л10g-15. Сборочный чертеж

Стадия	Масса	Масштаб
Р	см. табл.	
Лист 1	Листов 2	

Госстрой СССР ХАРЬКОВСКИЙ ПРОМСТРОЙНИИПРОЕКТ

Рис. 2

Остальное смотрите рис. 1

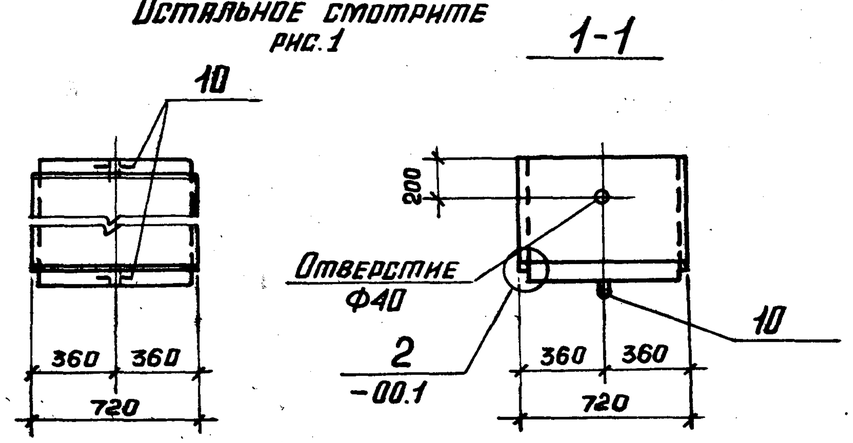

Обозначение	Марка	Рисунок	Схема раскладки сеток	Масса, т
3.006.1-2/82.1-1-10.0	ЛН0-3	1	1, 2	3,30
-1	ЛН0-5			
-2	ЛН0-8		2,3	
-3	ЛН0-11		3,4	
-4	ЛН0-15			
-5	ЛН0g-3	2	13	0,43
-6	ЛН0g-5			
-7	ЛН0g-8			
-8	ЛН0g-11			
-9	ЛН0g-15			

3.006.1-2/82.1-1-10.0СБ

Лист 2

Формат	Зона	Поз.	Обозначение	Наименование	Кол.	Примеч.
				Документация		
А3			3.006.1-2/82.1-1-00.0ТО	Техническое описание		
А3			3.006.1-2/82.1-1-11.0СБ	Сборочный чертеж		
А3			3.006.1-2/82.1-1-00.0ВМС	Выборка стали		
А3			3.006.1-2/82.1-1-00.2	Схема раскладки сеток		
А3			3.006.1-2/82.1-1-00.3	Схемы фиксации сеток		

Формат	Зона	Для исполнения с порядковым номером *)	Обозначение	Кол.	Примеч.
			Переменные данные		
			Сборочные единицы		
		Поз. 2. Сетка	С2-5-1, С2-5-2, С2-8-1,		
		С2-8-2, С2-25-1,	С2-25-2, С2-25-4, С2-25-5		
А4		-0	3.006.1-2/82.1-3-02.0-08	1	С2-5-1
А4		-1	-09	1	С2-5-2
А4		-2,-3	3.006.1-2/82.1-3-03.0-01	2	С2-8-1
А4		-4	-02	2	С2-8-2
А4		-5	3.006.1-2/82.1-3-04.0-17	1	С2-25-1
А4		-6	-18	1	С2-25-2
А4		-7,-8	-20	1	С2-25-4
А4		-9	-21	1	С2-25-5
		Поз. 4. Сетка	С4-3, С4-16...С4-16-2		
		С4-63,	С4-63-1...С4-63-3		
А4		-0	3.006.1-2/82.1-3-06.0-03	2	С4-3
А4		-1,-2	3.006.1-2/82.1-3-07.0	4	С4-16

*) Основное исполнение, не имеющее порядкового номера, обозначено 0.

Нач. отд.	Бродский	
Н. контр.	Утанцева	
Гл. конструктор	Коротецкий	
Ст. инж.	Утанцева	
Исполн.	Лапкун	
Провер.	Попова	

3.006.1-2/82.1-1-11.0

Лоток ЛН-3... ЛН-15, ЛНg-3...ЛНg-15.

Стадия	Лист	Листов
Р	1	2

Госстрой СССР Харьковский Промстройниипроект

Инв. № подл. | Подпись и дата | Взам. инв. №

Инв. № подл. | Подпись и дата | Инв. № дубл.

Формат	Зона	Для исполнения с порядковым номером	Обозначение	Кол.	Примеч.
А4		-3	3.006.1-2/82.1-3-07.0 - 001	4	С4-16-1
А4		-4	- 002	4	С4-16-2
А4		-5	3.006.1-2/82.1-3-08.0 - 022	2	С4-63
А4		-6,-7	- 023	2	С4-63-1
А4		-8	- 024	2	С4-63-2
А4		-9	- 025	2	С4-63-3
		Поз. 7. Сетка	С2-16		
		-0,-1,-5...-9	отсутствует		
А4		-2...-4	3.006.1-2/82.1-3-04.0	1	С2-16
		Поз. 9. Сетка	С4-46		
А4		-1...-4	3.006.1-2/82.1-3-08.0	2	С4-46
		-5...-9	отсутствует		
		Поз. 10. Петля	УП1-2, УП1-8		
А4		-0...-4	1.400-9, в. I	4	УП1-8
А4		-5...-9	то же	2	УП1-2
		Поз. 12. Стержень арматурный			
А4		-0...-4	3.006.1-2/82.1-3-00.2-05	18	Ф-6
А4		-5...-9	то же	4	Ф-6
		Материал			
			Бетон		
		-0,-1	М 200	1,44	$м^3$
		-2	М 300	1,44	$м^3$
		-3	М 400	1,44	$м^3$
		-4	М 450	1,44	$м^3$
		-5,-6	М 200	0,18	$м^3$
		-7	М 300	0,18	$м^3$
		-8	М 400	0,18	$м^3$
		-9	М 450	0,18	$м^3$

3.006.1-2/82.1-1-11.0 Лист 2

Рис. 1

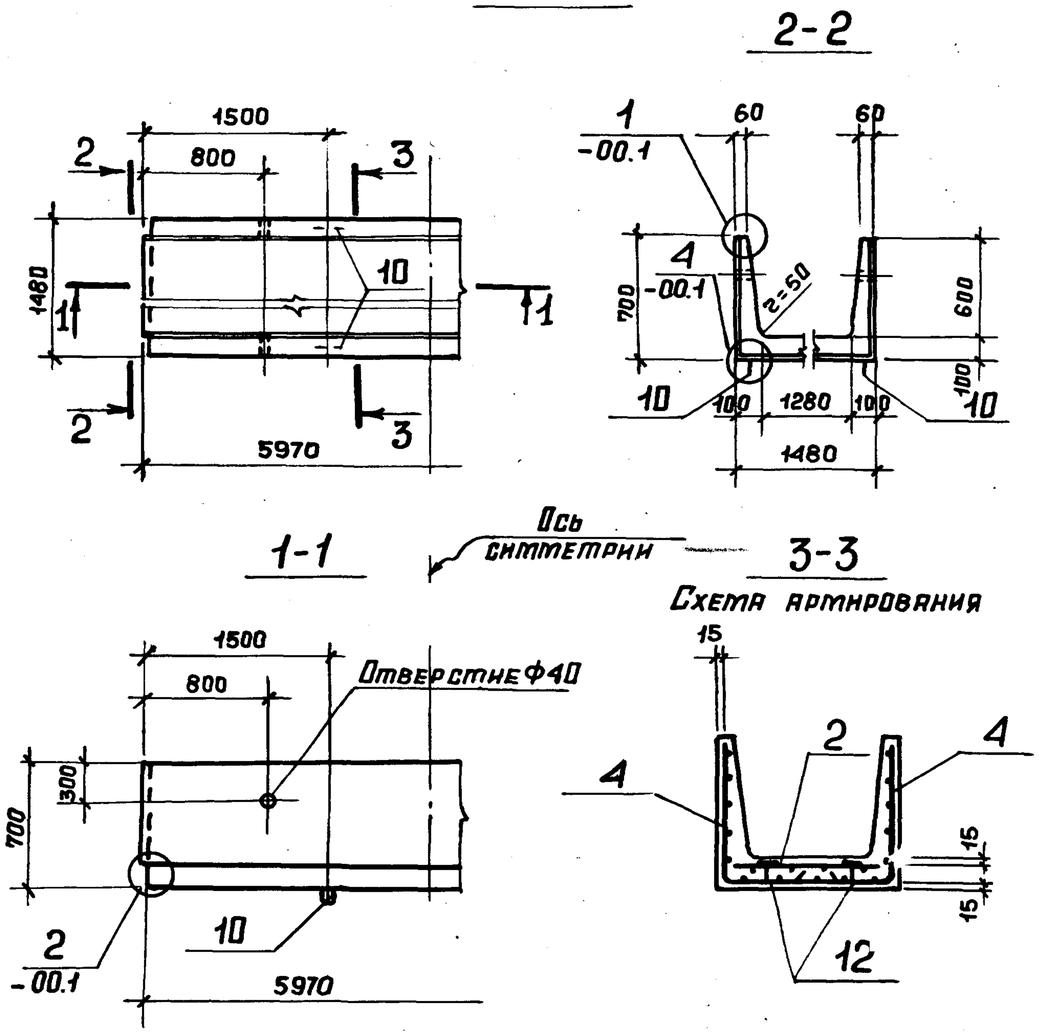

Таблицу исполнений смотрите на листе 2.

Нач. отд.	Бродский		
Н. контр.	Уманцева		
Гл. констр.	Коротецкий		
Ст. инж.	Уманцева		
Исполн.	Лапкун		
Провер.	Попова		

Взам. инв. № | Подпись и дата | Инв. № подл.

3.006.1-2/82.1-1-11.ОСБ

Лоток Л11-3 ... Л11-15, Л11g-3 ... Л11g-15. Сборочный чертеж

Стадия	Масса	Масштаб
Р	см. табл.	
Лист 1	Листов 2	

Госстрой СССР ХАРЬКОВСКИЙ ПРОМСТРОЙНИИПРОЕКТ

Рис. 2

Остальное смотрите рис. 1

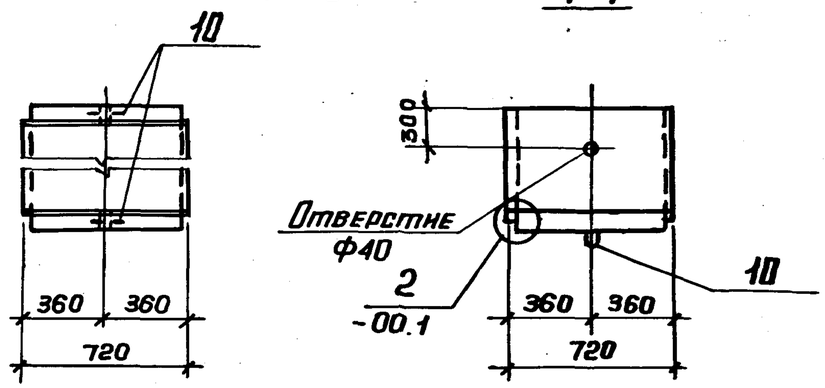

Обозначение	Марка	Рисунок	Схема раскладки сеток	Масса, т
3.006.1-2/82.1-1-11.0	Л11-3	1	1,5	3,60
-1	Л11-5		1,6	
-2	Л11-8		3,6	
-3	Л11-11			
-4	Л11-15			
-5	Л11g-3	2	14	0,45
-6	Л11g-5			
-7	Л11g-8			
-8	Л11g-11			
-9	Л11g-15			

Формат	Зона	Поз.	Обозначение	Наименование	Кол.	Примеч.
				Документация		
А3			3.006.1-2/82.1-1-00.0ТО	Техническое описание		
А3			3.006.1-2/82.1-1-11.0СБ	Сборочный чертеж		
А3			3.006.1-2/82.1-1-00.0ВМС	Выборка стали		
А3			3.006.1-2/82.1-1-00.2	Схема раскладки сеток		
А3			3.006.1-2/82.1-1-00.3	Схемы фиксации арматуры		

Формат	Зона	Для исполнения с порядковым номером *)	Обозначение	Кол.	Примеч.
		Переменные	данные		
		Сборочные	единицы		
		Поз. 1. Сетка	С1-1, С1-10		
А4		-00...-05	3.006.1-2/82.1-3-01.0	2	С1-1
А4		-06...-11	-09	2	С1-10
		Поз. 2. Сетка С2-5-1, С2-5-2,	С2-8, С2-8-1, С2-25-1...С2-25-4		
А4		-00	3.006.1-2/82.1-3-02.0 - 08	1	С2-5-1
А4		-01	-09	1	С2-5-2
А4		-02, -03	3.006.1-2/82.1-3-03.0	2	С2-8
А4		-04, -05	-01	2	С2-8-1
А4		-06	3.006.1-2/82.1-3-04.0-17	1	С2-25-1
А4		-07	-18	1	С2-25-2
А4		-08, -09	-19	1	С2-25-3
А4		-10, -11	-20	1	С2-25-4
		Поз. 4. Сетка С4-4, С4-17,	С4-17-1, С4-64...С4-64-2		
А4		-00, -01	3.006.1-2/82.1-3-06.0-04	2	С4-4

*) Основное исполнение, не имеющее порядкового номера, обозначено 00.

Нач. отд.	Бродский	
Н. контр.	Уланцева	
Гл. констр.	Коротецкий	
Ст. инж.	Уланцева	
Исполн.	Лапкун	
Провер.	Попова	

3.006.1-2/82.1-1-12.0

Лоток Л12-3 ... Л12-15, Л12g-3 ... Л12g-15.

Стадия	Лист	Листов
Р	1	2

Госстрой СССР Харьковский Промстройниипроект

Инв. № подл. | Подпись и дата | Взам. инв. №

Инв. № подл. | Подпись и дата | Взам. инв. №

3.006.1-2/82.1-1-11.0СБ

Лист 2

Формат	Зона	Для исполнения с порядковым номером	Обозначение	Кол.	Примеч.
Д4		-02, -03	3.006.1-2/82.1-3-07.0-003	4	С4-17
Д4		-04, -05	-004	4	С4-17-1
Д4		-06, -07	3.006.1-2/82.1-3-08.0-026	2	С4-64
Д4		-08, -09	-027	2	С4-64-1
Д4		-10, -11	-028	2	С4-64-2
		Поз.7. Сетка	С2-16		
		-00, -01, -06...-11	отсутствует		
Д4		-02...-05	3.006.1-2/82.1-3-04.0	1	С2-16
		Поз.9. Сетка	С4-47		
		-00, -01, -06...-11	отсутствует		
Д4		-02...-05	3.006.1-2/82.1-3-08.0-001	2	С4-47
		Поз.10. Петля	УП1-2, УП1-10		
Д4		-00...-05	1.400-9, в.I	4	УП1-10
Д4		-06...-11	то же	2	УП1-2
		Поз.11. Стержень	арматурный		
Д4		-00...-05	3.006.1-2/82.1-3-00.2	48	
Д4		-06...-11	то же	6	
		Поз.12. Стержень	арматурный		
Д4		-00...-05	3.006.1-2/82.1-3-00.2	18	Ф-6
Д4		-06...-11	то же	6	Ф-6
		Материал			
			Бетон		
		-00...-02	М 200	1,92	м³
		-03, -04	М 300	1,92	м³
		-05	М 450	1,92	м³
		-06...-08	М 200	0,24	м³
		-09, -10	М 300	0,24	м³
		-11	М 450	0,24	м³

3.006.1-2/82.1-1-12.0 Лист 2

Рис.1

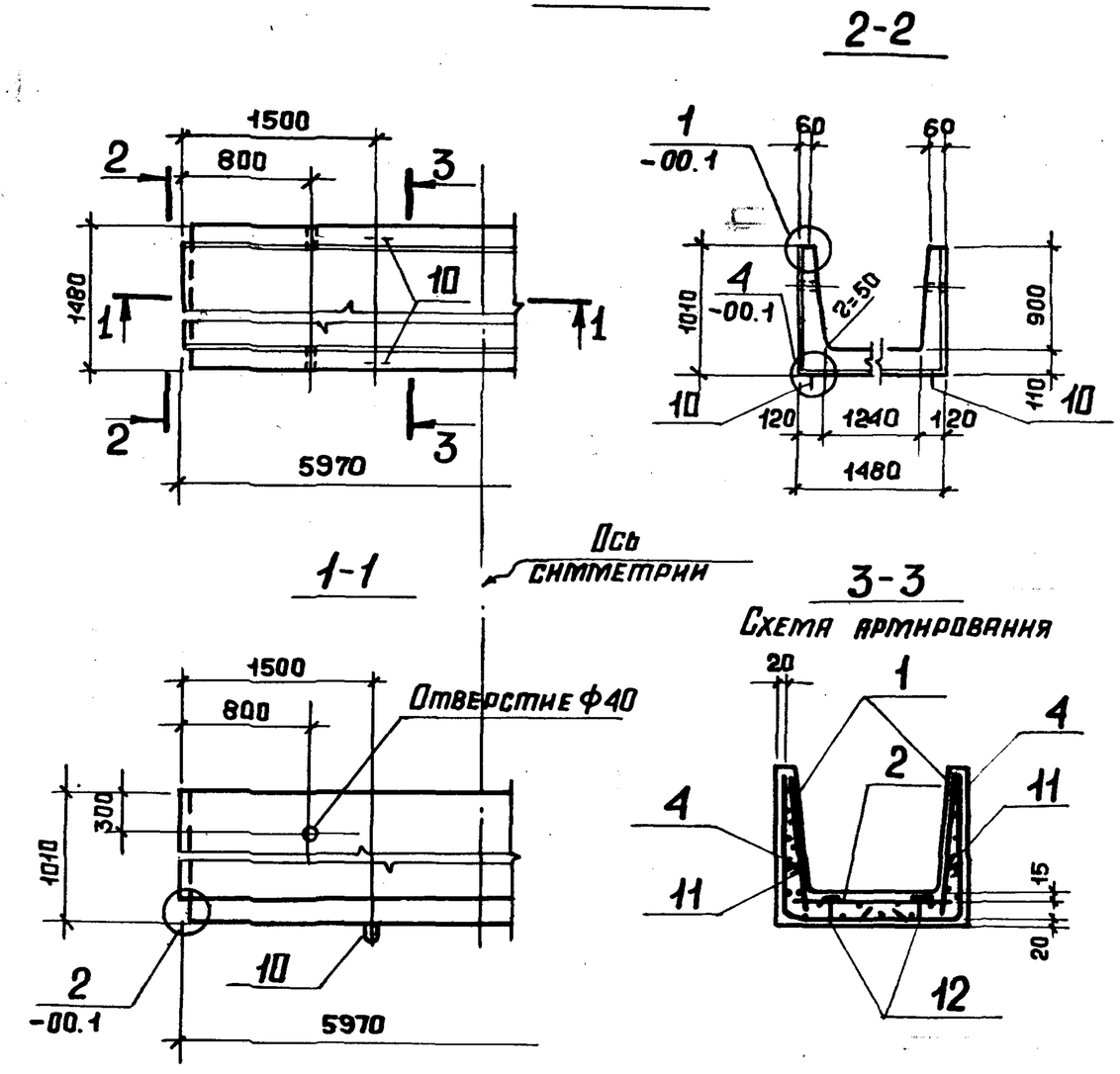

Таблицу исполнений смотрите на листе 2.

Нач. отд.	Бродский		
Н. контр.	Уманцева		
Гл. констр.	Коротецкий		
Ст. инж.	Уманцева		
Исполн.	Лапкун		
Провер.	Попова		

3.006.1-2/82.1-1-12.ОСБ

Лоток ЛН2-3...ЛН2-15, ЛН2д-3...ЛН2д-15.
Сборочный чертеж

Стадия	Масса	Масштаб
Р	ст. табл.	
Лист 1	Листов 2	

ГОССТРОЙ СССР ХАРЬКОВСКИЙ ПРОМСТРОЙНИИПРОЕКТ

Взам. инв. № | Подпись и дата | Инв. № подл.

20007-01 29

Рис. 2

Остальное смотрите рис.1

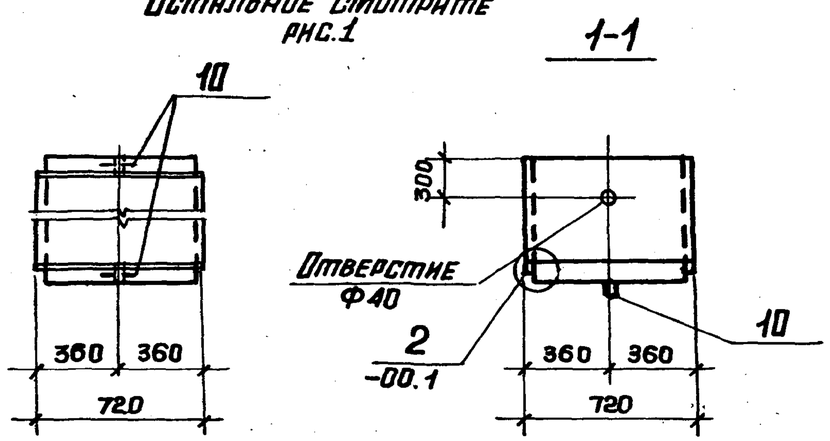

Обозначение	Марка	Рисунок	Схема раскладки сеток	Масса, т
3.006.1-2/82.1-1-12.0	Л12-3	1	1,5	4,80
-01	Л12-5			
-02	Л12-8		3,6	
-03	Л12-11			
-04	Л12-12			
-05	Л12-15			
-06	Л12g-3	2	14	0,60
-07	Л12g-5			
-08	Л12g-8			
-09	Л12g-11			
-10	Л12g-12			
-11	Л12g-15			

Формат	Зона	Поз.	Обозначение	Наименование	Кол.	Примеч.
				Документация		
А3			3.006.1-2/82.1-1-00.ОТО	Техническое описание		
А3			3.006.1-2/82.1-1-13.ОСБ	Сборочный чертеж		
А3			3.006.1-2/82.1-1-00.ОВТС	Выборка стали		
А3			3.006.1-2/82.1-1-00.2	Схема раскладки сеток		
А3			3.006.1-2/82.1-1-00.3	Схема фиксации сеток		

Формат	Зона	Для исполнения с порядковым номером*)	Обозначение	Кол.	Примеч.
			Переменные данные		
			Сборочные единицы		
		Поз.1. Сетка	С1-2, С1-11		
А4		-0...-4	3.006.1-2/82.1-3-01.0 -01	2	С1-2
А4		-5...-9	-10	2	С1-11
		Поз.2. Сетка	С2-5...С2-5-2, С2-8,		
			С2-25...С2-25-3		
А4		-0	3.006.1-2/82.1-3-02.0-07	1	С2-5
А4		-1	-08	1	С2-5-1
А4		-2,-3	-09	1	С2-5-2
А4		-4	3.006.1-2/82.1-3-03.0	2	С2-8
А4		-5	3.006.1-2/82.1-3-04.0-16	1	С2-25
А4		-6	-17	1	С2-25-1
А4		-7,-8	-18	1	С2-25-2
А4		-9	-19	1	С2-25-3

*) Основное исполнение, не имеющее порядкового номера, обозначено 0.

Нач.отд.	Бродский	
Н.контр.	Уманцева	
Гл.конст.	Коротецкий	
Ст.инж.	Уманцева	
Исполн.	Лапкун	
Провер.	Попова	

3.006.1-2/82.1-1-13.0

Лоток Л13-3...Л13-15, Л13g-3...Л13g-15.

Стадия	Лист	Листов
Р	1	2

Госстрой СССР ХАРЬКОВСКИЙ ПРОМСТРОЙНИИПРОЕКТ

Инв. № подл. | Подпись и дата | Взам. инв. №

3.006.1-2/82.1-1-12.ОСБ

Лист 2

Формат	Зона	Для исполнения с порядковым номером	Обозначение	Кол.	Примеч.
		Поз. 4. Сетка С4-5,	С4-5-1, С4-18, С4-65...С4-65-2		
А4		-0	3.006.1-2/82.1-3-06.0. – 05	2	С4-5
А4		-1	–06	2	С4-5-1
А4		-2...-4	3.006.1-2/82.1-3-07.0 – 005	4	С4-18
А4		-5	3.006.1-2/82.1-3-08.0-029	2	С4-65
А4		-6	–030	2	С4-65-1
А4		-7...-9	–031	2	С4-65-2
		Поз. 7. Сетка	С2-16		
		-0...-3,-5...-9	отсутствует		
А4		-4	3.006.1-2/82.1-3-04.0	1	С2-16
		Поз. 9. Сетка	С4-48		
		-0,-1,-5...-9	отсутствует		
А4		-2...-4	3.006.1-2/82.1-3-08.0-002	2	С4-48
		Поз. 10. Петля	УП1-4, УП1-12		
А4		-0...-4	1.400-9, в. I	4	УП1-12
А4		-5...-9	то же	2	УП1-4
		Поз. 11. Стержень арматурный			
А4		-0...-4	3.006.1-2/82.1-3-00.2-06	60	
А4		-5...-9	то же	8	
		Поз. 12. Стержень арматурный			
А4		-0...-4	3.006.1-2/82.1-3-00.2	18	ф-1
А4		-5...-9	то же	4	ф-1
		Материал			
			Бетон		
		-0...-2	М200	2,52	м³
		-3, -4	М300	2,52	м³
		-5...-7	М200	0,32	м³
		-8, -9	М300	0,32	м³

Рис. 1

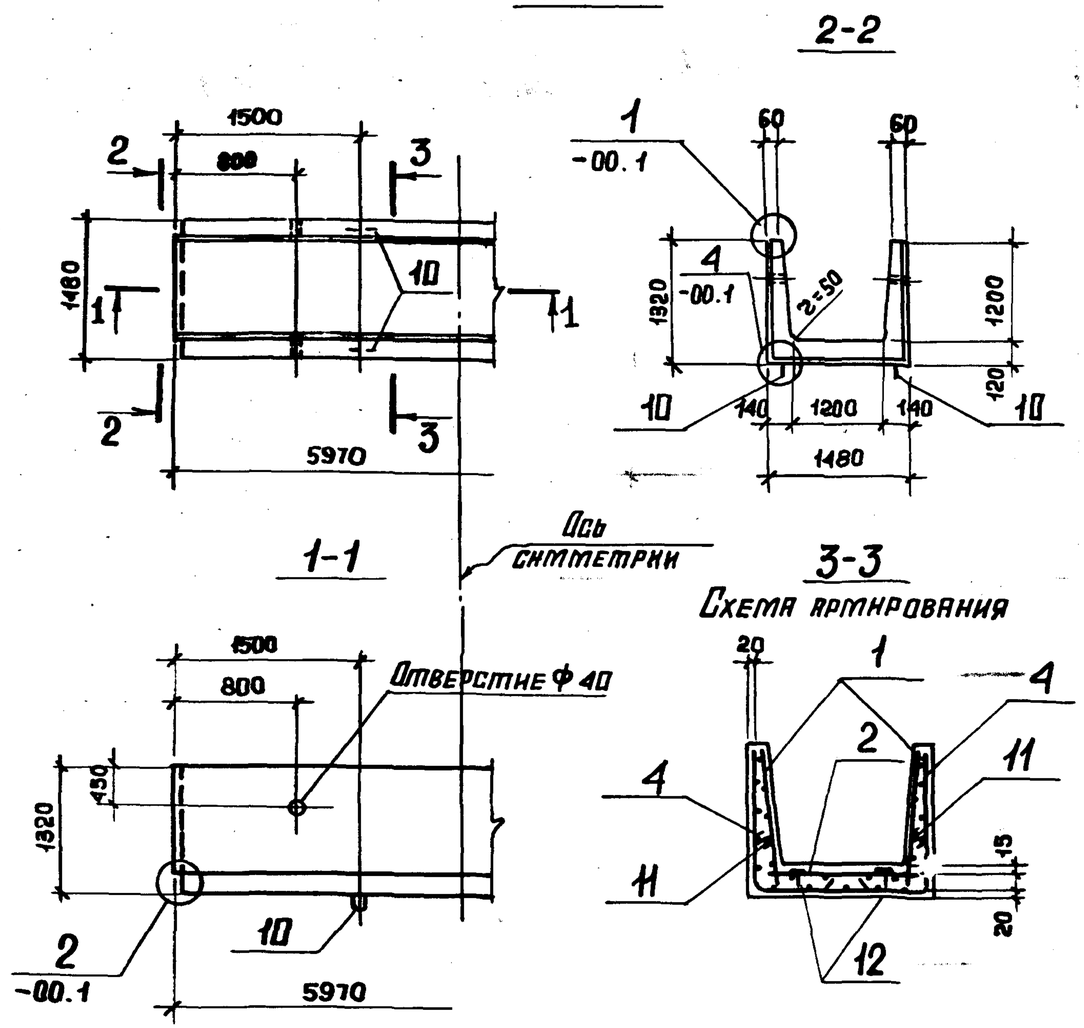

Таблицу исполнений смотрите на листе 2.

Нач. отд.	Бродский	
Н. контр.	Уманцева	
Гл. констр.	Коротецкий	
Ст. инж.	Уманцева	
Исполн.	Лапкун	
Провер.	Попова	

3.006.1-2/82.1-13.ОСБ

Лоток ЛЗ-3...ЛЗ-15, ЛЗд-3...ЛЗд-15
Сборочный чертеж

Стадия	Масса	Масштаб
Р	см. табл.	
Лист 1	Листов 2	

ГОССТРОЙ СССР
ХАРЬКОВСКИЙ ПРОМСТРОЙНИИПРОЕКТ

Инв. № подл. | Подпись и дата | Взам. инв. №

Копировала: Четаева 20007-01 31

Рис. 2

Остальное смотрите рис. 1

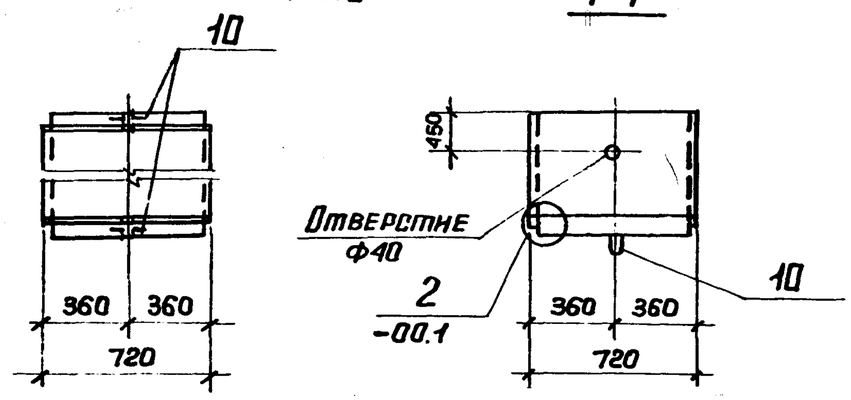

Обозначение	Марка	Рисунок	Схема раскладки сеток	Масса, т
3.006.1-2/82.1-1-13.0	Л13-3	1	1,5	6,30
-1	Л13-5			
-2	Л13-8		1,6	
-3	Л13-11			
-4	Л13-15		3,6	
-5	Л13g-3	2	14	0,80
-6	Л13g-5			
-7	Л13g-8			
-8	Л13g-11			
-9	Л13g-15			

3.006.1-2/82.1-1-13.0 Лист 2

Формат	Зона	Поз.	Обозначение	Наименование	Кол.	Примеч.
				Документация		
А3			3.006.1-2/82.1-1-00.0ТО	Техническое описание		
А3			3.006.1-2/82.1-1-14.0СБ	Сборочный чертеж		
А3			3.006.1-2/82.1-1-00.0ВМС	Выборка стали		
А3			3.006.1-2/82.1-1-00.2	Схема раскладки сеток		
А3			3.006.1-2/82.1-1-00.3	Схема фиксации сеток		

Формат	Зона	Для исполнения с порядковым номером *)	Обозначение	Кол.	Примеч.
		Переменные данные			
		Сборочные единицы			
		Поз. 2. Сетка С2-9... С2-9-2, С2-9-4,			
		С2-26-2... С2-26-4, С2-26-6			
А4		-00, -01	3.006.1-2/82.1-3-03.0 -03	2	С2-9
А4		-02	-04	2	С2-9-1
А4		-03	-05	2	С2-9-2
А4		-04, -05	-07	2	С2-9-4
А4		-06, -07	3.006.1-2/82.1-3-04.0-24	1	С2-26-2
А4		-08	-25	1	С2-26-3
А4		-09	-26	1	С2-26-4
А4		-10, -11	-28	1	С2-26-6
		Поз. 4. Сетка С4-6,	С4-6-1, С4-19, С4-66 ... С4-64-2		
А4		-00	3.006.1-2/82.1-3-06.0 -07	2	С4-6
А4		-01...-03	-08	2	С4-6-1

*) Основное исполнение, не имеющее порядкового номера, обозначено 00.

Взам. инв. № | Подпись и дата | Инв. № подл.

Нач. отд.	Бродский	
Н. контр.	Утанцева	
Гл. констр.	Коротецкий	
Ст. инж.	Утанцева	
Исполн.	Лапкун	
Провер.	Попова	

3.006.1-2/82.1-1-14.0

Лоток Л14-3... Л14-15, Л14g-3... Л14g-15.

Стадия	Лист	Листов
Р	1	2

Госстрой СССР ХАРЬКОВСКИЙ ПРОМСТРОЙНИИПРОЕКТ

Формат	Зона	Для исполнения с порядковым номером	Обозначение	Кол.	Примеч.
Б4		-04,-05	3.006.1-2/82.1-3-07.0-006	4	С4-19
Б4		-06	3.006.1-2/82.1-3-08.0-032	2	С4-66
Б4		-07...-09	-033	2	С4-66-1
Б4		-10,-11	-034	2	С4-66-2
		Поз. 7. Сетка	С2-17		
Б4		-00...-05	3.006.1-2/82.1-3-04.0-01	1	С2-17
		-06...-11	отсутствует		
		Поз. 9. Сетка	С4-49		
		-00...-03,-06...-11	отсутствует		
Б4		-04,-05	3.006.1-2/82.1-3-08.0-003	2	С4-49
		Поз. Петля	УП1-2, УП1-10		
Б4		-00...-05	1.400-9, в.I	4	УП1-10
Б4		-06...-11	то же	2	УП1-2
		Поз. 12. Стержень арматурный.			
Б4		-00...-05	3.006.1-2/82.1-3-00.2	18	Ф-1
Б4		-06...-11	то же	4	Ф-1
		Материал			
			Бетон		
		-00,-01	М200	1,86	$м^3$
		-02	М300	1,86	$м^3$
		-03,-04	М400	1,86	$м^3$
		-05	М450	1,86	$м^3$
		-06,-07	М200	0,23	$м^3$
		-08	М300	0,23	$м^3$
		-09,-10	М400	0,23	$м^3$
		-11	М450	0,23	$м^3$

3.006.1-2/82.1-1.14.0 Лист 2

Рис. 1

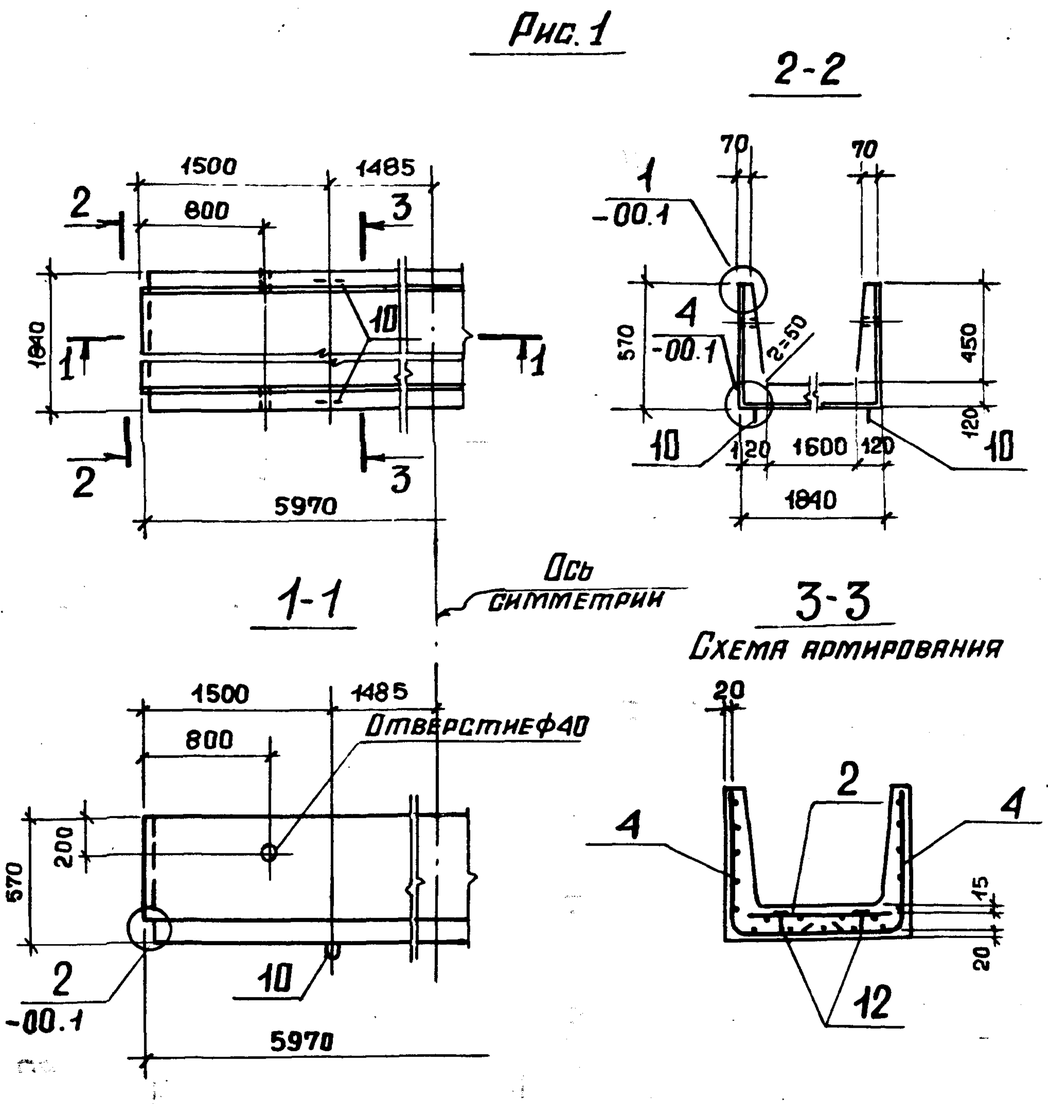

Таблицу исполнений смотрите на листе 2.

Нач. отд.	Бродский		
Н. контр.	Уманцева		
Гл. констр.	Коротецкий		
Ст. инж.	Уманцева		
Исполн.	Лапкун		
Провер.	Попова		

3.006.1-2/82.1-1-14.ОСБ

Лоток Л14-3...Л14-15; Л14g-3...Л14g-15. Сборочный чертеж

Стадия	Масса	Масштаб
Р	см. табл.	
Лист 1	Листов 2	

Госстрой СССР ХАРЬКОВСКИЙ ПРОМСТРОЙНИИПРОЕКТ

Подпись и дата | Взам. инв. № | Инв. № подл.

Копировала: Четаева

Рис. 2

Остальное смотрите рис. 1

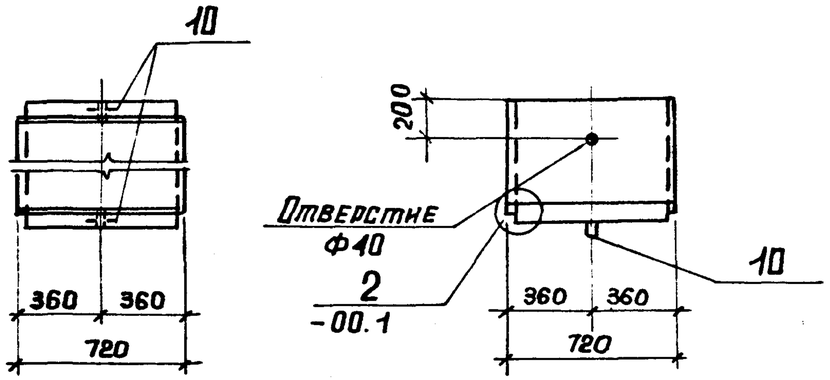

Обозначение	Марка	Рисунок	Схема раскладки сеток	Масса, т
3.006.1-2/82.1-1-14.0	Л14-3	1	3; 5	4,65
-01	Л14-5			
-02	Л14-8			
-03	Л14-11			
-04	Л14-12		3; 6	
-05	Л14-15			
-06	Л14g-3	2	14	0,58
-07	Л14g-5			
-08	Л14g-8			
-09	Л14g-11			
-10	Л14g-12			
-11	Л14g-15			

3.006.1-2/82.1-1-14.0СБ

Лист 2

Формат	Зона	Поз.	Обозначение	Наименование	Кол.	Примеч.
				Документация		
А3			3.006.1-2/82.1-1-00.0ТО	Техническое описание		
А3			3.006.1-2/82.1-1-15.0СБ	Сборочный чертеж		
А3			3.006.1-2/82.1-1-00.0ВМС	Выборка стали		
А3			3.006.1-2/82.1-1-00.2	Схема раскладки сеток		
А3			3.006.1-2/82.1-1-00.3	Схема фиксации сеток		

Формат	Зона	Для исполнения с порядковым номером *)	Обозначение	Кол.	Примеч.
		Переменные	данные		
		Сборочные	единицы		
		Поз. 2. Сетка С2-9...С2-9-3,	С2-26-2... С2-26-5		
А4		-00, -01, -06, -07	3.006.1-2/82.1-3-03.0-03	2	С2-9
А4		-02, -08	-04	2	С2-9-1
А4		-03, -09	-05	2	С2-9-2
А4		-04, -05, -10, -11	-06	2	С2-9-3
А4		-12, -13	3.006.1-2/82.1-3-04.0-24	1	С2-26-2
А4		-14	-25	1	С2-26-3
А4		-15	-26	1	С2-26-4
А4		-16, -17	-27	1	С2-26-5
		Поз. 4. Сетка С4-7, С4-20...	С4-20-2, С4-67...С4-67-3		
А4		-00, -06	3.006.1-2/82.1-3-06.0-09	2	С4-7
А4		-01, -02, -07, -08	3.006.1-2/82.1-3-07.0-007	4	С4-20
А4		-03, -09	-008	4	С4-20-1
А4		-04, -05, -11, -12	-009	4	С4-20-2

*) Основное исполнение, не имеющее порядкового номера, обозначено 00.

Нач. отд.	Бродский	
Н. контр.	Уманцева	
Гл. констр.	Коротецкий	
Ст. инж.	Уманцева	
Исполн.	Лапкун	
Провер.	Попова	

3.006.1-2/82.1-1-15.0

Лоток
Л15-3... Л15-15;
Л15-3а ... Л15-15а;
Л15g-3... Л15g-15.

Стадия	Лист	Листов
Р	1	2

Госстрой СССР
Харьковский Промстройниипроект

Взам. инв. № | Подпись и дата | Инв. № подл.

Инв. № подл. | Подпись и дата | Взам. инв. №

Копировала: Четаева

Формат	Зона	Для исполнения с порядковым номером	Обозначение	Кол.	Примеч.
А4		-12	3.006.1-2/82.1-3-08.0-035	2	С4-67
А4		-13, -14	-036	2	С4-67-1
А4		-15	-037	2	С4-67-2
А4		-16, -17	-038	2	С4-67-3
		Поз. 7. Сетка	С2-17, С2-17-1		
А4		-00...-03, -06...-09	3.006.1-2/82.1-3-04.0-01	1	С2-17
А4		-04, -05, -10, -11	-02	1	С2-17-1
		-12... -17	отсутствует		
		Поз. 9. Сетка	С4-50		
А4		-01...-05, -07...-11	3.006.1-2/82.1-3-08.0-004	2	С4-50
А4		-00, -06, -12...-17	отсутствует		
		Поз. 10. Петля	УП1-4, УП1-10		
А4		-00... -11	1.400-9, в. I	4	УП1-10
А4		-12... -17	то же	2	УП1-4
		Поз. 12. Стержень	арматурный		
А4		-00...-11	3.006.1-2/82.1-3-00.2	18	Ф-1
А4		-12...-17	то же	4	Ф-1
		Поз. 13. Изделие	закладное М-1		
		-00...-05, -12...-17	отсутствует		
А4		-06...-11	3.006.1-2/82.1-3-11.0	4	М-1
		Материал			
			Бетон		
		-00, -01, -06, -07	М 200	1,98	$м^3$
		-02, -08	М 300	1,98	$м^3$
		-03, -04, -09, -10	М 400	1,98	$м^3$
		-05, -11	М 450	1,98	$м^3$
		-12, -13	М 200	0,25	$м^3$
		-14	М 300	0,25	$м^3$
		-15, -16	М 400	0,25	$м^3$
		-17	М 450	0,25	$м^3$

Рис. 1

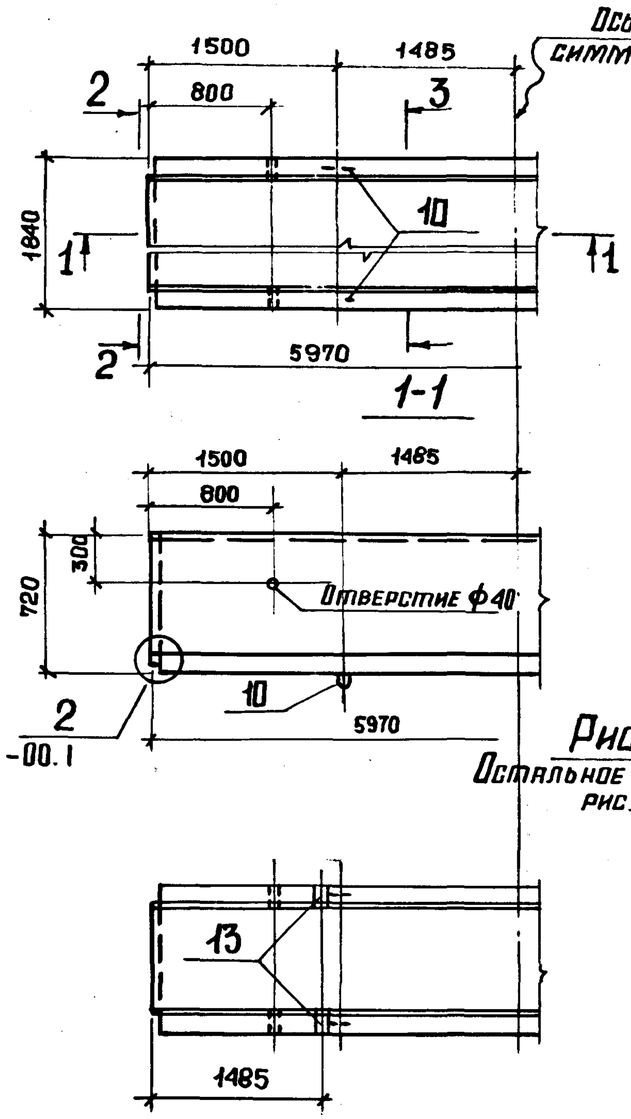

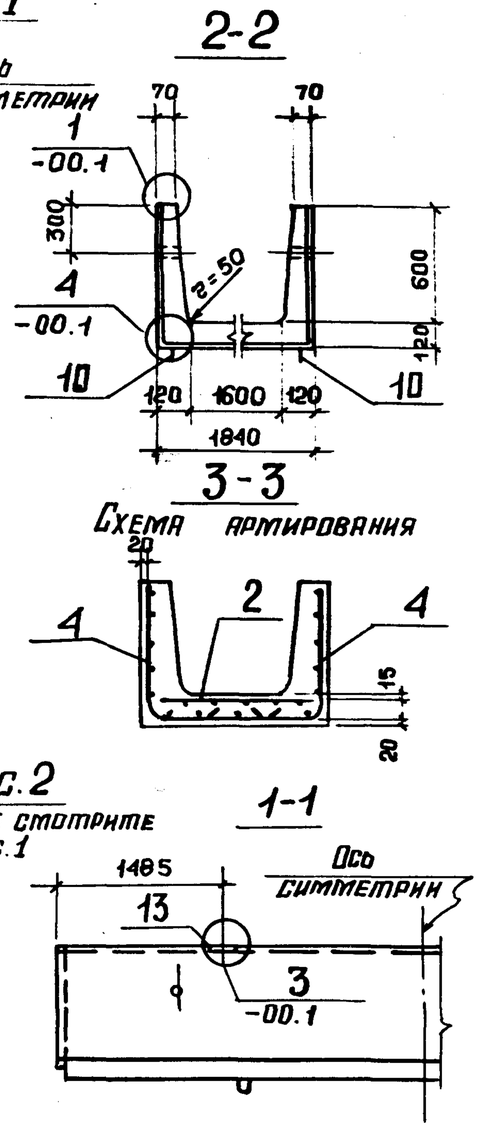

Рис. 2

Остальное смотрите рис. 1

Таблицу исполнений смотрите на листе 2.

Нач. отд.	Бродский	
Н. контр.	Уманцева	
Гл. конструктор	Коротецкий	
Ст. инж.	Уманцева	
Исполн.	Лапкун	
Провер.	Попова	

Инв. № подл. | Подпись и дата | Взам. инв. №

3.006.1-2/82.1-1-15.ОСБ

Лоток
Л15-3... Л15-15;
Л15-3а... Л15-15а;
Л15g-3... Л15g-15.
Сборочный чертеж

Стадия	Масса	Масштаб
Р	см. табл.	
Лист 1	Листов 2	

ГОСГТРОЙ СССР
ХАРЬКОВСКИЙ ПРОМСТРОЙНИИПРОЕКТ

Копировала: Четаева 20007-01 35

Рис. 3

Остальное смотрите рис. 1

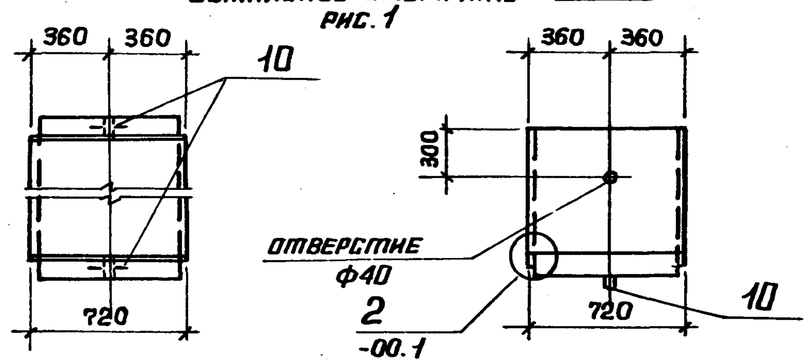

Обозначение	Марка	Рисунок	Схема раскладки сеток	Масса, т
3.006.1-2/82.1-1-15.0	Л15-3	1	3; 5	4,95
-01	Л15-5		3; 6	
-02	Л15-8			
-03	Л15-11			
-04	Л15-12			
-05	Л15-15			
-06	Л15-3а	2	3; 5	
-07	Л15-5а		3; 6	
-08	Л15-8а			
-09	Л15-11а			
-10	Л15-12а			
-11	Л15-15а			
-12	Л15g-3	3	14	0,63
-13	Л15g-5			
-14	Л15g-8			
-15	Л15g-11			
-16	Л15g-12			
-17	Л15g-15			

3.006.1-2/82.1-1-15.0СБ

Лист 2

Формат	Зона	Поз.	Обозначение	Наименование	Кол.	Примеч.
				Документация		
А3			3.006.1-2/82.1-1-00. ОТО	Техническое описание		
А3			3.006.1-2/82.1-1-16. ОСБ	Сборочный чертеж		
А3			3.006.1-2/82.1-1-00.ОВМС	Выборка стали		
А3			3.006.1-2/82.1-1-00. 2	Схема раскладки сеток		
А3			3.006.1-2/82.1-1-00. 3	Схема фиксации сеток		

Формат	Зона	Для исполнения с порядковым номером *)	Обозначение	Кол.	Примеч.
		Переменные данные			
		Сборочные единицы			
		Поз. 1. Сетка	С1-1, С1-10		
А4		-00...-11	3.006.1-2/82.1-3-01.0	2	С1-1
А4		-12...-17	-09	2	С1-10
		Поз. 2. Сетка	С2-6, С2-9, С2-9-1,		
		С2-9-3, С2-26,	С2-26-3, С2-26-5		
А4		-00, -06	3.006.1-2/82.1-3-02.0-10	1	С2-6
А4		-01, -07	3.006.1-2/82.1-3-03.0-03	2	С2-9
А4		-02, -03, -08, -09	-04	2	С2-9-1
А4		-04, -05, -10, -11	-06	2	С2-9-3
А4		-12	3.006.1-2/82.1-3-04.0-22	1	С2-26
А4		-13	-24	1	С2-26-2
А4		-14, -15	-25	1	С2-26-3
А4		-16-17	-27	1	С2-26-5

*) Основное исполнение, не имеющее порядкового номера, обозначено 00.

Взам. инв. № | Подпись и дата | Инв. № подл.

Нач. отд.	Бродский	
Н. контр.	Уманцева	
Гл. контр.	Коротецкий	
Ст. инж.	Уманцева	
Исполн.	Лапкун	
Провер.	Полтева	

3.006.1-2/82.1-1-16.0

Лоток Л16-3... Л16-15, Л16-3а...Л16-15а, Л16g-3 ... Л16g-15.

Стадия	Лист	Листов
Р	1	3

Госстрой СССР ХАРЬКОВСКИЙ ПРОМСТРОЙНИИПРОЕКТ

Формат	Зона	Для исполнения с порядковым номером	Обозначение	Кол.	Примеч.
		Поз.4. Сетка С4-8,	С4-21...С4-21-2,		
			С4-68 ... С4-68-3		
А4		-00,-06	3.006.1-2/82.1-3-06.0-10	2	С4-8
А4		-01,-07	3.006.1-2/82.1-3-07.0-010	4	С4-21
А4		-02,-03,-08,-09	-011	4	С4-21-1
А4		-04,-05,-10,-11	-012	4	С4-21-2
А4		-12	3.006.1-2/82.1-3-08.0-039	2	С4-68
А4		-13	-040	2	С4-68-1
А4		-14,-15	-041	2	С4-68-2
А4		-16,-17	-042	2	С4-68-3
		Поз. 7. Сетка	С2-17, С2-17-1		
А4		-01...-03,-07...-09	3.006.1-2/82 . 1-3-04.0-01	1	С2-17
А4		-04,-05,-10,-11	-02	1	С2-17-1
		-00,-06,-12...-17	отсутствует		
		Поз. 9. Сетка	С4-51		
А4		-01...-05,-07...-11	3.006.1-2/82.1-3-08.0-005	2	С4-51
		-00,-06,-12...-17	отсутствует		
		Поз. 10. Петля	УП1-4, УП1-12		
А4		-00...-11	1.400-9, в. I	4	УП1-12
А4		-12...-17	то же	2	УП1-4
		Поз. 11. Стержень	арматурный		
А4		-00...-11	3.006.1-2/82.1-3-00.2-06	48	
А4		-12...-17	то же	6	
		Поз. 12. Стержень	арматурный		
А4		-00...-11	3.006.1-2/82.1-3-00.2-01	18	Ф-1
А4		-12...-17	то же	4	Ф-1

Формат	Зона	Для исполнения с порядковым номером	Обозначение	Кол.	Примеч.
		Поз.13. Изделие	закладное М-1		
А4		-06...-11	3.006.1-2/82.1-3-11.0	4	М-1
		-00...-05, -12...17	отсутствует		
		Материал			
			Бетон		
		-00...-02, -06...-08	М200	2,52	$м^3$
		-03, -04, -09, -10	М300	2,52	$м^3$
		-05, -11	М450	2,52	$м^3$
		-12...-14	М200	0,32	$м^3$
		-15, -16	М300	0,32	$м^3$
		-17	М450	0,32	$м^3$

Взам. инв. № | Подпись и дата | Инв. № подл.

Копировала: Четаева 20007-01 37

Рис. 1

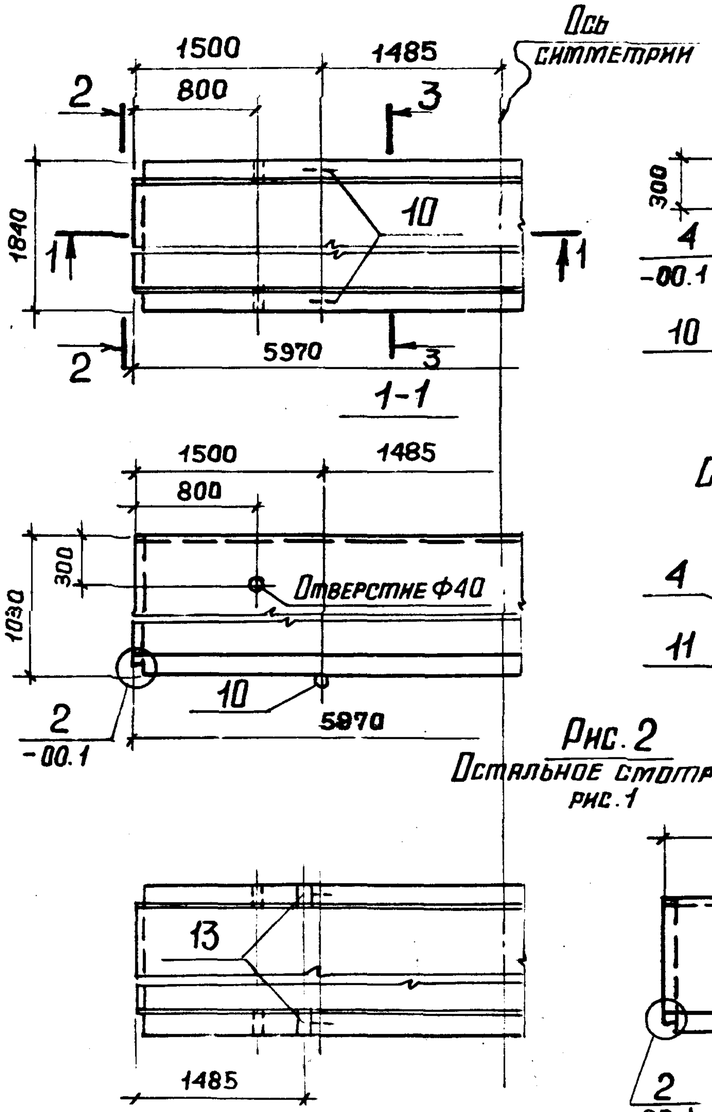

2-2

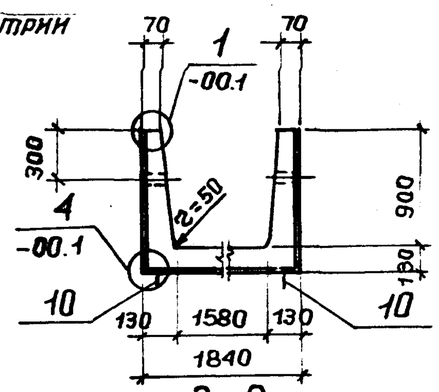

3-3

Схема армирования

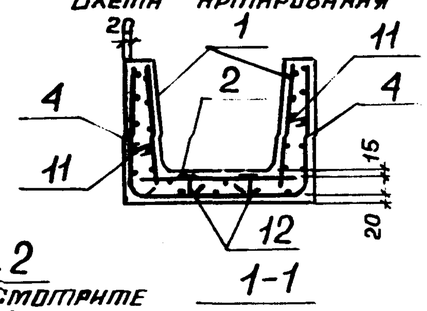

1-1

Таблицу исполнений смотрите на листе 2.

Нач. отд.	Бродский		
Н. контр.	Уланцева		
Гл. констр.	Коротецкий		
Ст. инж.	Уланцева		
Исполн.	Лапкун		
Провер.	Попова		

3.006.1-2/82.1-1-16.ОСБ

Лоток
Л16-3 ... Л16-15,
Л16-3а ... Л16-15а,
Л16g-3 ... Л16g-15.
Сборочный чертеж.

Стадия	Масса	Масштаб
Р	см. табл.	—
Лист 1	Листов 2	

ГОССТРОЙ СССР
ХАРЬКОВСКИЙ ПРОМСТРОЙНИИПРОЕКТ

Инв. № подл. | Подпись и дата | Взам. инв. №

Рис. 3

Остальное смотрите рис. 1

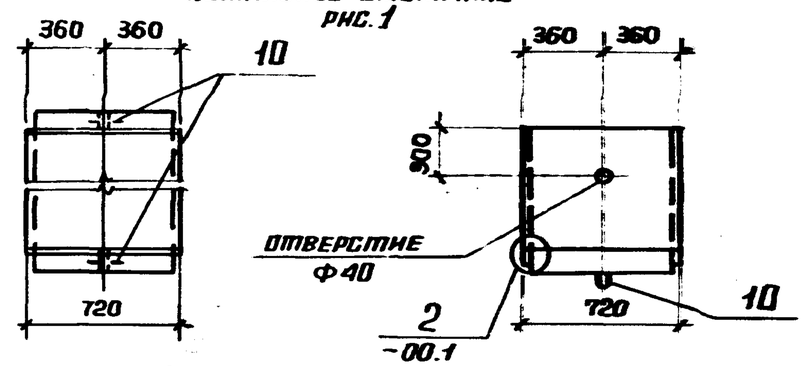

Обозначение	Марка	Рисунок	Схема раскладки сеток	Масса, т
3.006.1-2/82.1-1-16.0	Л16-3	1	1; 5	6,30
-01	Л16-5		3; 6	
-02	Л16-8			
-03	Л16-11			
-04	Л16-12			
-05	Л16-15			
-06	Л16-3а	2	1; 5	
-07	Л16-5а		3; 6	
-08	Л16-8а			
-09	Л16-11а			
-10	Л16-12а			
-11	Л16-15а			
-12	Л16g-3	3	14	0.80
-13	Л16g-5			
-14	Л16g-8			
-15	Л16g-11			
-16	Л16g-12			
-17	Л16g-15			

Взам. инв. № | Подпись и дата | Инв. № подл.

3.006.1-2/82.1-1-16.ОСБ

Лист 2

Формат	Зона	Поз.	Обозначение	Наименование	Кол.	Примеч.
				Документация		
А3			3.006.1-2/82.1-1-00.ОТО	Техническое описание		
А3			3.006.1-2/82.1-1-17.0СБ	Сборочный чертеж		
А3			3.006.1-2/82.1-1-00.0ВМС	Выборка стали		
А3			3.006.1-2/82.1-1-00.2	Схема раскладки сеток		
А3			3.006.1-2/82.1-1-00.3	Схема фиксации сеток		

Формат	Зона	Для исполнения с порядковым номером *)	Обозначение	Кол.	Примеч.
		Переменные	данные		
		Сборочные	единицы		
		Поз. 1. Сетка	С1-2, С1-11		
А4		-00...-11	3.006.1-2/82.1-3-01.0-01	2	С1-2
А4		-12...-17	-10	2	С1-11
		Поз. 2. Сетка	С2-6, С2-6-1, С2-9-1,		
		С2-9-2, С2-26,	С2-26-1, С2-26-3, С2-26-4		
А4		-00, -06,	3.006.1-2/82.1-3-02.0-10	1	С2-6
А4		-01, -07	-11	1	С2-6-1
А4		-02, -03, -08, -09	3.006.1-2/82.1-3-03.0-04	2	С2-9-1
А4		-04, -05, -10, -11	-05	2	С2-9-2
А4		-12	3.006.1-2/82.1-3-04.0-22	1	С2-26
А4		-13	-23	1	С2-26-1
А4		-14, -15	-25	1	С2-26-3
А4		-16, -17	-26	1	С2-26-4

*) Основное исполнение, не имеющее порядкового номера, обозначено 00.

Нач. отд.	Бродский	
Н. контр.	Утанцева	
Гл. констр.	Коротецкий	
Ст. инж.	Утанцева	
Исполн.	Лапкун	
Проверил	Попова	

3.006.1-2/82.1-1-17.0

Лоток
Л17-3... Л17-15,
Л17-3а... Л17-15а,
Л17д-3... Л17д-15.

Стадия	Лист	Листов
Р	1	3

Госстрой СССР
ХАРЬКОВСКИЙ ПРОМСТРОЙНИИПРОЕКТ

Формат	Зона	Для исполнения с порядковым номером	Обозначение	Кол.	Примеч.
		Поз. 4. Сетка	С4-9, С4-22, С4-22-1,		
			С4-69...С4-69-2		
А4		-00, -01, -06, -07	3.006.1-2/82.1-3-06.0-11	2	С4-9
А4		-02, -03, -08, -09	3.006.1-2/82.1-3-07.0-013	4	С4-22
А4		-04, -05, -10, -11	-014	4	С4-22-1
А4		-12, -13	3.006.1-2/82.1-3-08.0-043	2	С4-69
А4		-14, -15	-044	2	С4-69-1
А4		-16, -17	-045	2	С4-69-2
		Поз. 7. Сетка	С2-17		
А4		-02...-05, -08...-11	3.006.1-2/82.1-3-04.0-01	1	С2-17
		-00, -01, -06, -07, -12...-17	отсутствует		
		Поз. 9. Сетка	С4-52		
А4		-02...-05, -08...-11	3.006.1-2/82.1-3-08.0-006	2	С4-52
		-00, -01, -06, -07, -12...-17	отсутствует		
		Поз. 10. Петля	УП1-4, УП1-12		
А4		-00...-11	1.400-9, в. I	4	УП1-12
А4		-12...-17	то же	2	УП1-4
		Поз. 11. Стержень	арматурный		
А4		-00...-11	3.006.1-2/82.1-3-00.2-06	60	
А4		-12...-17	то же	8	
		Поз. 12. Стержень	арматурный		
А4		-00...-11	3.006.1-2/82.1-3-00.2-01	18	Ф-1
А4		-12...-17	то же	4	Ф-1

Взам. инв. №
Подпись и дата
Инв. № подл.

3.006.1-2/82.1-1-17.0

Лист 2

Формат	Зона	Для исполнения с порядковым номером	Обозначение	Кол.	Примеч.
		Поз. 13. Изделие закладное М-1			
		-00...-05, -12...-17	отсутствует		
А4		-06...-11	3.006.1-2/82.1-3-11.0	4	М-1
		Материал			
			Бетон		
		-00...-02, -06...-08	М200	3,00	м³
		-03, -04, -09, -10	М300	3,00	м³
		-05, -11	М450	3,00	м³
		-12...-14	М200	0,38	м³
		-15, -16	М300	0,38	м³
		-17	М450	0,38	м³

Рис. 1

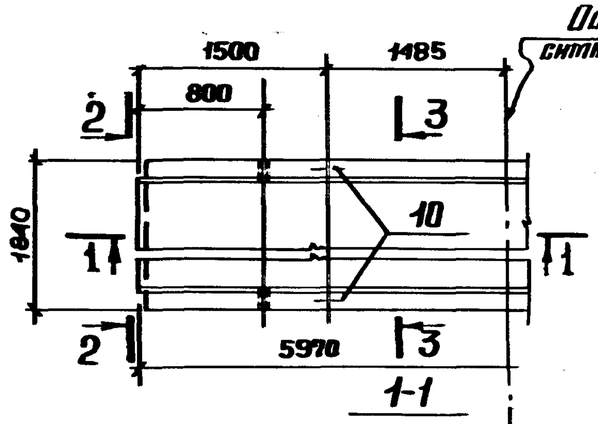

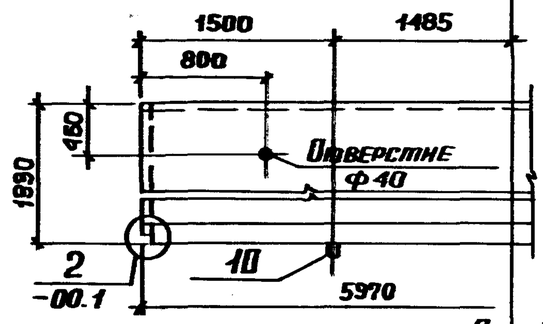

2-2

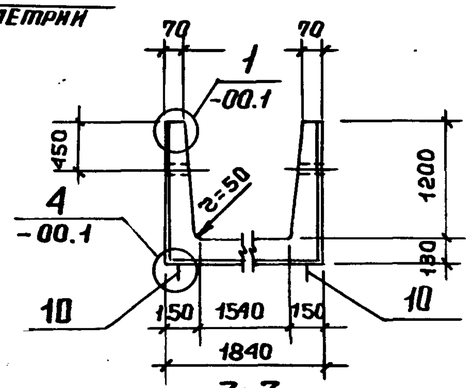

Схема армирования

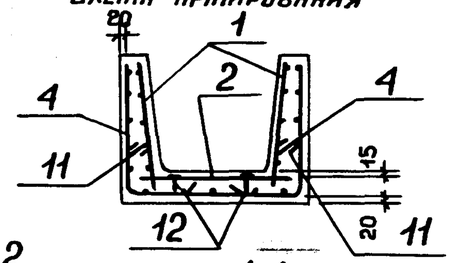

Рис. 2

Остальное смотрите рис. 1

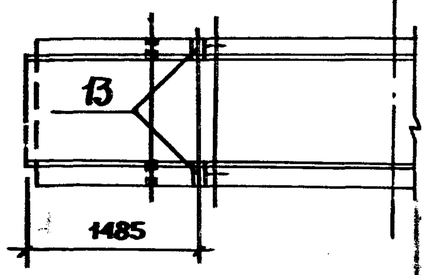

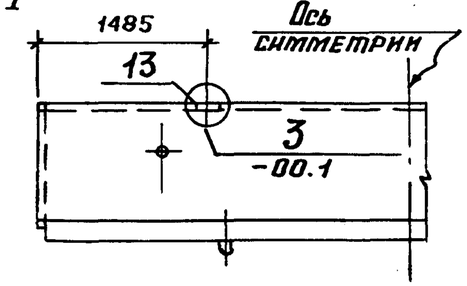

Таблицу исполнений смотрите на листе 2.

Нач. отд.	Бродский		
Н. контр.	Уманцева		
Гл. констр.	Коротецкий		
Ст. инж.	Уманцева		
Исполн.	Лапкин		
Провер.	Попова		

3.006.1-2/82.1-1-17.ОСБ

Лоток
ЛН7-3... ЛН7-15,
ЛН7-3а... ЛН7-15а.
ЛН7д-3... ЛН7д-15.
Сборочный чертеж

Стадия	Масса	Масштаб
Р	см. табл.	
Лист 1	Листов 2	

ГОССТРОЙ СССР
ХАРЬКОВСКИЙ ПРОМСТРОЙНИИПРОЕКТ

Инв. № подл. | Подпись и дата | Взам. инв. №

Рис. 3

Остальное смотрите рис. 1

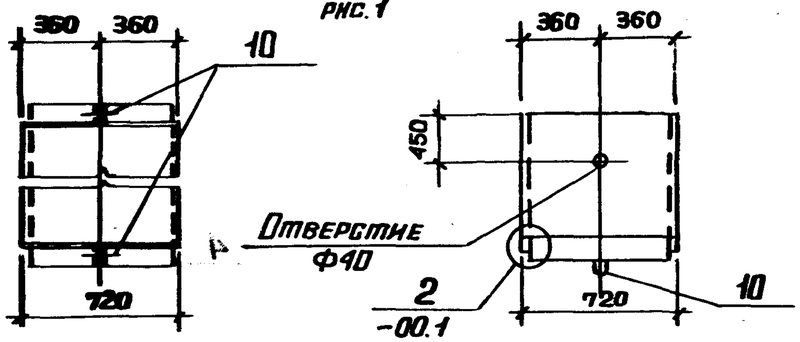

Обозначение	Марка	Рисунок	Схема раскладки сеток	Масса, т
3.006.1-2/82.1-1-17.0	Л17-3	1	1; 5	7,50
-01	Л17-5			
-02	Л17-8		3; 6	
-03	Л17-11			
-04	Л17-12			
-05	Л17-15			
-06	Л17-3а	2	1; 5	
-07	Л17-5а			
-08	Л17-8а		3,6	
-09	Л17-11а			
-10	Л17-12а			
-11	Л17-15а			
-12	Л17g-3	3	14	0,95
-13	Л17g-5			
-14	Л17g-8			
-15	Л17g-11			
-16	Л17g-12			
-17	Л17g-15			

Формат	Зона	Поз.	Обозначение	Наименование	Кол.	Примеч.
				Документация		
А3			3.006.1-2/82.1-1-00.ОТО	Техническое описание		
А3			3.006.1-2/82.1-1-17.ОСБ	Сборочный чертеж		
А3			3.006.1-2/82.1-1-00.ОВМС	Выборка стали		
А3			3.006.1-2/82.1-1-00.2	Схема раскладки сеток		
А3			3.006.1-2/82.1-1-00.3	Схема фиксации сеток		

Формат	Зона	Для исполнения с порядковым номером*)	Обозначение	Кол.	Примеч.
		Переменные данные			
		Сборочные единицы			
		Поз.1. Сетка	С1-3, С1-15		
А4		-00...-11	3.006.1-2/82.1-3-01.0 -02	2	С1-3
А4		-12...-17	-14	2	С1-15
		Поз.2. Сетка	С2-6, С2-6-1, С2-9,		
			С2-26... С2-26-3		
А4		-00,-06	3.006.1-2/82.1-3-02.0-10	1	С2-6
А4		-01,-07	-11	1	С2-6-1
А4		-02,-03,-08,-09	3.006.1-2/82.1-3-03.0-03	2	С2-9
А4		-04,-05,-10,-11	-04	2	С2-9-1
А4		-12	3.006.1-2/82.1-3-04.0-22	1	С2-26
А4		-13	-23	1	С2-26-1
А4		-14,-15	-24	1	С2-26-2
А4		-16,-17	-25	1	С2-26-3

*) Основное исполнение, не имеющее порядкового номера, обозначено 00.

Взам. инв. №

Подпись и дата

Инв. № подл.

Нач.отд.	Бродский	
Н.контр.	Уманцева	
Гл.конструктор	Коротецкий	
Ст.инж.	Уманцева	
Исполнитель	Липкун	
Провер.	Попова	

3.006.1-2/82.1-1-18.0

Лоток
Л18-3... Л18-15,
Л18-3а... Л18-15а,
Л18g-3... Л18g-15.

Стадия	Лист	Листов
Р	1	3

Госстрой СССР
ХАРЬКОВСКИЙ ПРОМСТРОЙНИИПРОЕКТ

Формат	Зона	Для исполнения с порядковым номером	Обозначение	Кол.	Примеч.
		Поз.4. Сетки С4-10, С4-23,	С4-23-1, С4-23-2, С4-70,		
		С4-70-1,	С4-70-2, С4-70-3		
А4		-00, -06	3.006.1-2/82.1-3-06.0 – 12	2	С4-10
А4		-01, -07	3.006.1-2/82.1-3-07.0-015	4	С4-23
А4		-02, -03, -08, -09	-016	4	С4-23-1
А4		-04, -05, -10, -11	-017	4	С4-23-2
А4		-12	3.006.1-2/82.1-3-08.0-046	2	С4-70
А4		-13	-047	2	С4-70-1
А4		-14, -15	-048	2	С4-70-2
А4		-16, -17	-049	2	С4-70-3
		Поз.7. Сетка	С2-17		
		-00, -01-06, -07, -12...-17	отсутствует		
А4		-02...-05, -08...-11	3.006.1-2/82.1-3-04.0-01	1	С2-17
		Поз.9. Сетка	С4-53		
		-00, -01, -06, -07, -12...-17	отсутствует		
А4		-01...-05, -08...-11	3.006.1-2/82.1-3-08.0-007	2	С4-53
		Поз.10. Петля	НУП1, УП1-4		
А4		-00...-11	3.006.1-2/82.1-3-17.0	4	НУП1
А4		-12...-17	1.400-9, в.I	2	УП1-4
		Поз.11. Стержень	арматурный		
А4		-00...-11	3.006.1-2/82.1-3-00.2-06	72	
А4		-12...-17	то же	10	

Инв. № подл. | Подпись и дата | Взам. инв. №

Формат	Зона	Для исполнения с порядковым номером	Обозначение	Кол.	Примеч.
		Поз.12. Стержень	арматурный		
А4		-00...-11	3.006.1-2/82.1-3-00.2-01	18	ф-2
А4		-12...-17	то же	4	ф-2
		Поз.13. Изделие	закладное М-1		
А4		-06...-11	3.006.1-2/82.1-3-11.0	4	М-1
		-00...-05, -12...-17	отсутствует		
		Материал			
			Бетон		
		-00...-02, -06...-08	М200	3,72	$м^3$
		-03, -04, -09, -10	М300	3,72	$м^3$
		-05, -11	М450	3,72	$м^3$
		-12...-14	М200	0,47	$м^3$
		-15, -16	М300	0,47	$м^3$
		-17	М450	0,47	$м^3$

Инв. № подл. | Подпись и дата | Взам. инв. №

Копировала: Четаева 20001-01 42

Рис. 1

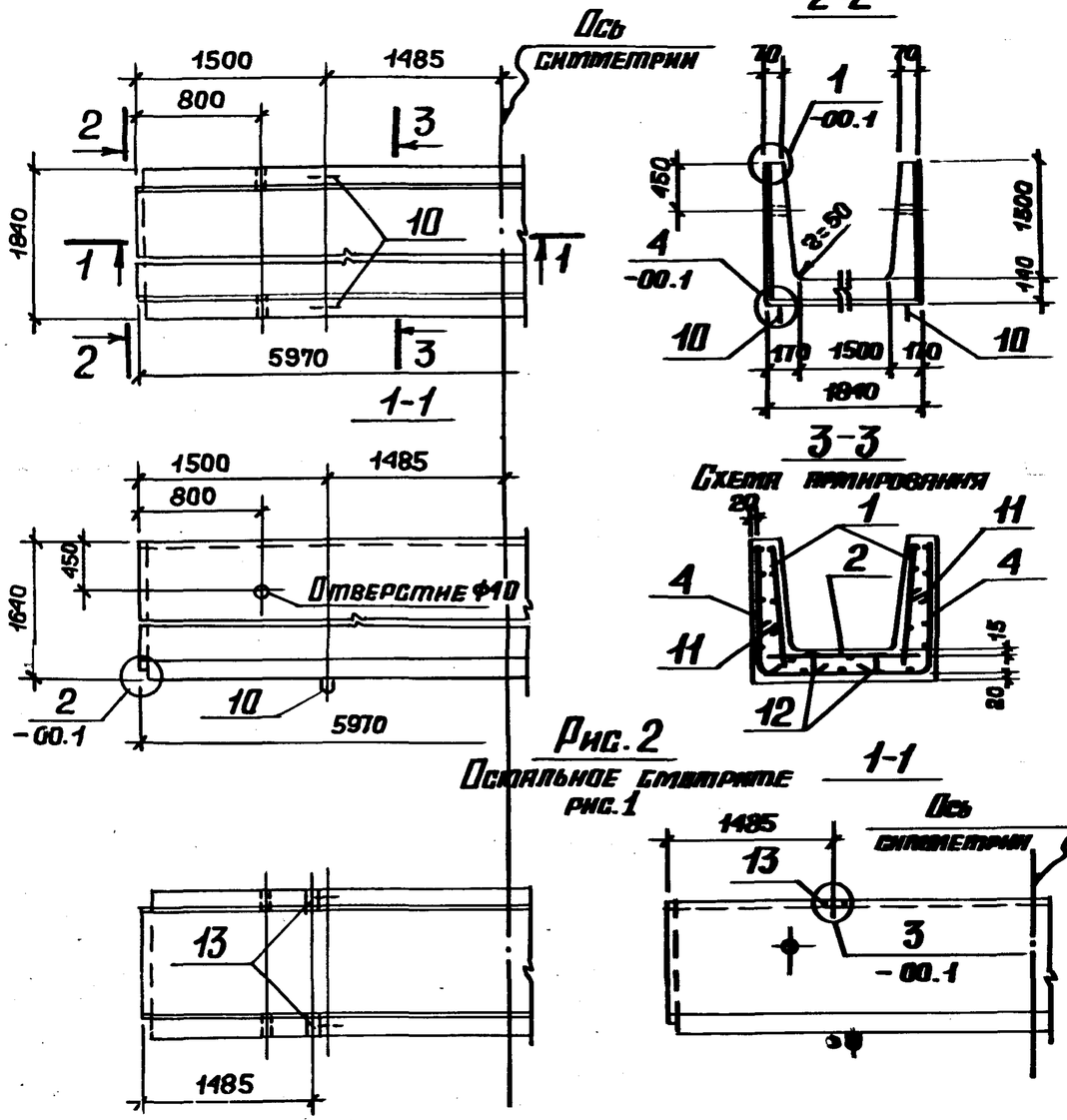

Таблицу исполнений смотрите на листе 2

Нач. отд.	Брадский		
Н. контр.	Уланцева		
Гл. констр.	Коротецкий		
Ст. инж.	Уланцева		
Исполн.	Лапкун		
Провер.	Попова		

3.006.1-2/82.1-1-18.ОСБ

Лоток
Л18-3 ... Л18-15,
Л18-3а ... Л18-15а,
Л18g-3 ... Л18g-15.
Сборочный чертеж

Стадия	Масса	Масштаб
Р	см. табл.	
Лист 1	Листов 2	

ГОССТРОЙ СССР
ХАРЬКОВСКИЙ ПРОМСТРОЙНИПРОЕКТ

Рис. 3

Остальное смотрите рис. 1

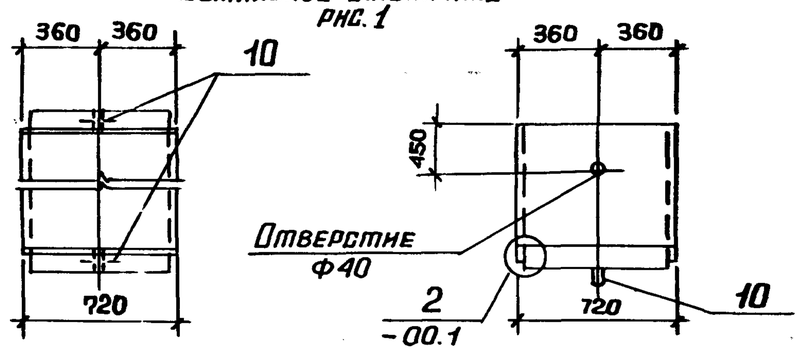

Обозначение	Марка	Рисунок	Схема раскладки сеток	Масса, т
3.006.1-2/82.1-1-18.0	Л18-3	1	1; 5	9,30
-01	Л18-5		1; 6	
-02	Л18-8		3; 6	
-03	Л18-11			
-04	Л18-12			
-05	Л18-15			
-06	Л18-3а	2	1; 5	
-07	Л18-5а		1; 6	
-08	Л18-8а		3; 6	
-09	Л18-11а			
-10	Л18-12а			
-11	Л18-15а			
-12	Л18g-3	3	14	1,18
-13	Л18g-5			
-14	Л18g-8			
-15	Л18g-11			
-16	Л18g-12			
-17	Л18g-15			

Взам. инв. № | Подпись и дата | Инв. № подл.

3.006.1-2/82.1-1-18.ОСБ Лист 2

Копировала: Четаева

Формат	Зона	Поз.	Обозначение	Наименование	Кол.	Примеч.
				Документация		
А3			3.006.1-2/82.1-1-00.ОТО	Техническое описание		
А3			3.006.1-2/82.1-1-19.ОСБ	Сборочный чертеж		
А3			3.006.1-2/82.1-1-00.ОВМС	Выборка стали		
А3			3.006.1-2/82.1-1-00.2	Схема раскладки сеток		
А3			3.006.1-2/82.1-1-00.3	Схема фиксации сеток		

Формат	Зона	Для исполнения с порядковым номером *)	Обозначение	Кол.	Примеч.
		Переменные данные			
		Сборочные единицы			
		Поз.2. Сетка	С2-10-2...С2-10-6		
А4		-00,-06	3.006.1-2/82.1-3-03.0-10	2	С2-10-2
А4		-01,-07	-11	2	С2-10-3
А4		-02,-08	-12	2	С2-10-4
А4		-03,-09	-13	2	С2-10-5
А4		-04,-05,10,11	-14	2	С2-10-6
		-12...-17	отсутствует		
		Поз.4. Сетка	С4-11, С4-24...С4-24-2		
А4		-00,-06	3.006.1-2/82.1-3-06.0-13	2	С4-11
А4		-01,-07	3.006.1-2/82.1-3-07.0-018	4	С4-24
А4		-02,-03,-08,-09	-019	4	С4-24-1
А4		-04,-05,-10,-11	-020	4	С4-24-2
		-12...-17	отсутствует		

*) Основное исполнение, не имеющее порядкового номера, обозначено 00.

Нач. отд.	Бродский	
Н. контр.	Уманцева	
Гл. контр.	Коротецкий	
Ст. инж.	Уманцева	
Исполнил	Лапкун	
Проверил	Попова	

3.006.1-2/82.1-1-19.0

Потолок Л19-3...Л19-15, Л19-3а...Л19-15а, Л19g-3...Л19g-15.

Стадия	Лист	Листов
Р	1	2

Госстрой СССР ХАРЬКОВСКИЙ ПРОМСТРОЙНИИПРОЕКТ

Формат	Зона	Для исполнения с порядковым номером	Обозначение	Кол.	Примеч.
		Поз.7. Сетка	С2-19, С2-19-1		
А4		-00...-02, -06...-08	3.006.1-2/82.1-3-04.0-05	1	С2-19
А4		-03...-05, -09...11	-06	1	С2-19-1
		-12...-17	отсутствует		
		Поз.9. Сетка	С4-54		
А4		-01...-11	3.006.1-2/82.1-3-08.0-008	2	С4-54
		-12...-17	отсутствует		
		Поз.10. Петля	УП1-4, УП1-12		
А4		-00...-11	1.400-9, в.I	4	УП1-12
А4		-12...-17	то же	2	УП1-4
		Поз.12. Стержень	арматурный		
А4		-00...-11	3.006.1-2/82.1-3-00.2-01	18	Ф-2
А4		-12...-17	то же	4	Ф-2
		Поз.13. Изделие	закладное М-1		
А4		-06...-11	3.006.1-2/82.1-3-11.0	4	М-1
		-00...-05, -12...-17	отсутствует		
		Материал			
			Бетон		
		-00,-01,-06,-07	М200	2,52	m^3
		-02,-08	М300	2,52	m^3
		-03,-04,-09,-10	М400	2,52	m^3
		-05,-11	М450	2,52	m^3
		-12,-13	М200	0,32	m^3
		-14	М300	0,32	m^3
		-15,-16	М400	0,32	m^3
		-17	М450	0,32	m^3

Взам. инв. № | Подпись и дата | Инв. № подл.

3.006.1-2/82.1-1-19.0

Лист 2

Рис. 1

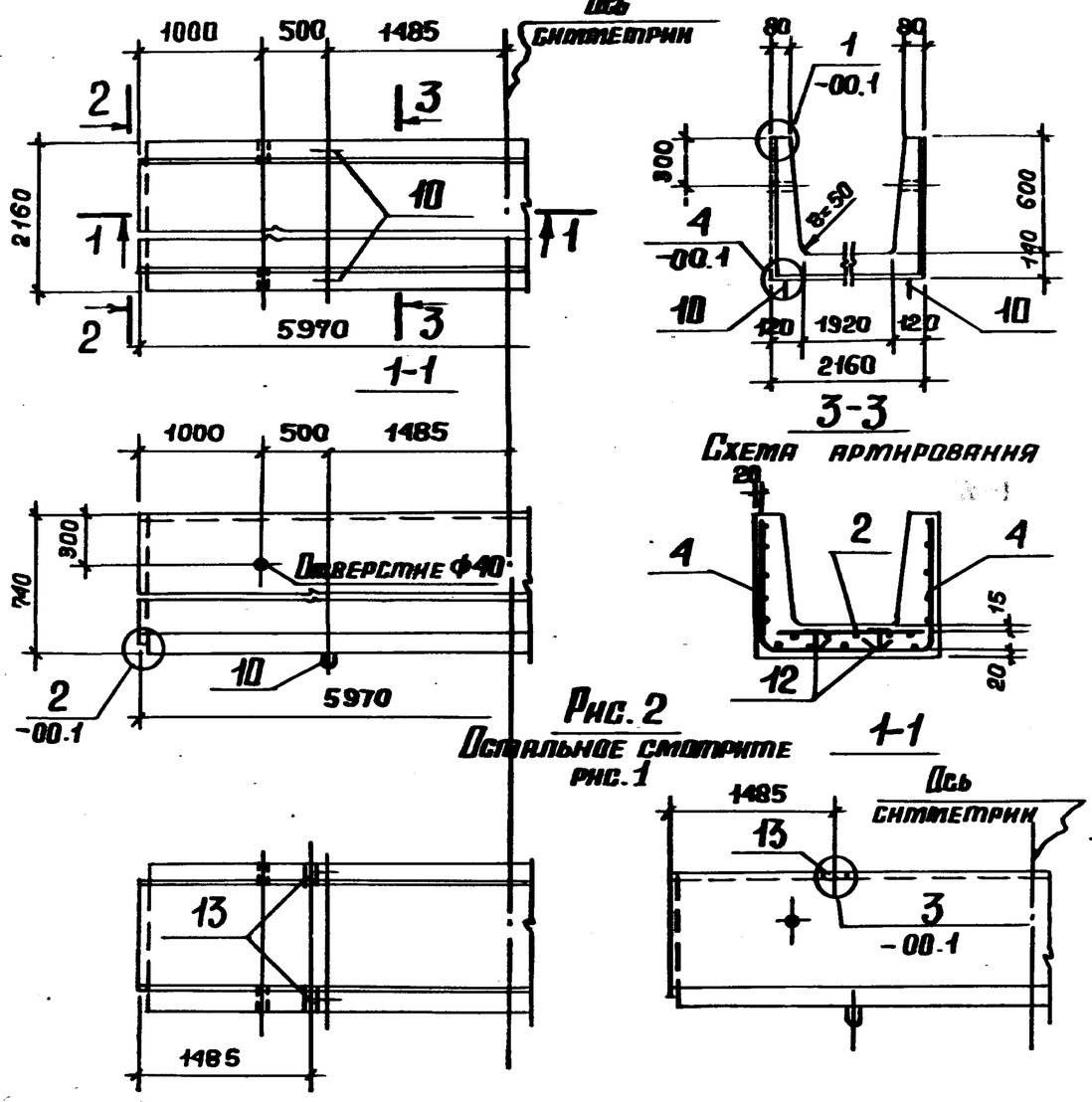

Рис. 2
Остальное смотрите рис. 1

Таблицу исполнений смотрите на листе 2.

Нач. отд.	Бродский		
Н. контр.	Уманцева		
Гл. констр.	Коротецкий		
Ст. инж.	Уманцева		
Исполн.	Лапкун		
Провер.	Попова		

3.006.1-2/82.1-1-19.0СБ

Лоток
Л19-3 ... Л19-15,
Л19-3а ... Л19-15а,
Л19g-3 ... Л19g-15.
Сборочный чертеж.

Стадия	Масса	Масштаб
Р	см. табл.	
Лист 1	Листов 2	

ГОССТРОЙ СССР
ХАРЬКОВСКИЙ ПРОМСТРОЙНИИПРОЕКТ

Рис. 3

Остальное смотрите рис. 1

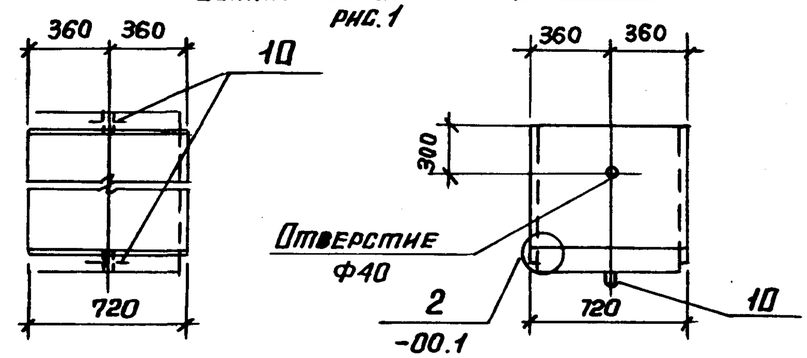

Обозначение	Марка	Рисунок	Схема раскладки сеток	Масса, т
3.006.1-2/82.1-1-19.0	Л19-3	1	3; 5	6,30
-01	Л19-5		3; 6	
-02	Л19-8			
-03	Л19-11			
-04	Л19-12			
-05	Л19-15			
-06	Л19-3а	2	9; 5	
-07	Л19-5а		3; 6	
-08	Л19-8а			
-09	Л19-11а			
-10	Л19-12а			
-11	Л19-15а			
-12	Л19g-3	3	14	0,80
-13	Л19g-5			
-14	Л19g-8			
-15	Л19g-11			
-16	Л19g-12			
-17	Л19g-15			

Взам. инв. № | Подпись и дата | Инв. № подл.

Формат	Зона	Поз.	Обозначение	Наименование	Кол.	Примеч.
				Документация		
А3			3.006.1-2/82.1-1-00.0 ТО	Техническое описание		
А3			3.006.1-2/82.1-1-20.0 СБ	Сборочный чертеж		
А3			3.006.1-2/82.1-1-00.0 ВМС	Выборка стали		
А3			3.006.1-2/82.1-1-00.2	Схема раскладки сеток		
А3			3.006.1-2/82.1-1-00.3	Схема фиксации сеток		

Формат	Зона	Для исполнения с порядковым номером *)	Обозначение	Кол.	Примеч.
		Переменные данные			
		Сборочные единицы			
		Поз. 1. Сетка	С1-1, С1-10		
А4		-00...-09	3.006.1-2/82.1-3-01.0	2	С1-1
А4		-10...-14	-09	2	С1-10
		Поз. 2. Сетка	С2-10-2... С2-10-4, С2-10-6,		
		С2-27-2... С2-27-4, С2-27-6			
А4		-00, -05	3.006.1-2/82.1-3-03.0-10	2	С2-10-2
А4		-01, -06	-11	2	С2-10-3
А4		-02, -07	-12	2	С2-10-4
А4		-03, -04, -08, -09	-14	2	С2-10-6
А4		-10	3.006.1-2/82.1-3-04.0-31	2	С2-27-2
А4		-11	-32	2	С2-27-3
А4		-12	-33	2	С2-27-4

*) Основное исполнение, не имеющее порядкового номера, обозначено 00.

Нач. отд.	Бродский	
Н. контр.	Утанцева	
Гл. констр.	Коротецкий	
Ст. инж.	Утанцева	
Исполн.	Лапкун	
Провер.	Попова	

3.006.1-2/82.1-1-20.0

Лоток Л20-3... Л20-15, Л20-3а... Л20-15а, Л20д-3... Л20д-15.

Стадия	Лист	Листов
Р	1	3

Госстрой СССР ХАРЬКОВСКИЙ ПРОМСТРОЙНИИПРОЕКТ

Формат	Зона	Для исполнения с порядковым номером	Обозначение	Кол.	Примеч.
А4		-13, -14	3.006.1-2/82.1-3-04.0-35	2	С2-27-6
		Поз. 4. Сетка С4-12,	С4-25, С4-25-1, С4-72...С4-72-2		
А4		-00, -01, -05, -06	3.006.1-2/82.1-3-06.0-14	2	С4-12
А4		-02, -07	3.006.1-2/82.1-3-07.0-021	4	С4-25
А4		-03, -04, -08, -09	-022	4	С4-25-1
А4		-10, -11	3.006.1-2/82.1-3-08.0-054	2	С4-72
А4		-12	-055	2	С4-72-1
А4		-13, -14	-056	2	С4-72-2
		Поз. 7. Сетка	С2-19, С2-19-1		
А4		-00...-02, -05...-07	3.006.1-2/82.1-3-04.0-05	1	С2-19
А4		-03, -04, -08, -09	-06	1	С2-19-1
		-10...-14			
		Поз. 9. Сетка	С4-55		
А4		-02...04, -07...-09	3.006.1-2/82.1-3-08.0-009	2	С4-55
		-00, -01, -05, -06, -10...-14	отсутствует		
		Поз. 10. Петля	УП1-4, УП1-12		
А4		-00...-09	1.400-9, в. I	4	УП1-12
А4		-10...-14	то же	2	УП1-4
		Поз. 11. Стержень арматурный			
А4		-00...-09	3.006.1-2/82.1-3-00.2-06	48	
А4		-10...-14	то же	6	
		Поз. 12. Стержень арматурный			
А4		-00...-09	3.006.1-2/82.1-3-00.2-01	18	ф-2
А4		-10...-14	то же	4	ф-2

Взам. инв. № | Подпись и дата | Инв. № подл.

3.006.1-2/82.1-1-20.0

Лист 2

Формат	Зона	Для исполнения с порядковым номером	Обозначение	Кол.	Примеч.
		Поз. 13. Изделие	закладное М-1		
А4		-05...-09	3.006.1-2/82.1-3-11.0	4	М-1
		-00...-04, -10...-14	отсутствует		
		Материал			
			Бетон		
		-00, -01, -05, -06	М200	3,00	м³
		-02, -03, -07, -08	М400	3,00	м³
		-04, -09	М450	3,00	м³
		-10, -11	М200	0,38	м³
		-12, -13	М400	0,38	м³
		-14	М450	0,38	м³

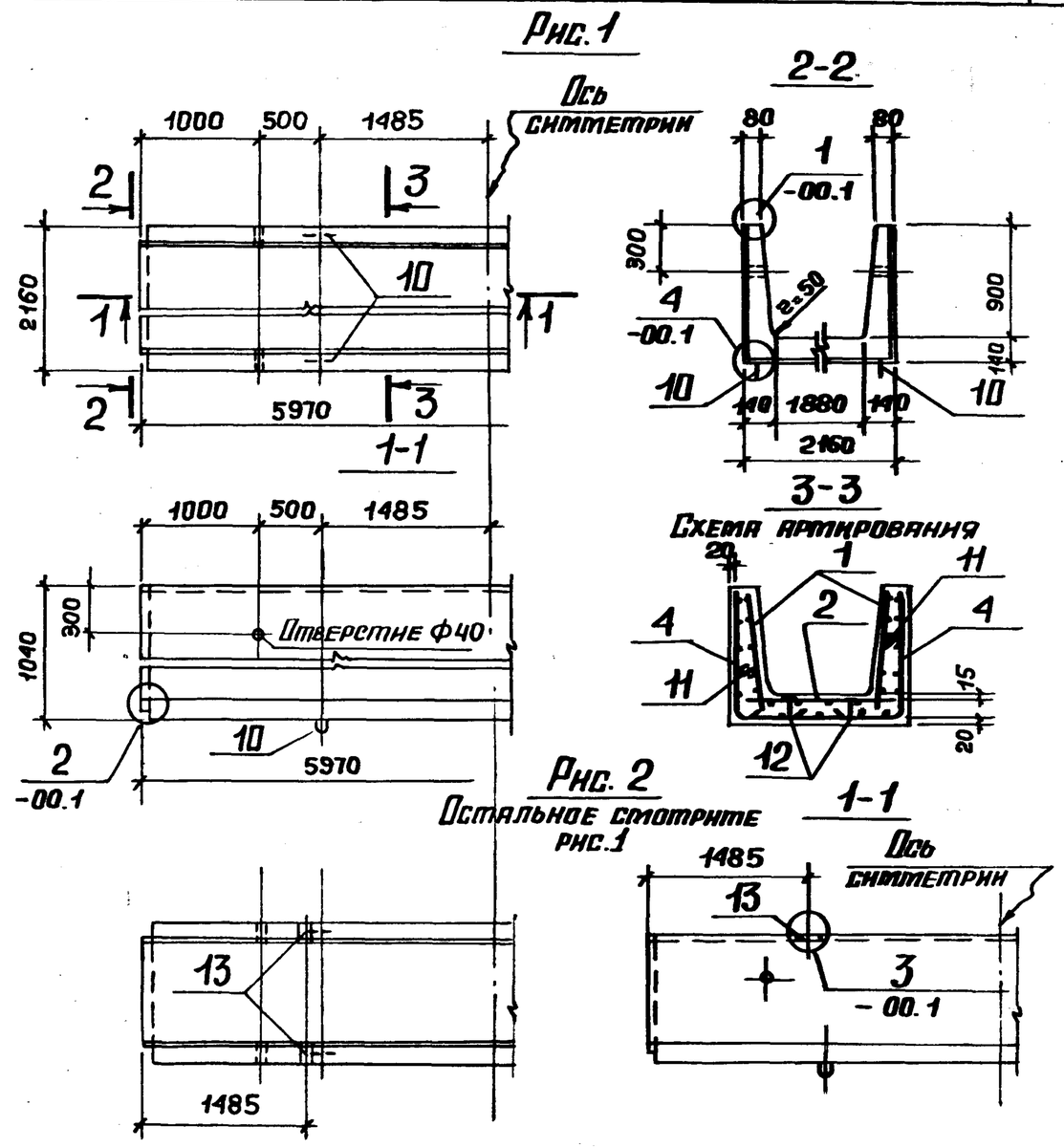

Таблицу исполнений смотрите на листе 2

Нач. отд.	Бродский	
Н. контр.	Уманцева	
Гл. констр.	Коротецкий	
Ст. инж.	Уманцева	
Исполн.	Лапкун	
Провер.	Попова	

3.006.1-2/82.1-1-20.ОСБ

Лоток Л20-3... Л20-15, Л20-3а... Л20-15а, Л20д-3... Л20д-15. Сборочный чертеж

Стадия	Масса	Масштаб
Р	см. табл.	
Лист 1	Листов 2	

ГОССТРОЙ СССР ХАРЬКОВСКИЙ ПРОМСТРОЙНИИПРОЕКТ

Взам. инв. № | Подпись и дата | Инв. № подл.

Копировала: Четаева 2007-01 47

Рис. 3

Остальное смотрите рис. 1

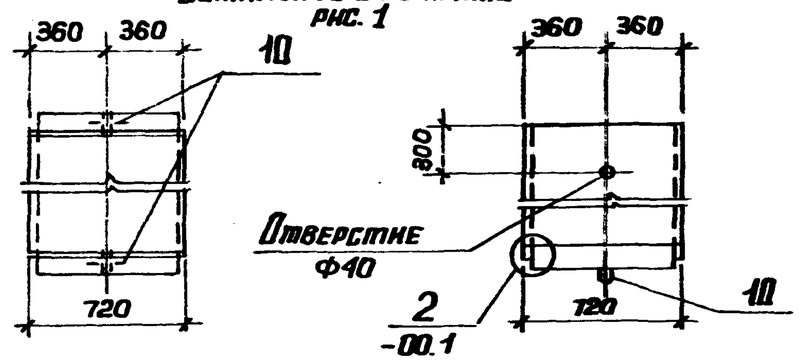

Обозначение	Марка	Рисунок	Схема раскладки сеток	Масса, т
3.006.1-2/82.1-1-20.0	Л20-3	1	3; 5	7,50
-01	Л20-5			
-02	Л20-11		3; 6	
-03	Л20-12			
-04	Л20-15			
-05	Л20-3а	2	3; 5	
-06	Л20-5а			
-07	Л20-11а		3; 6	
-08	Л20-12а			
-09	Л20-15а			
-10	Л20g-3	3	14	0,95
-11	Л20g-5			
-12	Л20g-11			
-13	Л20g-12			
-14	Л20g-15			

3.006.1-2/82.1-1-20.0 СБ

Лист 2

Формат	Зона	Поз.	Обозначение	Наименование	Кол.	Примеч.
				Документация		
А3			3.006.1-2/82.1-1-00.0 ТО	Техническое описание		
А3			3.006.1-2/82.1-1-21.0СБ	Сборочный чертеж		
А3			3.006.1-2/82.1-1-00.0 ВПС	Выборка стали		
А3			3.006.1-2/82.1-1-00.2	Схема раскладки сеток		
А3			3.006.1-2/82.1-1-00.3	Схема фиксации сеток		

Формат	Зона	Для исполнения с порядковым номером *)	Обозначение	Кол.	Примеч.
		Переменные данные			
		Сборочные единицы			
		Поз. 1. Сетка	С1-2, С1-11		
А4		-00... -11	3.006.1-2/82.1-3-01.0-01	2	С1-2
А4		-12... -17	-10	2	С1-11
		Поз. 2. Сетка С2-7, С2-27-1	С2-10-2, С2-10-4, С2-10-5, ... С2-27-3, С2-27-5		
А4		-00, -06	3.006.1-2/82.1-3-02.0-12	1	С2-7
А4		-01, -07	3.006.1-2/82.1-3-03.0-10	2	С2-10-2
А4		-02, -03, -08, -09	-12	2	С2-10-4
А4		-04, -05, -10, -11	-13	2	С2-10-5
А4		-12	3.006.1-2/82.1-3-04.0-30	1	С2-27-1
А4		-13	-31	1	С2-27-2
А4		-14, -15	-32	1	С2-27-3

*) Основное исполнение, не имеющее порядкового номера, обозначено 00.

Инв. № подл. | Подпись и дата | Взам. инв. №

Нач. отд.	Бродский	
Н. контр.	Чупанцева	
Гл. конструктор	Коротецкий	
Гл. инж.	Чупанцева	
Исполн.	Попкун	
Провер.	Попова	

3.006.1-2/82.1-1-21.0

Лоток
Л21-3... Л21-15,
Л21-3а... Л21-15а,
Л21g-3... Л21g-15

Стадия	Лист	Листов
Р	1	3

Госстрой СССР
ХАРЬКОВСКИЙ ПРОМСТРОЙНИИПРОЕКТ

Копировала: Четаева

Формат	Зона	Для исполнения с порядковым номером	Обозначение	Кол.	Примеч.
А4		-16, -17	3.006.1-2/82.1-3-04.0-34	1	С2-27-5
		Поз. 4. Сетка С1-13,	С4-26, С4-26-1		
			С4-73... С4-73-2		
А4		-00, -01, -06, -07	3.006.1-2/82.1-3-06.0-15	2	С4-13
А4		-02, -03, -08, -09	3.006.1-2/82.1-3-07.0-023	4	С4-26
А4		-04, -05, -10, -11	-024	4	С4-26-1
А4		-12, -13	3.006.1-2/82.1-3-08.0-057	2	С4-73
А4		-14, -15	-058	2	С4-73-1
А4		-16, -17	-059	2	С4-73-2
		Поз. 7. Сетка	С2-19, С2-19-1		
А4		-01...-03, -07...-09	3.006.1-2/82.1-3-04.0-05	1	С2-19
А4		-04, -05, -10, -11	-06	1	С2-19-1
		-00, -06, -12...-17	Отсутствует		
		Поз. 9. Сетка	С4-56		
А4		-02...-05, -08...-11	3.006.1-2/82.1-3-08.0-010	2	С4-56
		-00, -01, -06, -07, -12...-17	Отсутствует		
		Поз. 10. Петля	УП1-4, НУП1		
А4		-00...-11	3.006.1-2/82.1-3-17.0	4	НУП1
А4		-12...-17	1.400-9, в. I	2	УП1-4
		Поз. 11. Стержень арматурный			
А4		-00...-11	3.006.1-2/82.1-3-00.2-06	60	
А4		-12...-17	то же	8	

Формат	Зона	Для исполнения с порядковым номером	Обозначение	Кол.	Примеч.
		Поз. 12. Стержень арматурный			
А4		-00...-11	3.006.1-2/82.1-3-00.2-01	18	Ф-2
А4		-12...-17	то же	4	Ф-2
		Поз. 13. Изделие закладное М-1			
А4		-06...-11	3.006.1-2/82.1-3-11.0	4	М-1
		-00...-05, -12...-17	отсутствует		
		Материал			
			Бетон		
		-00, -01, -06, -07	М200	3,54	$м^3$
		-02, -08	М300	3,54	$м^3$
		-03, -04, -09, -10	М400	3,54	$м^3$
		-05, -11	М450	3,54	$м^3$
		-12, -13	М200	0,44	$м^3$
		-14	М300	0,44	$м^3$
		-15, -16	М400	0,44	$м^3$
		-17	М450	0,44	$м^3$

Инв. № подл. | Подпись и дата | Взам. инв. №

Рис. 1

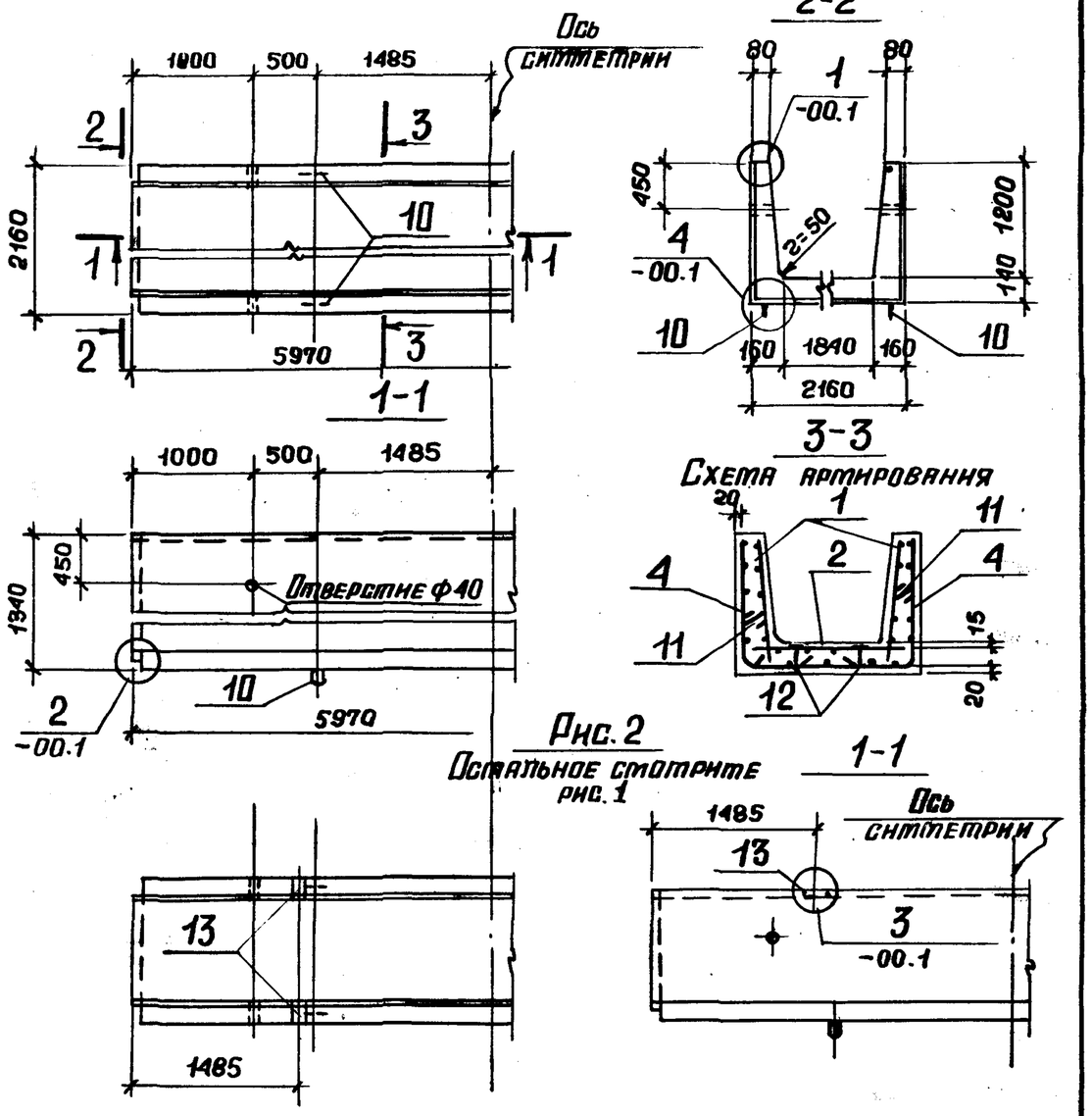

Обозначение	Марка	Рисунок	Схема раскладки сеток	Масса, т
3.006.1-2/82.1-1-21.0	Л21-3	1	1; 5	8,85
-01	Л21-5		3; 5	
-02	Л21-8		3;6	
-03	Л21-11			
-04	Л21-12			
-05	Л21-15			
-06	Л21-3а	2	1;5	
-07	Л21-5а		3;5	
-08	Л21-8а		3;6	
-09	Л21-11а			
-10	Л21-12а			
-11	Л21-15а			
-12	Л21g-3	3	14	1,10
-13	Л21g-5			
-14	Л21g-8			
-15	Л21g-11			
-16	Л21g-12			
-17	Л21g-15			

Нач. отд.	Бродский		
Н. контр.	Утанцева		
Гл. конст.	Коротецкий		
Ст. инж.	Утанцева		
Исполн.	Лапкун		
Провер.	Попова		

3.006.1-2/82.1-1-21.0 СБ

Лоток
Л21-3... Л21-15,
Л21-3а... Л21-15а,
Л21g-3... Л21g-15.
Сборочный чертеж

Стадия	Масса	Масштаб
Р	ст. табл.	
Лист 1	Листов 2	

Госстрой СССР
ХАРЬКОВСКИЙ ПРОМСТРОЙНИИПРОЕКТ

Инв. № подл. | Подпись и дата | Взам. инв. №

3.006.1-2/82.1-1-21.0СБ Лист 2

Копировала: Четаева 20807-01 58

Формат	Зона	Поз.	Обозначение	Наименование	Кол.	Примеч.
				Документация		
А3			3.006.1-2/82.1-1-00.0 ТО	Техническое описание		
А3			3.006.1-2/82.1-1-22.0СБ	Сборочный чертеж		
А3			3.006.1-2/82.1-1-00.0ВМС	Выборка стали		
А3			3.006.1-2/82.1-1-00.2	Схема раскладки сеток		
А3			3.006.1-2/82.1-1-00.3	Схема фиксации сеток		

Формат	Зона	Для исполнения с порядковым номером *)	Обозначение	Кол.	Примеч.
		Переменные	данные		
		Сборочные	единицы		
		Поз. 1. Сетка	С1-7, С1-15		
А4		-00...-11	3.006.1-2/82.1-3-01.0-06	2	С1-7
А4		-12...-17	-14	2	С1-15
		Поз. 2. Сетка	С2-10, С2-10-1, С2-10-3,		
		С2-10-4, С2-27,	С2-27-1, С2-27-3, С2-27-4		
А4		-00,-06	3.006.1-2/82.1-3-03.0-08	1	С2-10
А4		-01,-07	-09	1	С2-10-1
А4		-02,-03,-08,-09	-11	1	С2-10-3
А4		-04,-05,-10,-11	-12	1	С2-10-4
А4		-12	3.006.1-2/82.1-3-04.0-29	1	С2-27
А4		-13	-30	1	С2-27-1
А4		-14,-15	-32	1	С2-27-3

*) Основное исполнение, не имеющее порядкового номера, обозначено 00.

Инж. опыт.	Бродский	
Н. контр.	Утанцева	
Гл. контр.	Коротецкий	
Гл. инж.	Утанцева	
Исполн.	Лапкун	
Провер.	Попова	

3.006.1-2/82.1-1-22.0

Лоток
Л22-3... Л22-15,
Л22-3а... Л22-15а,
Л22g-3... Л22g-15.

Стадия	Лист	Листов
Р	1	3

Госстрой СССР
ХАРЬКОВСКИЙ ПРОМСТРОЙНИИПРОЕКТ

Формат	Зона	Для исполнения с порядковым номером	Обозначение	Кол.	Примеч.
А4		-16,-17	3.006.1-2/82.1-3-04.0-33	1	С2-27-4
		Поз. 4. Сетка	С4-27...С4-27-3,		
			С4-74...С4-74-3		
А4		-00,-06	3.006.1-2/82.1-3-07.0-025	2	С4-27
А4		-01,-02,-07,-08	-026	2	С4-27-1
А4		-03,-09	-027	2	С4-27-2
А4		-04,-05,-10,-11	-028	2	С4-27-3
А4		-12	3.006.1-2/82.1-3-08.0-060	2	С4-74
А4		-13,-14	-061	2	С4-74-1
А4		-15	-062	2	С4-74-2
А4		-16,-17	-063	2	С4-74-3
		Поз. 10. Петля	УП1-4, УП1-10		
А4		-00...-11	1.400-9, в. I	4	УП1-10
А4		-12...-17	то же	2	УП1-4
		Поз. 11. Стержень арматурный			
А4		-00...-11	3.006.1-2/82.1-3-00.2-07	45	
А4		-12...-17	то же	10	
		Поз. 12. Стержень арматурный			
А4		-00...-11	3.006.1-2/82.1-3-00.2-01	10	Ф-2
А4		-12...-17	то же	4	Ф-2

Взам. инв. №
Подпись и дата
Инв. № подл.

Формат	Зона	Для исполнения с порядковым номером	Обозначение	Кол.	Примеч.
		Поз. 13. Изделие	закладное М-1		
А4		-00...-11	3.006.1-2/82.1-3-11.0	4	М-1
		-12...-17	отсутствует		
		Материалы			
			Бетон		
		-00, -01, -06, -07	М200	2,07	м³
		-02, -08	М300	2,07	м³
		-03, 04, 09, -10	М400	2,07	м³
		-05, -11	М450	2,07	м³
		-12, -13	М200	0,52	м³
		-14	М300	0,52	м³
		-15, -16	М400	0,52	м³
		-17	М450	0,52	м³

Рис. 1

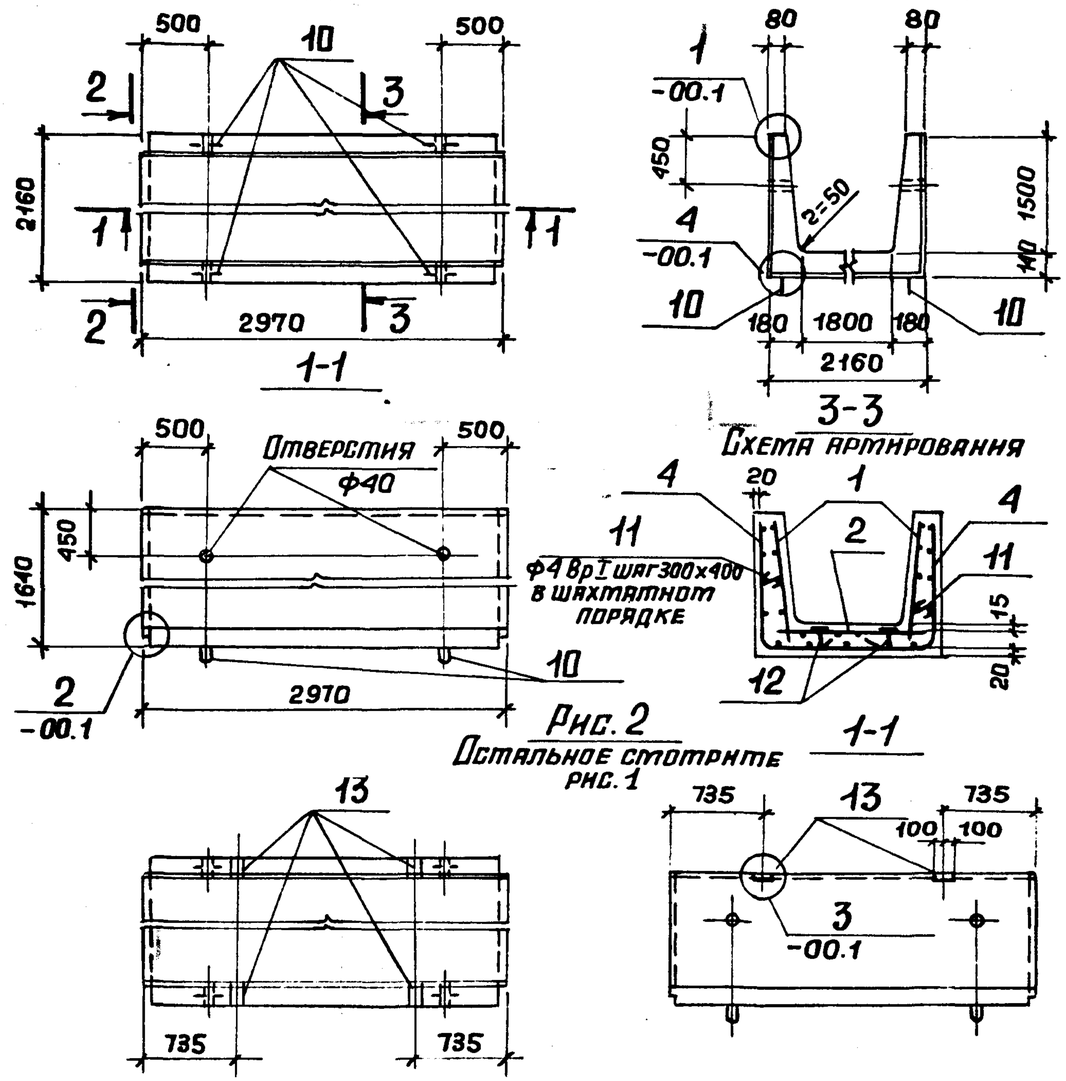

Рис. 2

Остальное смотрите рис. 1

Таблицу исполнений смотрите на листе 2.

Нач. отд.	Бродский		
Н. контр.	Утянцева		
Гл. констр.	Коротецкий		
Ст. инж.	Утянцева		
Исполн.	Лапкун		
Провер.	Попова		

Взам. инв. № | Подпись и дата | Инв. № подл.

3.006.1-2/82.1-1-22.ОСБ

Лоток
Л22-3... Л22-15,
Л22-3а... Л22-15а,
Л22д-3... Л22д-15.
Сборочный чертеж

Стадия	Масса	Масштаб
Р	см. табл.	
Лист 1	Листов 2	

Госстрой СССР
ХАРЬКОВСКИЙ ПРОМСТРОЙНИИПРОЕКТ

Копировал: Четаева

Рис. 3

Остальное смотрите рис. 1

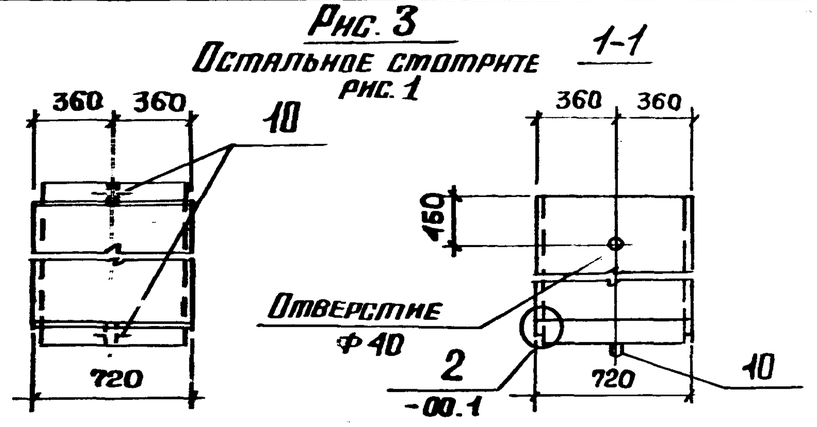

Обозначение	Марка	Рисунок	Схема раскладки сеток	Масса, т
3.006.1-2/82-1-1-22.0	Л22-3	1	10	5,18
-01	Л22-5			
-02	Л22-8			
-03	Л22-11			
-04	Л22-12			
-05	Л22-15			
-06	Л22-3а	2		
-07	Л22-5а			
-08	Л22-8а			
-09	Л22-11а			
-10	Л22-12а			
-11	Л22-15а			
-12	Л22g-3	3	14	1,30
-13	Л22g-5			
-14	Л22g-8			
-15	Л22g-11			
-16	Л22g-12			
-17	Л22g-15			

3.006.1-2/82.1-1-22.0СБ

Лист 2

Формат	Зона	Поз.	Обозначение	Наименование	Кол.	Примеч.
				Документация		
А3			3.006.1-2/82.1-1-00. ОТО	Техническое описание		
А3			3.006.1-2/82.1-1-23. ОСБ	Сборочный чертеж		
А3			3.006.1-2/82.1-1-00. ОВТС	Выборка стали		
А3			3.006.1-2/82.1-1-00. 2	Схема раскладки сеток		
А3			3.006.1-2/82.1-1-00. 3	Схема фиксации сеток		

Формат	Зона	Для исполнения с порядковым номером *)	Обозначение	Кол.	Примеч.
		Переменные	данные		
		Сборочные	единицы		
		Поз.1. Сетка	С1-4, С1-12		
А4		-00... -11	3.006.1-2/82.1-3-01.0-03	2	С1-4
А4		-12... -17	-11	2	С1-12
		Поз.2. Сетка	С2-9-1...С2-9-3, С2-12-1		
		С2-12-3, С2-	12-4, С2-26-3... С2-26-5		
		С2-28-1, С2	-28-3, С2-28-4		
А4		-00, -06	3.006.1-2/82.1-3-03.0 - 18	2	С2-12-1
А4		-01, -07	- 20	2	С2-12-3
А4		-02, -08	- 21	2	С2-12-4
А4		-03, -09	- 04	2	С2-9-1
А4		-04, -05, -10, -11	- 06	2	С2-9-3
А4		-12	-38	1	С2-28-1

*) Основное исполнение, не имеющее порядкового номера, обозначено 00.

Взам. инв. N | Подпись и дата | Инв. N подл.

Нач. отд.	Бродский	
Н. контр.	Утанцева	
Гл. конс.	Коротецкий	
Ст. инж.	Утанцева	
Исполн.	Лапкун	
Провер.	Попова	

3.006.1-2/82.1-1-23.0

Лоток
Л23-3 ... Л23-15,
Л23-3а... Л23-15а,
Л23g-3 ... Л23g-15.

Стадия	Лист	Листов
Р	1	4

Госстрой СССР
ХАРЬКОВСКИЙ ПРОМСТРОЙНИИПРОЕКТ

Копировала: Четаева. 20007-01 53

Формат	Зона	Для исполнения с порядковым номером	Обозначение	Кол.	Примеч.
А4		-13	3.006.1-2/82.1-3-04.0 - 40	1	С2-28-3
А4		-14	- 41	1	С2-28-4
А4		-15	- 25	1	С2-26-3
А4		-16, -17	- 27	1	С2-26-5
		Поз. 4. Сетка С4-14,	С4-28... С4-28-3		
		С4-75...	С4-75-4		
А4		- 00, -06	3.006.1-2/82.1-3-06.0-16	2	С4-14
А4		-01, - 07	3. 006.1-2/82.1-3-07.0-029	4	С4-28
А4		-02, -08	- 030	4	С4-28-1
А4		-03, -04, -09-10	- 031	4	С4-28-2
А4		-05, -11	- 032	4	С4-28-3
А4		-12	3. 006.1- 2/82.1-3-08.0- 064	2	С4-75
А4		-13	- 065	2	С4-75-1
А4		-14	-066	2	С4-75-2
А4		-15, -16	-067	2	С4-75-3
А4		-17	-068	2	С4-75-4
		Поз. 5. Сетка	С5-1, С5-6		
А4		-00...-02, -06 ... -08	3.006.1-2/82.1-3-09.0	1	С5-1
А4		-12 ...-14	-5	1	С5-6
		-03... -05, -09...-11, -15...-17	отсутствует		
		Поз. 6. Каркас плоский Кр1, Кр1-1			
		- 00...-02, -06...-08, -12...-15	отсутствует		
А4		-03, -09	3.006.1-2/82.2-3-10.0-01	80	Кр1-1
А4		-04, -05, -10, -11	3.006.1-2/82.1-3-10.0	30	Кр1
А4		-15,	-01	4	Кр1-1
А4		- 16, -17	3.006.1-2/82.1-3-10.0	4	Кр1

Взам. инв. № | Подпись и дата | Инв. № подл.

Формат	Зона	Для исполнения с порядковым номером	Обозначение	Кол.	Примеч.
		Поз. 7. Сетка	С2-17, С2-17-1		
А4		-00, -01, -06, -07	3.006.1-2/82.1-3-04.0-03	1	С2-18
А4		-02, -08	-04	1	С2-18-1
А4		-03, -09	-01	1	С2-17
А4		-04, -05, -10, -11	-02	1	С2-17-1
		-12 ... -17	отсутствует		
		Поз. 9. Сетка	С4-59, С4-59-1		
А4		-01, -02, -07, -08	3. 006.1-2/82.1-3-08.0-013	2	С4-59
А4		-03... -05, -09...-11	-014	2	С4-59-1
		-00, -06, - 12... - 17	отсутствует		
		Поз. 10. Петля	УП1-4, УП1-12		
А4		-00... -11	1.400-9.в.I	4	УП1-12
А4		-12 ... -17	то же	2	УП1-4
		Поз. 11. Стержень	арматурный		
А4		- 00... - 11	3.006.1-2/82.1-3-00.2-06	40	
А4		-12.. -17	то же	5	
		Поз. 12. Стержень	арматурный		
А4		-00... -02, -06 ... -08	3.006.1-2/82.1-3-00. 2-01	18	ф-2
А4		-12 ... - 14	то же	5	ф-2
		- 04, -05, -09...- 11, -15...-17	отсутствует		
		Поз. 14. Стержень	арматурный		
А4		-03... -05, -09...-11	3.006.1-2/82.1-3-00.2-09	5	
А4		-15 ...-17	-11	5	
		-00...-02, -06...-08, -12...-14	отсутствует		

Взам. инв. № | Подпись и дата | Инв. № подл.

Формат	Зона	Для исполнения с порядковым номером	Обозначение	Кол.	Примеч.
		Поз.15. Стержень арматурный			
А4		-03...-05, -09...-11	3.006.1-2/82.1-3-00.2 - 12	24	
		-00...-02, -06...-08, -12...-17	отсутствует		
		Материал			
			Бетон		
		-00, 01, -06, -07	М200	2,84	$м^3$
		-02, -08	М300	2,84	$м^3$
		-03...-05, -09...-11	М400	2,84	$м^3$
		-12, -13	М200	0,36	$м^3$
		-14	М300	0,36	$м^3$
		-15...-17	М400	0,36	$м^3$

Рис.1

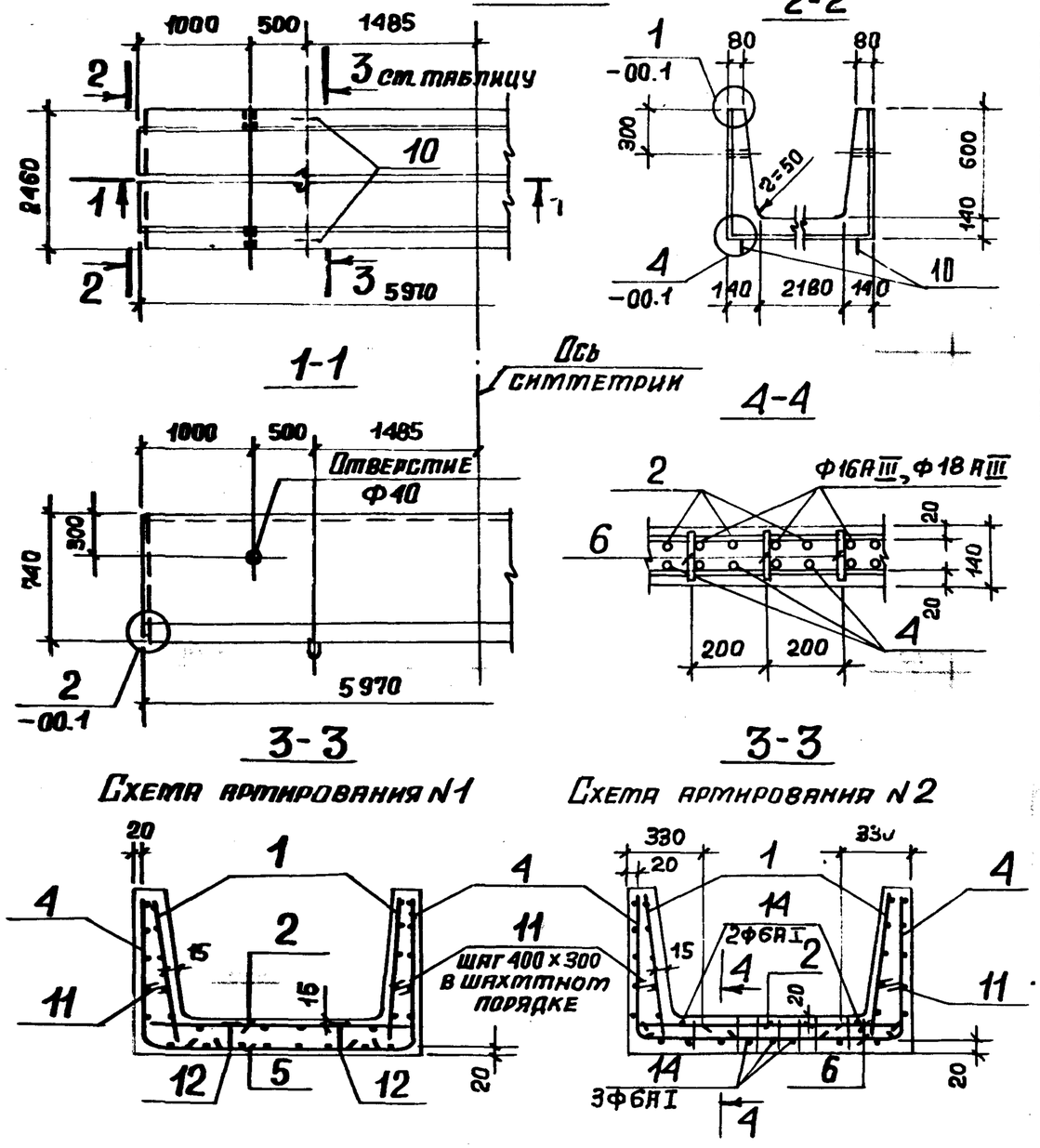

Нач. отд.	Бродский		3.006.1-2/82.1-1-23.ОСБ
Гл. констр.	Утянцева		
Гл. констр.	Коротецкий		Лоток Л23-3...Л23-15, Л23-3а...Л23-15а, Л23д-3...Л23д-15. Сборочный чертеж
Ст. инж.	Утянцева		Стадия: Р; Масса: ст. табл.; Масштаб:
Исполн.	Лапкин		Лист 1; Листов 3
Провер.	Попова		Госстрой СССР ХАРЬКОВСКИЙ ПРОМСТРОЙНИИПРОЕКТ

Инв. № подл. | Подпись и дата | Взам. инв. №

Копировала: Четаева 20007-01 55

Рис. 2

Остальное смотрите рис. 1

1-1

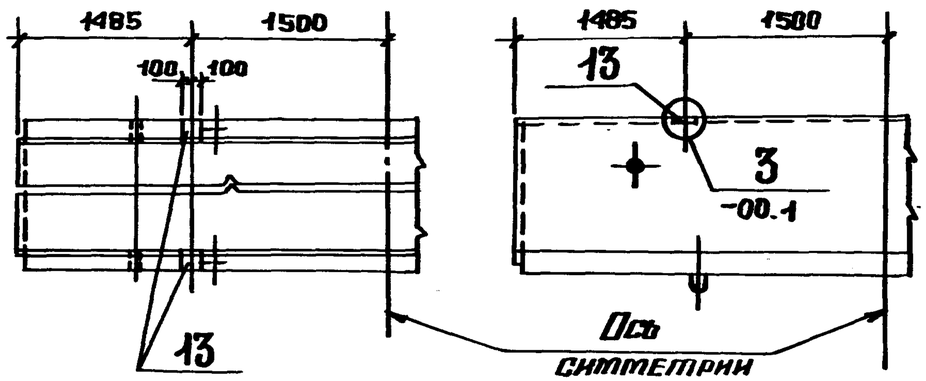

Рис. 3

Остальное смотрите рис. 1

1-1

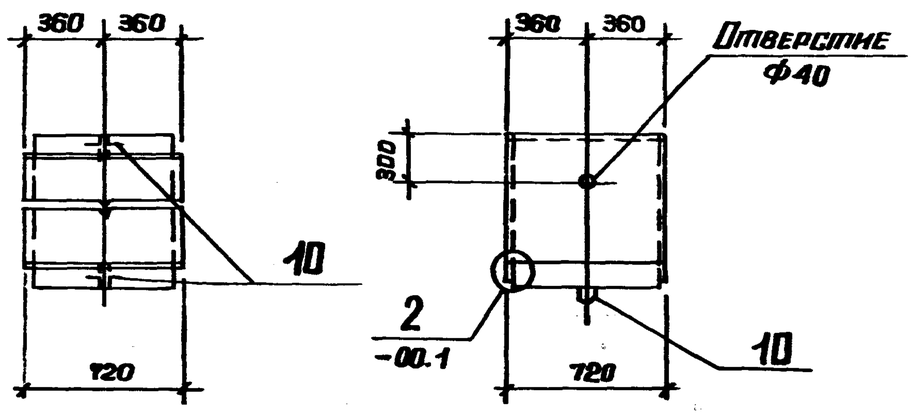

Таблицу исполнений смотрите на листе 3.

Обозначение	Марка	Рисунок	Схема армиров.	Схема раскладки сеток	Масса, т
3.006.1-2/82.1-1-23.0	Л23-3	1	1	3; 7	7,10
-01	Л23-5			3; 8	
-02	Л23-8				
-03	Л23-11		2	17; 18	
-04	Л23-12				
-05	Л23-15				
-06	Л23-3а	2	1	3; 7	
-07	Л23-5а			3; 8	
-08	Л23-8а				
-09	Л23-11а		2	17; 18	
-10	Л23-12а				
-11	Л23-15а				
-12	Л23д-3	3	1	15; 20	0,90
-13	Л23д-5				
-14	Л23д-8				
-15	Л23д-11		2	16	
-16	Л23д-12				
-17	Л23д-15				

Инв. № подл. | Подпись и дата | Взам. инв. №

Формат	Зона	Поз.	Обозначение	Наименование	Кол.	Примеч.
				Документация		
А3			3.006.1-2/82.1-1-00. ОТО	Техническое описание		
А3			3.006.1-2/82.1-1-24.0 СБ	Сборочный чертеж		
А3			3.006.1-2/82.1-1-00.0 ВМС	Выборка стали		
А3			3.006.1-2/82.1-1-00.2	Схема раскладки сеток		
А3			3.006.1-2/82.1-1-00.3	Схема фиксации сеток		

Формат	Зона	Для исполнения с порядковым номером *)	Обозначение	Кол.	Примеч.
		Переменные	данные		
		Сборочные	единицы		
		Поз. 1. Сетка	С1-5, С1-13		
А4		-00...-11	3.006.1-2/82.1-3-01.0-04	2	С1-5
А4		-12...-17	-12	2	С1-13
		Поз. 2. Сетка	С2-12-1, С2-12-2,		
		С2-12-4, С2-9-1, С2-9-2, С2-28-1,			
		С2-28-2, С2-28-4, С2-26-3, С2-26-4			
А4		-00, -06	3.006.1-2/82.1-3-03.0-18	2	С2-12-1
А4		-01, -07	-19	2	С2-12-2
А4		-02, -08	-21	2	С2-12-4
А4		-03, -09	-04	2	С2-9-1
А4		-04, -05, -10, -11	-05	2	С2-9-2
А4		-12	3.006.1-2/82.1-3-04.0-38	1	С2-28-1
А4		-13	-39	1	С2-28-2

*) Основное исполнение, не имеющее порядкового номера, обозначено 00

Нач. отд.	Бродский	
Н. контр.	Утанцева	
Гл. конс.	Коротецкий	
Ст. инж.	Утанцева	
Исполн.	Лапкун	
Провер.	Попова	

3.006.1-2/82.1-1-24.0

Лоток
Л24-3...Л24-15,
Л24-3а...Л24-15а,
Л24д-3...Л24д-15.

Стадия	Лист	Листов
Р	1	4

Госстрой СССР
ХАРЬКОВСКИЙ
ПРОМСТРОЙНИИПРОЕКТ

Формат	Зона	Для исполнения с порядковым номером	Обозначение	Кол.	Примеч.
А4		-14	3.006.1-2/82.1-3-04.0-41	1	С2-28-4
А4		-15	-25	1	С2-26-3
А4		-16, -17	-26	1	С2-26-4
		Поз. 4. Сетка	С4-15, С4-29...С4-29-3,		
			С4-76...С4-76-4		
А4		-00, -06	3.006.1-2/82.1-3-06.0-17	2	С4-15
А4		-01, -07	3-07.0-033	4	С4-29
А4		-02, -08	-034	4	С4-29-1
А4		-03, -04, -09, -10	-035	4	С4-29-2
А4		-05, -11	-036	4	С4-29-3
А4		-12	3.006.1-2/82.1-3-08.0-069	2	С4-76
А4		-13	-070	2	С4-76-1
А4		-14	-071	2	С4-76-2
А4		-15, -16	-072	2	С4-76-3
А4		-17	-073	2	С4-76-4
		Поз. 5. Сетка	С5-1, С5-6		
А4		-00...-02, -06...-08	3.006.1-2/82.1-3-09.0-0	1	С5-1
А4		-12...-14	-5	1	С5-6
		-03...-05, -9...-11, -13...-17	отсутствует		
		Поз. 6. Каркас	плоский Кр1-1, Кр1-2		
А4		-03, -09	3.006.1-2/82.1-3-10.0-02	30	Кр1-2
А4		-04, -05, -10, -11	-01	30	Кр1-1
А4		-15	-02	4	Кр1-2
А4		-16, -17	-01	4	Кр1-1

Взам. инв. № | Подпись и дата | Инв. № подл.

3.006.1-2/82.1-1-24.0 Лист 2

Формат	Зона	Для исполнения с порядковым номером	Обозначение	Кол.	Примеч.
		Поз. 7. Сетка	С2-17, С2-18, С2-18-1		
А4		-00, -01, -06, -07	3.006.1-2/82.1-3-04.0-03	1	С2-18
А4		-02, -08	-04	1	С2-18-1
А4		-03...-05, -09...-11	-01	1	С2-17
		-12...-17	отсутствует		
		Поз. 9. Сетка	С4-60, С4-60-1		
А4		-01, -02, -07, -08	3.006.1-2/82.1-3-08.0-015	2	С4-60
А4		-03...-05, -09...-11	-016	2	С4-60-1
		-00, -06, -12...-17			
		Поз. 10. Петля	УП1-4, НУП1		
А4		-00...-11	3.006.1-2/82.1-3-17.0	4	НУП1
А4		-12...-17	1.400-9, в. I	2	УП1-4
		Поз. 11. Стержень	арматурный		
А4		-00...-11	3.006.1-2/82.1-3-00.2-06	50	
А4		-12...-17	то же	6	
		Поз. 12. Стержень	арматурный		
А4		-00...-02, -06...-08	3.006.1-2/82.1-3-00.2-01	18	Ф-2
А4		-12...-14	то же	4	Ф-2
		-03...-05, -9...-11, -15...17	отсутствует		
		Поз. 13. Изделие	закладное М-1		
А4		-06...-11	3.006.1-2/82.1-3-11.0	4	М-1
		-00...-05, -12...-17	отсутствует		

Инв. № подл. | Подпись и дата | Взам. инв. №

Формат	Зона	Для исполнения с порядковым номером	Обозначение	Кол.	Примеч.
		Поз. 14. Стержень	арматурный		
А4		-03...-05, -09...-11	3.006.1-2/82.1-3-00.2-09	5	
А4		-15...-17	-11	5	
		-00...-02, -06...-08, -12...-14	отсутствует		
		Поз. 15. Стержень	арматурный		
А4		-03...-05, -09...-11	3.006.1-2/82.1-3-00.2-12	24	
		-00...-02, -06...-08, -12...-17	отсутствует		
		Материал			
			Бетон		
		-00, -01, -06, -07	М200	3,24	$м^3$
		-02, -08	М300	3,24	$м^3$
		-03...-05, -09...-11	М400	3,24	$м^3$
		-12, -13	М200	0,41	$м^3$
		-14	М300	0,41	$м^3$
		-15...-17	М400	0,41	$м^3$

Инв. № подл. | Подпись и дата | Взам. инв. №

Копировала: Четаева 20007-01 58

Рис. 1

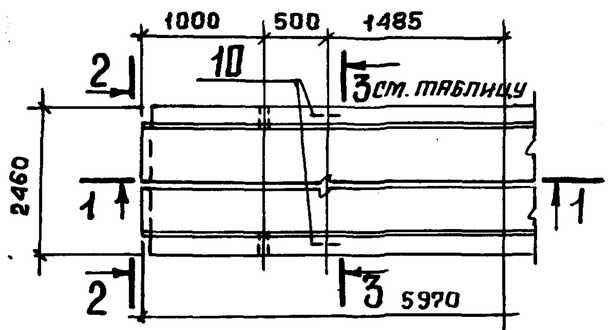

2-2

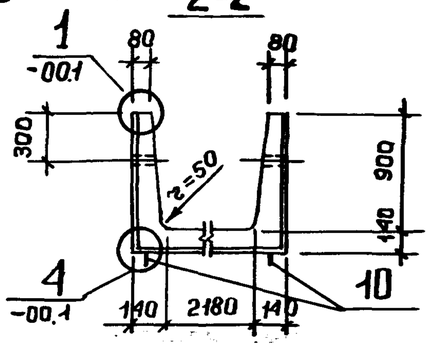

1-1

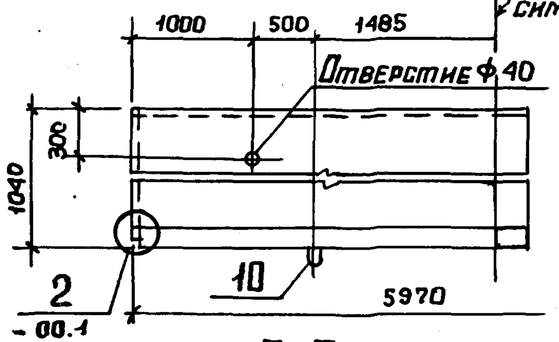

4-4

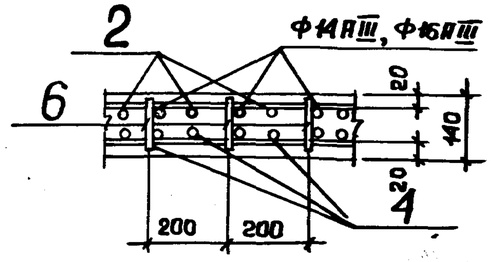

3-3

Схема армирования N1

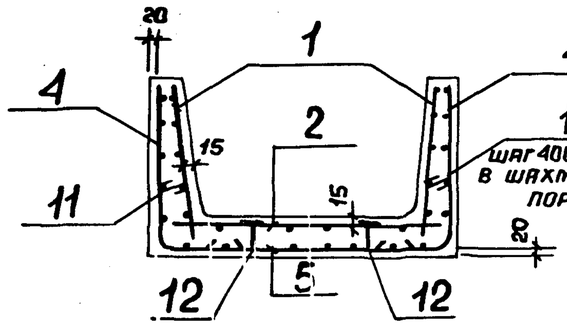

3-3

Схема армирования N2

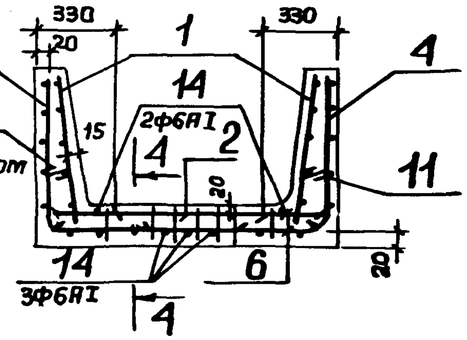

Нач. отд.	Бродский		
Н. контр.	Утанцева		
Гл. констр.	Коротецкий		
Ст. инж.	Утанцева		
Исполн.	Ляпкун		
Провер.	Попова		

3.006.1-2/82.1-1-24.ОСБ

Лоток
Л24-3... Л24-15,
Л24-3а... Л24-15а,
Л24д-3... Л24д-15.
Сборочный чертеж

Стадия	Масса	Масшт.
Р	ст. табл.	
Лист 1	Листов 3	

Госстрой СССР
ХАРЬКОВСКИЙ ПРОМСТРОЙНИИПРОЕКТ

Рис. 2

Остальное смотрите рис. 1

1-1

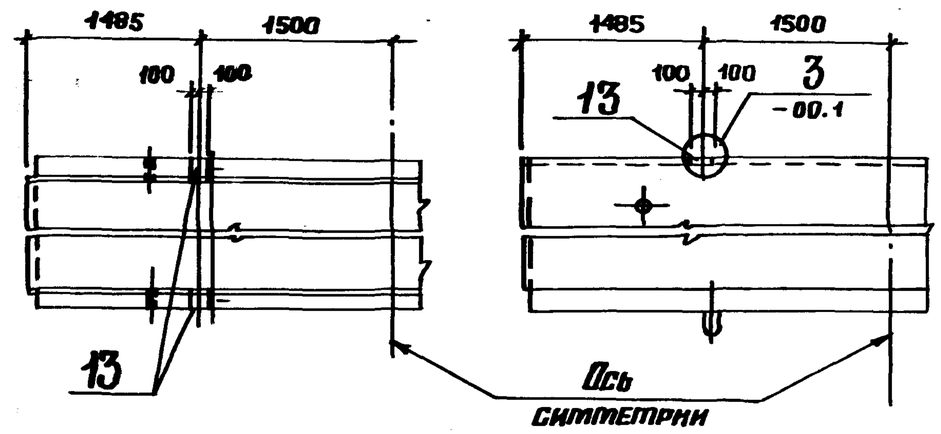

Рис. 3

Остальное смотрите рис. 1

1-1

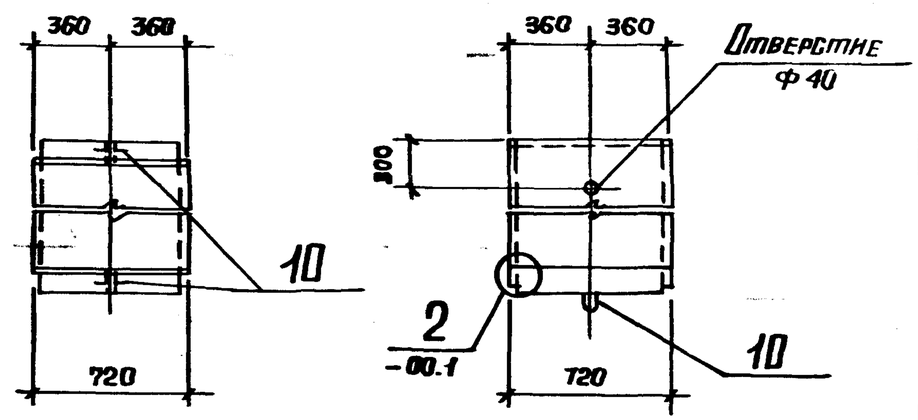

Таблицу исполнений смотрите на листе 3.

Инв. N подл. | Подпись и дата | Взам. инв. N

3.006.1-2/82.1-1-24.ОСБ Лист 2

Копировал: Четаева. 21007-01 59

Обозначение	Марка	Рисунок	Схема армирования	Схема раскладки сеток	Масса, т
3.006.1-2/82.1-1-24.0	Л24-3	1	1	3; 7	8,10
-01	Л24-5			3; 8	
-02	Л24-8				
-03	Л24-11		2	17; 18	
-04	Л24-12				
-05	Л24-15				
-06	Л24-3а	2	1	3; 7	
-07	Л24-5а			3; 8	
-08	Л24-8а				
-09	Л24-11а		2	17; 18	
-10	Л24-12а				
-11	Л24-15а				
-12	Л24g-3	3	1	15; 20	1,03
-13	Л24g-5				
-14	Л24g-8				
-15	Л24g-11		2	16	
-16	Л24g-12				
-17	Л24g-15				

3.006.1-2/82.1-1-24.0СБ

Лист 3

Формат	Зона	Поз.	Обозначение	Наименование	Кол.	Примеч.
				Документация		
А3			3.006.1-2/82.1-1-00.ОТО	Техническое описание		
А3			3.006.1-2/82.1-1-25.ОСБ	Сборочный чертеж		
А3			3.006.1-2/82.1-1-00.ОВТС	Выборка стали		
А3			3.006.1-2/82.1-1-00.2	Схема раскладки сеток		
А3			3.006.1-2/82.1-1-00.3	Схема фиксации сеток		

Формат	Зона	Для исполнения с порядковым номером*)	Обозначение	Кол.	Примеч.
		Переменные данные			
		Сборочные единицы			
		Поз. 1. Сетка	С1-6, С14		
А4		-00 ... -11	3.006.1-2/82.1-3-01.0-05	2	С1-6
А4		-12 ... -17	-13	2	С1-14
		Поз. 2. Сетка С2-12, С2-12-2, С2-12-3, С2-9...С2-9-2, С2-28, С2-28-2, С2-26-2... С2-26-4			
А4		-00, -06	3.006.1-2/82.1-3-03.0-17	1	С2-12
А4		-01, -07	-19	1	С2-12-2
А4		-02, -08	-20	1	С2-12-3
А4		-03, -09	-03	1	С2-9
А4		-04, -10	-04	1	С2-9-1
А4		-05, -11	-05	1	С2-9-2

*) Основное исполнение, не имеющее порядкового номера, обозначено 00.

Инв. № подл. | Подпись и дата | Взам. инв. №

Нач. отд.	Бродский	
Н. контр.	Уманцева	
Гл. констр.	Коротецкий	
Гл. инж.	Уманцева	
Исполн.	Лапкун	
Провер.	Попова	

3.006.1-2/82.1-1-25.0

Лоток Л25-3... Л25-15, Л25-3а... Л25-15а, Л25g-3... Л25g-15.

Стадия	Лист	Листов
Р	1	3

Госстрой СССР ХАРЬКОВСКИЙ ПРОМСТРОЙНИИПРОЕКТ

Копировала: Четаева

Формат	Зона	Для исполнения с порядковым номером	Обозначение	Кол.	Примеч.
А4		-12	3.006.1-2/82.1-3-04.0-37	1	С2-28
А4		-13	-39	1	С2-28-2
А4		-14	-40	1	С2-28-3
А4		-15	-24	1	С2-26-2
А4		-16	-25	1	С2-26-3
А4		-17	-26	1	С2-26-4
		П.4. Сетка С4-30...	С4-30-3		
		С4-77...	С4-77-3		
А4		-00,-06	3.006.1-2/82.1-3-07.0-037	2	С4-30
А4		-01,-02,-07,-08	-038	2	С4-30-1
А4		-03, -09	-039	2	С4-30-2
А4		-04,-05,-10,-11	-040	2	С4-30-3
А4		-12	3.006.1-2/82.1-3-08.0-074	2	С4-77
А4		-13,-14	-075	2	С4-77-1
А4		-15	-076	2	С4-77-2
А4		-16,-17	-077	2	С4-77-3
		Поз. 5. Сетка	С5-2, С5-6		
А4		-00...-02,-06...-08	3.006.1-2/82.1-3-09.0-1	1	С5-2
А4		-12...-14	-5	1	С5-6
		-03...-05,-09...-11,-15...-17	отсутствует		
		Поз. 6. Каркас	плоский Кр1-1, Кр1-2		
А4		-03,-09	3.006.1-2/82.1-3-10.0-02	16	Кр1-2
А4		-04,-05,-10,-11	-01	4	Кр1-1
А4		-15	-02	4	Кр1-2
А4		-16,-17	-01	4	Кр1-1
		-00...-02,-06...-08,-12...-14	отсутствует		

Формат	Зона	Для исполнения с порядковым номером	Обозначение	Кол.	Примеч.
		Поз. 10. Петля	УП1-4, УП1-10		
А4		-00...-11	1.400-9, В. I	4	УП1-10
А4		-12...-17	то же	2	УП1-4
		Поз. 11. Стержень	арматурный		
А4		-00...-11	3.006.1-2/82.1-3-00.2-06	40	
А4		-12...-17	то же	8	
		Поз. 12. Стержень	арматурный		
А4		-00...-02,-06...-08	3.006.1-2/82.1-3-00.2-01	10	Ф-2
А4		-12...-14	то же	4	Ф-2
		-03...-05,-09...-11,-15...-17	отсутствует		
		Поз. 13. Изделие	закладное М-1		
А4		-06...-11	3.006.1-2/82.1-3-11.0	4	М-1
		-00...-05,-12...-17	отсутствует		
		Поз. 14. Стержень	арматурный		
А4		-03...-05,-09...-11	3.006.1-2/82.1-3-00.2-10	5	
А4		-15...-17	-11	5	
		-00...-02,-06...-08,-12...-14	отсутствует		
		Материал			
			Бетон		
		-00,-01,-06,-07	М-200	1,89	м³
		-02,-08	М-300	1,89	м³
		-03...-05,-09...-11	М-400	1,89	м³
		-12,-13	М-200	0,47	м³
		-14	М-300	0,47	м³
		-15...-17	М-400	0,47	м³

Взам. инв. № | Подпись и дата | Инв. № подл.

Копировала: Четаева 20007-01 61

Рис. 1

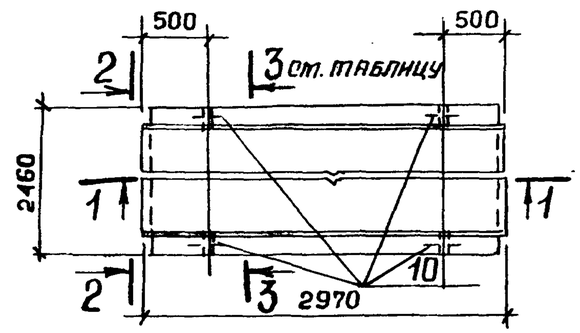

2-2

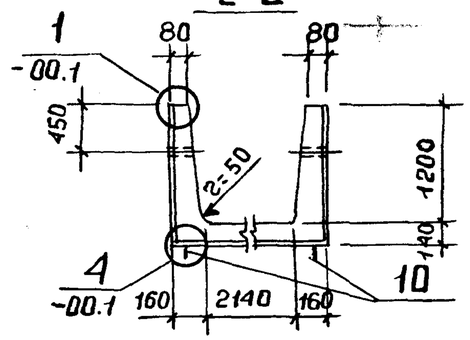

1-1

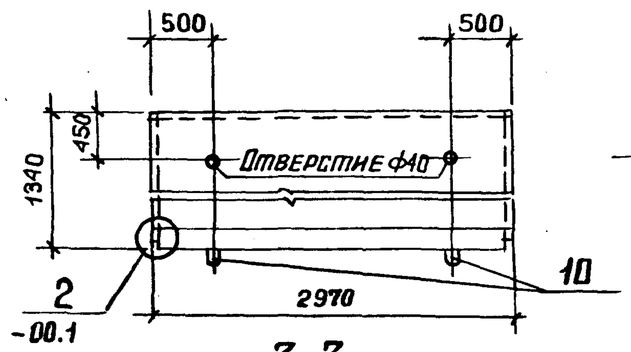

4-4

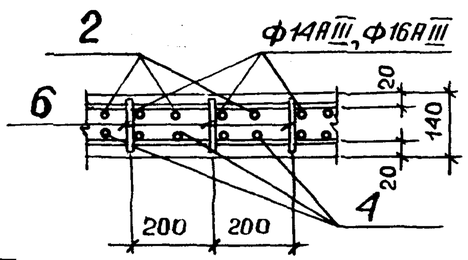

3-3

Схема армирования N 1

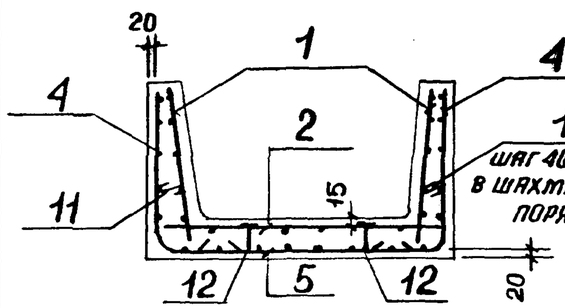

3-3

Схема армирования N 2

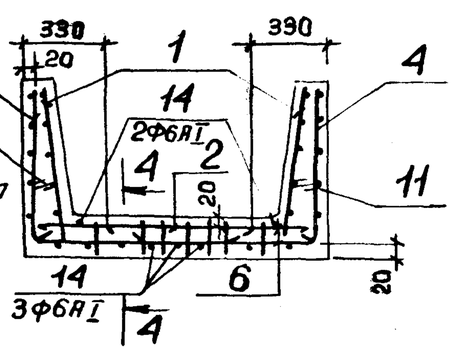

шаг 400 x 300 в шахматном порядке

Нач отд.	Бродский		
Н. контр.	Утанцева		
Гл. констр.	Коротецкий		
Ст. инж.	Утанцева		
Исполн.	Ляпкун		
Провер.	Попова		

3.006.1-2/82.1-1-25.ОСБ

Лотки
Л25-3...Л25-15,
Л25-3а...Л25-15а,
Л25g-3...Л25g-15.
Сборочный чертеж

Стадия	Масса	Масштаб
Р	см. табл.	
Лист 1	Листов 3	

ГОССТРОЙ СССР
ХАРЬКОВСКИЙ ПРОМСТРОЙНИИПРОЕКТ

Инв. № подл. | Подпись и дата | Взам. инв. №

Рис. 2

Остальное смотрите рис. 1

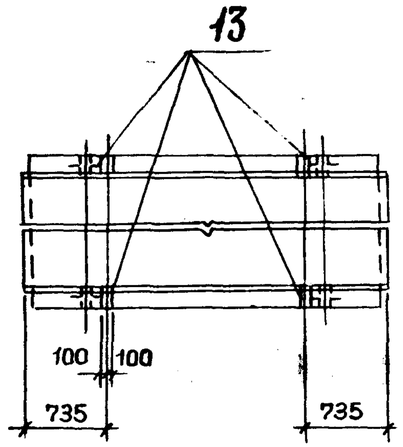

1-1

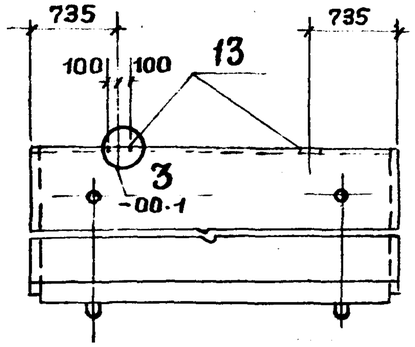

Рис. 3

Остальное смотрите рис. 1

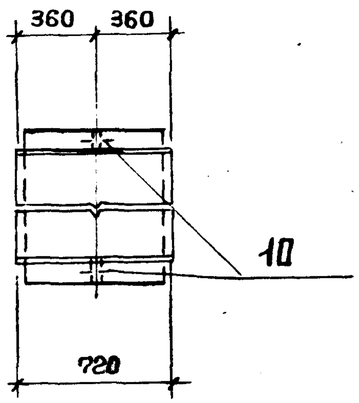

1-1

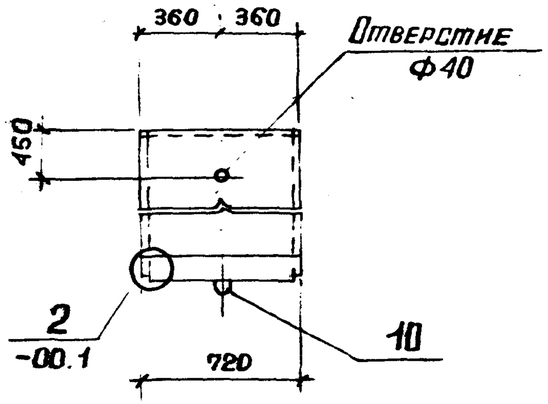

Таблицу исполнений смотрите на листе 3.

Инв. № подл. | Подпись и дата | Взам. инв. №

3.006.1-2/82.1-1-25.ОСБ

Лист 2

Обозначение	Марка	Рисунок	Схема армирования	Схема раскладки сеток	Масса, т
3.006.1-2/82.1-1-25.0	Л25-3	1	1	9; 11	4,75
-01	Л25-5				
-02	Л25-8				
-03	Л25-11		2	12	
-04	Л25-12				
-05	Л25-15				
-06	Л25-3а	2	1	9; 11	
-07	Л25-5а				
-08	Л25-8а				
-09	Л25-11а		2	12	
-10	Л25-12а				
-11	Л25-15а				
-12	Л25д-3	3	1	15; 19	1,18
-13	Л25д-5				
-14	Л25д-8				
-15	Л25д-11		2	16	
-16	Л25д-12				
-17	Л25д-15				

3.006.1-2/82.1-1-25.0СБ

Лист 3

Формат	Зона	Поз.	Обозначение	Наименование	Кол.	Примеч.
				Документация		
А3			3.006.1-2/82.1-1-00.0ТО	Техническое описание		
А3			3.006.1-2/82.1-1-26.0СБ	Сборочный чертеж		
А3			3.006.1-2/82.1-1-00.0ВМС	Выборка стали		
А3			3.006.1-2/82.1-1-00.2	Схема раскладки сеток		
А3			3.006.1-2/82.1-1-00.3	Схема фиксации сеток		

Формат	Зона	Для исполнения с порядковым номером*)	Обозначение	Кол.	Примеч.
		Переменные данные			
		Сборочные	единицы		
		Поз. 1. Сетка	С1-7, С1-15		
А4		-00 ... -11	3.006.1-2/82.1-3-01.0-06	2	С1-7
А4		-12 ... -17	-14	2	С1-15
		Поз. 2. Сетка	С2-12, С2-12-1, С2-12-3,		
		С2-9, С2-9-1, С2-28, С2-28-1,			
		С2-28-3,	С2-26-2, С2-26-3		
А4		-00, -06	3.006.1-2/82.1-3-03.0-17	1	С2-12
А4		-01, -07	-18	1	С2-12-1
А4		-02, -08	-20	1	С2-12-3
А4		-03, -04, -09, -10	-03	1	С2-9
А4		-05, -11	-04	1	С2-9-1
А4		-12	3.006.1-2/82.1-3-04.0-37	1	С2-28

*) Основное изделие, не имеющее порядкового номера, обозначено 00.

Инв. № подл. | Подпись и дата | Взам. инв. №

Гл. инж. проекта	Бродский	
Н. отдела	Утанцева	
Гл. конструктор	Бернацкий	
Ст. инж.	Шевцева	
Исполн.	Лапкун	
Провер.	Попова	

3.006.1-2/82.1-1-26.0

Лоток
Л26-3... Л26-15,
Л26-3а... Л26-15а,
Л26д-3... Л26д-15.

Стадия	Лист	Листов
Р	1	3

Госстрой СССР
ХАРЬКОВСКИЙ ПРОМСТРОЙНИИПРОЕКТ

Формат	Зона	Для исполнения с порядковым номером	Обозначение	Кол.	Примеч.
А4		-13	3.006.1-2/82.1-3-04.0-38	1	С2-28-1
		-14	-40	1	С2-28-3
		-15, -16	-24	1	С2-26-2
		-17	-25	1	С2-26-3
		Поз.4. Сетка С4-31...	С4-31-3, С4-78,		
		С4-78-1...	С4-78-3		
А4		-00, -06	3.006.1-2/82.1-3-07.0-041	2	С4-31
		-01, -02, -07, -08	-042	2	С4-31-1
		-03, -09	-043	2	С4-31-2
		-04, -05, -10, -11	-044	2	С4-31-3
А4		-12	3.006.1-2/82.1-3-08.0-078	2	С4-78
		-13, -14	-079	2	С4-78-1
		-15	-080	2	С4-78-2
		-16, -17	-081	2	С4-78-3
		Поз.5. Сетка С5-2,	С5-6		
А4		-00...-02, -06...-08	3.006.1-2/82.1-3-09.0-1	1	С5-2
		-12...-14	-5	1	С5-6
		-03...-05, -09...-11, -15...-17	ОТСУТСТВУЕТ		
		Поз.6. Каркас	плоский Кр1-2, Кр1-3		
А4		-03, -09	3.006.1-2/82.1-3-10.0-03	16	Кр1-3
		-04, -05, -10, -11	-02	16	Кр1-2
		-15	-03	4	Кр1-3
		-16, -17	-02	4	Кр1-2
		-00...-02, -06...-08, -12...-14	ОТСУТСТВУЕТ		

Формат	Зона	Для исполнения с порядковым номером	Обозначение	Кол.	Примеч.
		Поз.10. Петли	УП1-4, УП1-10		
А4		-00...-11	1.400-9, в.I	4	УП1-10
		-12...-17	то же	2	УП1-4
		Поз.11. Стержень	арматурный		
А4		-00...-11	3.006.1-2/82.1-3-00.2-06	45	
		-12...-17	то же	10	
		Поз.12. Стержень	арматурный		
А4		-00...-02, -06...-08	3.006.1-2/82.1-3-00.2-01	10	Ф-2
		-12...-14	то же	4	Ф-2
		-03...-05, -09...-11, -15...-17	ОТСУТСТВУЕТ		
		Поз.13. Изделие	закладное М-1		
А4		-06...-11	3.006.1-2/82.1-3-11.0	4	М-1
		-00...-05, -12...-17	ОТСУТСТВУЕТ		
		Поз.14. Стержень	арматурный		
А4		-03...-05, -09...-11	3.006.1-2/82.1-3-00.2-10	5	
		-15...-17	-11	5	
		-00...-02, -06...-08, -12...-11	ОТСУТСТВУЕТ		
			Материал		
			Бетон		
		-00, -01, -06, -07	М-200	2,19	$м^3$
		-02, -08	М-300	2,19	$м^3$
		-03...-05, -09...-11	М-400	2,19	$м^3$
		-12, -13	М-200	0,55	$м^3$
		-14	М-300	0,55	$м^3$
		-15...-17	М-400	0,55	$м^3$

Инв. № подл. | Подпись и дата | Взам. инв. №

Рис. 1

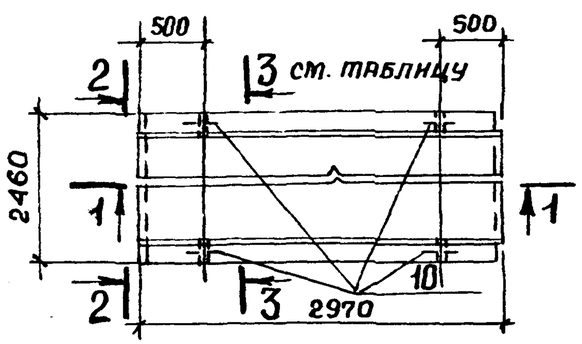

2-2

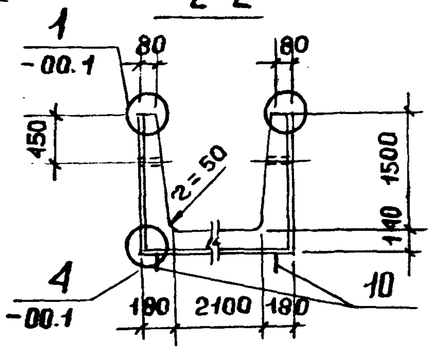

1-1

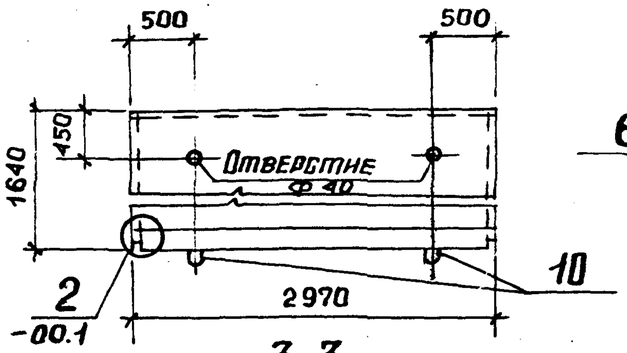

4-4

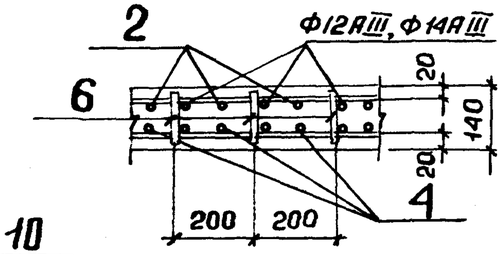

3-3

Схема армирования N1

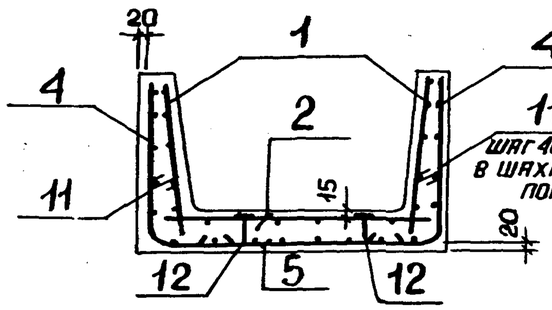

3-3

Схема армирования N2

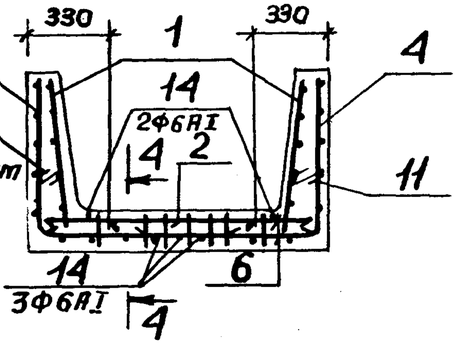

Нач. отд.	Бродский		
Гл. контр.	Утанцева		
Гл. констр.	Коротецкий		
Ст. инж.	Утанцева		
Исполн.	Лапкун		
Провер.	Попова		

3.006.1-2/82.1-1-26.ОСБ

Лоток
Л26-3... Л26-15,
Л26-3а... Л26-15а,
Л26g-3... Л26g-15.
Сборочный чертеж.

Стадия	Масса	Масштаб
Р	ст. табл.	
Лист 1	Листов 3	

Госстрой СССР
ХАРЬКОВСКИЙ
ПРОМСТРОЙНИИПРОЕКТ

Рис. 2

Остальное смотрите рис. 1

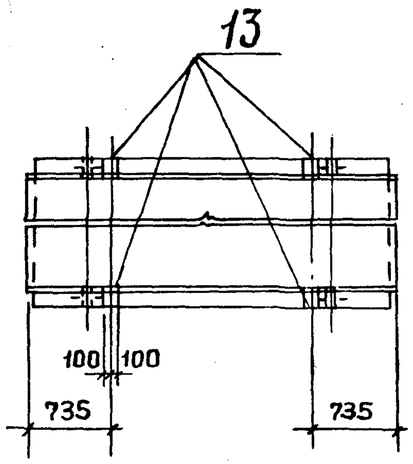

1-1

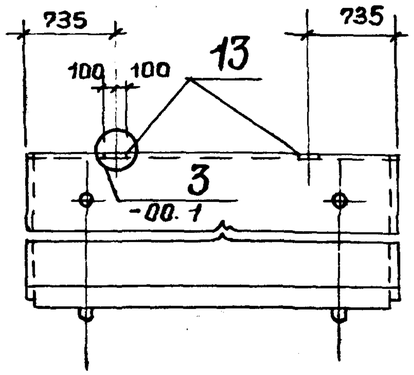

Рис. 3

Остальное смотрите рис. 1

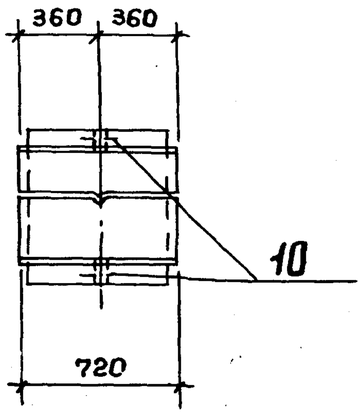

1-1

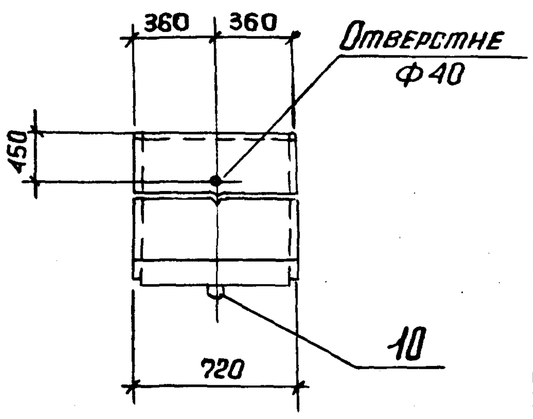

Таблицу исполнений смотрите на листе 3.

Взам. инв. №

Подпись и дата

Инв. № подл.

3.006.1-2/82.1-1-26.ОСБ Лист 2

Копировала: Четаева

Обозначение	Марка	Рисунок	Схема армиров.	Схема раскладки сеток	Масса, т
3.006.1-2/82.1-1-26.0	Л26-3	1	1	9; 11	5,48
-01	Л26-5				
-02	Л26-8				
-03	Л26-11		2	12	
-04	Л26-12				
-05	Л26-15				
-06	Л26-3а	2	1	9; 11	
-07	Л26-5а				
-08	Л26-8а				
-09	Л26-11а		2	12	
-10	Л26-12а				
-11	Л26-15а				
-12	Л26g-3	3	1	15; 19	1.38
-13	Л26g-5				
-14	Л26g-8				
-15	Л26g-11		2	16	
-16	Л26g-12				
-17	Л26g-15				

Инв. № подл. | Подпись и дата | Взам. инв. №

3.006.1-2/82.1-1-26.0СБ

Лист 3

Формат	Зона	Поз.	Обозначение	Наименование	Кол.	Примеч.
				Документация		
А3			3.006.1-2/82.1-1-00.ОТО	Техническое описание		
А3			3.006.1-2/82.1-1-27.0СБ	Сборочный чертеж		
А3			3.006.1-2/82.1-1-00.0ВМС	Выборка стали		
А3			3.006.1-2/82.1-1-00.2	Схема раскладки сеток		
А3			3.006.1-2/82.1-1-00.3	Схема фиксации сеток		

Формат	Зона	Для исполнения с порядковым номером*)	Обозначение	Кол.	Примеч.
		Переменные	данные		
		Сборочные	единицы.		
		Поз.1. Сетка	С1-8, С1-12		
А4		-00...-11	3.006.1-2/82.1-3-01.0-07	2	С1-8
А4		-12...-17	-11	2	С1-12
		Поз.2. Сетка	С2-13-2, С2-13-3, С2-13-5		
		С2-10-4,	С2-10-5, С2-29-2, С2-29-3,		
		С2-29-5,	С2-27-4, С2-27-5		
А4		-00, -06	3.006.1-2/82.1-3-03.0-24	1	С2-13-2
А4		-01, -07	-25	1	С2-13-3
А4		-02, -08	-27	1	С2-13-5
А4		-03, -09	-12	1	С2-10-4
А4		-04, -05, -10, -11	-13	1	С2-10-5
А4		-12	3.006.1-2/82.1-3-04.0-44	1	С2-29-2

*) Основное исполнение, не имеющее порядкового номера, обозначено 00.

Инв. № подл. | Подпись и дата | Взам. инв. №

Нач. отд.	Бродский	
Н. контр.	Уманцева	
Гл. констр.	Коротецкий	
Ст. инж.	Уманцева	
Исполн.	Лапкун	
Провер.	Попова	

3.006.1-2/82.1-1-27.0

Лоток
Л27-3...Л27-15,
Л27-3а...Л27-15а,
Л27g-3...Л27g-15.

Стадия	Лист	Листов
Р	1	3

ГОССТРОЙ СССР
ХАРЬКОВСКИЙ ПРОМСТРОЙНИИПРОЕКТ

Копировала: Четаева

Формат	Зона	Для исполнения с порядковым номером	Обозначение	Кол.	Примеч.
А4		-13	3.006.1-2/82.1-3-04.0-45	1	С2-29-3
А4		-14	-47	1	С2-29-5
А4		-15	-33	1	С2-27-4
А4		-16, -17	-34	1	С2-27-5
		Поз. 4. Сетка	С4-32...С4-32-4		
		С4-79...	С4-79-4		
А4		-00, -06	3.006.1-2/82.1-3-07.0-045	2	С4-32
А4		-01, -07	-046	2	С4-32-1
		-02, -08	-047	2	С4-32-2
		-03, -04, -09, -10	-048	2	С4-32-3
		-05, -11	-049	2	С4-32-4
А4		-12	3.006.1-2/82.1-3-08.0-082	2	С4-79
		-13	-083	2	С4-79-1
		-14	-084	2	С4-79-2
		-15, -16	-085	2	С4-79-3
		-17	-086	2	С4-79-4
		Поз. 5. Сетка	С5-3, С5-7		
А4		-00...-02, -06...-08	3.006.1-2/82.1-3-09.0-2	1	С5-3
		-12...-14	-6	1	С5-7
		-03...-05, -09...-11, -15...-17	отсутствует		
		Поз. 6. Каркас	плоский Кр2, Кр2-1		
А4		-00, -09	3.006.1-2/82.1-3-10.0-05	16	Кр2-1
		-04, -05, -10, -11	-04	16	Кр2
		-15	-05	4	Кр2-1
		-16, -17	-04	4	Кр-2
		-00...-02, -06...-08, -12...-14	отсутствует		

Формат	Зона	Для исполнения с порядковым номером	Обозначение	Кол.	Примеч.
		Поз. 10. Петля	УП1-4, УП1-8		
А4		-00...-11	1.400-9, в. I	4	УП1-8
		-12...-17	то же	2	УП1-4
		Поз. 11. Стержень	арматурный		
А4		-00...-11	3.006.1-2/82.1-3-00.2-06	18	
		-12...-17	то же	6	
		Поз. 12. Стержень	арматурный		
А4		-00...-02, -06...-08	3.006.1-2/82.1-3-00.2-02	10	ф-3
		-12...-14	то же	4	ф-3
		-03...-05, -09...-11, -15...-17	отсутствует		
		Поз. 13. Изделие	закладное М2		
А4		-06...-11	3.006.1-2/82.1-3-11.0-1	4	М-2
		-00...-05, -12...-17	отсутствует		
		Поз. 14. Стержень	арматурный		
А4		-03...-05, -09...-11	3.006.1-2/82.1-3-00.2-10	5	
		-15...-17	-11	5	
		-00...-02, -06...-08, -12...-14	отсутствует		
		Материал			
			Бетон		
		-00, -01, -06, -07	М200	1.77	$м^3$
		-02, -08	М300	1,77	$м^3$
		-03...-05, -09...-11	М400	1.77	$м^3$
		-12, -13	М200	0,44	$м^3$
		-14	М300	0,44	$м^3$
		-15...-17	М400	0,44	$м^3$

Инв. № подл. | Подпись и дата | Взам. инв. №

Копировала: Четаева 20007-01 67

Рис. 1

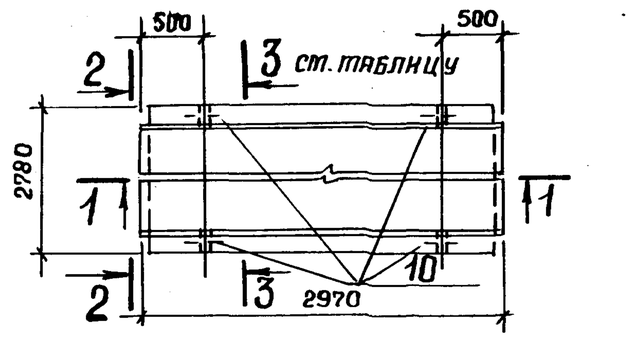

2-2

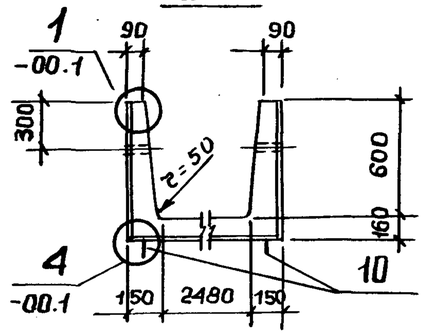

1-1

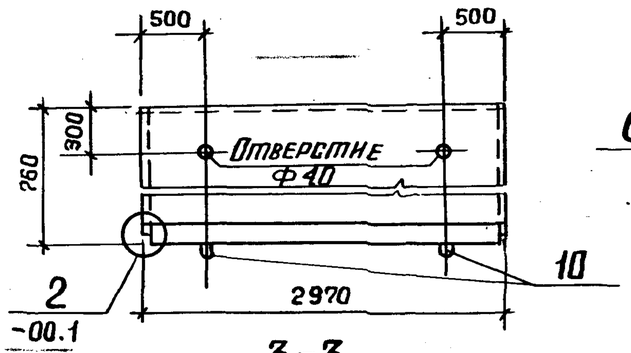

4-4

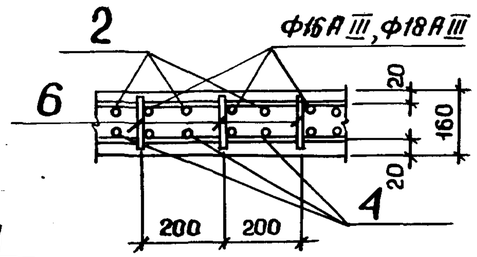

3-3

Схема армирования N 1

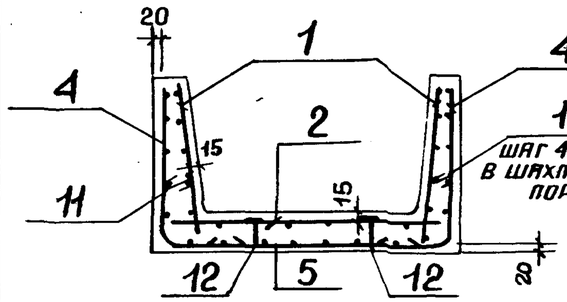

3-3

Схема армирования N 2

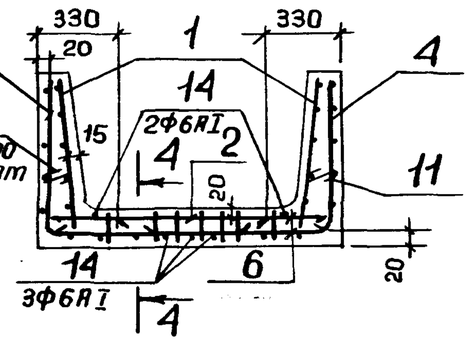

Нач. отд.	Бродский		
Н. контр.	Утанцева		
Гл. констр.	Коротецкий		
Ст. инж.	Утанцева		
Исполн.	Лапкун		
Провер.	Попова		

3.006.1-2/82.1-1-27.ОСБ

Лоток
Л27-3 ... Л27-15,
Л27-3а ... Л27-15а,
Л27g-3 ... Л27g-15.
Сборочный чертеж.

Стадия	Масса	Масштаб
Р	ст. табл.	
Лист 1	Листов 3	

ГОССТРОЙ СССР
ХАРЬКОВСКИЙ
ПРОМСТРОЙНИИПРОЕКТ

Рис. 2

Остальное смотрите рис. 1

1-1

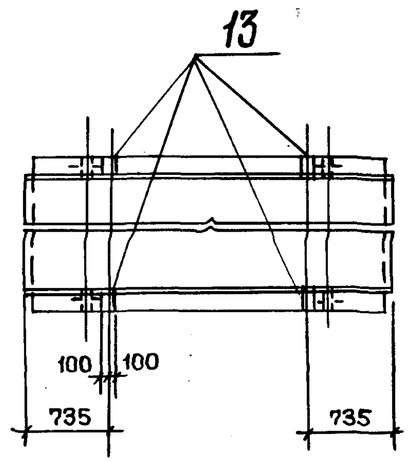

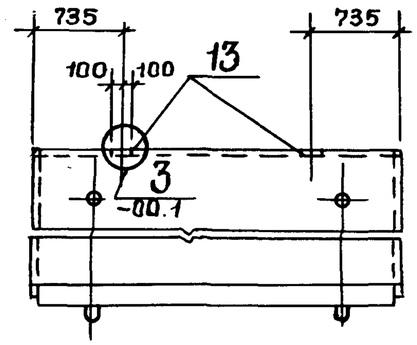

Рис. 3

Остальное смотрите рис. 1

1-1

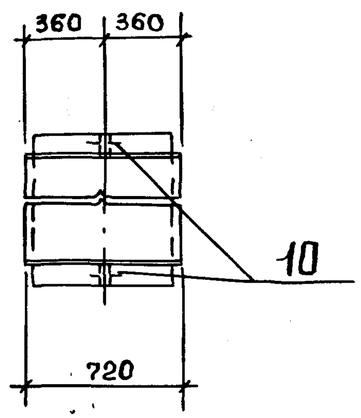

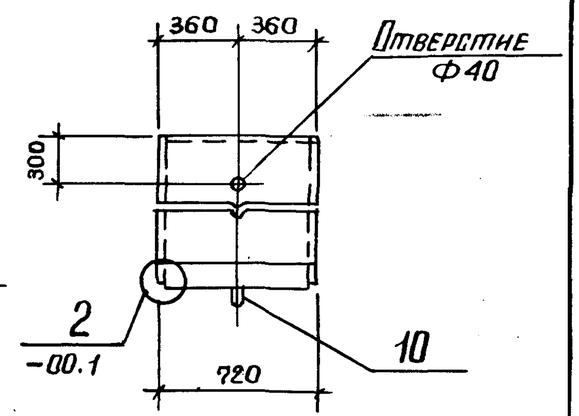

Таблицу исполнений смотрите на листе 3.

Взам. инв. № | Подпись и дата | Инв. № подл.

3.006.1-2/82.1-1-27.ОСБ

Лист 2

Обозначение	Марка	Рисунок	Схема армиров.	Схема раскладки сеток	Масса, т
3.006.1-2/82.1-1-27.0	Л27-3	1	1	9; 11	4,43
-01	Л27-5				
-02	Л27-8				
-03	Л27-11		2	12	
-04	Л27-12				
-05	Л27-15				
-06	Л27-3а	2	1	9; 11	
-07	Л27-5а				
-08	Л27-8а				
-09	Л27-11а		2	12	
-10	Л27-12а				
-11	Л27-15а				
-12	Л27g-3	3	1	15; 19	1,10
-13	Л27g-5				
-14	Л27g-8				
-15	Л27g-11		2	16	
-16	Л27g-12				
-17	Л27g-15				

3.006.1-2/82.1-1-27.0СБ

Лист 3

Формат	Зона	Поз.	Обозначение	Наименование	Кол.	Примеч.
				Документация		
А3			3.006.1-2/82.1-1-00.0 ТО	Техническое описание		
А3			3.006.1-2/82.1-1-28.0СБ	Сборочный чертеж		
А3			3.006.1-2/82.1-1-00.0ВТС	Выборка стали		
А3			3.006.1-2/82.1-1-00.2	Схема раскладки сеток		
А3			3.006.1-2/82.1-1-00.3	Схема фиксации сеток		

Формат	Зона	Для исполнения с порядковым номером *)	Обозначение	Кол.	Примеч.
		Переменные данные			
		Сборочные единицы			
		Поз. 1. Сетка	С1-9, С1-13		
А4		-00...-11	3.006.1-2/82.1-3-01.0-08	2	С1-9
		-12...-17	-12	2	С1-13
		Поз. 2. Сетка	С2-13-1, С2-13-3, С2-13-4		
		С2-10-3,	С2-10-4, С2-29-1,		
		С2-29-3,	С2-29-4, С2-27-3, С2-27-4		
А4		-00, -06	3.006.1-2/82.1-3-03.0-23	1	С2-13-1
		-01, -07	-25	1	С2-13-3
		-02, -08	-26	1	С2-13-4
		-03, -09	-11	1	С2-10-3
		-04, -05, -10, -11	-12	1	С2-10-4
А4		-12	3.006.1-2/82.1-3-04.0-43	1	С2-29-1

*) Основное исполнение, не имеющее порядкового номера, обозначено 00.

Взам. инв. № | Подпись и дата | Инв. № подл.

Нач.отд.	Бродский	
Н.контр.	Утянцева	
Гл.констр.	Ковв	
Ст.инж.	Утянцева	
Исполн.	Лапкун	
Провер.	Попова	

3.006.1-2/82.1-1-28.0

Лоток
Л28-3... Л28-15,
Л28-3а... Л28-15а,
Л28g-3... Л28g-15.

Стадия	Лист	Листов
Р	1	3

ГОССТРОЙ СССР
ХАРЬКОВСКИЙ
ПРОМСТРОЙНИИПРОЕКТ

Копировала: Четаева

20007-01 69

Формат	Зона	Для исполнения с порядковым номером	Обозначение	Кол.	Примеч.
А4		-13	3.006.1-2/82.1-3-04.0-45	1	С2-29-3
		-14	-46	1	С2-29-4
		-15	-32	1	С2-27-3
		-16,-17	-33	1	С2-27-4
		Поз. 4. Сетка	С4-33... С4-33-4		
			С4-80...С4-80-4		
А4		-00,-06	3.006.1-2/82.1-3-07.0-050	2	С4-33
		-01,-07	-051	2	С4-33-1
		-02,-08	-052	2	С4-33-2
		-03,-04,-09,-10	-053	2	С4-33-3
		-05,-11	-054	2	С4-33-4
А4		-12	3.006.1-2/82.1-3-08.0-087	2	С4-80
		-13	-088	2	С4-80-1
		-14	-089	2	С4-80-2
		-15,-16	-090	2	С4-80-3
		-17	-091	2	С4-80-4
		Поз. 5. Сетка	С5-3, С5-7		
А4		-00...-02,-06...-08	3.006.1-2/82.1-3-09.0-2	1	С5-3
		-12...-14	-6	1	С5-7
		-03...-05,-09...-11,-15...-17	отсутствует		
		Поз. 6. Каркас	плоский Кр2, Кр2-1		
А4		-03,-04,-09,-10	3.006.1-2/82.1-3-10.0-05	16	Кр2-1
		-05,-11	-04	16	Кр2
		-15,-16	-05	4	Кр2-1
		-17	-04	4	Кр2
		-00...-02,-06...-08,-12...-14	отсутствует		

Инв. № подл. | Подпись и дата | Взам. инв. №

Формат	Зона	Для исполнения с порядковым номером	Обозначение	Кол.	Примеч.
		Поз. 10. Петля	УП1-4, УП1-10		
А4		-00...-11	1.400-9, в.I	4	УП1-10
		-12...-17	то же	2	УП1-4
		Поз. 11. Стержень	арматурный		
А4		-00...-11	3.006.1-2/82.1-3-00.2-06	30	
		-12...-17	то же	6	
		Поз. 12. Стержень	арматурный		
А4		-00...-02,-06...-08	3.006.1-2/82.1-3-00.2-02	10	Ф-3
		-12...-14	то же	4	Ф-3
		-03...-05,-09...-11,-15...-17	отсутствует		
		Поз. 13. Изделие	закладное М-2		
А4		-06...-11	3.006.1-2/82.1-3-11.0-1	4	М-2
		-00...-05,-12...-17	отсутствует		
		Поз. 14. Стержень	арматурный		
А4		-03...-05,-09...-11	3.006.1-2/82.1-3-00.2-10	5	
		-15...-17	-11	5	
		-00...-02,-06...-08,-12...-14	отсутствует		
		Материал			
			Бетон		
		-00,-01,-06,-07	М200	1,98	м³
		-02,-08	М300	1,98	м³
		-03...-05,-09...-11	М400	1,98	м³
		-12,-13	М200	0,50	м³
		-14	М300	0,50	м³
		-15...-17	М400	0,50	м³

Инв. № подл. | Подпись и дата | Взам. инв. №

Копировала: Четаева 20007-01 10

Рис. 1

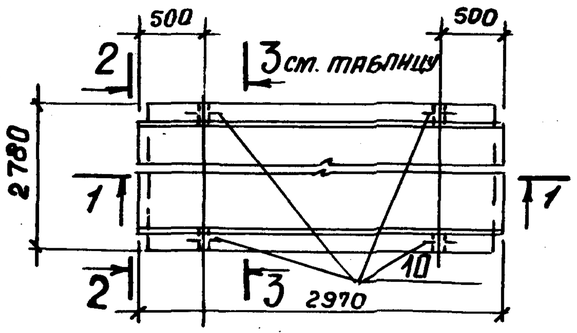

2-2

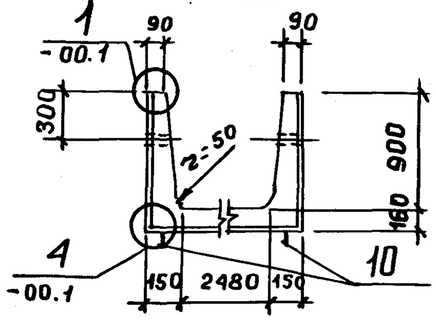

1-1

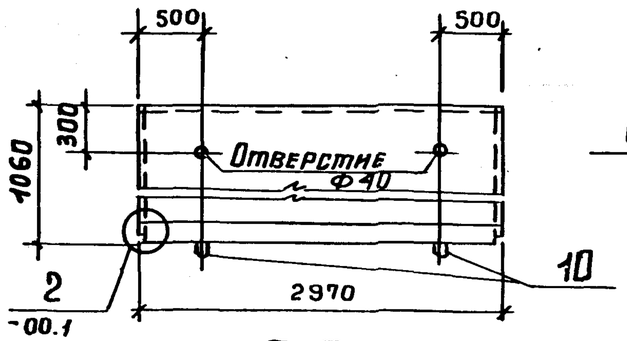

4-4

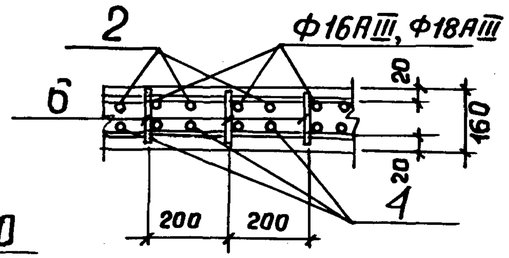

3-3

Схема армирования N1

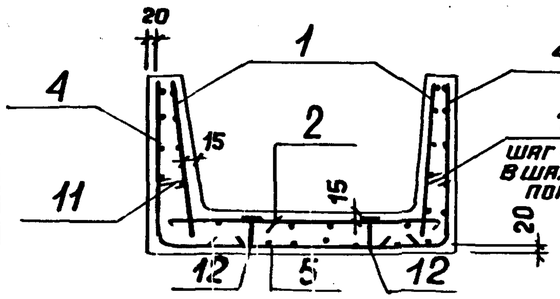

3-3

Схема армирования N2

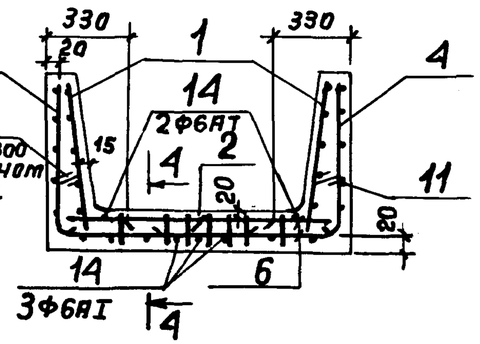

Рис. 2

Остальное смотрите рис. 1

1-1

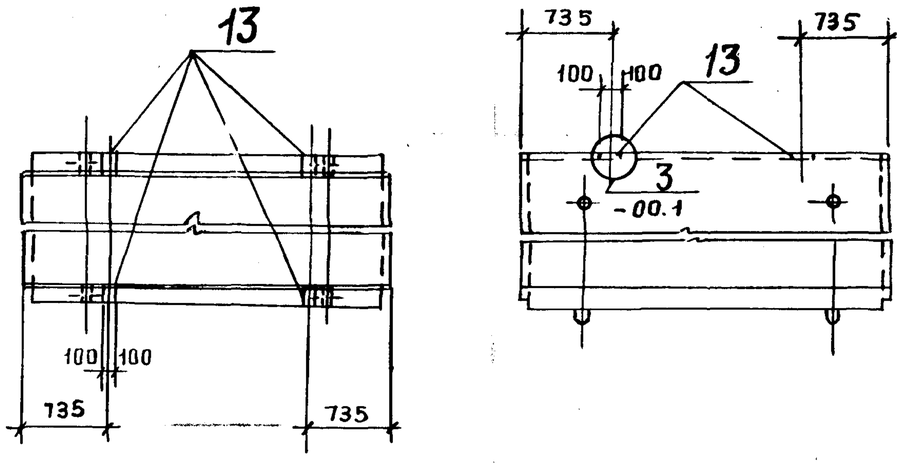

Рис. 3

Остальное смотрите рис. 1

1-1

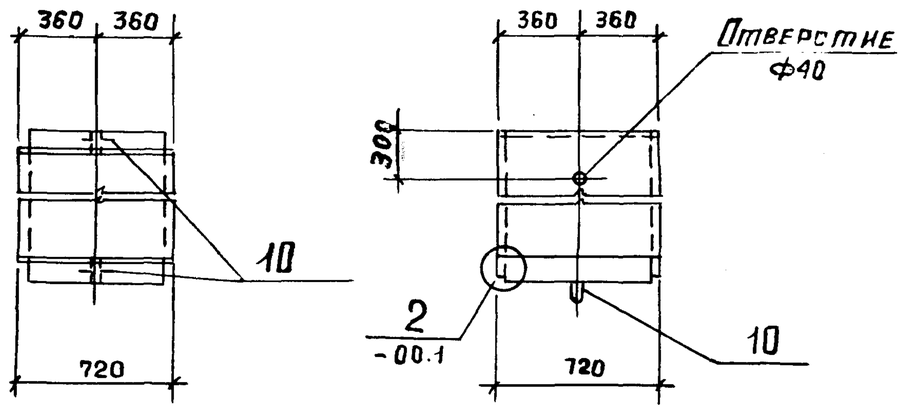

Таблицу исполнений смотрите на листе 3.

Нач. отд.	Бродский		
Н. контр.	Уманцева		
Гл. конструктор	Коротецкий		
Ст. инж.	Уманцева		
Исполн.	Лапкун		
Провер.	Попова		

3.006.1-2/82.1-1-28.ОСБ

Лоток
Л28-3... Л28-15,
Л28-3а... Л28-15а,
Л28д-3... Л28д-15.
Сборочный чертеж.

Стадия	Масса	Масштаб
Р	см. табл.	
Лист 1	Листов 3	

ГОССТРОЙ СССР
ХАРЬКОВСКИЙ
ПРОМСТРОЙНИИПРОЕКТ

Инв. № подл. | Подпись и дата | Взам. инв. №

3.006.1-2/82.1-1-28.ОСБ Лист 2

Обозначение	Марка	Рисунок	Схема армиров.	Схема раскладки сеток	Масса, т
3.006.1-2/82.1-1-28.0	Л28-3	1	1	9;11	4,95
-01	Л28-5				
-02	Л28-8				
-03	Л28-11		2	12	
-04	Л28-12				
-05	Л28-15				
-06	Л28-3а	2	1	9;11	
-07	Л28-5а				
-08	Л28-8а				
-09	Л28-11а		2	12	
-10	Л28-12а				
-11	Л28-15а				
-12	Л28g-3	3	1	15;19	1,25
-13	Л28g-5				
-14	Л28g-8				
-15	Л28g-11		2	16	
-16	Л28g-12				
-17	Л28g-15				

3.006.1-2/82.1-1-28.0СБ

Листов 3

Формат	Зона	Поз.	Обозначение	Наименование	Кол.	Примеч.
				Документация		
А3			3.006.1-2/82.1-1-00.0 ТО	Техническое описание		
А3			3.006.1-2/82.1-1-29.0СБ	Сборочный чертеж		
А3			3.006.1-2/82.1-1-00.0 ВТС	Выборка стали		
А3			3.006.1-2/82.1-1-00.2	Схема раскладки сеток		
А3			3.006.1-2/82.1-1-00.3	Схема фиксации сеток		

Формат	Зона	Для исполнения с порядковым номером *)	Обозначение	Кол.	Примеч.
		Переменные данные			
		Сборочные единицы			
		Поз.1. Сетка	С1-6, С1-14		
А4		-00...-11	3.006.1-2/82.1-3-01.0 -05	2	С1-6
		-12...-17	-13	2	С1-14
		Поз.2. Сетка	С2-13-1, С2-13-2, С2-13-4,		
		С2-10-3,	С2-10-4, С2-29-1, С2-29-2,		
		С2-29-4,	С2-27-3, С2-27-4		
А4		-00, -06	3.006.1-2/82.1-3-03.0 - 23	1	С2-13-1
		-01, -07	-24	1	С2-13-2
		-02, -08	-26	1	С2-13-4
		-03, -09	-11	1	С2-10 3
		-04, -05, -10, -11	-12	1	С2-10-4
А4		-12	3.006.1-2/82.1-3-04.0 - 43	1	С2-29-1

*) Основное исполнение, не имеющее порядкового номера, обозначено 00.

Взам. инв. №

Подпись и дата

Инв. № подл.

Нач. отд.	Бродский	
Н. контр.	Уманцева	
Гл. конст.	Коротецкий	
Ст. инж.	Уманцева	
Исполн.	Лапкун	
Провер.	Попова	

3.006.1-2/82.1-1-29.0

Лоток
Л29-3... Л29-15,
Л29-3а... Л29-15а,
Л29g-3... Л29g-15.

Стадия	Лист	Листов
Р	1	3

Госстрой СССР
ХАРЬКОВСКИЙ ПРОМСТРОЙНИИПРОЕКТ

Копировала: Четаева 20007-01 72

Формат	Зона	Для исполнения с порядковым номером	Обозначение	Кол.	Примеч.
А4		-13	3.006.1-2/82.1-3-04.0-44	1	С2-29-2
		-14	-46	1	С2-29-4
		-15	-32	1	С2-27-3
		-16, -17	-33	1	С2-27-4
		Поз.4. Сетка	С4-34... С4-34-3		
			С4-81... С4-81-3		
А4		-00, -06	3.006.1-2/82.1-3-07.0-055	2	С4-34
		-01, -02, -07, -08	-056	2	С4-34-1
		-03, -04, -09, -10	-057	2	С4-34-2
		-05, -11	-058	2	С4-34-3
А4		-12	3.006.1-2/82.1-3-08.0-092	2	С4-81
		-13, -14	-093	2	С4-81-1
		-15, -16	-094	2	С4-81-2
		-17	-095	2	С4-81-3
		Поз.5. Сетка	С5-3, С5-7		
А4		-00...-02, -06...-08	3.006.1-2/82.1-3-09.0-2	1	С5-3
		-12...-14	-6	1	С5-7
		-03...-05, -09...-10, -15...-17	отсутствует		
		Поз.6. Каркас	плоский Кр2-1, Кр2-2		
А4		-08, -09	3.006.1-2/82.1-3-10.0-06	16	Кр2-2
		-04, -05, -10, -11	-05	16	Кр2-1
		-15	-06	4	Кр2-2
		-16, -17	-05	4	Кр2-1
		-00...-02, -06...08, -12...-14	отсутствует		

Формат	Зона	Для исполнения с порядковым номером	Обозначение	Кол.	Примеч.
		Поз.10. Петля	УП1-6, УП1-10		
А4		-00...-11	1.400-9, в.I	4	УП1-10
		-12...-17	то же	2	УП1-6
		Поз.11. Стержень арматурный			
А4		-00...-11	3.006.1-2/82.1-3-00.2-06	40	
		-12...-17	то же	8	
		Поз.12. Стержень арматурный			
А4		-00...-02, -06...-08	3.006.1-2/82.1-3-00.2-02	10	Ф-3
		-12...-14	то же	4	Ф-3
		-03...-05, -09...-11, -15...-17	отсутствует		
		Поз.13. Изделие закладное М-2			
А4		-06...-11	3.006.1-2/82.1-3-11.0-1	4	М-2
		-00...-05, -12...-17	отсутствует		
		Поз.14. Стержень арматурный			
А4		-03...-05, -09...-11	3.006.1-2/82.1-3-00.2-10	5	
		-15...-17	-11	5	
		-00...-02, -06...-08, -12...-14	отсутствует		
		Материал			
			Бетон		
		-00, -01, -06, -07	М200	2,28	$м^3$
		-02, -08	М300	2,28	$м^3$
		-03...-05, -09...-11	М400	2,28	$м^3$
		-12, -13	М200	0,57	$м^3$
		-14	М300	0,57	$м^3$
		-15...-17	М400	0,57	$м^3$

Взам. инв. № | Подпись и дата | Инв. № подл.

Копировала: Четаева 20007-01 73

Рис. 1

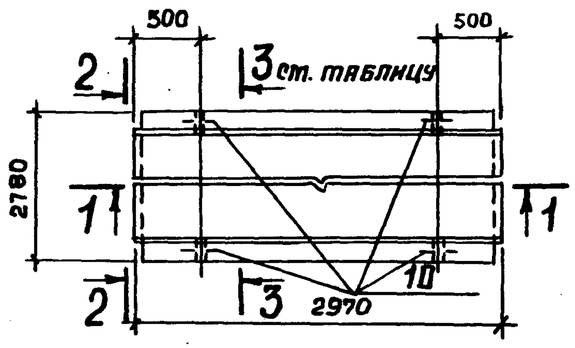

2-2

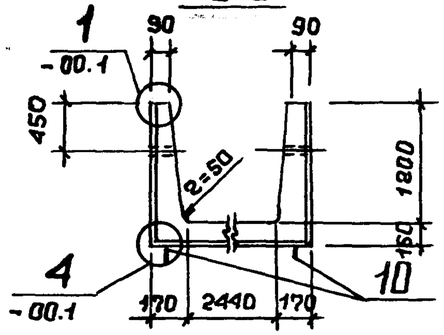

1-1

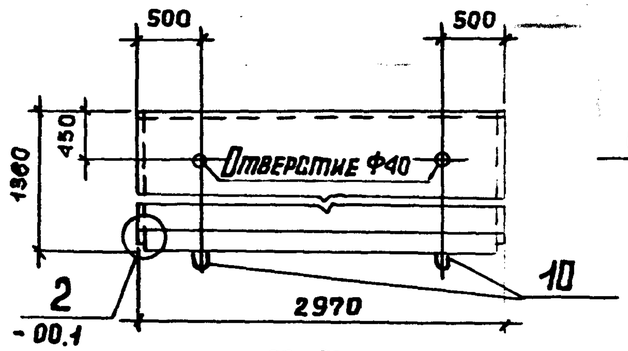

4-4

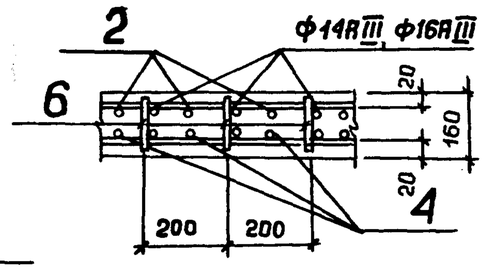

3-3

Схема армирования N1

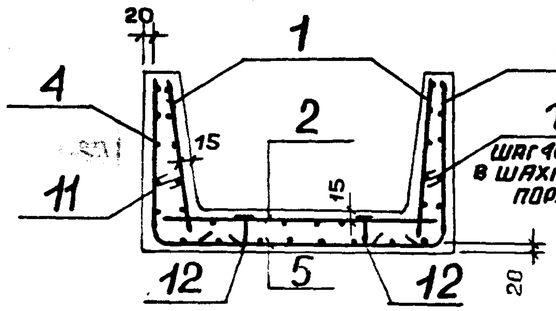

3-3

Схема армирования N2

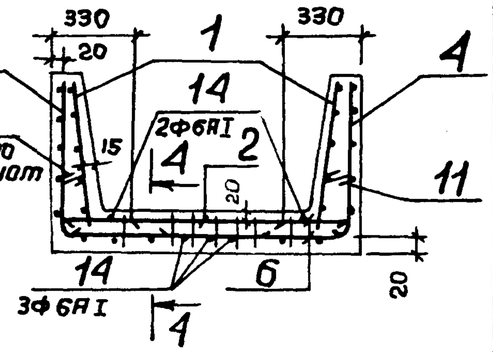

Нач. отд.	Бродский		
Н. контр.	Умянцева		
Гл. конст.	Коротецкий		
Ст. инж.	Умянцева		
Исполн.	Лапкун		
Провер.	Попова		

3.006.1-2/82.1-1-29.ОСБ

Лоток
Л29-3... Л29-15,
Л29-3а... Л29-15а,
Л29д-3... Л29д-15
Сборочный чертеж

Стадия	Масса	Масшт.
Р	см. табл.	
Лист 1	Листов 3	

ГОССТРОЙ СССР
ХАРЬКОВСКИЙ ПРОМСТРОЙНИИПРОЕКТ

Инв. № подл. | Подпись и дата | Взам. инв. №

Рис. 2

Остальное смотрите рис. 1

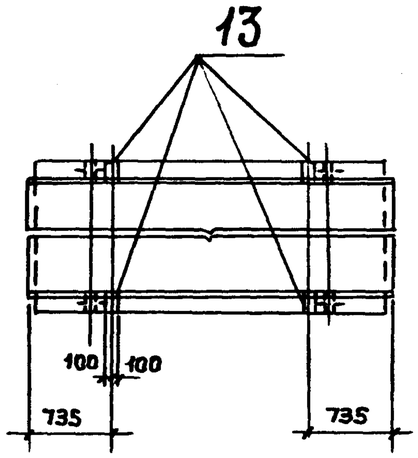

1-1

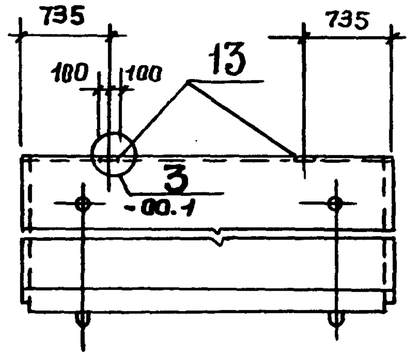

Рис. 3

Остальное смотрите рис. 1

1-1

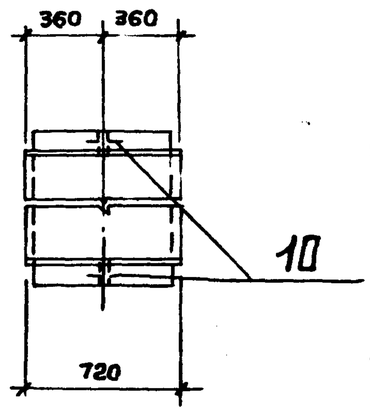

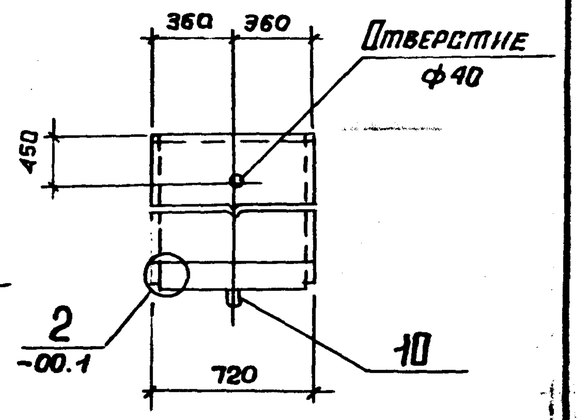

Таблицу исполнений смотрите на листе 3

3.006.1-2/82.1-1-29.ОСБ

Лист 2

Инв. № подл. | Подпись и дата | Взам. инв. №

Обозначение	Марка	Рисунок	Схема армиров.	Схема раскладки сеток	Масса, т
3.006.1-2/82.1-1-29.0	Л29-3	1	1	9; 11	5,70
-01	Л29-5				
-02	Л29-8				
-03	Л29-11		2	12	
-04	Л29-12				
-05	Л29-15				
-06	Л29-3а	2	1	9, 11	
-07	Л29-5а				
-08	Л29-8а				
-09	Л29-11а		2	12	
-10	Л29-12а				
-11	Л29-15а				
-12	Л29g-3	3	1	15, 19	1,43
-13	Л29g-5				
-14	Л29g-8				
-15	Л29g-11		2	16	
-16	Л29g-12				
-17	Л29g-15				

3.006.1-2/82.1-1-29.ОСБ

Лист 3

Формат	Зона	Поз.	Обозначение	Наименование	Кол.	Примеч.
				Документация		
А3			3.006.1-2/82.1-1-00.ОТО	Техническое описание		
А3			3.006.1-2/82.1-1-30.ОСБ	Сборочный чертеж		
А3			3.006.1-2/82.1-1-00.ОВМС	Выборка стали		
А3			3.006.1-2/82.1-1-00.2	Схема раскладки сеток		
А3			3.006.1-2/82.1-1-00.3	Схема фиксации сеток		

Формат	Зона	Для исполнения с порядковым номером *)	Обозначение	Кол.	Примеч.
		Переменные данные			
		Сборочные единицы			
		Поз. 1. Сетка	С1-7, С1-15		
А4		-00...-11	3.006.1-2/82.1-3-01.0-06	2	С1-7
		-12...-17	-14	2	С1-15
		Поз. 2. Сетка	С2-13, С2-13-2, С2-13-3,		
		С2-10-2,	С2-10-3, С2-29, С2-29-2,		
		С2-29-3,	С2-27-2, С2-27-3		
А4		-00, -06	3.006.1-2/82.1-3-03.0-22	1	С2-13
		-01, -07	-24	1	С2-13-2
		-02, -08	-25	1	С2-13-3
		-03, -09	-10	1	С2-10-2
		-04, -05, -10, -11	-11	1	С2-10-3
А4		-12	3.006.1-2/82.1-3-04.0-42	1	С2-29

*) Основное исполнение, не имеющее порядкового номера, обозначено 00.

Взам. инв. № | Подпись и дата | Инв. № подл.

Нач. отд.	Бродский	
Н. контр.	Уманцева	
Гл. констр.	Коротецкий	
Ст. инж.	Уманцева	
Исполн.	Лапкун	
Провер.	Попова	

3.006.1-2/82.1-1-30.0

Лоток Л30-3...Л30-15, Л30-3а...Л30-15а, Л30g-3...Л30g-15.

Стадия	Лист	Листов
Р	1	3

ГОССТРОЙ СССР ХАРЬКОВСКИЙ ПРОМСТРОЙНИИПРОЕКТ

Копировал: Четаева 20007-01 75

Формат	Зона	Для исполнения с порядковым номером	Обозначение	Кол.	Примеч.
А4		-13	3.006.1-2/82.1-3-04.0-44	1	С2-29-2
		-14	-45	1	С2-29-3
		-15	-31	1	С2-27-2
		-16, -17	-32	1	С2-27-3
		Поз.4. Сетка	С4-35... С4-35-4		
			С4-82... С4-82-4		
А4		-00, -06	3.006.1-2/82.1-3-07.0-059	2	С4-35
		-01, -07	-060	2	С4-35-1
		-02, -08	-061	2	С4-35-2
		-03, -04, -09, -10	-062	2	С4-35-3
		-05, -11	-063	2	С4-35-4
А4		-12	3.006.1-2/82.1-3-08.0-096	2	С4-82
		-13	-097	2	С4-82-1
		-14	-098	2	С4-82-2
		-15, -16	-099	2	С4-82-3
		-17	-100	2	С4-82-4
		Поз.5. Сетка	С5-3, С5-7		
А4		-00...-02, -06...-08	3.006.1-2/82.1-3-09.0-2	1	С5-3
		-12...-14	-6	1	С5-7
		-03...-05, -09...-11, -15...-17	отсутствует		
		Поз.6. Каркас	плоский Кр2-1, Кр2-2		
А4		-03, -09	3.006.1-2/82.1-3-10.0-06	16	Кр2-2
		-04, -05, -10, -11	-05	16	Кр2-1
		-15	-06	4	Кр2-2
		-16, -17	-05	4	Кр2-1
		-00...-02, -06...-08, -12...-14	отсутствует		

Формат	Зона	Для исполнения с порядковым номером	Обозначение	Кол.	Примеч.
		Поз.10. Петля	УП1-6, УП1-12		
А4		-00...-11	1.400-9, В.I	4	УП1-12
		-12...-17	то же	2	УП1-6
		Поз.11. Стержень	арматурный		
А4		-00...-11	3.006.1-2/82.1-3-00.2-06	45	
		-12...-17	то же	10	
		Поз.12. Стержень	арматурный		
А4		-00...-02, -06...-08	3.006.1-2/82.1-3-00.2-02	10	Ф-3
		-12...-14	то же	4	Ф-3
		-03...-05, -09...-11, -15...-17	отсутствует		
		Поз.13. Изделие	закладное М-2		
А4		-06...-11	3.006.1-2/82.1-3-11.0-1	4	М-2
		-00...-05, -12...-17	отсутствует		
		Поз.14. Стержень	арматурный		
А4		-03...-05, -09...-11	3.006.1-2/82.1-3-00.2-10	5	
		-15...-17	-11	5	
		-00...-02, -06...-08, -12...-14	отсутствует		
		Материал			
			Бетон		
		-00, -01, -06, -07	М 200	2.58	$м^3$
		-02, -08	М 300	2.58	$м^3$
		-03...-05, -09...-11	М 400	2.58	$м^3$
		-12, -13	М 200	0.65	$м^3$
		-14	М 300	0.65	$м^3$
		-15...-17	М 400	0.65	$м^3$

Взам. инв. № | Подпись и дата | Инв. № подл.

Копировала: Четаева 20007-01 76

Рис.1

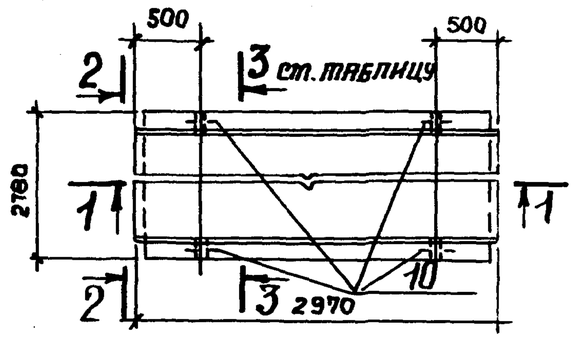

1-1

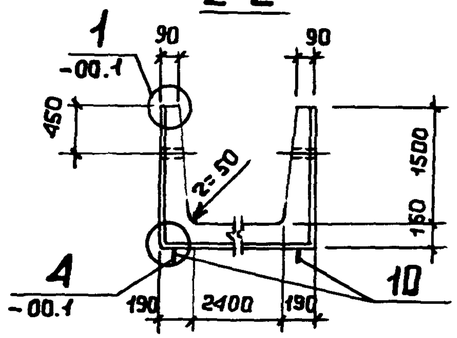

2-2

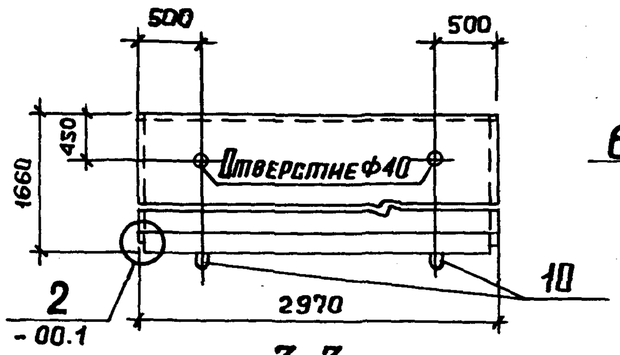

3-3

Схема армирования N1

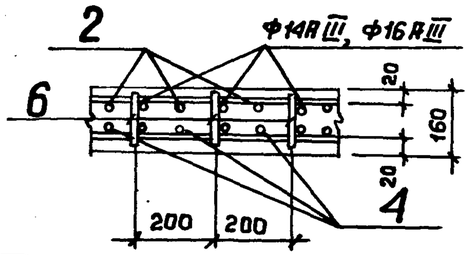

4-4

3-3

Схема армирования N2

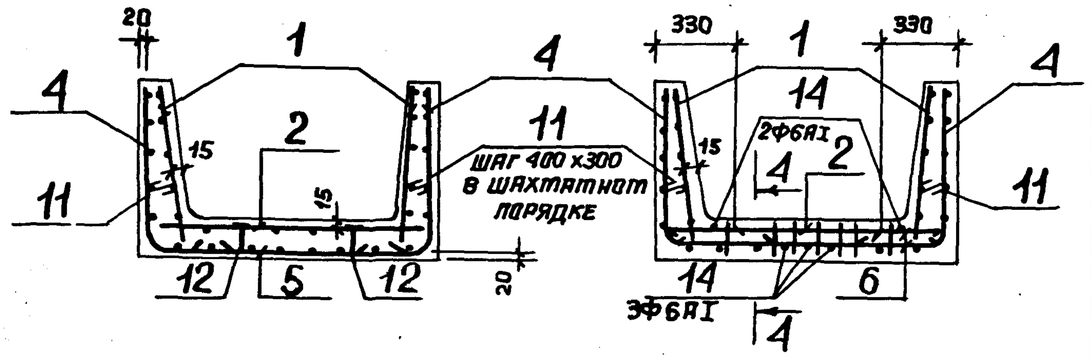

Нач.отд.	Бродский		
Н.контр.	Утанцева		
Гл.констр.	Коротецкий		
Ст.инж.	Утанцева		
Исполн.	Лапкун		
Провер.	Попова		

3.006.1-2/82.1-1-30.ОСБ

Лоток
Л30-3... Л30-15,
Л30-3а... Л30-15а,
Л30д-3... Л30д-15.
Сборочный чертеж

Стадия	Масса	Масшт.
Р	см. табл.	
Лист 1	Листов 3	

Госстрой СССР
ХАРЬКОВСКИЙ
ПРОМСТРОЙНИИПРОЕКТ

Рис.2

Остальное смотрите рис.1

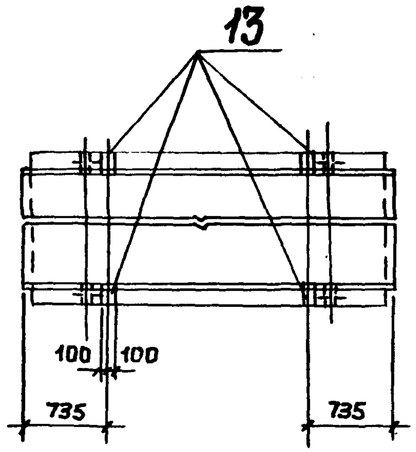

1-1

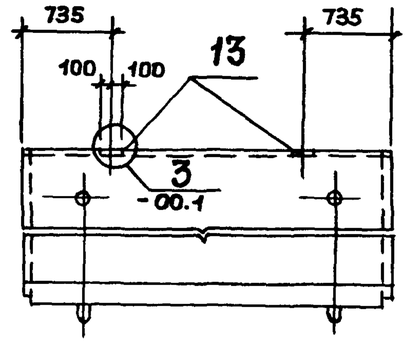

Рис.3

Остальное смотрите рис.1

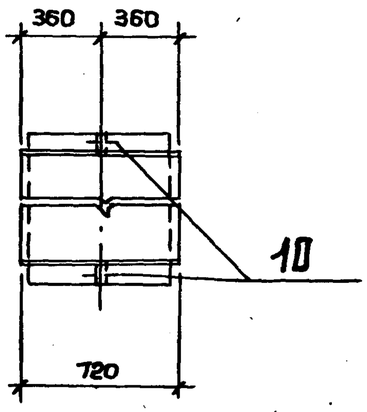

1-1

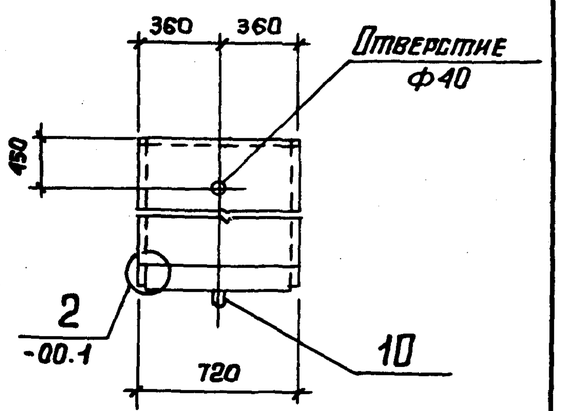

Таблицу исполнений смотрите на листе 3.

Инв.№подл. | Подпись и дата | Взам.инв.№

3.006.1-2/82.1-1-30.ОСБ

Лист 2

Копировала: Четаева 20007-01 77

Обозначение	Марка	Рисунок	Схема армиров.	Схема раскладки сеток	Масса, т
3.006.1-2/82.1-1-30.0	Л30-3	1	1	9;11	6,45
-01	Л30-5				
-02	Л30-8				
-03	Л30-11		2	12	
-04	Л30-12				
-05	Л30-15				
-06	Л30-3а	2	1	9;11	
-07	Л30-5а				
-08	Л30-8а				
-09	Л30-11а		2	12	
-10	Л30-12а				
-11	Л30-15а				
-12	Л30g-3	3	1	15;19	1,63
-13	Л30g-5				
-14	Л30g-8				
-15	Л30g-11		2	16	
-16	Л30g-12				
-17	Л30g-15				

Инв.№ подл. | Подпись и дата | Взам.инв.№

3.006.1-2/82.1-1-30.0СБ

Лист 3

Формат	Зона	Поз.	Обозначение	Наименование	Кол.	Примеч.
				Документация		
А3			3.006.1-2/82.1-1-00.0 ТО	Техническое описание		
А3			3.006.1-2/82.1-1-31.0 СБ	Сборочный чертеж		
А3			3.006.1-2/82.1-1-00.0 ВТС	Выборка стали		
А3			3.006.1-2/82.1-1-00.2	Схема раскладки сеток		
А3			3.006.1-2/82.1-1-00.3	Схема фиксации сеток		

Формат	Зона	Для исполнения с порядковым номером*)	Обозначение	Кол.	Примеч.
		Переменные данные			
		Сборочные единицы			
		Поз. 1. Сетка	С1-8, С1-12		
А4		-00...-11	3.006.1-2/82.1-3-01.0-07	2	С1-8
		-12...-17	-11	2	С1-12
		Поз. 2. Сетка	С2-14-2, С2-14-4, С2-14-5,		
		С2-13-4	... С2-13-6, С2-30-2,		
		С2-30-4,	С2-30-5, С2-27-5... С2-27-7		
А4		-00, -06	3.006.1-2/82.1-3-03.0-31	1	С2-14-2
		-01, -07	-33	1	С2-14-4
		-02, -08	-34	1	С2-14-5
		-03, -09	-26	1	С2-13-4
		-04, -10	-27	1	С2-13-5
		-05, -11	-28	1	С2-13-6

*) Основное исполнение, не имеющее порядкового номера, обозначено 00.

Нач.отд.	Бродский	
Н.контр.	Утянцева	
Гл.констр.	Коротецкий	
Ст.инж.	Утянцева	
Исполн.	Лапкун	
Провер.	Попова	

Инв.№ подл. | Подпись и дата | Взам.инв.№

3.006.1-2/82.1-1-31.0

Лоток
Л31-3... Л31-15,
Л31-3а... Л31-15а,
Л31g-3... Л31g-15.

Стадия	Лист	Листов
Р	1	3

ГОССТРОЙ СССР
ХАРЬКОВСКИЙ ПРОМСТРОЙНИИПРОЕКТ

Копировала: Четаева 20007-01 78

Формат	Зона	Для исполнения с порядковым номером	Обозначение	Кол.	Примеч.
А4		-12	3.006.1-2/82.1-3-04.0-51	1	С2-30-2
		-13	-53	1	С2-30-4
		-14	-54	1	С2-30-5
		-15	-34	1	С2-27-5
		-16	-35	1	С2-27-6
		-17	-36	1	С2-27-7
		Поз.4. Сетка	С4-36...С4-36-4		
			С4-83...С4-83-4		
А4		-00, -06	3.006.1-2/82.1-3-07.0-064	2	С4-36
		-01, -07	-065	2	С4-36-1
		-02, -08	-066	2	С4-36-2
		-03, -04, -09, -10	-067	2	С4-36-3
		-05, -11	-068	2	С4-36-4
А4		-12	3.006.1-2/82.1-3-08.0-101	2	С4-83
		-13	-102	2	С4-83-1
		-14	-103	2	С4-83-2
		-15, -16	-104	2	С4-83-3
		-17	-105	2	С4-83-4
		Поз.5. Сетка	С5-4, С5-8		
А4		-00...-02, -06...-08	3.006.1-2/82.1-3-09.0-3	1	С5-4
		-12...-14	-7	1	С5-8
		-03...-05, -09...-11, -15...-17	отсутствует		
		Поз.6. Каркас	плоский Кр3, Кр3-1, Кр3-2		
А4		-03, -09	3.006.1-2/82.1-3-10.0-07	16	Кр3
		-04, -10	-08	16	Кр3-1
		-05, -11	-09	16	Кр3-2

Формат	Зона	Для исполнения с порядковым номером	Обозначение	Кол.	Примеч.
А4		-15	3.006.1-2/82.1-3-10.0-07	4	Кр3
		-16	-08	4	Кр3-1
		-17	-09	4	Кр3-2
		Поз.10. Петля	УП1-4, УП1-10		
А4		-00...-11	1.400-9, в.I	4	УП1-10
		-12...-17	то же	2	УП1-4
		Поз.11. Стержень	арматурный		
А4		-00...-11	3.006.1-2/82.1-3-00.2-06	20	
		-12...-17	то же	6	
		Поз.12. Стержень	арматурный		
А4		-00...-02, -06...-08	3.006.1-2/82.1-3-00.2-03	10	Ф-4
		-12...-14	то же	4	Ф-4
		-03...-05, -09...-11, -15...-16	отсутствует		
		Поз.13. Изделие	закладное М-2		
А4		-06...-11	3.006.1-2/82.1-3-11.0-1	4	М-2
		-00...-05, -12...-17	отсутствует		
		Поз.14. Стержень	арматурный		
А4		-03...-05, -09...-11	3.006.1-2/82.1-3-00.2-10	5	
		-15...-17	-11	5	
		-00...-02, -06...-08, -10...-14	отсутствует		
		Материал			
			Бетон		
		-00, -01, -06, -07	М200	2,25	$м^3$
		-02...-05, -08...-11	М400	2,25	$м^3$
		-12, -13	М200	0,56	$м^3$
		-14...-17	М400	0,56	$м^3$

Инв. № подл. | Подпись и дата | Взам. инв. №

Копировала: Четаева 200

Рис.1

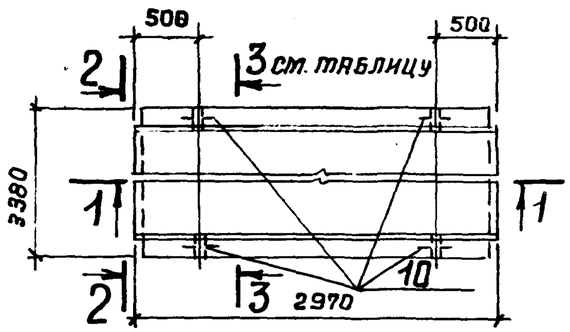

1-1

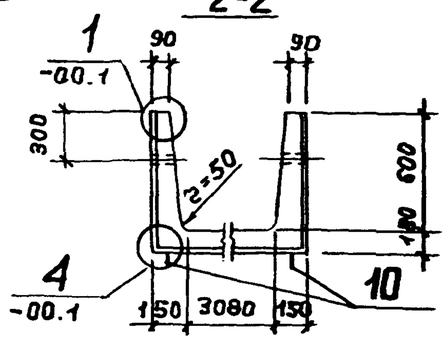

2-2

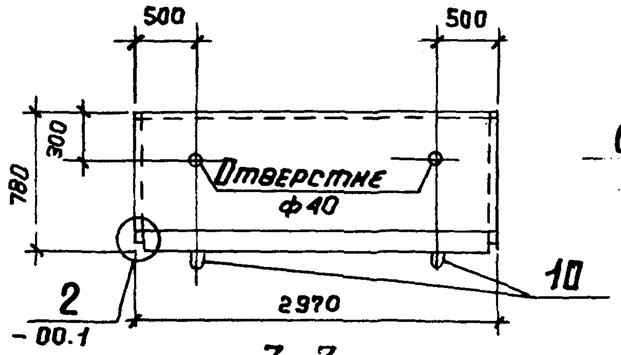

3-3

Схема армирования N1

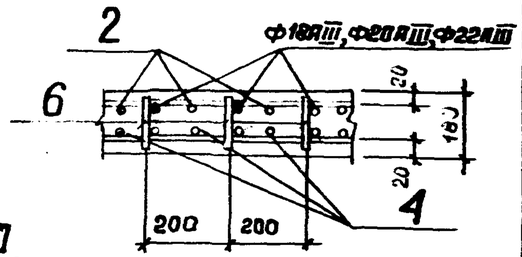

4-4

3-3

Схема армирования N2

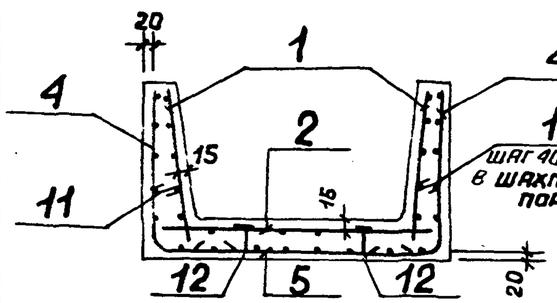

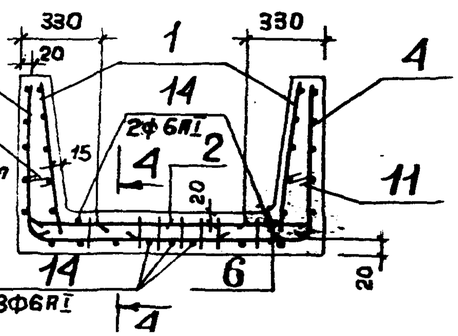

Нач.отд.	Бродский		
Н.контр.	Утанцева		
Гл.констр.	Коротецкий		
Ст.инж.	Утанцева		
Исполн.	Лапкун		
Провер.	Попова		

3.006.1-2/82.1-1-31.ОСБ

Лоток
Л31-3... Л31-15,
Л31-3а... Л31-15а,
Л31д-3... Л31д-15.
Сборочный чертеж

Стадия	Масса	Масшт.
Р	ст. табл.	
Лист 1	Листов 3	

Госстрой СССР
ХАРЬКОВСКИЙ
ПРОМСТРОЙНИИПРОЕКТ

Рис.2

Остальное смотрите рис.1

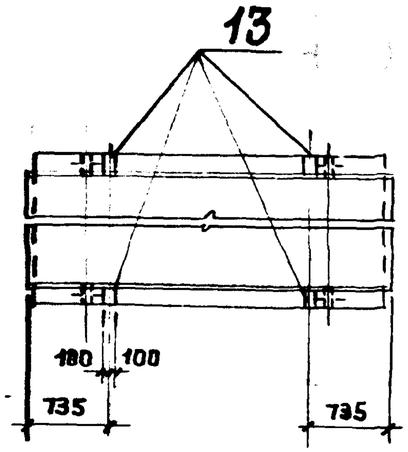

1-1

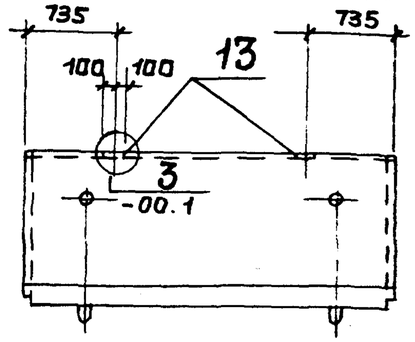

Рис.3

Остальное смотрите рис.1

1-1

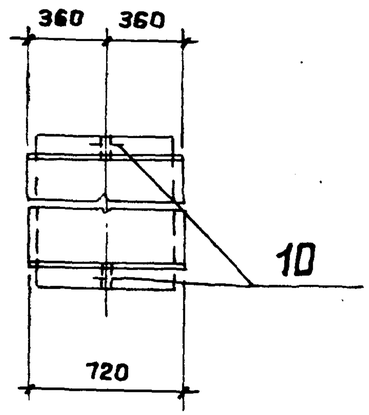

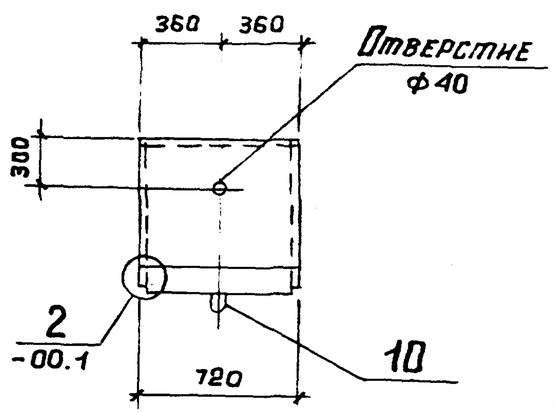

Таблицу исполнений смотрите на листе 3.

Взам.инв.№ | Подпись и дата | Инв.№подл.

3.006.1-2/82.1-1-31.ОСБ

Лист 2

Копировала: Четаева

20007-01 80

Обозначение	Марка	Рисунок	Схема армиров.	Схема раскладки сеток	Масса, т
3.006.1-2/82.1-1-31.0	Л31-3	1	1	9; 11	5,63
-01	Л31-5				
-02	Л31-8				
-03	Л31-11		2	12	
-04	Л31-12				
-05	Л31-15				
-06	Л31-3а	2	1	9; 11	
-07	Л31-5а				
-08	Л31-8а				
-09	Л31-11а		2	12	
-10	Л31-12а				
-11	Л31-15а				
-12	Л31g-3	3	1	15; 19	1,40
-13	Л31g-5				
-14	Л31g-8				
-15	Л31g-11		2	16	
-16	Л31g-12				
-17	Л31g-15				

3.006.1-2/82.1-1-31.0СБ

Лист 3

Формат	Зона	Поз.	Обозначение	Наименование	Кол.	Примеч.
				Документация		
А3			3.006.1-2/82.1-1-00.0ТО	Техническое описание		
А3			3.006.1-2/82.1-1-32.0СБ	Сборочный чертеж		
А3			3.006.1-2/82.1-1-00.0ВТС	Выборка стали		
А3			3.006.1-2/82.1-1-00.2	Схема раскладки сеток		
А3			3.006.1-2/82.1-1-00.3	Схема фиксации сеток		

Формат	Зона	Для исполнения с порядковым номером*)	Обозначение	Кол.	Примеч.
		Переменные данные			
		Сборочные	единицы		
		Поз.1. Сетка	С1-9, С1-13		
А4		-00...-11	3.006.1-2/82.1-3-01.0-08	2	С1-9
		-12...-17	-12	2	С1-13
		Поз.2. Сетка	С2-14-1, С2-14-3, С2-14-5,		
		С2-13-4,	С2-13-5, С2-30-1, С2-30-3,		
		С2-30-5,	С2-29-4, С2-29-5		
А4		-00,-06	3.006.1-2/82.1-3-03.0-30	1	С2-14-1
		-01,-07	-32	1	С2-14-3
		-02,-08	-34	1	С2-14-5
		-03,-04,-09,-10	-26	1	С2-13-4
		-05,-11	-27	1	С2-13-5
А4		-12	3.006.1-2/82.1-3-04.0-50	1	С2-30-1

*) Основное исполнение, не имеющее порядкового номера, обозначено 00.

Взам. инв. № | Подпись и дата | Инв. № подл.

Нач.отд.	Бродский	
Н.контр.	Уманцева	
Гл.констр.	Коротецкий	
Ст.инж.	Уманцева	
Исполн.	Лапкун	
Провер.	Попова	

3.006.1-2/82.1-1-32.0

Лоток Л32-3...Л32-15, Л32-3а...Л32-15а, Л32g-3...Л32g-15.

Стадия	Лист	Листов
Р	1	3

ГОССТРОЙ СССР ХАРЬКОВСКИЙ ПРОМСТРОЙНИИПРОЕКТ

Копировала: Четаева

20007-01 8(

Формат	Зона	Для исполнения с порядковым номером	Обозначение	Кол.	Примеч.
А4		-13	3.006.1-2/82.1-3-04.0-52	1	С2-30-3
		-14	-54	1	С2-30-5
		-15, -16	-46	1	С2-29-4
		-17	-47	1	С2-29-5
		Поз.4. Сетка	С4-37... С4-37-4		
			С4-84... С4-84-4		
А4		-00, -06	3.006.1-2/82.1-3-07.0-069	2	С4-37
		-01, -07	-070	2	С4-37-1
		-02, -08	-071	2	С4-37-2
		-03, -09	-072	2	С4-37-3
		-04, -05, -10, -11	-073	2	С4-37-4
А4		-12	3.006.1-2/82.1-3-08.0-106	2	С4-84
		-13	-107	2	С4-84-1
		-14	-108	2	С4-84-2
		-15	-109	2	С4-84-3
		-16, -17	-110	2	С4-84-4
		Поз.5. Сетка	С5-4, С5-8		
А4		-00...-02, -06...-08	3.006.1-2/82.1-3-09.0-3	1	С5-4
		-12...-14	-7	1	С5-8
		-03...-05, -09...-11, -15...-17	отсутствует		
		Поз.6. Каркас	плоский Кр.3, Кр3-1		
А4		-03, -04, -09, -10	3.006.1-2/82.1-3-10.0-07	16	Кр3
		-05, -11	-08	16	Кр3-1
		-15, -16	-07	4	Кр3
		-17	-08	4	Кр3-1
		-00...-02, -06...-08, -12...14	отсутствует		

Инв.№ подл. | Подпись и дата | Взам. инв.№

Формат	Зона	Для исполнения с порядковым номером	Обозначение	Кол.	Примеч.
		Поз.10. Петля	УП1-6, УП1-12		
А4		-00...-11	1.400-9, В, I	4	УП1-12
		-12...-17	то же	2	УП1-6
		Поз.11. Стержень	арматурный		
А4		-00...-11	3.006.1-2/82.1-3-00.2-06	30	
		-12...-17	то же	6	
		Поз.12. Стержень	арматурный		
А4		-00...-02, -06...-08	3.006.1-2/82.1-3-00.2-03	10	Ф-4
		-12...-14	то же	4	Ф-4
		-03...-05, -09...-11, -15...-17	отсутствует		
		Поз.13. Изделие	закладное М-2		
А4		-06...-11	3.006.1-2/82.1-3-11.0-1	4	М-2
		-00...-05, -12...-17	отсутствует		
		Поз.14. Стержень	арматурный		
А4		-03...-05, -09...-11	3.006.1-2/82.1-3-00.2-10	5	
		-15...-17	-11	5	
		-00...-02, -06...-08, -12...-14	отсутствует		
		Материал			
			бетон		
		-00, -01, -06, -07	М200	2,46	$м^3$
		-02...-05, -08...-11	М400	2,46	$м^3$
		-12, -13	М200	0,62	$м^3$
		-14...-17	М400	0,62	$м^3$

Инв.№ подл. | Подпись и дата | Взам. инв.№

Копировала: Четаева 20007-01 82

Рис.1

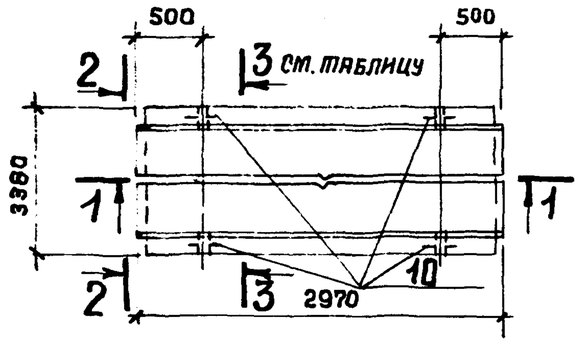

1-1

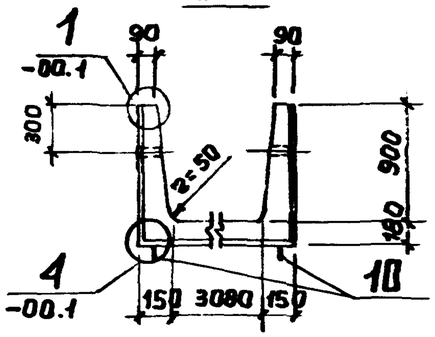

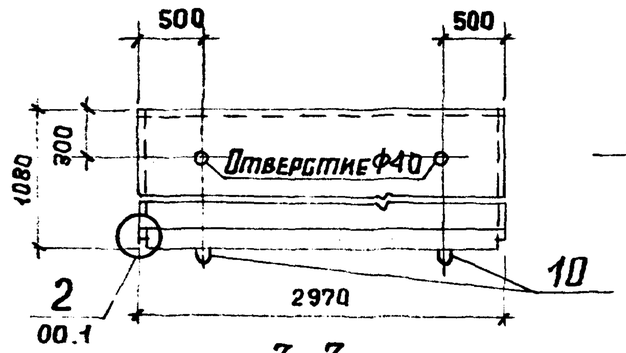

3-3

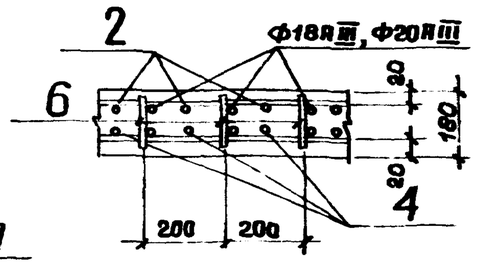

3-3

Схема армирования N1

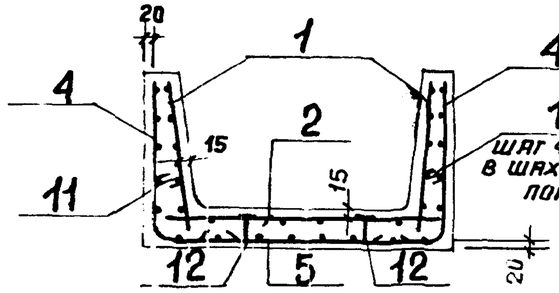

Схема армирования N2

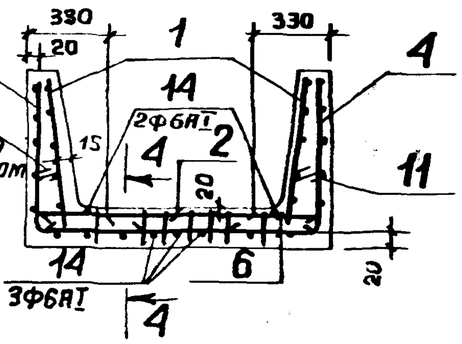

Нач.отд.	Бродский		
Гл.конст.	Утянцева		
Гл.констр.	Коротецкий		
Ст.инж.	Утянцева		
Исполн.	Лапкун		
Провер.	Попова		

3.006.1-2/82.1-1-32.ОСБ

Лоток
Л32-3... Л32-15,
Л32-3а... Л32-15а,
Л32д-3... Л32д-15.
Сборочный чертеж

Стадия	Масса	Масшт.
Р	см. табл.	
Лист 1	Листов 3	

ГОССТРОЙ СССР
ХАРЬКОВСКИЙ
ПРОМСТРОЙНИИПРОЕКТ

Рис.2

Остальное смотрите рис.1

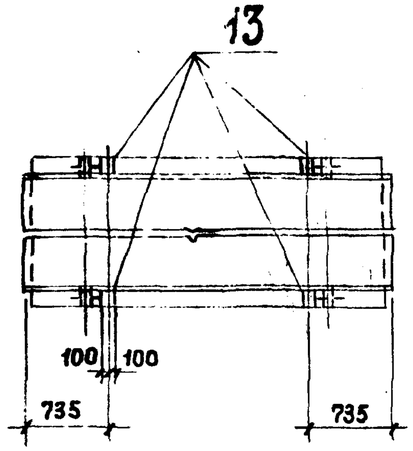

1-1

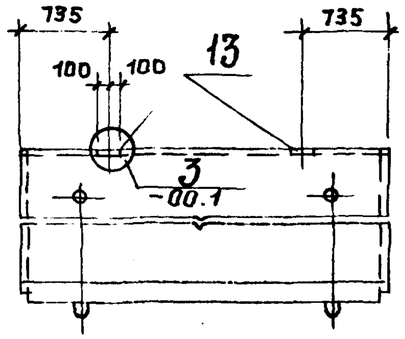

Рис.3

Остальное смотрите рис.1

1-1

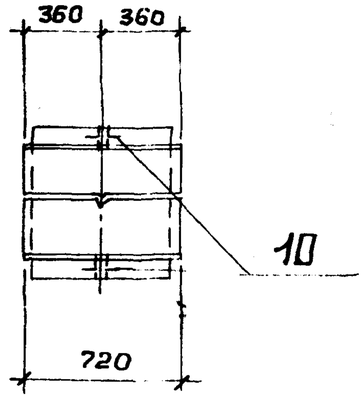

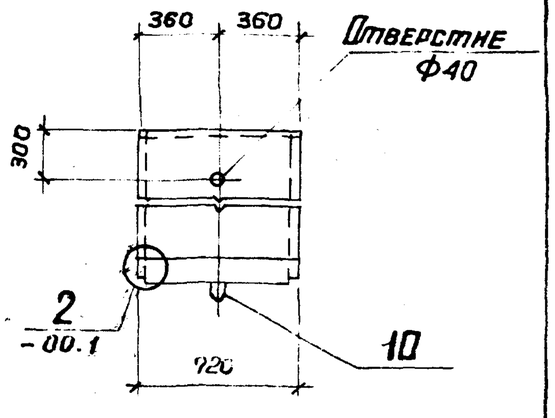

Таблицу исполнений смотрите на листе 3.

Инв.№ подл. | Подпись и дата | Взам.инв.№

3.006.1-2/82.1-1-32.ОСБ

Лист 2

Копировала: Четаева

20007-01 83

Обозначение	Марка	Рисунок	Схема армиров.	Схема раскладки сеток	Масса, т
3.006.1-2/82.1-1-32.0	Л32-3	1	1	9; 11	6,15
-01	Л32-5				
-02	Л32-8				
-03	Л32-11		2	12	
-04	Л32-12				
-05	Л32-15				
-06	Л32-3а	2	1	9; 11	
-07	Л32-5а				
-08	Л32-8а				
-09	Л32-11а		2	12	
-10	Л32-12а				
-11	Л32-15а				
-12	Л32д-3	3	1	15; 19	1,55
-13	Л32д-5				
-14	Л32д-8				
-15	Л32д-11		2	16	
-16	Л32д-12				
-17	Л32д-15				

Взам. инв. №

Подпись и дата

Инв. № подл.

3.006.1-2/82.1-1-32.ОСБ

Лист 3

Формат	Зона	Поз.	Обозначение	Наименование	Кол.	Примеч.
				Документация		
А3			3.006.1-2/82.1-1-00.ОТО	Техническое описание		
А3			3.006.1-2/82.1-1-33.ОСБ	Сборочный чертёж		
А3			3.006.1-2/82.1-1-00.ОВТС	Выборка стали		
А3			3.006.1-2/82.1-1-00.2	Схема раскладки сеток		
А3			3.006.1-2/82.1-1-00.3	Схема фиксации сеток		

Формат	Зона	Для исполнения с порядковым номером *)	Обозначение	Кол.	Примеч.
		Переменные данные			
		Сборочные	единицы		
		Поз. 1. Сетка	С1-6, С1-14.		
А4		-00...-11	3.006.1-2/82.1-3-0.10-05	2	С1-6
		-12...-17	-13	2	С1-14
		Поз. 2. Сетка	С2-14-1, С2-14-3, С2-14-4,		
		С2-13-3...	С2-13-5, С2-30-1,		
		С2-30-3,	С2-30-4, С2-29-3...С2-29-5		
А4		-00, -06	3.006.1-2/82.1-3-03.0-30	1	С2-14-1
		-01, -07	-32	1	С2-14-3
		-02, -08	-33	1	С2-14-4
		-03, -09	-25	1	С2-13-3
		-04, -10	-26	1	С2-13-4
		-05, -11	-27	1	С2-13-5

*) Основное исполнение, не имеющее порядкового номера, обозначено 00.

Взам. инв. №

Подпись и дата

Инв. № подл.

Нач. отд.	Бродский	
Н. контр.	Уланцева	
Гл. констр.	Коротецкий	
Ст. инж.	Уланцева	
Исполн.	Ляпкун	
Провер.	Попова	

3.006.1-2/82.1-1-33.0

Лоток
Л33-3... Л33-15,
Л33-3а... Л33-15а,
Л33д-3... Л33д-15

Стадия	Лист	Листов
Р	1	3

ГОССТРОЙ СССР
ХАРЬКОВСКИЙ ПРОМСТРОЙНИИПРОЕКТ

Копировал: Четаева

Формат	Зона	Для исполнения с порядковым номером	Обозначение	Кол.	Примеч.
А4		-12	3.006.1-2/82.1-3-04.0-50	1	С2-30-1
		-13	-52	1	С2-30-3
		-14	-53	1	С2-30-4
		-15	-45	1	С2-29-3
		-16	-46	1	С2-29-4
		-17	-47	1	С2-29-5
		Поз.4. Сетка	С4-38...С4-38-4		
			С4-85...С4-85-4		
А4		-00,-06	3.006.1-2/82.1-3-07.0-074	2	С4-38
		-01,-07	-075	2	С4-38-1
		-02,-08	-076	2	С4-38-2
		-03,-09	-077	2	С4-38-3
		-04,-05,-10,-11	-078	2	С4-38-4
А4		-12	3.006.1-2/82.1-3-08.0-111	2	С4-85
		-13	-112	2	С4-85-1
		-14	-113	2	С4-85-2
		-15	-114	2	С4-85-3
		-16,-17	-115	2	С4-85-4
		Поз.5. Сетка	С5-4, С5-8		
А4		-00...-02,-06...-08	3.006.1-2/82.1-3-09.0-3	1	С5-4
		-12,-13,-14	-7	1	С5-8
		Поз.6. Каркас	плоский Кр3, Кр3-1, Кр3-3		
А4		-03,-09	3.006.1-2/82.1-3-10.0-10	16	Кр3-3
		-04,-10	-07	16	Кр3
		-05,-11	-08	16	Кр3-1

Формат	Зона	Для исполнения с порядковым номером	Обозначение	Кол.	Примеч.
А4		-15	3.006.1-2/82.1-3-10.0-10	4	Кр3-3
		-16	-07	4	Кр3
		-17	-08	4	Кр3-1
		Поз.10. Петля	УП1-6, УП1-12		
А4		-00...-11	1.400-9, в. I	4	УП1-12
		-12...-17	то же	2	УП1-6
		Поз.11. Стержень	арматурный		
А4		-00...-11	3.006.1-2/82.1-3-00.2-07	40	
		-12...-17	то же	8	
		Поз.12. Стержень	арматурный		
А4		-00...-02,-06...-08	3.006.1-2/82.1-3-00.2-03	10	Ф-4
		-12...-14	-03	4	Ф-4
		-03...-05,-09...-11,-15...-17	отсутствует		
		Поз.13. Изделие	закладное М-2		
А4		-06...-11	3.006.1-2/82.1-3-11.0-1	4	М-2
		-00...-05,-12...-17	отсутствует		
		Поз.14. Стержень	арматурный		
А4		-03...-05,-09...-11	3.006.1-2/82.1-3-00.2-10	5	
		-15...-17	-11	5	
		-00...-02,-06...-08,-12...-14	отсутствует		
		Материал			
			Бетон		
		-00,-01,-06,-07	М200	2,76	м³
		-02...-05,-08...-11	М400	2,76	м³
		-12,-13	М200	0,69	м³
		-14...-17	М400	0,69	м³

Инв. № подл. | Подпись и дата | Взам. инв. №

Копировала: Четаева 20007-01 85

Рис. 1

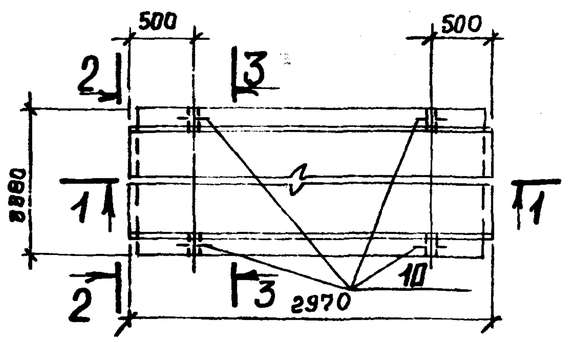

1-1

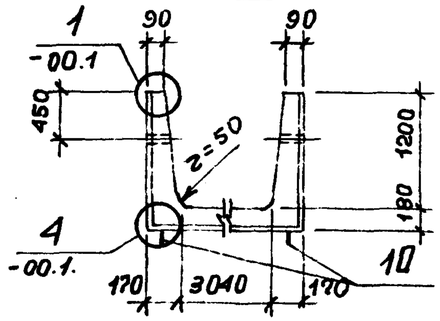

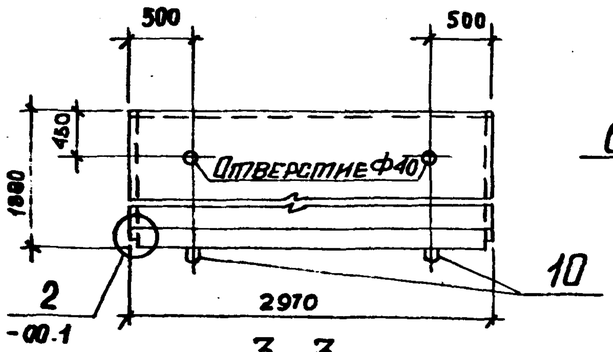

3-3

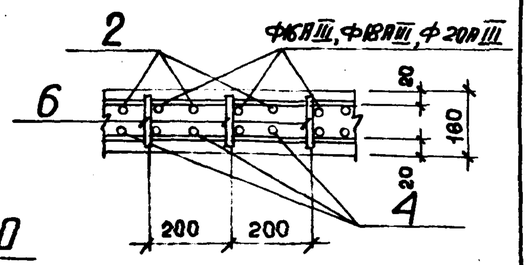

3-3

Схема армирования N1

Схема армирования N2

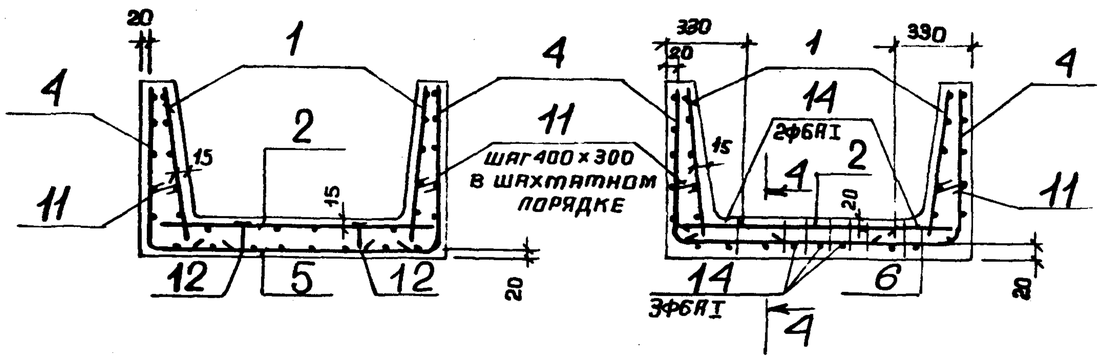

Нач.отд.	Брадский			3.006.1-2-82.1-1-33.ОСБ
Н.контр.	Уманцева			Лоток Л33-3...Л33-15, Л33-3а...Л33-15а, Л33g-3...Л33g-15, Сборочный чертеж.
Гл.конст.	Коротецкий			Стадия: Р; Масса: см. табл.; Масшт.:
Ст.инж.	Уманцева			Лист 1; Листов 3
Исполн.	Лапкин			
Провер.	Попова			Госстрой СССР. Харьковский Промстройниипроект

Инв.№подл. | Подпись и дата | Взам.инв.№

Рис. 2

Остальное смотрите рис. 1

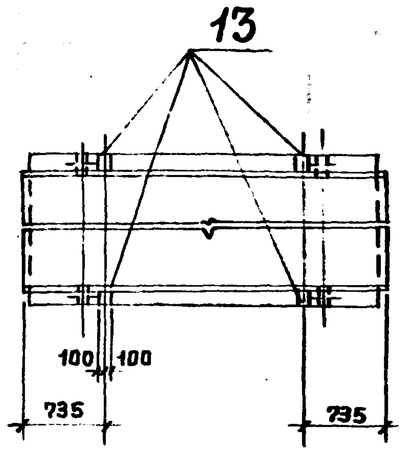

1-1

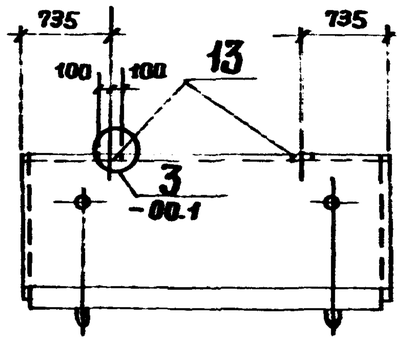

Рис. 3

Остальное смотрите рис. 1

1-1

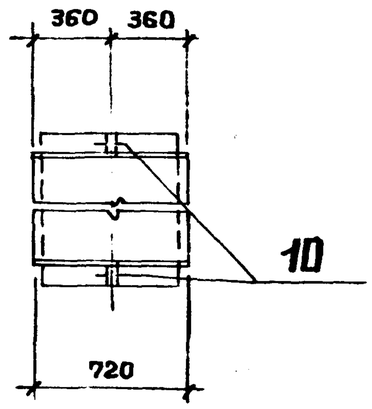

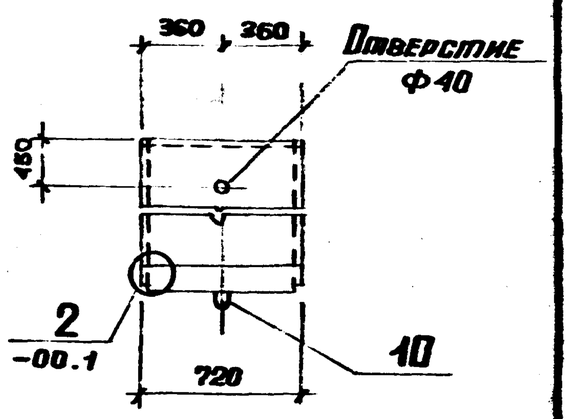

Таблицу исполнений смотрите на листе 3.

3.006.1-2/82.1-1-33.ОСБ	Лист 2

Копировала: Четаева

Обозначение	Марка	Рисунок	Схема армиров.	Схема раскладки сеток	Масса, т
3.006.1-2/82.1-1-33.0	Л33-3	1	1	9; 11	6,90
-01	Л33-5				
-02	Л33-8				
-03	Л33-11		2	12	
-04	Л33-12				
-05	Л33-15				
-06	Л33-3а	2	1	9; 11	
-07	Л33-5а				
-08	Л33-8а				
-09	Л33-11а		2	12	
-10	Л33-12а				
-11	Л33-15а				
-12	Л33g-3	3	1	15; 19	1,73
-13	Л33g-5				
-14	Л33g-8				
-15	Л33g-11		2	16	
-16	Л33g-12				
-17	Л33g-15				

3.006.1-2/82.1-1-33.0СБ

Лист 3

Формат	Зона	Поз.	Обозначение	Наименование	Кол.	Примеч.
				Документация		
А3			3.006.1-2/82.1-1-00.0ТО	Техническое описание		
А3			3.006.1-2/82.1-1-34.0СБ	Сборочный чертеж		
А3			3.006.1-2/82.1-1-00.0 ВМС	Выборка стали		
А3			3.006.1-2/82.1-1-00.2	Схемы раскладки сеток		
А3			3.006.1-2/82.1-1-00.3	Схема фиксации сеток		

Формат	Зона	Для исполнения с порядковым номером *)	Обозначение	Кол.	Примеч.
		Переменные данные			
		Сборочные	единицы		
		Поз.1. Сетка	С1-7, С1-15		
А4		-00...-11	3.006.1-2/82.1-3-0.10-06	2	С1-7
		-12...-17	-14	2	С1-15
		Поз. 2. Сетка	С2-14, С2-14-2, С2-14-4		
		С2-13-3,	С2-13-4, С2-30, С2-30-2,		
		С2-30-4,	С2-29-3, С2-29-4		
А4		-00, -06	3.006.1-2/82.1-3-03.0-29	1	С2-14
		-01, -07	-31	1	С2-14-2
		-02, -08	-33	1	С2-14-4
		-03, -09	-25	1	С2-13-3
		-04, -05, -10, -11	-26	1	С2-13-4
А4		-12	3.006.1-2/82.1-3-04.0-49	1	С2-30

*) Основное исполнение, не имеющее порядкового номера, обозначено 00.

Инв. № подл. | Подпись и дата | Взам. инв. №

Нач. отд.	Бондский	
Н. контр.	Уманцева	
Гл. констр.	Коротецкий	
Ст. инж.	Уманцева	
Исполн.	Лапкун	
Провер.	Попова	

3.006.1-2/82.1-1-34.0

Лоток Л34-3... Л34-15, Л34-3а... Л34-15а, Л34g-3... Л34g-15.

Стадия	Лист	Листов
Р	1	3

Госстрой СССР ХАРЬКОВСКИЙ ПРОМСТРОЙНИИПРОЕКТ

Копировала: Четаева 20007-81 87

Формат	Зона	Для исполнения с порядковым номером	Обозначение	Кол.	Примеч.
А4		-13	3.006.1-2/82.1-3-04.0-51	1	С2-30-2
		-14	-53	1	С2-30-4
		-15	-45	1	С2-29-3
		-16,-17	-46	1	С2-29-4
		Поз.4. Сетка	С4-43...С4-43-4		
			С4-90... С4-90-4		
А4		-00,-06	3.006.1-2/82.1-3-07.0-098	2	С4-43
		-01, -07	-099	2	С4-43-1
		-02, -08	-100	2	С4-43-2
		-03, -09	-101	2	С4-43-3
		-04,-05,-10,-11	-102	2	С4-43-4
А4		-12	3.006.1-2/82.1-3-08.0-135	2	С4-90
		-13	-136	2	С4-90-1
		-14	-137	2	С4-90-2
		-15	-138	2	С4-90-3
		-16,-17	-139	2	С4-90-4
		Поз.5. Сетка	С5-4, С5-8		
А4		-00...-02,-06...-08	3.006.1-2/82.1-3-09.0-3	1	С5-4
		-12...-14	-7	1	С5-8
		-03...-05,-09...-11,-15...-17	отсутствует		
		Поз.6. Каркас	плоский Кр3, Кр3-1, Кр3-3		
А4		-03, -09	3.006.1-2/82.1-3-10.0-10	16	Кр3-3
		-04, -10	-07	16	Кр3
		-05, -11	-08	16	Кр3-1
		-15	-10	4	Кр3-3
		-16	-07	4	Кр-3

Формат	Зона	Для исполнения с порядковым номером	Обозначение	Кол.	Примеч.
А4		-17	3.006.1-2/82.1-3-10.0-08	4	Кр3-1
		-00...-02,-06...-10,-12...-14	отсутствует		
		Поз.10. Петля	УП1-6, НУП1		
А4		-00... -11	3.006.1-2/82.1 -3.17.0	4	НУП1
		-12...-17	1.400-9, в. I	2	УП1-6
		Поз.11. Стержень	арматурный		
А4		-00...-11	3.006.1-2/82.1-3-00.2-07	45	
		-12...-17	то же	10	
		Поз.12. Стержень	арматурный		
А4		-00...-02,-06...-08	3.006.1-2/82.1-3-00.2-03	10	Ф-4
		-12...-14	то же	4	Ф-4
		-03...-05,-09...-11,-15...-17			
		Поз.13. Изделие	закладное М-2		
А4		-06...-11	3.006.1-2/82.1-3-11.0-1	4	М-2
		-00...-05,-12...-17	отсутствует		
		Поз.14. Стержень	арматурный		
А4		-03...-05,-09...-11	3.006.1-2/82.1-3-00.2-10	5	
		-15...-17	-11	5	
		-00...-02,-06...-08,-12...-14	отсутствует		
		Материал			
			Бетон		
		-00,-01,-06,-07	М200	3,09	$м^3$
		-02...-05,-08...-11	М400	3,09	$м^3$
		-12,-13	М200	0,77	$м^3$
		-14...-17	М400	0,77	$м^3$

Взам. инв. N | Подпись и дата | Инв. N подл.

Копировала: Четаева 20007-01 88

Рис.1

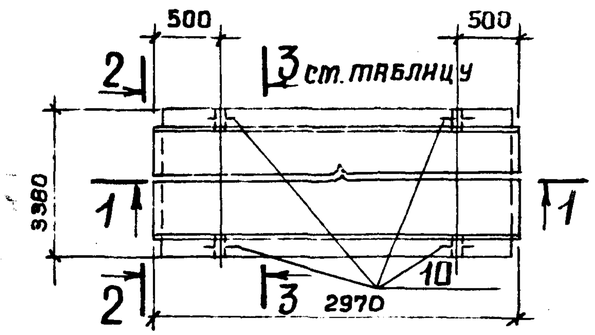

1-1

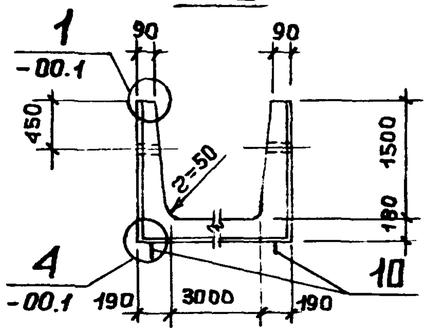

2-2

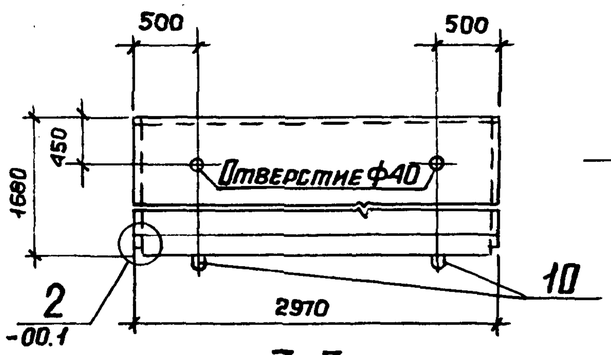

3-3

Схема армирования N1

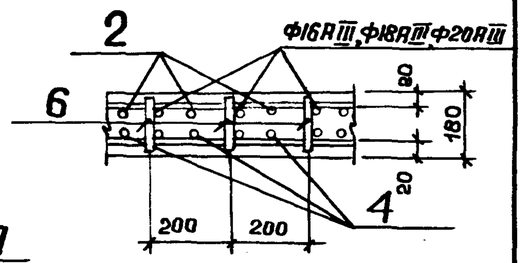

4-4

3-3

Схема армирования N2

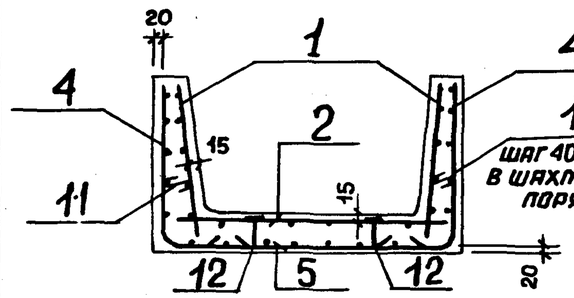

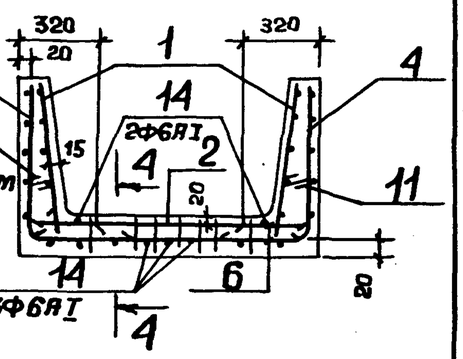

Рис. 2

Остальное смотрите рис. 1

1-1

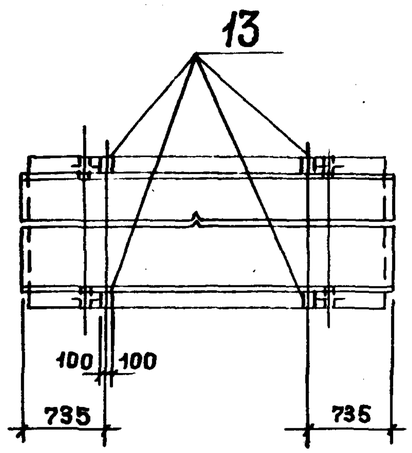

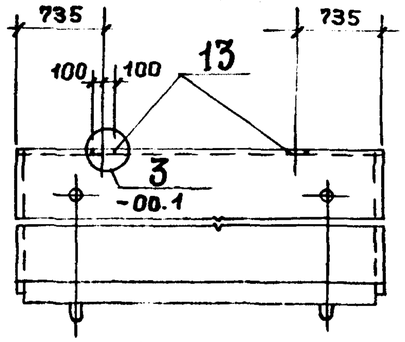

Рис.3

Остальное смотрите рис. 1

1-1

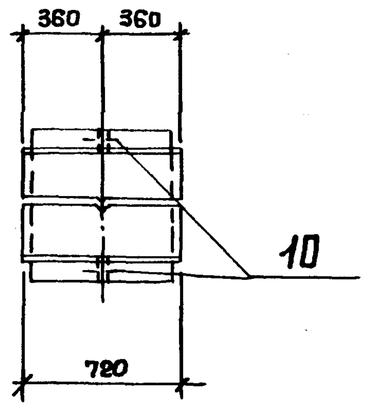

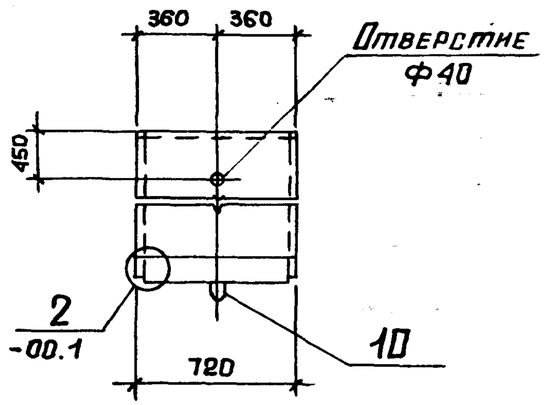

Таблицу исполнений смотрите на листе 3.

Нач.отд.	Бродский		
Н.контр.	Утанцева		
Гл.конструктор	Коротецкий		
Ст.инж.	Утанцева		
Исполн.	Лапкун		
Провер.	Попова		

3.006.1-2/82.1-1-34.ОСБ

Лоток
Л34-3... Л34-15,
Л34-3а... Л34-15а,
Л34д-3... Л34д-15.
Сборочный чертеж.

Стадия	Масса	Масштаб
	см. табл.	
Лист 1	Листов 3	

ГОССТРОЙ СССР
ХАРЬКОВСКИЙ
ПРОМСТРОЙНИИПРОЕКТ

Инв.№ подл. | Подпись и дата | Взам.инв.№

3.006.1-2/82.1-1-34.ОСБ

Лист 2

Копировала: Четаева.

20007-01 89

Обозначение	Марка	Рисунок	Схема армиров.	Схема раскладки сеток	Масса, т
3.006.1-2/82.1-1-34.0	Л34-3	1	1	9; 11	7,73
-01	Л34-5				
-02	Л34-8				
-03	Л34-11		2	12	
-04	Л34-12				
-05	Л34-15				
-06	Л34-3а	2	1	9; 11	
-07	Л34-5а				
-08	Л34-8а				
-09	Л34-11а		2	12	
-10	Л34-12а				
-11	Л34-15а				
-12	Л34g-3	3	1	15; 19	1,93
-13	Л34g-5				
-14	Л34g-8				
-15	Л34g-11		2	16	
-16	Л34g-12				
-17	Л34g-15				

Инв. № подл. | Подпись и дата | Взам. инв. №

3.006.1-2/82.1-1-34.ОСБ

Лист 3

Формат	Зона	Поз.	Обозначение	Наименование	Кол.	Примеч.
				Документация		
А3			3.006.1-2/82.1-1-00.0ТО	Техническое описание		
А3			3.006.1-2/82.1-1-35.0СБ	Сборочный чертеж		
А3			3.006.1-2/82.1-1-00.0 ВМС	Выборка стали		
А3			3.006.1-2/82.1-1-00.2	Схема раскладки сеток		
А3			3.006.1-2/82.1-1-00.3	Схема фиксации сеток		

Формат	Зона	Для исполнения с порядковым номером*)	Обозначение	Кол.	Примеч.
		Переменные данные			
		Сборочные	единицы		
		Поз.1. Сетка	С1-8, С1-12		
А4		-00...-11	3.006.1-2/82.1-3-01.0-07	2	С1-8
		-12...-17	-11	2	С1-12
		Поз. 2. Сетка	С2-15-1, С2-15-4,		
		С2-14-4...	С2-14-6, С2-31-3,		
		С2-31-4,	С2-30-4...С2-30-6		
А4		-00, -06	3.006.1-2/82.1-3-03.0-37	1	С2-15-1
		-01, -07	-40	1	С2-15-4
		-02, -08	-33	1	С2-14-4
		-03, -04, -09, -10	-34	1	С2-14-5
		-05, -11	-35	1	С2-14-6
А4		-12	3.006.1-2/82.1-3-04.0-59	1	С2-31-3

*) Основное исполнение, не имеющее порядкового номера, обозначено 00.

Нач.отд.	Бродский	
Н.контр.	Утанцева	
Гл.констр.	Коротецкий	
Ст.инж.	Утанцева	
Исполн.	Лапкун	
Провер.	Попова	

3.006.1-2/82.1-1-35.0

Лоток
Л35-3...Л35-15,
Л35-3а...Л35-15а,
Л35g-3...Л35g-15

Стадия	Лист	Листов
Р	1	3

ГОССТРОЙ СССР
ХАРЬКОВСКИЙ ПРОМСТРОЙНИИПРОЕКТ

Копировала: Четаева 20007-01 90

Формат	Зона	Для исполнения с порядковым номером	Обозначение	Кол.	Примеч.
А4		-13	3.006.1-2/82.1-3-04.0 -60	1	С2-31-4
		-14	-53	1	С2-30-4
		-15, -16	-54	1	С2-30-5
		-17	-55	1	С2-30-6
		Поз.4. Сетка	С4-39... С4-39-4		
			С4-86... С4-86-4		
А4		-00, -06	3.006.1-2/82.1-3-07.0-079	2	С4-39
		-01, -07	-080	2	С4-39-1
		-02, -08	-081	2	С4-39-2
		-03, -04, -09, -10	-082	2	С4-39-3
		-05, -11	-083	2	С4-39-4
А4		-12	3.006.1-2/82.1-3-08.0-116	2	С4-86
		-13	-117	2	С4-86-1
		-14	-118	2	С4-86-2
		-15, -16	-119	2	С4-86-3
		-17	-120	2	С4-86-4
		Поз.5. Сетка	С5-5, С5-9		
А4		-00, -01, -06, -07	3.006.1-2/82.1-3-09.0-4	1	С5-5
		-12, -13	-8	1	С5-9
		-02...-05, -08...-11, -14...-17	отсутствует		
		Поз.6. Каркас	плоский Кр4, Кр5, Кр5-1		
А4		-02, -08	3.006.1-2/82.1-3-10.0-11	16	Кр4
		-03, -09	-12	16	Кр5
		-04, -05, -10, -11	-13	16	Кр5-1
		-14	-11	4	Кр4
		-15	-12	4	Кр5

Формат	Зона	Для исполнения с порядковым номером	Обозначение	Кол.	Примеч.
А4		-16, -17	3.006.1-2/82.1-3-10.0-13	4	Кр5-1
		Поз.10. Петля	УП1-6, УП1-12		
А4		-00...-11	1.400-9, В.I	4	УП1-12
		-12...-17	то же	2	УП1-6
		Поз.11. Стержень арматурный			
А4		-00...-11	3.006.1-2/82.1-3-00.2-06	20	
		-12...-17	то же	6	
		Поз.12. Стержень арматурный			
А4		-00, -01, -06, -07	3.006.1-2/82.1-3-00.2-04	10	Ф-5
		-12, -13	то же	4	Ф-5
		-02...-05, -08...-11, -14...-17	отсутствует		
		Поз.13. Изделие	закладное М-2		
А4		-06...-11	3.006.1-2/82.1-3-11.0-1	4	М2
		-00...-05, -12...-17	отсутствует		
		Поз.14. Стержень арматурный			
А4		-02...-05, -08...-11	3.006.1-2/82.1-3-00.2-10	5	
		-14...-17	-11	5	
		-00, -01, -06, -07, -12, -13	отсутствует		
		Материал			
			бетон		
		-00, -06	М200	2,88	м³
		-01, -07	М300	2,88	м³
		-02...-05, -08...-11	М400	2,88	м³
		-12	М200	0,72	м³
		-13	М300	0,72	м³
		-14...-17	М400	0,72	м³

Взам. инв. № | Подпись и дата | Инв. № подл.

Копировала: Четаева 20007-01 91

Рис. 1

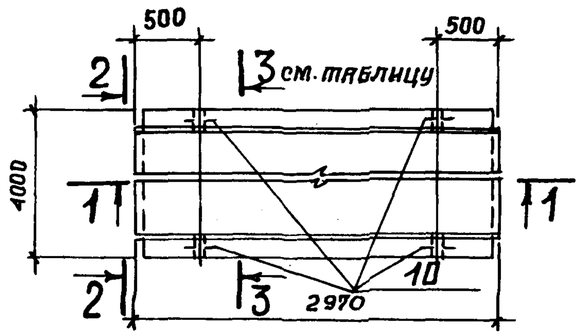

1-1

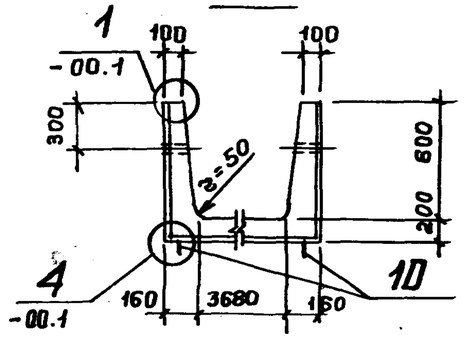

1-1

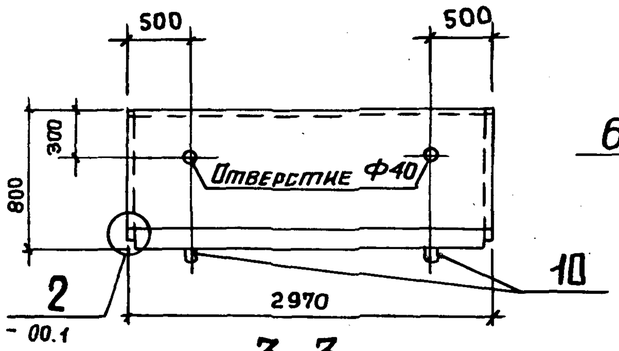

3-3

4-4

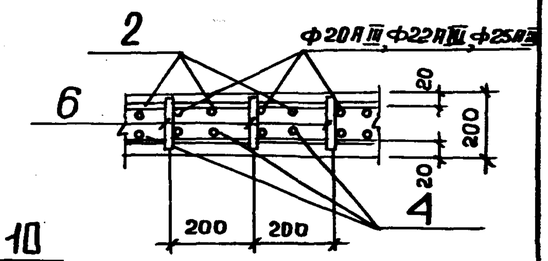

3-3

Схема армирования N1

Схема армирования N2

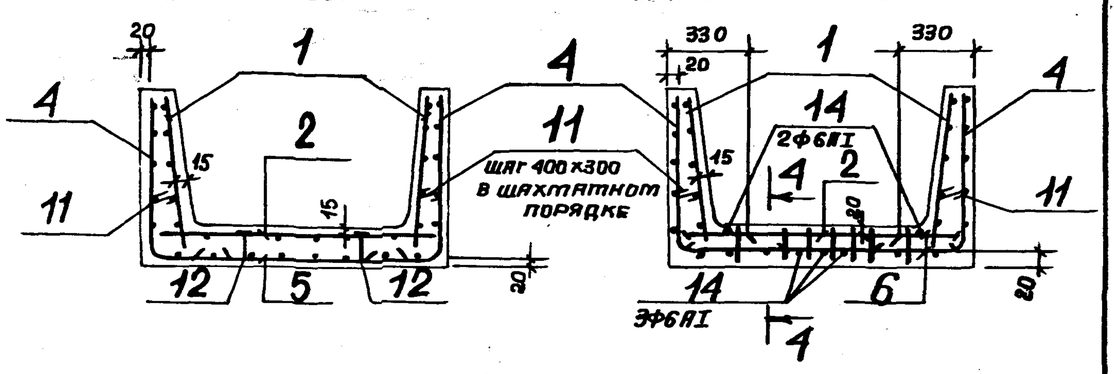

Нач. отд.	Брадский		
Н. контр.	Уланцева		
Гл. конструктор	Коротецкий		
Ст. инж.	Уланцева		
Исполн.	Лапкун		
Провер.	Попова		

3.006.1-2/82.1-1-35.ОСБ

Лоток
Л35-3... Л35-15,
Л35-3а... Л35-15а,
Л35g-3... Л35g-15.
Сборочный чертеж.

Стадия	Масса	Масштаб
Р	ст. табл.	
Лист 1	Листов 3	

ГОССТРОЙ СССР
ХАРЬКОВСКИЙ
ПРОМСТРОЙНИИПРОЕКТ

Рис. 2

Остальное смотрите рис. 1

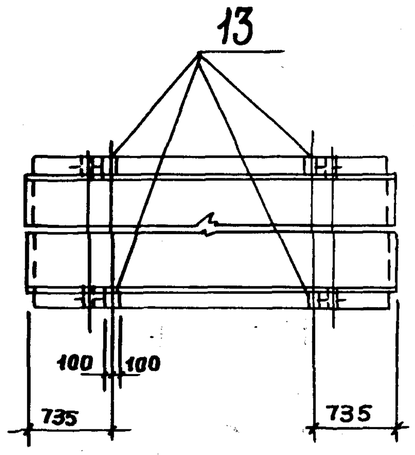

1-1

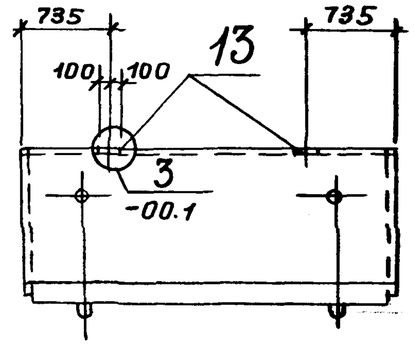

Рис. 3

Остальное смотрите рис. 1.

1-1

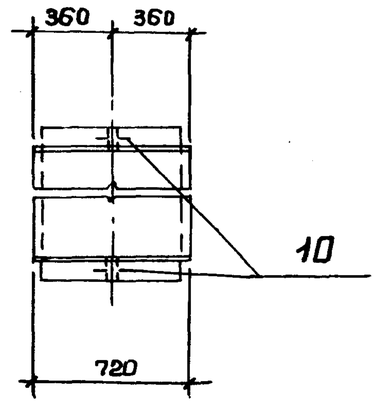

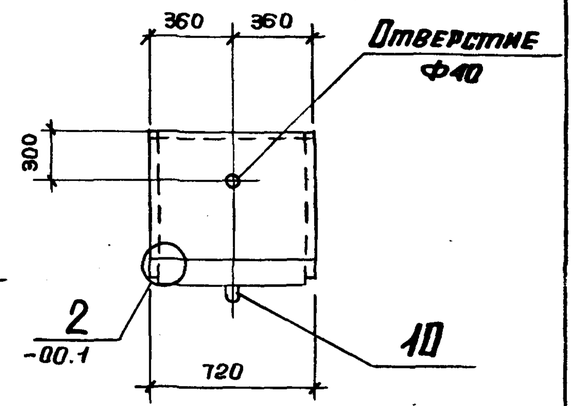

Таблицу исполнений смотрите на листе 3.

Взам. инв. № | Подпись и дата | Инв. № подл.

3.006.1-2/82.1-1-35.ОСБ

Лист 2

Копировала: Четаева.

Обозначение	Марка	Рисунок	Схема армиров.	Схема раскладки сеток	Масса, т
3.006.1-2/82.1-1-35.0	Л35-3	1	1	9; 11	7,20
-01	Л35-5				
-02	Л35-8		2	12	
-03	Л35-11				
-04	Л35-12				
-05	Л35-15				
-06	Л35-3а	2	1	9; 11	
-07	Л35-5а				
-08	Л35-8а		2	12	
-09	Л35-11а				
-10	Л35-12а				
-11	Л35-15а				
-12	Л35g-3	3	1	15; 19	1,80
-13	Л35g-5				
-14	Л35g-8		2	16	
-15	Л35g-11				
-16	Л35g-12				
-17	Л35g-15				

3.006.1-2/82.1-1-35.0СБ

Лист 3

Формат	Зона	Поз.	Обозначение	Наименование	Кол.	Примеч.
				Документация		
А3			3.006.1-2/82.1-1-00.0ТО	Техническое описание		
А3			3.006.1-2/82.1-1-36.0СБ	Сборочный чертеж		
А3			3.006.1-2/82.1-1-00.0ВТС	Выборка стали		
А3			3.006.1-2/82.1-1-00.2	Схема раскладки сеток		
А3			3.006.1-2/82.1-1-00.3	Схема фиксации сеток		

Формат	Зона	Для исполнения с порядковым номером *)	Обозначение	Кол.	Примеч.
		Переменные данные			
		Сборочные	единицы		
		Поз. 1. Сетка	С1-9, С1-13		
А4		-00... -11	3.006.1-2/82.1-3-01.0-08	2	С1-9
		-12... -17	-12	2	С1-13
		Поз. 2. Сетка	С2-15-2, С2-15-3, С2-15-5,		
		С2-14-4...	С2-14-6, С2-31-1, С2-31-2,		
		С2-31-5,	С2-30-4... С2-30-6		
А4		-00, -06	3.006.1-2/82.1-3-03.0-38	1	С2-15-2
		-01, -07	-39	1	С2-15-3
		-02, -08	-41	1	С2-15-5
		-03, -09	-33	1	С2-14-4
		-04, -10	-34	1	С2-14-5
		-05, -11	-35	1	С2-14-6

*) Основное исполнение, не имеющее порядкового номера, обозначено 00.

Взам. инв. № | Подпись и дата | Инв. № подл.

Нач. отд.	Бродский	
Н. контр.	Уланцева	
Гл. констр.	Коротецкий	
Ст. инж.	Уланцева	
Исполн.	Лапкун	
Провер.	Попова	

3.006.1-2/82.1-1-36.0

Лоток
Л36-3... Л36-15,
Л36-3а... Л36-15а,
Л36g-3... Л36g-15

Стадия	Лист	Листов
1	1	3

Госстрой СССР
ХАРЬКОВСКИЙ ПРОМСТРОЙНИИПРОЕКТ

Копировала: Четаева

20007-01 93

Формат	Зона	Для исполнения с порядковым номером	Обозначение	Кол.	Примеч.
А4		-12	3.006.1-2/82.1-3-04.0-57	1	С2-31-1
		-13	-58	1	С2-31-2
		-14	-61	1	С2-31
		-15	-53	1	С2-30-4
		-16	-54	1	С2-30-5
		-17	-55	1	С2-30-6
		Поз.4. Сетка	С4-40...С4-40-3		
			С4-87...С4-87-3		
А4		-00,-01,-06,-07	3.006.1-2/82.1-3-07.0-084	2	С4-40
		-02,-08	-085	2	С4-40-1
		-03,-09	-086	2	С4-40-2
		-04,-05,-10,-11	-087	2	С4-40-3
А4		-12,-13	3.006.1-2/82.1-3-08.0-121	2	С4-87
		-14	-122	2	С4-87-1
		-15	-123	2	С4-87-2
		-16,-17	-124	2	С4-87-3
		Поз.5. Сетка	С5-5, С5-9		
А4		-00...-02,-06...-08	3.006.1-2/82.1-3-09.0-4	1	С5-5
		-12...-14	-8	1	С5-9
		-03...-05,-09...-11,-15...-17	отсутствует		
		Поз.6. Каркас	плоский Кр5, Кр5-1, Кр5-2		
А4		-03,-09	3.006.1-2/82.1-3-10.0-14	16	Кр5-2
		-04,-10	-12	16	Кр5
		-05,-11	-13	16	Кр5-1
		-15	-14	4	Кр5-2
		-16	-12	4	Кр5

Инв. № подл. | Подпись и дата | Взам. инв. №

Формат	Зона	Для исполнения с порядковым номером	Обозначение	Кол.	Примеч.
А4		-17	3.006.1-2/82.1-3-10.0-13	4	Кр5-1
		-00...-02,-06...-08,-12...-14	отсутствует		
		Поз.10. Петля	УП1-6, НУП1		
А4		-00...-11	3.006.1-2/82.1-3-17.0	4	НУП1
		-12...-17	1.400-9, в.I	2	УП1-6
		Поз.11. Стержень арматурный			
А4		-00...-11	3.006.1-2/82.1-3-00.2-06	30	
		-12...-17	то же	6	
		Поз.12. Стержень арматурный			
А4		-00...-02,-06...-08	3.006.1-2/82.1-3-00.2-04	10	Ф-5
		-12...-14	то же	4	Ф-5
		-03...-05,-09...-11,-15...-17	отсутствует		
		Поз.13. Изделие закладное М-2			
А4		-06...-11	3.006.1-2/82.1-3-11.0-1	4	М-2
		-00...-05,-12...-17	отсутствует		
		Поз.14. Стержень арматурный			
А4		-03...-05,-09...-11	3.006.1-2/82.1-3-00.2-10	5	
		-15...-17	-11	5	
		-00...-02,-06...-08,-12...-14	отсутствует		
		Материал			
			Бетон		
		-00,-06	М200	3,09	$м^3$
		-01,-07	М300	3,09	$м^3$
		-02...-05,-08...-011	М400	3,09	$м^3$
		-12	М200	0,77	$м^3$
		-13	М300	0,77	$м^3$
		-14...-17	М400	0,77	$м^3$

Инв. № подл. | Подпись и дата | Взам. инв. №

Копировала: Четаева 20007-01 94

Рис.1

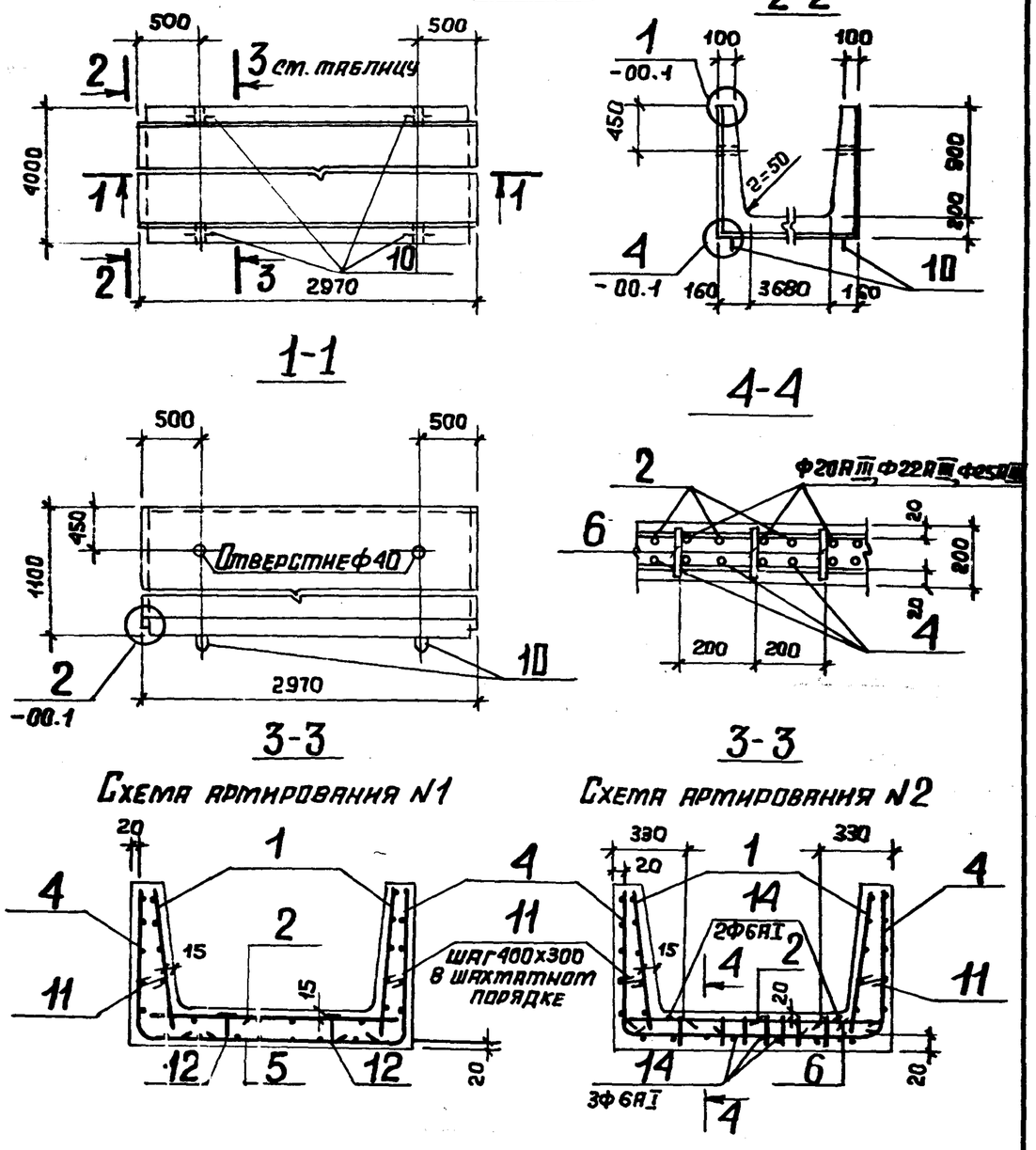

Нач. отд.	Бродский		
Н. контр.	Уткнцева		
Гл. конст.	Коротецкий		
Ст. инж.	Утанцева		
Исполн.	Лапкун		
Провер.	Попова		

3.006.1-2/82.1-1-36.ОСБ

Лоток Л36-3... Л36-15, Л36-3а... Л36-15а, Л36д-3... Л36д-15, Сборочный чертеж.

Стадия	Масса	Масштаб
Р	см. табл.	
Лист 1	Листов 3	

ГОССТРОЙ СССР ХАРЬКОВСКИЙ ПРОМСТРОЙНИИПРОЕКТ

Рис.2

Остальное смотрите рис.1

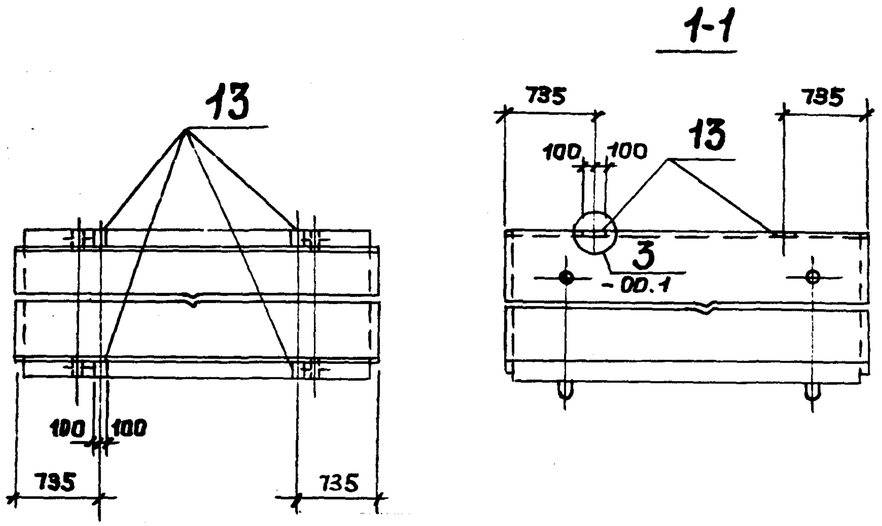

Рис.3

Остальное смотрите рис.1

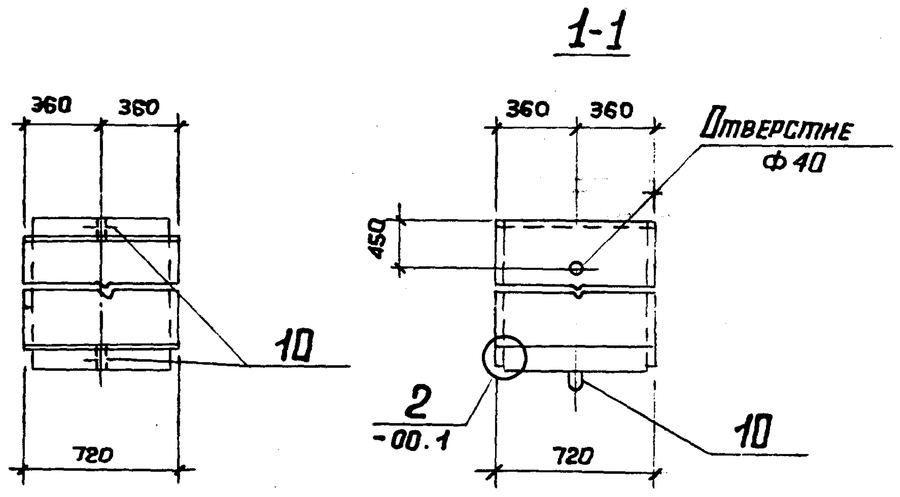

Таблицу исполнений смотрите на листе 3.

Инв. № подл. | Подпись и дата | Взам. инв. №

3.006.1-2/82.1-1-36.ОСБ Лист 2

Копировала: Четаева 20007-01 95

Обозначение	Марка	Рисунок	Схема армиров.	Схема раскладки сеток	Масса, т
3.006.1-2/82.1-1-36.0	Л36-3	1	1	9; 11	7,73
-01	Л36-5				
-02	Л36-8				
-03	Л36-11		2	12	
-04	Л36-12				
-05	Л36-15				
-06	Л36-3а	2	1	9; 11	
-07	Л36-5а				
-08	Л36-8а				
-09	Л36-11а		2	12	
-10	Л36-12а				
-11	Л36-15а				
-12	Л36g-3	3	1	15; 19	1,93
-13	Л36g-5				
-14	Л36g-8				
-15	Л36g-11		2	16	
-16	Л36g-12				
-17	Л36g-15				

3.006.1-2/82.1-1-36.0СБ

Лист 3

Формат	Зона	Поз.	Обозначение	Наименование	Кол.	Примеч.
				Документация		
А3			3.006.1-2/82.1-1-00. ОТО	Техническое описание		
А3			3.006.1-2/82.1-1-37.0СБ	Сборочный чертеж		
А3			3.006.1-2/82.1-1-00.0ВМС	Выборка стали		
А3			3.006.1-2/82.1-1-00.2	Схема раскладки сеток		
А3			3.006.1-2/82.1-1-00.3	Схема фиксации сеток		

Формат	Зона	Для исполнения с порядковым номером *)	Обозначение	Кол.	Примеч.
		Переменные данные			
		Сборочные	единицы		
		Поз1. Сетка	С1-6, С1-14		
А4		-00...-11	3.006.1-2/82.1-3-01.0-05	2	С1-6
		-12...-17	-13	2	С1-14
		Поз.2. Сетка	С2-15-2, С2-15-3, С2-15-5,		
		С2-14-3.	..С2-14-5, С2-31-1, С2-31-2,		
		С2-31-5,	С2-30-3... С2-30-5		
А4		-00, -06	3.006.1-2/82.1-3-03.0-38	1	С2-15-2
		-01, -07	-39	1	С2-15-3
		-02, -08	-41	1	С2-15-5
		-03, -09	-32	1	С2-14-3
		-04, -10	-33	1	С2-14-4
		-05, -11	-34	1	С2-14-5

*) Основное исполнение, не имеющее порядкового номера, обозначено 00.

Нач.отд.	Бродский	
Н.контр.	Уманцева	
Гл.констр.	Коротецкий	
Ст.инж.	Уманцева	
Исполн.	Лапкун	
Провер.	Попова	

3.006.1-2/82.1-1-37.0

Лоток Л37-3... Л37-15, Л37-3а...Л37-15а, Л37g-3...Л37g-15.

Стадия	Лист	Листов
Р	1	3

ГОССТРОЙ СССР ХАРЬКОВСКИЙ ПРОМСТРОЙНИИПРОЕКТ

Инв.№ подл. | Подпись и дата | Взам. инв.№

Копировала: Четаева

Формат	Зона	Для исполнения с порядковым номером	Обозначение	Кол.	Примеч.
А4		-12	3.006.1-2/82.1-3-04.0-57	1	С2-31-1
		-13	-58	1	С2-31-2
		-14	-61	1	С2-31-5
		-15	-52	1	С2-30-3
		-16	-53	1	С2-30-4
		-17	-54	1	С2-30-5
		Поз.4. Сетка	С4-41...С4-41-4		
			С4-88...С4-88-4		
А4		-00, -06	3.006.1-2/82.1-3-07.0-088	2	С4-41
		-01, -07	-089	2	С4-41-1
		-02, -08	-090	2	С4-41-2
		-03, -04, -09, -10	-091	2	С4-41-3
		-05, -11	-092	2	С4-41-4
А4		-12	3.006.1-2/82.1-3-08.0-125	2	С4-88
		-13	-126	2	С4-88-1
		-14	-127	2	С4-88-2
		-15, -16	-128	2	С4-88-3
		-17	-129	2	С4-88-4
		Поз.5. Сетка	С5-5, С5-9		
А4		-00...-02, -06...-08	3.006.1-2/82.1-3-09.0-4	1	С5-5
		-12...-14	-8	1	С5-9
		-03...-05, -09...-11, -15...-17	отсутствует		
		Поз.6. Каркас	плоский Кр5, Кр5-2		
А4		-03, -09	3.006.1-2/82.1-3-10.0-14	16	Кр5-2
		-04, -05, -10, -11	-12	16	Кр5
		-15	-14	4	Кр5-2

Формат	Зона	Для исполнения с порядковым номером	Обозначение	Кол.	Примеч.
А4		-16, -17	3.006.1-2/82.1-3-10.0-12	4	Кр5
		-00...-02, -06...-08, -12...-14	отсутствует		
		Поз.10. Петля УП1-6, НУП1			
А4		-00...-11	3.006.1-2/82.1-3-17.0	4	НУП1
		-12...-17	1.400-6, в. I	2	УП1-6
		Поз.11. Стержень арматурный			
А4		-00...-11	3.006.1-2/82.1-3-00.2-07	40	
		-12...-17	то же	8	
		Поз.12. Стержень арматурный			
А4		-00...-02, -06...-08	3.006.1-2/82.1-3-00.2-04	10	Ф-5
		-12...-14	-04	4	Ф-5
		-03...-05, -09...-11, -15...-17	отсутствует		
		Поз.13. Изделие закладное М-2			
А4		-06...-11	3.006.1-2/82.1-3-11.0-1	4	М-2
		-00...-05, -12...-17	отсутствует		
		Поз.14. Стержень арматурный			
А4		-03...-05, -09...-11	3.006.1-2/82.1-3-00.2-10	5	
		-15...-17	-11	5	
		-00...-02, -06...-08, -12...-14	отсутствует		
		Материал			
			Бетон		
		-00, -06	М200	3.42	$м^3$
		-01, -07	М300	3.42	$м^3$
		-02...-05, 08...-011	М400	3.42	$м^3$
		-12	М200	0,86	$м^3$
		-13	М300	0,86	$м^3$
		-14...-17	М400	0.86	$м^3$

Взам. инв. № | Подпись и дата | Инв. № подл.

Копировала: Четаева 20007-01 97

Рис. 1

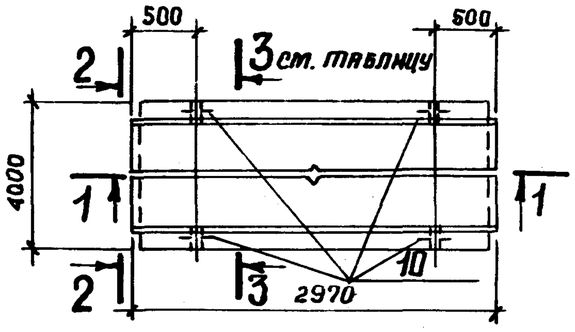

1-1

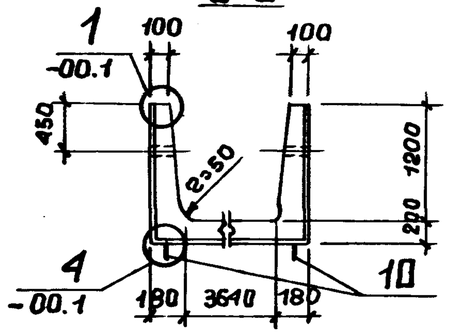

2-2

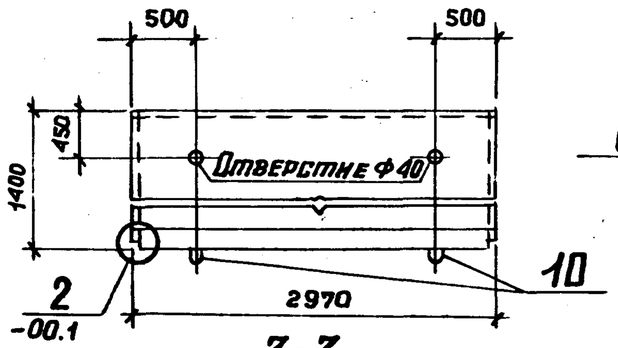

3-3

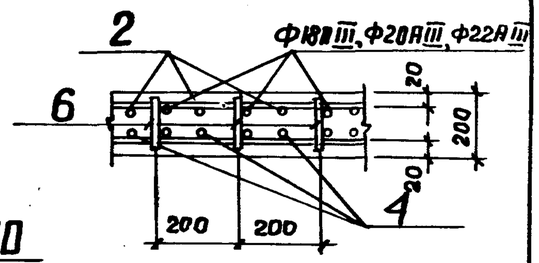

4-4

Схема армирования N1

Схема армирования N2

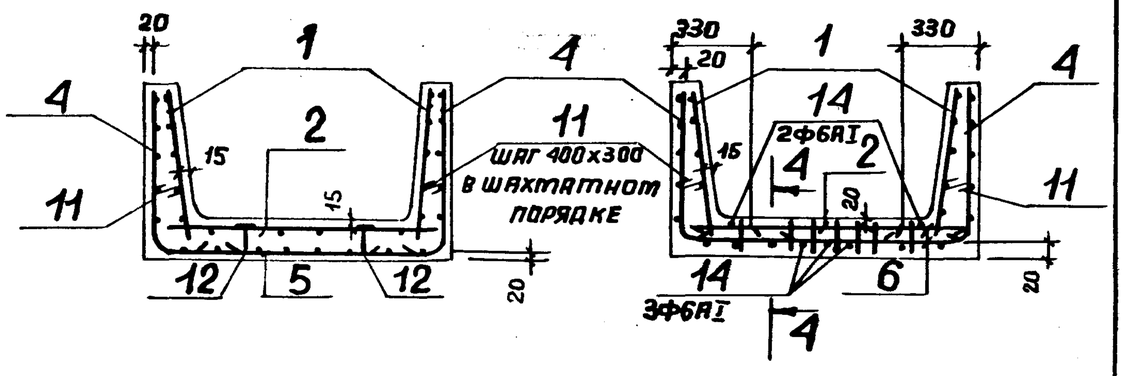

Нач.отд.	Бродский		
Гл.констр.	Утанцева		
Гл.констр.	Коротецкий		
Ст.инж.	Утанцева		
Исполн.	Лапкун		
Провер.	Попова		

3.006.1-2/82.1-1-37.ОСБ

Лоток
Л37-3... Л37-15,
Л37-3а... Л37-15а,
Л37д-3... Л37д-15.
Сборочный чертеж

Стадия	Масса	Масшт.
Р	см. табл.	
Лист 1	Листов 3	

Госстрой СССР
ХАРЬКОВСКИЙ
ПРОМСТРОЙНИИПРОЕКТ

Инв. № подл. | Подпись и дата | Взам. инв. №

Рис. 2

Остальное смотрите рис. 1

1-1

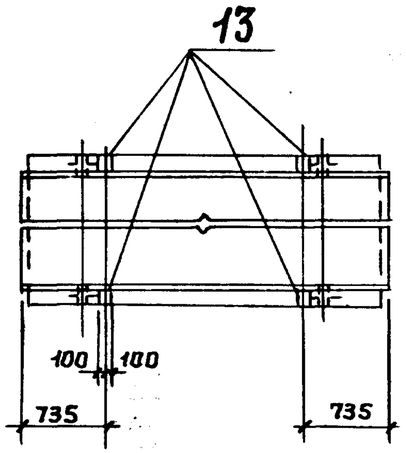

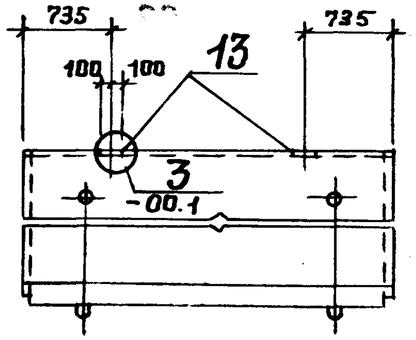

Рис. 3

Остальное смотрите рис. 1

1-1

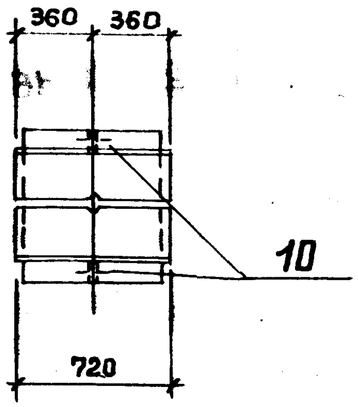

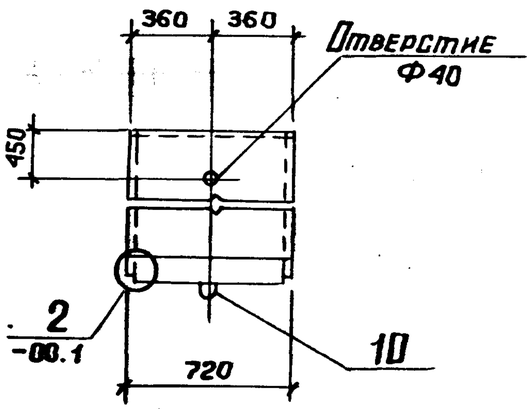

Таблицу исполнений смотрите на листе 3.

3.006.1-2/82.1-1-37.ОСБ

Лист 2

Копировала: Четаева

20007-01 98

Обозначение	Марка	Рисунок	Схема армиров.	Схема раскладки сеток	Масса, т
3.006.1-2/82.1-1-37.0	Л37-3	1	1	9; 11	8,55
-01	Л37-5				
-02	Л37-8				
-03	Л37-11		2	12	
-04	Л37-12				
-05	Л37-15				
-06	Л37-3а	2	1	9; 11	
-07	Л37-5а				
-08	Л37-8а				
-09	Л37-11а		2	12	
-10	Л37-12а				
-11	Л37-15а				
-12	Л37g-3	3	1	15; 19	2,15
-13	Л37g-5				
-14	Л37g-8				
-15	Л37g-11		2	16	
-16	Л37g-12				
-17	Л37g-15				

3.006.1-2/82.1-1-37.0СБ

Лист 3

Формат	Зона	Поз.	Обозначение	Наименование	Кол.	Примеч.
				Документация		
А3			3.006.1-2/82.1-1-00.0 ТО	Техническое описание		
А3			3.006.1-2/82.1-1-38.0 СБ	Сборочный чертеж		
А3			3.006.1-2/82.1-1-00.0 ВМС	Выборка стали		
А3			3.006.1-2/82.1-1-00.2	Схема раскладки сеток		
А3			3.006.1-2/82.1-1-00.3	Схема фиксации сеток		

Формат	Зона	Для исполнения с порядковым номером *)	Обозначение	Кол.	Примеч.
		Переменные данные			
		Сборочные	единицы		
		Поз.1. Сетка	С1-7, С1-15		
А4		-00...-11	3.006.1-2/82.1-3-01.0-06	2	С1-7
		-12...-17	-14	2	С1-15
		Поз.2. Сетка	С2-15, С2-15-3, С2-15-4,		
		С2-14-3...	С2-14-5, С2-31, С2-31-2,		
		С2-31-4,	С2-30-3...С2-30-5		
А4		-00, -06	3.006.1-2/82.1-3-03.0-36	1	С2-15
		-01, -07	-39	1	С2-15-3
		-02, -08	-40	1	С2-15-4
		-03, -09	-32	1	С2-14-3
		-04, -10	-33	1	С2-14-4
		-05, -11	-34	1	С2-14-5

*) Основное исполнение, не имеющее порядкового номера, обозначено 00

Взам. инв. № | Подпись и дата | Инв. № подл.

Нач. отд.	Бродский	
Н. контр.	Утанцева	
Гл. констр.	Коротецкий	
Ст. инж.	Утанцева	
Исполн.	Лапкун	
Провер.	Попова	

3.006.1-2/82.1-1-38.0

Лоток
Л38-3... Л38-15,
Л38-3а... Л38-15а,
Л38g-3... Л38g-15.

Стадия	Лист	Листов
Р	1	3

Госстрой СССР
ХАРЬКОВСКИЙ ПРОМСТРОЙНИИПРОЕКТ

Копировала: Четаева

Формат	Зона	Для исполнения с порядковым номером.	Обозначение	Кол.	Примеч.
А4		-12	3.006.1-2/82.1-3-04.0-56	1	С2-31
		-13	-58	1	С2-31-2
		-14	-60	1	С2-31-4
		-15	-52	1	С2-30-3
		-16	-53	1	С2-30-4
		-17	-54	1	С2-30-5
		Поз.4. Сетка	С4-42... С4-42-4		
			С4-89... С4-89-4		
А4		-00, -06	3.006.1-2/82.1-3-07.0-093	2	С4-42
		-01, -07	-094	2	С4-42-1
		-02, -08	-095	2	С4-42-2
		-03, -04, -09, -10	-096	2	С4-42-3
		-05, -11	-097	2	С4-42-4
А4		-12	3.006.1-2/82.1-3-08.0-130	2	С4-89
		-13	-131	2	С4-89-1
		-14	-132	2	С4-89-2
		-15, -16	-133	2	С4-89-3
		-17	-134	2	С4-89-4
		Поз.5. Сетка	С5-5, С5-9		
А4		-00...-02, -06...-08	3.006.1-2/82.1-3-09.0-4	1	С5-5
		-12...-14	-8	1	С5-9
		-03...-05, -09...-11, -15...-17	отсутствует		
		Поз.6. Каркас	плоский Кр5, Кр5-3		
А4		-03, -09	3.006.1-2/82.1-3-10.0-15	16	Кр5-3
		-04, -05, -10, -11	-12	16	Кр5
		-15	-15	4	Кр5-3

Формат	Зона	Для исполнения с порядковым номером	Обозначение	Кол.	Примеч.
А4		-16, -17	3.006.1-2/82.1-3-10.0-12	4	Кр5
		-00...-02, -06...-08, -12...-14	отсутствует		
		Поз.10. Петля	УП1-8, НУП1		
А4		-00...-11	3.006.1-2/82.1-3-17.0	4	НУП1
		-12...-17	1.400-6, в.I	2	УП1-8
		Поз.11. Стержень	арматурный		
А4		-00...-11	3.006.1-2/82.1-3-00.2-08	45	
		-12...-17	то же	10	
		Поз.12. Стержень	арматурный		
А4		-00...-02, -06...-08	3.006.1-2/82.1-3-00.2-04	10	Ф-5
		-12...-14	то же	4	Ф-5
		-03...-05, -09...-11, -15...-17	отсутствует		
		Поз.13. Изделие	закладное М-2		
А4		-06...-11	3.006.1-2/82.1-3-11.0-1	4	М-2
		-00...-05, -12...-17	отсутствует		
		Поз.14. Стержень	арматурный		
А4		-03...-05, -09...-11	3.006.1-2/82.1-3-00.2-10	5	
		-15...-17	-11	5	
		-00...-02, -06...-08, -12...-14	отсутствует		
		Материал			
			Бетон		
		-00, -06	М200	3,75	м³
		-01, -07	М300	3,75	м³
		-02...-05, -08...-011	М400	3,75	м³
		-12	М200	0,94	м³
		-13	М300	0,94	м³
		-14...-17	М400	0,94	м³

Взам. инв. № | Подпись и дата | Инв. № подл.

Копировала: Четаева 90007-01 100

Рис.1

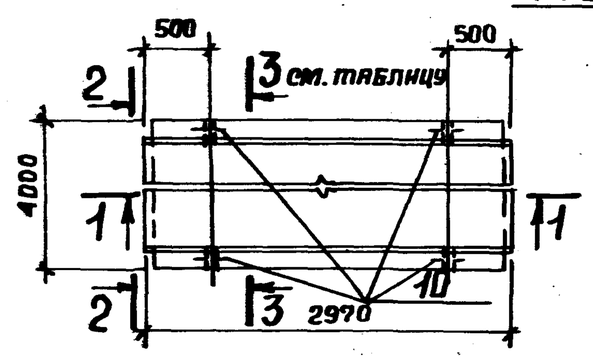

2-2

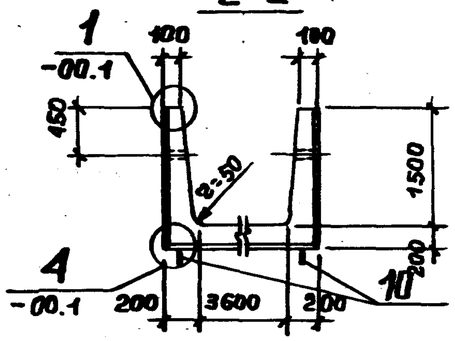

1-1

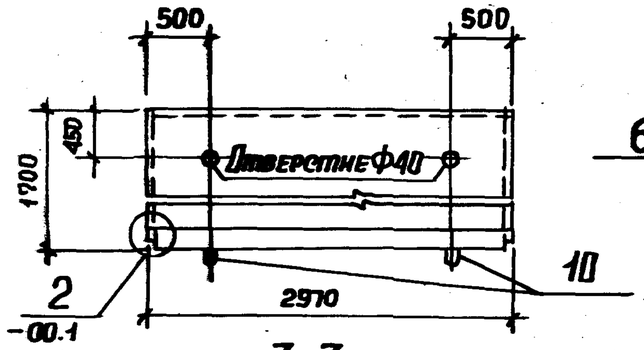

4-4

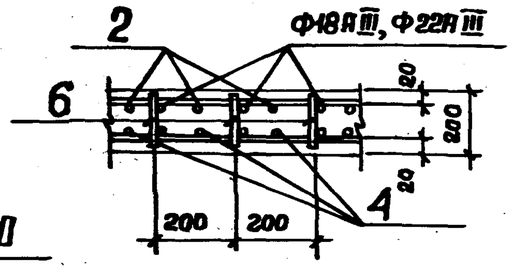

3-3

Схема армирования N1

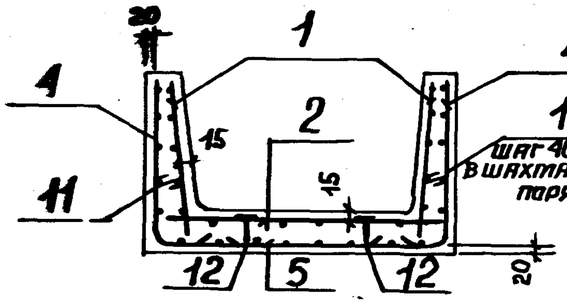

3-3

Схема армирования N2

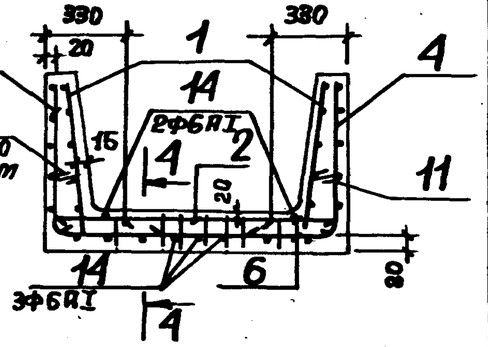

Нач.отд.	Бродский		
Н.контр.	Утанцева		
Гл.констр.	Коротецкий		
Гл.инж.	Утанцева		
Исполн.	Лапкун		
Провер.	Попова		

3.006.1-2/82.1-1-38.ОСБ

Лоток
Л38-3... Л38-15;
Л38а-3... Л38а-15;
Л38д-3... Л38д-15.
Сборочный чертеж

Стадия	Масса	Масштаб
Р	см. табл.	
Лист 1	Листов 3	

Госстрой СССР
ХАРЬКОВСКИЙ ПРОМСТРОЙНИИПРОЕКТ

Рис.2

Остальное смотрите рис.1

1-1

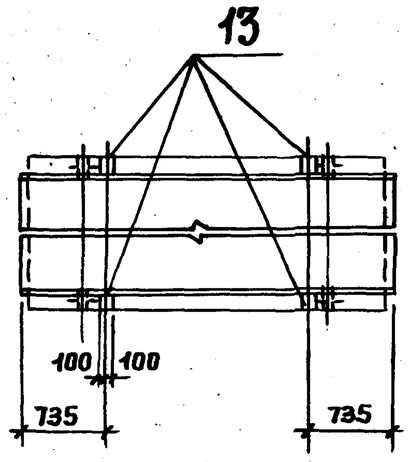

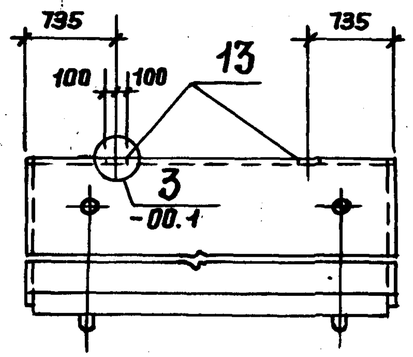

Рис.3

Остальное смотрите рис.1

1-1

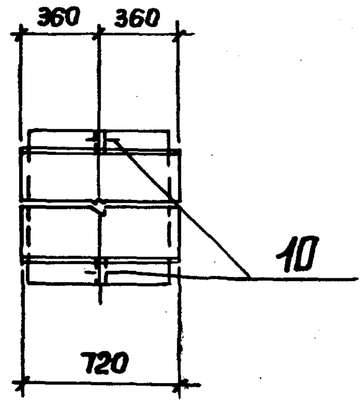

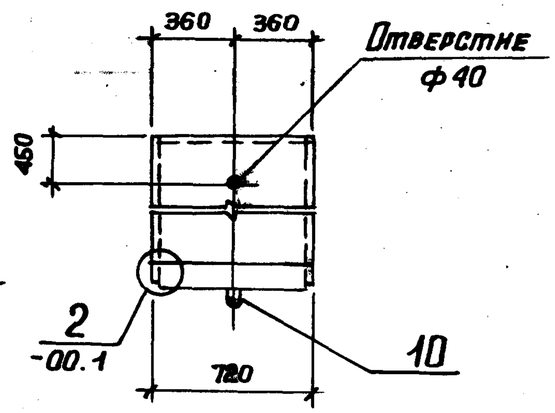

Таблицу исполнений смотрите на листе 3.

Инв.№подл. | Подпись и дата | Взам.инв.№

3.006.1-2/82.1-1-38.ОСБ Лист 2

Копировал: Четаева. 20007-01 101

Обозначение	Марка	Рисунок	Схема армирования	Схема раскладки сеток	Масса, т
3.006.1-2/82.1-1-38.0	Л38-3	1	1	9; 11	9,38
-01	Л38-5				
-02	Л38-8				
-03	Л38-11		2	12	
-04	Л38-12				
-05	Л38-15				
-06	Л38-3а	2	1	9; 11	
-07	Л38-5а				
-08	Л38-8а				
-09	Л38-11а		2	12	
-10	Л38-12а				
-11	Л38-15а				
-12	Л38д-3	3	1	15; 19	2,35
-13	Л38д-5				
-14	Л38д-8				
-15	Л38д-11		2	16	
-16	Л38д-12				
-17	Л38д-15				

Взам. инв. № | Подпись и дата | Инв. № подл.

3.006.1-2/82.1-1-38.0СБ

Лист 3

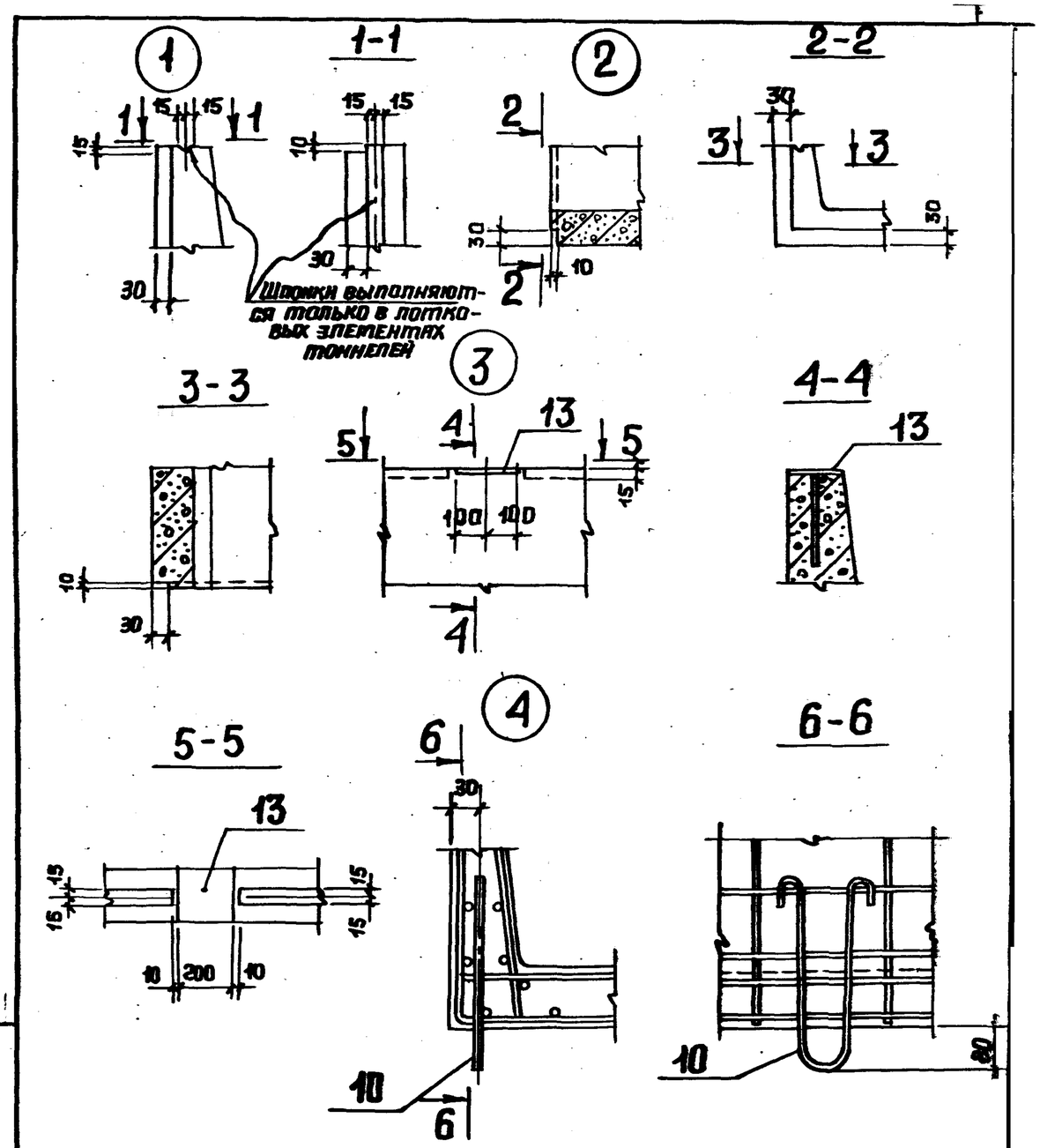

Нач. отд.	Бродский		
Н. контр.	Утянцева		
Гл. констр.	Коротецкий		
Ст. инж.	Утянцева		
Исполн.	Лапкун		
Провер.	Попова		

3.006.1-2/82.1-1-00.1

Узлы 1 ... 4

Стадия	Лист	Листов
Р		1

ГОССТРОЙ СССР
ХАРЬКОВСКИЙ ПРОМСТРОЙНИИПРОЕКТ

20807-01

Схема 1

План раскладки верхних сеток длиной 6 м при отсутствии стыков.

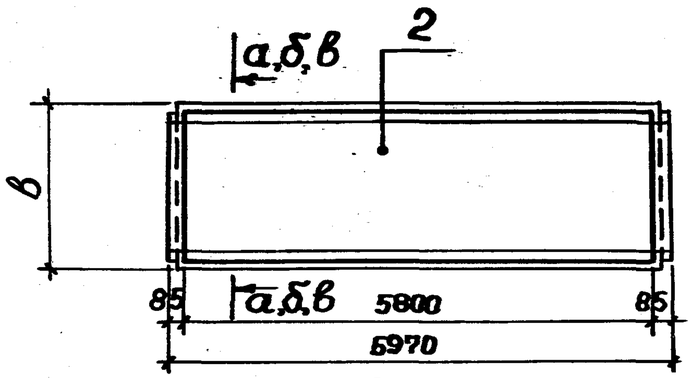

Схема 2

План раскладки угловых сеток длиной 6 м при отсутствии стыков

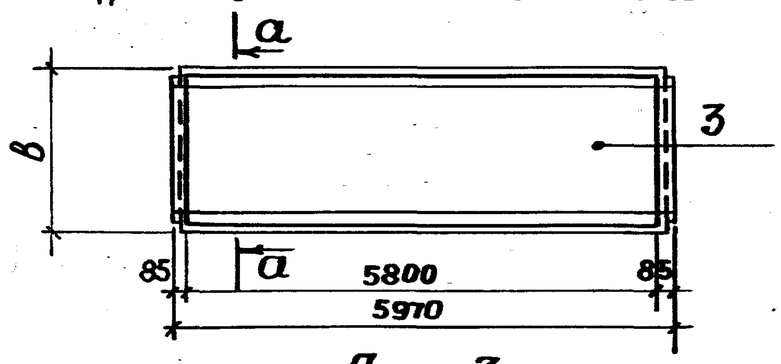

Схема 3

План раскладки верхних сеток длиной 3 м при стыке в продольном направлении.

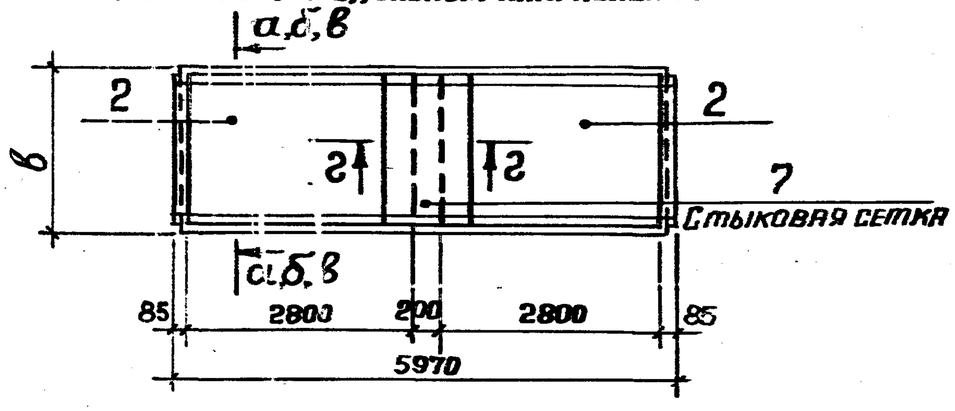

Схема 4

План раскладки угловых сеток длиной 3 м при стыке в продольном направлении.

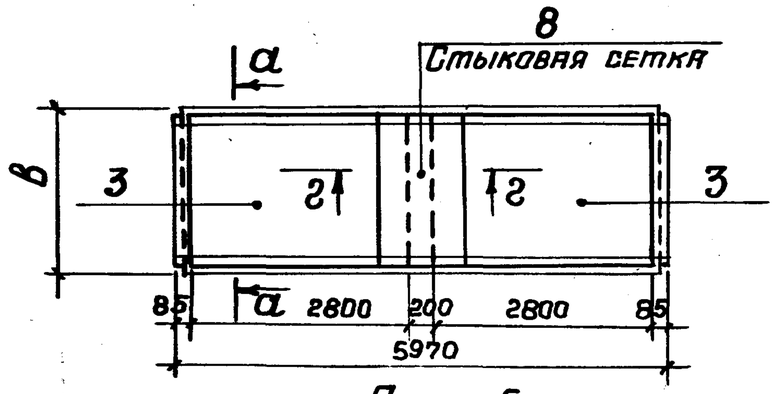

Схема 5

План раскладки угловых сеток длиной 6 м при стыке в поперечном направлении.

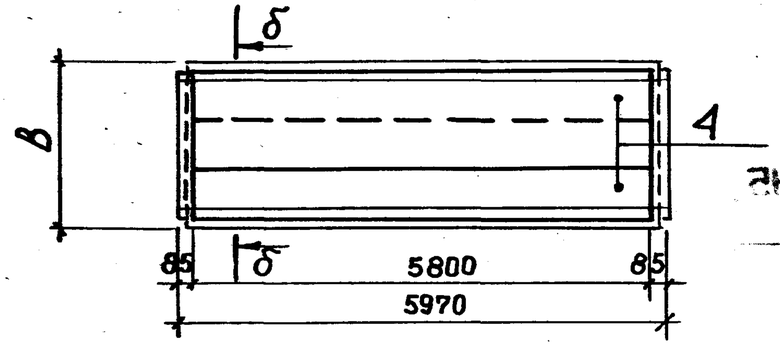

Схема 6

План раскладки угловых сеток длиной 3 м при стыках в продольном и поперечном направлениях.

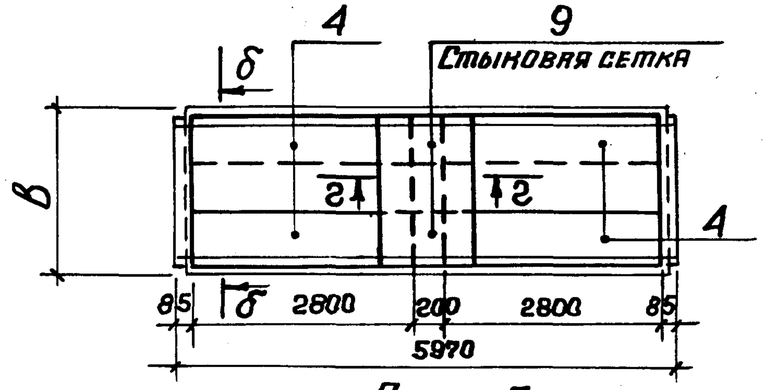

Схема 7

План раскладки угловых сеток длиной 6 м при стыке в поперечном направлении.

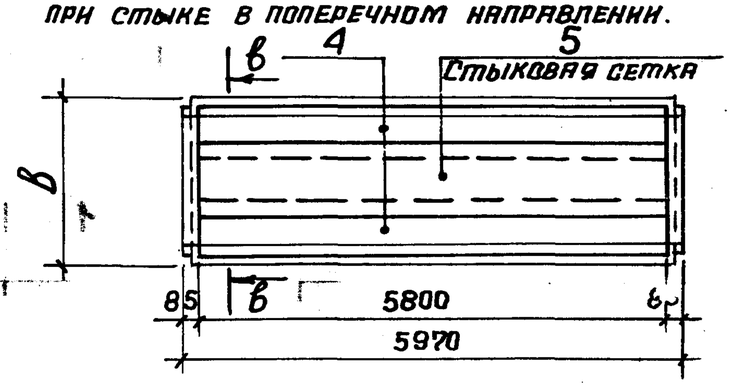

Нач. отд.	Бродский		
Н. контр.	Уманцева		
Гл. констр.	Коротецкий		
Ст. инж.	Уманцева		
Исполн.	Лапкун		
Проверил	Попова		

3.006.1-2/82.1-1-00.2

Схемы раскладки сеток

Стадия	Лист	Листов
Р	1	3

ГОССТРОЙ СССР
ХАРЬКОВСКИЙ ПРОМСТРОЙНИИПРОЕКТ

Схема 8

План раскладки угловых сеток длиной 3м при стыках в продольном и поперечном направлениях.

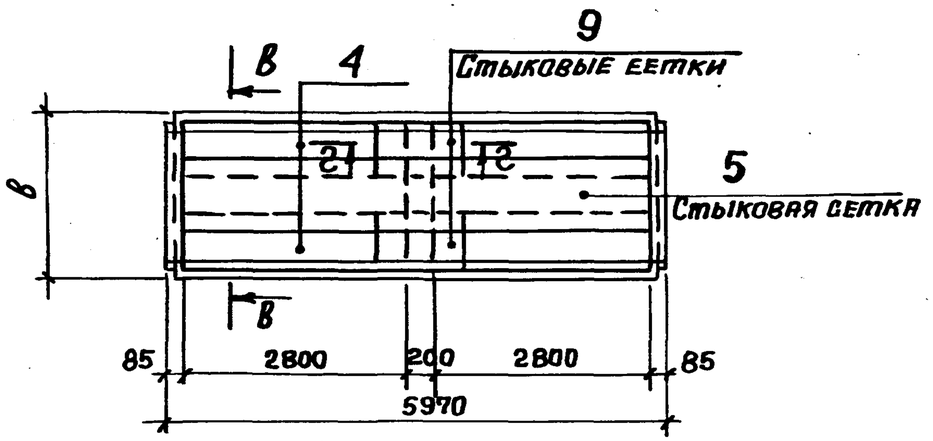

Схема 9

План раскладки верхних сеток длиной 3 т. при отсутствии стыков.

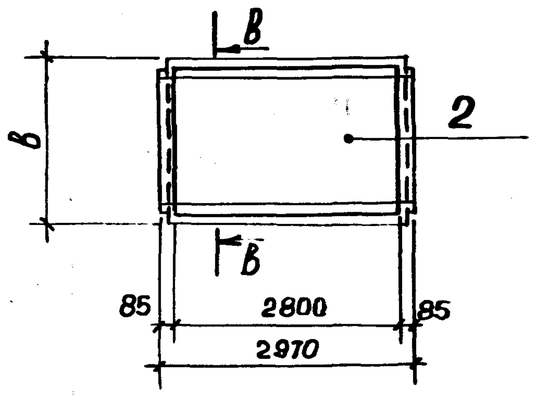

Схема 10

План раскладки верхних и угловых сеток длиной 3м при стыке в поперечном направлении.

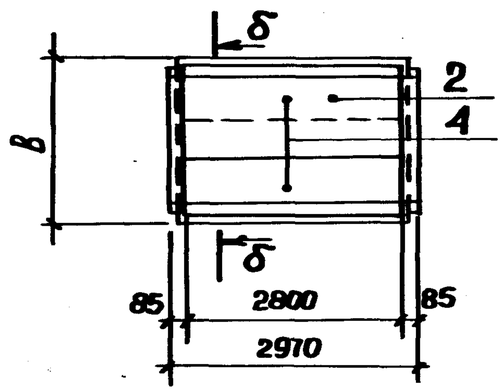

Схема 11

План раскладки угловых сеток длиной 3м при стыке в поперечном направлении

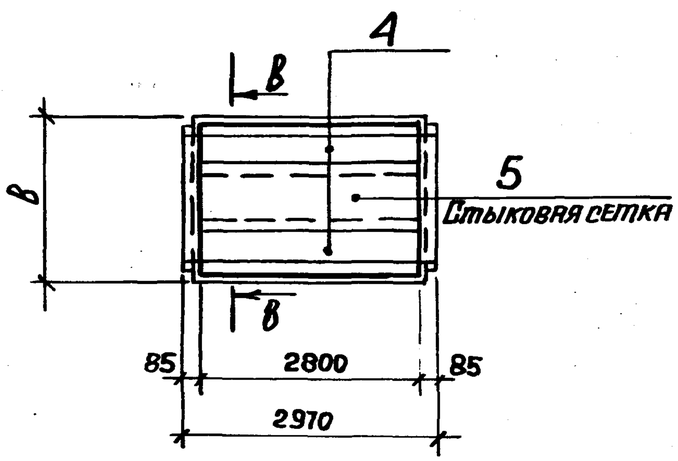

Схема 12

План раскладки верхних и угловых сеток длиной 3м при отсутствии стыков

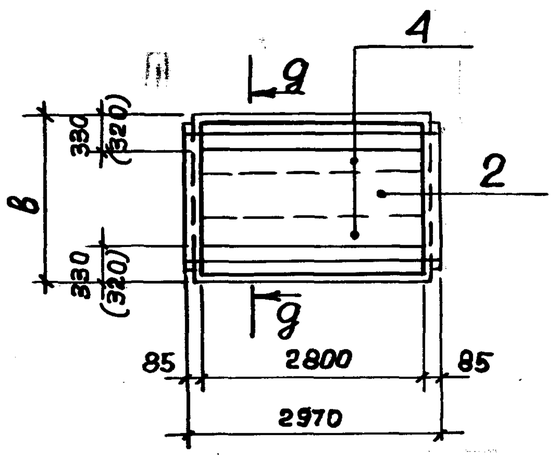

Схема 13

План раскладки верхних и угловых сеток длиной 0,75м при отсутствии стыков

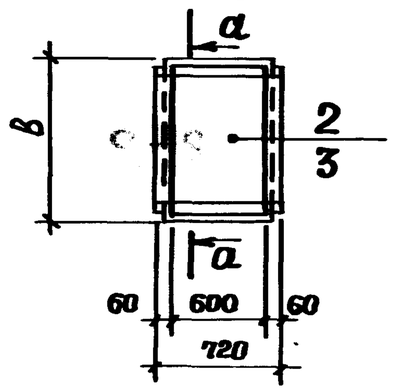

Схема 14

План раскладки верхних и угловых сеток длиной 0,75м при стыке в поперечном направлении

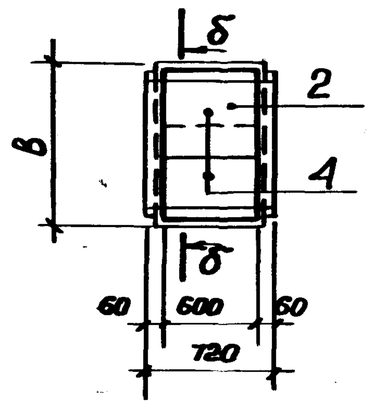

3.006.1-2/82.1-1-00.2

Лист 2

Схема 15

План раскладки угловых сеток длиной 0,75м при стыке в поперечном направлении

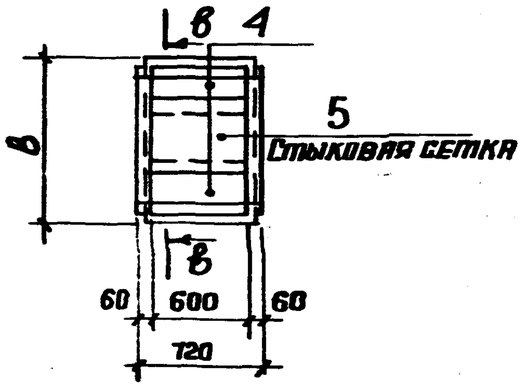

Схема 16

План раскладки верхних и угловых сеток длиной 0,75м при отсутствии стыков

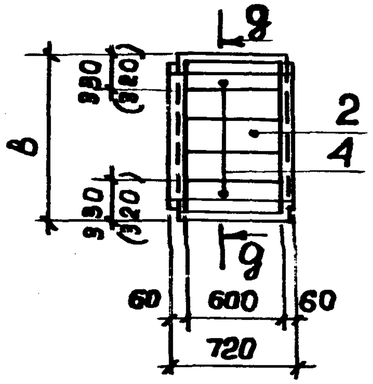

Схема 19

План раскладки верхних сеток длиной 0,75 м при отсутствии стыка

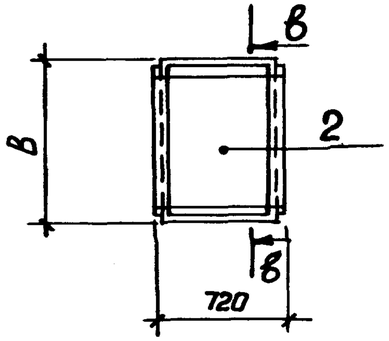

г - г

(при армировании сетками)

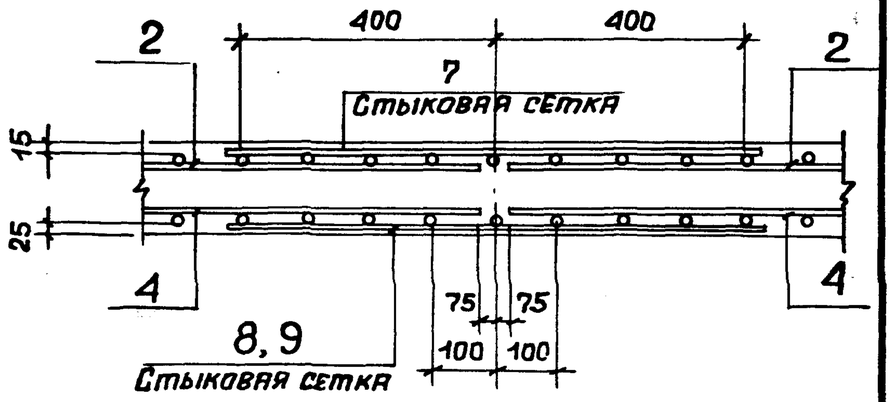

Схема 17

План раскладки верхних сеток длиной 3м при стыке в продольном направлении.

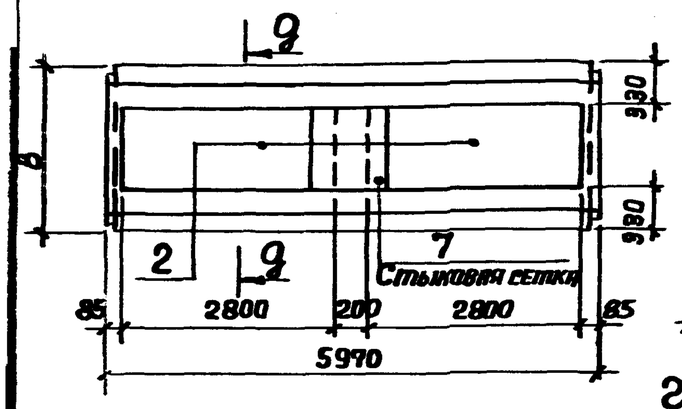

Схема 18

План раскладки угловых сеток длиной 3м при стыке в продольном направлении.

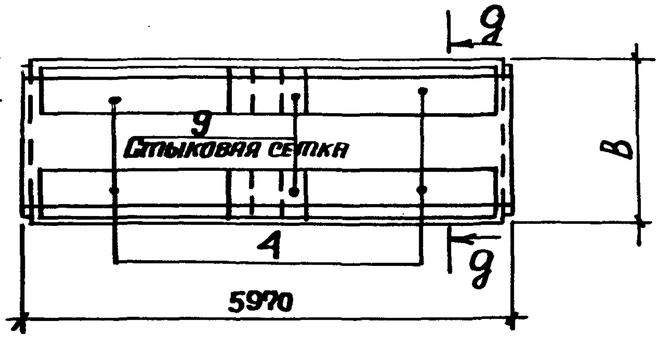

а-а

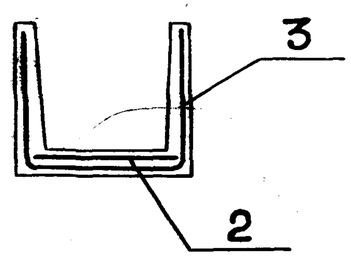

б-б

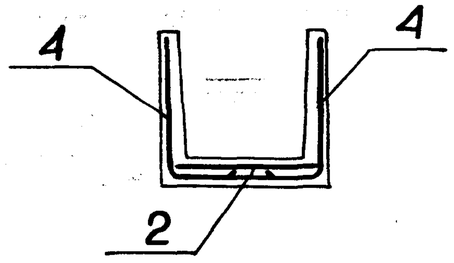

в-в

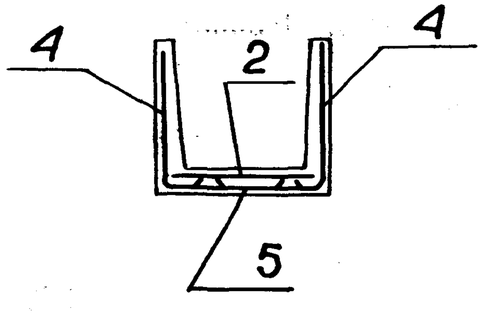

д-д

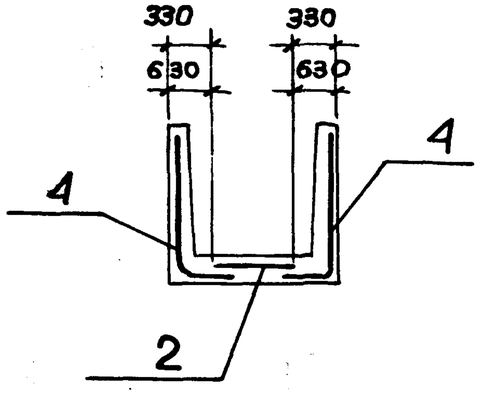

г-г

(при армировании сетками и каркасами)

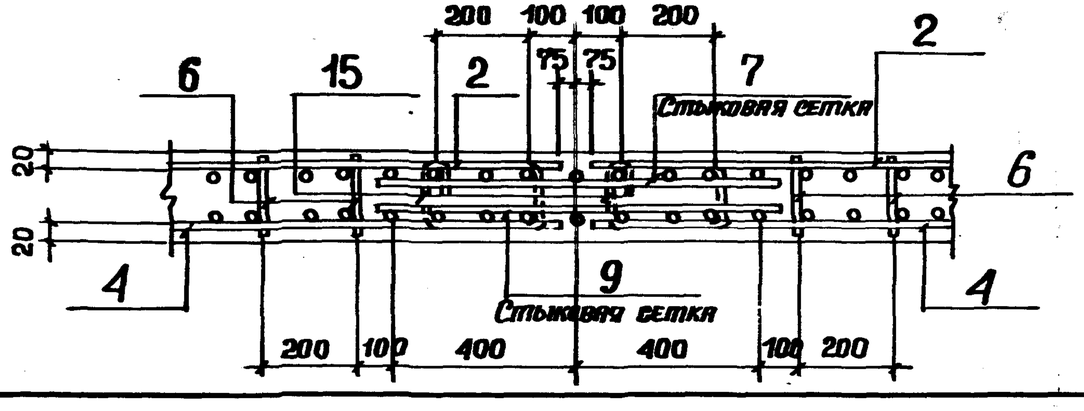

3.006.1-2/82.1-1-00.2

Лист 3

Копировала: Четаева 20007-01 105

Схема фиксации сеток в лотках шириной 2400...3600 мм

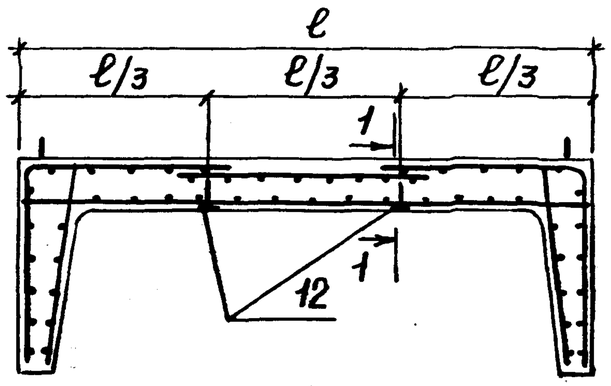

Схема фиксации сеток в лотках шириной 1200...2100 мм

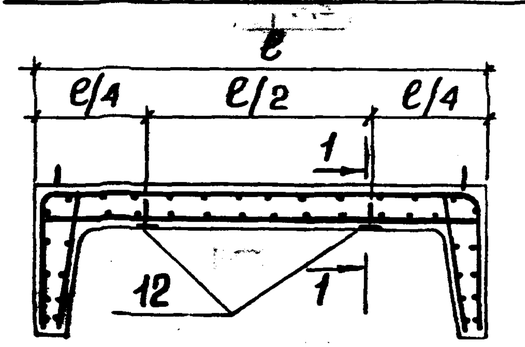

1-1

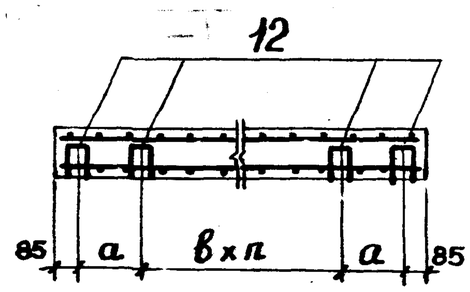

Марка лотка	Размеры, мм		п
	а	в	
Л10... Л21 Л23, Л24	650	750	6
Л22 Л25 ... Л38	650	750	2
Л10g... Л38g	–	550	1

В лотках, армированных каркасами, фиксаторы (поз. 12) не устанавливаются.

Нач. отд.	Бродский		
Н. контр.	Утанцева		
Гл. констр.	Коротецкий		
Ст. инж.	Утанцева		
Исполн.	Лапкун		
Провер.	Попова		

3.006.1-2/82.-1-00.3

Схема фиксации сеток

Стадия	Лист	Листов
Р		1

ГОССТРОЙ СССР
ХАРЬКОВСКИЙ ПРОМСТРОЙНИИПРОЕКТ

Копировала: Четаева

Марка элемента	Изделия арматурные, кг																			Всего	Изделия закладные, кг													Всего	Общий расход, кг
	Арматура класса																				Арматура класса												Прокат стали			
	А-III ГОСТ 5781-82											А-I ГОСТ 5781-82				Вр-I ГОСТ 6727-80					А-III ГОСТ 5781-82		А-I ГОСТ 5781-82								Вст3кп2 ГОСТ 380-71*			
	6	8	10	12	14	16	18	20	22	25	Итого	6	8	10	Итого	3	4	Итого		8	Итого	8	10	12	14	16	18	20	Итого	6=6	Итого		
Л1 - 8	9,5	—	—	—	—	—	—	—	—	—	9,5	—	—	—	—	2,4	—	2,4	11,9	—	—	1,3	—	—	—	—	—	—	1,3	—	—	1,3	13,2
Л1 - 15	2,7	12,1	—	—	—	—	—	—	—	—	14,8	—	—	—	—	2,4	—	2,4	17,2	—	—	1,3	—	—	—	—	—	—	1,3	—	—	1,3	18,5
Л2 - 8	11,5	—	—	—	—	—	—	—	—	—	11,5	—	—	—	—	2,4	—	2,4	13,9	—	—	1,3	—	—	—	—	—	—	1,3	—	—	1,3	15,2
Л2 - 15	3,7	13,9	—	—	—	—	—	—	—	—	17,6	—	—	—	—	2,4	—	2,4	20,0	—	—	1,3	—	—	—	—	—	—	1,3	—	—	1,3	21,3
Л3 - 8	14,5	—	—	—	—	—	—	—	—	—	14,5	—	—	—	—	1,2	3,2	4,4	18,9	—	—	—	2,4	—	—	—	—	—	2,4	—	—	2,4	21,3
Л3 - 15	—	25,7	—	—	—	—	—	—	—	—	25,7	—	—	—	—	1,2	3,2	4,4	30,1	—	—	—	2,4	—	—	—	—	—	2,4	—	—	2,4	32,3
Л4 - 8	5,0	20,4	—	—	—	—	—	—	—	—	25,4	—	—	—	—	1,2	3,7	4,9	30,3	—	—	—	2,4	—	—	—	—	—	2,4	—	—	2,4	32,7
Л4 - 15	5,0	22,4	—	—	—	—	—	—	—	—	27,4	—	—	—	—	1,2	4,3	5,5	32,9	—	—	—	2,4	—	—	—	—	—	2,4	—	—	2,4	35,3
Л5 - 8	5,0	23,9	—	—	—	—	—	—	—	—	28,9	—	—	—	—	1,2	4,3	5,5	34,4	—	—	—	—	3,9	—	—	—	—	3,9	—	—	3,9	38,3
Л5 - 15	—	32,8	—	—	—	—	—	—	—	—	32,8	—	—	—	—	1,2	4,3	5,5	38,3	—	—	—	—	3,9	—	—	—	—	3,9	—	—	3,9	42,2
Л6 - 5	—	38,4	—	—	—	—	—	—	—	—	38,4	—	—	—	—	1,2	4,2	5,4	43,8	—	—	—	—	3,9	—	—	—	—	3,9	—	—	3,9	47,7
Л6 - 8	—	—	59,9	—	—	—	—	—	—	—	59,9	—	—	—	—	6,3	—	6,3	66,2	—	—	—	—	3,9	—	—	—	—	3,9	—	—	3,9	70,1
Л6 - 11	—	—	59,9	—	—	—	—	—	—	—	59,9	—	—	—	—	6,3	—	6,3	66,2	—	—	—	—	3,9	—	—	—	—	3,9	—	—	3,9	70,1
Л6 - 12	—	—	38,8	30,4	—	—	—	—	—	—	69,2	5,8	—	—	5,8	0,3	4,2	4,5	79,5	—	—	—	—	3,9	—	—	—	—	3,9	—	—	3,9	83,4
Л6 - 15	—	—	38,8	30,4	—	—	—	—	—	—	69,2	5,8	—	—	5,8	0,3	4,2	4,5	79,5	—	—	—	—	3,9	—	—	—	—	3,9	—	—	3,9	83,4
Л7 - 5	—	41,9	—	—	—	—	—	—	—	—	41,9	—	—	—	—	1,2	4,8	6,0	47,9	—	—	—	—	3,9	—	—	—	—	3,9	—	—	3,9	51,8
Л7 - 8	—	—	65,5	—	—	—	—	—	—	—	65,5	—	—	—	—	—	6,9	6,9	72,4	—	—	—	—	3,9	—	—	—	—	3,9	—	—	3,9	76,3
Л7 - 11	—	—	65,5	—	—	—	—	—	—	—	65,5	—	—	—	—	—	6,9	6,9	72,4	—	—	—	—	3,9	—	—	—	—	3,9	—	—	3,9	76,3
Л7 - 12	—	—	44,4	30,4	—	—	—	—	—	—	74,8	5,8	—	—	5,8	0,3	4,8	5,1	85,7	—	—	—	—	3,9	—	—	—	—	3,9	—	—	3,9	89,6

Нач. отд.	Бродский	
Н. контр.	Уманцева	
Гл. констр.	Коротецкий	
Ст. инж.	Уманцева	
Исполн.	Лапкун	
Провер.	Гурович	

3.006.1-2/82.1-1-00.0 ВМС

Ведомость расхода стали на элемент

Стадия	Лист	Листов
Р	1	23

Госстрой СССР
ХАРЬКОВСКИЙ ПРОМСТРОЙНИИПРОЕКТ

Копировала: Четаева

Марка элемента	Изделия арматурные, кг																			Изделия закладные, кг													Общий расход, кг
	Арматура класса																		Всего	Арматура класса												Всего	
	А-III											А-I				Вр-I				А-III		А-I							Прокат стали Вст3кп2				
	ГОСТ 5781-82											ГОСТ 5781-82				ГОСТ 6727-80				ГОСТ 5781-82		ГОСТ 5781-82							ГОСТ 380-71*				
	6	8	10	12	14	16	18	20	22	25	Итого	6	8	10	Итого	3	4	Итого		8	Итого	8	10	12	14	16	18	20	Итого	δ=6	Итого		
Л7-15	—	—	41,4	30,4	—	—	—	—	—	—	71,8	5,8	—	—	5,8	0,3	4,8	5,1	85,7	—	—	—	—	3,9	—	—	—	—	3,9	—	—	3,9	89,6
Л8-5	7,6	39,2	—	—	—	—	—	—	—	—	46,8	—	—	—	—	4,8	—	4,8	51,6	—	—	—	—	—	6,1	—	—	—	6,1	—	—	6,1	57,7
Л8-8	—	13,5	61,0	—	—	—	—	—	—	—	74,5	—	—	—	—	1,2	6,4	7,6	82,1	—	—	—	—	—	6,1	—	—	—	6,1	—	—	6,1	88,2
Л8-11	—	13,5	61,0	—	—	—	—	—	—	—	74,5	—	—	—	—	1,2	6,4	7,6	82,1	—	—	—	—	—	6,1	—	—	—	6,1	—	—	6,1	88,2
Л8-15	—	—	21,1	88,0	—	—	—	—	—	—	109,1	17,4	—	—	17,4	0,8	2,1	2,9	129,4	—	—	—	—	—	6,1	—	—	—	6,1	—	—	6,1	135,5
Л9-5	7,6	—	72,0	—	—	—	—	—	—	—	79,6	—	—	—	—	1,2	7,4	8,6	88,2	—	—	—	—	—	—	8,8	—	—	8,8	—	—	8,8	97,0
Л9-8	—	13,5	—	104,0	—	—	—	—	—	—	117,5	20,2	—	—	20,2	2,2	—	2,2	139,9	—	—	—	—	—	—	8,8	—	—	8,8	—	—	8,8	148,7
Л9-11	—	13,5	—	104,0	—	—	—	—	—	—	117,5	20,2	—	—	20,2	2,2	—	2,2	139,9	—	—	—	—	—	—	8,8	—	—	8,8	—	—	8,8	148,7
Л9-15	—	—	21,1	104,0	—	—	—	—	—	—	125,1	20,2	—	—	20,2	1,0	2,1	3,1	148,4	—	—	—	—	—	—	8,8	—	—	8,8	—	—	8,8	157,2
Л10-3	—	17,2	45,3	—	—	—	—	—	—	—	62,5	1,8	—	—	1,8	1,5	4,8	6,3	70,6	—	—	—	—	3,9	—	—	—	—	3,9	—	—	3,9	74,5
Л10-5	—	—	72,1	—	—	—	—	—	—	—	72,1	1,8	—	—	1,8	—	7,5	7,5	81,4	—	—	—	—	3,9	—	—	—	—	3,9	—	—	3,9	85,3
Л10-8	—	—	45,3	—	52,8	—	—	—	—	—	98,1	9,2	—	—	9,2	0,4	4,8	5,2	112,5	—	—	—	—	3,9	—	—	—	—	3,9	—	—	3,9	116,4
Л10-11	—	—	—	65,2	52,8	—	—	—	—	—	118,0	22,3	—	—	22,3	1,0	—	1,0	141,3	—	—	—	—	3,9	—	—	—	—	3,9	—	—	3,9	145,2
Л10-15	—	—	—	—	88,8	68,8	—	—	—	—	157,6	22,3	—	—	22,3	1,0	—	1,0	180,9	—	—	—	—	3,9	—	—	—	—	3,9	—	—	3,9	184,8
Л11-3	—	17,2	55,4	—	—	—	—	—	—	—	72,6	1,8	—	—	1,8	1,5	5,4	6,9	81,3	—	—	—	—	—	6,1	—	—	—	6,1	—	—	6,1	87,4
Л11-5	—	—	26,8	80,0	—	—	—	—	—	—	106,8	16,6	—	—	16,6	0,8	2,7	3,5	126,9	—	—	—	—	—	6,1	—	—	—	6,1	—	—	6,1	133,0
Л11-8	—	—	—	80,0	52,8	—	—	—	—	—	132,8	24,0	—	—	24,0	1,2	—	1,2	158,0	—	—	—	—	—	6,1	—	—	—	6,1	—	—	6,1	164,1
Л11-11	—	—	—	—	161,6	—	—	—	—	—	161,6	24,0	—	—	24,0	1,2	—	1,2	186,8	—	—	—	—	—	6,1	—	—	—	6,1	—	—	6,1	192,9
Л11-15	—	—	—	—	—	210,8	—	—	—	—	210,8	24,0	—	—	24,0	1,2	—	1,2	236,0	—	—	—	—	—	6,1	—	—	—	6,1	—	—	6,1	242,1
Л12-3	—	10,4	66,6	—	—	—	—	—	—	—	107,0	1,8	—	—	1,8	10,3	1,0	11,3	120,1	—	—	—	—	—	—	8,8	—	—	8,8	—	—	8,8	128,9
Л12-5	—	89,8	26,8	—	—	—	—	—	—	—	116,6	1,8	—	—	1,8	8,8	3,7	12,5	130,9	—	—	—	—	—	—	8,8	—	—	8,8	—	—	8,8	139,7
Л12-8	—	23,2	—	86,8	—	—	—	—	—	—	110,0	19,0	—	—	19,0	3,8	1,0	4,8	133,8	—	—	—	—	—	—	8,8	—	—	8,8	—	—	8,8	142,6
Л12-11	—	23,2	—	131,8	—	—	—	—	—	—	158,0	19,0	—	—	19,0	3,8	1,0	4,8	181,8	—	—	—	—	—	—	8,8	—	—	8,8	—	—	8,8	198,2
Л12-12	—	23,2	—	—	—	—	—	—	—	—	206,8	26,6	—	—	26,6	3,8	1,0	4,8	238,2	—	—	—	—	—	—	8,8	—	—	8,8	—	—	8,8	247,0

Марка элемента	Изделия арматурные, кг																			Изделия закладные, кг												Общий расход, кг
	Арматура класса																		Всего	Арматура класса									Прокат стали		Всего	
	А-III ГОСТ 5781-82												А-I ГОСТ 5781-82				Вр-I ГОСТ 6727-80				А-III ГОСТ 5781-82		А-I ГОСТ 5781-82						Вст.3кп2 ГОСТ 380-71*			
	6	8	10	12	14	16	18	20	22	25	Итого	6	8	10	Итого	3	4	Итого		8	Итого	8	10	12	14	16	18	20	Итого	-б=6	Итого		
Л12-15	—	23,2	—	—	—	—	—	—	—	—	206,8	26,6	—	—	26,6	3,8	1,0	4,8	238,2	—	—	—	—	—	—	8,8	—	—	8,8	—	—	8,8	247,0
Л13-3	9,7	80,6	—	—	—	—	—	—	—	—	90,3	2,0	—	—	2,0	8,7	1,2	9,9	102,2	—	—	—	—	—	—	—	12,2	—	12,2	—	—	12,2	114,4
Л13-5	—	48,0	77,6	—	—	—	—	—	—	—	125,6	2,0	—	—	2,0	4,5	8,6	13,1	140,1	—	—	—	—	—	—	—	12,2	—	12,2	—	—	12,2	152,9
Л13-8	—	30,8	26,8	112,8	—	—	—	—	—	—	170,4	22,2	—	—	22,2	4,0	3,9	7,9	200,6	—	—	—	—	—	—	—	12,2	—	12,2	—	—	12,2	212,7
Л13-11	—	30,8	26,8	112,8	—	—	—	—	—	—	170,4	22,2	—	—	22,2	4,0	3,9	7,9	200,6	—	—	—	—	—	—	—	12,2	—	12,2	—	—	12,2	212,7
Л13-15	—	30,8	—	151,6	—	—	—	—	—	—	182,4	29,6	—	—	29,6	4,4	1,2	5,6	217,6	—	—	—	—	—	—	—	12,2	—	12,2	—	—	12,2	229,8
Л14-3	—	36,8	—	48,0	—	—	—	—	—	—	84,8	10,7	—	—	10,7	4,1	—	4,1	99,6	—	—	—	—	—	—	8,8	—	—	8,8	—	—	8,8	108,4
Л14-5	—	—	57,2	48,0	—	—	—	—	—	—	105,2	10,7	—	—	10,7	0,5	6,4	6,9	122,8	—	—	—	—	—	—	8,8	—	—	8,8	—	—	8,8	131,6
Л14-8	—	—	57,2	65,4	—	—	—	—	—	—	122,6	10,7	—	—	10,7	0,5	6,4	6,9	140,2	—	—	—	—	—	—	8,8	—	—	8,8	—	—	8,8	149,0
Л14-11	—	—	57,2	—	—	85,4	—	—	—	—	142,6	10,7	—	—	10,7	0,5	6,4	6,9	160,2	—	—	—	—	—	—	8,8	—	—	8,8	—	—	8,8	169,0
Л14-12	—	—	—	82,4	—	—	—	133,4	—	—	215,8	19,4	15,6	—	35,0	1,3	—	1,3	252,1	—	—	—	—	—	—	8,8	—	—	8,8	—	—	8,8	260,9
Л14-15	—	—	—	82,4	—	—	—	133,4	—	—	215,8	19,4	15,6	—	35,0	1,3	—	1,3	252,1	—	—	—	—	—	—	8,8	—	—	8,8	—	—	8,8	260,9
Л15-3	—	—	62,8	48,0	—	—	—	—	—	—	110,8	10,7	—	—	10,7	0,5	6,4	6,9	128,4	—	—	—	—	—	—	8,8	—	—	8,8	—	—	8,8	137,2
Л15-3а	—	—	62,8	48,0	—	—	—	—	—	—	110,8	10,7	—	—	10,7	0,5	6,4	6,9	128,4	0,8	0,8	—	—	—	—	8,8	—	—	8,8	2,4	2,4	12,0	140,4
Л15-5	—	—	—	138,4	—	—	—	—	—	—	138,4	28,1	—	—	28,1	1,3	—	1,3	167,8	—	—	—	—	—	—	8,8	—	—	8,8	—	—	8,8	176,6
Л15-5а	—	—	—	138,4	—	—	—	—	—	—	138,4	28,1	—	—	28,1	1,3	—	1,3	167,8	0,8	0,8	—	—	—	—	8,8	—	—	8,8	2,4	2,4	12,0	179,8
Л15-8	—	—	—	90,4	65,4	—	—	—	—	—	155,8	28,1	—	—	28,1	1,3	—	1,3	185,2	—	—	—	—	—	—	8,8	—	—	8,8	—	—	8,8	194,0
Л15-8а	—	—	—	90,4	65,4	—	—	—	—	—	155,8	28,1	—	—	28,1	1,3	—	1,3	185,2	0,8	0,8	—	—	—	—	8,8	—	—	8,8	2,4	2,4	12,0	197,2
Л15-11	—	—	—	—	123,6	85,4	—	—	—	—	209,0	28,1	—	—	28,1	1,3	—	1,3	238,4	—	—	—	—	—	—	8,8	—	—	8,8	—	—	8,8	247,2
Л15-11а	—	—	—	—	123,6	85,4	—	—	—	—	209,0	28,1	—	—	28,1	1,3	—	1,3	238,4	0,8	0,8	—	—	—	—	8,8	—	—	8,8	2,4	2,4	12,0	250,4
Л15-12	—	—	—	—	—	161,2	108,0	—	—	—	269,2	19,4	15,6	—	35,0	1,3	—	1,3	305,5	—	—	—	—	—	—	8,8	—	—	8,8	—	—	8,8	314,3
Л15-12а	—	—	—	—	—	161,2	108,0	—	—	—	269,2	19,4	15,6	—	35,0	1,3	—	1,3	305,5	0,8	0,8	—	—	—	—	8,8	—	—	8,8	2,4	2,4	12,0	317,5
Л15-15	—	—	—	—	—	161,2	108,0	—	—	—	269,2	19,4	15,6	—	35,0	1,3	—	1,3	305,5	—	—	—	—	—	—	8,8	—	—	8,8	—	—	8,8	314,3
Л15-15а	—	—	—	—	—	161,2	108,0	—	—	—	269,2	19,4	15,6	—	35,0	1,3	—	1,3	305,5	0,8	0,8	—	—	—	—	8,8	—	—	8,8	2,4	2,4	12,0	317,5

Марка элемента	Изделия арматурные, кг																			Изделия закладные, кг													Общий расход, кг
	Арматура класса																		Всего	Арматура класса												Всего	
	А-III											А-I				Вр-I				А-III		А-I							Прокат стали Вст.3кп2				
	ГОСТ 5781-82											ГОСТ 5781-82				ГОСТ 6727-80				ГОСТ 5781-82		ГОСТ 5781-82							ГОСТ 380-71*				
	6	8	10	12	14	16	18	20	22	25	Итого	6	8	10	Итого	3	4	Итого		8	Итого	8	10	12	14	16	18	20	Итого	-Б-6	Итого		
Л16-3	—	44,5	74,0	—	—	—	—	—	—	—	118,5	2,0	—	—	2,0	4,2	8,4	12,6	133,1	—	—	—	—	—	—	—	12,2	—	12,2	—	—	12,2	145,3
Л16-3а	—	44,5	74,0	—	—	—	—	—	—	—	118,5	2,0	—	—	2,0	4,2	8,4	12,6	133,1	0,8	0,8	—	—	—	—	—	12,2	—	12,2	2,4	2,4	15,4	148,5
Л16-5	—	23,2	—	101,2	—	—	—	—	—	—	124,4	22,1	—	—	22,1	4,1	1,0	5,1	151,6	—	—	—	—	—	—	—	12,2	—	12,2	—	—	12,2	163,8
Л16-5а	—	23,2	—	101,2	—	—	—	—	—	—	124,4	22,1	—	—	22,1	4,1	1,0	5,1	151,6	0,8	0,8	—	—	—	—	—	12,2	—	12,2	2,4	2,4	15,4	167,0
Л16-8	—	23,2	—	—	210,6	—	—	—	—	—	233,8	30,9	—	—	30,9	3,9	1,0	4,9	269,6	—	—	—	—	—	—	—	12,2	—	12,2	—	—	12,2	281,8
Л16-8а	—	23,2	—	—	210,6	—	—	—	—	—	233,8	30,9	—	—	30,9	3,9	1,0	4,9	269,6	0,8	0,8	—	—	—	—	—	12,2	—	12,2	2,4	2,4	15,4	285,0
Л16-11	—	23,2	—	—	210,6	—	—	—	—	—	233,8	30,9	—	—	30,9	3,9	1,0	4,9	269,6	—	—	—	—	—	—	—	12,2	—	12,2	—	—	12,2	281,8
Л16-11а	—	23,2	—	—	210,6	—	—	—	—	—	233,8	30,9	—	—	30,9	3,9	1,0	4,9	269,6	0,8	0,8	—	—	—	—	—	12,2	—	12,2	2,4	2,4	15,4	285,0
Л16-12	—	23,2	—	—	—	189,6	108,0	—	—	—	320,8	22,2	15,6	—	37,8	3,9	1,0	4,9	363,5	—	—	—	—	—	—	—	12,2	—	12,2	—	—	12,2	375,7
Л16-12а	—	23,2	—	—	—	189,6	108,0	—	—	—	320,8	22,2	15,6	—	37,8	3,9	1,0	4,9	363,5	0,8	0,8	—	—	—	—	—	12,2	—	12,2	2,4	2,4	15,4	378,9
Л16-15	—	23,2	—	—	—	189,6	108,0	—	—	—	320,8	22,2	15,6	—	37,8	3,9	1,0	4,9	363,5	—	—	—	—	—	—	—	12,2	—	12,2	—	—	12,2	375,7
Л16-15а	—	23,2	—	—	—	189,6	108,0	—	—	—	320,8	22,2	15,6	—	37,8	3,9	1,0	4,9	363,5	0,8	0,8	—	—	—	—	—	12,2	—	12,2	2,4	2,4	15,4	378,9
Л17-3	—	52,1	85,0	—	—	—	—	—	—	—	137,1	2,0	—	—	2,0	4,8	9,6	14,4	153,5	—	—	—	—	—	—	—	12,2	—	12,2	—	—	12,2	165,7
Л17-3а	—	52,1	85,0	—	—	—	—	—	—	—	137,1	2,0	—	—	2,0	4,8	9,6	14,4	153,5	0,8	0,8	—	—	—	—	—	12,2	—	12,2	2,4	2,4	15,4	168,9
Л17-5	—	30,8	118,3	—	—	—	—	—	—	—	149,1	2,0	—	—	2,0	3,0	12,8	15,8	166,9	—	—	—	—	—	—	—	12,2	—	12,2	—	—	12,2	179,1
Л17-5а	—	30,8	118,3	—	—	—	—	—	—	—	149,1	2,0	—	—	2,0	3,0	12,8	15,8	166,9	0,8	0,8	—	—	—	—	—	12,2	—	12,2	2,4	2,4	15,4	182,3
Л17-8	—	30,8	—	122,4	65,4	—	—	—	—	—	218,6	34,1	—	—	34,1	4,7	1,2	5,9	258,6	—	—	—	—	—	—	—	12,2	—	12,2	—	—	12,2	270,8
Л17-8а	—	30,8	—	122,4	65,4	—	—	—	—	—	218,6	34,1	—	—	34,1	4,7	1,2	5,9	258,6	0,8	0,8	—	—	—	—	—	12,2	—	12,2	2,4	2,4	15,4	274,0
Л17-11	—	30,8	—	122,4	65,4	—	—	—	—	—	218,6	34,1	—	—	34,1	4,7	1,2	5,9	258,6	—	—	—	—	—	—	—	12,2	—	12,2	—	—	12,2	270,8
Л17-11а	—	30,8	—	122,4	65,4	—	—	—	—	—	218,6	34,1	—	—	34,1	4,7	1,2	5,9	258,6	0,8	0,8	—	—	—	—	—	12,2	—	12,2	2,4	2,4	15,4	274,0
Л17-12	—	30,8	—	—	166,8	85,4	—	—	—	—	283,0	34,1	—	—	34,1	4,7	1,2	5,9	323,0	—	—	—	—	—	—	—	12,2	—	12,2	—	—	12,2	335,2
Л17-12а	—	30,8	—	—	166,8	85,4	—	—	—	—	283,0	34,1	—	—	34,1	4,7	1,2	5,9	323,0	0,8	0,8	—	—	—	—	—	12,2	—	12,2	2,4	2,4	15,4	338,4
Л17-15	—	30,8	—	—	166,8	85,4	—	—	—	—	283,0	34,1	—	—	34,1	4,7	1,2	5,9	323,0	—	—	—	—	—	—	—	12,2	—	12,2	—	—	12,2	335,2
Л17-15а	—	30,8	—	—	166,8	85,4	—	—	—	—	283,0	34,1	—	—	34,1	4,7	1,2	5,9	323,0	0,8	0,8	—	—	—	—	—	12,2	—	12,2	2,4	2,4	15,4	338,4

Инв. № подл. | Подп. и дата | Взам. инв. №

Марка элемента	Изделия арматурные, кг																			Изделия закладные, кг												Общий расход, кг
	Арматура класса																		Всего	Арматура класса												Всего
	А-III											А-I				Вр-I				А-III		А-I							Прокат стали Вст3кп2			
	ГОСТ 5781-82											ГОСТ 5781-82				ГОСТ 6727-80				ГОСТ 5781-82		ГОСТ 5781-82							ГОСТ 380-71*			
	6	8	10	12	14	16	18	20	22	25	Итого	6	8	10	Итого	3	4	Итого		8	Итого	8	10	12	14	16	18	20	Итого	6=6	Итого	
Л18-3	—	59,7	96,0	—	—	—	—	—	—	—	155,7	—	3,8	—	3,8	5,4	11,0	16,4	175,9	—	—	—	—	—	—	—	—	17,2	17,2	—	—	17,2	193,1
Л18-3а	—	59,7	96,0	—	—	—	—	—	—	—	155,7	—	3,8	—	3,8	5,4	11,0	16,4	175,9	0,8	0,8	—	—	—	—	—	—	17,2	17,2	2,4	2,4	20,4	196,3
Л18-5	—	38,4	33,3	138,4	—	—	—	—	—	—	210,1	24,5	3,8	—	28,3	4,3	4,6	8,9	247,3	—	—	—	—	—	—	—	—	17,2	17,2	—	—	17,2	264,5
Л18-5а	—	38,4	33,3	138,4	—	—	—	—	—	—	210,1	24,5	3,8	—	28,3	4,3	4,6	8,9	247,3	0,8	0,8	—	—	—	—	—	—	17,2	17,2	2,4	2,4	20,4	267,7
Л18-8	—	38,4	—	48,0	188,8	—	—	—	—	—	275,2	34,9	3,8	—	38,7	5,5	1,4	6,9	320,8	—	—	—	—	—	—	—	—	17,2	17,2	—	—	17,2	338,0
Л18-8а	—	38,4	—	48,0	188,8	—	—	—	—	—	275,2	34,9	3,8	—	38,7	5,5	1,4	6,9	320,8	0,8	0,8	—	—	—	—	—	—	17,2	17,2	2,4	2,4	20,4	341,2
Л18-11	—	38,4	—	48,0	188,8	—	—	—	—	—	275,2	34,9	3,8	—	38,7	5,5	1,4	6,9	320,8	—	—	—	—	—	—	—	—	17,2	17,2	—	—	17,2	338,0
Л18-11а	—	38,4	—	48,0	188,8	—	—	—	—	—	275,2	34,9	3,8	—	38,7	5,5	1,4	6,9	320,8	0,8	0,8	—	—	—	—	—	—	17,2	17,2	2,4	2,4	20,4	341,2
Л18-12	—	38,4	—	—	65,4	246,4	—	—	—	—	350,2	34,9	3,8	—	38,7	5,5	1,4	6,9	395,8	—	—	—	—	—	—	—	—	17,2	17,2	—	—	17,2	413,0
Л18-12а	—	38,4	—	—	65,4	246,4	—	—	—	—	350,2	34,9	3,8	—	38,7	5,5	1,4	6,9	395,8	0,8	0,8	—	—	—	—	—	—	17,2	17,2	2,4	2,4	20,4	416,2
Л18-15	—	38,4	—	—	65,4	246,4	—	—	—	—	350,2	34,9	3,8	—	38,7	5,5	1,4	6,9	395,8	—	—	—	—	—	—	—	—	17,2	17,2	—	—	17,2	413,0
Л18-15а	—	38,4	—	—	65,4	246,4	—	—	—	—	350,2	34,9	3,8	—	38,7	5,5	1,4	6,9	395,8	0,8	0,8	—	—	—	—	—	—	17,2	17,2	2,4	2,4	20,4	416,2
Л19-3	—	—	68,4	56,4	—	—	—	—	—	—	124,8	10,1	3,8	—	13,9	0,5	7,4	7,9	146,6	—	—	—	—	—	—	—	12,2	—	12,2	—	—	12,2	158,8
Л19-3а	—	—	68,4	56,4	—	—	—	—	—	—	124,8	10,1	3,8	—	13,9	0,5	7,4	7,9	146,6	0,8	0,8	—	—	—	—	—	12,2	—	12,2	2,4	2,4	20,4	162,0
Л19-5	—	—	—	99,8	77,0	—	—	—	—	—	176,8	30,3	3,8	—	34,1	1,5	—	1,5	212,4	—	—	—	—	—	—	—	12,2	—	12,2	—	—	12,2	224,6
Л19-5а	—	—	—	99,8	77,0	—	—	—	—	—	176,8	30,3	3,8	—	34,1	1,5	—	1,5	212,4	0,8	0,8	—	—	—	—	—	12,2	—	12,2	2,4	2,4	20,4	227,8
Л19-8	—	—	—	—	134,4	100,4	—	—	—	—	234,8	30,3	3,8	—	34,1	1,5	—	1,5	270,4	—	—	—	—	—	—	—	12,2	—	12,2	—	—	12,2	282,6
Л19-8а	—	—	—	—	134,4	100,4	—	—	—	—	234,8	30,3	3,8	—	34,1	1,5	—	1,5	270,4	0,8	0,8	—	—	—	—	—	12,2	—	12,2	2,4	2,4	20,4	285,8
Л19-11	—	—	—	—	134,4	—	127,2	—	—	—	261,6	20,2	22,0	—	42,2	1,5	—	1,5	305,3	—	—	—	—	—	—	—	12,2	—	12,2	—	—	12,2	317,5
Л19-11а	—	—	—	—	134,4	—	127,2	—	—	—	261,6	20,2	22,0	—	42,2	1,5	—	1,5	305,3	0,8	0,8	—	—	—	—	—	12,2	—	12,2	2,4	2,4	20,4	320,7
Л19-12	—	—	—	—	—	175,6	—	157,0	—	—	332,6	20,2	22,0	—	42,2	1,5	—	1,5	376,3	—	—	—	—	—	—	—	12,2	—	12,2	—	—	12,2	388,5
Л19-12а	—	—	—	—	—	175,6	—	157,0	—	—	332,6	20,2	22,0	—	42,2	1,5	—	1,5	376,3	0,8	0,8	—	—	—	—	—	12,2	—	12,2	2,4	2,4	20,4	391,7
Л19-15	—	—	—	—	—	175,6	—	157,0	—	—	332,6	20,2	22,0	—	42,2	1,5	—	1,5	376,3	—	—	—	—	—	—	—	12,2	—	12,2	—	—	12,2	388,5
Л19-15а	—	—	—	—	—	175,6	—	157,0	—	—	332,6	20,2	22,0	—	42,2	1,5	—	1,5	376,3	0,8	0,8	—	—	—	—	—	12,2	—	12,2	2,4	2,4	20,4	391,7

Марка элемента	Изделия арматурные, кг																			Всего	Изделия закладные, кг												Общий расход, кг
	Арматура класса																				Арматура класса												
	А-III											А-I				Вр-I					А-III		А-I							Прокат стали Вст3кп2			
	ГОСТ 5781-82											ГОСТ 5781-82				ГОСТ 6727-80					ГОСТ 5781-82		ГОСТ 5781-82							ГОСТ 380-71*			
	6	8	10	12	14	16	18	20	22	25	Итого	6	8	10	Итого	3	4	Итого			8	Итого	8	10	12	14	16	18	20	Итого	Б=6	Итого	Всего	
Л20-3	—	23,2	79,4	56,4	—	—	—	—	—	—	159,0	10,1	3,8	—	13,9	2,9	9,4	12,3	185,2	—	—	—	—	—	—	—	12.2	—	12.2	—	—	12,2	197,4
Л20-3а	—	23,2	79,4	56,4	—	—	—	—	—	—	159,0	10,1	3,8	—	13,9	2,9	9,4	12,3	185,2	0,8	0,8	—	—	—	—	—	12,2	—	12,2	2,4	2,4	15,4	200,6
Л20-5	—	23,2	79,4	77,0	—	—	—	—	—	—	179,6	10,1	3,8	—	13,9	2,9	9,4	12,3	205,8	—	—	—	—	—	—	—	12,2	—	12,2	—	—	12,2	218,0
Л20-5а	—	23,2	79,4	77,0	—	—	—	—	—	—	179,6	10,1	3,8	—	13,9	2,9	9,4	12,3	205,8	0,8	0,8	—	—	—	—	—	12,2	—	12,2	2,4	2,4	15,4	221,2
Л20-11	—	23,2	—	114,8	—	100,4	—	—	—	—	238,4	33,5	3,8	—	37,3	4,1	1,0	5,1	280,8	—	—	—	—	—	—	—	12,2	—	12,2	—	—	12,2	293,0
Л20-11а	—	23,2	—	114,8	—	100,4	—	—	—	—	238,4	33,5	3,8	—	37,3	4,1	1,0	5,1	280,8	0,8	0,8	—	—	—	—	—	12,2	—	12,2	2,4	2,4	15,4	296,2
Л20-12	—	23,2	—	—	156,4	—	—	157,0	—	—	336,6	23,4	22,0	—	45,4	4,1	1,0	5,1	387,1	—	—	—	—	—	—	—	12,2	—	12,2	—	—	12,2	399,3
Л20-12а	—	23,2	—	—	156,4	—	—	157,0	—	—	336,6	23,4	22,0	—	45,4	4,1	1,0	5,1	387,1	0,8	0,8	—	—	—	—	—	12,2	—	12,2	2,4	2,4	15,4	402,5
Л20-15	—	23,2	—	—	156,4	—	—	157,0	—	—	336,6	23,4	22,0	—	45,4	4,1	1,0	5,1	387,1	—	—	—	—	—	—	—	12,2	—	12,2	—	—	12,2	399,3
Л20-15а	—	23,2	—	—	156,4	—	—	157,0	—	—	336,6	23,4	22,0	—	45,4	4,1	1,0	5,1	387,1	0,8	0,8	—	—	—	—	—	12,2	—	12,2	2,4	2,4	15,4	402,5
Л21-3	—	30,8	129,8	—	—	—	—	—	—	—	160,6	—	3,8	—	3,8	4,2	13,3	17,5	181,9	—	—	—	—	—	—	—	—	17,2	17,2	—	—	17,2	199,1
Л21-3а	—	30,8	129,8	—	—	—	—	—	—	—	160,6	—	3,8	—	3,8	4,2	13,3	17,5	181,9	0,8	0,8	—	—	—	—	—	—	17,2	17,2	2,4	2,4	20,4	202,3
Л21-5	—	30,8	90,6	56,4	—	—	—	—	—	—	177,8	10,1	3,8	—	13,9	4,7	9,6	14,3	206,0	—	—	—	—	—	—	—	—	17,2	17,2	—	—	17,2	223,2
Л21-5а	—	30,8	90,6	56,4	—	—	—	—	—	—	177,8	10,1	3,8	—	13,9	4,7	9,6	14,3	206,0	0,8	0,8	—	—	—	—	—	—	17,2	17,2	2,4	2,4	20,4	226,4
Л21-8	—	30,8	—	130,8	—	—	—	—	—	—	262,0	36,3	3,8	—	40,1	4,7	1,2	5,9	308,0	—	—	—	—	—	—	—	—	17,2	17,2	—	—	17,2	325,2
Л21-8а	—	30,8	—	130,8	—	—	—	—	—	—	262,0	36,3	3,8	—	40,1	4,7	1,2	5,9	308,0	0,8	0,8	—	—	—	—	—	—	17,2	17,2	2,4	2,4	20,4	328,4
Л21-11	—	30,8	—	130,8	—	—	—	—	—	—	262,0	36,3	3,8	—	40,1	4,7	1,2	5,9	308,0	—	—	—	—	—	—	—	—	17,2	17,2	—	—	17,2	325,2
Л21-11а	—	30,8	—	130,8	—	—	—	—	—	—	262,0	36,3	3,8	—	40,1	4,7	1,2	5,9	308,0	0,8	0,8	—	—	—	—	—	—	17,2	17,2	2,4	2,4	20,4	328,4
Л21-12	—	30,8	—	—	178,0	—	127,2	—	—	—	336,0	26,2	22,0	—	48,2	4,7	1,2	5,9	390,1	—	—	—	—	—	—	—	—	17,2	17,2	—	—	17,2	407,3
Л21-12а	—	30,8	—	—	178,0	—	127,2	—	—	—	336,0	26,2	22,0	—	48,2	4,7	1,2	5,9	390,1	0,8	0,8	—	—	—	—	—	—	17,2	17,2	2,4	2,4	20,4	410,5
Л21-15	—	30,8	—	—	178,0	—	127,2	—	—	—	336,0	26,2	22,0	—	42,2	4,7	1,2	5,9	390,1	—	—	—	—	—	—	—	—	17,2	17,2	—	—	17,2	407,3
Л21-15а	—	30,8	—	—	178,0	—	127,2	—	—	—	336,0	26,2	22,0	—	48,2	4,7	1,2	5,9	390,1	0,8	0,8	—	—	—	—	—	—	17,2	17,2	2,4	2,4	20,4	410,5
Л22-3	—	31,8	50,8	—	—	—	—	—	—	—	82,6	—	2,1	—	2,1	2,8	6,1	8,9	93,6	—	—	—	—	—	—	8,8	—	—	8,8	—	—	8,8	102,4
Л22-3а	—	31,8	50,8	—	—	—	—	—	—	—	82,6	—	2,1	—	2,1	2,8	6,1	8,9	93,6	0,8	0,8	—	—	—	—	8,8	—	—	8,8	2,4	2,4	12,0	105,6

Марка элемента	Изделия арматурные, кг																			Изделия закладные, кг												Общий расход, кг
	Арматура класса																		Всего	Арматура класса									Прокат стали		Всего	
	А-III											А-I				Вр-I				А-III		А-I							Вст3кп2			
	ГОСТ 5781-82											ГОСТ 5781-82				ГОСТ 6727-80				ГОСТ 5781-82		ГОСТ 5781-82							ГОСТ 380-71*			
	6	8	10	12	14	16	18	20	22	25	Итого	6	8	10	Итого	3	4	Итого		8	Итого	8	10	12	14	16	18	20	Итого	-6=6	Итого		
Л22-5	—	19,2	19,6	73,4	—	—	—	—	—	—	112,2	12,6	2,1		14,7	1,8	2,7	4,5	131,4	—	—	—	—	—	—	8,8	—	—	8,8	—	—	8,8	140,2
Л22-5а	—	19,2	19,6	73,4	—	—	—	—	—	—	112,2	12,6	2,1		14,7	1,8	2,7	4,5	131,4	0,8	0,8	—	—	—	—	8,8	—	—	8,8	2,4	2,4	12,0	143,4
Л22-8	—	19,2	—	73,4	38,5	—	—	—	—	—	131,1	17,0	2,1		19,1	1,8	0,9	2,7	152,9	—	—	—	—	—	—	8,8	—	—	8,8	—	—	8,8	161,7
Л22-8а	—	19,2	—	73,4	38,5	—	—	—	—	—	131,1	17,0	2,1		19,1	1,8	0,9	2,7	152,9	0,8	0,8	—	—	—	—	8,8	—	—	8,8	2,4	2,4	12,0	164,9
Л22-11	—	19,2	—	—	138,5	—	—	—	—	—	157,7	17,0	2,1		19,1	1,8	0,9	2,7	179,5	—	—	—	—	—	—	8,8	—	—	8,8	—	—	8,8	188,3
Л22-11а	—	19,2	—	—	138,5	—	—	—	—	—	157,7	17,0	2,1		19,1	1,8	0,9	2,7	179,5	0,8	0,8	—	—	—	—	8,8	—	—	8,8	2,4	2,4	12,0	191,5
Л22-12	—	19,2	—	—	—	180,8	—	—	—	—	200,0	17,0	2,1		19,1	1,8	0,9	2,7	221,8	—	—	—	—	—	—	8,8	—	—	8,8	—	—	8,8	230,6
Л22-12а	—	19,2	—	—	—	180,8	—	—	—	—	200,0	17,0	2,1		19,1	1,8	0,9	2,7	221,8	0,8	0,8	—	—	—	—	8,8	—	—	8,8	2,4	2,4	12,0	233,8
Л22-15	—	19,2	—	—	—	180,8	—	—	—	—	200,0	17,0	2,1		19,1	1,8	0,9	2,7	221,8	—	—	—	—	—	—	8,8	—	—	8,8	—	—	8,8	230,6
Л22-15а	—	19,2	—	—	—	180,8	—	—	—	—	200,0	17,0	2,1		19,1	1,8	0,9	2,7	221,8	0,8	0,8	—	—	—	—	8,8	—	—	8,8	2,4	2,4	12,0	233,8
Л23-3	9,6	15,4	57,2	64,4	—	—	—	—	—	—	146,6	11,7	3,8		15,5	3,6	7,2	10,8	172,9	—	—	—	—	—	—	—	12,2	—	12,2	—	—	12,2	185,1
Л23-3а	9,6	15,4	57,2	64,4	—	—	—	—	—	—	146,6	11,7	3,8		15,5	3,6	7,2	10,8	172,9	0,8	0,8	—	—	—	—	—	12,2	—	12,2	2,4	2,4	15,4	188,3
Л23-5	9,6	15,4	—	82,4	—	114,8	—	—	—	—	222,2	29,1	3,8		32,9	4,4	0,8	5,2	260,3	—	—	—	—	—	—	—	12,2	—	12,2	—	—	12,2	272,5
Л23-5а	9,6	15,4	—	82,4	—	114,8	—	—	—	—	222,2	29,1	3,8		32,9	4,4	0,8	5,2	260,3	0,8	0,8	—	—	—	—	—	12,2	—	12,2	2,4	2,4	15,4	275,7
Л23-8	9,6	15,4	—	—	112,4	—	145,2	—	—	—	282,6	17,4	24,5		41,9	4,4	0,8	5,2	329,7	—	—	—	—	—	—	—	12,2	—	12,2	—	—	12,2	341,9
Л23-8а	9,6	15,4	—	—	112,4	—	145,2	—	—	—	282,6	17,4	24,5		41,9	4,4	0,8	5,2	329,7	0,8	0,8	—	—	—	—	—	12,2	—	12,2	2,4	2,4	15,4	345,1
Л23-11	9,6	—	—	—	177,8	114,0	—	—	—	—	301,4	47,6	33,7		81,3	3,1	0,8	3,9	386,6	—	—	—	—	—	—	—	12,2	—	12,2	—	—	12,2	398,8
Л23-11а	9,6	—	—	—	177,8	114,0	—	—	—	—	301,4	47,6	33,7		81,3	3,1	0,8	3,9	386,6	0,8	0,8	—	—	—	—	—	12,2	—	12,2	2,4	2,4	15,4	402,0
Л23-12	9,6	—	—	—	112,4	—	252,0	—	—	—	374,0	38,9	49,3		88,2	3,1	0,8	3,9	466,1	—	—	—	—	—	—	—	12,2	—	12,2	—	—	12,2	478,3
Л23-12а	9,6	—	—	—	112,4	—	252,0	—	—	—	374,0	38,9	49,3		88,2	3,1	0,8	3,9	466,1	0,8	0,8	—	—	—	—	—	12,2	—	12,2	2,4	2,4	15,4	481,5
Л23-15	9,6	—	—	—	—	146,8	252,0	—	—	—	408,4	38,9	49,3		88,2	3,1	0,8	3,9	500,5	—	—	—	—	—	—	—	12,2	—	12,2	—	—	12,2	512,7
Л23-15а	9,6	—	—	—	—	146,8	252,0	—	—	—	408,4	38,9	49,3		88,2	3,1	0,8	3,9	500,5	0,8	0,8	—	—	—	—	—	12,2	—	12,2	2,4	2,4	15,4	515,9
Л24-3	—	39,6	68,4	64,4	—	—	—	—	—	—	172,4	11,7	3,8		15,5	4,2	8,4	12,6	200,5	—	—	—	—	—	—	—	—	17,2	17,2	—	—	17,2	217,7
Л24-3а	—	39,6	68,4	64,4	—	—	—	—	—	—	172,4	11,7	3,8		15,5	4,2	8,4	12,6	200,5	0,8	0,8	—	—	—	—	—	—	17,2	17,2	2,4	2,4	20,4	220,9

Марка элемента	Изделия арматурные, кг																			Изделия закладные, кг												Общий расход, кг
	Арматура класса																		Всего	Арматура класса										Прокат стали		Всего	
	А-III ГОСТ 5781-82											А-I ГОСТ 5781-82				Вр-I ГОСТ 6727-80				А-III ГОСТ 5781-82		А-I ГОСТ 5781-82								Вст3кп2 ГОСТ 380-71*			
	6	8	10	12	14	16	18	20	22	25	Итого	6	8	10	Итого	3	4	Итого		8	Итого	8	10	12	14	16	18	20	Итого	Б=6	Итого		
Л24-5	—	39,6	—	98,8	87,8	—	—	—	—	—	226,2	31,9	3,8	—	35,7	5,2	1,0	6,2	268,1	—	—	—	—	—	—	—	—	17,2	17,2	—	—	17,2	285,3
Л24-5а	—	39,6	—	98,8	87,8	—	—	—	—	—	226,2	31,9	3,8	—	35,7	5,2	1,0	6,2	268,1	0,8	0,8	—	—	—	—	—	—	17,2	17,2	2,4	2,4	20,4	288,5
Л24-8	—	39,6	—	—	134,4	—	145,2	—	—	—	319,2	20,2	24,5	—	44,7	5,2	1,0	6,2	370,1	—	—	—	—	—	—	—	—	17,2	17,2	—	—	17,2	387,3
Л24-8а	—	39,6	—	—	134,4	—	145,2	—	—	—	319,2	20,2	24,5	—	44,7	5,2	1,0	6,2	370,1	0,8	0,8	—	—	—	—	—	—	17,2	17,2	2,4	2,4	20,4	390,5
Л24-11	—	24,2	—	—	286,8	—	—	—	—	—	311,0	50,4	33,7	—	84,1	3,9	1,0	4,9	400,0	—	—	—	—	—	—	—	—	17,2	17,2	—	—	17,2	417,2
Л24-11а	—	24,2	—	—	286,8	—	—	—	—	—	311,0	50,4	33,7	—	84,1	3,9	1,0	4,9	400,0	0,8	0,8	—	—	—	—	—	—	17,2	17,2	2,4	2,4	20,4	420,4
Л24-12	—	24,2	—	—	134,4	199,4	—	—	—	—	358,0	50,4	33,7	—	84,1	3,9	1,0	4,9	447,0	—	—	—	—	—	—	—	—	17,2	17,2	—	—	17,2	464,2
Л24-12а	—	24,2	—	—	134,4	199,4	—	—	—	—	358,0	50,4	33,7	—	84,1	3,9	1,0	4,9	447,0	0,8	0,8	—	—	—	—	—	—	17,2	17,2	2,4	2,4	20,4	467,4
Л24-15	—	24,2	—	—	—	375,0	—	—	—	—	399,2	50,4	33,7	—	84,1	3,9	1,0	4,9	488,2	—	—	—	—	—	—	—	—	17,2	17,2	—	—	17,2	505,4
Л24-15а	—	24,2	—	—	—	375,0	—	—	—	—	399,2	50,4	33,7	—	84,1	3,9	1,0	4,9	488,2	0,8	0,8	—	—	—	—	—	—	17,2	17,2	2,4	2,4	20,4	508,6
Л25-3	—	23,3	22,4	57,2	—	—	—	—	—	—	102,9	10,2	2,1	—	12,3	2,0	2,9	4,9	120,1	—	—	—	—	—	—	8,8	—	—	8,8	—	—	8,8	128,9
Л25-3а	—	23,3	22,4	57,2	—	—	—	—	—	—	102,9	10,2	2,1	—	12,3	2,0	2,9	4,9	120,1	0,8	0,8	—	—	—	—	8,8	—	—	8,8	2,4	2,4	12,0	132,1
Л25-5	—	23,3	—	—	121,9	—	—	—	—	—	145,2	15,3	2,1	—	17,4	2,0	0,8	2,8	165,4	—	—	—	—	—	—	8,8	—	—	8,8	—	—	8,8	174,2
Л25-5а	—	23,3	—	—	121,9	—	—	—	—	—	145,2	15,3	2,1	—	17,4	2,0	0,8	2,8	165,4	0,8	0,8	—	—	—	—	8,8	—	—	8,8	2,4	2,4	12,0	177,4
Л25-8	—	23,3	—	—	78,0	57,4	—	—	—	—	158,7	15,3	2,1	—	17,4	2,0	0,8	2,8	178,9	—	—	—	—	—	—	8,8	—	—	8,8	—	—	8,8	187,7
Л25-8а	—	23,3	—	—	78,0	57,4	—	—	—	—	158,7	15,3	2,1	—	17,4	2,0	0,8	2,8	178,9	0,8	0,8	—	—	—	—	8,8	—	—	8,8	2,4	2,4	12,0	190,9
Л25-11	—	15,6	—	24,0	46,4	101,8	—	—	—	—	187,8	25,5	14,4	—	39,9	1,4	0,8	2,2	229,9	—	—	—	—	—	—	8,8	—	—	8,8	—	—	8,8	238,7
Л25-11а	—	15,6	—	24,0	46,4	101,8	—	—	—	—	187,8	25,5	14,4	—	39,9	1,4	0,8	2,2	229,9	0,8	0,8	—	—	—	—	8,8	—	—	8,8	2,4	2,4	12,0	241,9
Л25-12	—	15,6	—	—	32,7	60,8	128,8	—	—	—	237,9	15,3	32,4	—	47,7	1,4	0,8	2,2	287,8	—	—	—	—	—	—	8,8	—	—	8,8	—	—	8,8	296,6
Л25-12а	—	15,6	—	—	32,7	60,8	128,8	—	—	—	237,9	15,3	32,4	—	47,7	1,4	0,8	2,2	287,8	0,8	0,8	—	—	—	—	8,8	—	—	8,8	2,4	2,4	12,0	299,8
Л25-15	—	15,6	—	—	—	103,5	128,8	—	—	—	247,9	15,3	32,4	—	47,7	1,4	0,8	2,2	297,8	—	—	—	—	—	—	8,8	—	—	8,8	—	—	8,8	306,6
Л25-15а	—	15,6	—	—	—	103,5	128,8	—	—	—	247,9	15,3	32,4	—	47,7	1,4	0,8	2,2	297,8	0,8	0,8	—	—	—	—	8,8	—	—	8,8	2,4	2,4	12,0	309,8
Л26-3	—	26,9	22,4	65,4	—	—	—	—	—	—	114,7	11,4	2,1	—	13,5	2,4	3,0	5,4	133,6	—	—	—	—	—	—	8,8	—	—	8,8	—	—	8,8	142,4
Л26-3а	—	26,9	22,4	65,4	—	—	—	—	—	—	114,7	11,4	2,1	—	13,5	2,4	3,0	5,4	133,6	0,8	0,8	—	—	—	—	8,8	—	—	8,8	2,4	2,4	12,0	145,6

Инв. N подл. | Подп. и дата | Взам. инв. N

Марка элемента	Изделия арматурные, кг																		Всего	Изделия закладные, кг												Всего	Общий расход, кг
	Арматура класса																			Арматура класса												Прокат стали			
	A-III											A-I				Вр-I				A-III		A-I									Вст3кп2		
	ГОСТ 5781-82											ГОСТ 5781-82				ГОСТ 6727-80				ГОСТ 5781-82		ГОСТ 5781-82									ГОСТ 380-71*		
	6	8	10	12	14	16	18	20	22	25	Итого	6	8	10	Итого	3	4	Итого		8	Итого	8	10	12	14	16	18	20	Итого	-б=6	Итого		
Л26-5	—	26,9	—	32,2	89,0	—	—	—	—	—	148,1	16,5	2,1	—	18,6	2,4	0,9	3,3	170,0	—	—	—	—	—	—	8,8	—	—	8,8	—	—	8,8	178,8
Л26-5а	—	26,9	—	32,2	89,0	—	—	—	—	—	148,1	16,5	2,1	—	18,6	2,4	0,9	3,3	170,0	0,8	0,8	—	—	—	—	8,8	—	—	8,8	2,4	2,4	12,0	182,0
Л26-8	—	26,9	—	—	89,0	57,4	—	—	—	—	173,3	16,5	2,1	—	18,6	2,4	0,9	3,3	195,2	—	—	—	—	—	—	8,8	—	—	8,8	—	—	8,8	204,0
Л26-8а	—	26,9	—	—	89,0	57,4	—	—	—	—	173,3	16,5	2,1	—	18,6	2,4	0,9	3,3	195,2	0,8	0,8	—	—	—	—	8,8	—	—	8,8	2,4	2,4	12,0	207,2
Л26-11	—	19,2	—	57,6	—	—	—	—	—	—	193,0	26,7	14,4	—	41,1	1,8	0,9	2,7	236,8	—	—	—	—	—	—	8,8	—	—	8,8	—	—	8,8	245,6
Л26-11а	—	19,2	—	57,6	—	—	—	—	—	—	193,0	26,7	14,4	—	41,1	1,8	0,9	2,7	236,8	0,8	0,8	—	—	—	—	8,8	—	—	8,8	2,4	2,4	12,0	248,8
Л26-12	—	19,2	—	24,0	46,4	—	147,2	—	—	—	236,8	15,3	34,8	—	50,1	1,8	0,9	2,7	289,6	—	—	—	—	—	—	8,8	—	—	8,8	—	—	8,8	298,4
Л26-12а	—	19,2	—	24,0	46,4	—	147,2	—	—	—	236,8	15,3	34,8	—	50,1	1,8	0,9	2,7	289,6	0,8	0,8	—	—	—	—	8,8	—	—	8,8	2,4	2,4	12,0	301,6
Л26-15	—	19,2	—	—	79,1	—	147,2	—	—	—	245,5	15,3	34,8	—	50,1	1,8	0,9	2,7	298,3	—	—	—	—	—	—	8,8	—	—	8,8	—	—	8,8	307,1
Л26-15а	—	19,2	—	—	79,1	—	147,2	—	—	—	245,5	15,3	34,8	—	50,1	1,8	0,9	2,7	298,3	0,8	0,8	—	—	—	—	8,8	—	—	8,8	2,4	2,4	12,0	310,3
Л27-3	5,0	8,6	30,6	—	49,7	—	—	—	—	—	93,9	5,7	2,3	—	8,0	1,4	3,4	4,8	106,7	—	—	—	—	—	6,1	—	—	—	6,1	—	—	6,1	112,8
Л27-3а	5,0	8,6	30,6	—	49,7	—	—	—	—	—	93,9	5,7	2,3	—	8,0	1,4	3,4	4,8	106,7	0,8	0,8	—	—	—	6,1	—	—	—	6,1	3,2	3,2	10,1	116,8
Л27-5	5,0	8,6	—	44,0	—	64,9	—	—	—	—	122,5	13,3	2,3	—	15,6	1,4	0,4	1,8	139,9	—	—	—	—	—	6,1	—	—	—	6,1	—	—	6,1	146,0
Л27-5а	5,0	8,6	—	44,0	—	64,9	—	—	—	—	122,5	13,3	2,3	—	15,6	1,4	0,4	1,8	139,9	0,8	0,8	—	—	—	6,1	—	—	—	6,1	3,2	3,2	10,1	150,0
Л27-8	5,0	8,6	—	—	60,0	—	—	101,5	—	—	175,1	7,6	12,5	—	20,1	1,4	1,0	2,4	197,6	—	—	—	—	—	6,1	—	—	—	6,1	—	—	6,1	203,7
Л27-8а	5,0	8,6	—	—	60,0	—	—	101,5	—	—	175,1	7,6	12,5	—	20,1	1,4	1,0	2,4	197,6	0,8	0,8	—	—	—	6,1	—	—	—	6,1	3,2	3,2	10,1	207,7
Л27-11	5,0	—	—	—	60,0	119,0	—	—	—	—	184,0	25,1	17,6	—	42,7	0,8	0,4	1,2	227,9	—	—	—	—	—	6,1	—	—	—	6,1	—	—	6,1	234,0
Л27-11а	5,0	—	—	—	60,0	119,0	—	—	—	—	184,0	25,1	17,6	—	42,7	0,8	0,4	1,2	227,9	0,8	0,8	—	—	—	6,1	—	—	—	6,1	3,2	3,2	10,1	238,0
Л27-12	5,0	—	—	—	60,0	—	150,0	—	—	—	215,0	20,7	25,5	—	46,2	0,8	0,4	1,2	262,4	—	—	—	—	—	6,1	—	—	—	6,1	—	—	6,1	268,5
Л27-12а	5,0	—	—	—	—	—	150,0	—	—	—	215,0	20,7	25,5	—	46,2	0,8	0,4	1,2	262,4	0,8	0,8	—	—	—	6,1	—	—	—	6,1	3,2	3,2	10,1	272,5
Л27-15	5,0	—	—	—	—	78,4	150,0	—	—	—	233,4	20,7	25,5	—	46,2	0,8	0,4	1,2	280,8	—	—	—	—	—	6,1	—	—	—	6,1	—	—	6,1	286,9
Л27-15а	5,0	—	—	—	—	78,4	150,0	—	—	—	233,4	20,7	25,5	—	46,2	0,8	0,4	1,2	280,8	0,8	0,8	—	—	—	6,1	—	—	—	6,1	3,2	3,2	10,1	290,9
Л28-3		21,0	36,0	36,5	—	—	—	—	—	—	93,5	5,7	2,3	—	8,0	1,8	4,2	6,0	107,5	—	—	—	—	—	—	8,8	—	—	8,8	—	—	8,8	116,3
Л28-3а		21,0	36,0	36,5	—	—	—	—	—	—	93,5	5,7	2,3	—	8,0	1,8	4,2	6,0	107,5	0,8	0,8	—	—	—	—	8,8	—	—	8,8	3,2	3,2	12,8	120,3

Марка элемента	Изделия арматурные, кг																		Всего	Изделия закладные, кг												Всего	Общий расход, кг
	Арматура класса																			Арматура класса												Прокат стали			
	А-III											А-I				Вр-I				А-III		А-I									Вст.3кп2			
	ГОСТ 5781-82											ГОСТ 5781-82				ГОСТ 6727-80				ГОСТ 5781-82		ГОСТ 5781-82									ГОСТ 380-71*			
	6	8	10	12	14	16	18	20	22	25	Итого	6	8	10	Итого	3	4	Итого		8	Итого	8	10	12	14	16	18	20	Итого	Б=6	Итого		
Л28-5	—	21.0	—	51.8	—	64.9	—	—	—	—	137,7	14,5	2,3	—	16,8	1,8	0,6	2,4	156,9	—	—	—	—	—	—	8,8	—	—	8,8	—	—	8,8	165,7
Л28-5а	—	21,0	—	51.8	—	64.9	—	—	—	—	137,7	14,5	2,3	—	16,8	1,8	0,6	2,4	156,9	0,8	0,8	—	—	—	—	8,8	—	—	8,8	3,2	3,2	12,8	169,7
Л28-8	—	21.0	—	—	—	92,2	82,2	—	—	—	195,4	8,8	12,5	—	21,3	1,8	0,6	2,4	219,1	—	—	—	—	—	—	8,8	—	—	8,8	—	—	8,8	227,9
Л28-8а	—	21.0	—	—	—	92,2	82,2	—	—	—	195,4	8,8	12,5	—	21,3	1,8	0,6	2,4	219,1	0,8	0,8	—	—	—	—	8,8	—	—	8,8	3,2	3,2	12,8	231,9
Л28-11	—	12,4	—	—	38,5	68,8	117,2	—	—	—	236,9	17,5	33,4	—	50,9	1,2	0,6	1,8	289,6	—	—	—	—	—	—	8,8	—	—	8,8	—	—	8,8	298,4
Л28-11а	—	12,4	—	—	38,5	68,8	117,2	—	—	—	236,9	17,5	33,4	—	50,9	1,2	0,6	1,8	289,6	0,8	0,8	—	—	—	—	8,8	—	—	8,8	3,2	3,2	12,8	302,4
Л28-12	—	12,4	—	—	—	119,0	117,2	—	—	—	248,6	17,5	33,4	—	50,9	1,2	0,6	1,8	301,3	—	—	—	—	—	—	8,8	—	—	8,8	—	—	8,8	310,1
Л28-12а	—	12,4	—	—	—	119,0	117,2	—	—	—	248,6	17,5	33,4	—	50,9	1,2	0,6	1,8	301,3	0,8	0,8	—	—	—	—	8,8	—	—	8,8	3,2	3,2	12,8	314,1
Л28-15	—	12,4	—	—	—	50,2	86,4	144,8	—	—	293,8	17,5	33,4	—	50,9	1,2	0,6	1,8	346,5	—	—	—	—	—	—	8,8	—	—	8,8	—	—	8,8	355,3
Л28-15а	—	12,4	—	—	—	50,2	86,4	144,8	—	—	293,8	17,5	33,4	—	50,9	1,2	0,6	1,8	346,5	0,8	0,8	—	—	—	—	8,8	—	—	8,8	3,2	3,2	12,8	359,3
Л29-3	—	24,2	—	96,5	—	—	—	—	—	—	120,7	5,7	2,3	—	8,0	2,0	5,0	7,0	135,7	—	—	—	—	—	—	8,8	—	—	8,8	—	—	8,8	144,5
Л29-3а	—	24,2	—	96,5	—	—	—	—	—	—	120,7	5,7	2,3	—	8,0	2,0	5,0	7,0	135,7	0,8	0,8	—	—	—	—	8,8	—	—	8,8	3,2	3,2	12,8	148,5
Л29-5	—	24,2	—	—	131,5	—	—	—	—	—	155,7	15,9	2,3	—	18,2	2,0	0,8	2,8	176,7	—	—	—	—	—	—	8,8	—	—	8,8	—	—	8,8	185,5
Л29-5а	—	24,2	—	—	131,5	—	—	—	—	—	155,7	15,9	2,3	—	18,2	2,0	0,8	2,8	176,7	0,8	0,8	—	—	—	—	8,8	—	—	8,8	3,2	3,2	12,8	189,5
Л29-8	—	24,2	—	—	81,8	—	82,2	—	—	—	188,2	10,2	12,5	—	22,7	2,0	0,8	2,8	213,7	—	—	—	—	—	—	8,8	—	—	8,8	—	—	8,8	222,5
Л29-8а	—	24,2	—	—	81,8	—	82,2	—	—	—	188,2	10,2	12,5	—	22,7	2,0	0,8	2,8	213,7	0,8	0,8	—	—	—	—	8,8	—	—	8,8	3,2	3,2	12,8	226,5
Л29-11	—	15,6	—	—	91,3	106,8	—	—	—	—	213,7	27,7	17,6	—	45,3	2,0	0,8	2,8	239,2	—	—	—	—	—	—	8,8	—	—	8,8	—	—	8,8	270,0
Л29-11а	—	15,6	—	—	91,3	106,8	—	—	—	—	213,7	27,7	17,6	—	45,3	2,0	0,8	2,8	239,2	0,8	0,8	—	—	—	—	8,8	—	—	8,8	3,2	3,2	12,8	274,0
Л29-12	—	15,6	—	—	—	225,8	—	—	—	—	241,4	27,7	17,6	—	45,3	1,4	0,8	2,2	288,9	—	—	—	—	—	—	8,8	—	—	8,8	—	—	8,8	297,7
Л29-12а	—	15,6	—	—	—	225,8	—	—	—	—	241,4	27,7	17,6	—	45,3	1,4	0,8	2,2	288,9	0,8	0,8	—	—	—	—	8,8	—	—	8,8	3,2	3,2	12,8	301,7
Л29-15	—	15,6	—	—	—	119,1	135,2	—	—	—	269,9	17,5	35,6	—	53,1	1,4	0,8	2,2	325,1	—	—	—	—	—	—	8,8	—	—	8,8	—	—	8,8	333,9
Л29-15а	—	15,6	—	—	—	119,1	135,2	—	—	—	269,9	17,5	35,6	—	53,1	1,4	0,8	2,2	325,1	0,8	0,8	—	—	—	—	8,8	—	—	8,8	3,2	3,2	12,8	337,9
Л30-3	—	27,8	25,3	—	92,6	—	—	—	—	—	145,7	11,4	2,3	—	13,7	2,4	3,2	5,6	165,0	—	—	—	—	—	—	—	12,2	—	12,2	—	—	12,2	177,2
Л30-3а	—	27,8	25,3	—	92,6	—	—	—	—	—	145,7	11,4	2,3	—	13,7	2,4	3,2	5,6	165,0	0,8	0,8	—	—	—	—	—	12,2	—	12,2	3,2	3,2	16,2	181,2

Марка элемента	Изделия арматурные, кг																		Всего	Изделия закладные, кг												Общий расход кг
	Арматура класса																			Арматура класса									Прокат стали			
	А-III											А-I				Вр-I				А-III		А-I							Вст3кп2		Всего	
	ГОСТ 5781-82											ГОСТ 5781-82				ГОСТ 6727-80				ГОСТ 5781-82		ГОСТ 5781-82							ГОСТ 380-71*			
	6	8	10	12	14	16	18	20	22	25	Итого	6	8	10	Итого	3	4	Итого		8	Итого	8	10	12	14	16	18	20	Итого	6=6	Итого		
Л30-5	—	21.8	—	—	49.7	121.0	—	—	—	—	198.5	17.1	2.3	—	19.4	2.4	0.9	3.3	221.2	—	—	—	—	—	—	—	12.2	—	12.2	—	—	12.2	233.4
Л30-5а	—	21.8	—	—	49.7	121.0	—	—	—	—	198.5	17.1	2.3	—	19.4	2.4	0.9	3.3	221.2	0.8	0.8	—	—	—	—	—	12.2	—	12.2	3.2	3.2	16.2	237.4
Л30-8	—	21.8	—	—	—	64.9	153.2	—	—	—	245.9	5.7	22.7	—	28.4	2.4	0.9	3.3	277.6	—	—	—	—	—	—	—	12.2	—	12.2	—	—	12.2	289.8
Л30-8а	—	21.8	—	—	—	64.9	153.2	—	—	—	245.9	5.7	22.7	—	28.4	2.4	0.9	3.3	277.6	0.8	0.8	—	—	—	—	—	12.2	—	12.2	3.2	3.2	16.2	293.8
Л30-11	—	19.2	—	28.2	52.8	—	—	189.2	—	—	289.4	17.5	38.0	—	55.5	1.8	0.9	2.7	347.6	—	—	—	—	—	—	—	12.2	—	12.2	—	—	12.2	359.8
Л30-11а	—	19.2	—	28.2	52.8	—	—	189.2	—	—	289.4	17.5	38.0	—	55.5	1.8	0.9	2.7	347.6	0.8	0.8	—	—	—	—	—	12.2	—	12.2	3.2	3.2	16.2	363.8
Л30-12	—	19.2	—	—	38.5	68.8	—	189.2	—	—	315.7	17.5	38.0	—	55.5	1.8	0.9	2.7	373.9	—	—	—	—	—	—	—	12.2	—	12.2	—	—	12.2	386.1
Л30-12а	—	19.2	—	—	38.5	68.8	—	189.2	—	—	315.7	17.5	38.0	—	55.5	1.8	0.9	2.7	373.9	0.8	0.8	—	—	—	—	—	12.2	—	12.2	3.2	3.2	16.2	390.1
Л30-15	—	19.2	—	—	38.5	68.8	—	—	228.2	—	354.7	17.5	38.0	—	55.5	1.8	0.9	2.7	412.9	—	—	—	—	—	—	—	12.2	—	12.2	—	—	12.2	425.1
Л30-15а	—	19.2	—	—	38.5	68.8	—	—	228.2	—	354.7	17.5	38.0	—	55.5	1.8	0.9	2.7	412.9	0.8	0.8	—	—	—	—	—	12.2	—	12.2	3.2	3.2	16.2	429.1
Л31-3	5.0	9.5	35.2	—	—	79.2	—	—	—	—	128.9	7.0	—	3.8	10.8	1.5	4.0	5.5	145.2	—	—	—	—	—	—	8.8	—	—	8.8	—	—	8.8	154.0
Л31-3а	5.0	9.5	35.2	—	—	79.2	—	—	—	—	128.9	7.0	—	3.8	10.8	1.5	4.0	5.5	145.2	0.8	0.8	—	—	—	—	8.8	—	—	8.8	3.2	3.2	12.8	158.0
Л31-5	5.0	9.5	—	50.6	—	—	—	123.7	—	—	188.8	8.8	12.4	3.8	25.0	1.5	0.4	1.9	215.7	—	—	—	—	—	—	8.8	—	—	8.8	—	—	8.8	224.5
Л31-5а	5.0	9.5	—	50.6	—	—	—	123.7	—	—	188.8	8.8	12.4	3.8	25.0	1.5	0.4	1.9	215.7	0.8	0.8	—	—	—	—	8.8	—	—	8.8	3.2	3.2	12.8	228.5
Л31-8	5.0	9.5	—	—	69.0	—	—	—	149.3	—	232.8	8.8	12.4	3.8	25.0	1.5	0.4	1.9	259.6	—	—	—	—	—	—	8.8	—	—	8.8	—	—	8.8	268.5
Л31-8а	5.0	9.5	—	—	69.0	—	—	—	149.3	—	232.8	8.8	12.4	3.8	25.0	1.5	0.4	1.9	259.6	0.8	0.8	—	—	—	—	8.8	—	—	8.8	3.2	3.2	12.8	272.5
Л31-11	5.0	—	—	—	—	90.0	191.0	—	—	—	286.0	25.1	31.0	—	56.1	0.8	0.4	1.2	343.3	—	—	—	—	—	—	8.8	—	—	8.8	—	—	8.8	352.1
Л31-11а	5.0	—	—	—	—	90.0	191.0	—	—	—	286.0	25.1	31.0	—	56.1	0.8	0.4	1.2	343.3	0.8	0.8	—	—	—	—	8.8	—	—	8.8	3.2	3.2	12.8	356.1
Л31-12	5.0	—	—	—	—	90.0	—	235.9	—	—	330.9	12.3	55.0	—	67.3	0.8	0.4	1.2	399.4	—	—	—	—	—	—	8.8	—	—	8.8	—	—	8.8	408.2
Л31-12а	5.0	—	—	—	—	90.0	—	235.9	—	—	330.9	12.3	55.0	—	67.3	0.8	0.4	1.2	399.4	0.8	0.8	—	—	—	—	8.8	—	—	8.8	3.2	3.2	12.2	412.2
Л31-15	5.0	—	—	—	—	—	114.0	—	284.1	—	403.1	3.5	70.8	—	74.3	0.8	0.4	1.2	478.6	—	—	—	—	—	—	8.8	—	—	8.8	—	—	8.8	487.4
Л31-15а	5.0	—	—	—	—	—	114.0	—	284.1	—	403.1	3.5	70.8	—	74.3	0.8	0.4	1.2	478.6	0.8	0.8	—	—	—	—	8.8	—	—	8.8	3.2	3.2	12.8	491.4
Л32-3	—	21.9	—	58.6	60.6	—	—	—	—	—	141.1	17.2	—	3.8	21.0	1.9	0.6	2.5	164.6	—	—	—	—	—	—	—	12.2	—	12.2	—	—	12.2	176.8
Л32-3а	—	21.9	—	58.6	60.6	—	—	—	—	—	141.1	17.2	—	3.8	21.0	1.9	0.6	2.5	164.6	0.8	0.8	—	—	—	—	—	12.2	—	12.2	3.2	3.2	16.2	180.8

Марка элемента	Изделия арматурные, кг																		Всего	Изделия закладные, кг												Всего	Общий расход, кг
	Арматура класса																			Арматура класса													
	А-III ГОСТ 5781-82											А-I ГОСТ 5781-82				Вр-I ГОСТ 6727-80				А-III ГОСТ 5781-82		А-I ГОСТ 5781-82								Прокат стали Вст3кп2 ГОСТ 380-71*			
	6	8	10	12	14	16	18	20	22	25	Итого	6	8	10	Итого	3	4	Итого		8	Итого	8	10	12	14	16	18	20	Итого	Б=6	Итого		
Л32-5	—	21,9	—	—	79,8	—	100,2	—	—	—	201,9	10,2	12,4	3,8	26,4	1,9	0,6	2,5	230,8	—	—	—	—	—	—	—	12,2	—	12,2	—	—	12,2	243,0
Л32-5а	—	21,9	—	—	79,8	—	100,2	—	—	—	201,9	10,2	12,4	3,8	26,4	1,9	0,6	2,5	230,8	0,8	0,8	—	—	—	—	—	12,2	—	12,2	3,2	3,2	16,2	247,0
Л32-8	—	21,9	—	—	—	—	132,0	—	149,3	—	303,2	—	30,4	3,8	34,2	1,9	0,6	2,5	339,9	—	—	—	—	—	—	—	12,2	—	12,2	—	—	12,2	352,1
Л32-8а	—	21,9	—	—	—	—	132,0	—	149,3	—	303,2	—	30,4	3,8	34,2	1,9	0,6	2,5	339,9	0,8	0,8	—	—	—	—	—	12,2	—	12,2	3,2	3,2	16,2	356,1
Л32-11	—	12,4	—	—	—	—	191,0	163,0	—	—	366,4	16,3	49,0	—	65,3	1,2	0,6	1,8	433,5	—	—	—	—	—	—	—	12,2	—	12,2	—	—	12,2	445,7
Л32-11а	—	12,4	—	—	—	—	191,0	163,0	—	—	366,4	16,3	49,0	—	65,3	1,2	0,6	1,8	433,5	0,8	0,8	—	—	—	—	—	12,2	—	12,2	3,2	3,2	16,2	449,7
Л32-12	—	12,4	—	—	—	—	191,0	—	196,6	—	400,0	16,3	49,0	—	65,3	1,2	0,6	1,8	467,1	—	—	—	—	—	—	—	12,2	—	12,2	—	—	12,2	479,3
Л32-12а	—	12,4	—	—	—	—	191,0	—	196,6	—	400,0	16,3	49,0	—	65,3	1,2	0,6	1,8	467,1	0,8	0,8	—	—	—	—	—	12,2	—	12,2	3,2	3,2	16,2	483,3
Л32-15	—	12,4	—	—	—	—	—	235,9	196,6	—	444,9	27,5	49,0	—	76,5	1,2	0,6	1,8	523,2	—	—	—	—	—	—	—	12,2	—	12,2	—	—	12,2	535,4
Л32-15а	—	12,4	—	—	—	—	—	235,9	196,6	—	444,9	27,5	49,0	—	76,5	1,2	0,6	1,8	523,2	0,8	0,8	—	—	—	—	—	12,2	—	12,2	3,2	3,2	16,2	539,4
Л33-3	—	25,1	—	66,6	60,6	—	—	—	—	—	152,3	18,4	—	3,8	22,2	2,1	0,8	2,9	177,4	—	—	—	—	—	—	—	12,2	—	12,2	—	—	12,2	189,6
Л33-3а	—	25,1	—	66,6	60,6	—	—	—	—	—	152,3	18,4	—	3,8	22,2	2,1	0,8	2,9	177,4	0,8	0,8	—	—	—	—	—	12,2	—	12,2	3,2	3,2	16,2	193,6
Л33-5	—	25,1	—	—	90,8	—	100,2	—	—	—	216,1	11,4	12,4	3,8	27,6	2,1	0,8	2,9	246,6	—	—	—	—	—	—	—	12,2	—	12,2	—	—	12,2	258,8
Л33-5а	—	25,1	—	—	90,8	—	100,2	—	—	—	216,1	11,4	12,4	3,8	27,6	2,1	0,8	2,9	246,6	0,8	0,8	—	—	—	—	—	12,2	—	12,2	3,2	3,2	16,2	262,8
Л33-8	—	25,1	—	—	—	118,6	—	123,7	—	—	267,4	11,4	12,4	3,8	27,6	2,1	0,8	2,9	297,9	—	—	—	—	—	—	—	12,2	—	12,2	—	—	12,2	310,1
Л33-8а	—	25,1	—	—	—	118,6	—	123,7	—	—	267,4	11,4	12,4	3,8	27,6	2,1	0,8	2,9	297,9	0,8	0,8	—	—	—	—	—	12,2	—	12,2	3,2	3,2	16,2	314,1
Л33-11	—	15,6	—	—	—	151,3	150,0	—	—	—	316,9	22,0	41,2	—	63,2	1,4	0,8	2,2	382,3	—	—	—	—	—	—	—	12,2	—	12,2	—	—	12,2	394,5
Л33-11а	—	15,6	—	—	—	151,3	150,0	—	—	—	316,9	22,0	41,2	—	63,2	1,4	0,8	2,2	382,3	0,8	0,8	—	—	—	—	—	12,2	—	12,2	3,2	3,2	16,2	398,5
Л33-12	—	15,6	—	—	—	—	191,0	185,2	—	—	391,8	16,3	51,4	—	67,7	1,4	0,8	2,2	461,7	—	—	—	—	—	—	—	12,2	—	12,2	—	—	12,2	473,9
Л33-12а	—	15,6	—	—	—	—	191,0	185,2	—	—	391,8	16,3	51,4	—	67,7	1,4	0,8	2,2	461,7	0,8	0,8	—	—	—	—	—	12,2	—	12,2	3,2	3,2	16,2	477,9
Л33-15	—	15,6	—	—	—	—	—	421,1	—	—	436,7	3,5	75,4	—	78,9	1,4	0,8	2,2	517,8	—	—	—	—	—	—	—	12,2	—	12,2	—	—	12,2	530,0
Л33-15а	—	15,6	—	—	—	—	—	421,1	—	—	436,7	3,5	75,4	—	78,9	1,4	0,8	2,2	517,8	0,8	0,8	—	—	—	—	—	12,2	—	12,2	3,2	3,2	16,2	534,0
Л34-3	—	28,7	—	44,5	101,6	—	—	—	—	—	174,8	12,6	—	3,8	16,4	2,5	3,7	6,2	197,4	—	—	—	—	—	—	—	—	17,2	17,2	—	—	17,2	214,6
Л34-3а	—	28,7	—	44,5	101,6	—	—	—	—	—	174,8	12,6	—	3,8	16,4	2,5	3,7	6,2	197,4	0,8	0,8	—	—	—	—	—	—	17,2	17,2	3,2	3,2	21,2	218,6

Взам. инв. № | Подп. и дата | Инв. № подл.

Марка элемента	Изделия арматурные, кг																		Всего	Изделия закладные, кг												Всего	Общий расход, кг
	Арматура класса																			Арматура класса													
	А-III ГОСТ 5781-82											А-I ГОСТ 5781-82				Вр-I ГОСТ 6727-80				А-III ГОСТ 5781-82		А-I ГОСТ 5781-82								Прокат стали Вст.3кп2 ГОСТ 380-71*			
	6	8	10	12	14	16	18	20	22	25	Итого	6	8	10	Итого	3	4	Итого		8	Итого	8	10	12	14	16	18	20	Итого	6-6	Итого		
Л34-5	—	28,7	—	—	—	212,0	—	—	—	—	240.7	19,6	—	3,8	23,4	2,5	0,9	3,4	267,5	—	—	—	—	—	—	—	—	17.2	17.2	—	—	17.2	284,7
Л34-5а	—	28.7	—	—	—	212.0	—	—	—	—	240.7	19,6	—	3,8	23,4	2,5	0,9	3,4	267,5	0,8	0,8	—	—	—	—	—	—	17.2	17.2	3,2	3,2	21.2	288,7
Л34-8	—	28,7	—	—	—	168,0	—	123,7	—	—	320.4	—	35,0	3,8	38,8	2,5	0,9	3,4	362,6	—	—	—	—	—	—	—	—	17.2	17.2	—	—	17.2	379,8
Л34-8а	—	28.7	—	—	—	168,0	—	123,7	—	—	320.4	—	35,0	3,8	38,8	2,5	0,9	3,4	362,6	0,8	0,8	—	—	—	—	—	—	17.2	17.2	3,2	3,2	21.2	383,8
Л34-11	—	19,2	—	—	—	151,3	—	207,4	—	—	377,9	22,0	43,4	—	65,4	1,8	0,9	2,7	446,0	—	—	—	—	—	—	—	—	17.2	17.2	—	—	17.2	463,2
Л34-11а	—	19,2	—	—	—	151,3	—	207,4	—	—	377,9	22,0	43,4	—	65,4	1,8	0,9	2,7	446,0	0,8	0,8	—	—	—	—	—	—	17.2	17.2	3,2	3,2	21,2	467.2
Л34-12	—	19,2	—	—	—	—	191,0	—	250,4	—	460,6	16,3	53,6	—	69,9	1,8	0,9	2,7	533,2	—	—	—	—	—	—	—	—	17.2	17.2	—	—	17.2	550,4
Л34-12а	—	19,2	—	—	—	—	191.0	—	250,4	—	460,6	16,3	53,6	—	69,9	1,8	0,9	2,7	533,2	0,8	0,8	—	—	—	—	—	—	17.2	17.2	3,2	3,2	21,2	554,4
Л34-15	—	19,2	—	—	—	—	82,2	134,4	250,4	—	486,2	3,5	77,6	—	81,1	1,8	0,9	2,7	570,0	—	—	—	—	—	—	—	—	17.2	17.2	—	—	17.2	587,2
Л34-15а	—	19,2	—	—	—	—	82,2	134,4	250,4	—	486,2	3,5	77,6	—	81,1	1,8	0,9	2,7	570,0	0,8	0,8	—	—	—	—	—	—	17.2	17.2	3,2	3,2	21,2	591,2
Л35-3	5,0	11,0	38,8	—	—	—	93,5	—	—	—	148,3	—	8,2	4,1	12,3	1,5	4,0	5,5	166,1	—	—	—	—	—	—	—	12,2	—	12,2	—	—	12,2	178,3
Л35-3а	5,0	11,0	38,8	—	—	—	93,5	—	—	—	148,3	—	8,2	4,1	12,3	1,5	4,0	5,5	166,1	0,8	0,8	—	—	—	—	—	12,2	—	12,2	3,2	3,2	16,2	182,3
Л35-5	5,0	11,0	—	56,0	—	—	—	—	176,4	—	248,4	8,8	14,7	4,1	27,6	1,5	0,4	1,9	277,9	—	—	—	—	—	—	—	12,2	—	12,2	—	—	12,2	290,1
Л35-5а	5,0	11,0	—	56,0	—	—	—	—	176,4	—	248,4	8,8	14,7	4,1	27,6	1,5	0,4	1,9	277,9	0,8	0,8	—	—	—	—	—	12,2	—	12,2	3,2	3,2	16,2	294,1
Л35-8	5,0	—	—	56,0	—	—	—	—	282,1	—	343,1	17,1	38,0	—	55,1	0,8	0,4	1,2	399,4	—	—	—	—	—	—	—	12,2	—	12,2	—	—	12,2	411,6
Л35-8а	5,0	—	—	56,0	—	—	—	—	282,1	—	343,1	17,1	38,0	—	55,1	0,8	0,4	1,2	399,4	0,8	0,8	—	—	—	—	—	12,2	—	12,2	3,2	3,2	16,2	415,6
Л35-11	5,0	—	—	—	—	99,6	—	—	339,7	—	444,3	12,3	70,0	—	82,3	0,8	0,4	1,2	527,8	—	—	—	—	—	—	—	12,2	—	12,2	—	—	12,2	540,0
Л35-11а	5,0	—	—	—	—	99,6	—	—	339,7	—	444,3	12,3	70,0	—	82,3	0,8	0,4	1,2	527,8	0,8	0,8	—	—	—	—	—	12,2	—	12,2	3,2	3,2	16,2	544,0
Л35-12	5,0	—	—	—	—	99,6	—	—	149,3	246,4	500,3	12,3	70,0	—	82,3	0,8	0,4	1,2	583,8	—	—	—	—	—	—	—	12,2	—	12,2	—	—	12,2	596,0
Л35-12а	5,0	—	—	—	—	99,6	—	—	149,3	246,4	500,3	12,3	70,0	—	82,3	0,8	0,4	1,2	583,8	0,8	0,8	—	—	—	—	—	12,2	—	12,2	3,2	3,2	16,2	600,0
Л35-15	5,0	—	—	—	—	—	126,0	—	—	439,3	570,3	3,5	73,4	19,5	96,4	0,8	0,4	1,2	667,9	—	—	—	—	—	—	—	12,2	—	12,2	—	—	12,2	680,1
Л35-15а	5,0	—	—	—	—	—	126,0	—	—	439,3	570,3	3,5	73,4	19,5	96,4	0,8	0,4	1,2	667,9	0,8	0,8	—	—	—	—	—	12,2	—	12,2	3,2	3,2	16,2	684,1
Л36-3	—	23,4	—	64,0	—	—	118,4	—	—	—	205,8	10,2	14,7	4,1	29,0	1,9	0,6	2,5	237,3	—	—	—	—	—	—	—	—	17,2	17,2	—	—	17,2	254,5
Л36-3а	—	23,4	—	64,0	—	—	118,4	—	—	—	205,8	10,2	14,7	4,1	29,0	1,9	0,6	2,5	237,3	0,8	0,8	—	—	—	—	—	—	17,2	17,2	3,2	3,2	21,2	259,5

Марка элемента	Изделия арматурные, кг																			Изделия закладные, кг														Общий расход, кг
	Арматура класса																		Всего	Арматура класса														Всего
	А-III											А-I				Вр-I				А-III		А-I							Прокат стали Вст3кп2			
	ГОСТ 5781-82											ГОСТ 5781-82				ГОСТ 6727-80				ГОСТ 5781-82		ГОСТ 5781-82							ГОСТ 380-71*			
	6	8	10	12	14	16	18	20	22	25	Итого	6	8	10	Итого	3	4	Итого		8	Итого	8	10	12	14	16	18	20	Итого	δ=6	Итого		
Л36-5	—	23,4	—	64,0	—	—	—	146,2	—	—	233,6	10,2	14,7	4,1	29,0	1,9	0,6	2,5	265,1	—	—	—	—	—	—	—	—	17,2	17,2	—	—	17,2	282,3
Л36-5а	—	23,4	—	64,0	—	—	—	146,2	—	—	233,6	10,2	14,7	4,1	29,0	1,9	0,6	2,5	265,1	0,8	0,8	—	—	—	—	—	—	17,2	17,2	3,2	3,2	21,2	286,3
Л36-8	—	23,4	—	—	—	113,8	—	—	—	227,9	365,1	10,2	—	27,0	37,2	1,9	0,6	2,5	404,8	—	—	—	—	—	—	—	—	17,2	17,2	—	—	17,2	422,0
Л36-8а	—	23,4	—	—	—	113,8	—	—	—	227,9	365,1	10,2	—	27,0	37,2	1,9	0,6	2,5	404,8	0,8	0,8	—	—	—	—	—	—	17,2	17,2	3,2	3,2	21,2	426,0
Л36-11	—	12,4	—	—	—	—	144,0	283,7	—	—	440,1	3,5	88,0	—	91,5	1,2	0,6	1,8	533,4	—	—	—	—	—	—	—	—	17,2	17,2	—	—	17,2	550,6
Л36-11а	—	12,4	—	—	—	—	144,0	283,7	—	—	440,1	3,5	88,0	—	91,5	1,2	0,6	1,8	533,4	0,8	0,8	—	—	—	—	—	—	17,2	17,2	3,2	3,2	21,2	554,6
Л36-12	—	12,4	—	—	—	—	—	177,8	339,7	—	529,9	3,5	88,0	—	91,5	1,2	0,6	1,8	623,2	—	—	—	—	—	—	—	—	17,2	17,2	—	—	17,2	640,4
Л36-12а	—	12,4	—	—	—	—	—	177,8	339,7	—	529,9	3,5	88,0	—	91,5	1,2	0,6	1,8	623,2	0,8	0,8	—	—	—	—	—	—	17,2	17,2	3,2	3,2	21,2	644,4
Л36-15	—	12,4	—	—	—	—	—	177,8	—	439,3	629,5	3,5	75,6	19,5	98,6	1,2	0,6	1,8	729,9	—	—	—	—	—	—	—	—	17,2	17,2	—	—	17,2	747,1
Л36-15а	—	12,4	—	—	—	—	—	177,8	—	439,3	629,5	3,5	75,6	19,5	98,6	1,2	0,6	1,8	729,9	0,8	0,8	—	—	—	—	—	—	17,2	17,2	3,2	3,2	21,2	751,1
Л37-3	—	26,6	—	72,0	—	—	118,4	—	—	—	217,0	11,4	14,7	4,1	30,2	2,1	0,8	2,9	250,1	—	—	—	—	—	—	—	—	17,2	17,2	—	—	17,2	267,3
Л37-3а	—	26,6	—	72,0	—	—	118,4	—	—	—	217,0	11,4	14,7	4,1	30,2	2,1	0,8	2,9	250,1	0,8	0,8	—	—	—	—	—	—	17,2	17,2	3,2	3,2	21,2	271,3
Л37-5	—	26,6	—	—	98,0	—	—	146,2	—	—	270,8	11,4	14,7	4,1	30,2	2,1	0,8	2,9	303,9	—	—	—	—	—	—	—	—	17,2	17,2	—	—	17,2	321,1
Л37-5а	—	26,6	—	—	98,0	—	—	146,2	—	—	270,8	11,4	14,7	4,1	30,2	2,1	0,8	2,9	303,9	0,8	0,8	—	—	—	—	—	—	17,2	17,2	3,2	3,2	21,2	325,1
Л37-8	—	26,6	—	—	—	128,0	—	—	—	227,9	382,5	11,4	—	27,0	38,4	2,1	0,8	2,9	423,8	—	—	—	—	—	—	—	—	17,2	17,2	—	—	17,2	441,0
Л37-8а	—	26,6	—	—	—	128,0	—	—	—	227,9	382,5	11,4	—	27,0	38,4	2,1	0,8	2,9	423,8	0,8	0,8	—	—	—	—	—	—	17,2	17,2	3,2	3,2	21,2	445,0
Л37-11	—	15,6	—	—	—	—	262,2	160,0	—	—	437,8	3,5	90,4	—	93,9	1,4	0,8	2,2	533,9	—	—	—	—	—	—	—	—	17,2	17,2	—	—	17,2	551,1
Л37-11а	—	15,6	—	—	—	—	262,2	160,0	—	—	437,8	3,5	90,4	—	93,9	1,4	0,8	2,2	533,9	0,8	0,8	—	—	—	—	—	—	17,2	17,2	3,2	3,2	21,2	555,1
Л37-12	—	15,6	—	—	—	—	162,0	129,7	190,4	—	491,7	3,5	90,4	—	93,9	1,4	0,8	2,2	587,8	—	—	—	—	—	—	—	—	17,2	17,2	—	—	17,2	605,0
Л37-12а	—	15,6	—	—	—	—	162,0	129,7	190,4	—	491,7	3,5	90,4	—	93,9	1,4	0,8	2,2	587,8	0,8	0,8	—	—	—	—	—	—	17,2	17,2	3,2	3,2	21,2	609,0
Л37-15	—	15,6	—	—	—	—	—	200,0	339,7	—	555,3	3,5	90,4	—	93,9	1,4	0,8	2,2	651,4	—	—	—	—	—	—	—	—	17,2	17,2	—	—	17,2	668,6
Л37-15а	—	15,6	—	—	—	—	—	200,0	339,7	—	555,3	3,5	90,4	—	93,9	1,4	0,8	2,2	651,4	0,8	0,8	—	—	—	—	—	—	17,2	17,2	3,2	3,2	21,2	672,6
Л38-3	—	30,2	—	—	—	180,6	—	—	—	—	210,8	20,8	—	4,1	24,9	2,5	1,4	3,9	239,6	—	—	—	—	—	—	—	—	17,2	17,2	—	—	17,2	256,8
Л38-3а	—	30,2	—	—	—	180,6	—	—	—	—	210,8	20,8	—	4,1	24,9	2,5	1,4	3,9	239,6	0,8	0,8	—	—	—	—	—	—	17,2	17,2	3,2	3,2	21,2	260,8

Инв. № подл. | Подп. и дата | Взам. инв. №

Марка элемента	Изделия арматурные, кг																		Всего	Изделия закладные, кг												Всего	Общий расход, кг
	Арматура класса																			Арматура класса									Прокат стали				
	А-III											А-I				Вр-I				А-III		А-I							Вст.3кп.2				
	ГОСТ 5781-82											ГОСТ 5781-82				ГОСТ 6727-80				ГОСТ 5781-82		ГОСТ 5781-82							ГОСТ 380-71*				
	6	8	10	12	14	16	18	20	22	25	Итого	6	8	10	Итого	3	4	Итого		8	Итого	8	10	12	14	16	18	20	Итого	Б=6	Итого		
Л38-5	—	30,2	—	—	—	71,1	—	146,2	—	—	247,5	6,3	14,7	4,1	25,1	2,5	1,4	3,9	276,5	—	—	—	—	—	—	—	—	17,2	17,2	—	—	17,2	293,7
Л38-5а	—	30,2	—	—	—	71,1	—	146,2	—	—	247,5	6,3	14,7	4,1	25,1	2,5	1,4	3,9	276,5	0,8	0,8	—	—	—	—	—	—	17,2	17,2	3,2	3,2	21,2	297,7
Л38-8	—	30,2	—	—	—	—	180,0	—	176,4	—	386,6	—	37,3	4,1	41,4	2,5	1,4	3,9	431,9	—	—	—	—	—	—	—	—	17,2	17,2	—	—	17,2	449,1
Л38-8а	—	30,2	—	—	—	—	180,0	—	176,4	—	386,6	—	37,3	4,1	41,4	2,5	1,4	3,9	431,9	0,8	0,8	—	—	—	—	—	—	17,2	17,2	3,2	3,2	21,2	453,1
Л38-11	—	19,2	—	—	—	—	228,2	222,4	—	—	469,8	21,1	60,6	—	81,7	1,8	1,4	3,2	554,7	—	—	—	—	—	—	—	—	17,2	17,2	—	—	17,2	571,9
Л38-11а	—	19,2	—	—	—	—	228,2	222,4	—	—	469,8	21,1	60,6	—	81,7	1,8	1,4	3,2	554,7	0,8	0,8	—	—	—	—	—	—	17,2	17,2	3,2	3,2	21,2	575,9
Л38-12	—	19,2	—	—	—	—	—	346,1	190,4	—	555,7	3,5	92,6	—	96,1	1,8	1,4	3,2	655,0	—	—	—	—	—	—	—	—	17,2	17,2	—	—	17,2	672,2
Л38-12а	—	19,2	—	—	—	—	—	346,1	190,4	—	555,7	3,5	92,6	—	96,1	1,8	1,4	3,2	655,0	0,8	0,8	—	—	—	—	—	—	17,2	17,2	3,2	3,2	21,2	676,2
Л38-15	—	19,2	—	—	—	—	—	—	607,9	—	627,1	3,5	92,6	—	96,1	1,8	2,3	4,1	727,3	—	—	—	—	—	—	—	—	17,2	17,2	—	—	17,2	744,5
Л38-15а	—	19,2	—	—	—	—	—	—	607,9	—	627,1	3,5	92,6	—	96,1	1,8	2,3	4,1	727,3	0,8	0,8	—	—	—	—	—	—	17,2	17,2	3,2	3,2	21,2	748,5
Л1g-8	1,3	—	—	—	—	—	—	—	—	—	1,3	—	—	—	—	0,3	—	0,3	1,6	—	—	0,7	—	—	—	—	—	—	0,7	—	—	0,7	2,3
Л1g-15	0,4	1,6	—	—	—	—	—	—	—	—	2,0	—	—	—	—	0,3	—	0,3	2,3	—	—	0,7	—	—	—	—	—	—	0,7	—	—	0,7	3,0
Л2g-8	1,5	—	—	—	—	—	—	—	—	—	1,5	—	—	—	—	0,3	—	0,3	1,8	—	—	0,7	—	—	—	—	—	—	0,7	—	—	0,7	2,5
Л2g-15	0,5	1,9	—	—	—	—	—	—	—	—	2,4	—	—	—	—	0,3	—	0,3	2,7	—	—	0,7	—	—	—	—	—	—	0,7	—	—	0,7	3,4
Л3g-8	2,0	—	—	—	—	—	—	—	—	—	2,0	—	—	—	—	0,3	—	0,3	2,3	—	—	0,7	—	—	—	—	—	—	0,7	—	—	0,7	3,0
Л3g-15	—	3,5	—	—	—	—	—	—	—	—	3,5	—	—	—	—	0,3	—	0,3	3,8	—	—	0,7	—	—	—	—	—	—	0,7	—	—	0,7	4,5
Л4g-8	0,7	2,7	—	—	—	—	—	—	—	—	3,4	—	—	—	—	0,3	—	0,3	3,7	—	—	0,7	—	—	—	—	—	—	0,7	—	—	0,7	4,4
Л4g-15	—	3,9	—	—	—	—	—	—	—	—	3,9	—	—	—	—	0,3	—	0,3	4,2	—	—	0,7	—	—	—	—	—	—	0,7	—	—	0,7	4,9
Л5g-8	0,7	3,2	—	—	—	—	—	—	—	—	3,9	—	—	—	—	0,4	—	0,4	4,3	—	—	0,7	—	—	—	—	—	—	0,7	—	—	0,7	5,0
Л5g-15	—	4,4	—	—	—	—	—	—	—	—	4,4	—	—	—	—	0,4	—	0,4	4,8	—	—	0,7	—	—	—	—	—	—	0,7	—	—	0,7	5,5
Л6g-5	—	5,1	—	—	—	—	—	—	—	—	5,1	—	—	—	—	0,4	—	0,4	5,5	—	—	0,7	—	—	—	—	—	—	0,7	—	—	0,7	6,2
Л6g-8	—	—	8,0	—	—	—	—	—	—	—	8,0	—	—	—	—	—	0,7	0,7	8,7	—	—	0,7	—	—	—	—	—	—	0,7	—	—	0,7	9,4
Л6g-11	—	—	8,0	—	—	—	—	—	—	—	8,0	—	—	—	—	—	0,7	0,7	8,7	—	—	0,7	—	—	—	—	—	—	0,7	—	—	0,7	9,4
Л6g-12	—	—	5,2	4,1	—	—	—	—	—	—	9,3	—	—	—	—	—	0,7	0,7	10,0	—	—	0,7	—	—	—	—	—	—	0,7	—	—	0,7	10,7

Марка элемента	Изделия арматурные, кг																		Всего	Изделия закладные, кг												Всего	Общий расход, кг
	Арматура класса																			Арматура класса													
	А-III											А-I				Вр-I				А-III		А-I							Прокат стали Вст.3кп2				
	ГОСТ 5781-82											ГОСТ 5781-82				ГОСТ 6727-80				ГОСТ 5781-82		ГОСТ 5781-82							ГОСТ 380-71*				
	6	8	10	12	14	16	18	20	22	25	Итого	6	8	10	Итого	3	4	Итого		8	Итого	8	10	12	14	16	18	20	Итого	6-6	Итого		
Л6g-15	—	—	5,2	4,1	—	—	—	—	—	—	9,3	—	—	—	—	—	0,7	0,7	10,0	—	—	0,7	—	—	—	—	—	—	0,7	—	—	0,7	10,7
Л7g-5	—	5,6	—	—	—	—	—	—	—	—	5,6	—	—	—	—	0,4	—	0,4	6,0	—	—	0,7	—	—	—	—	—	—	0,7	—	—	0,7	6,7
Л7g-8	—	—	8,7	—	—	—	—	—	—	—	8,7	—	—	—	—	—	0,7	0,7	9,4	—	—	0,7	—	—	—	—	—	—	0,7	—	—	0,7	10,1
Л7g-11	—	—	8,7	—	—	—	—	—	—	—	8,7	—	—	—	—	—	0,7	0,7	9,4	—	—	0,7	—	—	—	—	—	—	0,7	—	—	0,7	10,1
Л7g-12	—	—	5,9	4,1	—	—	—	—	—	—	10,0	—	—	—	—	—	0,7	0,7	10,7	—	—	0,7	—	—	—	—	—	—	0,7	—	—	0,7	11,4
Л7g-15	—	—	5,9	4,1	—	—	—	—	—	—	10,0	—	—	—	—	—	0,7	0,7	10,7	—	—	0,7	—	—	—	—	—	—	0,7	—	—	0,7	11,4
Л8g-5	1,0	5,2	—	—	—	—	—	—	—	—	6,2	—	—	—	—	0,5	—	0,5	6,7	—	—	0,7	—	—	—	—	—	—	0,7	—	—	0,7	7,4
Л8g-8	—	1,8	8,2	—	—	—	—	—	—	—	10,0	—	—	—	—	0,1	0,8	0,9	10,9	—	—	0,7	—	—	—	—	—	—	0,7	—	—	0,7	11,6
Л8g-11	—	1,8	8,2	—	—	—	—	—	—	—	10,0	—	—	—	—	0,1	0,8	0,9	10,9	—	—	0,7	—	—	—	—	—	—	0,7	—	—	0,7	11,6
Л8g-15	—	—	2,8	11,8	—	—	—	—	—	—	14,6	—	—	—	—	—	1,0	1,0	15,6	—	—	0,7	—	—	—	—	—	—	0,7	—	—	0,7	16,3
Л9g-5	1,0	—	9,6	—	—	—	—	—	—	—	10,6	—	—	—	—	0,1	0,8	0,9	14,5	—	—	—	1,2	—	—	—	—	—	1,2	—	—	1,2	12,7
Л9g-8	—	1,8	—	13,8	—	—	—	—	—	—	15,6	—	—	—	—	0,1	0,8	0,9	16,5	—	—	—	1,2	—	—	—	—	—	1,2	—	—	1,2	17,7
Л9g-11	—	1,8	—	13,8	—	—	—	—	—	—	15,6	—	—	—	—	0,1	0,8	0,9	16,5	—	—	—	1,2	—	—	—	—	—	1,2	—	—	1,2	17,7
Л9g-15	—	—	2,8	13,8	—	—	—	—	—	—	16,6	—	—	—	—	—	1,0	1,0	17,6	—	—	—	1,2	—	—	—	—	—	1,2	—	—	1,2	18,8
Л10g-3	—	2,3	6,0	—	—	—	—	—	—	—	8,3	0,4	—	—	0,4	0,2	0,5	0,7	9,4	—	—	0,7	—	—	—	—	—	—	0,7	—	—	0,7	10,1
Л10g-5	—	—	9,6	—	—	—	—	—	—	—	9,6	0,4	—	—	0,4	—	0,8	0,8	10,8	—	—	0,7	—	—	—	—	—	—	0,7	—	—	0,7	11,5
Л10g-8	—	—	6,0	—	7,0	—	—	—	—	—	13,0	1,1	—	—	1,1	—	0,5	0,5	14,6	—	—	0,7	—	—	—	—	—	—	0,7	—	—	0,7	15,3
Л10g-11	—	—	—	8,7	7,0	—	—	—	—	—	15,7	1,1	—	—	1,1	—	0,5	0,5	17,3	—	—	0,7	—	—	—	—	—	—	0,7	—	—	0,7	18,0
Л10g-15	—	—	—	—	11,9	9,2	—	—	—	—	21,1	2,4	—	—	2,4	—	—	—	23,5	—	—	0,7	—	—	—	—	—	—	0,7	—	—	0,7	24,2
Л11g-3	—	2,3	7,4	—	—	—	—	—	—	—	9,7	0,4	—	—	0,4	0,2	0,6	0,8	10,9	—	—	0,7	—	—	—	—	—	—	0,7	—	—	0,7	11,6
Л11g-5	—	—	3,6	10,6	—	—	—	—	—	—	14,2	0,4	—	—	0,4	—	0,9	0,9	15,5	—	—	0,7	—	—	—	—	—	—	0,7	—	—	0,7	16,2
Л11g-8	—	—	—	10,6	7,0	—	—	—	—	—	17,6	1,1	—	—	1,1	—	0,6	0,6	19,3	—	—	0,7	—	—	—	—	—	—	0,7	—	—	0,7	20,0
Л11g-11	—	—	—	—	21,6	—	—	—	—	—	21,6	2,5	—	—	2,5	—	—	—	24,1	—	—	0,7	—	—	—	—	—	—	0,7	—	—	0,7	24,8
Л11g-15	—	—	—	—	—	28,2	—	—	—	—	28,2	2,5	—	—	2,5	—	—	—	30,7	—	—	0,7	—	—	—	—	—	—	0,7	—	—	0,7	31,4

Марка элемента	Изделия арматурные, кг																			Всего	Изделия закладные, кг												Всего	Общий расход, кг
	Арматура класса																				Арматура класса												Прокат стали		
	А-III ГОСТ 5781-82											А-I ГОСТ 5781-82				Вр-I ГОСТ 6727-80					А-III ГОСТ 5781-82		А-I ГОСТ 5781-82								Вст3кп2 ГОСТ 380-71*			
	6	8	10	12	14	16	18	20	22	25	Итого	6	8	10	Итого	3	4	Итого			8	Итого	8	10	12	14	16	18	20	Итого	6=6	Итого		
Л12g-3	—	5,3	8,8	—	—	—	—	—	—	—	14,1	0,4	—	—	0,4	0,4	0,9	1,3	15,8	—	—	0,7	—	—	—	—	—	—	0,7	—	—	0,7	16,5
Л12g-5	—	3,0	12,4	—	—	—	—	—	—	—	15,4	0,4	—	—	0,4	0,2	1,2	1,4	17,2	—	—	0,7	—	—	—	—	—	—	0,7	—	—	0,7	17,9
Л12g-8	—	3,0	—	18,0	—	—	—	—	—	—	21,0	0,4	—	—	0,4	0,2	1,2	1,4	22,8	—	—	0,7	—	—	—	—	—	—	0,7	—	—	0,7	23,5
Л12g-11	—	3,0	—	18,0	—	—	—	—	—	—	21,0	0,4	—	—	0,4	0,2	1,2	1,4	22,8	—	—	0,7	—	—	—	—	—	—	0,7	—	—	0,7	23,5
Л12g-12	—	3,0	—	—	24,4	—	—	—	—	—	27,4	2,9	—	—	2,9	0,2	0,1	0,3	30,6	—	—	0,7	—	—	—	—	—	—	0,7	—	—	0,7	31,3
Л12g-15	—	3,0	—	—	24,4	—	—	—	—	—	27,4	2,9	—	—	2,9	0,2	0,1	0,3	30,6	—	—	0,7	—	—	—	—	—	—	0,7	—	—	0,7	31,3
Л13g-3	1,3	10,8	—	—	—	—	—	—	—	—	12,1	0,4	—	—	0,4	1,0	0,2	1,2	13,7	—	—	—	1,2	—	—	—	—	—	1,2	—	—	1,2	14,9
Л13g-5	—	6,5	10,4	—	—	—	—	—	—	—	16,9	0,4	—	—	0,4	0,6	1,0	1,6	18,9	—	—	—	1,2	—	—	—	—	—	1,2	—	—	1,2	20,1
Л13g-8	—	4,2	3,6	15,0	—	—	—	—	—	—	22,8	0,4	—	—	0,4	0,4	1,3	1,7	24,9	—	—	—	1,2	—	—	—	—	—	1,2	—	—	1,2	26,1
Л13g-11	—	4,2	3,6	15,0	—	—	—	—	—	—	22,8	0,4	—	—	0,4	0,4	1,3	1,7	24,9	—	—	—	1,2	—	—	—	—	—	1,2	—	—	1,2	26,1
Л13g-15	—	4,2	—	20,2	—	—	—	—	—	—	24,4	0,4	—	—	0,4	0,4	1,3	1,7	26,5	—	—	—	1,2	—	—	—	—	—	1,2	—	—	1,2	27,7
Л14g-3	—	4,8	—	6,4	—	—	—	—	—	—	11,2	0,4	—	—	0,4	0,4	0,4	0,8	12,4	—	—	0,7	—	—	—	—	—	—	0,7	—	—	0,7	13,1
Л14g-5	—	—	7,6	6,4	—	—	—	—	—	—	14,0	—	1,2	—	1,2	—	1,2	1,2	16,4	—	—	0,7	—	—	—	—	—	—	0,7	—	—	0,7	17,1
Л14g-8	—	—	7,6	—	8,7	—	—	—	—	—	16,3	0,9	1,2	—	2,1	—	0,8	0,8	19,2	—	—	0,7	—	—	—	—	—	—	0,7	—	—	0,7	19,9
Л14g-11	—	—	7,6	—	—	11,4	—	—	—	—	19,0	0,9	1,2	—	2,1	—	0,8	0,8	21,8	—	—	0,7	—	—	—	—	—	—	0,7	—	—	0,7	22,6
Л14g-12	—	—	—	11,0	—	—	—	17,8	—	—	28,8	0,9	1,2	—	2,1	—	0,8	0,8	31,7	—	—	0,7	—	—	—	—	—	—	0,7	—	—	0,7	32,4
Л14g-15	—	—	—	11,0	—	—	—	17,8	—	—	28,8	0,9	1,2	—	2,1	—	0,8	0,8	31,7	—	—	0,7	—	—	—	—	—	—	0,7	—	—	0,7	32,4
Л15g-3	—	—	8,4	6,4	—	—	—	—	—	—	14,8	0,4	—	—	0,4	—	1,2	1,2	16,4	—	—	—	1,2	—	—	—	—	—	1,2	—	—	1,2	17,6
Л15g-5	—	—	—	18,4	—	—	—	—	—	—	18,4	0,4	—	—	0,4	—	1,2	1,2	20,0	—	—	—	1,2	—	—	—	—	—	1,2	—	—	1,2	21,2
Л15g-8	—	—	—	12,0	8,7	—	—	—	—	—	20,7	1,3	—	—	1,3	—	0,8	0,8	22,8	—	—	—	1,2	—	—	—	—	—	1,2	—	—	1,2	24,0
Л15g-11	—	—	—	—	16,4	11,4	—	—	—	—	27,8	3,1	—	—	3,1	—	—	—	30,9	—	—	—	1,2	—	—	—	—	—	1,2	—	—	1,2	32,1
Л15g-12	—	—	—	—	—	21,4	14,4	—	—	—	35,8	3,1	—	—	3,1	—	—	—	38,9	—	—	—	1,2	—	—	—	—	—	1,2	—	—	1,2	40,1
Л15g-15	—	—	—	—	—	21,4	14,4	—	—	—	35,8	3,1	—	—	3,1	—	—	—	38,9	—	—	—	1,2	—	—	—	—	—	1,2	—	—	1,2	40,1
Л16g-3	—	5,8	9,8	—	—	—	—	—	—	—	15,6	0,4	—	—	0,4	0,4	0,9	1,3	17,3	—	—	—	1,2	—	—	—	—	—	1,2	—	—	1,2	18,5

Марка элемента	Изделия арматурные, кг																			Изделия закладные, кг												Общий расход, кг
	Арматура класса																		Всего	Арматура класса												Всего
	А-III											А-I				Вр-I				А-III		А-I							Прокат стали Вст3кп2			
	ГОСТ 5781-82											ГОСТ 5781-82				ГОСТ 6727-80				ГОСТ 5781-82		ГОСТ 5781-82							ГОСТ 380-71*			
	6	8	10	12	14	16	18	20	22	25	Итого	6	8	10	Итого	3	4	Итого		8	Итого	8	10	12	14	16	18	20	Итого	б=6	Итого	
Л16g-5	–	3,0	–	20,6	–	–	–	–	–	–	23,6	0,4	–	–	0,4	0,2	1,3	1,5	25,5	–	–	–	1,2	–	–	–	–	–	1,2	–	–	1,2	26,7
Л16g-8	–	3,0	–	–	28,1	–	–	–	–	–	31,1	3,3	–	–	3,3	0,2	0,1	0,3	34,7	–	–	–	1,2	–	–	–	–	–	1,2	–	–	1,2	35,9
Л16g-11	–	3,0	–	–	28,1	–	–	–	–	–	31,1	3,3	–	–	3,3	0,2	0,1	0,3	34,7	–	–	–	1,2	–	–	–	–	–	1,2	–	–	1,2	35,9
Л16g-12	–	3,0	–	–	–	25,2	14,4	–	–	–	42,6	3,3	–	–	3,3	0,2	0,1	0,3	46,2	–	–	–	1,2	–	–	–	–	–	1,2	–	–	1,2	47,4
Л16g-15	–	3,0	–	–	–	25,2	14,4	–	–	–	42,6	3,3	–	–	3,3	0,2	0,1	0,3	46,2	–	–	–	1,2	–	–	–	–	–	1,2	–	–	1,2	47,4
Л17g-3	–	7,0	11,4	–	–	–	–	–	–	–	18,4	0,4	–	–	0,4	0,6	1,2	1,8	20,6	–	–	–	1,2	–	–	–	–	–	1,2	–	–	1,2	21,8
Л17g-5	–	4,2	15,8	–	–	–	–	–	–	–	20,0	0,4	–	–	0,4	0,4	1,6	2,0	22,4	–	–	–	1,2	–	–	–	–	–	1,2	–	–	1,2	23,6
Л17g-8	–	4,2	–	16,4	8,7	–	–	–	–	–	29,3	1,3	–	–	1,3	0,4	1,2	1,6	32,2	–	–	–	1,2	–	–	–	–	–	1,2	–	–	1,2	33,4
Л17g-11	–	4,2	–	16,4	8,7	–	–	–	–	–	29,3	1,3	–	–	1,3	0,4	1,2	1,6	32,2	–	–	–	1,2	–	–	–	–	–	1,2	–	–	1,2	33,4
Л17g-12	–	4,2	–	–	22,2	11,4	–	–	–	–	37,8	3,7	–	–	3,7	0,4	0,2	0,6	42,1	–	–	–	1,2	–	–	–	–	–	1,2	–	–	1,2	43,3
Л17g-15	–	4,2	–	–	22,2	11,4	–	–	–	–	37,8	3,7	–	–	3,7	0,4	0,2	0,6	42,1	–	–	–	1,2	–	–	–	–	–	1,2	–	–	1,2	43,3
Л18g-3	–	8,0	12,8	–	–	–	–	–	–	–	20,8	–	0,8	–	0,8	0,6	1,2	1,8	23,4	–	–	–	1,2	–	–	–	–	–	1,2	–	–	1,2	24,6
Л18g-5	–	5,2	4,4	18,4	–	–	–	–	–	–	28,0	–	0,8	–	0,8	0,4	1,6	2,0	31,8	–	–	–	1,2	–	–	–	–	–	1,2	–	–	1,2	32,0
Л18g-8	–	5,2	–	6,4	25,2	–	–	–	–	–	36,8	2,6	0,8	–	3,4	0,4	0,6	1,0	41,2	–	–	–	1,2	–	–	–	–	–	1,2	–	–	1,2	42,4
Л18g-11	–	5,2	–	6,4	25,2	–	–	–	–	–	36,8	2,6	0,8	–	3,4	0,4	0,6	1,0	41,2	–	–	–	1,2	–	–	–	–	–	1,2	–	–	1,2	42,4
Л18g-12	–	5,2	–	–	8,7	32,8	–	–	–	–	46,7	3,5	0,8	–	4,3	0,4	0,2	0,6	51,6	–	–	–	1,2	–	–	–	–	–	1,2	–	–	1,2	52,8
Л18g-15	–	5,2	–	–	8,7	32,8	–	–	–	–	46,7	3,5	0,8	–	4,3	0,4	0,2	0,6	51,6	–	–	–	1,2	–	–	–	–	–	1,2	–	–	1,2	52,8
Л19g-3	–	–	9,2	7,5	–	–	–	–	–	–	16,7	–	0,8	–	0,8	–	1,2	1,2	18,7	–	–	–	1,2	–	–	–	–	–	1,2	–	–	1,2	19,9
Л19g-5	–	–	–	13,2	10,3	–	–	–	–	–	23,5	1,0	0,8	–	1,8	–	0,8	0,8	26,1	–	–	–	1,2	–	–	–	–	–	1,2	–	–	1,2	27,3
Л19g-8	–	–	–	–	18,0	13,4	–	–	–	–	31,4	3,0	0,8	–	3,8	–	–	–	35,2	–	–	–	1,2	–	–	–	–	–	1,2	–	–	1,2	36,4
Л19g-11	–	–	–	–	18,0	–	17,0	–	–	–	35,0	3,0	0,8	–	3,8	–	–	–	38,8	–	–	–	1,2	–	–	–	–	–	1,2	–	–	1,2	40,0
Л19g-12	–	–	–	–	–	23,4	–	21,0	–	–	44,4	3,0	0,8	–	3,8	–	–	–	48,2	–	–	–	1,2	–	–	–	–	–	1,2	–	–	1,2	49,4
Л19g-15	–	–	–	–	–	23,4	–	21,0	–	–	44,4	3,0	0,8	–	3,8	–	–	–	48,2	–	–	–	1,2	–	–	–	–	–	1,2	–	–	1,2	49,4
Л20g-3	–	3,0	10,6	7,5	–	–	–		–	–	21,1	–	0,8	–	0,8	0,2	1,5	1,7	23,6	–	–	–	1,2	–	–	–	–	–	1,2	–	–	1,2	24,8

Марка элемента	Изделия арматурные, кг																			Всего	Изделия закладные, кг												Общий расход, кг
	Арматура класса																				Арматура класса												Прокат стали			
	A-III											A-I				Вр-I					A-III		A-I								Вст3кп2			
	ГОСТ 5781-82											ГОСТ 5781-82				ГОСТ 6727-80					ГОСТ 5781-82		ГОСТ 5781-82								ГОСТ 380-71*			
	6	8	10	12	14	16	18	20	22	25	Итого	6	8	10	Итого	3	4	Итого			8	Итого	8	10	12	14	16	18	20	Итого	Б=6	Итого	
Л20g-5	—	3,0	10,6	—	10,3	—	—	—	—	—	23,9	1,0	0,8	—	1,8	0,2	1,1	1,3	27,0		—	—	—	1,2	—	—	—	—	—	1,2	—	—	1,2	28,2
Л20g-11	—	3,0	—	15,2	—	13,4	—	—	—	—	31,6	1,0	0,8	—	1,8	0,2	1,1	1,3	34,7		—	—	—	1,2	—	—	—	—	—	1,2	—	—	1,2	35,9
Л20g-12	—	3,0	—	—	20,8	—	—	21,0	—	—	44,8	3,4	0,8	—	4,2	0,2	0,1	0,3	49,3		—	—	—	1,2	—	—	—	—	—	1,2	—	—	1,2	50,5
Л20g-15	—	3,0	—	—	20,8	—	—	21,0	—	—	44,8	3,4	0,8	—	4,2	0,2	0,1	0,3	49,3		—	—	—	1,2	—	—	—	—	—	1,2	—	—	1,2	50,5
Л21g-3	—	3,0	17,2	—	—	—	—	—	—	—	20,2	—	0,8	—	0,8	0,2	1,6	1,8	22,8		—	—	—	1,2	—	—	—	—	—	1,2	—	—	1,2	24,0
Л21g-5	—	3,0	12,0	7,5	—	—	—	—	—	—	22,5	—	0,8	—	0,8	0,2	1,6	1,8	25,1		—	—	—	1,2	—	—	—	—	—	1,2	—	—	1,2	26,3
Л21g-8	—	3,0	—	17,4	10,3	—	—	—	—	—	30,7	1,0	0,8	—	1,8	0,2	1,2	1,4	33,9		—	—	—	1,2	—	—	—	—	—	1,2	—	—	1,2	35,1
Л21g-11	—	3,0	—	17,4	10,3	—	—	—	—	—	30,7	1,0	0,8	—	1,8	0,2	1,2	1,4	33,9		—	—	—	1,2	—	—	—	—	—	1,2	—	—	1,2	35,1
Л21g-12	—	3,0	—	—	23,8	—	17,0	—	—	—	43,8	3,6	0,8	—	4,4	0,2	0,2	0,4	48,6		—	—	—	1,2	—	—	—	—	—	1,2	—	—	1,2	49,8
Л21g-15	—	3,0	—	—	23,8	—	17,0	—	—	—	43,8	3,6	0,8	—	4,4	0,2	0,2	0,4	48,6		—	—	—	1,2	—	—	—	—	—	1,2	—	—	1,2	49,8
Л22g-3	—	8,6	13,6	—	—	—	—	—	—	—	22,2	—	0,8	—	0,8	0,6	1,4	2,0	25,0		—	—	—	1,2	—	—	—	—	—	1,2	—	—	1,2	26,2
Л22g-5	—	5,2	5,2	19,6	—	—	—	—	—	—	30,0	—	0,8	—	0,8	0,4	1,8	2,2	33,0		—	—	—	1,2	—	—	—	—	—	1,2	—	—	1,2	34,2
Л22g-8	—	5,2	—	19,6	10,3	—	—	—	—	—	35,1	1,0	0,8	—	1,8	0,4	1,4	1,8	38,7		—	—	—	1,2	—	—	—	—	—	1,2	—	—	1,2	39,9
Л22g-11	—	5,2	—	—	36,9	—	—	—	—	—	42,1	3,8	0,8	—	4,6	0,4	0,2	0,6	47,3		—	—	—	1,2	—	—	—	—	—	1,2	—	—	1,2	48,5
Л22g-12	—	5,2	—	—	—	48,2	—	—	—	—	53,4	3,8	0,8	—	4,6	0,4	0,2	0,6	58,6		—	—	—	1,2	—	—	—	—	—	1,2	—	—	1,2	59,8
Л22g-15	—	5,2	—	—	—	48,2	—	—	—	—	53,4	3,8	0,8	—	4,6	0,4	0,2	0,6	58,6		—	—	—	1,2	—	—	—	—	—	1,2	—	—	1,2	59,8
Л23g-3	1,2	2,1	7,6	8,6	—	—	—	—	—	—	19,5	—	0,8	—	0,8	0,3	1,4	1,7	22,0		—	—	—	1,2	—	—	—	—	—	1,2	—	—	1,2	23,2
Л23g-5	1,2	2,1	—	11,0	—	15,3	—	—	—	—	29,6	1,2	0,8	—	2,0	0,3	0,9	1,2	32,8		—	—	—	1,2	—	—	—	—	—	1,2	—	—	1,2	34,0
Л23g-8	1,2	2,1	—	—	15,0	—	19,4	—	—	—	37,7	3,0	0,8	—	3,8	0,3	0,1	0,4	41,9		—	—	—	1,2	—	—	—	—	—	1,2	—	—	1,2	43,1
Л23g-11	1,2	—	—	—	23,7	15,2	—	—	—	—	40,1	5,7	3,6	—	9,3	0,2	0,1	0,3	49,7		—	—	—	1,2	—	—	—	—	—	1,2	—	—	1,2	50,9
Л23g-12	1,2	—	—	—	15,0	—	33,6	—	—	—	49,8	5,7	3,6	—	9,3	0,2	0,1	0,3	59,4		—	—	—	1,2	—	—	—	—	—	1,2	—	—	1,2	60,6
Л23g-15	1,2	—	—	—	—	19,6	33,6	—	—	—	54,4	5,7	3,6	—	9,3	0,2	0,1	0,3	64,0		—	—	—	1,2	—	—	—	—	—	1,2	—	—	1,2	65,2
Л24g-3	—	5,3	9,2	8,6	—	—	—	—	—	—	23,1	—	0,8	—	0,8	0,3	1,4	1,7	25,6		—	—	—	1,2	—	—	—	—	—	1,2	—	—	1,2	26,8
Л24g-5	—	5,3	—	13,2	11,7	—	—	—	—	—	30,2	1,2	0,8	—	2,0	0,3	0,9	1,2	33,4		—	—	—	1,2	—	—	—	—	—	1,2	—	—	1,2	34,6

Марка элемента	Изделия арматурные, кг																		Всего	Изделия закладные, кг												Всего	Общий расход, кг
	Арматура класса																			Арматура класса													
	А-III											А-I				Вр-I				А-III		А-I								Прокат стали Вст3кп2			
	ГОСТ 5781-82											ГОСТ 5781-82				ГОСТ 6727-80				ГОСТ 5781-82		ГОСТ 5781-82								ГОСТ 380-71*			
	6	8	10	12	14	16	18	20	22	25	Итого	6	8	10	Итого	3	4	Итого		8	Итого	8	10	12	14	16	18	20	Итого	Б-6	Итого		
Л24g-8	—	5,3	—	—	18,0	—	19,4	—	—	—	42,7	3,2	0,8	—	4,0	0,3	0,1	0,4	47,1	—	—	—	1,2	—	—	—	—	—	1,2	—	—	1,2	48,3
Л24g-11	—	3,2	—	—	38,3	—	—	—	—	—	41,5	5,9	3,6	—	9,5	0,2	0,1	0,3	51,3	—	—	—	1,2	—	—	—	—	—	1,2	—	—	1,2	52,5
Л24g-12	—	3,2	—	—	18,0	26,6	—	—	—	—	47,8	5,9	3,6	—	9,5	0,2	0,1	0,3	57,6	—	—	—	1,2	—	—	—	—	—	1,2	—	—	1,2	58,8
Л24g-15	—	3,2	—	—	—	50,0	—	—	—	—	53,2	5,9	3,6	—	9,5	0,2	0,1	0,3	63,0	—	—	—	1,2	—	—	—	—	—	1,2	—	—	1,2	64,2
Л25g-3	—	6,3	6,0	15,2	—	—	—	—	—	—	27,5	—	0,8	—	0,8	0,5	1,7	2,2	30,5	—	—	—	1,2	—	—	—	—	—	1,2	—	—	1,2	31,7
Л25g-5	—	6,3	—	—	32,5	—	—	—	—	—	38,8	3,6	0,8	—	4,4	0,5	0,2	0,7	43,9	—	—	—	1,2	—	—	—	—	—	1,2	—	—	1,2	45,1
Л25g-8	—	6,3	—	—	20,8	15,3	—	—	—	—	42,4	3,6	0,8	—	4,4	0,5	0,2	0,7	47,5	—	—	—	1,2	—	—	—	—	—	1,2	—	—	1,2	48,7
Л25g-11	—	4,2	—	6,2	11,6	27,2	—	—	—	—	49,4	5,4	3,6	—	9,0	0,4	0,6	1,0	59,4	—	—	—	1,2	—	—	—	—	—	1,2	—	—	1,2	60,6
Л25g-12	—	4,2	—	—	8,7	15,2	34,4	—	—	—	62,5	6,3	3,6	—	9,9	0,4	0,2	0,6	73,0	—	—	—	1,2	—	—	—	—	—	1,2	—	—	1,2	74,2
Л25g-15	—	4,2	—	—	—	26,6	34,4	—	—	—	65,2	6,3	3,6	—	9,9	0,4	0,2	0,6	75,7	—	—	—	1,2	—	—	—	—	—	1,2	—	—	1,2	76,9
Л26g-3	—	7,3	6,0	17,4	—	—	—	—	—	—	30,7	—	0,8	—	0,8	0,5	1,7	2,2	33,7	—	—	—	1,2	—	—	—	—	—	1,2	—	—	1,2	34,9
Л26g-5	—	7,3	—	8,6	23,8	—	—	—	—	—	39,7	2,6	0,8	—	3,4	0,5	0,7	1,2	44,3	—	—	—	1,2	—	—	—	—	—	1,2	—	—	1,2	45,5
Л26g-8	—	7,3	—	—	23,8	15,3	—	—	—	—	46,4	3,8	0,8	—	4,6	0,5	0,2	0,7	51,7	—	—	—	1,2	—	—	—	—	—	1,2	—	—	1,2	52,9
Л26g-11	—	5,2	—	14,8	—	31,0	—	—	—	—	51,0	5,6	3,6	—	9,2	0,4	0,6	1,0	61,2	—	—	—	1,2	—	—	—	—	—	1,2	—	—	1,2	62,4
Л26g-12	—	5,2	—	6,4	11,6	—	39,2	—	—	—	62,4	5,6	3,6	—	9,2	0,4	0,6	1,0	72,6	—	—	—	1,2	—	—	—	—	—	1,2	—	—	1,2	73,8
Л26g-15	—	5,2	—	—	20,3	—	39,2	—	—	—	64,7	6,5	3,6	—	10,1	0,4	0,2	0,6	75,4	—	—	—	1,2	—	—	—	—	—	1,2	—	—	1,2	76,6
Л27g-3	1,2	2,3	8,2	—	13,3	—	—	—	—	—	25,0	1,3	0,9	—	2,2	0,3	0,9	1,2	28,4	—	—	—	1,2	—	—	—	—	—	1,2	—	—	1,2	29,6
Л27g-5	1,2	2,3	—	11,8	—	17,4	—	—	—	—	32,7	1,3	0,9	—	2,2	0,3	0,9	1,2	36,1	—	—	—	1,2	—	—	—	—	—	1,2	—	—	1,2	37,3
Л27g-8	1,2	2,3	—	—	16,0	—	—	27,2	—	—	46,7	3,1	0,9	—	4,0	0,3	0,1	0,4	51,1	—	—	—	1,2	—	—	—	—	—	1,2	—	—	1,2	52,3
Л27g-11	1,2	—	—	—	16,0	30,6	—	—	—	—	47,8	6,2	4,4	—	10,6	0,2	0,1	0,3	58,7	—	—	—	1,2	—	—	—	—	—	1,2	—	—	1,2	59,9
Л27g-12	1,2	—	—	—	16,0	—	38,6	—	—	—	55,8	6,2	4,4	—	10,6	0,2	0,1	0,3	66,7	—	—	—	1,2	—	—	—	—	—	1,2	—	—	1,2	67,9
Л27g-15	1,2	—	—	—	—	20,8	38,6	—	—	—	60,6	6,2	4,4	—	10,6	0,2	0,1	0,3	71,5	—	—	—	1,2	—	—	—	—	—	1,2	—	—	1,2	72,7
Л28g-3	—	5,5	9,6	9,8	—	—	—	—	—	—	24,9	—	0,9	—	0,9	0,3	1,4	1,7	27,5	—	—	—	1,2	—	—	—	—	—	1,2	—	—	1,2	28,7
Л28g-5	—	5,5	—	13,8	—	17,4	—	—	—	—	36,7	1,3	0,9	—	2,2	0,3	0,9	1,2	40,1	—	—	—	1,2	—	—	—	—	—	1,2	—	—	1,2	41,3

Инв. № подл. | Подп. и дата | Взам. инв. №

Марка элемента	Изделия арматурные, кг																		Всего	Изделия закладные, кг													Общий расход, кг
	Арматура класса																			Арматура класса												Прокат стали			
	А-III ГОСТ 5781-82											А-I ГОСТ 5781-82				Вр-I ГОСТ 6727-80				А-III ГОСТ 5781-82		А-I ГОСТ 5781-82								Вст3кп2 ГОСТ 380-71*			
	6	8	10	12	14	16	18	20	22	25	Итого	6	8	10	Итого	3	4	Итого		8	Итого	8	10	12	14	16	18	20	Итого	6-6	Итого		
Л28g-8	—	5,5	—	—	—	24,6	22,0	—	—	—	52,1	3,3	0,9	—	4,2	0,3	0,1	0,4	56,7	—	—	—	1,2	—	—	—	—	—	1,2	—	—	1,2	57,9
Л28g-11	—	3,2	—	—	10,3	17,2	31,2	—	—	—	61,9	6,4	4,4	—	10,8	0,2	0,1	0,3	73,0	—	—	—	1,2	—	—	—	—	—	1,2	—	—	1,2	74,2
Л28g-12	—	3,2	—	—	—	30,6	31,2	—	—	—	65,0	6,4	4,4	—	10,8	0,2	0,1	0,3	76,1	—	—	—	1,2	—	—	—	—	—	1,2	—	—	1,2	77,3
Л28g-15	—	3,2	—	—	—	13,4	21,6	38,6	—	—	76,8	6,4	4,4	—	10,8	0,2	0,1	0,3	87,9	—	—	—	1,2	—	—	—	—	—	1,2	—	—	1,2	89,1
Л29g-3	—	6,5	—	25,8	—	—	—	—	—	—	32,3	—	0,9	—	0,9	0,5	1,7	2,2	35,4	—	—	—	—	2,0	—	—	—	—	2,0	—	—	2,0	37,4
Л29g-5	—	6,5	—	—	35,1	—	—	—	—	—	41,6	3,7	0,9	—	4,6	0,5	0,2	0,7	46,9	—	—	—	—	2,0	—	—	—	—	2,0	—	—	2,0	48,9
Л29g-8	—	6,5	—	—	21,8	—	22,0	—	—	—	50,3	3,7	0,9	—	4,6	0,5	0,2	0,7	55,6	—	—	—	—	2,0	—	—	—	—	2,0	—	—	2,0	57,6
Л29g-11	—	4,2	—	—	23,5	28,4	—	—	—	—	56,1	6,8	4,4	—	11,2	0,4	0,2	0,6	67,9	—	—	—	—	2,0	—	—	—	—	2,0	—	—	2,0	69,9
Л29g-12	—	4,2	—	—	10,3	45,6	—	—	—	—	60,1	6,8	4,4	—	11,2	0,4	0,2	0,6	71,9	—	—	—	—	2,0	—	—	—	—	2,0	—	—	2,0	73,9
Л29g-15	—	4,2	—	—	—	30,6	36,0	—	—	—	70,8	6,8	4,4	—	11,2	0,4	0,2	0,6	82,6	—	—	—	—	2,0	—	—	—	—	2,0	—	—	2,0	84,6
Л30g-3	—	7,5	—	—	24,6	—	—	—	—	—	38,9	2,6	0,9	—	3,5	0,5	0,7	1,2	43,6	—	—	—	—	2,0	—	—	—	—	2,0	—	—	2,0	45,6
Л30g-5	—	7,5	—	—	13,3	32,2	—	—	—	—	53,0	3,9	0,9	—	4,8	0,5	0,2	0,7	58,5	—	—	—	—	2,0	—	—	—	—	2,0	—	—	2,0	60,5
Л30g-8	—	7,5	—	—	—	17,4	40,8	—	—	—	65,7	3,9	0,9	—	4,8	0,5	0,2	0,7	71,2	—	—	—	—	2,0	—	—	—	—	2,0	—	—	2,0	73,2
Л30g-11	—	5,2	—	7,5	13,2	—	—	50,4	—	—	76,3	6,0	4,4	—	10,4	0,4	0,6	1,0	87,7	—	—	—	—	2,0	—	—	—	—	2,0	—	—	2,0	89,7
Л30g-12	—	5,2	—	—	10,3	17,2	—	50,4	—	—	83,1	7,0	4,4	—	11,4	0,4	0,2	0,6	95,1	—	—	—	—	2,0	—	—	—	—	2,0	—	—	2,0	97,1
Л30g-15	—	5,2	—	—	10,3	17,2	—	—	60,8	—	93,5	4,4	9,0	—	13,4	0,4	0,2	0,6	107,5	—	—	—	—	2,0	—	—	—	—	2,0	—	—	2,0	109,5
Л31g-3	1,2	2,5	—	—	—	21,2	—	—	—	—	34,3	1,6	—	1,5	3,1	0,4	0,9	1,3	38,7	—	—	—	1,2	—	—	—	—	—	1,2	—	—	1,2	39,9
Л31g-5	1,2	2,5	—	13,4	—	—	—	33,1	—	—	50,2	1,6	—	1,5	3,1	0,4	0,9	1,3	54,6	—	—	—	1,2	—	—	—	—	—	1,2	—	—	1,2	55,8
Л31g-8	1,2	2,5	—	—	18,4	—	—	—	39,9	—	62,0	2,0	2,8	1,5	6,3	0,4	0,1	0,5	68,8	—	—	—	1,2	—	—	—	—	—	1,2	—	—	1,2	70,0
Л31g-11	1,2	—	—	—	—	24,0	49,2	—	—	—	74,4	7,5	5,2	—	12,7	0,2	0,1	0,3	87,4	—	—	—	1,2	—	—	—	—	—	1,2	—	—	1,2	88,6
Л31g-12	1,2	—	—	—	—	24,0	—	60,8	—	—	86,0	4,3	11,2	—	15,5	0,2	0,1	0,3	101,8	—	—	—	1,2	—	—	—	—	—	1,2	—	—	1,2	103,0
Л31g-15	1,2	—	—	—	—	—	30,4	—	73,2	—	104,8	3,0	13,5	—	16,5	0,2	0,1	0,3	121,6	—	—	—	1,2	—	—	—	—	—	1,2	—	—	1,2	122,8
Л32g-3	—	5,7	—	15,6	16,2	—	—	—	—	—	37,5	1,6	—	1,5	3,1	0,4	1,1	1,5	42,1	—	—	—	—	2,0	—	—	—	—	2,0	—	—	2,0	44,1
Л32g-5	—	5,7	—	—	21,2	—	26,8	—	—	—	53,7	4,0	—	1,5	5,5	0,4	0,1	0,5	59,7	—	—	—	—	2,0	—	—	—	—	2,0	—	—	2,0	61,7

Марка элемента	Изделия арматурные, кг																		Всего	Изделия закладные, кг													Общий расход, кг
	Арматура класса																			Арматура класса												Прокат стали			
	А-III ГОСТ 5781-82											А-I ГОСТ 5781-82				Вр-I ГОСТ 6727-80				А-III ГОСТ 5781-82		А-I ГОСТ 5781-82								Вст3кп2 ГОСТ 380-71*			
	6	8	10	12	14	16	18	20	22	25	Итого	6	8	10	Итого	3	4	Итого		8	Итого	8	10	12	14	16	18	20	Итого	б=6	Итого		
Л32g-8	—	5,7	—	—	—	—	35,2	—	39,9	—	80,8	2,4	2,8	1,5	6,7	0,4	0,1	0,5	88,8	—	—	—	—	2,0	—	—	—	—	2,0	—	—	2,0	90,0
Л32g-11	—	3,2	—	—	—	—	49,2	43,4	—	—	95,8	4,7	8,4	—	13,1	0,2	0,1	0,3	109,3	—	—	—	—	2,0	—	—	—	—	2,0	—	—	2,0	111,3
Л32g-12	—	3,2	—	—	—	—	49,2	—	52,4	—	104,8	2,3	12,6	—	14,9	0,2	0,1	0,3	120,0	—	—	—	—	2,0	—	—	—	—	2,0	—	—	2,0	122,0
Л32g-15	—	3,2	—	—	—	—	—	60,8	52,4	—	116,4	2,3	15,4	—	17,7	0,2	0,1	0,3	134,4	—	—	—	—	2,0	—	—	—	—	2,0	—	—	2,0	136,4
Л33g-3	—	6,7	—	17,8	16,2	—	—	—	—	—	40,7	1,6	—	1,5	3,1	0,6	1,2	1,8	45,6	—	—	—	—	2,0	—	—	—	—	2,0	—	—	2,0	47,6
Л33g-5	—	6,7	—	—	24,2	—	26,8	—	—	—	57,7	4,2	—	1,5	5,7	0,6	0,2	0,8	64,2	—	—	—	—	2,0	—	—	—	—	2,0	—	—	2,0	66,2
Л33g-8	—	6,7	—	—	—	31,6	—	39,1	—	—	71,4	4,2	—	1,5	5,7	0,6	0,2	0,8	77,9	—	—	—	—	2,0	—	—	—	—	2,0	—	—	2,0	79,9
Л33g-11	—	4,2	—	—	—	39,0	40,0	—	—	—	83,2	8,1	5,2	—	13,3	0,4	0,2	0,6	97,1	—	—	—	—	2,0	—	—	—	—	2,0	—	—	2,0	99,1
Л33g-12	—	4,2	—	—	—	—	49,2	49,4	—	—	102,8	8,1	5,2	—	13,3	0,4	0,2	0,6	116,7	—	—	—	—	2,0	—	—	—	—	2,0	—	—	2,0	118,7
Л33g-15	—	4,2	—	—	—	—	—	110,2	—	—	114,4	4,9	11,2	—	16,1	0,4	0,2	0,6	131,1	—	—	—	—	2,0	—	—	—	—	2,0	—	—	2,0	133,1
Л34g-3	—	7,7	—	11,9	27,2	—	—	—	—	—	46,8	2,8	—	1,5	4,3	0,6	0,8	1,4	52,5	—	—	—	—	2,0	—	—	—	—	2,0	—	—	2,0	54,5
Л34g-5	—	7,7	—	—	—	56,6	—	—	—	—	64,3	4,4	—	1,5	5,9	0,6	0,2	0,8	71,0	—	—	—	—	2,0	—	—	—	—	2,0	—	—	2,0	73,0
Л34g-8	—	7,7	—	—	—	—	44,8	33,1	—	—	85,6	4,4	—	1,5	5,9	0,6	0,2	0,8	92,3	—	—	—	—	2,0	—	—	—	—	2,0	—	—	2,0	94,3
Л34g-11	—	5,2	—	—	—	39,0	—	55,4	—	—	99,6	8,3	5,2	—	13,5	0,4	0,2	0,6	113,7	—	—	—	—	2,0	—	—	—	—	2,0	—	—	2,0	115,7
Л34g-12	—	5,2	—	—	—	—	49,2	—	66,8	—	121,2	5,5	10,4	—	15,9	0,4	0,2	0,6	137,7	—	—	—	—	2,0	—	—	—	—	2,0	—	—	2,0	139,7
Л34g-15	—	5,2	—	—	—	—	22,0	33,6	66,8	—	127,6	2,3	16,4	—	18,7	0,4	0,2	0,6	145,9	—	—	—	—	2,0	—	—	—	—	2,0	—	—	2,0	148,9
Л35g-3	1,2	2,9	10,4	—	—	25,0	—	—	—	—	39,5	1,9	—	1,6	3,5	0,4	0,9	1,3	44,3	—	—	—	—	2,0	—	—	—	—	2,0	—	—	2,0	46,3
Л35g-5	1,2	2,9	—	15,0	—	—	—	—	47,1	—	66,2	—	3,5	1,6	5,1	0,4	0,9	1,3	72,6	—	—	—	—	2,0	—	—	—	—	2,0	—	—	2,0	74,6
Л35g-8	1,2	—	—	15,0	—	—	—	72,7	—	—	88,9	3,8	6,4	—	10,2	0,2	0,9	1,1	100,2	—	—	—	—	2,0	—	—	—	—	2,0	—	—	2,0	102,2
Л35g-11	1,2	—	—	—	—	26,6	—	—	87,5	—	115,3	3,0	17,2	—	20,2	0,2	0,1	0,3	135,8	—	—	—	—	2,0	—	—	—	—	2,0	—	—	2,0	137,8
Л35g-12	1,2	—	—	—	—	26,2	—	—	39,9	61,6	129,3	3,0	17,2	—	20,2	0,2	0,1	0,3	149,8	—	—	—	—	2,0	—	—	—	—	2,0	—	—	2,0	151,8
Л35g-15	1,2	—	—	—	—	—	33,6	—	—	113,2	148,0	3,0	17,2	—	20,2	0,2	0,1	0,3	168,5	—	—	—	—	2,0	—	—	—	—	2,0	—	—	2,0	170,5
Л36g-3	—	6,1	—	17,0	—	—	31,6	—	—	—	54,7	1,9	—	1,6	3,5	0,4	1,1	1,5	59,7	—	—	—	—	2,0	—	—	—	—	2,0	—	—	2,0	61,7
Л36g-5	—	6,1	—	17,0	—	—	—	39,0	—	—	62,1	1,9	—	1,6	3,5	0,4	1,1	1,5	67,1	—	—	—	—	2,0	—	—	—	—	2,0	—	—	2,0	69,1

Марка элемента	Изделия арматурные, кг																			Изделия закладные, кг														Общий расход, кг
	Арматура класса																		Всего	Арматура класса														Всего
	А-III											А-I				Вр-I				А-III		А-I									Прокат стали Вст3кп2			
	ГОСТ 5781-82											ГОСТ 5781-82				ГОСТ 6727-80				ГОСТ 5781-82		ГОСТ 5781-82									ГОСТ 380-71*			
	6	8	10	12	14	16	18	20	22	25	Итого	6	8	10	Итого	3	4	Итого		8	Итого	8	10	12	14	16	18	20	Итого	-б=6	Итого		
Л36g-8	—	6,1	—	—	—	30,4	—	—	—	60,8	97,3	2,4	3,4	1,6	7,4	0,4	0,1	0,5	105,2	—	—	—	—	2,0	—	—	—	—	2,0	—	—	2,0	107,2
Л36g-11	—	3,2	—	—	—	—	38,4	73,1	—	—	114,7	5,0	14,4	—	19,4	0,2	0,1	0,3	134,4	—	—	—	—	2,0	—	—	—	—	2,0	—	—	2,0	136,4
Л36g-12	—	3,2	—	—	—	—	—	47,4	87,5	—	138,1	3,4	22,4	—	25,8	0,2	0,1	0,3	164,2	—	—	—	—	2,0	—	—	—	—	2,0	—	—	2,0	166,2
Л36g-15	—	3,2	—	—	—	—	—	47,4	—	113,2	163,8	3,4	17,2	19,5	40,1	0,2	0,1	0,3	202,2	—	—	—	—	2,0	—	—	—	—	2,0	—	—	2,0	204,2
Л37g-3	—	7,1	—	19,2	—	—	31,6	—	—	—	57,9	1,9	—	1,6	3,5	0,6	1,2	1,8	63,2	—	—	—	—	2,0	—	—	—	—	2,0	—	—	2,0	65,2
Л37g-5	—	7,1	—	—	26,2	—	—	39,0	—	—	72,3	4,5	—	1,6	6,1	0,6	0,2	0,8	79,2	—	—	—	—	2,0	—	—	—	—	2,0	—	—	2,0	81,2
Л37g-8	—	7,1	—	—	—	34,2	—	—	—	60,8	102,1	2,6	3,4	1,6	7,6	0,6	0,2	0,8	110,5	—	—	—	—	2,0	—	—	—	—	2,0	—	—	2,0	112,5
Л37g-11	—	4,2	—	—	—	—	70,0	40,0	—	—	114,2	5,2	14,4	—	19,6	0,4	0,2	0,6	134,4	—	—	—	—	2,0	—	—	—	—	2,0	—	—	2,0	136,4
Л37g-12	—	4,2	—	—	—	—	43,2	33,1	47,6	—	128,1	5,2	14,4	—	19,6	0,4	0,2	0,6	148,3	—	—	—	—	2,0	—	—	—	—	2,0	—	—	2,0	150,3
Л37g-15	—	4,2	—	—	—	—	—	53,4	87,5	—	145,1	6,4	14,4	—	20,8	0,4	0,2	0,6	166,5	—	—	—	—	2,0	—	—	—	—	2,0	—	—	2,0	168,5
Л38g-3	—	8,1	—	—	48,1	—	—	—	—	—	56,2	4,7	—	1,6	6,3	0,6	0,3	0,9	63,4	—	—	—	—	—	3,1	—	—	—	3,1	—	—	3,1	66,5
Л38g-5	—	8,1	—	—	—	38,0	—	39,0	—	—	85,1	4,7	—	1,6	6,3	0,6	0,3	0,9	92,3	—	—	—	—	—	3,1	—	—	—	3,1	—	—	3,1	95,4
Л38g-8	—	8,1	—	—	—	—	48,0	—	47,1	—	103,2	2,8	3,4	1,6	7,8	0,6	0,3	0,9	111,9	—	—	—	—	—	3,1	—	—	—	3,1	—	—	3,1	115,0
Л38g-11	—	5,2	—	—	—	—	58,8	59,2	—	—	123,2	9,8	6,4	—	16,2	0,4	0,3	0,7	140,0	—	—	—	—	—	3,1	—	—	—	3,1	—	—	3,1	143,1
Л38g-12	—	5,2	—	—	—	—	—	92,3	47,6	—	145,1	5,4	14,4	—	19,8	0,4	0,3	0,7	145,6	—	—	—	—	—	3,1	—	—	—	3,1	—	—	3,1	168,7
Л38g-15	—	5,2	—	—	—	—	—	—	159,1	—	164,3	1,0	22,4	—	23,4	0,4	0,3	0,7	188,4	—	—	—	—	—	3,1	—	—	—	3,1	—	—	3,1	191,5