ГОСУДАРСТВЕННЫЙ КОМИТЕТ ПО ГРАЖДАНСКОМУ СТРОИТЕЛЬСТВУ И АРХИТЕКТУРЕ
ПРИ ГОССТРОЕ СССР

ТИПОВЫЕ КОНСТРУКЦИИ И ДЕТАЛИ ЗДАНИЙ И СООРУЖЕНИЙ

СЕРИЯ 1.134-3

ЖЕЛЕЗОБЕТОННЫЕ ВЕНТИЛЯЦИОННЫЕ БЛОКИ

ДЛЯ 5 и 9 ЭТАЖНЫХ ЖИЛЫХ ЗДАНИЙ

ВЫПУСК 3

ВЕНТИЛЯЦИОННЫЕ БЛОКИ
ВНУТРЕННИЕ ИЗ ТЯЖЕЛОГО БЕТОНА, НАРУЖНЫЕ ИЗ ЛЕГКОГО БЕТОНА

РАЗРАБОТАНЫ ЦНИИЭП ЖИЛИЩА ГОСУДАРСТВЕННОГО КОМИТЕТА ПО ГРАЖДАНСКОМУ СТРОИТЕЛЬСТВУ И АРХИТЕКТУРЕ ПРИ ГОССТРОЕ СССР

ВВЕДЕН В ДЕЙСТВИЕ ГОСУДАРСТВЕННЫМ КОМИТЕТОМ ПО ГРАЖДАНСКОМУ СТРОИТЕЛЬСТВУ И АРХИТЕКТУРЕ ПРИ ГОССТРОЕ СССР ПРИКАЗ N 69 ОТ 26 МАРТА 1976 г

ОТДЕЛЕНИЯ | РУКОВОДИТЕЛЬ ПРОЕКТА | ИНЖ. | А. ЛОКШИН

Наименование чертежей	№№ листов	№№ стр.
Содержание	С1, С2	2,3
Пояснительная записка	П1-П2	4,5
Номенклатура	Н1-Н7	6-12
Вентиляционные блоки ВБВ-9.28.3; ВБВ-9.28.3а	1	13
Вентиляционные блоки ВБН-11.14.5; ВБН-12.14.6	2	14
Вентиляционные блоки ВБН-11.14.4; ВБН-12.14.5	3	15
Вентиляционные блоки ВБН-10.14.5; ВБН-10.14.6	4	16
Вентиляционные блоки ВБН-14.14.5; ВБН-15.14.6	5	17
Вентиляционные блоки ВБН-14.14.4; ВБН-15.14.5	6	18
Вентиляционные блоки ВБН-13.14.5; ВБН-13.14.6	7	19
Вентиляционные блоки ВБН-11.5.5; ВБН-11.5.4; ВБН-10.5.5	8	20
Вентиляционные блоки ВБН-14.5.5; ВБН-14.5.4; ВБН-13.5.5	9	21
Вентиляционный блок ВБВ-14.28.2	10	22
Вентиляционные блоки ВБВ-16.28.2; ВБВ-16.28.2а ВБВ-16.28.2-1; ВБВ-16.28.2-1а.	11	23
Вентиляционные блоки ВБН-16.14.5; ВБН-17.14.6	12	24
Вентиляционные блоки ВБН-16.14.4; ВБН-17.14.4	13	25
Вентиляционные блоки ВБН-16.5.5; ВБН-16.5.4	14	26
Вентиляционные блоки ВБН-11.14.8; ВБН-12.14.9	15	27
Вентиляционные блоки ВБН-11.5.8; ВБН-14.5.8	16	28
Вентиляционные блоки ВБН-14.14.8; ВБН-15.14.9	17	29
Вентиляционные блоки ВБН-16.14.7; ВБН-17.14.8	18	30
Вентиляционный блок ВБН-16.5.7	19	31
Вентиляционные блоки ВБН-22.14.5; ВБН-23.14.6	20	32
Вентиляционный блок ВБН-22.5.5	21	33
Крышки КВБ-18.10; КВБ-15.10; КВБ-12.10	22	34
Крышки КВБ-26.10; КВБ-18.13; КВБ-15.13	23	35
Крышки КВБ-20.9; КВБ-20.12	24	36
Детали 1, 2, 3	25	37
Арматурные блоки АБ1; АБ2; АБ3	26	38
Арматурные блоки АБ4; АБ5; АБ6; АБ7	27	39
Арматурные блоки АБ2-1; АБ3-1; АБ4-1	28	40
Арматурные блоки АБ5-1; АБ6-1; АБ7-1	29	41
Арматурные блоки АБ8; АБ9; АБ10	30	42
Арматурные блоки АБ11; АБ12; АБ13	31	43

Взамен №

А. Локшин
Л. Лесникова

Гл. инж. пр.
Ст. техник

ЦНИИЭП жилища

ТК 19

Содержание

Серия 1.134-3

Наименование чертежей	№№ листов	№№ стр.
Арматурные блоки АБ14; АБ15	32	44
Арматурные блоки АБ16; АБ16-1; АБ17	33	45
Арматурные блоки АБ18; АБ18-1; АБ19	34	46
Арматурные блоки АБ20; АБ21; АБ22; АБ23	35	47
Арматурные блоки АБ20-1; АБ22-1	36	48
Арматурные блоки АБ24; АБ24-1; АБ25	37	49
Арматурные блоки АБ26; АБ26-1; АБ27	38	50
Сетки С1÷С11А	39	51
Сетки С12÷С24	40	52
Каркасы К1; К1-1; К2; К2-1; К2-2	41	53
Каркасы К3; К3-1; К3-2; К4; К4-1		
К5; К5-1	42	54
Каркасы К6; К6-1; К7; К7-1; К7-2	43	55
Каркасы К8; К8-1; К8-2; К9; К9-1; К10; К10-1	44	56
Каркасы К11; К11-1; К11-2; К12; К12-1; ОС1; ОС2	45	57
Каркасы К13; К13-1; К13-2; К14; К14-1; ОС3	46	58
Каркасы К15; К15-1; К15-2; К16; К16-1	47	59
Закладные детали М1; М2.	48	60
Закладные детали М3; М4.	49	61
Закладные детали М5; М6; М6А; М7. Петля П1.	50	62
Закладные детали М8; М9.	51	63
Деталь крепления крышек к блокам. Таблица		
привязки крышек	52	64
Выборка стали	53÷57	65÷69

Взамен

Рабочие чертежи железобетонных вентиляционных блоков разработаны в составе Общесоюзного Каталога для 5 и 9-этажных крупнопанельных жилых зданий. Указанные блоки могут применяться и в зданиях других систем.

В настоящий выпуск включены внутренние (поэтажные) вентиляционные блоки трех габаритов в плане: 880 × 300 мм (с тремя каналами); 1360 × 240 и 1600 × 240 (с четырьмя каналами). Высота блоков - 2790 мм.

Наружные блоки приняты двух типов: чердачные высотой 1350 мм с доборами высотой 450 мм и крышные высотой 1350 мм.

Наличие блоков указанных типов и высот обеспечивает применение их в домах с бесчердачной крышей, с микрочердаком и полупроходным чердаком.

Кроме симметричных наружных блоков в выпуске даны несимметричные блоки, устанавливаемые попарно над спаренными поэтажными блоками.

В качестве возможного варианта в выпуск включены наружные блоки с двухрядным расположением каналов, укладываемые над спаренными поэтажными блоками, а также наружные блоки с однорядным расположением каналов, устанавливаемые над поэтажными блоками со спаренными торцами.

На наружных поверхностях внутренних блоков предусмотрены контурные углубления (вафли) для установки вентиляционных решеток.

Чертежи изделий разработаны в соответствии со СНиП II-В. 1-62* и СН 321-65. Изделия относятся к группе несгораемых конструкций.

Блоки являются самонесущими и не могут быть использованы как элементы стен, воспринимающие дополнительные нагрузки.

Блоки должны изготовляться из мелкозернистого бетона с фракцией не более 15 мм. Внутренние поэтажные блоки — из тяжелого бетона марки 200, наружные блоки - из плотного керамзитобетона с объемной массой не более 1200 кг/м^3 - из бетона марки 100.

Марки по морозостойкости (Мр3) для бетона наружных блоков и крышек принимается по таблице 1* СНиП II-В. 2-71 - не менее 30.

Блоки армируются пространственными каркасами, которые собираются из плоских сеток и каркасов с применением контактной сварки. Крышки армируются плоскими сетками.

В соответствии с ГОСТ 380-71* монтажные петли должны изготовляться из горячекатаной арматурной стали класса А-1 марок ВСТ. 3сп2 и ВСт. 3пс2. В случаях монтажа конструкций при температуре -40° и ниже сталь марки ВСт. 3пс2 не применять.

Сварная арматура, монтажные петли и закладные детали должны соответствовать требованиям ГОСТ 10922-64.

Формовочное оборудование и технология изготовления должны обеспечить точную фиксацию положения арматурных блоков и закладных деталей. Формование производится в вертикальной форме.

Изготовление сеток и каркасов должно производиться контактной точечной электросваркой в соответствии с требованиями СН 393-69.

Изготовление сеток рекомендуется выполнять на автоматической контактно-сварочной машине с постоянным шагом и минимальными свободными концами 20 мм.

Монтажные петли должны крепиться к готовым каркасам контактно-точечной сваркой не менее чем в 4-х точках.

Соединение пластинок с анкерующими стержнями в закладных деталях рекомендуется выполнять с применением рельефно-точечной сварки. При отсутствии такого оборудования допускается дуговая сварка с применением электродов Э42 (см. Инструкцию СН 313-65, изд. 1968 г.).

Отпускная прочность блоков из тяжелого бетона должна быть не менее 70%, для блоков из легкого бетона – не менее 80% от проектной марки. При этом завод-изготовитель обязан гарантировать достижение бетоном в возрасте 28 дней проектной прочности.

При изготовлении изделий должны соблюдаться требования, указанные в СНиП I-В. 5-62 и I-В. 5.1-62, ГОСТ 13015-74*, а также в технических условиях для этих изделий, утвержденных в установленном порядке.

В блоках допускаются следующие отклонения от проектных размеров (в мм) по высоте: $\pm^{0}_{4}$

по длине и ширине ±3

по толщине стенок ±2

разность диагоналей не более 5

отклонения от вертикали стенок не более 2.

Допуск на шероховатость поверхности блоков принят по классу 2Ш в соответствии со СНиП I-В. 5-62.

Маркировка

Блокам присвоены марки, состоящие из буквенных обозначений и цифровых, характеризующих габаритные размеры в дециметрах.

Например ВБВ9-28.3 Обозначает:

ВБВ - внутренний блок вентиляционный

9 - длина блока 880 мм

28 - высота блока 2790 мм

3 - толщина блока 300 мм

блок ВБН 12.14.6 обозначает:

ВБН - вентиляционный блок наружный

12 - длина блока 1180 мм

14 - высота блока 1350 мм

6 - толщина блока 620 мм

Паспортизация, хранение, транспортирование и монтаж изделий должны выполняться в соответствии с ГОСТ 13015-74* и техническими условиями на эти изделия.

Указания по монтажу

При монтаже должна быть обеспечена соосность блоков.

Блоки должны монтироваться на цементном растворе марки не ниже 100; толщина шва принята 10 мм. Заполнение швов раствором должно быть тщательным и обеспечивать герметичность каналов. Засорение каналов раствором не допускается.

Искривление монтажных петель, используемых в качестве фиксаторов и соединительных элементов при монтаже, не допускается.

В типовых проектах должны быть даны детали примыкания блоков на уровне перекрытий, а также примыканий наружных блоков к внутренним.

Деталь крепления крышек к блокам и таблица привязки крышек к ним приведены на листе 52.

В типовых проектах должны быть даны указания о тщательной заделке бетоном М 200 или раствором М 100 закладных деталей в наружных блоках (чердачных и крышных).

До заделки бетоном или раствором поверхности закладных деталей должны быть очищены от ржавчины.

До серийного выпуска блоков должна быть изготовлена опытная партия, подлежащая проверке на технологичность изготовления, монтажа и транспортирование.

Марка	Эскиз	Габариты, мм: длина ℓ	ширина b	высота h	Марка бетона по прочности на сжатие	Объем бетона, $м^3$	Масса блока, кг	Расход стали, кг	NN листов	Примечание
А. Внутренние блоки										
ВБВ - 9.28.3	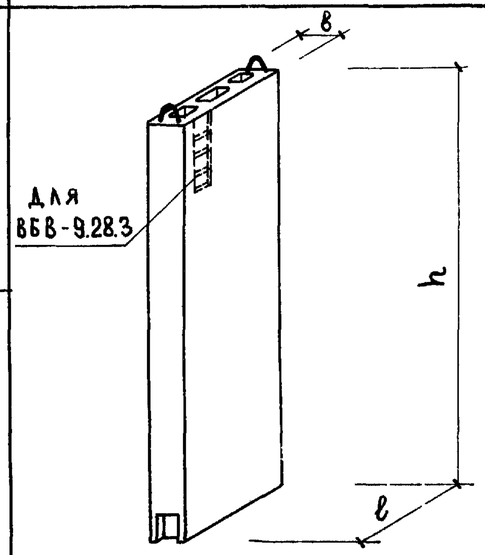	880	300.	2790	200	0.322	825	14.04	1	Изделия из тяжелого бетона
ВБВ - 9.28.3а		880	300	2790	200	0.319	815	13.42	1	
ВБВ-14.28.2	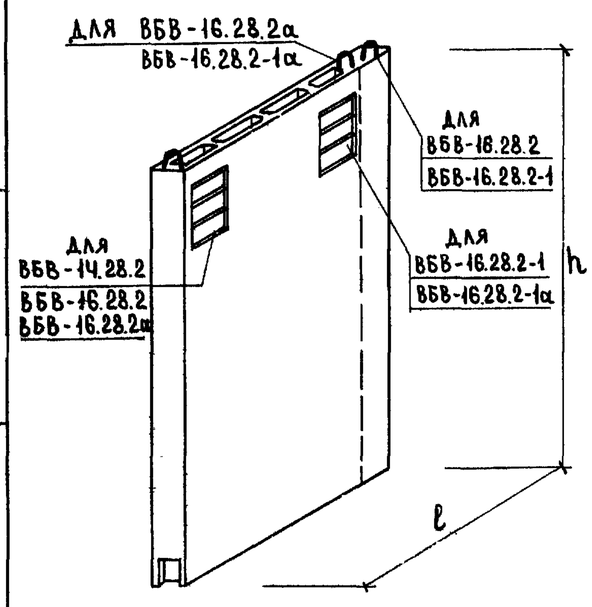	1360	240	2790	200	0.436	1110	18.03	10	
ВБВ - 16.28.2 ВБВ - 16.28.2а		1600	240	2790	200	0.584	1480	20.25	11	
ВБВ - 16.28.2-1 ВБВ - 16.28.2-1а		1600	240	2790	200	0.584	1480	20.25	11	

Гражданские жилищ. Рух группы Р. Даммацина

ТК 1975

Номенклатура

Серия 1.134-3
Выпуск 3 | Лист Н1

13928 7

Марка	Эскиз	Габариты, мм: длина ℓ	ширина b	высота h	Марка бетона по прочности на сжатие	Объем бетона, $м^3$	Масса блока, кг	Расход стали, кг	N N листов	Примечание
Б. Наружные блоки (чердачные)										
ВБН-11.14.5	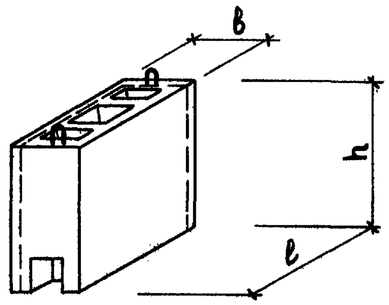	1080	520	1350	100	0.557	770	12.38	2	Изделия из керамзитобетона. Пунктиром обозначены контуры несимметричных блоков
ВБН-11.14.4		1080	410	1350	100	0.395	545	11.96	3	
ВБН-10.14.5		980	520	1350	100	0.486	670	14.63	4	
ВБН-14.14.5	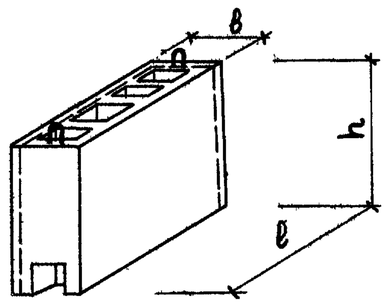	1380	520	1350	100	0.714	975	14.17	5	
ВБН-14.14.4		1380	410	1350	100	0.503	690	13.68	6	
ВБН-13.14.5		1280	520	1350	100	0.635	875	16.44	7	
ВБН-11.5.5	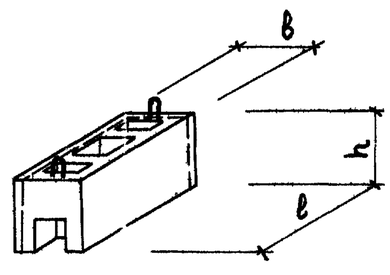	1080	520	450	100	0.186	215	7.20	8	
ВБН-11.5.4		1080	410	450	100	0.132	155	6.94	8	
ВБН-10.5.5		980	520	450	100	0.162	190	8.21	8	

Взамен

Гл. инж. пр. П.Лукьянов
Рук. группы П.Лукин
Инж. Р.Осмаханова

ЦНИИЭП жилища им. Ушина

ТК 1975

Номенклатура

Марка	Эскиз	Габариты, мм: длина l	ширина b	высота h	Марка бетона по прочности на сжатие	Объем бетона, $м^3$	Масса блока, кг	Расход стали, кг	N N листов	Примечание
ВБН-14.5.5	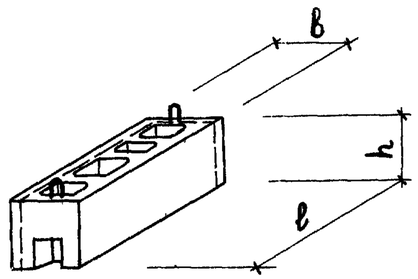	1380	520	450	100	0.238	270	7.89	9	Изделия из керамзитобетона. Пунктиром обозначены контуры несимметричных блоков
ВБН-14.5.4		1380	410	450	100	0.168	200	7.60	9	
ВБН-13.5.5		1280	520	450	100	0.211	250	10.26	9	
ВБН-16.14.5	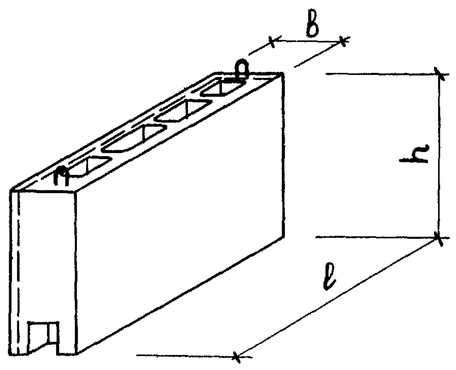	1560	460	1350	100	0.733	1010	14.41	12	
ВБН-16.5.5		1560	460	450	100	0.244	340	7.81	14	
ВБН-16.14.4		1560	350	1350	100	0.582	800	13.70	13	
ВБН-16.5.4		1560	350	450	100	0.167	240	7.55	14	

Взамен

Гл. инж. пр. П. Лукин
Рук. группы Р. Долмацкина

ЦНИИЭП жилища

ТК 1975

Номенклатура

Серия 1.134-3
Выпуск 3 Лист 13

Марка	Эскиз	Габариты, мм: длина l	ширина b	высота h	Марка бетона по прочности на сжатие	Объем бетона, $м^3$	Масса блока, кг	Расход стали, кг	№№ листов	Примечание
	В. Наружные блоки (крышные)									
ВБН-12.14.6	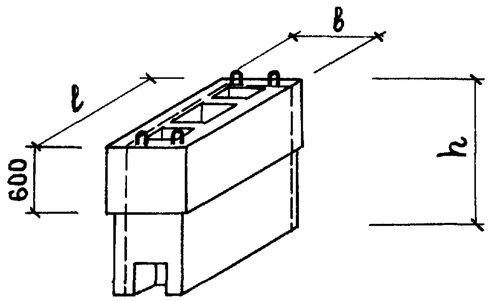	1180	620	1350	100	0.657	910	15.48	2	Изделия из керамзитобетона. Пунктиром обозначены контуры несимметричных блоков
ВБН-12.14.5		1180	460	1350	100	0.457	630	15.06	3	
ВБН-10.14.6		1030	620	1350	100	0.638	880	17.73	4	
ВБН-15.14.6	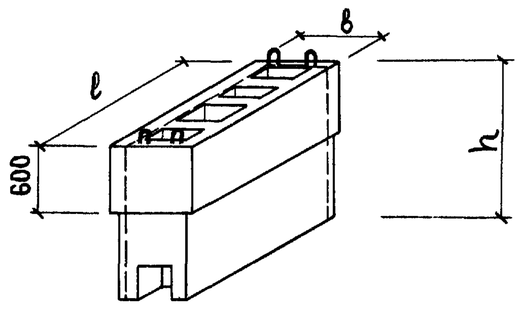	1480	620	1350	100	0.834	1140	17.27	5	
ВБН-15.14.5		1480	460	1350	100	0.572	795	16.78	6	
ВБН-13.14.6		1330	620	1350	100	0.723	1000	18.48	7	
ВБН-17.14.6	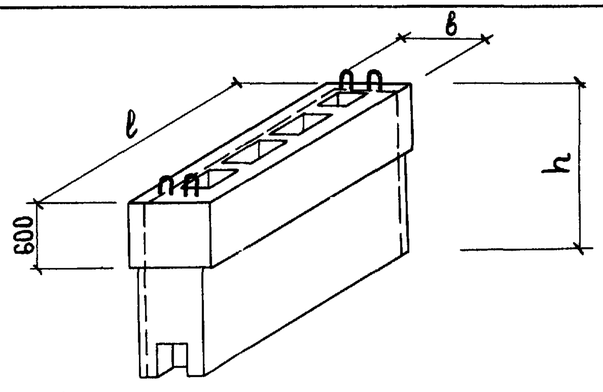	1660	560	1350	100	0.858	1175	17.51	12	
ВБН-17.14.4		1660	400	1350	100	0.659	910	16.80	13	

Взамен

Н.Л.Локшин
Гл.инж.пр. П.Лукин
Рук.группы Р.Долмацкина

ЦНИИЭП жилища

ТК 1975

Номенклатура

Серия 1.134-
Выпуск 3

13928

Марка	Эскиз	Габариты, мм: длина l	ширина b	высота h	Марка бетона по прочности на сжатие	Объем бетона, $м^3$	Масса блока, кг	Расход стали, кг	№№ листов	Примечание
	Г. Наружные блоки с двумя рядами каналов (чердачные и крышные)									
ВБН-11.14.8	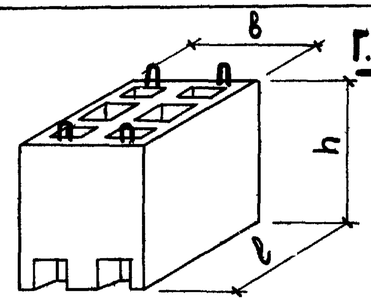	1080	840	1350	100	0.816	1130	20.16	15	Изделия из керамзитобетона
ВБН-11.5.8		1080	840	450	100	0.271	380	12.24	16	
ВБН-12.14.9	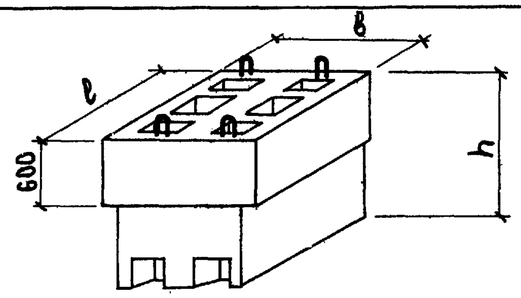	1180	940	1350	100	0.940	1300	21.20	15	
ВБН-14.14.8	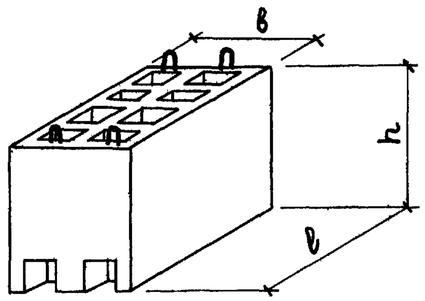	1380	840	1350	100	1.043	1440	22.65	17	
ВБН-14.5.8		1380	840	450	100	0.344	462	13.20	16	
Н-15.14.9	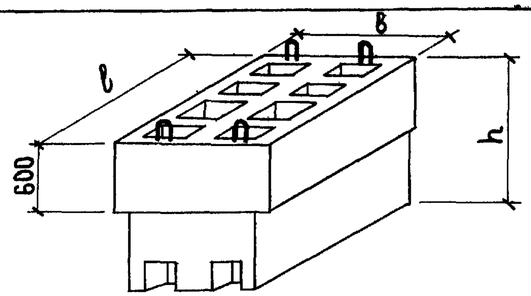	1480	940	1350	100	1.182	1630	23.69	17	

К 375

Номенклатура

Серия 1.134-3

Выпуск 3 | Лист Н5

12908 11

Марка	Эскиз	Габариты, мм: длина l	ширина b	высота h	Марка бетона по прочности на сжатие	Объем бетона, $м^3$	Масса блока, кг	Расход стали, кг	№№ листов	Примечание
ВБН-16.14.7	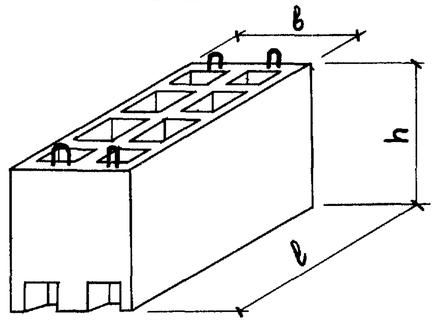	1560	720	1350	100	1.062	1480	22.36	18	Изделия из керамзитобетона
ВБН-16.5.7		1560	720	450	100	0.343	480	12.86	19	
ВБН-17.14.8	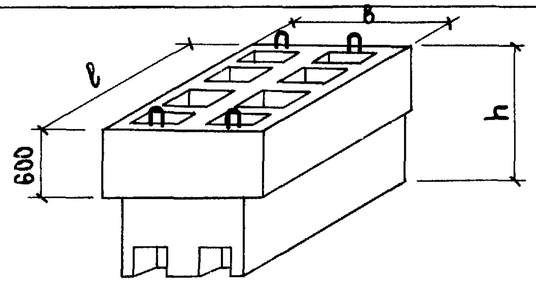	1660	820	1350	100	1.192	1650	23.44	18	
Д. Наружные блоки, спаренные торцами, с однорядным расположением каналов (чердачный и крышный)										
ВБН-22.14.5	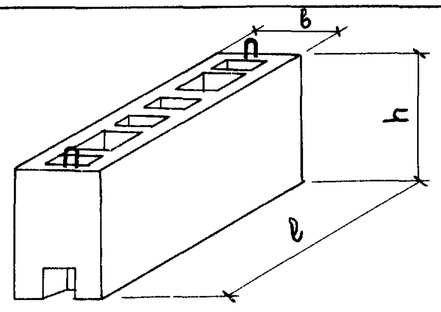	2160	520	1350	100	1.102	1530	20.18	20	
ВБН-22.5.5		2160	520	450	100	0.368	515	9.70	21	
ВБН-23.14.6	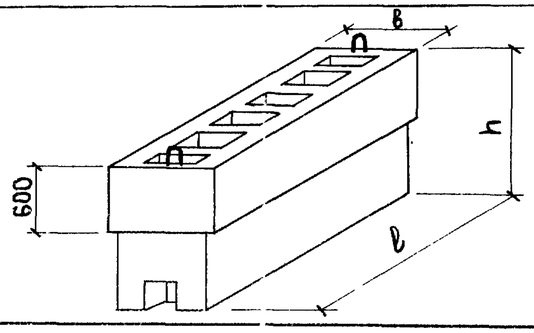	2260	620	1350	100	1.297	1760	22.02	20	

Чертежи жилища | Ст. техник | Л. Лесникова

ТК 1975

Номенклатура

Серия 1.134-3
Выпуск 3 | Лист Н6

13928 12

Марка	Эскиз	Габариты, мм: длина l	ширина b	высота h	Марка бетона по прочности на сжатие	Объем бетона, $м^3$	Масса блока, кг	Расход стали, кг	NN листов	Примечание
	Е. Крышки над вентиляционными блоками									
КВБ-15.10		1540	980	70	200	0.106	270	5.59	22	Изделия из тяжелого бетона
КВБ-18.10		1840	980	70	200	0.126	325	5.98	22	
КВБ-15.13	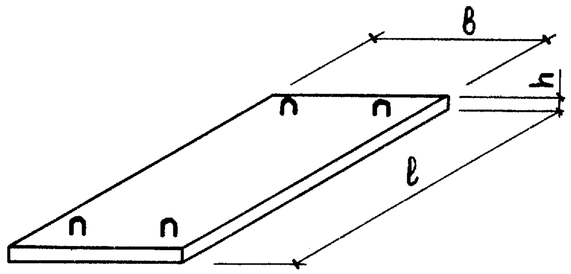	1540	1300	70	200	0.140	360	6.44	23	
КВБ-18.13		1840	1300	70	200	0.167	425	6.96	23	
КВБ-12.10		1210	980	70	200	0.083	215	5.06	22	
КВБ-26.10		2620	980	70	200	0.180	460	7.13	23	
КВБ-20.9		2020	920	70	200	0.130	350	6.25	24	
КВБ-20.12		2020	1180	70	200	0.167	420	6.85	24	

Рук. группы Р. Долмацина

ТК 1975

Номенклатура

Серия 1.134-3
Выпуск 3 | Лист Н7

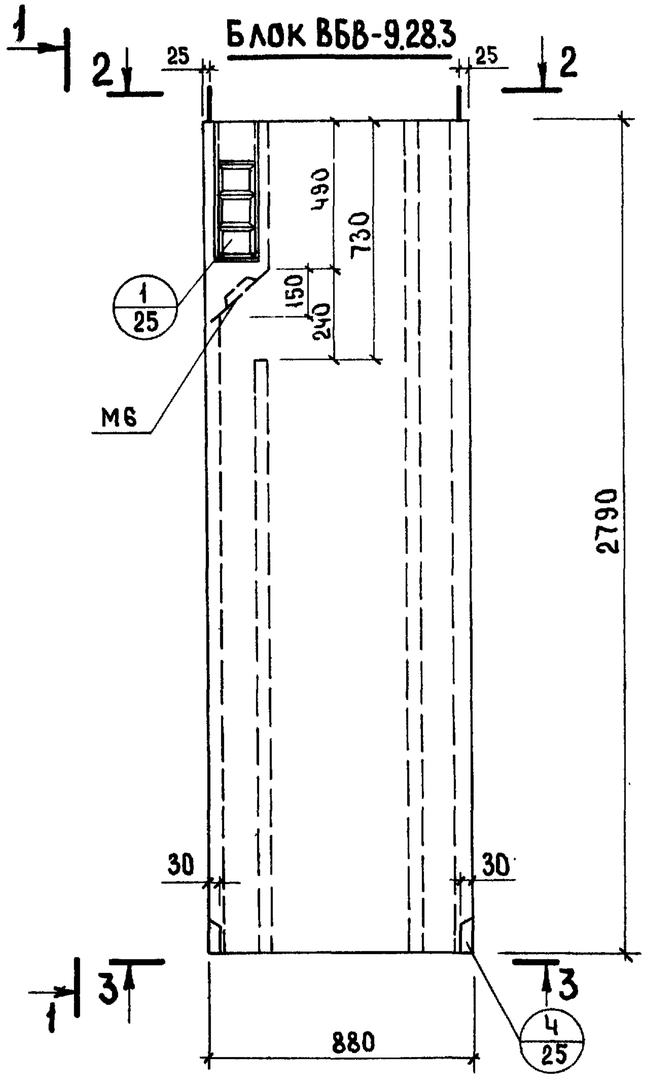

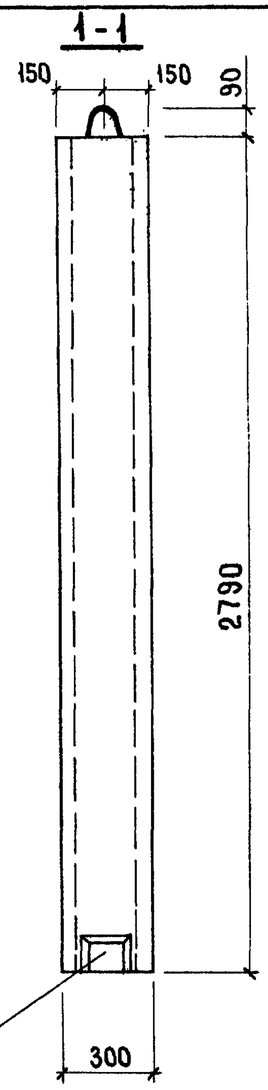

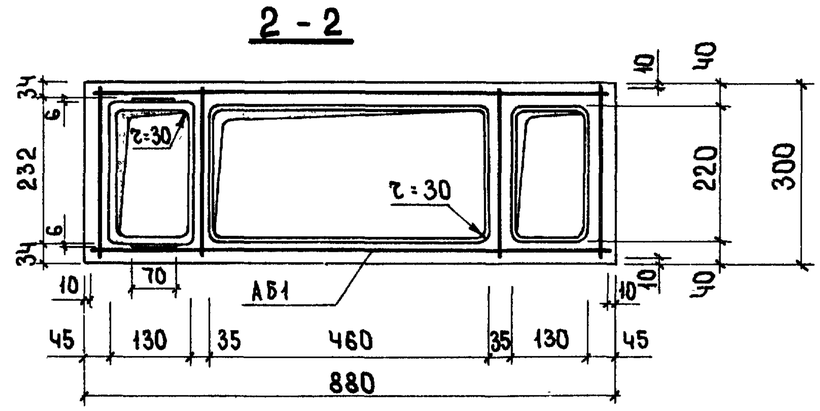

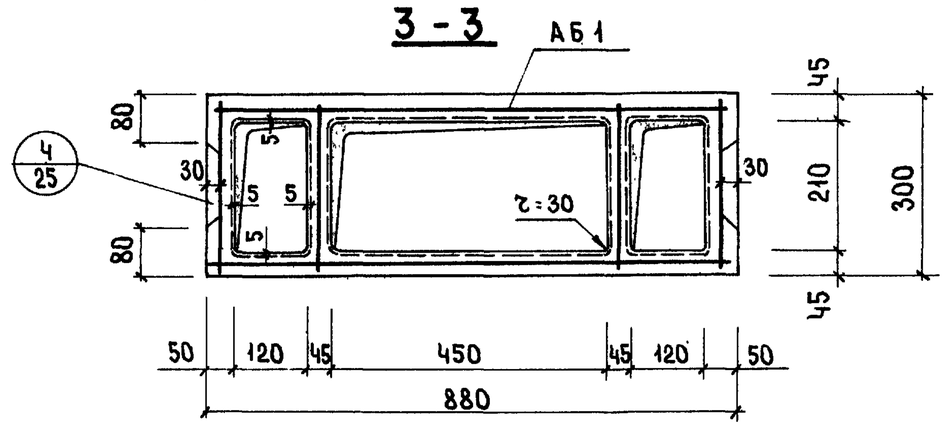

Показатели на изделие	ВБВ-9.28.3	ВБВ-9.28.3а
Масса блока, кг	825	815
Объем бетона, $м^3$	0.322	0.319
Расход стали, кг	14.04	13.42
Расход стали на 1 $м^3$ бетона, кг	43.7	42.2
Проектная марка бетона по прочности на сжатие.	200	

Спецификация арматурных блоков и закладных деталей.

Марка блока	Марка	Кол. шт.	Расход стали, кг: 1 элемента	Расход стали, кг: Общий	NN листов
ВБВ-9.28.3	АБ1	1	13.42	13.42	26
	М6	1	0.62	0.62	50
	Итого			14.04	
ВБВ-9.28.3а	АБ1	1	13.42	13.42	26
	Итого			13.42	

В блоке ВБВ-9.28.3а нет вентиляционной решетки, закладной детали М6 и отверстия для перепуска воздуха в средний канал.

Рук. группы Р. Домацина | Рук. группы Р. Домацина

ТК 975

Вентиляционные блоки ВБВ-9.28.3; ВБВ-9.28.3а

Серия 1.134-3
Выпуск 3 | Лист 1

13998 111

ВБН-11.14.5

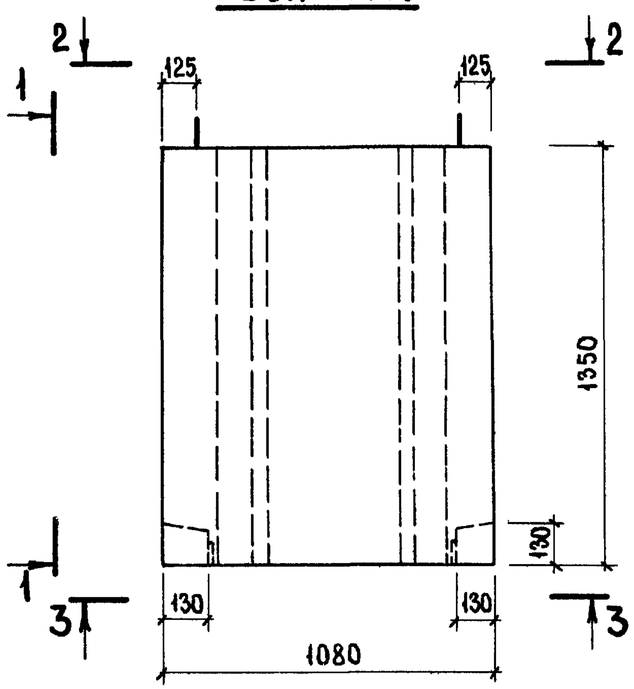

1-1

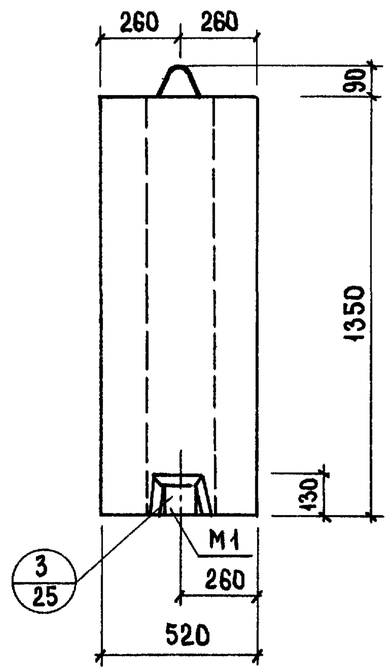

ВБН-12.14.6

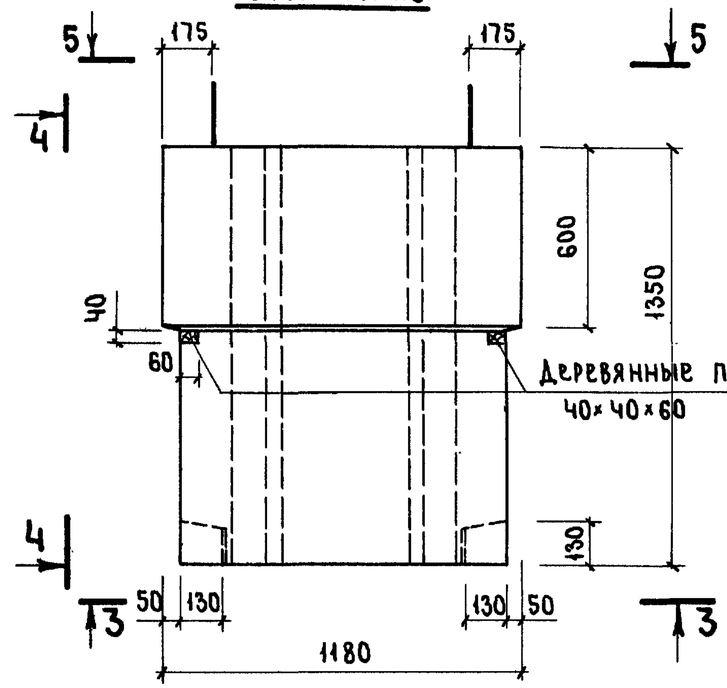

4-4

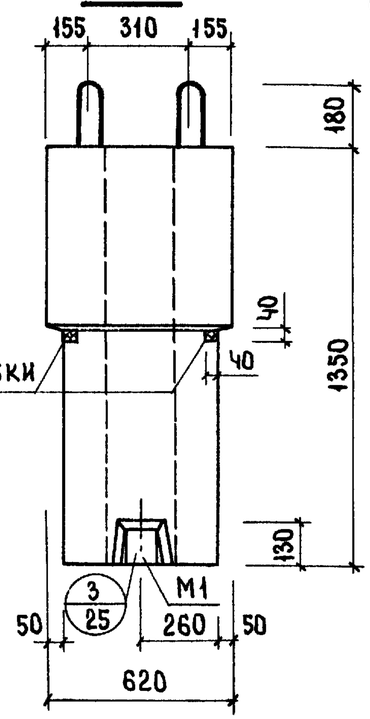

2-2

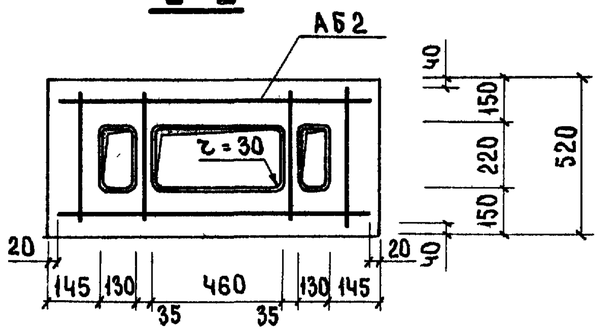

5-5

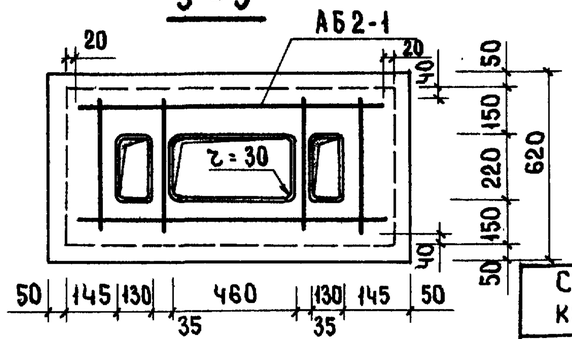

3-3

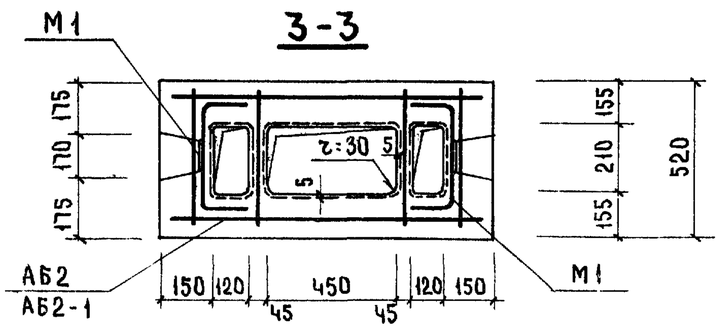

Показатели на изделия	ВБН-11.14.5	ВБН-12.14.6
Масса блока, кг	770	910
Объем легкого бетона, $м^3$	0.557	0.657
Расход стали, кг	12.38	15.48
Расход стали на $1^3 м^3$ легкого бетона, кг	22.2	23.6
Проектная марка легкого бетона по прочности на сжатие.	100	

Спецификация арматурных блоков и закладных деталей

Марка блока	Марка	Кол-во шт.	Расход стали, кг: 1 элемен.	Расход стали, кг: общий	Nn листов
ВБН-11.14.5	АБ2	1	8.52	8.52	26
	М1	2	1.93	3.86	48
	Итого			12.38	
ВБН-12.14.6	АБ2-1	1	11.62	11.62	28
	М1	2	1.93	3.86	48
	Итого			15.48	

ТК 1975

Вентиляционные блоки ВБН-11.14.5; ВБН-12.14.6

Серия 1.134-3
Выпуск 3
Лист 2

Инв. № подл. | Подпись и дата | Взам. инв. №

ВБН-11.14.4

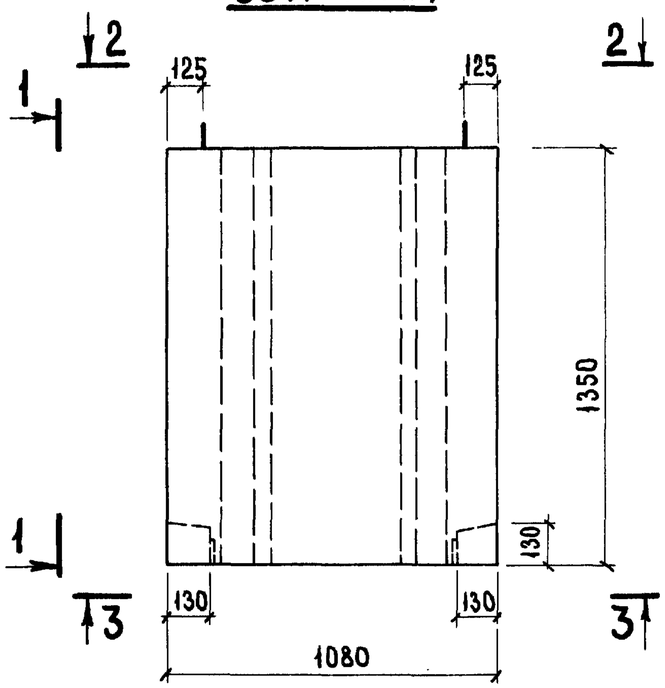

1-1

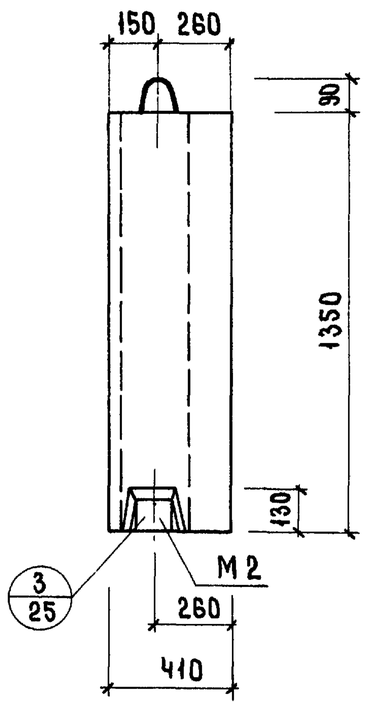

ВБН-12.14.5

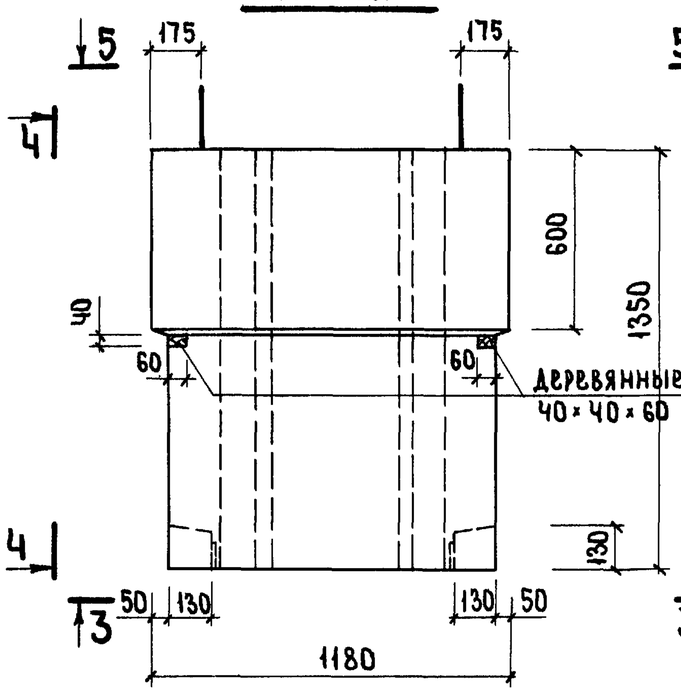

4-4

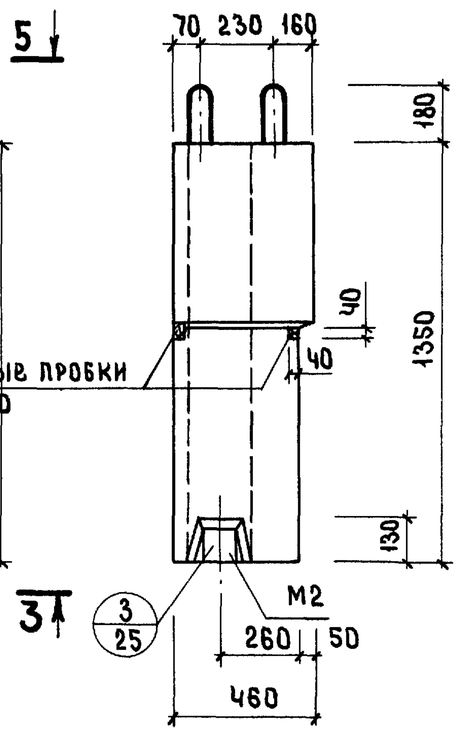

2-2

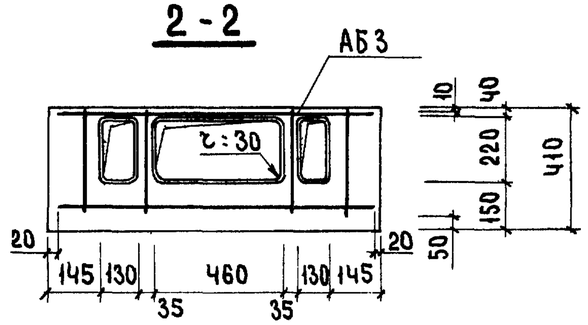

5-5

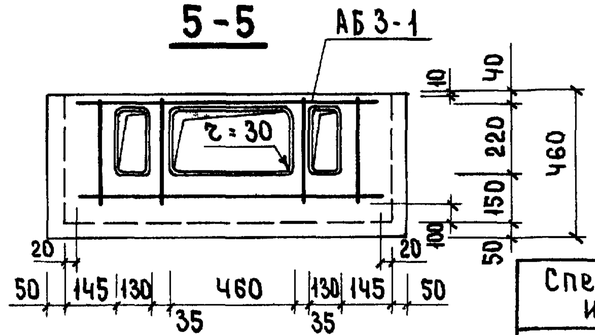

3-3

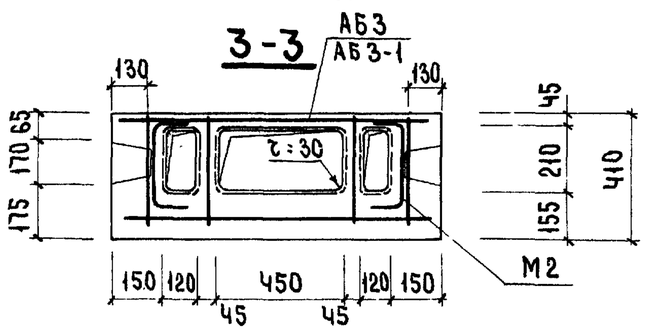

Показатели на изделие	ВБН-11.14.4	ВБН-12.14.5
Масса блока, кг	545	630
Объем легкого бетона, $м^3$	0.395	0.457
Расход стали, кг	11.96	15.06
Расход стали на 1 $м^3$ легкого бетона, кг.	30.4	33.0
Проектная марка легкого бетона по прочности на сжатие	100	

Спецификация арматурных блоков и закладных деталей

Марка блока	Марка	Кол-во шт.	Расход стали, кг: 1 элем.	Расход стали, кг: Общий	NN листов
ВБН-11.14.4	АБ3	1	8.24	8.24	26
	М2	2	1.86	3.72	48
	Итого			11.96	
ВБН-12.14.5	АБ3-1	1	14.10	11.34	28
	М2	2	1.86	3.72	48
	Итого			15.06	

Взамен

Гл. инж. пр. П. Лукин
Рук. группы П. Лукин
Гл. инж. пр. П. Лукин
Рук. гр. Р. Долмацина
Проверил Р. Долмацина

ЦНИИЭП жилища

ТК 1975

Вентиляционные блоки ВБН-11.14.4; ВБН-12.14.5

Серия 1.134-3
Выпуск 3
Лист 3

13928

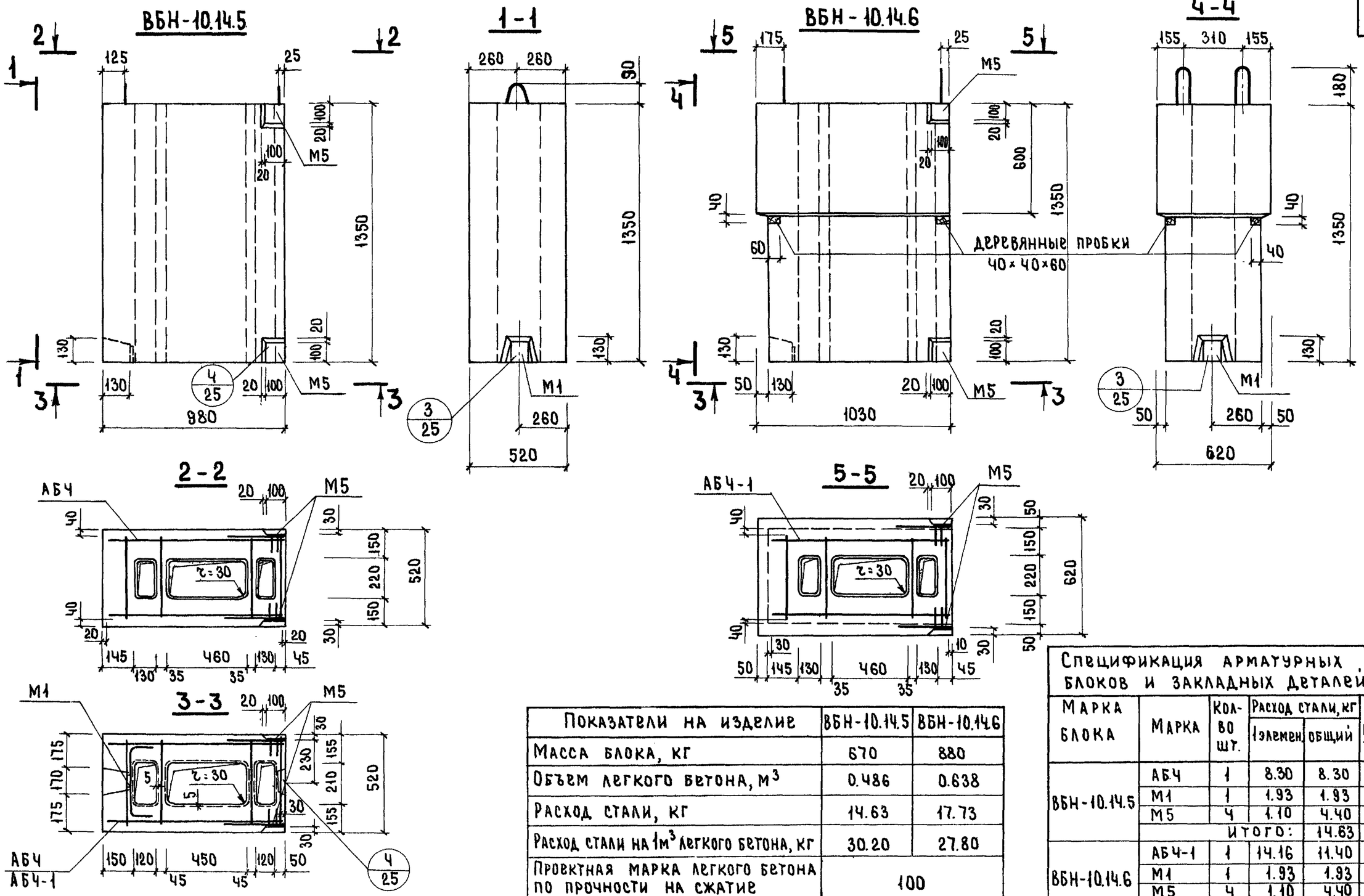

Показатели на изделие	ВБН-10.14.5	ВБН-10.14.6
Масса блока, кг	670	880
Объем легкого бетона, м³	0.486	0.638
Расход стали, кг	14.63	17.73
Расход стали на 1м³ легкого бетона, кг	30.20	27.80
Проектная марка легкого бетона по прочности на сжатие	100	

Спецификация арматурных блоков и закладных деталей

Марка блока	Марка	Кол-во шт.	Расход стали, кг: 1 элемен.	Расход стали, кг: общий	NN листов
ВБН-10.14.5	АБЧ	1	8.30	8.30	27
	М1	1	1.93	1.93	48
	М5	4	1.10	4.40	50
	Итого:			14.63	
ВБН-10.14.6	АБЧ-1	1	14.16	11.40	28
	М1	1	1.93	1.93	48
	М5	4	1.10	4.40	50
	Итого			17.73	

Взамен

Проверил Р.Домацина

Рук. группы

Гл. инж. пр. П.Лукин

Рук. группы Р.Домацина

ЦНИИЭП жилища

ТК 1975

Вентиляционные блоки ВБН-10.14.5 ; ВБН-10.14.6

Серия 1.134-3

Выпуск 3 | Лист 4

ВБН-14.14.5

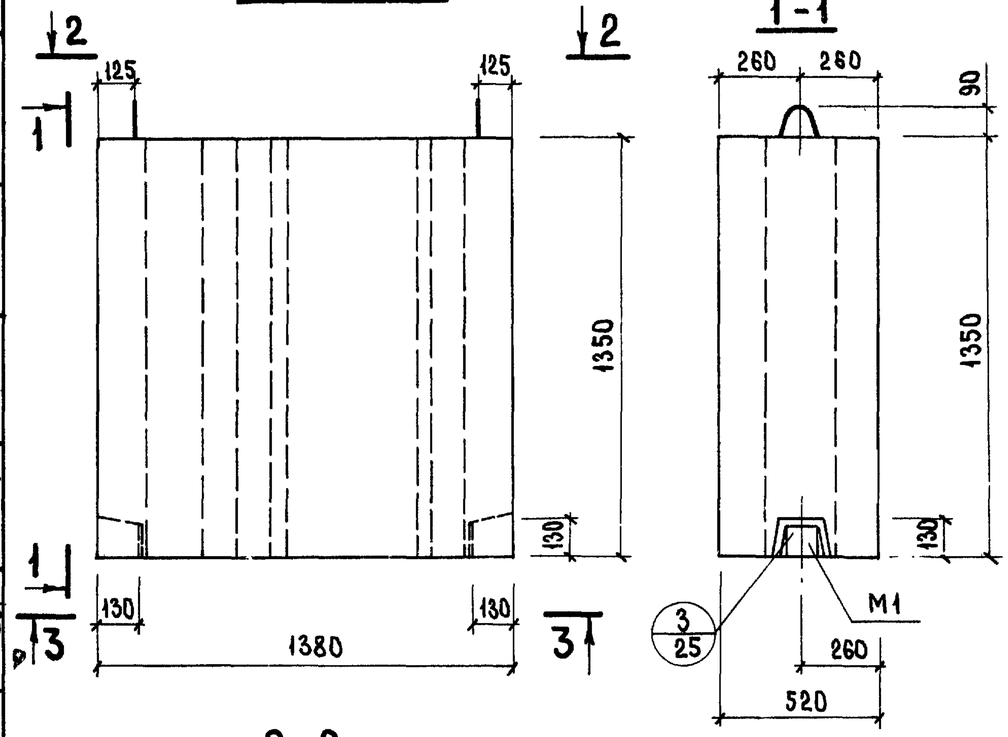

ВБН-15.14.6

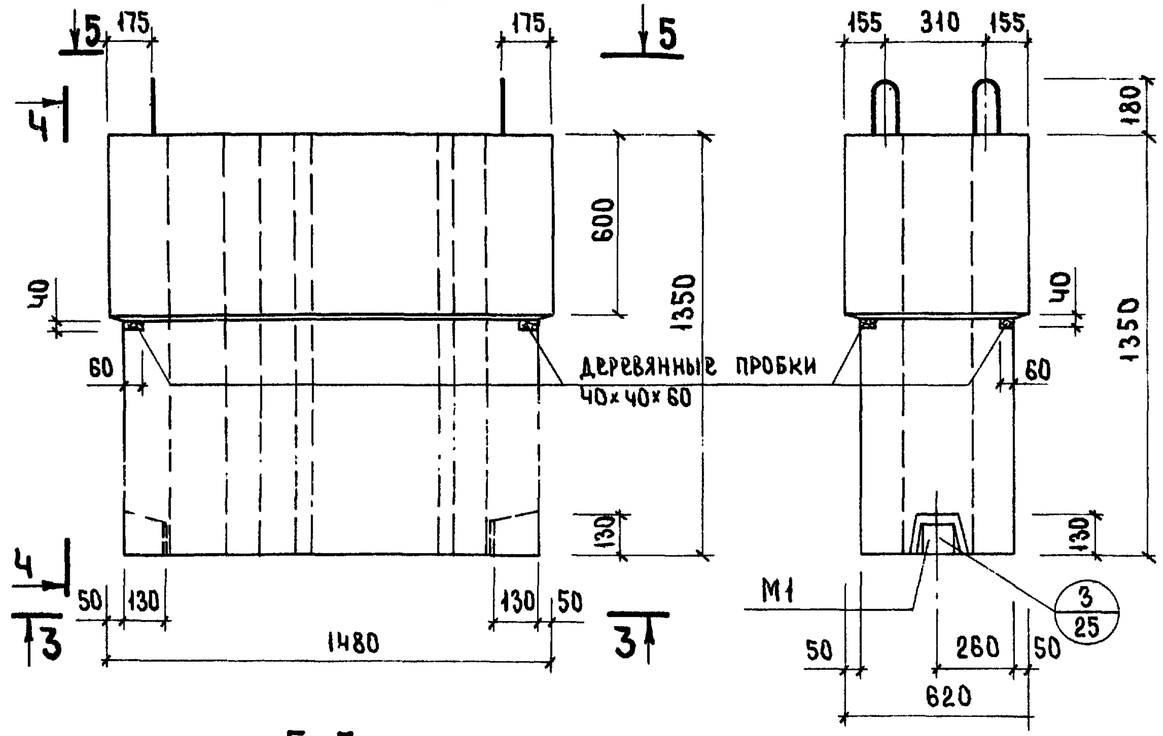

2-2

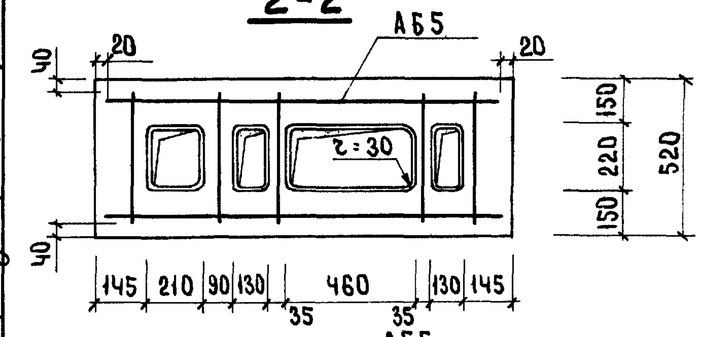

3-3

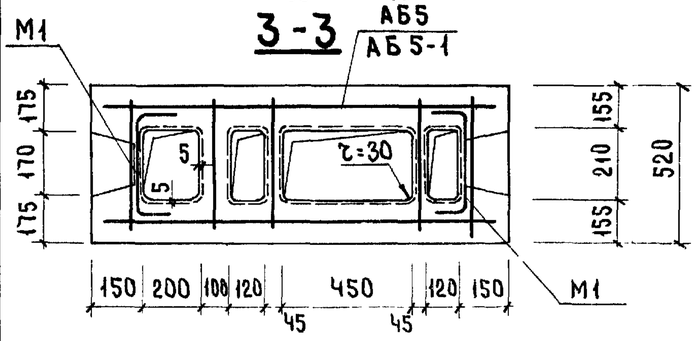

5-5

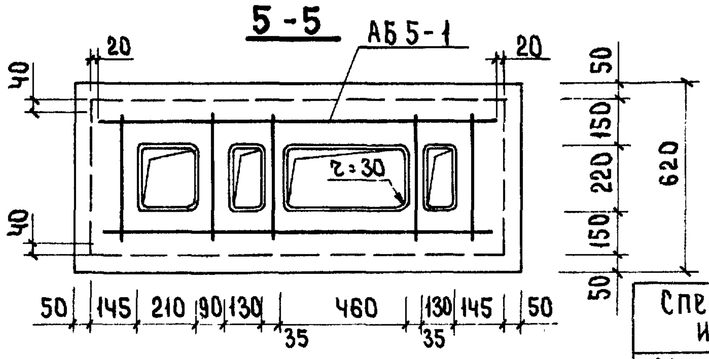

Показатели на изделия	ВБН-14.14.5	ВБН-15.14.6
Масса блока, кг	975	1140
Объем легкого бетона, $м^3$	0.714	0.834
Расход стали, кг	14.17	17.27
Расход стали на 1 $м^3$ легкого бетона, кг	19.90	20.08
Проектная марка легкого бетона по прочности на сжатие	100	

Спецификация арматурных блоков и закладных деталей

Марка блока	Марка	Кол-во шт.	Расход стали, кг: 1 элемен	Расход стали, кг: Общий	N N листов
ВБН-14.14.5	АБ5	1	10.31	10.31	27
	М1	2	1.93	3.86	48
	Итого			14.17	
ВБН-15.14.6	АБ5-1	1	13.41	13.41	29
	М1	2	1.93	3.86	48
	Итого			17.27	

ЦНИИЭП жилища

Взамен

Проверил Р. Доманцина

Рук. группы

Н.контр. Н.Никшин

Рук. группы Р. Доманцина

Ст. техник М. Кондратьева

ТК 1975

Вентиляционные блоки ВБН-14.14.5; ВБН-15.14.6

Серия 1.134-3

Выпуск 3 | Лист 5

ВБН-14.14.4

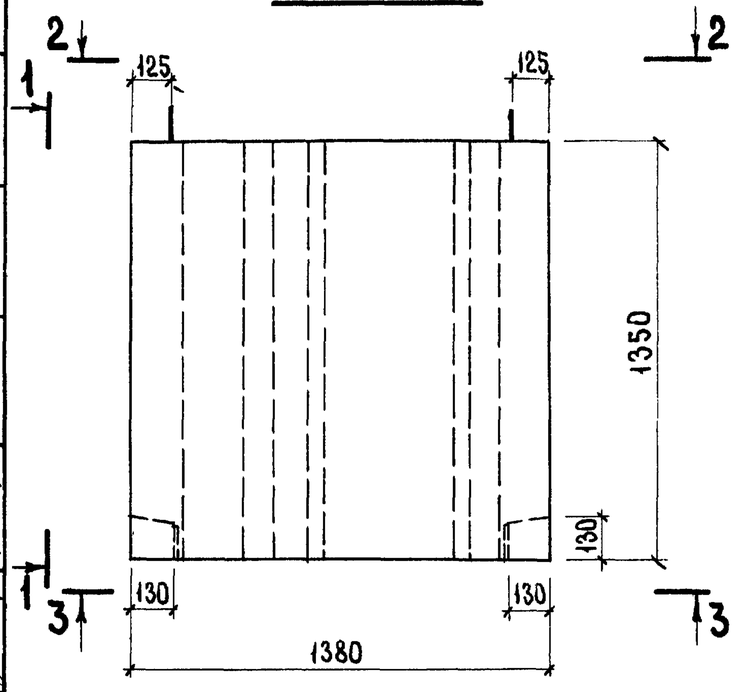

1-1

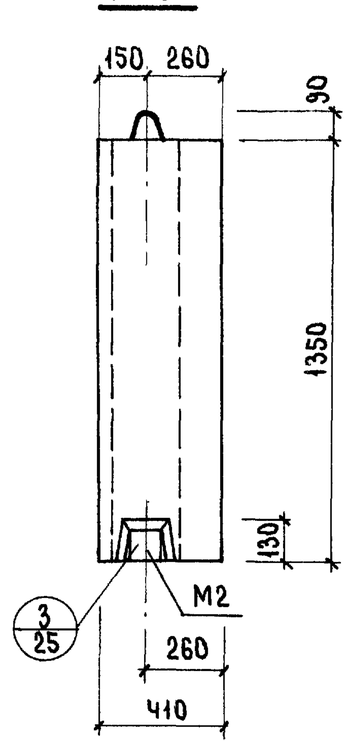

ВБН-15.14.5

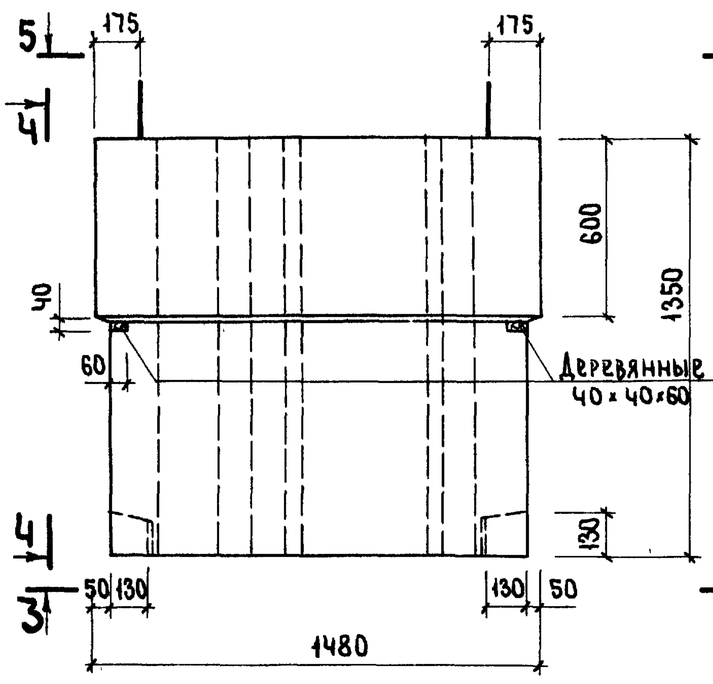

4-4

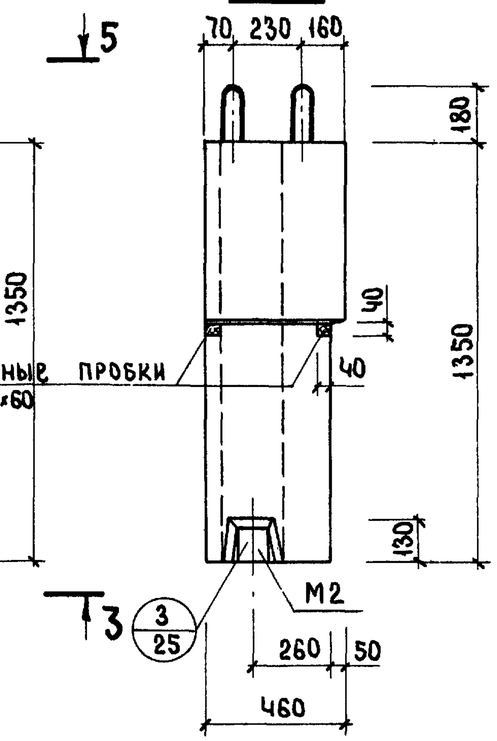

2-2

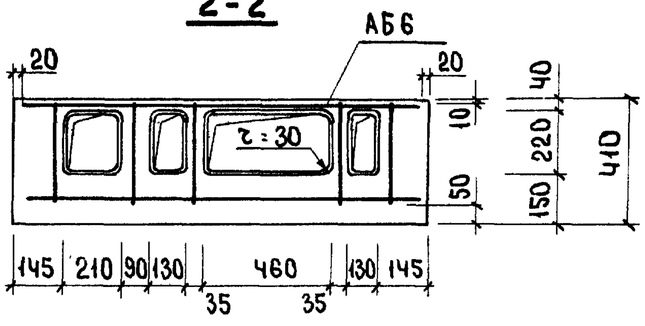

5-5

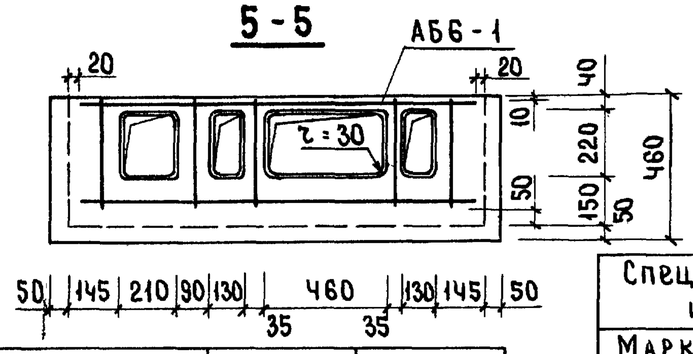

3-3

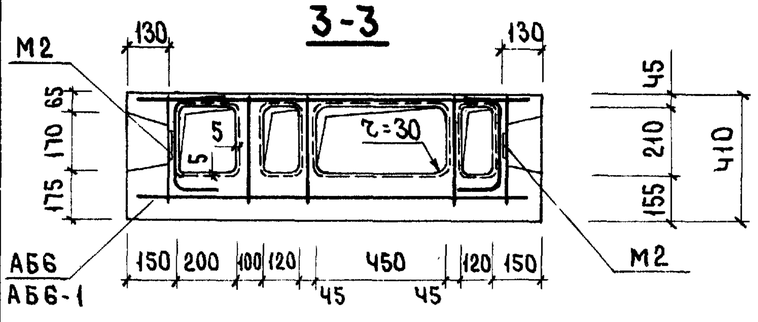

Показатели на изделие	ВБН-14.14.4	ВБН-15.14.5
Масса блока, кг	690	795
Объем легкого бетона, $м^3$	0.503	0.572
Расход стали, кг	13.68	16.78
Расход стали на $1 м^3$ легкого бетона, кг	27.2	29.4
Проектная марка легкого бетона по прочности на сжатие	100	

Спецификация арматурных блоков и закладных деталей

Марка блока	Марка	Кол-во шт.	Расход стали, кг: 1 элемент	Расход стали, кг: Общий	N N листов
ВБН-14.14.4	АБ6	1	9.96	9.96	27
	М2	2	1.86	3.72	48
	Итого			13.68	
ВБН-15.14.5	АБ6-1	1	10.96	13.06	29
	М2	2	1.86	3.72	48
	Итого:			16.78	

ЦНИИЭП жилища

Взамен

Проверил: Рук. группы Р. Долмацина; Рук. группы М. Кондратьева; Ст. техник

ТК 1975

Вентиляционные блоки ВБН-14.14.4 ; ВБН-15.14.5

Серия 1.134-3 | Выпуск 3 | Лист 6

ВБН-13.14.5

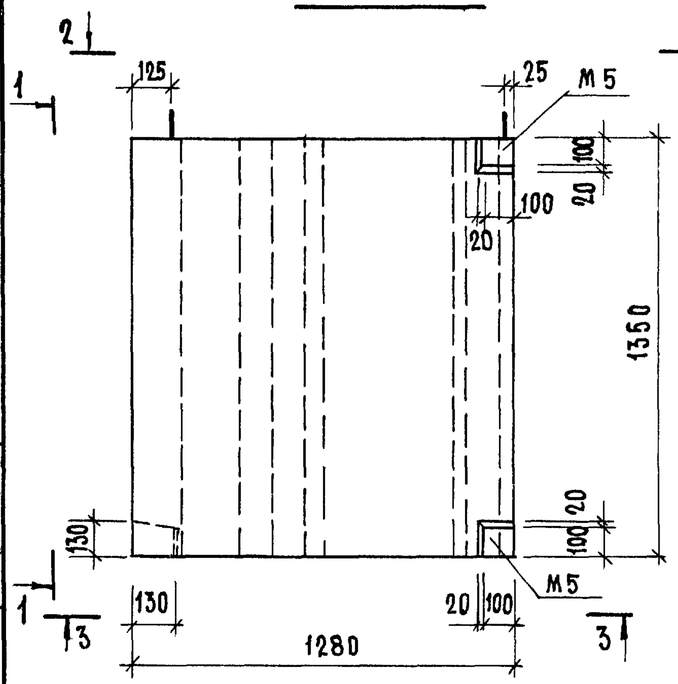

1-1

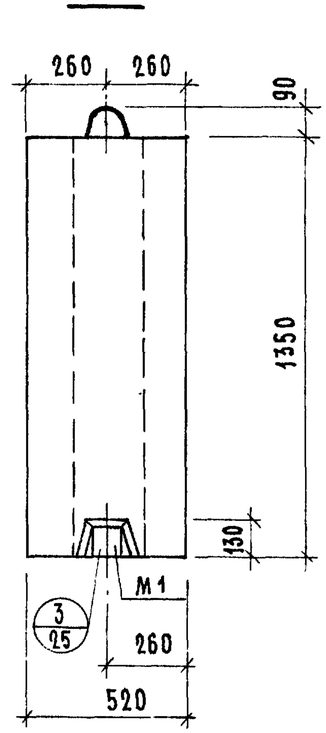

ВБН-13.14.6

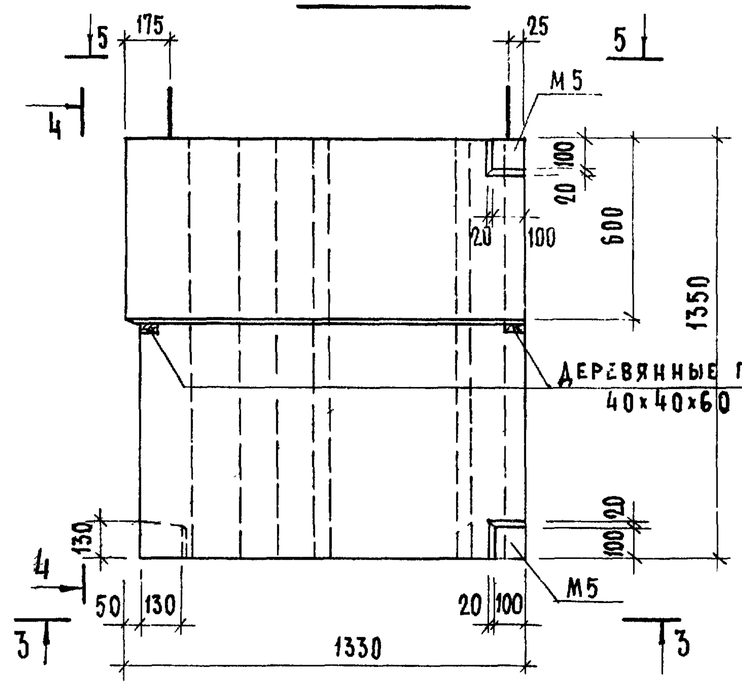

4-4

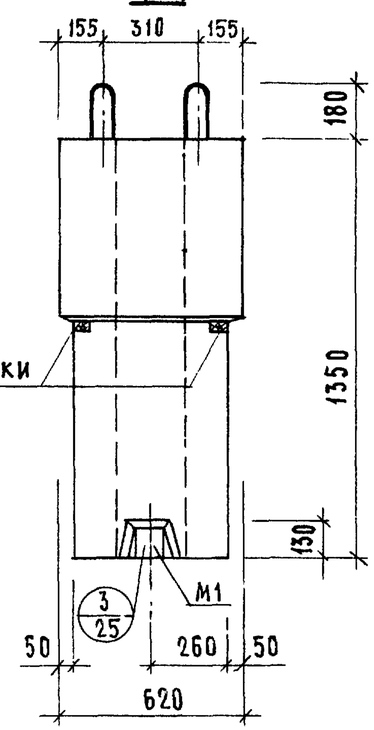

2-2

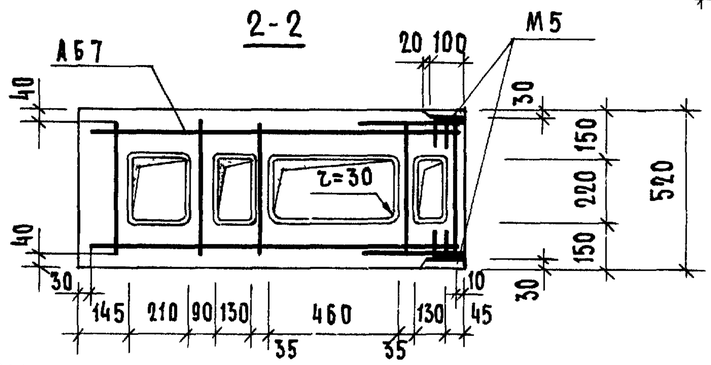

5-5

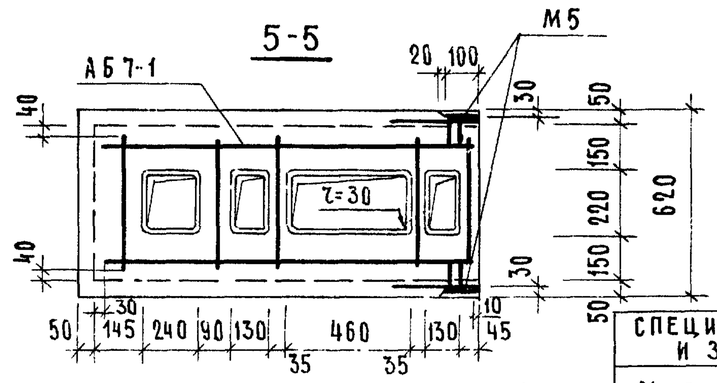

3-3

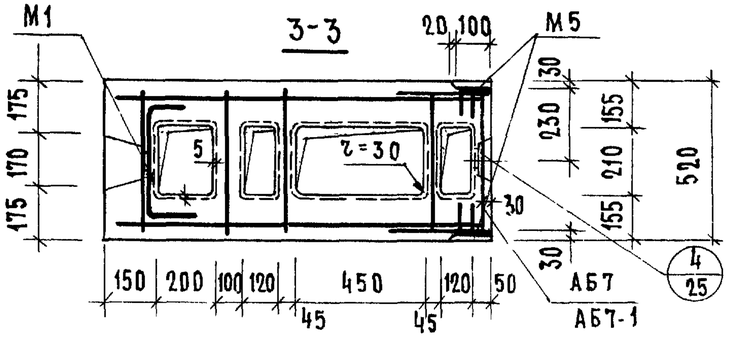

Показатели на изделие	ВБН-13.14.5	ВБН-13.14.6
Масса блока, кг	875	1000
Объем легкого бетона, $м^3$	0.635	0.723
Расход стали, кг	16.44	18.48
Расход стали на $1 м^3$ легкого бетона, кг	26.00	25.60
Проектная марка легкого бетона по прочности на сжатие	100	

Спецификация арматурных блоков и закладных деталей

Марка блока	Марка	Кол-во шт.	Расход стали, кг: 1 элемен.	Расход стали, кг: Общий	NN листов
ВБН-13.14.5	АБ7	1	10.11	10.11	27
	М1	1	1.93	1.93	48
	М5	4	1.10	4.40	50
	Итого:			16.44	
ВБН-13.14.6	АБ7-1	1	12.15	12.15	29
	М1	1	1.93	1.93	48
	М5	4	1.10	4.40	50
	Итого:			18.48	

ЦНИИЭП жилища

Взамен

Проверил Р.Долмацкина

Рук.гр. Р.Долмацкина

Рук.гр. М.Кондратьева

Ст.техник

ТК 1975

ВЕНТИЛЯЦИОННЫЕ БЛОКИ ВБН-13.14.5, ВБН-13.14.6

Серия 1.134-3

Выпуск 3

Лист 7

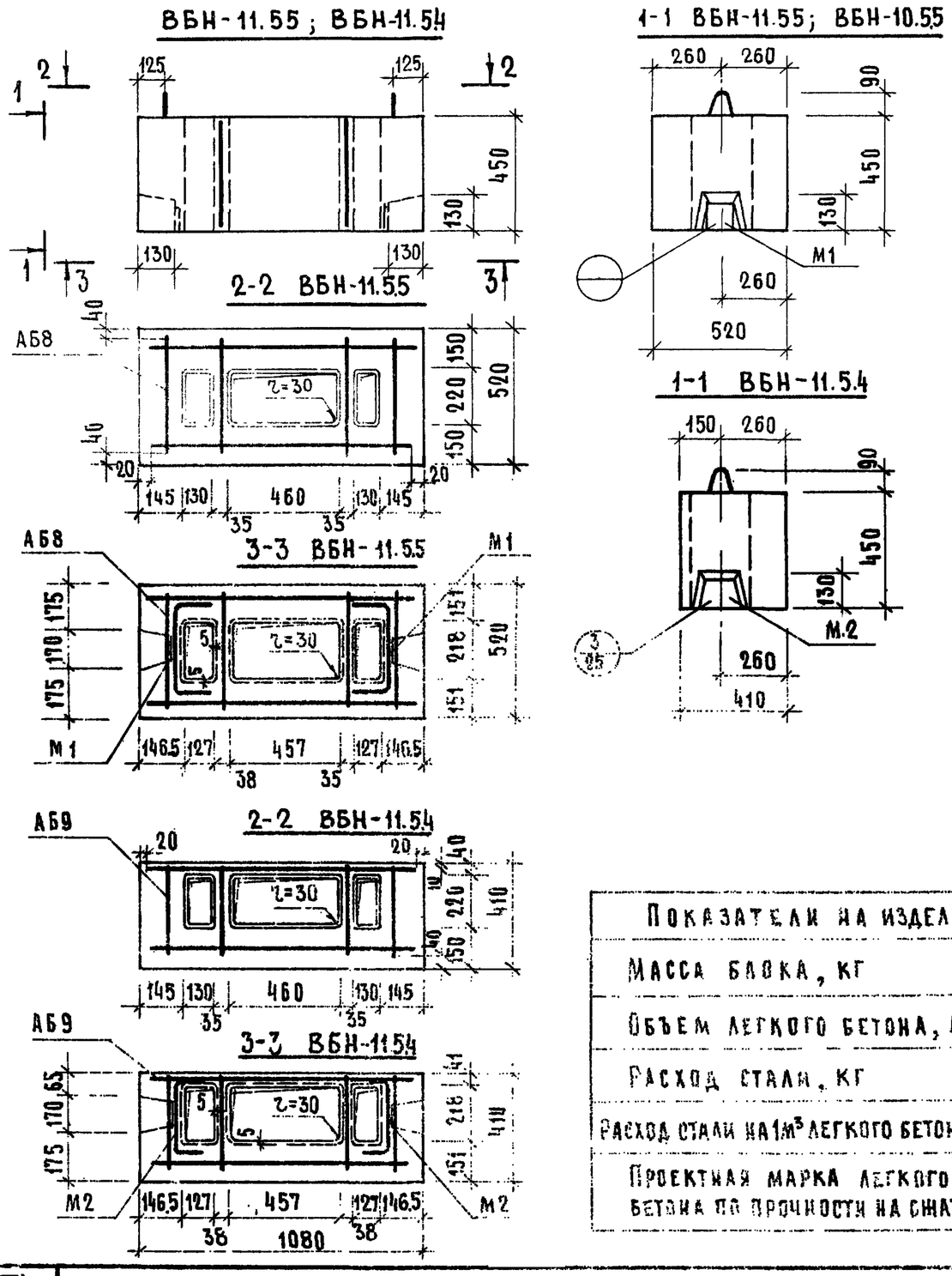

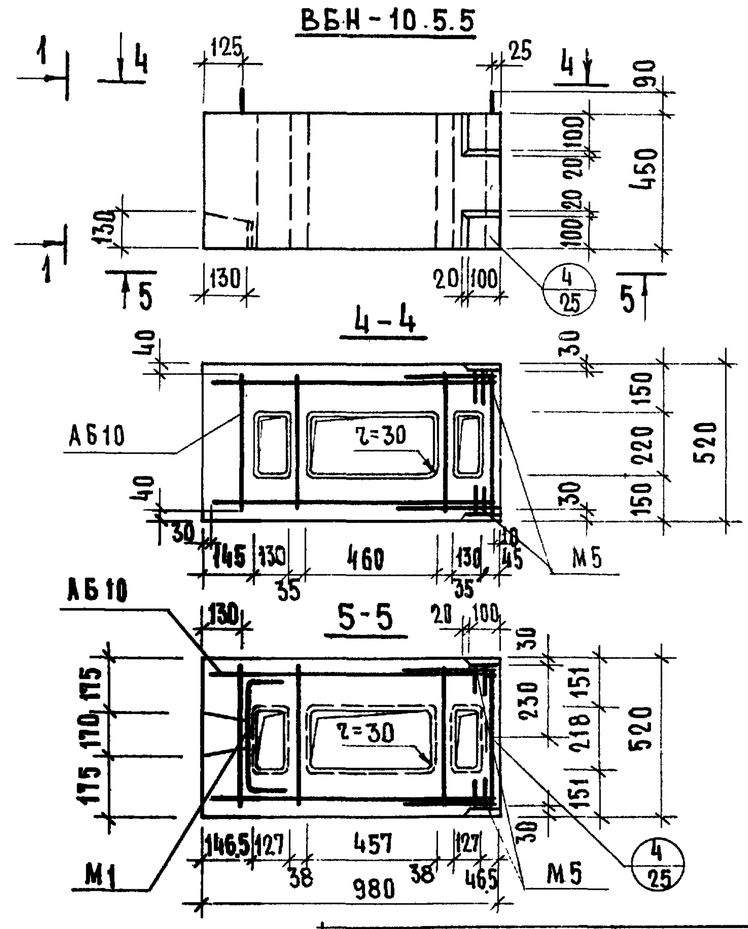

Показатели на изделие	ВБН-11.55	ВБН-11.54	ВБН-10.55
Масса блока, кг	215	155	190
Объем легкого бетона, $м^3$	0.186	0.132	0.162
Расход стали, кг	7.20	6.94	8.21
Расход стали на 1$м^3$ легкого бетона, кг	387	52.6	50.7
Проектная марка легкого бетона по прочности на сжатие	100		

Спецификация арматурных блоков и закладных деталей

Марка блока	Марка	Кол. шт.	Расход стали, кг: 1 элемента	Расход стали, кг: общий	NN листов
ВБН-11.5.5	АБ8	1	3.34	3.34	30
	М1	2	1.93	3.86	48
			итого	7.20	
ВБН-11.5.4	АБ9	1	3.22	3.22	30
	М2	2	1.86	3.72	48
			итого	6.94	
ВБН-10.5.5	АБ10	1	1.88	1.88	30
	М1	1	1.93	1.93	48
	М5	4	1.10	4.40	50
			итого	8.21	

ТК 1975

Вентиляционные блоки ВБН-11.5.5; ВБН-11.5.4; ВБН-10.5.5

Серия 1.134-3 | Выпуск 3 | Лист 8

Инженер Жуйко А. Инженер Кременецкий

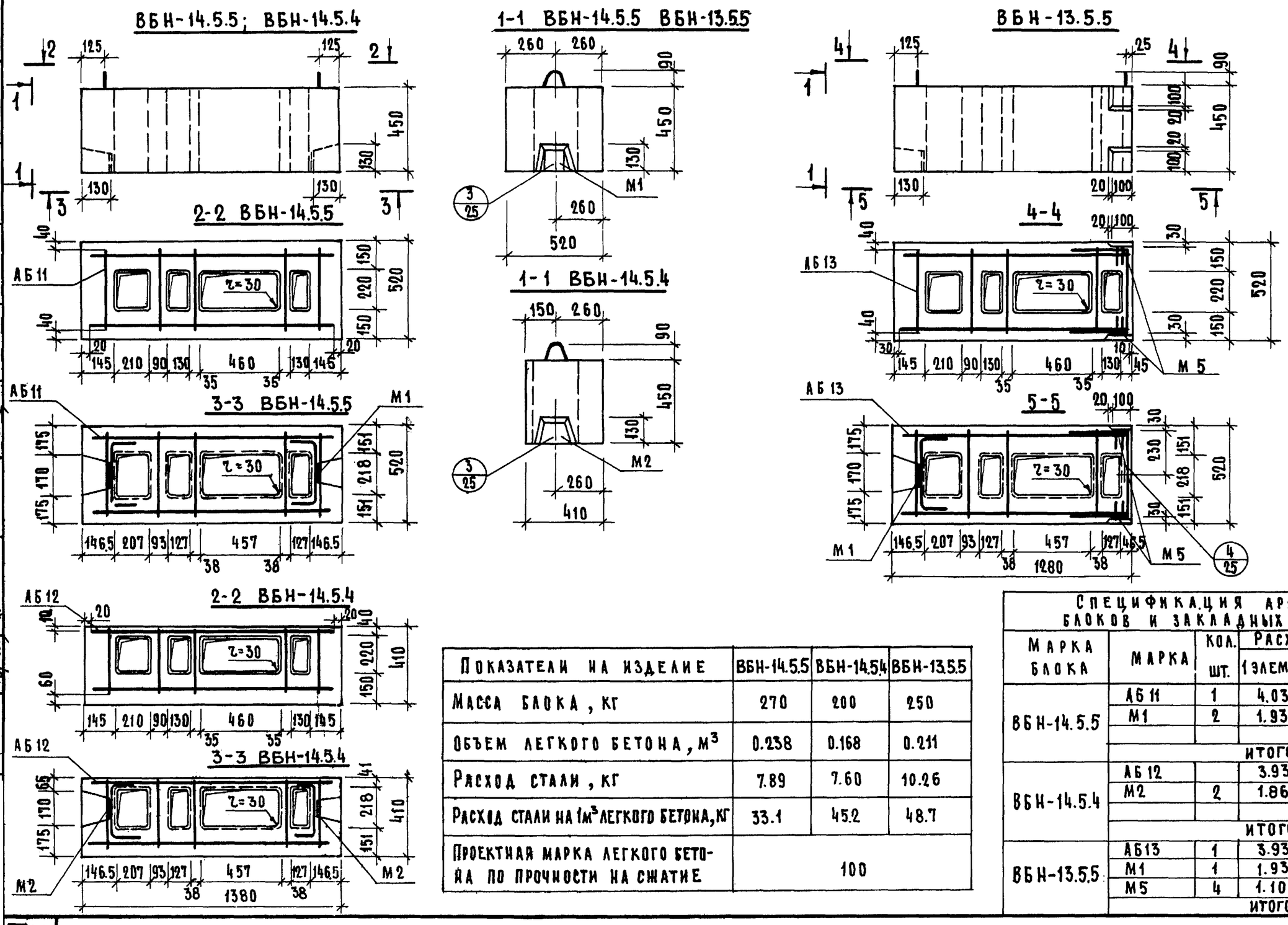

Показатели на изделие	ВБН-14.5.5	ВБН-14.5.4	ВБН-13.5.5
Масса блока, кг	270	200	250
Объем легкого бетона, $м^3$	0.238	0.168	0.211
Расход стали, кг	7.89	7.60	10.26
Расход стали на $1 м^3$ легкого бетона, кг	33.1	45.2	48.7
Проектная марка легкого бетона по прочности на сжатие	100		

Спецификация арматурных блоков и закладных деталей

Марка блока	Марка	Кол. шт.	Расход стали, кг: 1 элемента	Расход стали, кг: общий	NN листов
ВБН-14.5.5	АБ11	1	4.03	4.03	31
	М1	2	1.93	3.86	48
			итого	7.89	
ВБН-14.5.4	АБ12		3.93	3.93	31
	М2	2	1.86	3.72	48
			итого	7.60	
ВБН-13.5.5	АБ13	1	3.93	3.93	31
	М1	1	1.93	1.93	48
	М5	4	1.10	4.40	50
			итого	10.26	

ЦНИИЭП жилища

Взамен

Проверил Р. Доманцина; Рук. группы Р. Доманцина; Инженер А. Крехленко; Рук. группы; Рук. ТК

ТК 1975

Вентиляционные блоки ВБН-14.5.5; ВБН-14.5.4; ВБН-13.5.5

Серия 1.134-3

Выпуск 3 | Лист 9

13928 22

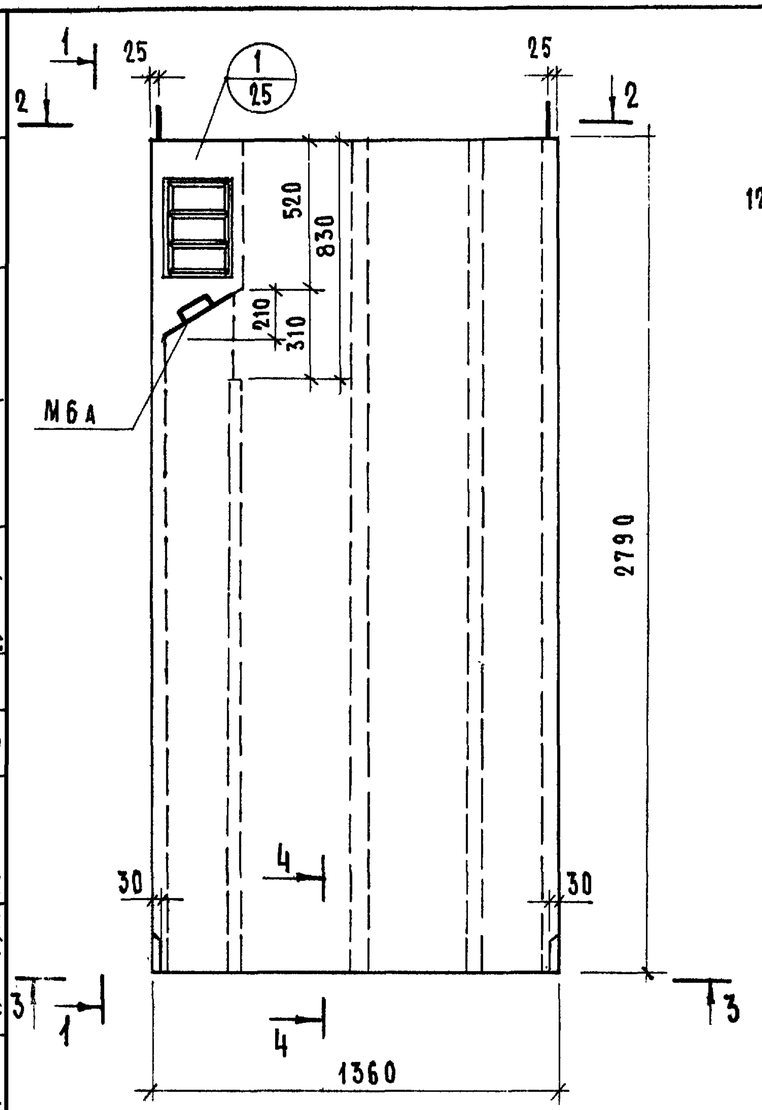

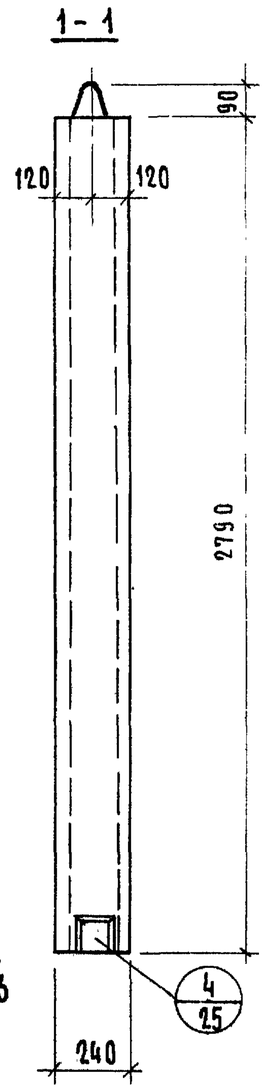

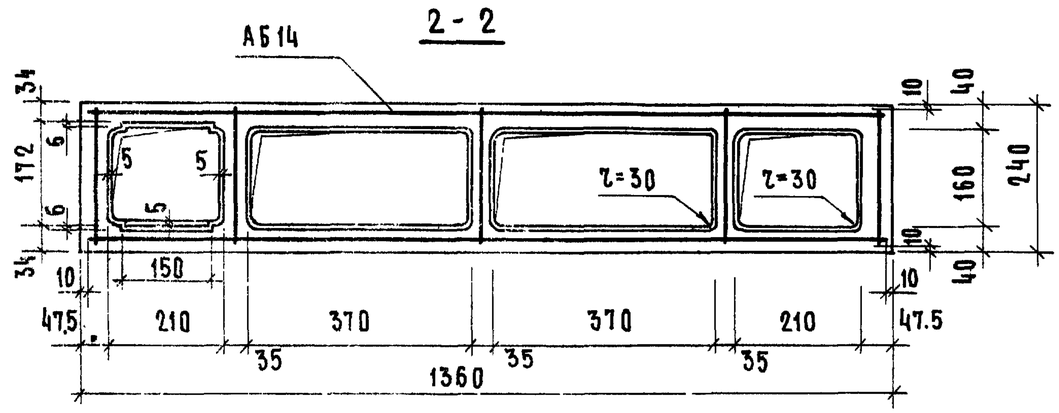

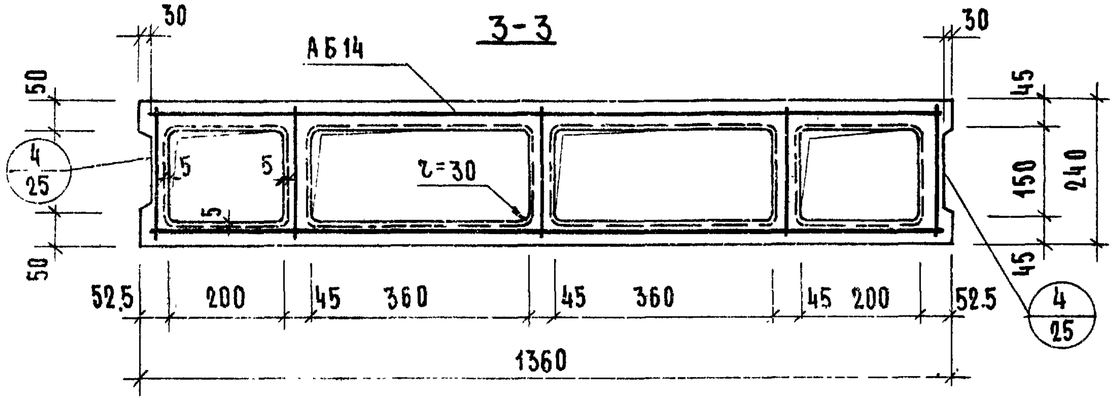

Спецификация арматурных блоков и закладных деталей					
Марка блока	Марка	Кол. шт.	Расход стали, кг		Nn листов
			1 элемента	Общий	
ВБВ-14.28.2	АБ14	1	17.24	17.24	32
	М6А	1	0.79	0.79	50
	Итого			18.03	

Показатели на изделие	
Масса блока, кг	1110
Объем бетона, $м^3$	0.436
Расход стали, кг	18.03
Расход стали на 1$м^3$ бетона, кг	41.5
Проектная марка бетона по прочности на сжатие	200

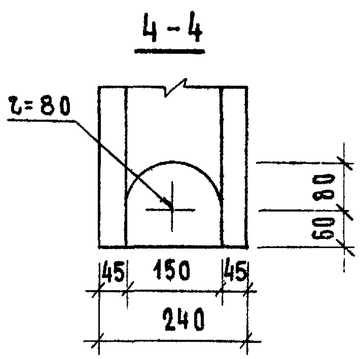

Р.Долмацкий | Рук.гр. | Рук.группы | Долмацкий

К
975

Вентиляционный блок ВБВ-14.28.2

Серия 1.134-3
Выпуск 3 | Лист 10

13928 23

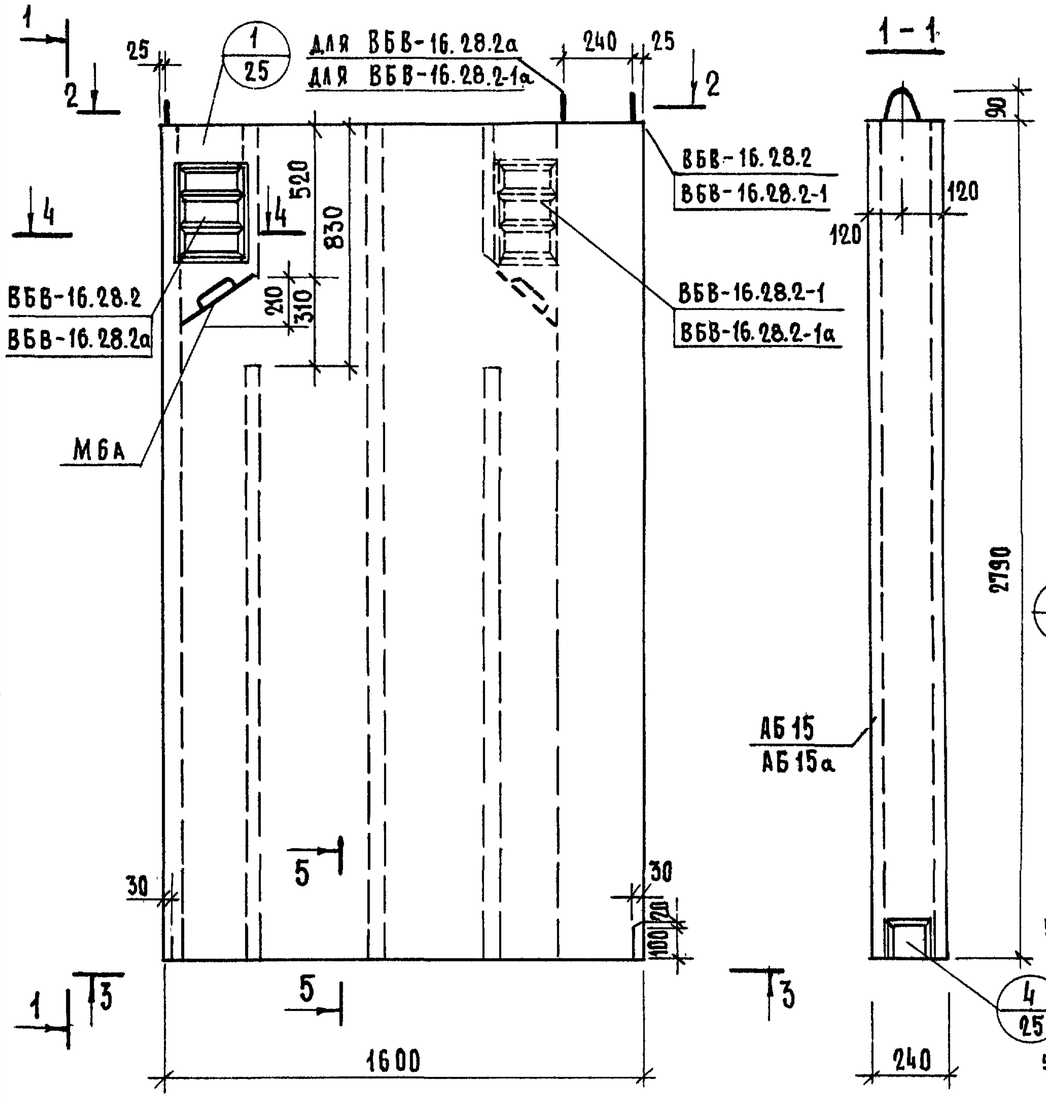

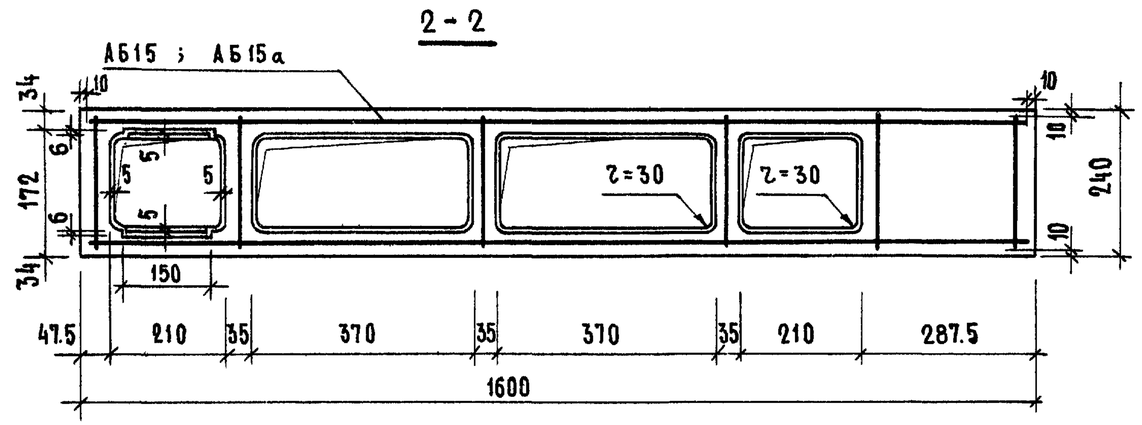

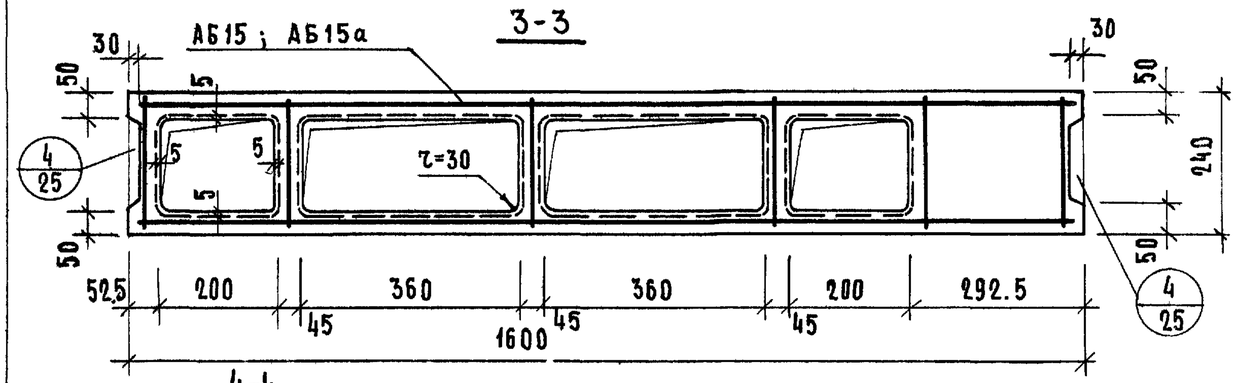

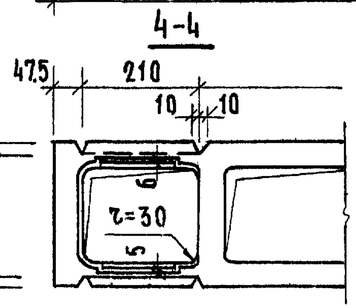

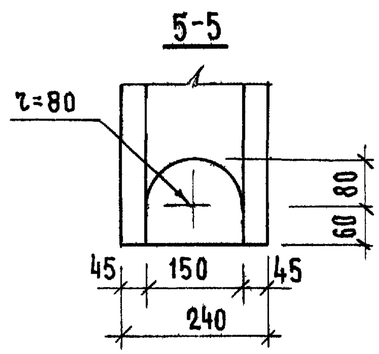

Показатели на изделие	
Масса блока, кг	1480
Объем бетона, $м^3$	0.584
Расход стали, кг	20.25
Расход стали на 1 $м^3$ бетона, кг	36.5
Проектная марка бетона по прочности на сжатие	200

Спецификация арматурных блоков и закладных деталей

Марка блока	Марка	Кол. шт.	Расход стали, кг: 1 элемента	Расход стали, кг: Общий	NN листов
ВБВ-16.28.2 ВБВ-16.28.2а	АБ15	1	19.52	19.46	32
	М6А	1	0.79	0.79	50
			Итого	20.25	
ВБВ-16.28.2-1 ВБВ-16.28.2-1а	АБ15а	1	19.52	19.46	32
	М6А	1	0.79	0.79	50
			Итого	20.25	

ЦНИИЭП жилища

Взамен			
Проверил	Долмацина		
Гл. инж. пр.	А. Ликшин		
Гл. инж. пр.	Н. Лукин		
Рук. группы	Р. Долмацина	Рук. гр.	

ТК 1975

Вентиляционные блоки ВБВ-16.28.2, ВБВ-16.28.2а, ВБВ-16.28.2-1; ВБВ-16.28.2-1а

Серия 1.134-3
Выпуск 3
Лист

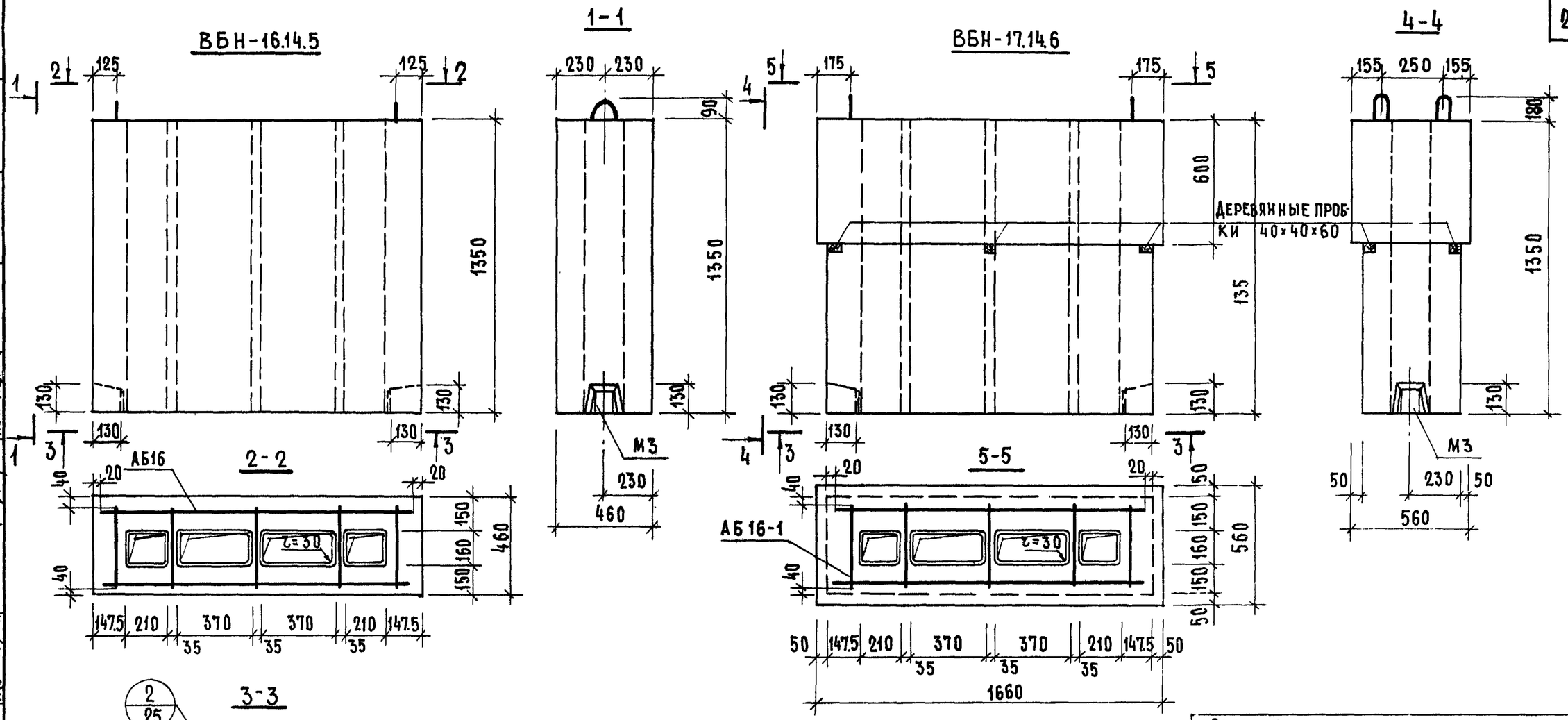

Показатели на изделие	ВБН-16.14.5	ВБН-17.14.6
Масса блока, кг	1010	1175
Объем легкого бетона, $м^3$	0.733	0.858
Расход стали, кг	14.41	17.51
Расход стали на $1м^3$ легкого бетона, кг	14.40	20.40
Проектная марка легкого бетона по прочности на сжатие	100	

Спецификация арматурных блоков и закладных деталей

Марка блока	Марка	Кол-во шт.	Расход стали, кг: 1 элемен	Расход стали, кг: общий	Nn листов
ВБН-16.14.5	АБ16	1	10.69	10.69	33
	М3	2	1.86	3.72	49
	Итого			14.41	
ВБН-17.14.6	АБ16-1	1	13.79	13.79	33
	М3	2	1.86	3.72	49
	Итого			17.51	

ТК 1975

Вентиляционные блоки ВБН-16.14.5; ВБН-17.14.6

Серия 1.134-3
Выпуск 3
Лист 12

Доламацина | Рук. гр. | Р. Доламацина | Рук. группы | Инж. | Инж. | Инж.

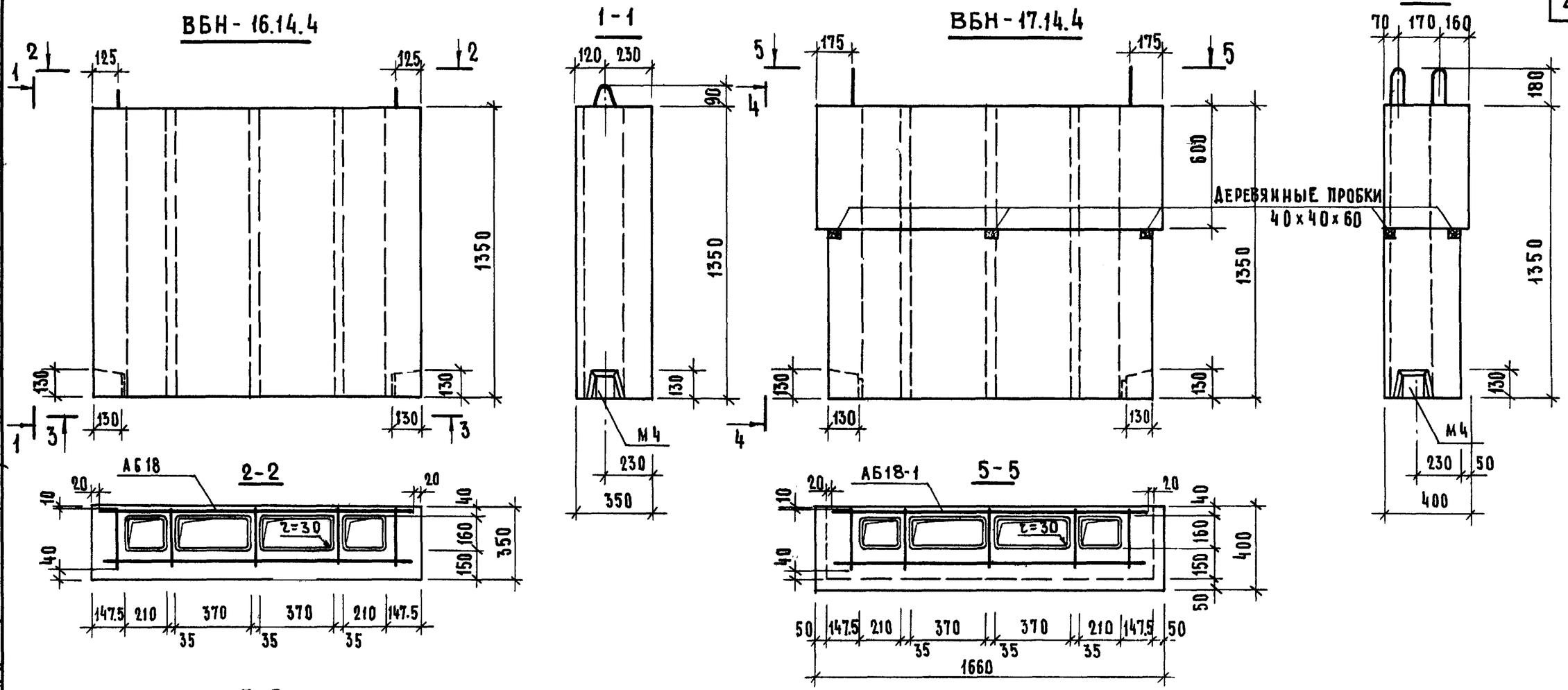

Показатели на изделие	ВБН-16.14.4	ВБН-17.14.4
Масса блока, кг	800	910
Объем легкого бетона, $м^3$	0.582	0.659
Расход стали, кг	13.70	16.80
Расход стали на 1 $м^3$ легкого бетона, кг	23.40	25.60
Проектная марка легкого бетона по прочности	100	

Спецификация арматурных блоков и закладных деталей

Марка блока	Марка	Кол-во шт.	Расход стали, кг: 1 элемента	Расход стали, кг: общий	№ листов
ВБН-16.14.4	АБ18	1	10.14	10.14	34
	М4	2	1.78	3.56	49
	итого			13.70	
ВБН-17.14.4	АБ18-1	1	13.24	13.24	34
	М4	2	1.78	3.56	49
	итого			16.80	

Взамен

Проверил Адамацкина

Гл. инж. пр. П. Лукин

Рук. гр. Р. Адамацкина

Рук. группы

ЦНИИЭП жилища

ТК 1975

Вентиляционные блоки ВБН-16.14.4 ; ВБН-17.14.4

Серия 1.134-3

Выпуск 3 | Лист 13

12078

ВБН-16.5.5; ВБН-16.5.4

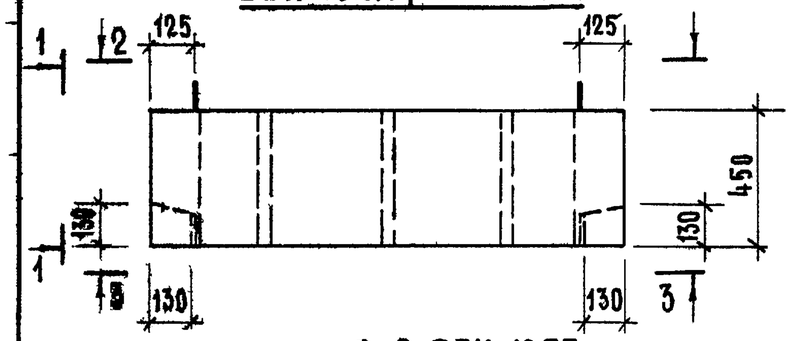

1-1 ВБН-16.5.5

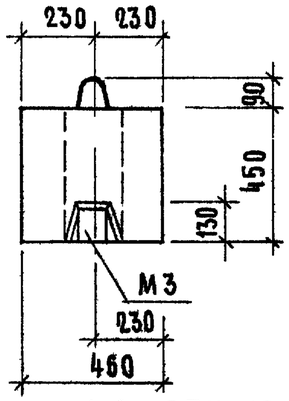

2-2 ВБН-16.5.4

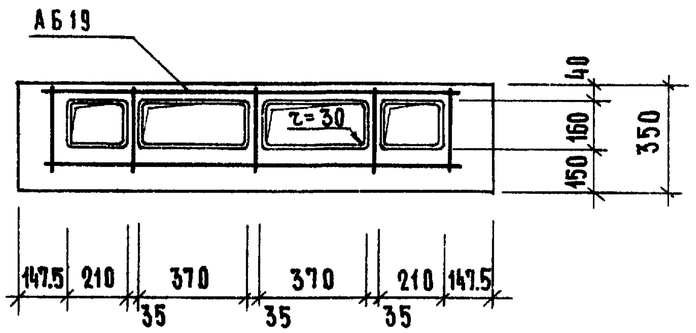

2-2 ВБН-16.5.5

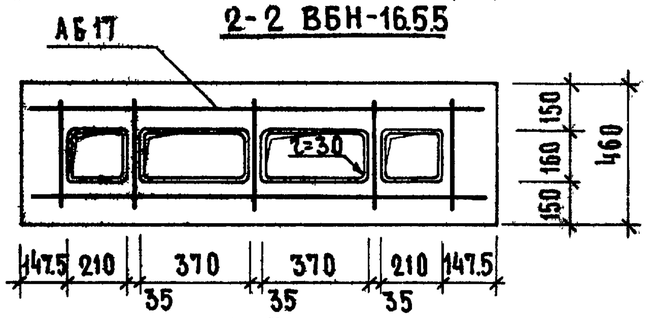

1-1 ВБН-16.5.4

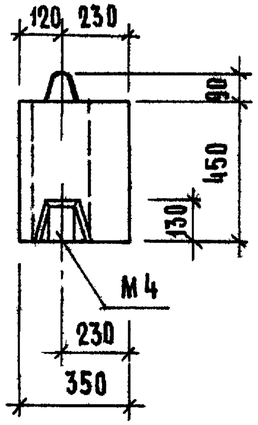

3-3

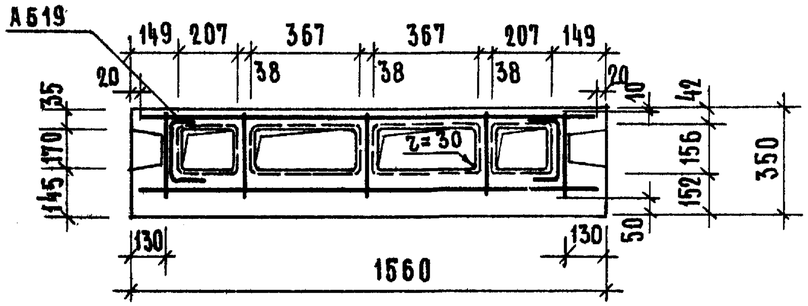

3-3

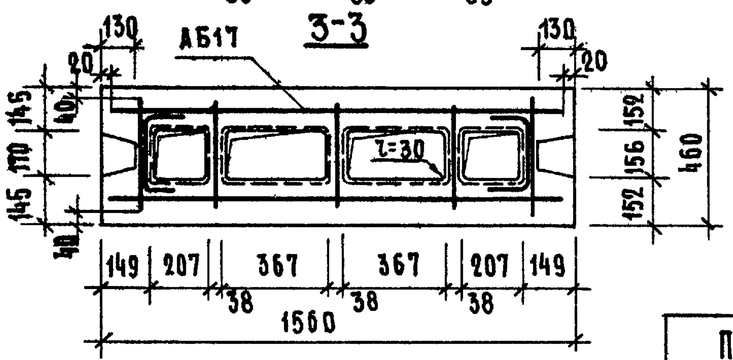

Показатели на изделие	ВБН-16.5.5	ВБН-16.5.4
Масса блока, кг	340	240
Объем легкого бетона, м³	0.244	0.167
Расход стали, кг	7.81	7.55
Расход стали на 1м³ легкого бетона, кг	32.0	45.2
Проектная марка легкого бетона по прочности на сжатие	100	

Спецификация арматурных блоков и закладных деталей

Марка блока	Марка	Кол-во шт.	Расход стали, кг: 1 элемен.	Расход стали, кг: общий	NN листов
ВБН-16.5.5	АБ17	1	3.95	4.09	33
	М3	2	1.86	3.72	49
	Итого			7.81	
ВБН-16.5.4	АБ19	1	3.99	3.99	34
	М4	2	1.78	3.56	49
	Итого			7.55	

Вентиляционные блоки ВБН-16.5.5; ВБН-16.5.4

13078 27

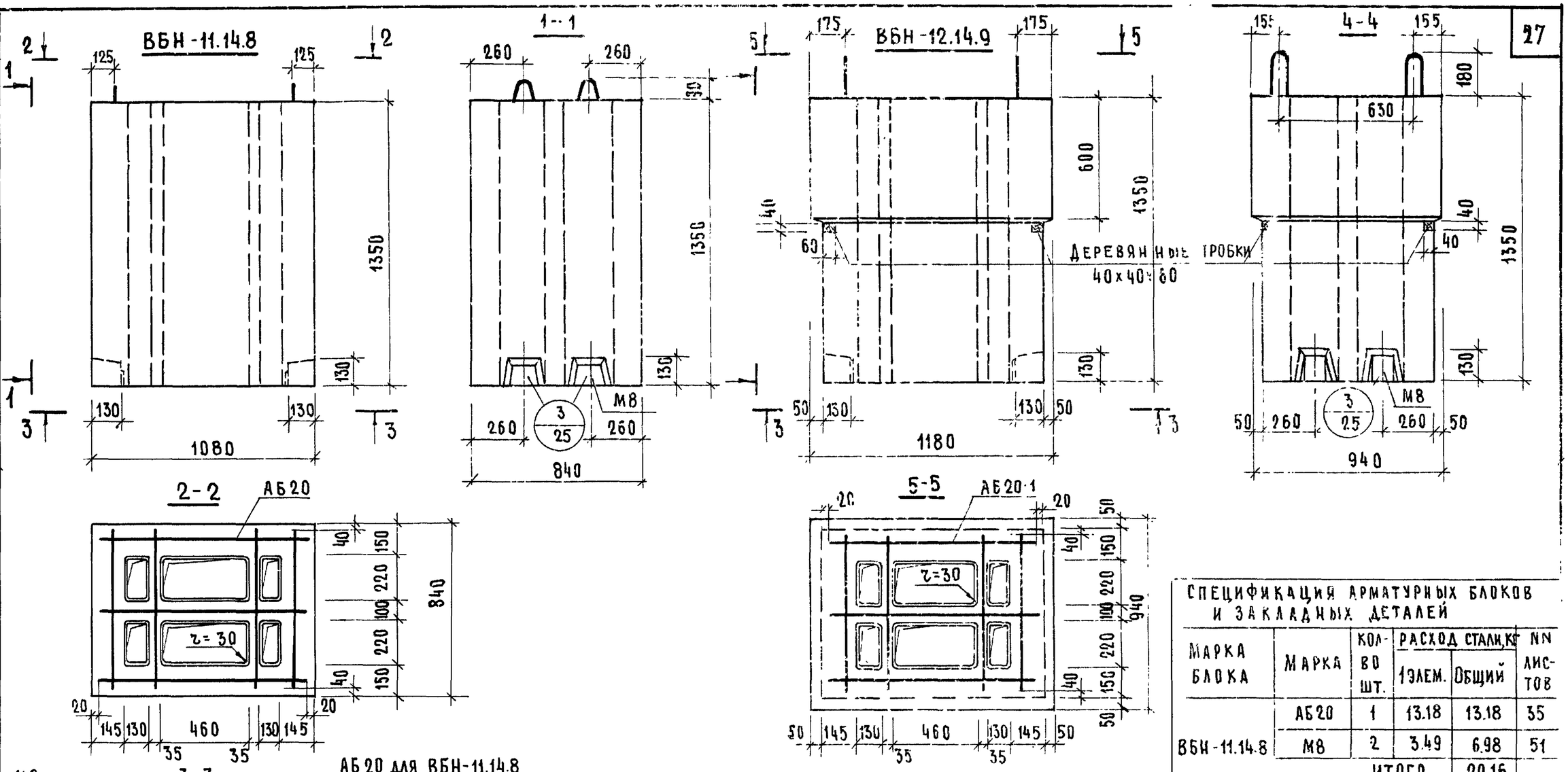

Показатели на изделия	ВБН-11.14.8	ВБН-12.14.9
Масса блока, кг	1130	1300
Объем легкого бетона, м³	0.816	0.940
Расход стали, кг	20.16	21.20
Расход стали на 1м³ легкого бетона, кг	24.6	22.5
Проектная марка легкого бетона по прочности на сжатие	100	

Спецификация арматурных блоков и закладных деталей

Марка блока	Марка	Кол-во шт.	Расход стали, кг 1 элем.	Общий	NN листов
ВБН-11.14.8	АБ20	1	13.18	13.18	35
	М8	2	3.49	6.98	51
	Итого			20.16	
ВБН-12.14.9	АБ20-1	1	14.22	14.22	36
	М8	2	3.49	6.98	51
	Итого			21.20	

Взамен

Проверил: А. Докшин; Гл. инж. пр.

Гл. инж. пр. А. Локшин; Ст. техник Л. Лесникова

ЦНИИЭП жилища

ТК 1975

Вентиляционные блоки ВБН-11.14.8; ВБН-12.14.9

Серия 1.134-3; Выпуск 3; Лист 15

13928 78

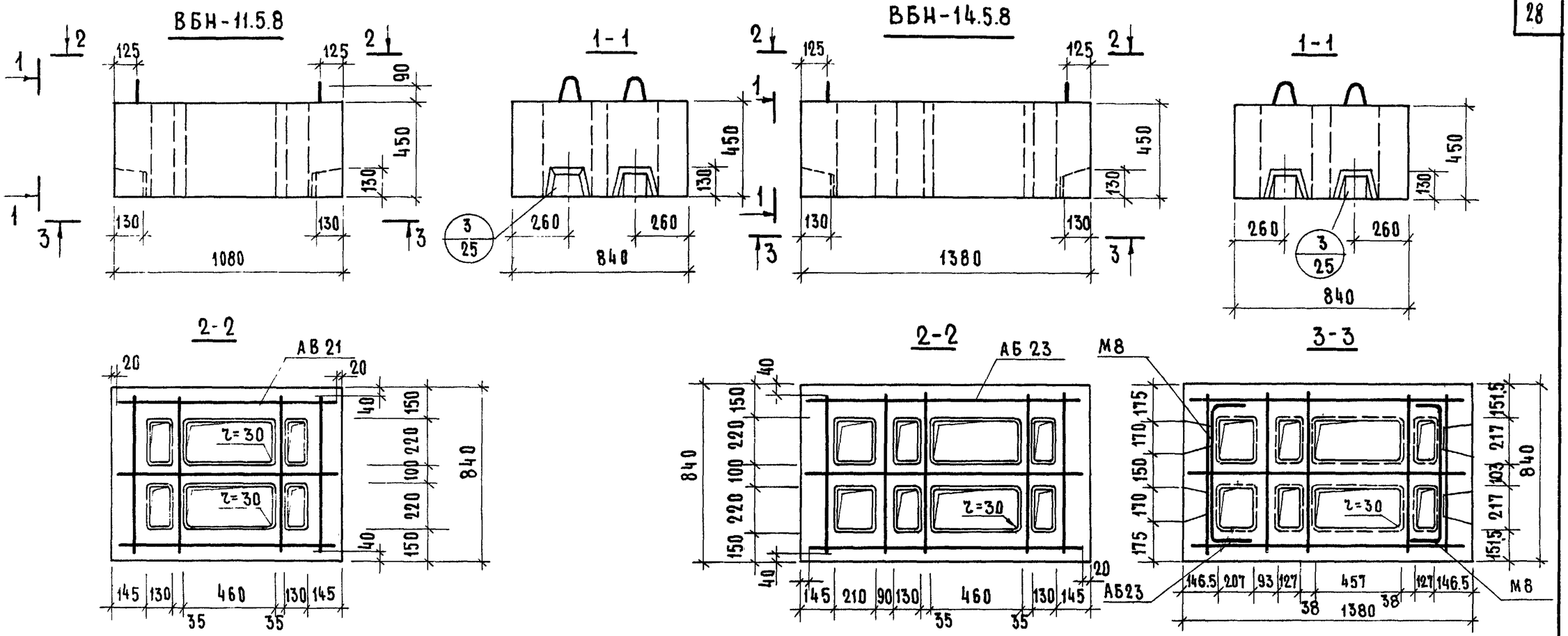

Показатели на изделия	ВБН-11.5.8	ВБН-14.5.8
Масса блока, кг	380	462
Объем легкого бетона, м³	0.271	0.344
Расход стали, кг	12.24	13.20
Расход стали на 1м³ легкого бетона, кг	45.2	38.4
Проектная марка легкого бетона по прочности на сжатие	100	

Спецификация арматурных блоков и закладных деталей

Марка блока	Марка	Кол-во шт.	Расход стали, кг 1 элем.	Расход стали, кг общий	NN листов
ВБН-11.5.8	АБ21	1	5.26	5.26	35
	М8	2	3.49	6.98	51
	итого			12.24	
ВБН-14.5.8	АБ23	1	6.22	6.22	35
	М8	2	3.49	6.98	51
	итого			13.20	

Вентиляционные блоки ВБН-11.5.8, ВБН-14.5.8

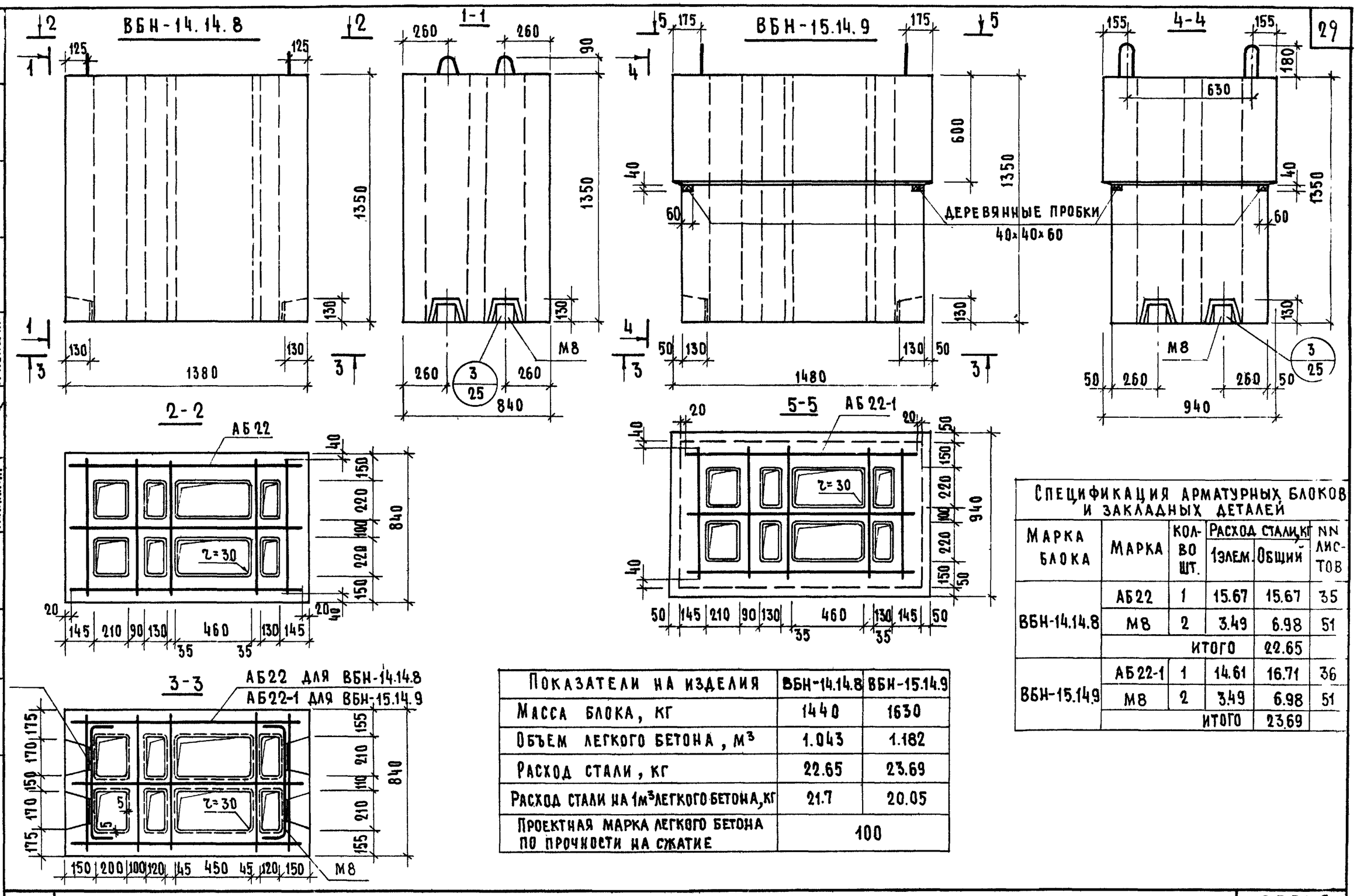

Показатели на изделия	ВБН-14.14.8	ВБН-15.14.9
Масса блока, кг	1440	1630
Объем легкого бетона, м³	1.043	1.182
Расход стали, кг	22.65	23.69
Расход стали на 1м³ легкого бетона, кг	21.7	20.05
Проектная марка легкого бетона по прочности на сжатие	100	

Спецификация арматурных блоков и закладных деталей

Марка блока	Марка	Кол-во шт.	Расход стали, кг 1 элем.	Расход стали, кг Общий	NN листов
ВБН-14.14.8	АБ22	1	15.67	15.67	35
	М8	2	3.49	6.98	51
			итого	22.65	
ВБН-15.14.9	АБ22-1	1	14.61	16.71	36
	М8	2	3.49	6.98	51
			итого	23.69	

ЦНИИЭП жилища

ТК 1975

Вентиляционные блоки ВБН-14.14.8; ВБН-15.14.9

Серия 1.134-3

Выпуск 3 | Лист 17

Взамен

Проверил: Гл. инж. пр. А. Локшин; Ст. техник Л. Лесникова

13078 20

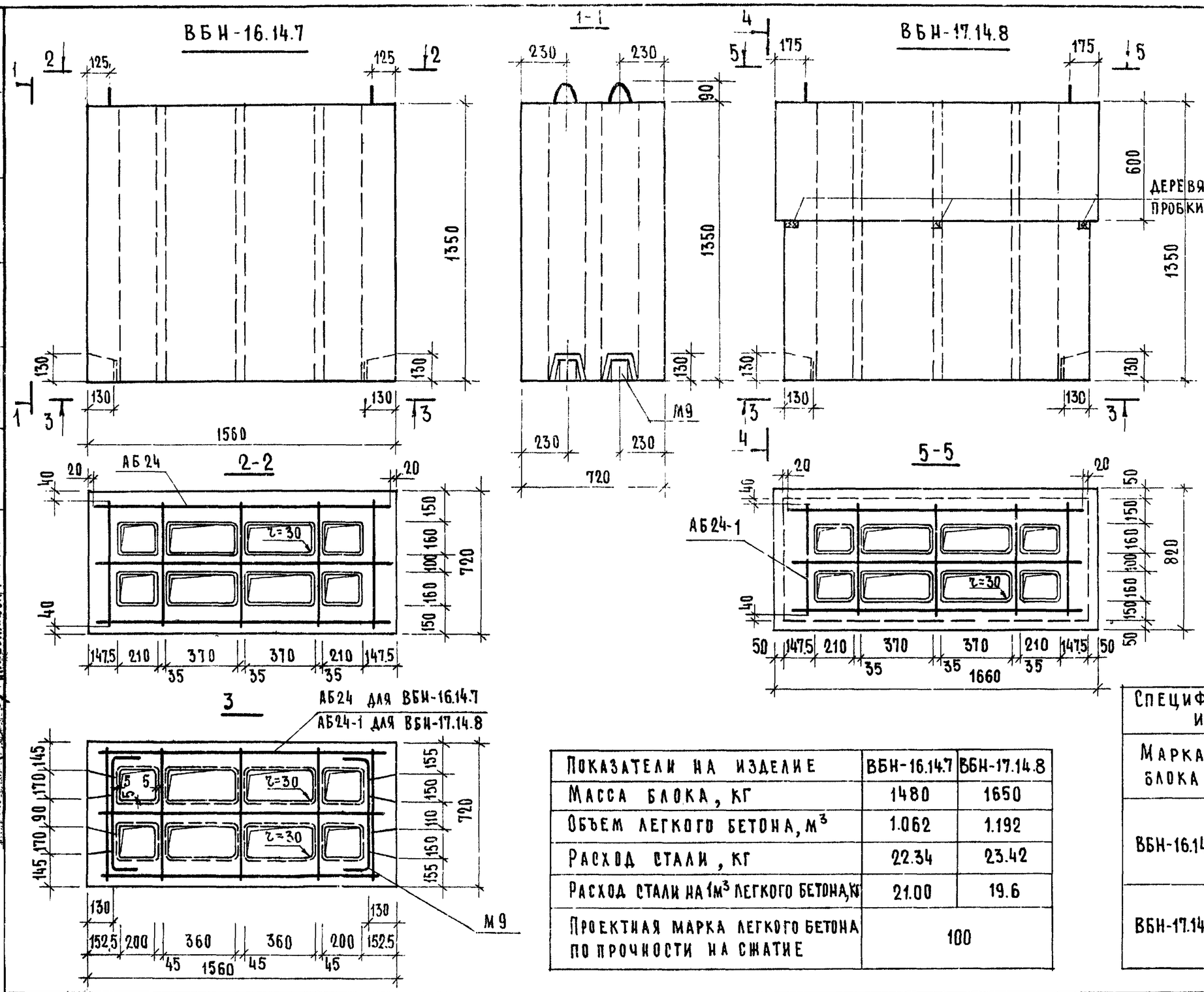

Показатели на изделие	ВБН-16.14.7	ВБН-17.14.8
Масса блока, кг	1480	1650
Объем легкого бетона, м³	1.062	1.192
Расход стали, кг	22.34	23.42
Расход стали на 1м³ легкого бетона, кг	21.00	19.6
Проектная марка легкого бетона по прочности на сжатие	100	

Спецификация арматурных блоков и закладных деталей.

Марка блока	Марка	Кол-во шт.	Расход стали, кг 1 элем.	Общий	NN листов
ВБН-16.14.7	АБ24	1	15.68	15.66	37
	М9	2	3.34	6.68	51
	Итого			22.34	
ВБН-17.14.8	АБ24-1	1	14.66	16.74	37
	М9	2	3.34	6.68	51
	Итого			23.42	

ТК 1975

Вентиляционные блоки ВБН-16.14.7; ВБН-17.14.8

Серия 1.134-3
Выпуск 3
Лист 18

ЦНИИЭП жилища

Взамен
Проверил А. Лукшин
Пр. А. Лукшин
Гл. инж. пр. А. Лесникова
Гл. инж. пр.

13928 31

ВЗАМЕН

ПРОВЕРИЛ

ГА. ИНЖ. ПР.		А. ЛОКШИН
		А. ЛЕСНИКОВА
СТ. ТЕХНИК		

ЦНИИЭП жилища

ВБН-16.5.7

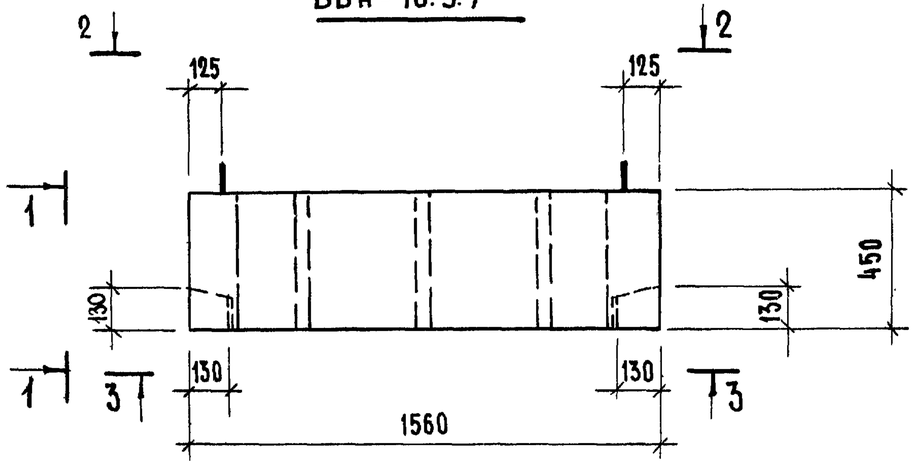

1-1

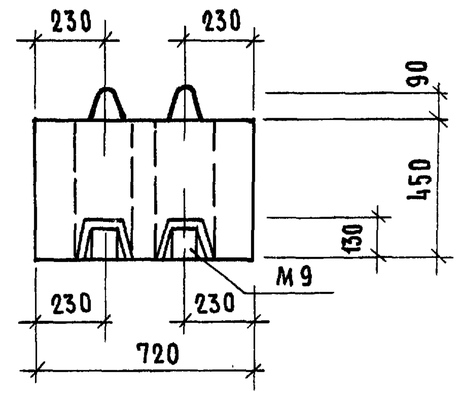

2-2

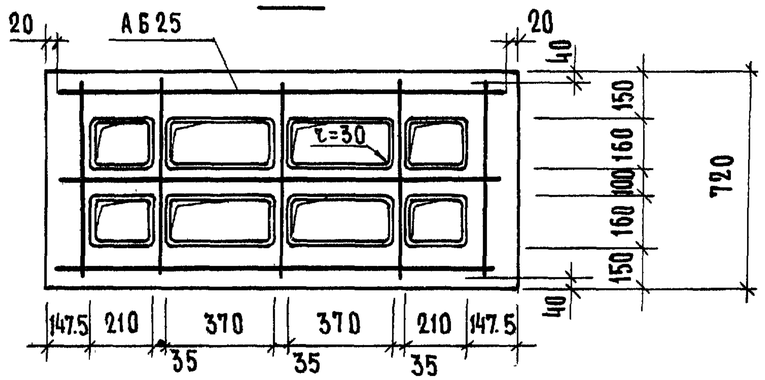

3-3

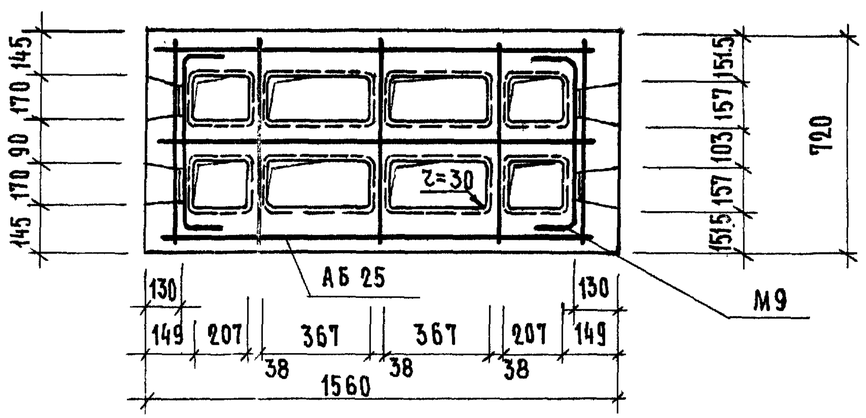

Спецификация арматурных блоков и закладных деталей					
Марка блока	Марка	Кол-во шт.	Расход стали, кг		NN листов
			1 элем.	Общий	
ВБН-16.5.7	АБ25	1	6.18	6.18	37
	М9	2	3.34	6.68	51
	Итого			12.86	

Показатели на изделие	ВБН-16.5.7
Масса блока, кг	480
Объем легкого бетона, $м^3$	0.343
Расход стали, кг	12.86
Расход стали на 1 $м^3$ легкого бетона, кг	37.5
Проектная марка легкого бетона по прочности на сжатие	100

ТК 1975

Вентиляционный блок ВБН-16.5.7

Серия 1.134-3
Выпуск 3
Лист 19

13928 32

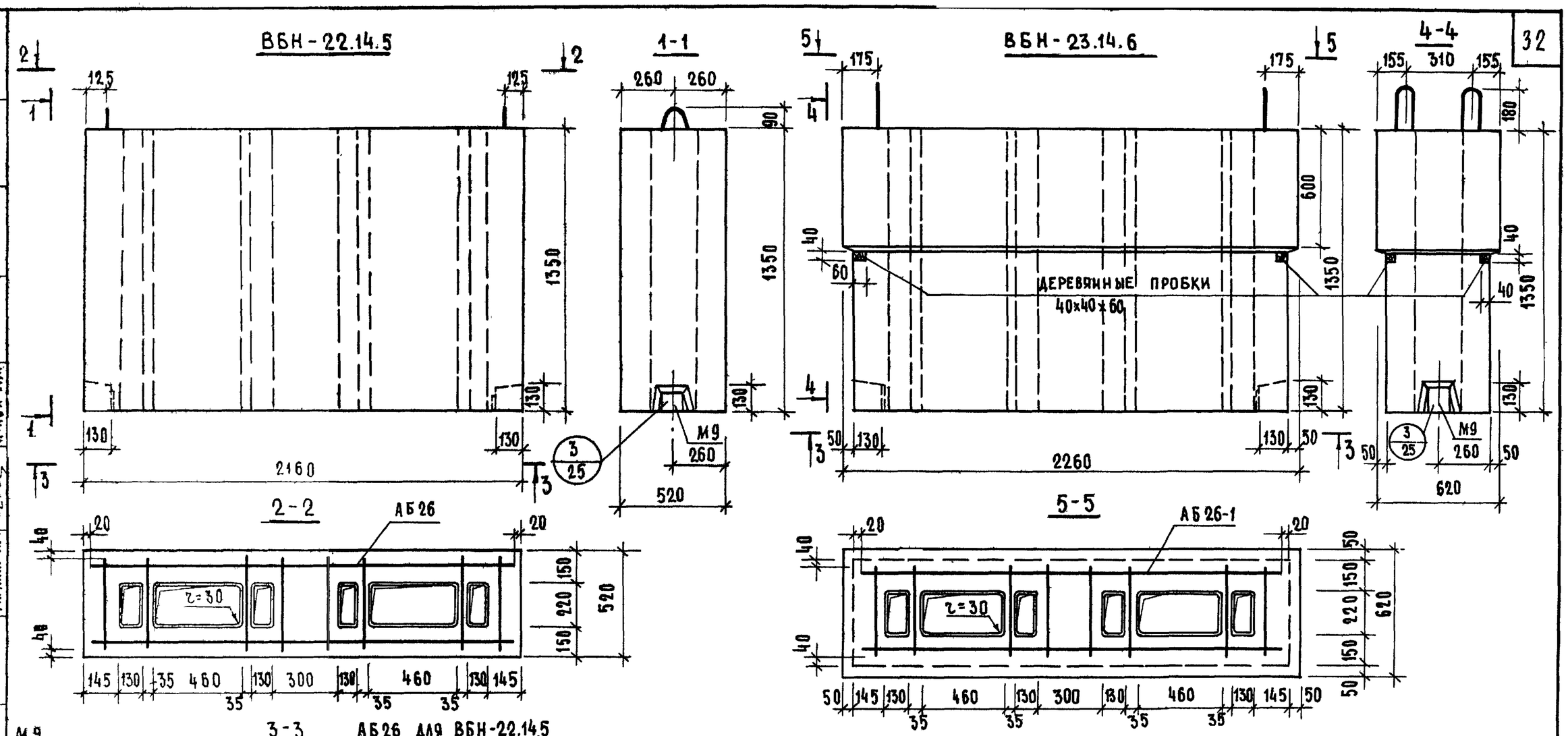

Показатели на изделия	ВБН-22.14.5	ВБН-23.14.6
Масса блока, кг	1530	1760
Объем легкого бетона, м³	1.102	1.297
Расход стали, кг	20.18	22.02
Расход стали на 1м³ легкого бетона, кг	18.25	17.0
Проектная марка легкого бетона по прочности на сжатие	100	

Спецификация арматурных блоков и закладных деталей

Марка блока	Марка	Кол-во шт.	Расход стали, кг 1 элем.	Расход стали, кг общий	№№ листов
ВБН-22.14.5	АБ26	1	16.32	16.32	38
	М1	2	1.93	3.86	48
	Итого			20.18	
ВБН-23.14.6	АБ26-1	1	18.16	18.16	38
	М1	2	1.93	3.86	48
	Итого			22.02	

Взамен

Проверил

Гл. инж. пр.

Гл. инж.

Гл. инж. проекта

ТК 1975

Вентиляционные блоки ВБН-22.14.5; ВБН-23.14.6

Серия 1.134-3

Выпуск 3

Лист 20

ВБН-22.5.5

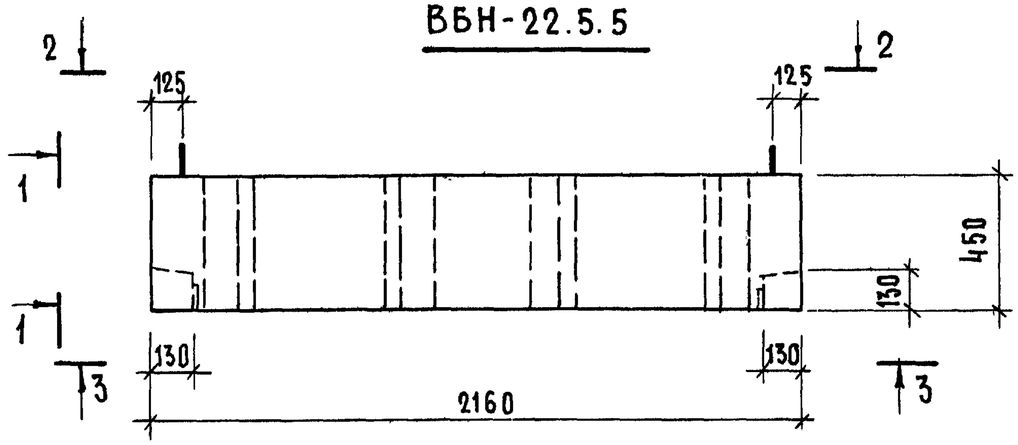

1-1

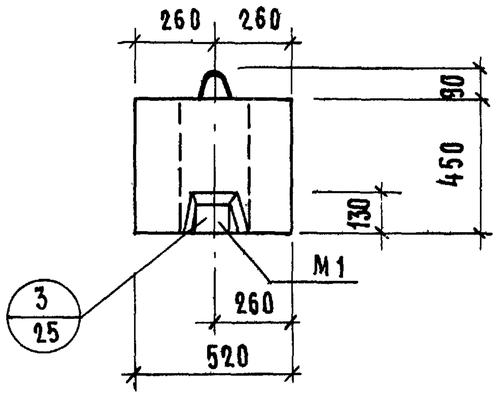

2-2

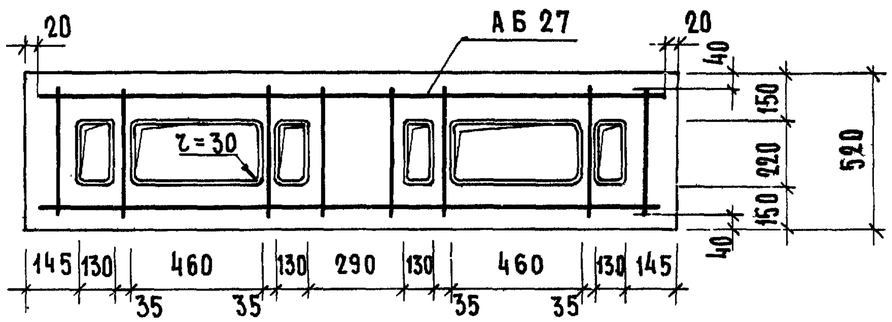

3-3

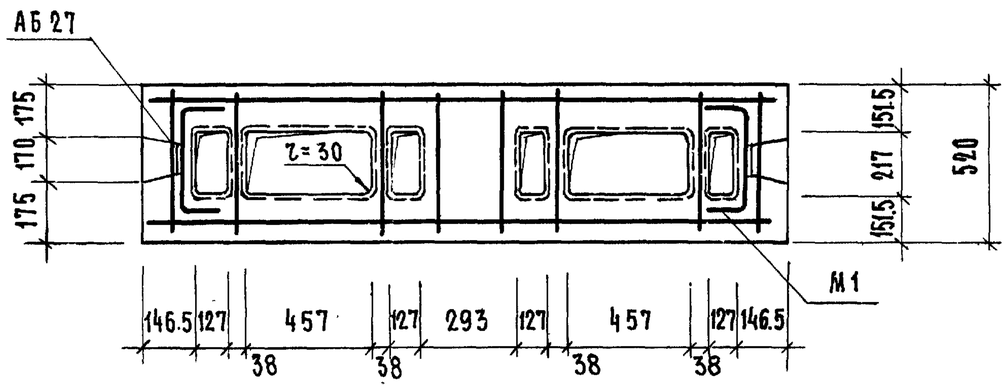

Спецификация арматурных блоков и закладных деталей					
Марка блока	Марка	Кол-во шт.	Расход стали, кг		NN листов
			1 элем	Общий	
ВБН-22.5.5	АБ 27	1	5.84	5.86	38
	М1	2	1.93	3.86	48
			Итого	9.72	

Показатели на изделия	ВБН-22.5.5
Масса блока, кг	515
Объем легкого бетона, $м^3$	0.368
Расход стали, кг	9.72
Расход стали на 1 $м^3$ легкого бетона, кг	24.3
Проектная марка легкого бетона по прочности на сжатие	100

Проверил: А. Локшин
Гл. инж. пр.: Л. Лесникова
Рук. группы:
Ст. техник:

ЦНИИЭП жилища

ТК 1975

Вентиляционный блок ВБН-22.5.5

Серия 1.134-3
Выпуск 3
Лист 21

13928 34

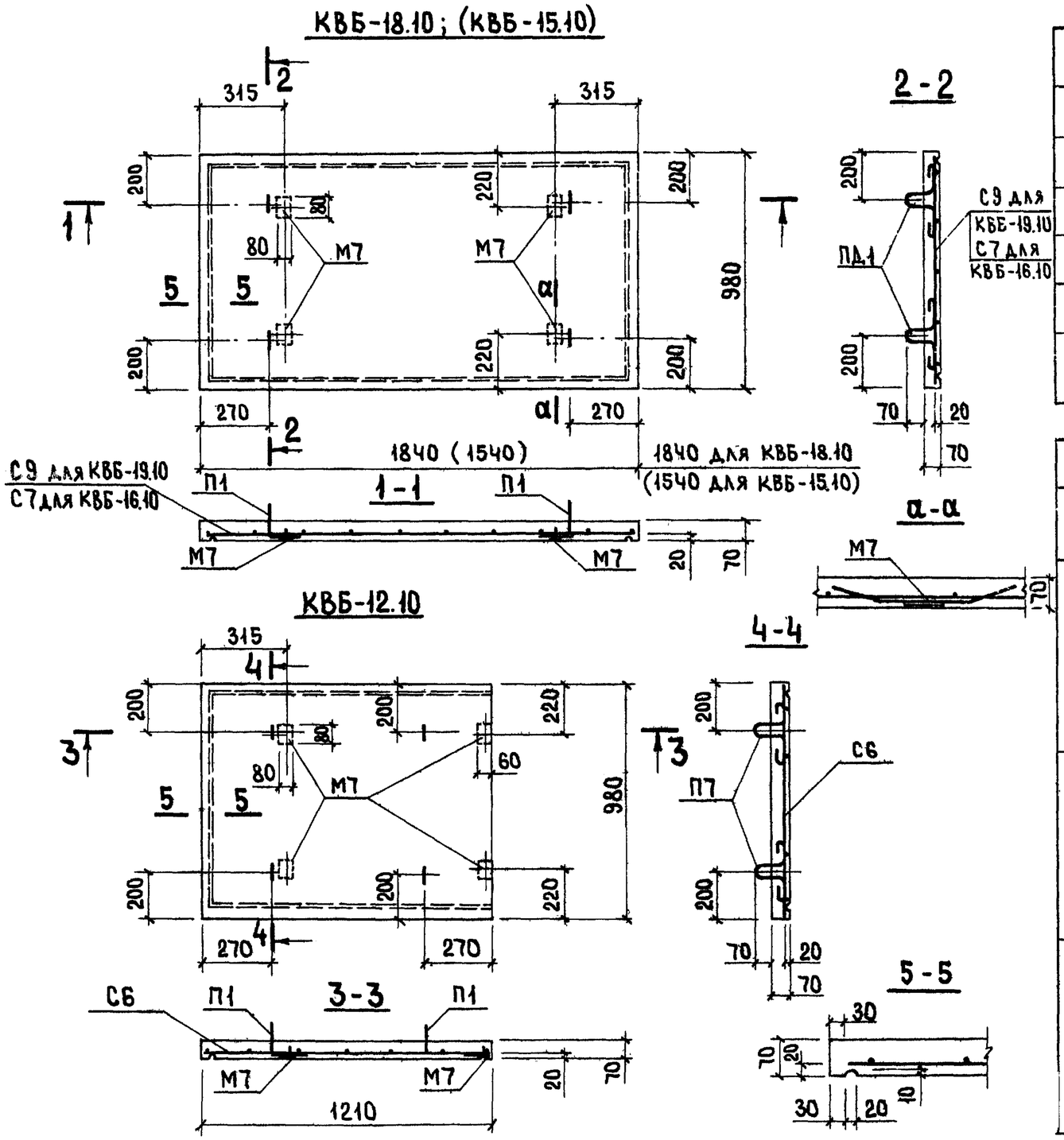

Показатели на изделие			
Марка	КВБ-18.10	КВБ-15.10	КВБ-12.10
Масса крышки, кг	325	270	215
Объем бетона, $м^3$	0.126	0.106	0.083
Расход стали, кг	5.96	5.59	5.06
Расход стали на 1$м^3$ бетона, кг	47.2	52.7	61.0
Проектная марка бетона по прочности на сжатие	200		

Спецификация арматурных элементов.

Марка крышки	Марка арматурного элемента	Кол-во шт	Расход стали, кг: 1 элемента	Расход стали, кг: Общий	№ листа
КВБ-18.10	С9	1	2.64	2.64	39
	П1	4	0.28	1.12	50
	М7	4	0.55	2.20	50
			Итого	5.96	
КВБ-15.10	С7	1	2.27	2.27	39
	П1	4	0.28	1.12	50
	М7	4	0.55	2.20	50
			Итого	5.59	
КВБ-12.10	С6	1	1.74	1.74	39
	П1	4	0.28	1.12	50
	М7	4	0.55	2.20	50
			Итого	5.06	

Инженер Тарнопольский | А. Кременко | Рук. группы | К. Домащина

К 975

Крышки КВБ-18.10; КВБ-15.10; КВБ-12.10

Серия 1.134-3
Выпуск 3 | Лист 22

КВБ-26.10, КВБ-18.13, КВБ-15.13

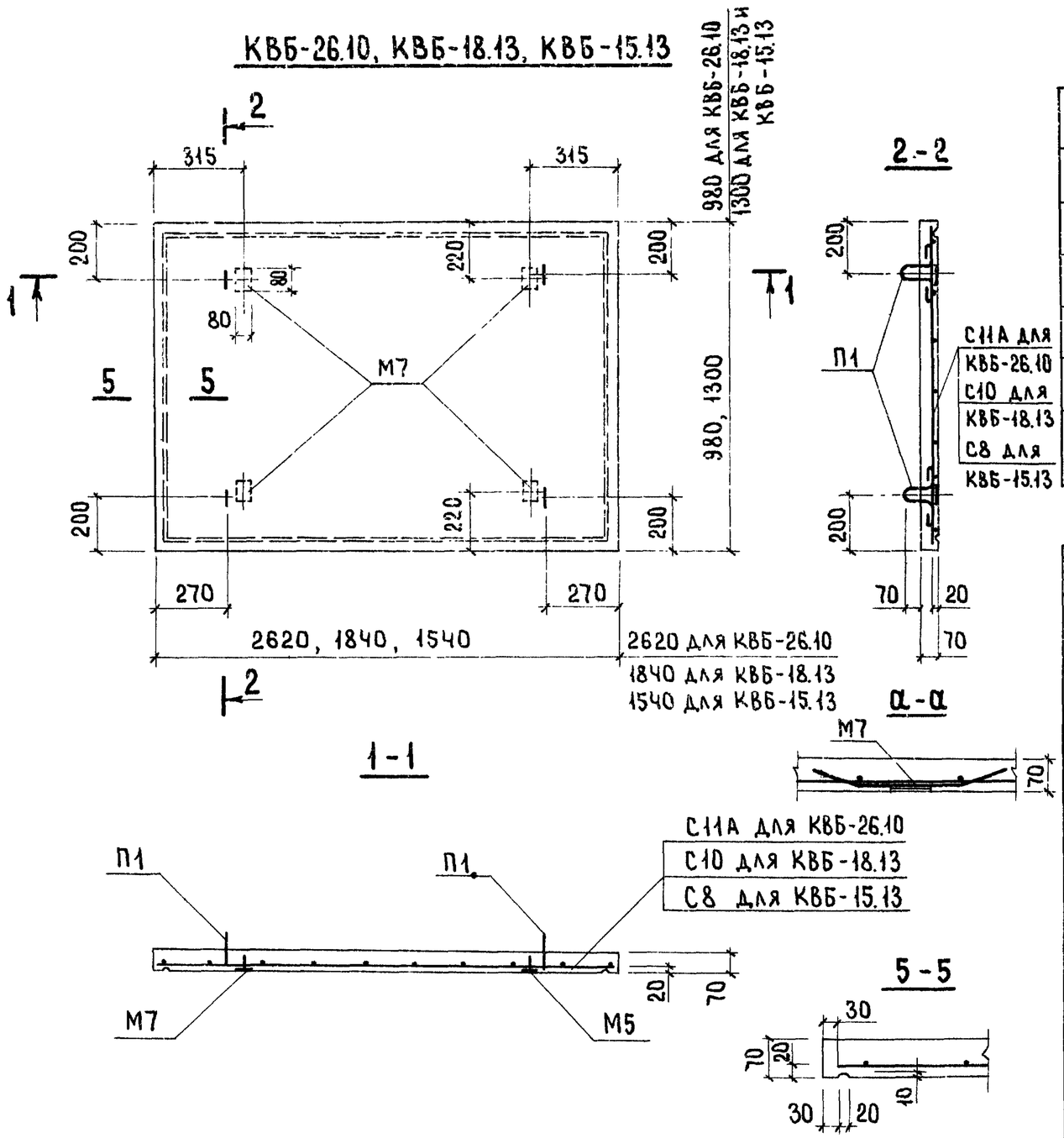

Показатели на изделие			
Марка	КВБ-26.10	КВБ-18.13	КВБ-15.13
Масса крышки, кг	448	425	360
Объем бетона, $м^3$	0.179	0.167	0.140
Расход стали, кг	7.13	6.96	6.44
Расход стали на 1 $м^3$ бетона, кг	39.8	41.7	46.0
Проектная марка бетона по прочности на сжатие	200		

Спецификация арматурных элементов

Марка крышки	Марка арматурного элемента	Кол-во шт.	Расход стали, кг: 1 элемент	Расход стали, кг: общий	№ листа
КВБ-26.10	С11А	1	3.81	3.81	39
	М7	4	0.55	2.20	50
	П1	4	0.28	1.12	50
			Итого	7.13	
КВБ-18.13	С10	1	3.64	3.64	39
	М7	4	0.55	2.20	50
	П1	4	0.28	1.12	50
			Итого	6.96	
КВБ-15.13	С8	1	3.12	3.12	39
	М7	4	0.55	2.20	50
	П1	4	0.28	1.12	50
			Итого	6.44	

Инженер Р.Дулмацина | Рук. группы Д.Кравченко

ТК 1975

Крышки КВБ-26.10; КВБ-18.13; КВБ-15.13

Серия 1.134-3 | Выпуск 3 | Лист 23

КВБ - 20.9

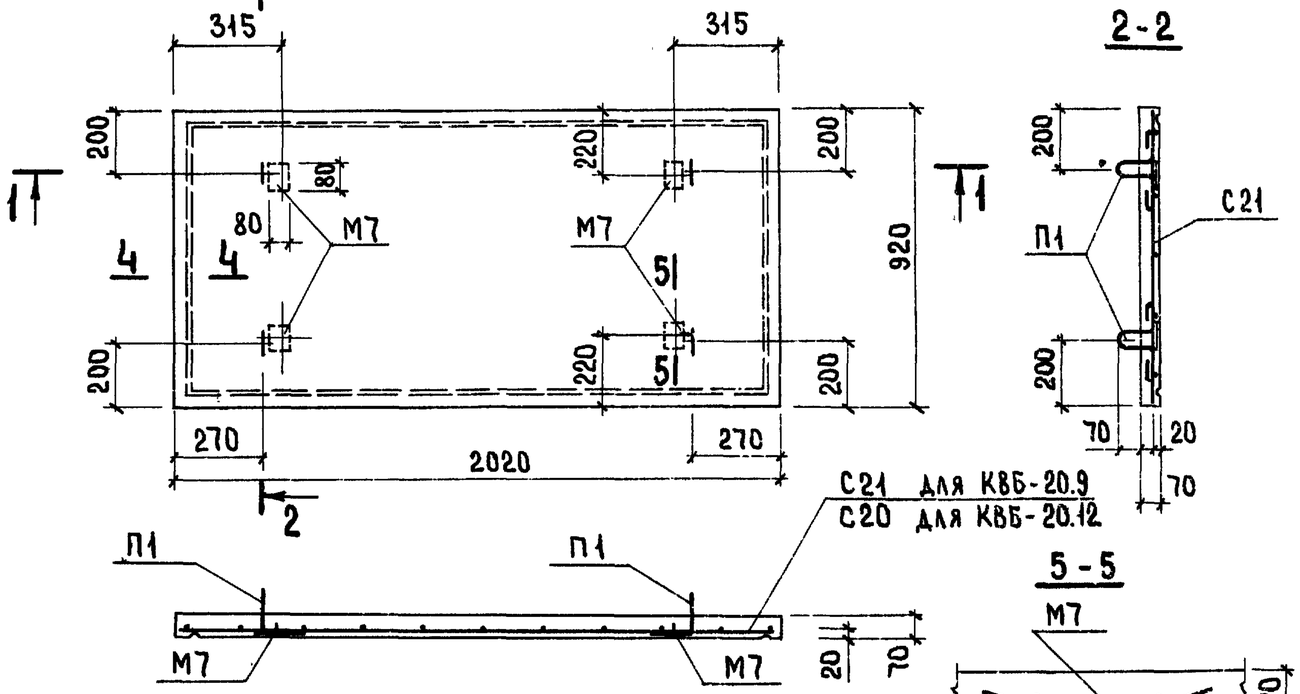

КВБ - 20.12

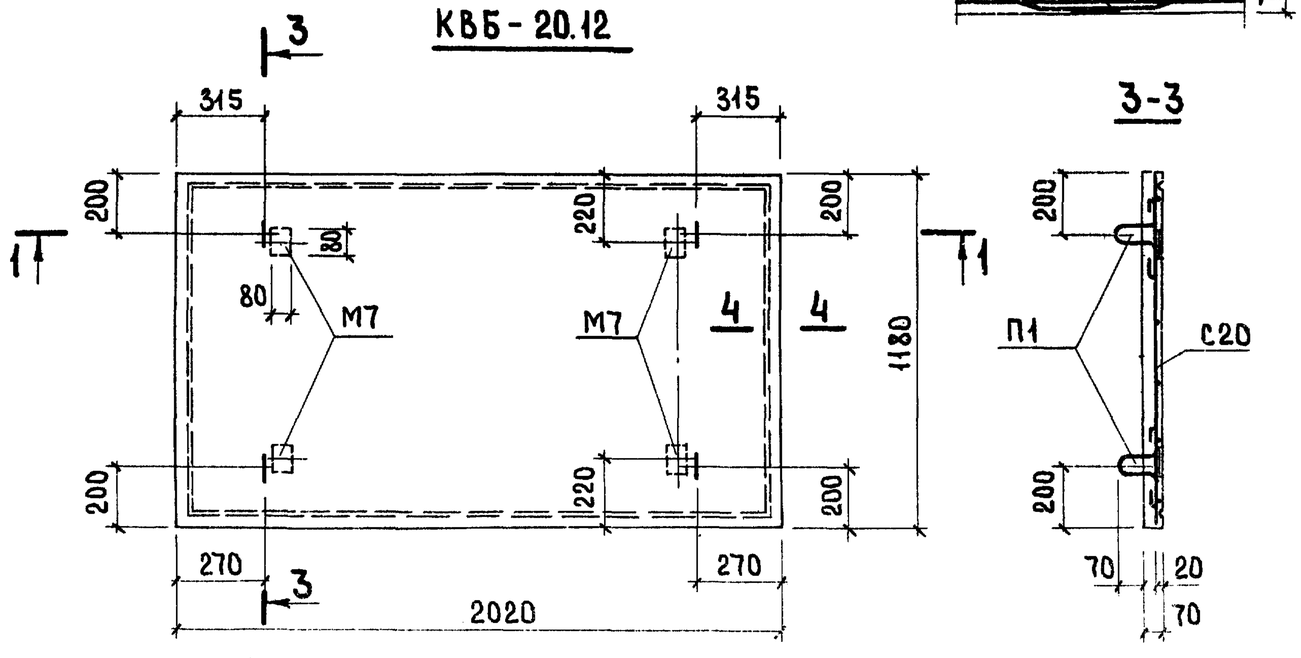

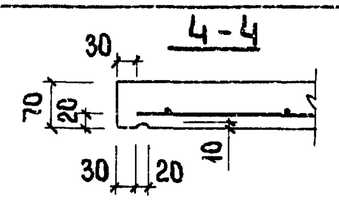

Показатели на изделие		
Марка	КВБ - 20.9	КВБ - 20.12
Масса крышки, кг	350	420
Объем бетона, $м^3$	0.130	0.167
Расход стали, кг	6.25	6.85
Расход стали на 1 $м^3$ бетона, кг	45.0	41.0
Проектная марка бетона по прочности на сжатие	200	

Спецификация арматурных элементов

Марка крышки	Марка арматурного элемента	Кол-во шт	Расход стали, кг 1 элемен	Расход стали, кг общий	№ листа
КВБ-20.9	С21	1	2.93	2.93	40
	М7	4	0.55	2.20	50
	П1	4	0.28	1.12	50
			Итого	6.25	
КВБ-20.12	С20	1	3.53	3.53	40
	М7	4	0.55	2.20	50
	П1	4	0.28	1.12	50
			Итого	6.85	

Инженер Р.Доманщина | Рук. гр. А.Крейдвиц | Инженер

ТК 1975

Крышки КВБ-20.9 ; КВБ-20.12

Серия 1.134-3 Выпуск 1 Лист 3

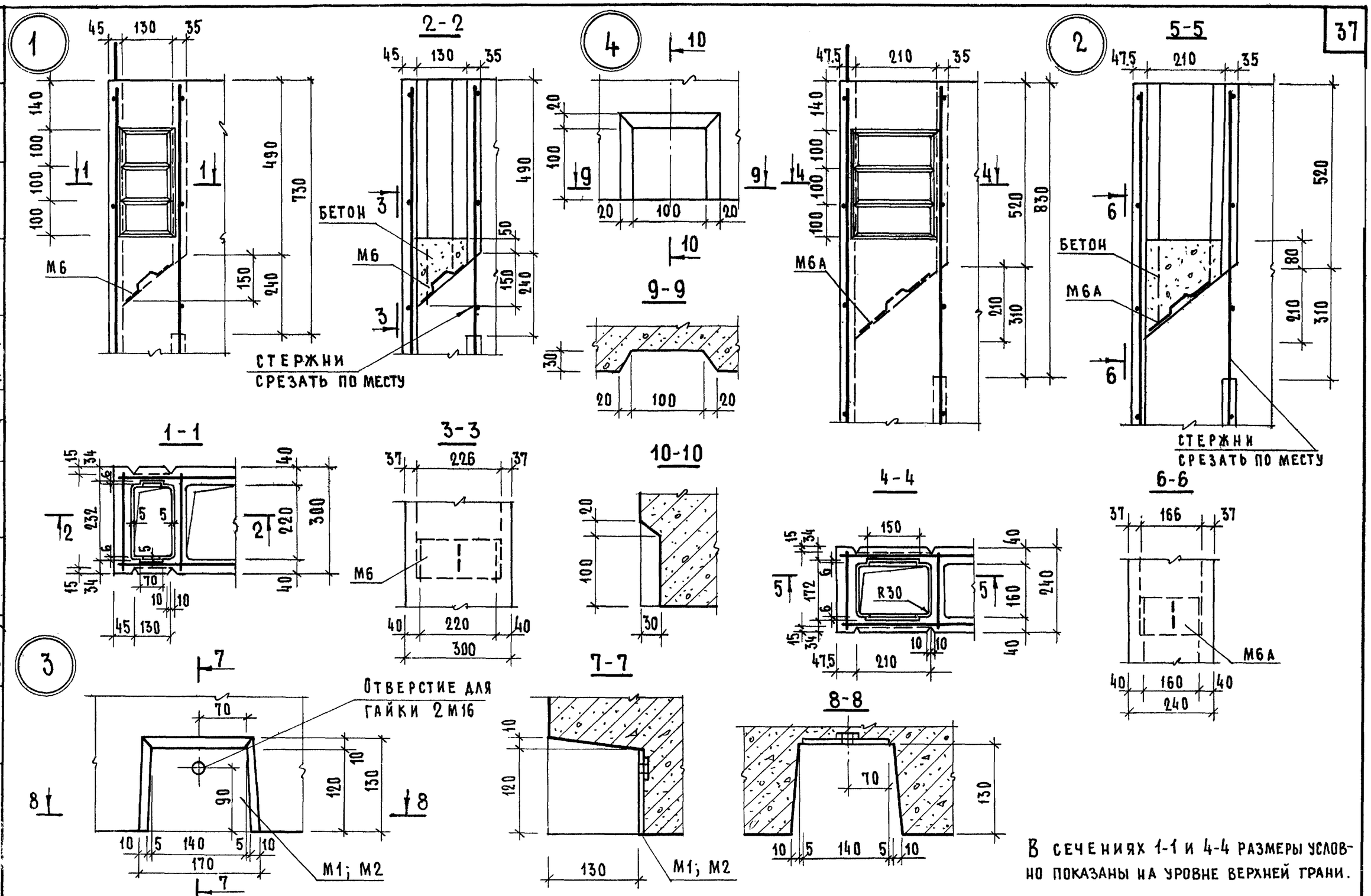

В СЕЧЕНИЯХ 1-1 И 4-4 РАЗМЕРЫ УСЛОВНО ПОКАЗАНЫ НА УРОВНЕ ВЕРХНЕЙ ГРАНИ.

ТК 1975	ДЕТАЛИ 1, 2, 3	СЕРИЯ 1.134-3 ВЫПУСК 3 ЛИСТ 25

Р.ДОМАЩИНА | РУК.ГРУППЫ | А.ЛЕСНИКОВА | СТ.ТЕХНИК | ЦИНИПРОМЗЕММАШ

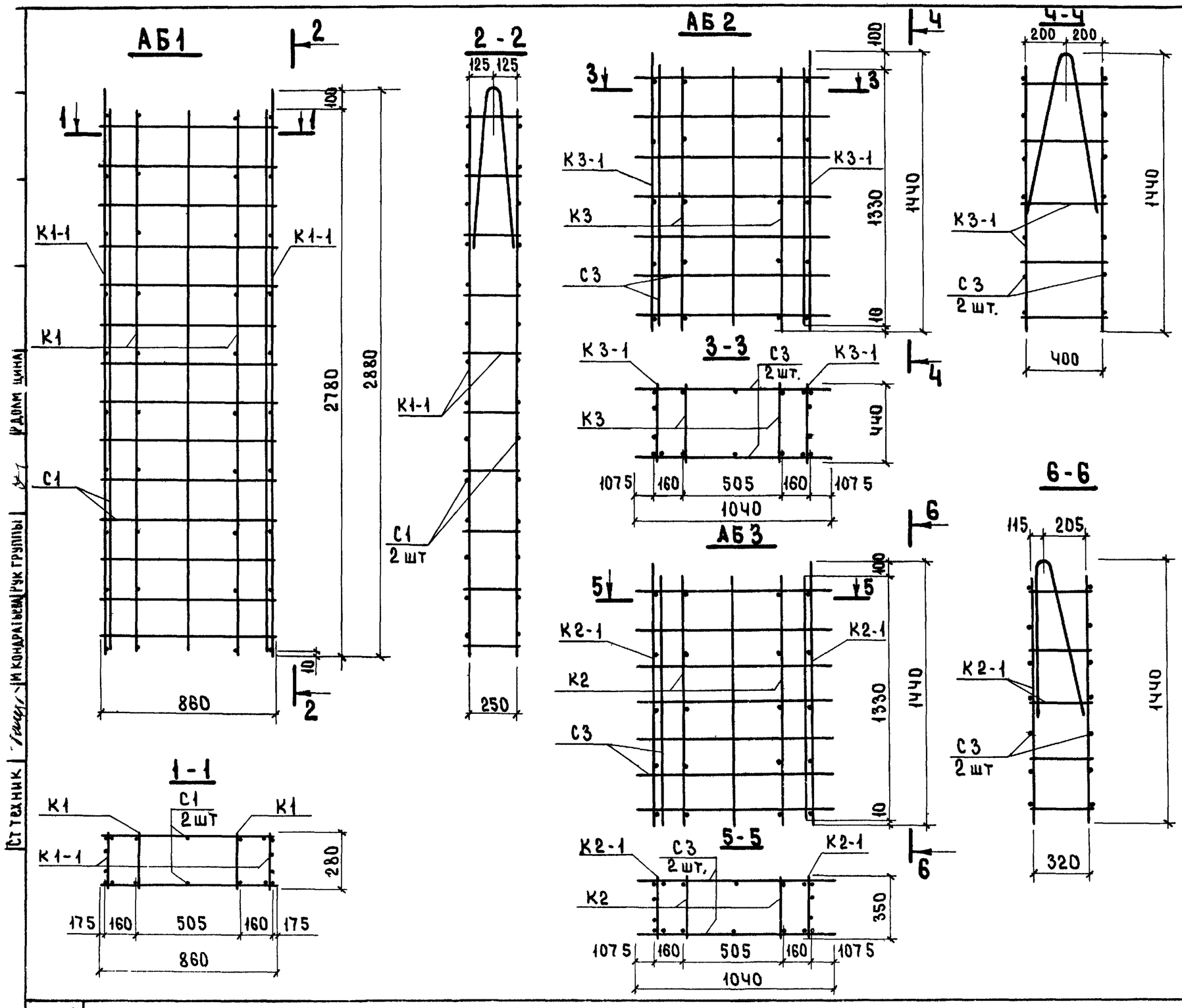

Марка блока	Арматурное изделие	Кол-во шт	№ листа
АБ1	К1	2	41
	К1-1	2	
	С1	2	39
АБ2	К3	2	42
	К3-1	2	
	С3	2	39
АБ3	К2	2	41
	К2-1	2	
	С3	2	39

Ст техник | Гандер | И. Кондратьева | Рук группы | Радом цина

ТК 1975

Арматурные блоки АБ1, АБ2, АБ3

Серия 1.134-3

Выпуск 3 | Лист 26

12223

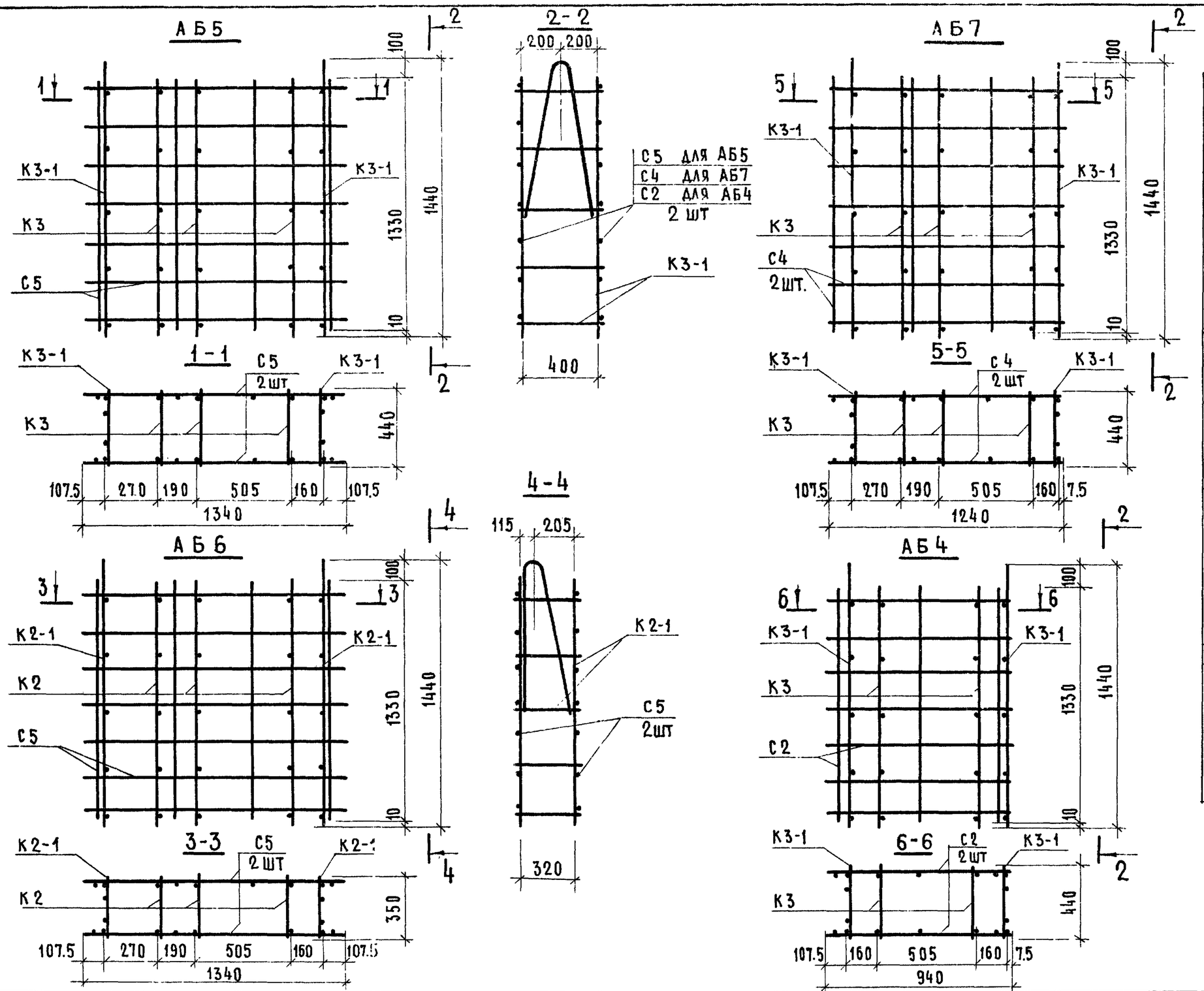

Марка блока	Арматурное изделие	Кол-во шт.	№ листа
АБ5	К3	3	42
	К3-1	2	
	С5	2	39
АБ6	К2	3	41
	К2-1	2	
	С5	2	39
АБ7	К3	3	42
	К3-1	2	
	С4	2	39
АБ4	К3	2	42
	К3-1	2	
	С2	2	39

ТК 1975

Арматурные блоки АБ4, АБ5, АБ6, АБ7

Серия 1.134-3
Выпуск 3
Лист 27

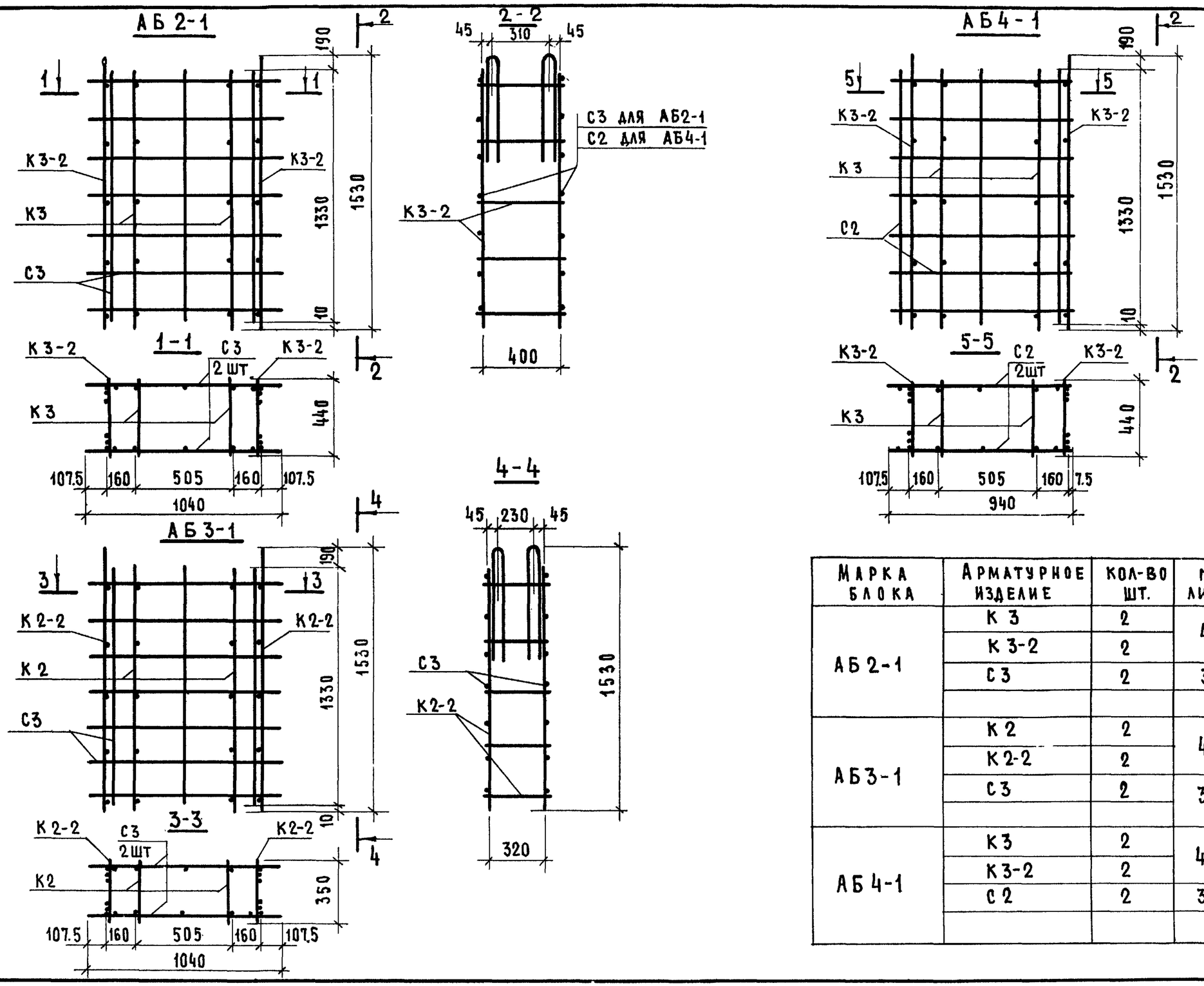

Марка блока	Арматурное изделие	Кол-во шт.	№ листа
АБ 2-1	К 3	2	42
	К 3-2	2	
	С 3	2	39
АБ 3-1	К 2	2	41
	К 2-2	2	
	С 3	2	39
АБ 4-1	К 3	2	42
	К 3-2	2	
	С 2	2	39

Арматурные блоки АБ2-1; АБ3-1; АБ4-1

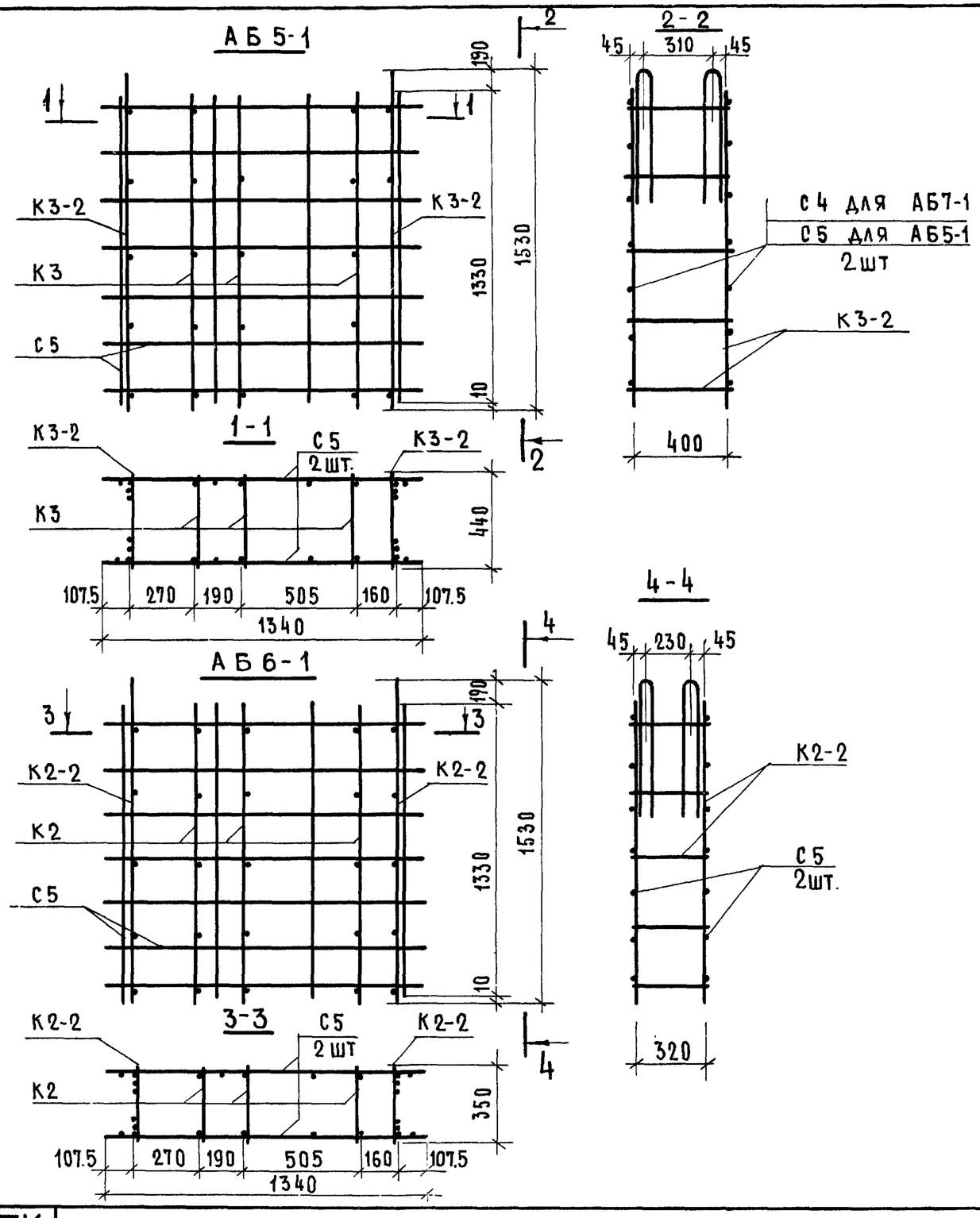

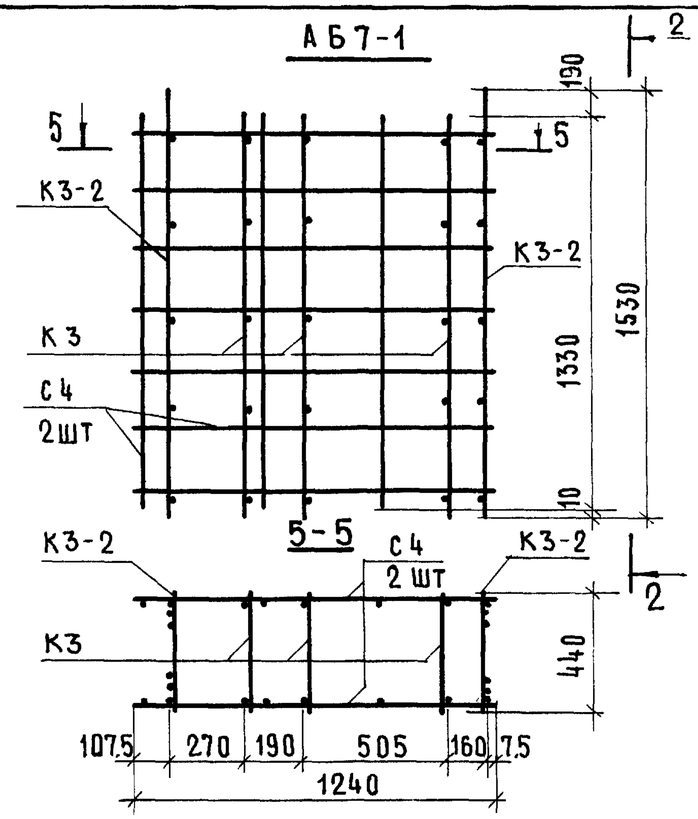

Марка блока	Арматурное изделие	Кол-во шт.	№ листа
АБ5-1	К3	3	42
	К3-2	2	
	С5	2	39
АБ6-1	К2	3	41
	К2-2	2	
	С5	2	39
АБ7-1	К3	3	42
	К3-2	2	
	С2	2	39

ТК 1975

Арматурные блоки АБ5-1; АБ6-1; АБ7-1

Серия 1.134-3
Выпуск 3
Лист 2

Ст. техник Р.Домацина
Рук. группы М.Кондратьева
Инженер

АБ8 ; АБ9

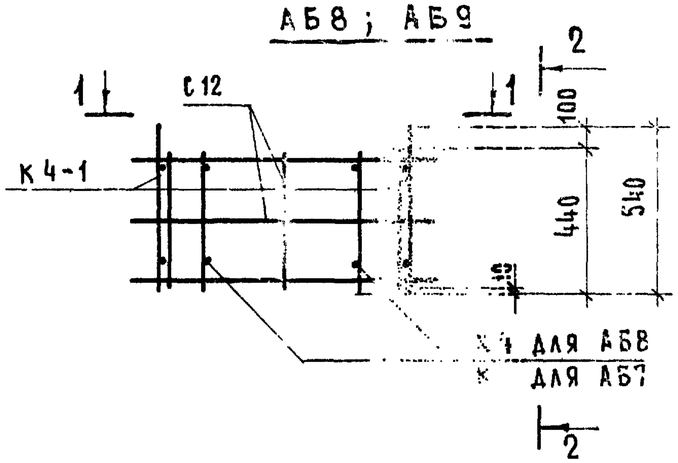

2-2 АБ8 ; АБ10

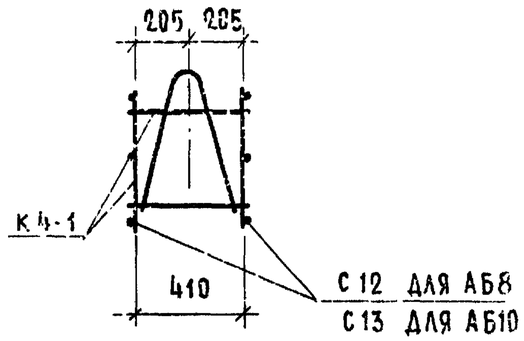

АБ10

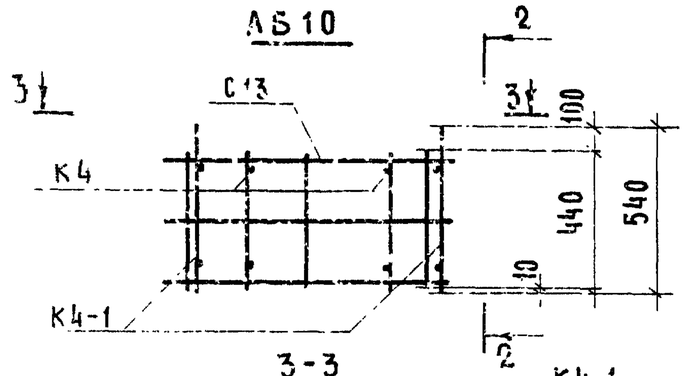

3-3

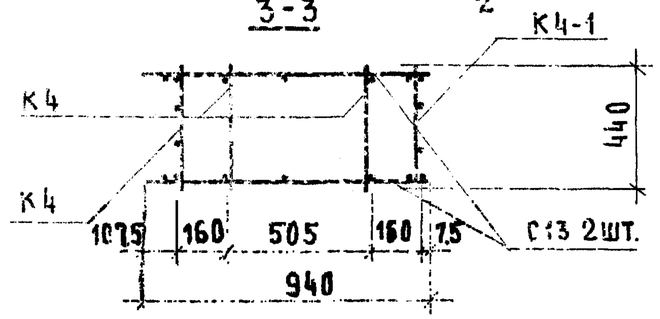

1-1 АБ8

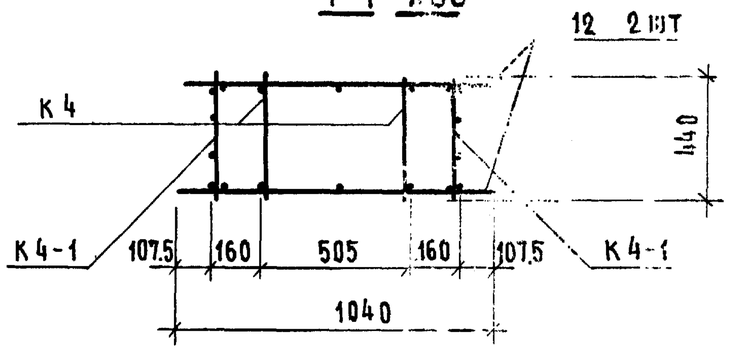

2-2 АБ9

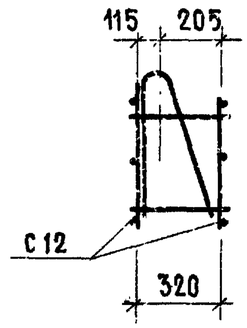

1-1 АБ9

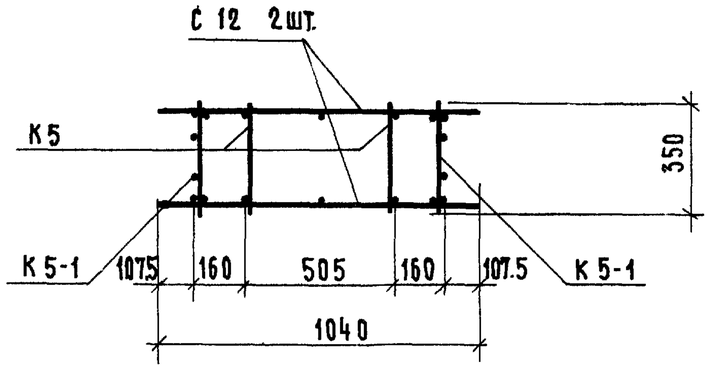

МАРКА	АРМАТУРНОЕ ИЗДЕЛИЕ	КОЛ-ВО ШТ	№ ЛИСТА
АБ8	К4	2	42
	К4-1	2	
	С12	2	40
АБ9	К5	2	42
	К5-1	2	
	С12	2	40
АБ10	К4	2	42
	К4-1	2	
	С13	2	40

ИНЖЕНЕР | ГИП | ИНЖ. I РУБЛЫ | Е.ДАНИЛЕВИЧ

ТК 1975

АРМАТУРНЫЕ БЛОКИ АБ8; АБ9 ; АБ10

СЕРИЯ 1.134-3 | ВЫПУСК 3 | ЛИСТ 50

АБ11; АБ12

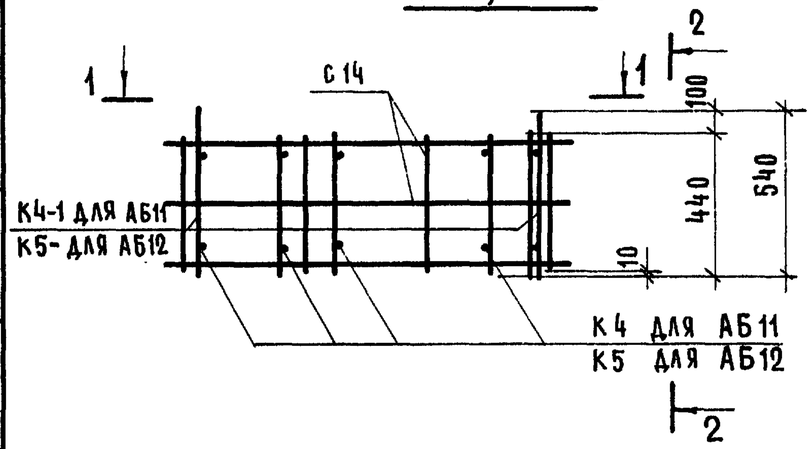

2-2 АБ11; АБ13

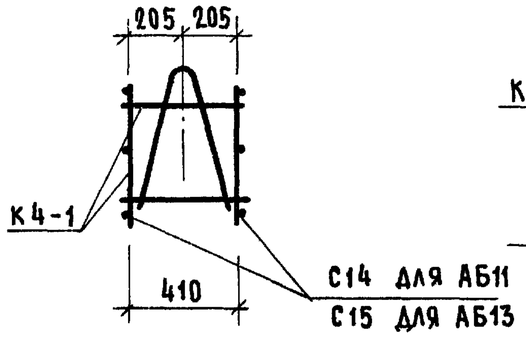

АБ13

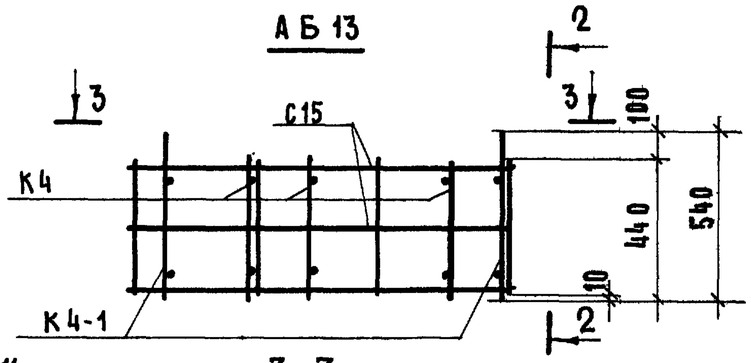

3-3

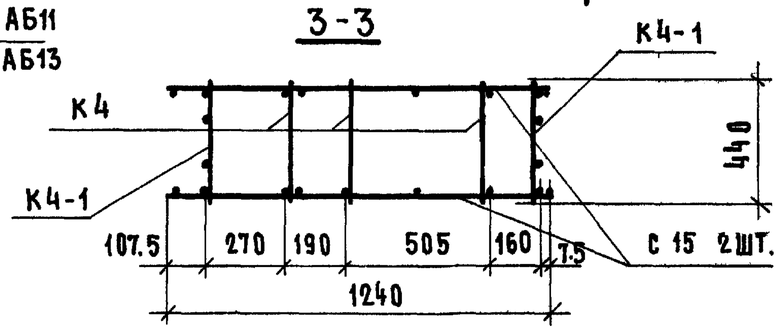

1-1 АБ11

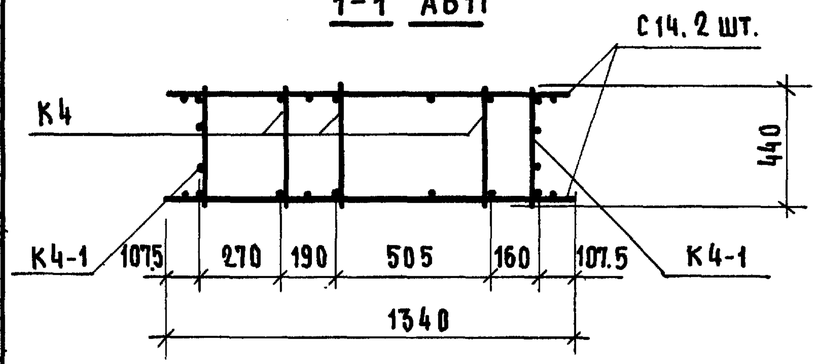

2-2 АБ12

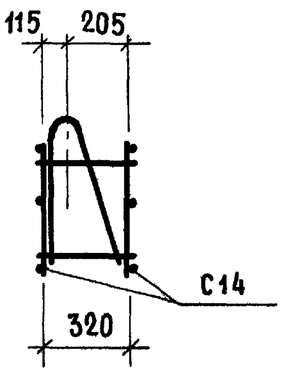

1-1 АБ12

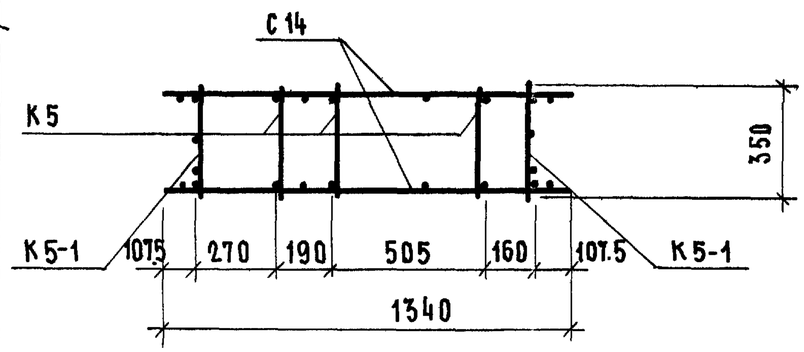

МАРКА	АРМАТУРНОЕ ИЗДЕЛИЕ	КОЛ-ВО ШТ.	№ ЛИСТА
АБ11	К4	3	42
	К4-1	2	
	С14	2	40
АБ12	К5	3	42
	К5-1	2	
	С14	2	40
АБ13	К4	3	42
	К4-1	2	
	С15	2	40

ВЗАМЕН

ПРОВЕРИЛ Р.ДОЛМАЦКИЙ

РУК.ГР. Р.ДОЛМАЦКИЙ

РУК.ГРУППЫ

ИНЖЕНЕР А.КРЕЙДЕНКО

ЦПИЛЕ ЖИЛИЩА

ТК 1975

АРМАТУРНЫЕ БЛОКИ АБ11; АБ12; АБ13

СЕРИЯ 1.134-3

ВЫПУСК 3 | АИ 3

13928 44

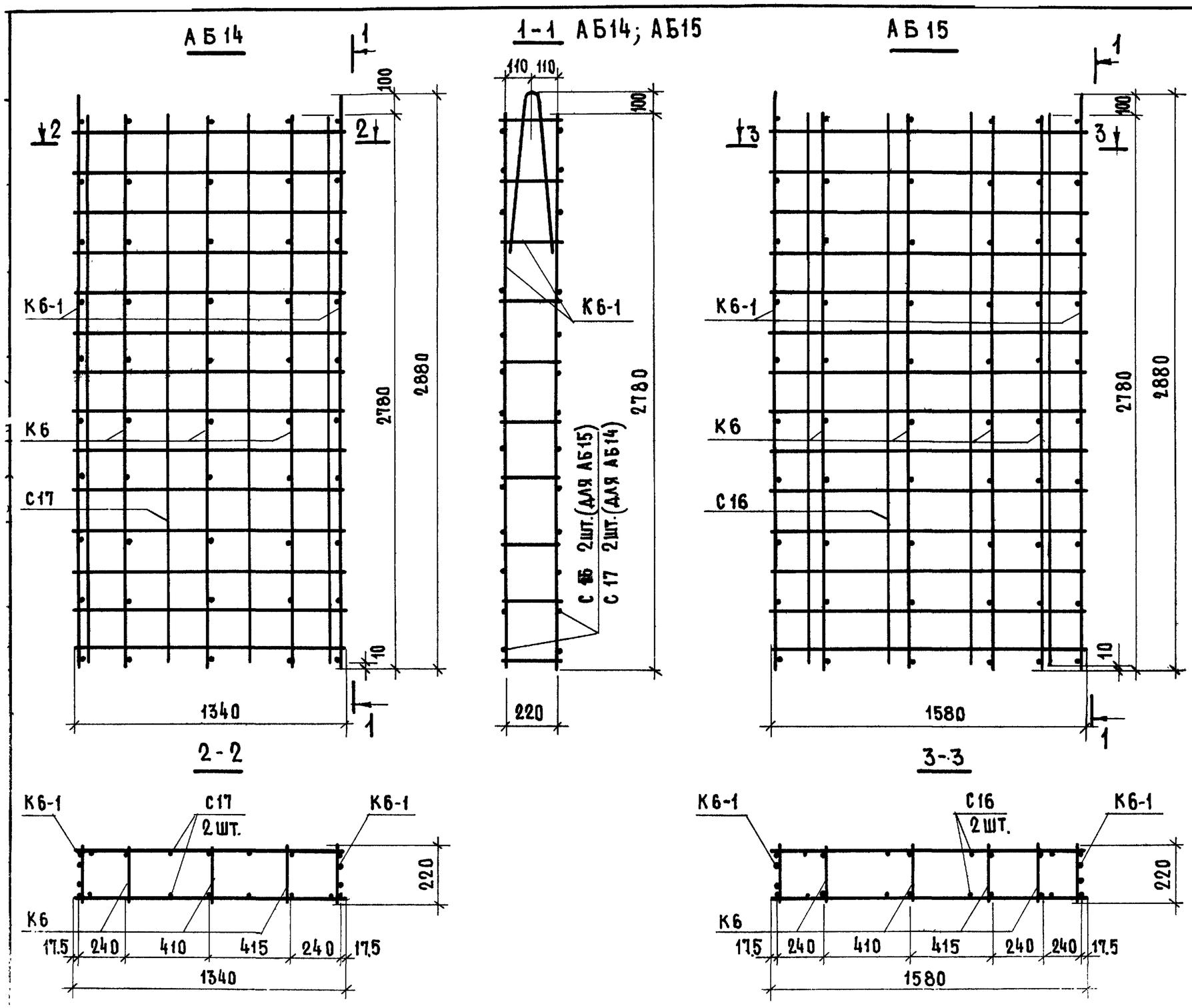

Марка блока	Арматурн. изделие	Кол-во шт.	№ листа
АБ14	К6	3	43
	К6 1	2	
	С17	2	40
АБ15	К6	4	43
	К6-1	2	
	С16	2	40

ТК 1975

Арматурные блоки АБ14; АБ15

Серия 1.131-3
Выпуск 7
Лист 72

АБ 16

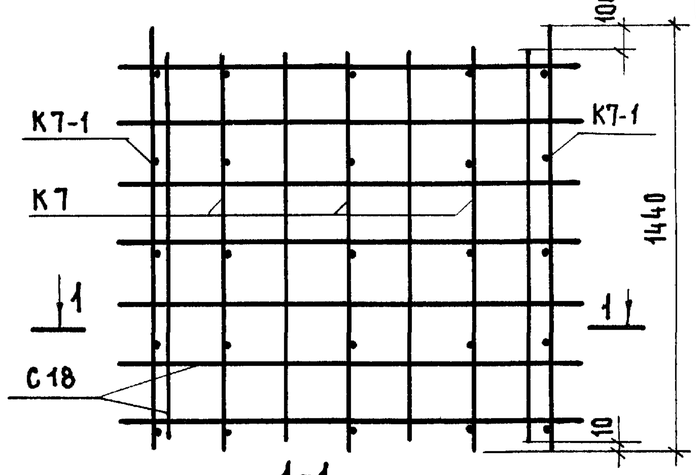

2-2

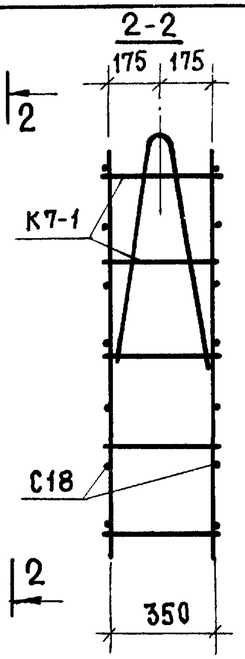

1-1

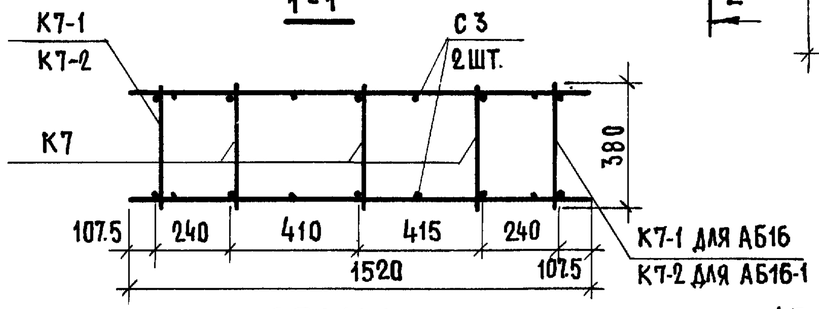

АБД16-1

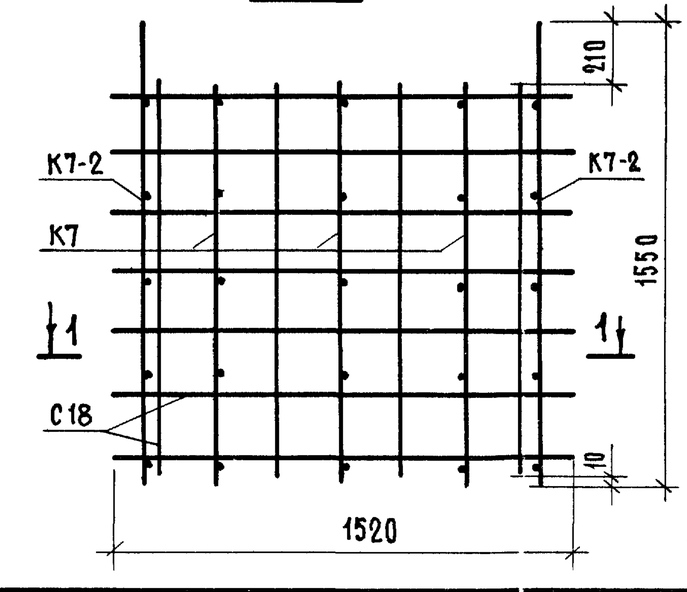

3-3

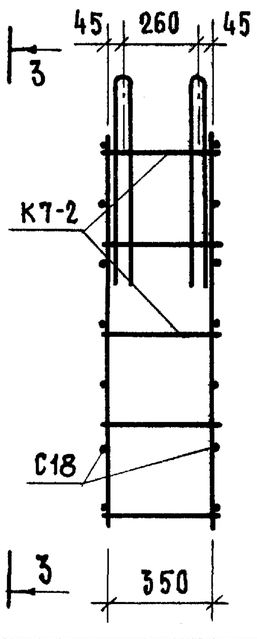

АБ 17

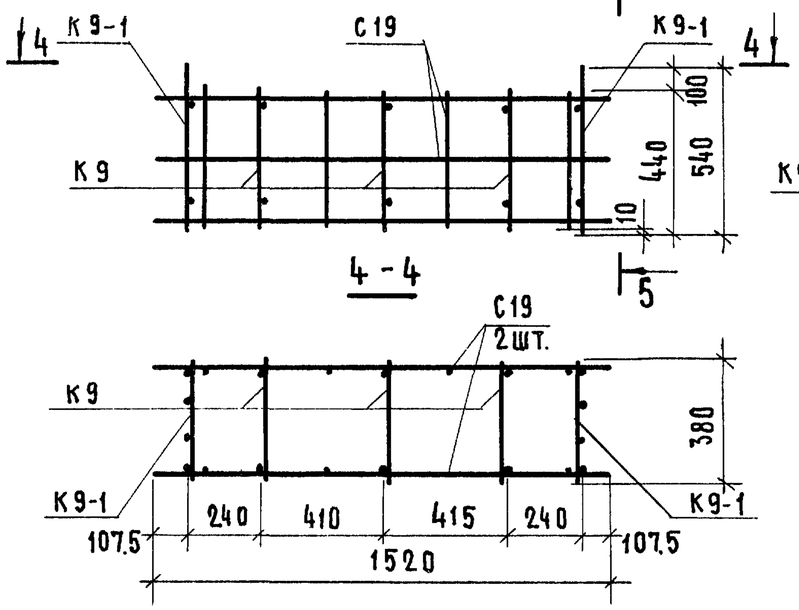

5-5

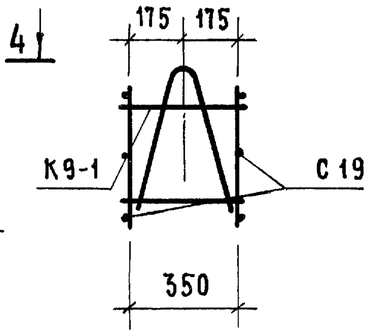

	АРМАТУРНОЕ ИЗДЕЛИЕ	КОЛ-ВО ШТ.	№ ЛИСТА
АБ 16	К7	3	41
	К7-1	2	
	С18	2	39
АБ 16-1	К7	3	41
	К7-2	2	
	С18	2	39
АБ 17	К9	3	42
	К9-1	2	
	С19	2	39

ЦНИИЛИЩА

ДОЛМАЦИНА | РУК. ГР. | КРЕЙДЕНКО | ИНЖЕНЕР

ТК 1975

АРМАТУРНЫЕ БЛОКИ АБ16; АБ16-1; АБ17

СЕРИЯ 1.134-3 | ВЫПУСК 3 | ЛИСТ 33

13928 ЦБ

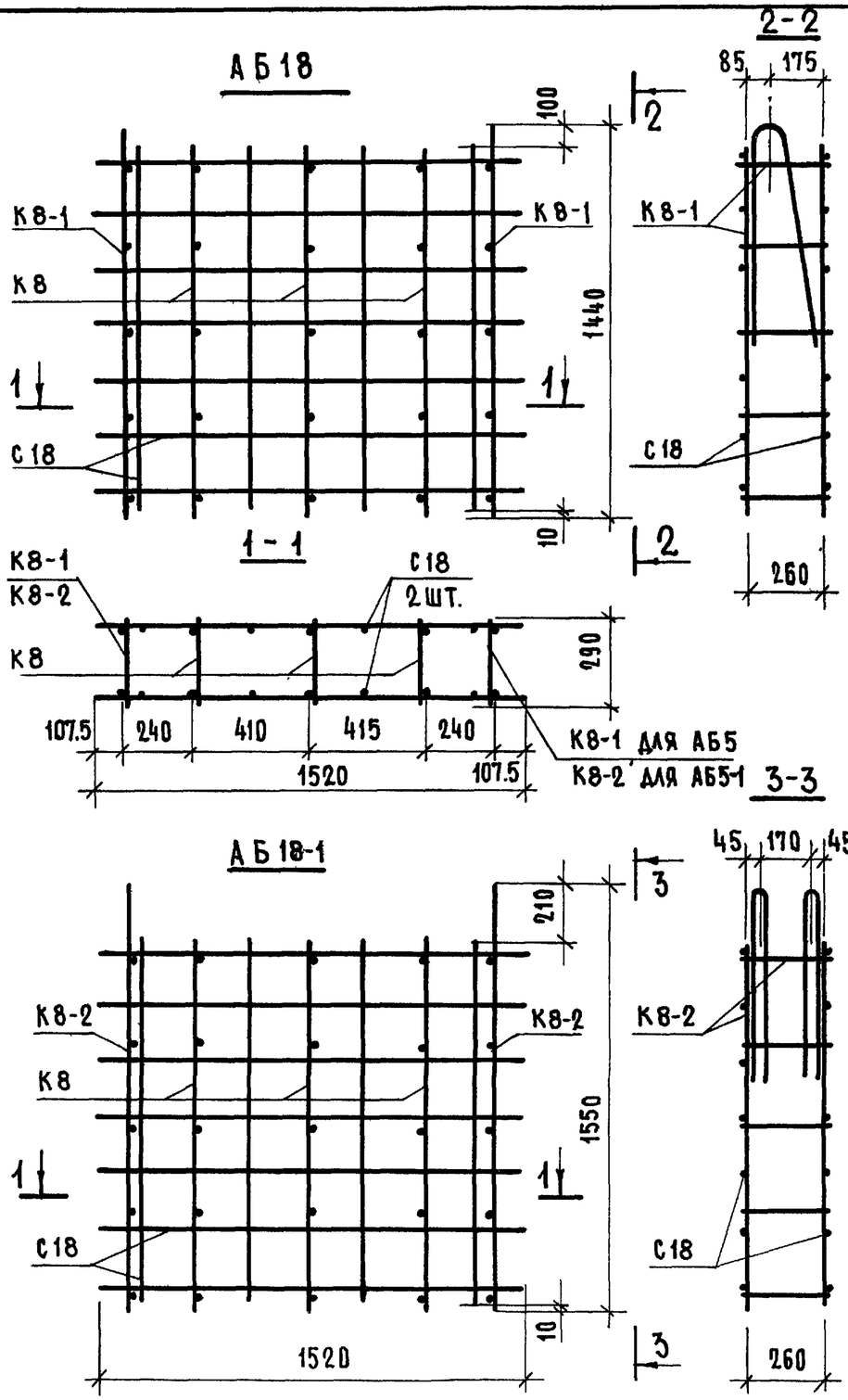

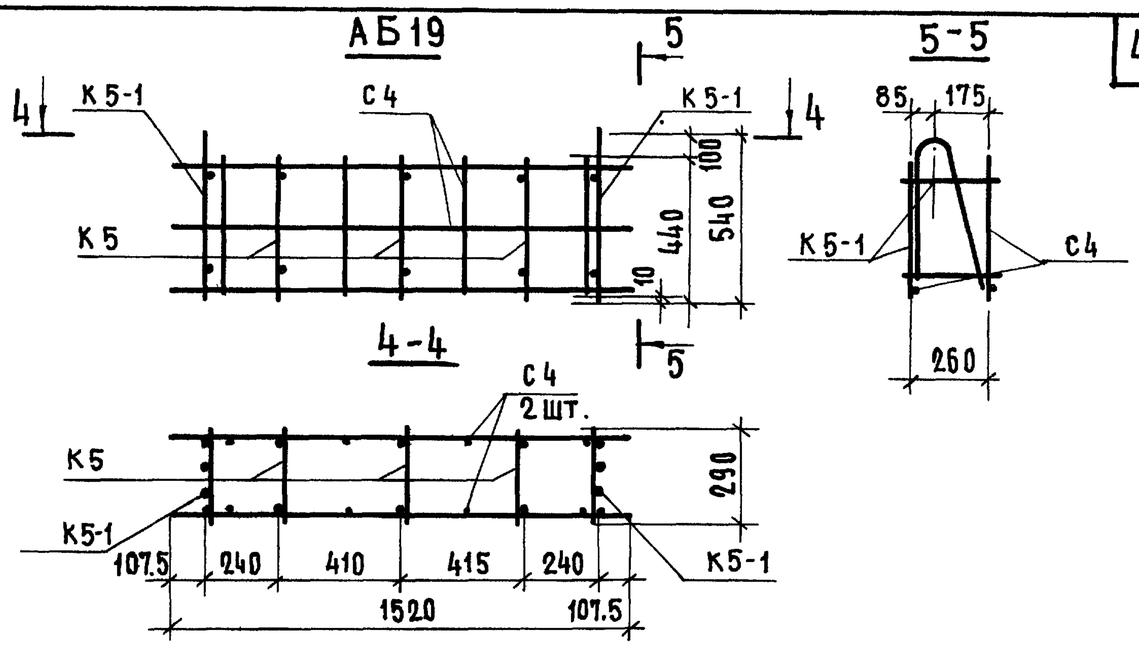

Марка блока	Арматурное изделие	Кол-во шт.	№ листа
АБ18	К8	3	42
	К8-1	2	
	С 18	2	39
АБ18-1	К9	3	42
	КВ-2	2	
	С18	2	39
АБ19	К10	3	42
	К10-1	2	
	С19	2	39

ТК 1975

Арматурные блоки АБ18; АБ18-1; АБ19

Серия 1.134-3
Выпуск 3
Лист 34

АБ20

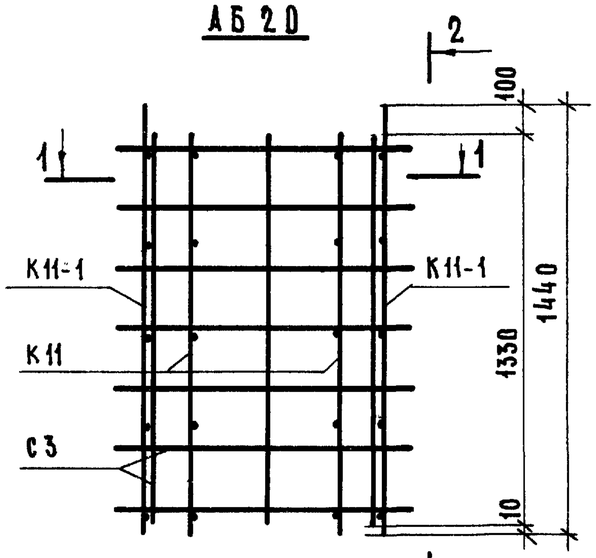

1-1

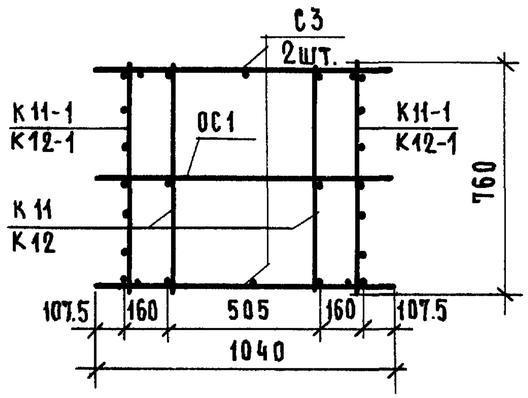

2-2

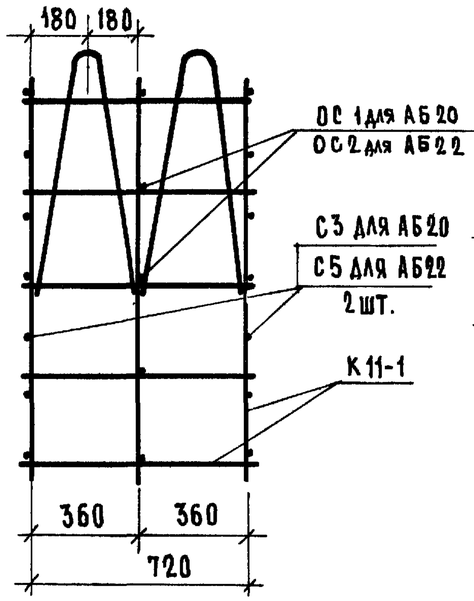

АБ22

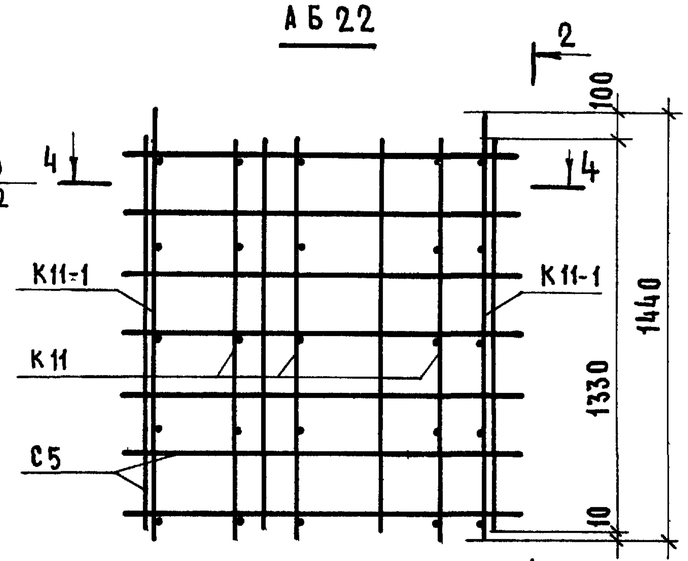

4-4

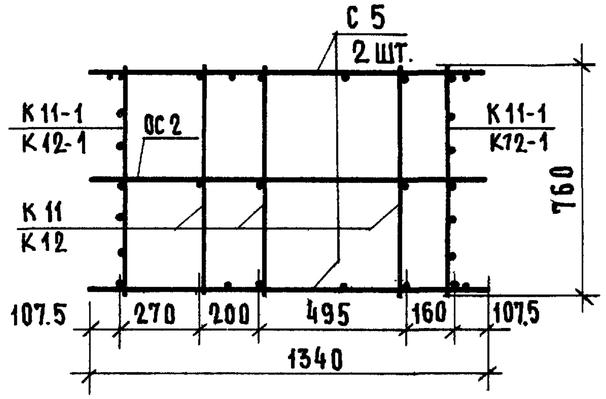

АБ21

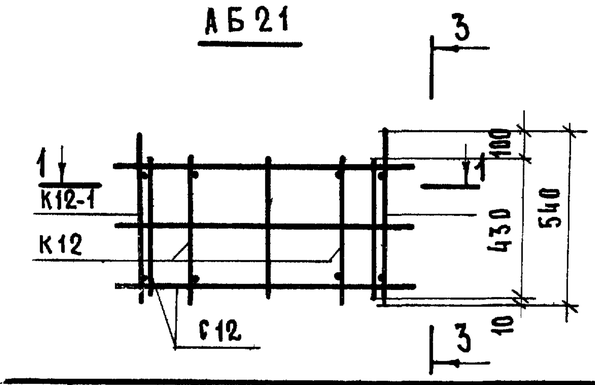

3-3

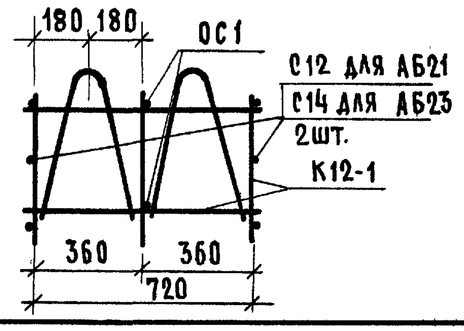

АБ23

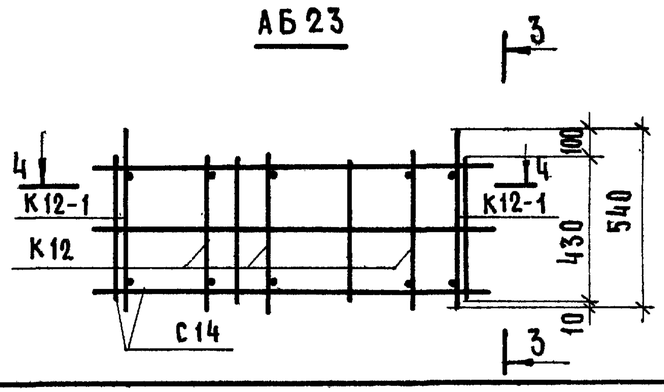

Марка блока	Арматурное изделие	Кол-во шт.	№ листа
АБ20	К11	2	45
	К11-1	2	
	С3	2	39
	ОС1	5	45
АБ21	К12	2	45
	К12-1	2	
	С12	2	40
	ОС1	2	45
АБ22	К11	3	45
	К11-1	2	
	С5	2	39
	ОС2	5	45
АБ23	К12	3	45
	К12-1	2	
	С14	2	40
	ОС2	2	45

Гл. инж. пр. | Гл. инж. шин

ТК 1975

Арматурные блоки АБ20; АБ21; АБ22; АБ23

Серия 1.134-3
Выпуск 3
Лист 35

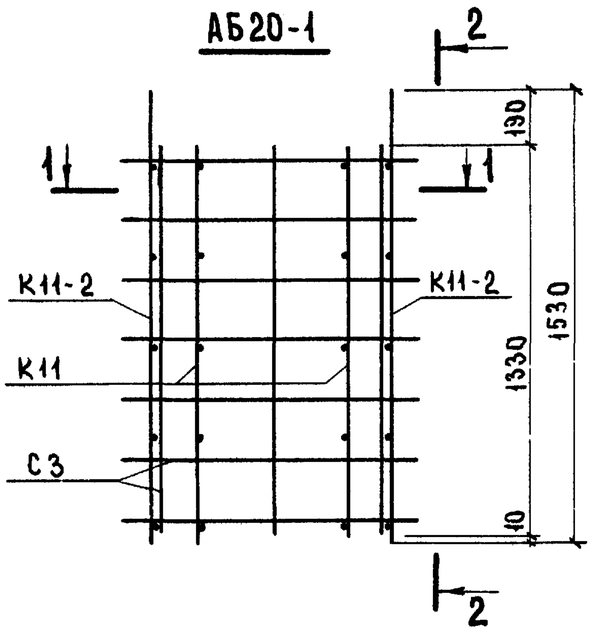

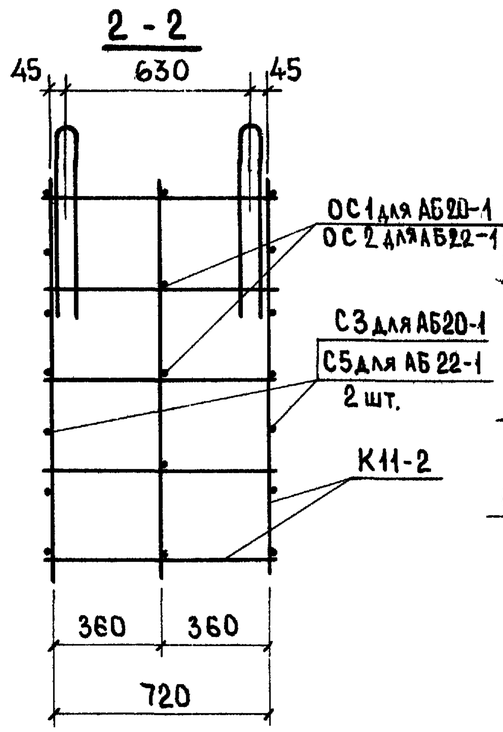

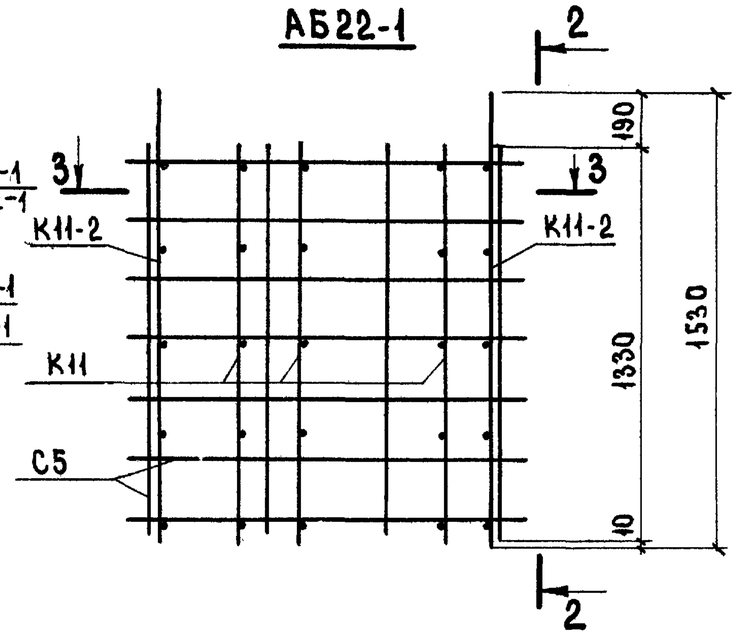

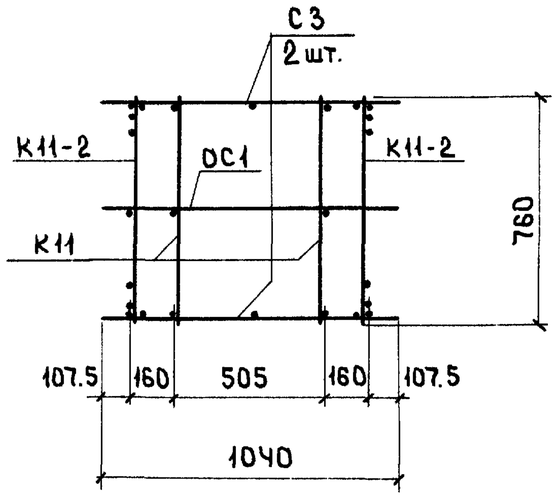

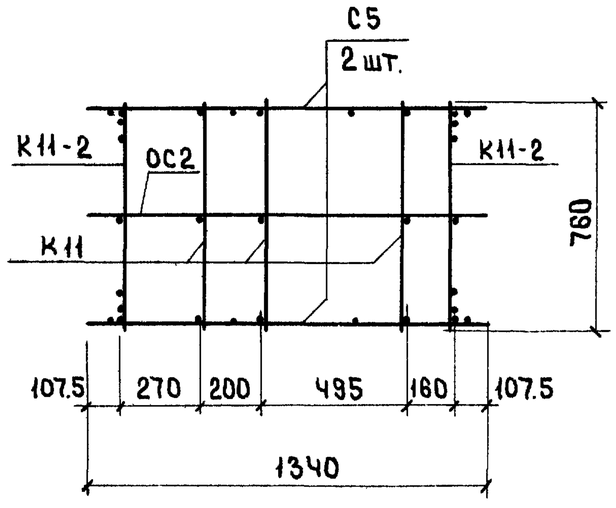

Марка блока	Арматурное изделие	Кол-во шт.	№ листа
АБ20-1	К11	2	45
	К11-2	2	
	С3	2	39
	ОС1	5	45
АБ22-1	К11	3	45
	К11-2	2	
	С5	2	39
	ОС2	5	45

Взамен

Проверил: Гл. инж. пр. А. Лукшин

М. Кондратьева

Ст. техник

ЦПИИЛ | жилища

ТК 1975

Арматурные блоки АБ20-1; АБ22-1

Серия 1.134-3

Выпуск 3 | Лист 36

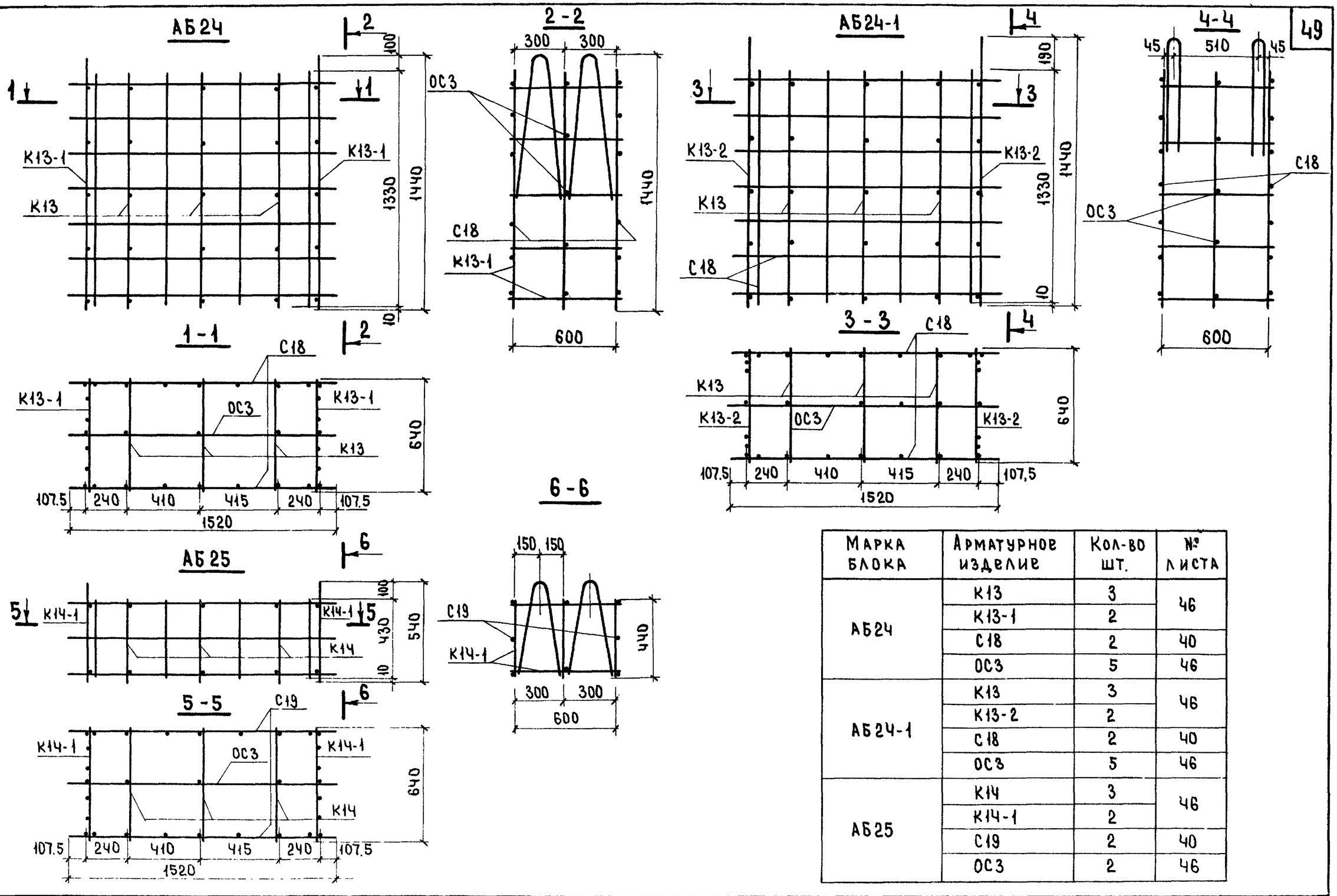

Марка блока	Арматурное изделие	Кол-во шт.	№ листа
АБ24	К13	3	46
	К13-1	2	
	С18	2	40
	ОС3	5	46
АБ24-1	К13	3	46
	К13-2	2	
	С18	2	40
	ОС3	5	46
АБ25	К14	3	46
	К14-1	2	
	С19	2	40
	ОС3	2	46

ТК 1975

Арматурные блоки АБ24; АБ24-1; АБ25

Серия 1.134-3
Выпуск 3
Лист 37

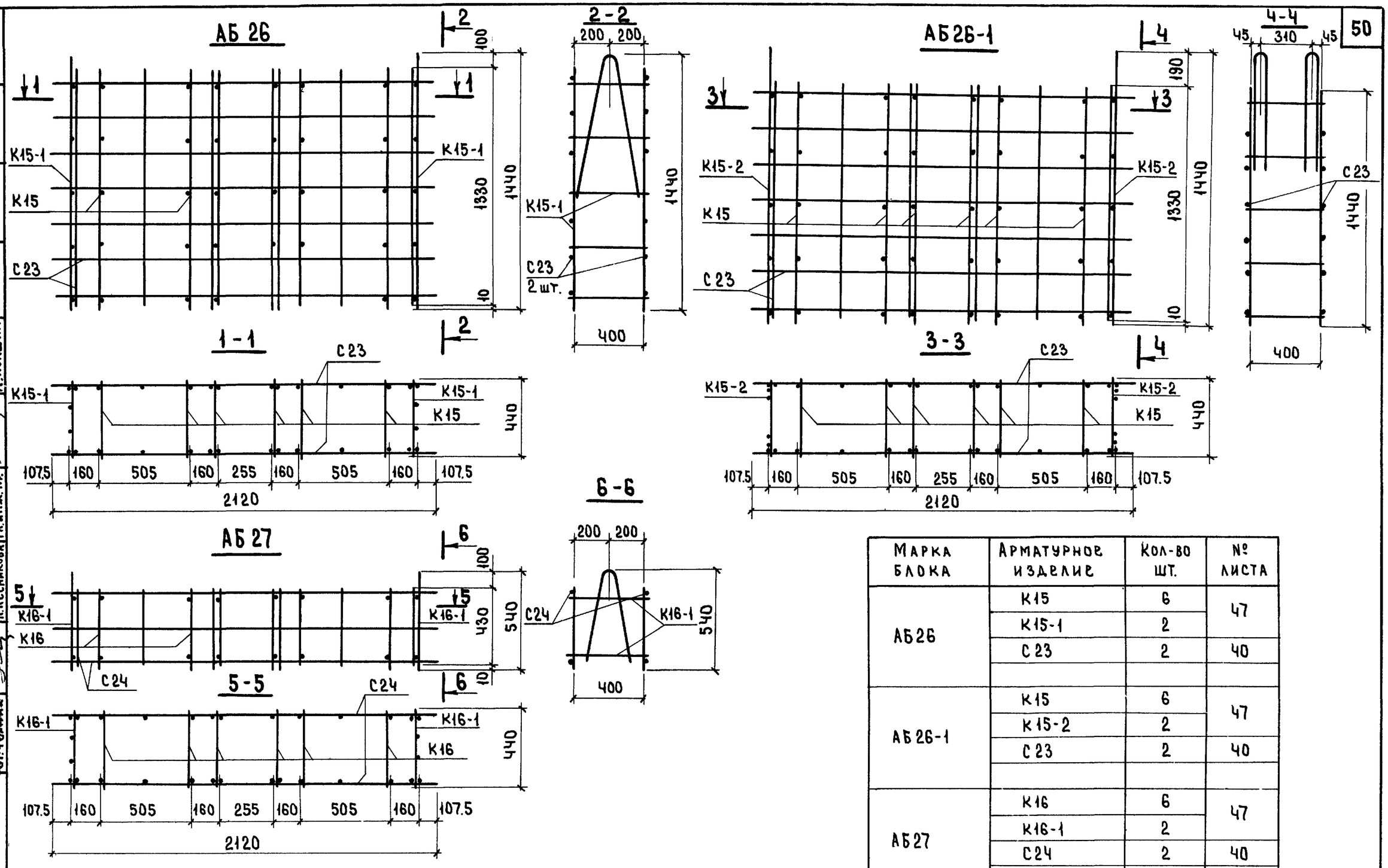

Марка блока	Арматурное изделие	Кол-во шт.	№ листа
АБ26	К15	6	47
	К15-1	2	
	С23	2	40
АБ26-1	К15	6	47
	К15-2	2	
	С23	2	40
АБ27	К16	6	47
	К16-1	2	
	С24	2	40

ПРОВЕРИЛ: А. Докшин; Гл. инж. пр.; А. Лесникова; Рук. группы; Ст. техник

ЦНИИЭП жилища

ТК 1975

Арматурные блоки АБ26; АБ26-1; АБ27

Серия 1.134-3

Выпуск 3 | Лист 38

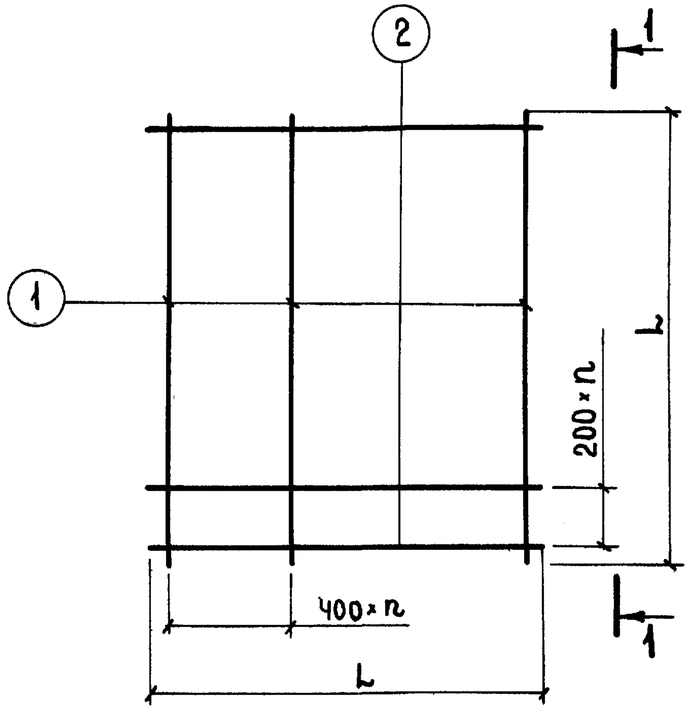

1-1

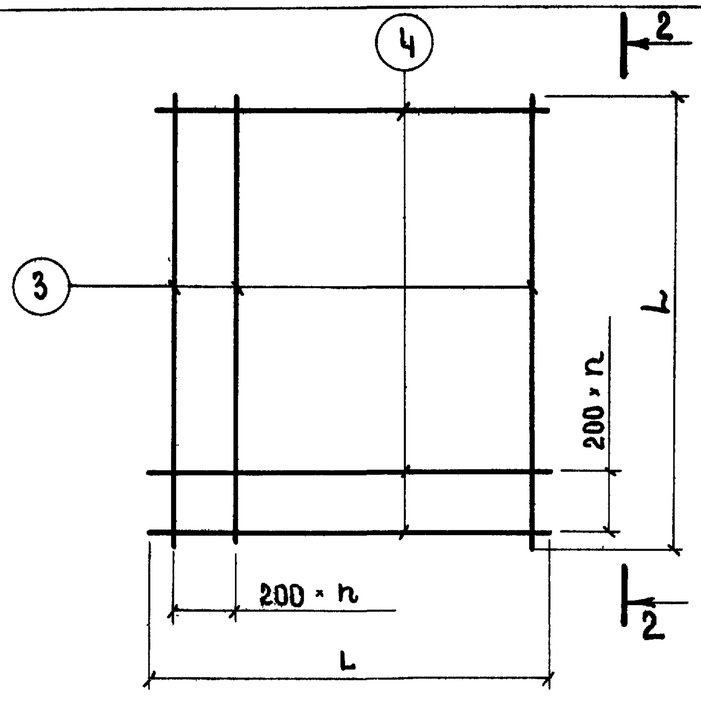

2-2

Спецификация						Выборка			
Арматурное изделие	Марка поз.	Диаметр, мм	Класс стали	Длина (L), мм	Кол-во	Диаметр, мм	Класс стали	Общая длина, м	Общая масса, кг
С1	1	5	ВI	2770	3	5	ВI	20.32	3.13
	2	5	ВI	860	14				
С2	1	5	ВI	1330	3	5	ВI	10.57	1.63
	2	5	ВI	940	7				
С3	1	5	ВI	1330	3	5	ВI	11.27	1.74
	2	5	ВI	1040	7				
С4	1	5	ВI	1330	4	5	ВI	14.00	2.16
	2	5	ВI	1240	7				
С5	1	5	ВI	1330	4	5	ВI	14.70	2.26
	2	5	ВI	1340	7				
С6	3	5	ВI	1150	5	5	ВI	11.27	1.74
	4	5	ВI	920	6				
С7	3	5	ВI	1480	5	5	ВI	14.76	2.27
	4	5	ВI	920	8				
С8	3	5	ВI	1480	7	5	ВI	20.28	3.12
	4	5	ВI	1240	8				
С9	3	5	ВI	1780	5	5	ВI	17.18	2.64
	4	5	ВI	920	9				
С10	3	5	ВI	1780	7	5	ВI	23.62	3.64
	4	5	ВI	1240	9				
С11	3	5	ВI	1460	5	5	ВI	14.66	2.26
	4	5	ВI	920	8				
С11А	3	5	ВI	2560	5	5	ВI	24.76	3.81
	4	5	ВI	920	13				

ТК 1975

Сетки С1 ÷ С11А

Серия 1.134-3
Выпуск 3 | Лист 39

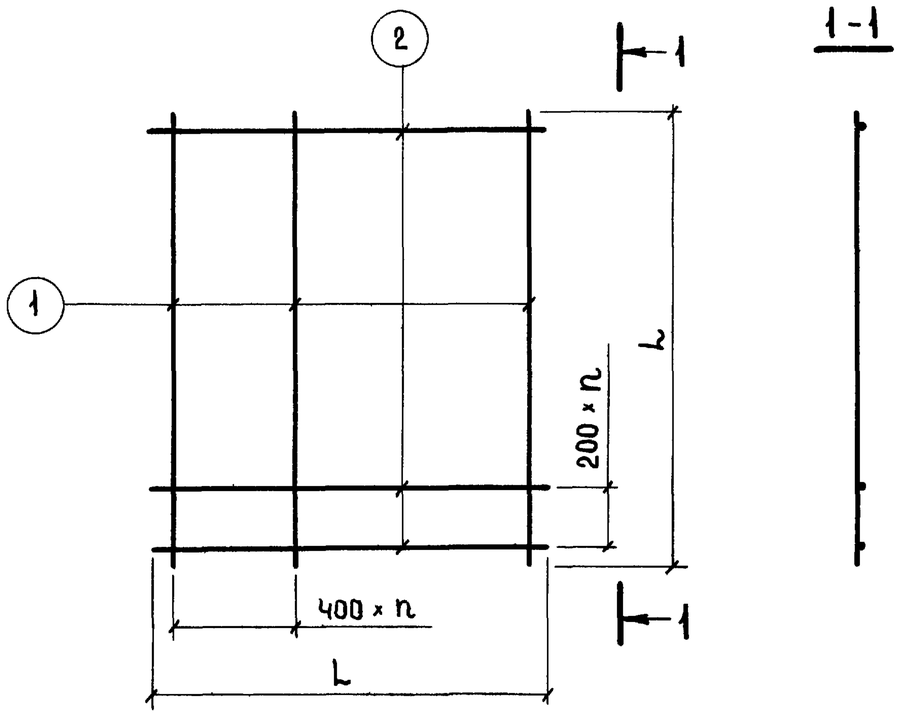

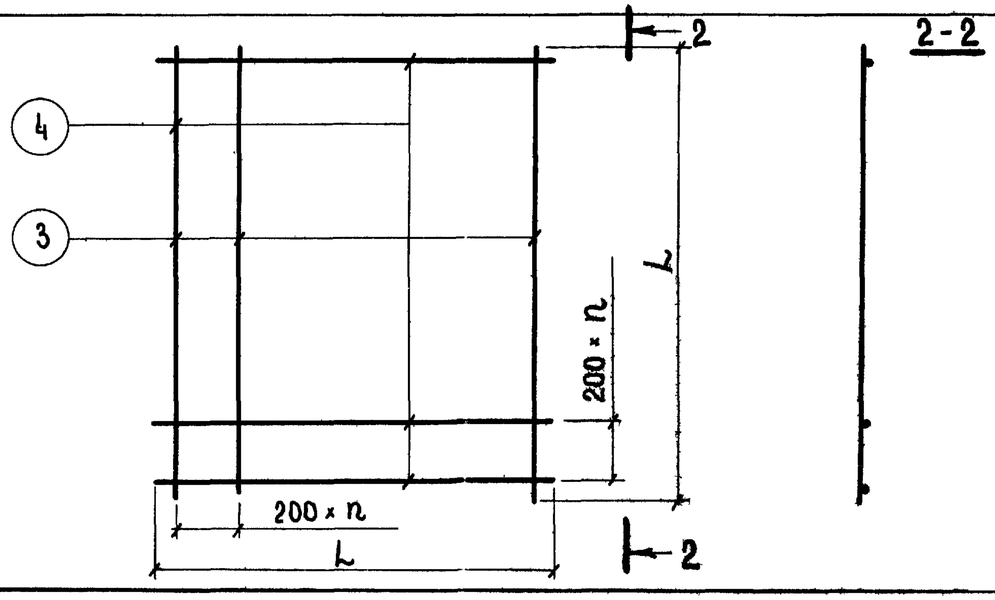

Спецификация

Арматурное изделие	Марка поз.	Диам. мм	Класс стали	Длина (L) мм	Кол-во
С12	2	5	ВI	1040	3
	1	5	ВI	430	3
С13	2	5	ВI	940	3
	1	5	ВI	430	3
С14	2	5	ВI	1340	3
	1	5	ВI	430	4
С15	2	5	ВI	1240	3
	1	5	ВI	430	4
С16	1	5	ВI	2770	4
	2	5	ВI	1580	14
С17	1	5	ВI	2770	4
	2	5	ВI	1340	14
С18	1	5	ВI	1330	4
	2	5	ВI	1520	7
С19	1	5	ВI	430	4
	2	5	ВI	1520	3
С23	1	5	ВI	1330	6
	2	5	ВI	2120	7
С24	1	5	ВI	430	6
	2	5	ВI	2120	3
С20	3	5	ВI	1120	10
	4	5	ВI	1960	8
С21	3	5	ВI	920	10
	4	5	ВI	1960	5
С22	3	5	ВI	860	9
	4	5	ВI	1680	5

Выборка

Диаметр мм	Класс стали	Общая длина, м	Общая масса, кг
5	ВI	4.41	0.68
5	ВI	4.11	0.64
5	ВI	5.74	0.89
5	ВI	5.44	0.84
5	ВI	33.20	5.11
5	ВI	29.84	4.60
5	ВI	15.87	2.45
5	ВI	6.28	0.97
5	ВI	22.82	3.51
5	ВI	8.94	1.38
5	ВI	22.95	3.53
5	ВI	19.00	2.93
5	ВI	16.15	2.49

Инженер Крейденко | Рук. гр. | Р. Долмацина

ТК 1975

Сетки С12 ÷ С24

Серия 1.134-3
Выпуск 3 | Лист 40

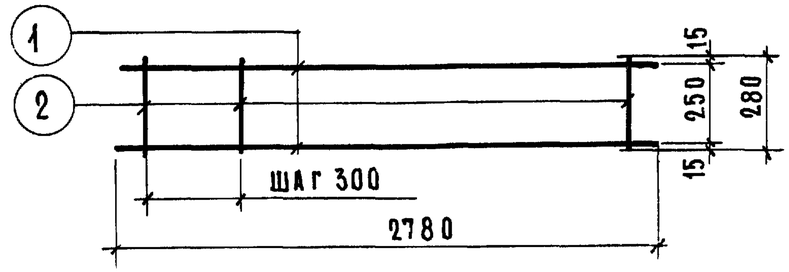

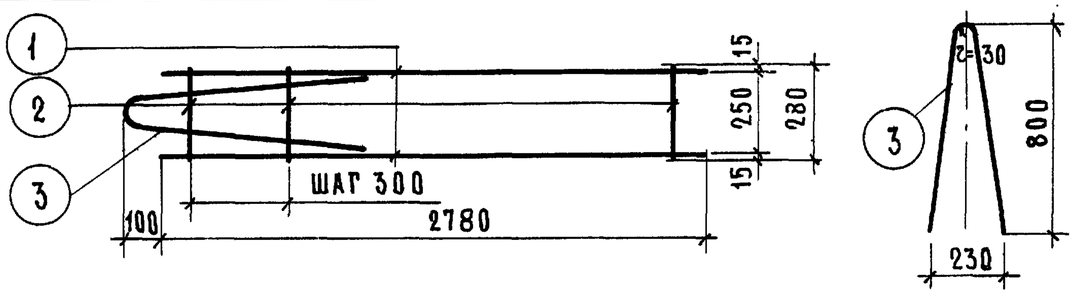

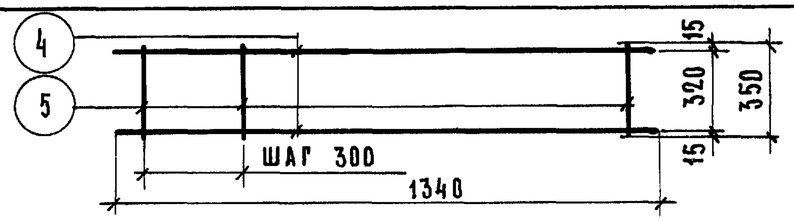

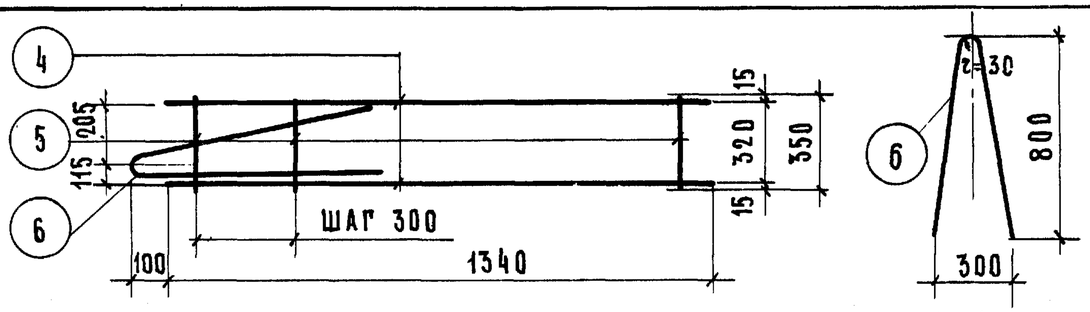

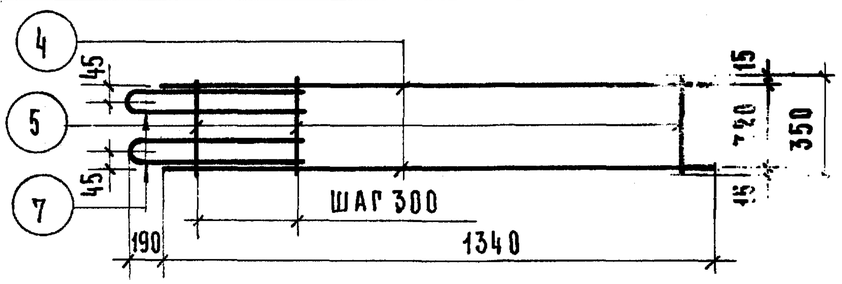

Спецификация

Арматурное изделие	N, марка элемента	Диаметр, мм	Класс стали	Длина (h), мм	Кол.
К1	1	5	ВI	2780	2
	2	5	ВI	280	10
К1-1	1	5	ВI	2780	2
	2	5	ВI	280	10
	3	10	АI	1650	1
К2	4	5	ВI	1340	2
	5	5	ВI	350	5
К2-1	4	5	ВI	1340	2
	5	5	ВI	350	5
	6	10	АI	1650	1
К2-2	4	5	ВI	1340	2
	5	5	ВI	350	3
	7	12	АI	1450	2

Выборка

Диаметр, мм	Класс стали	Общая длина, м	Общая масса, кг
5	ВI	8.36	1.28
		итого	1.28
5	ВI	8.36	1.28
10	АI	1.65	1.02
		итого	2.30
5	ВI	4.43	0.68
		итого	0.68
5	ВI	4.43	0.68
10	АI	1.65	1.02
		итого	1.70
5	ВI	4.43	0.68
12	АI	2.90	2.57
		итого	3.25

ТК 1975

Каркасы К; К1-1; К2; К2-1; К2-2

Серия 1.134-3

Выпуск 3 | Лист 41

Ц.Т.Е.Х.Н.И. | данные | Ш.Ниндуальской ГЭК

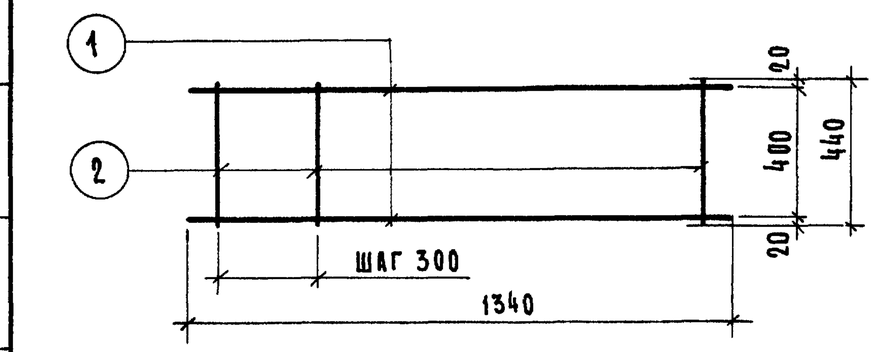

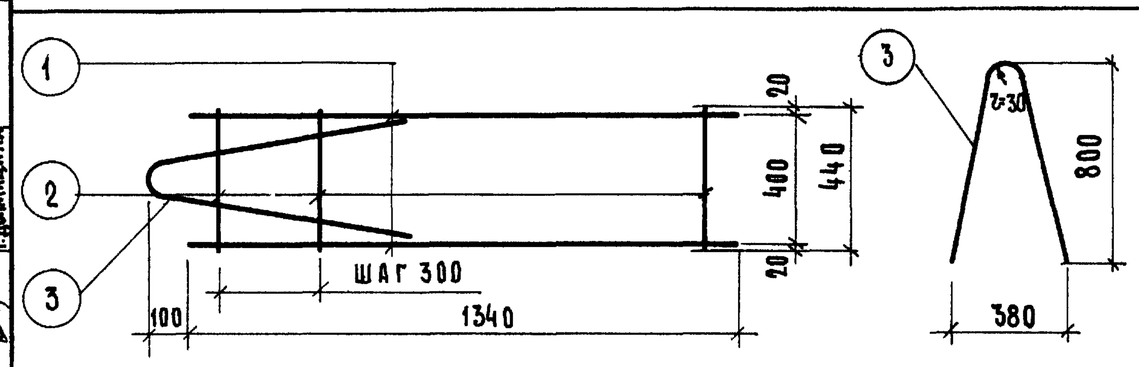

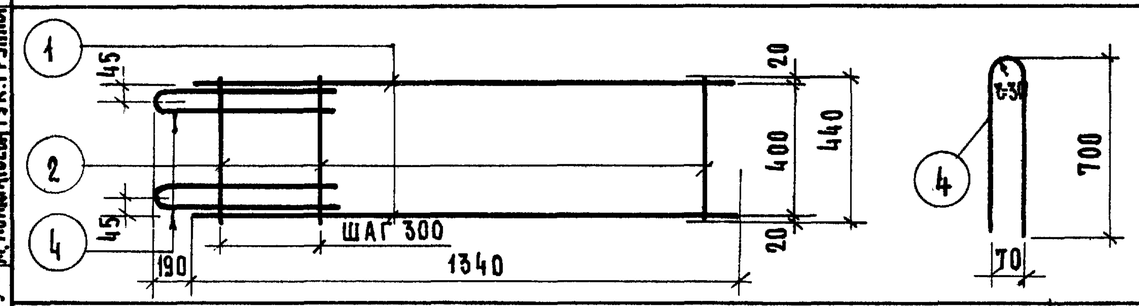

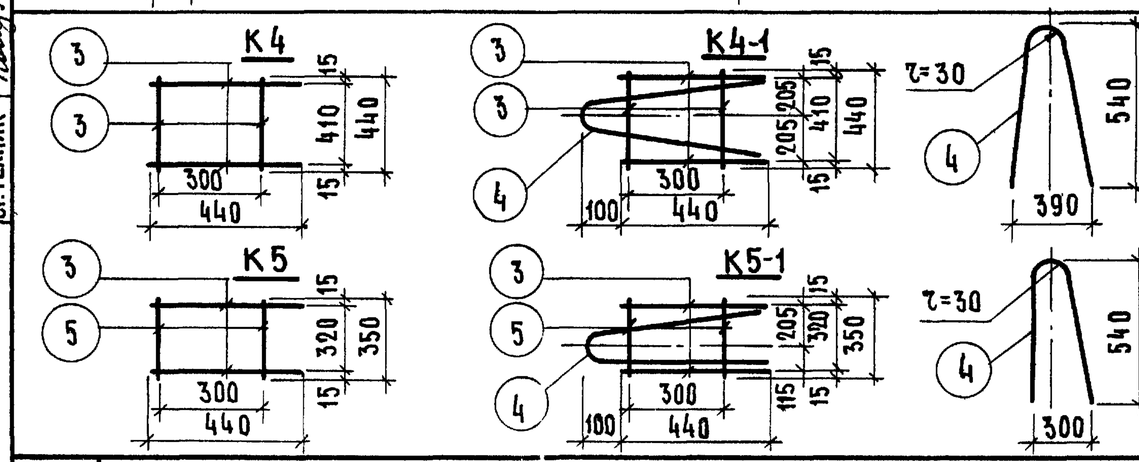

Спецификация

Арматурное изделие	N. марка элемента	Диаметр, мм	Класс стали	Длина (L), мм	Кол.
К3	1	5	ВI	1340	2
	2	5	ВI	440	5
К3-1	1	5	ВI	1340	2
	2	5	ВI	440	5
	3	10	АI	1650	1
К3-2	1	5	ВI	1340	2
	2	5	ВI	440	5
	4	12	АI	1450	2
К4	3	5	ВI	440	2
	4	5	ВI	440	2
К4-1	3	5	ВI	440	4
	4	8	АI	1120	1
К5	3	5	ВI	440	2
	5	5	ВI	350	2
К5-1	3	5	ВI	440	2
	5	5	ВI	350	2
	4	8	АI	1120	1

Выборка

Диаметр, мм	Класс стали	Общая длина, м	Общая масса, кг
5	ВI	4.88	0.75
		итого	0.75
5	ВI	4.88	0.75
10	АI	1.65	1.02
		итого	1.77
5	ВI	4.88	0.75
10	АI	2.90	2.57
		итого	3.32
5	ВI	1.76	0.27
		итого	0.27
5	ВI	1.76	0.27
10	АI	1.12	0.45
		итого	0.72
5	ВI	1.58	0.24
		итого	0.24
5	ВI	1.58	0.24
10	АI	1.12	0.45
		итого	0.69

взамен

Проверил Р. Домацкина

Гл. инж. проекта Р. Домацкина

Рук. группы М. Кондратьева

Ст. техник

ЦНИИЭП жилища

ТК 1975

Каркасы К3; К3-1; К3-2; К4; К4-1; К5; К5-1

Серия 1.134-3

Выпуск 3

Лист 42

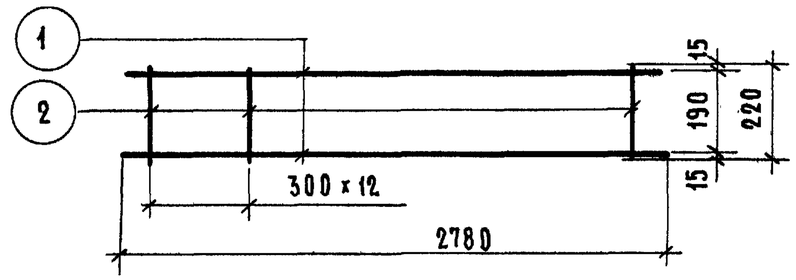

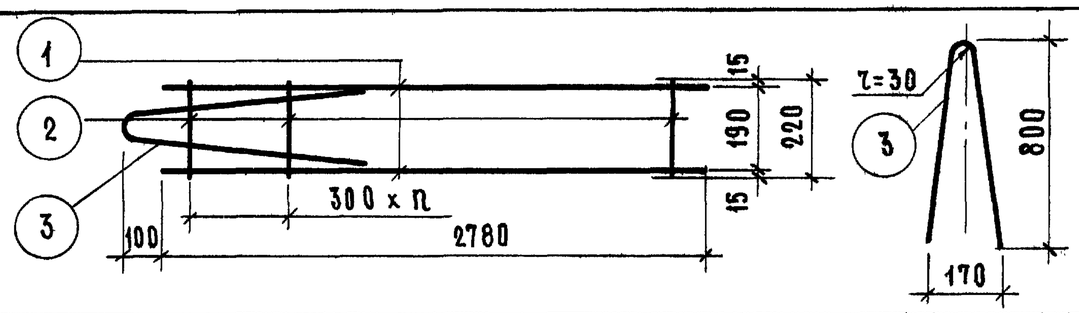

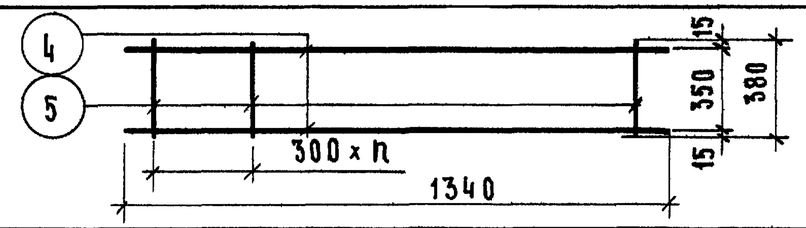

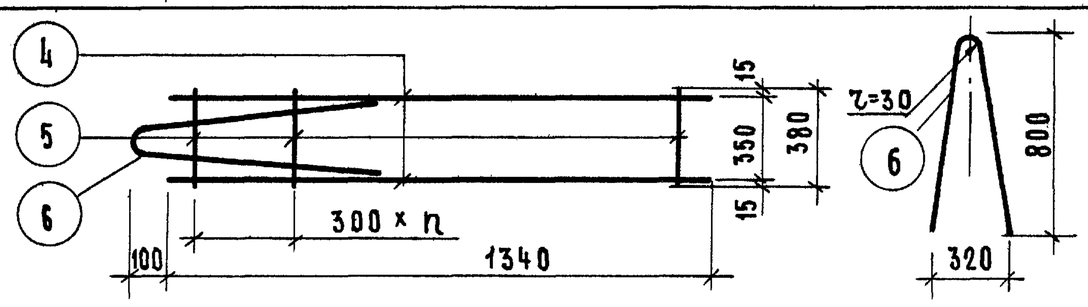

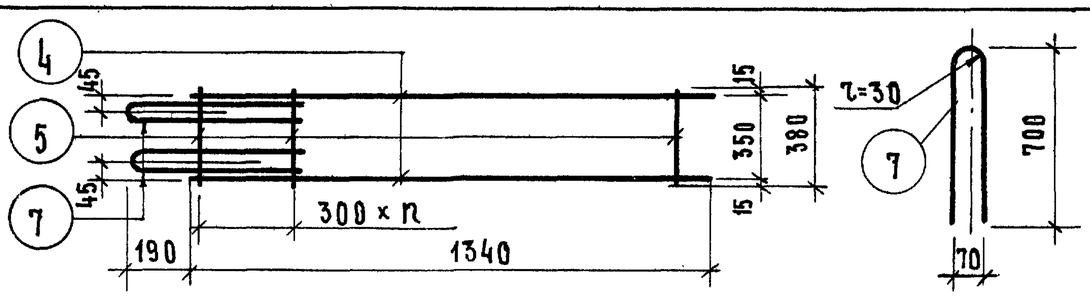

Спецификация

Арматурное изделие	N марка элемент	Диам. мм	Класс стали	Длина (L) мм	Кол.
К6	1	5	ВI	2780	2
	2	5	ВI	220	10
К6-1	1	5	ВI	2780	2
	2	5	ВI	220	10
	3	10	АI	1650	1
К7	4	5	ВI	1340	2
	5	5	ВI	380	5
К7-1	4	5	ВI	1340	2
	5	5	ВI	380	5
	6	10	АI	1720	1
К7-2	4	5	ВI	1340	2
	5	5	ВI	380	5
	7	12	АI	1450	2

Выборка

Диаметр мм	Класс стали	Общая длина, м	Общая масса, кг
5	ВI	7.76	1.20
		итого	1.20
5	ВI	7.76	1.20
10	АI	1.65	1.02
		итого	2.22
5	ВI	4.58	0.75
		итого	0.75
5	ВI	4.58	0.75
10	АI	1.65	1.02
		итого	1.77
5	ВI	4.58	0.75
16	АI	2.90	2.57
		итого:	3.32

Взамен

Проверил Доманцина

Рук. гр. Доманцина

Рук. группы Креденко

Инженер

ТК 975

Каркасы К6; К6-1; К7; К7-1; К7-2

Серия 1.134-3

Выпуск 3

Лист 43

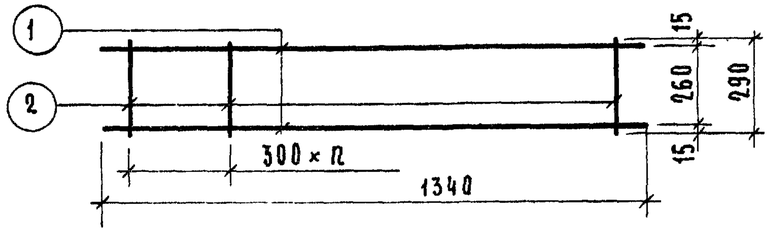

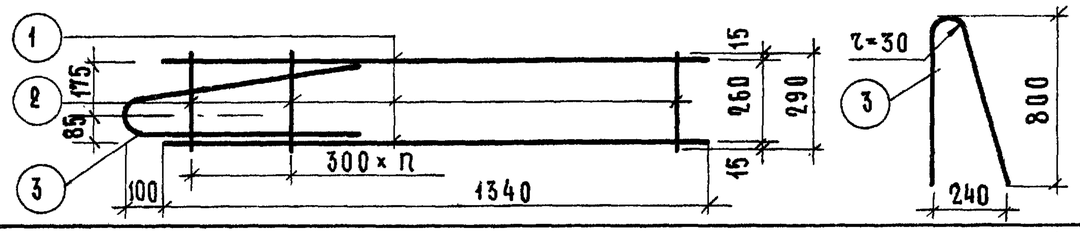

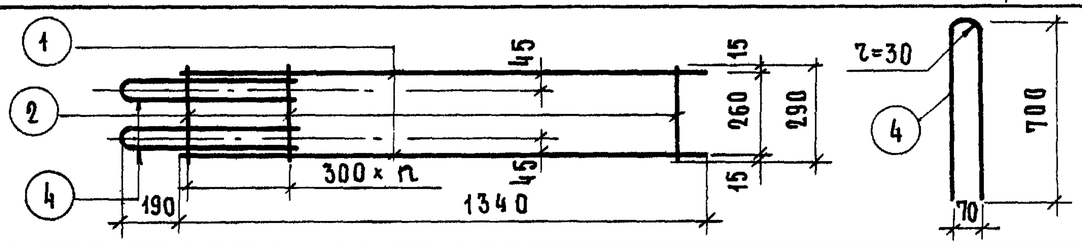

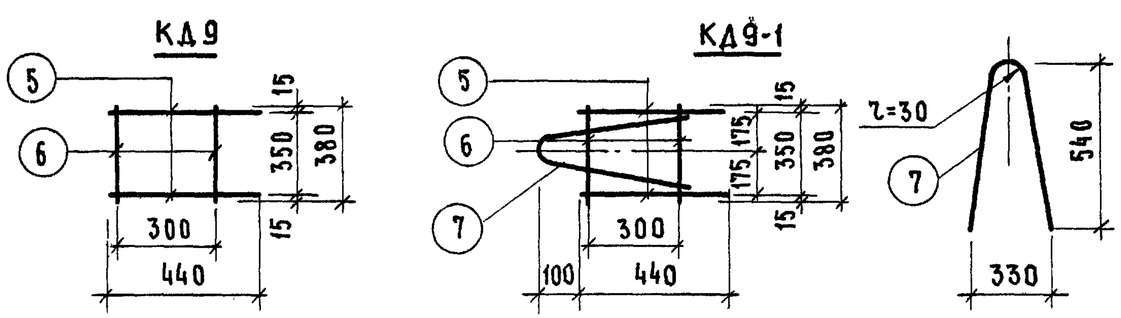

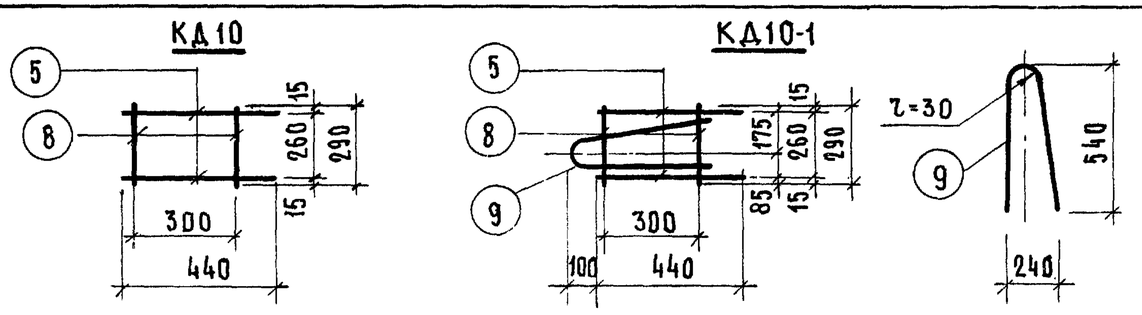

Спецификация

Арматурное изделие	N, марка элем.	Диаметр, мм	Класс стали	Длина (l) мм	Кол.
К8	1	5	BI	1340	2
	2	5	BI	290	5
К8-1	1	5	BI	1340	2
	2	5	BI	290	5
	3	10	AI	1650	1
К8-2	1	5	BI	1340	2
	2	5	BI	290	5
	4	16	AI	1450	2
К9	5	5	BI	440	2
	6	5	BI	380	2
К9-1	5	5	BI	440	2
	6	5	BI	380	2
	7	8	AI	1120	1
К10	5	5	BI	440	2
	8	5	BI	290	2
К10-1	5	5	BI	440	2
	8	5	BI	290	2
	9	8	AI	1120	1

Выборка

Диаметр, мм	Класс стали	Общая длина, м	Общая масса, кг
5	BI	4.13	0.64
		итого:	0.64
5	BI	4.13	0.64
10	AI	1.65	1.02
		итого:	1.66
5	BI	4.13	0.64
16	AI	2.90	2.57
		итого:	3.21
5	BI	1.64	0.25
		итого:	0.25
5	BI	1.64	0.25
10	AI	1.12	0.45
		итого:	0.70
5	BI	1.46	0.23
		итого	0.23
5	BI	1.46	0.23
10	AI	1.12	0.45
		итого	0.68

ЦНИИЭП жилища

Проектная организация

Дальмацкий

Рук. гр. Крейденко

Инженер Урнис

Рук. группы

ТК 1975

Каркасы К8; К8-1; К8-2; К9; К9-1; К10; К10-1

Серия 1.134-3

Выпуск 3

Лист 44

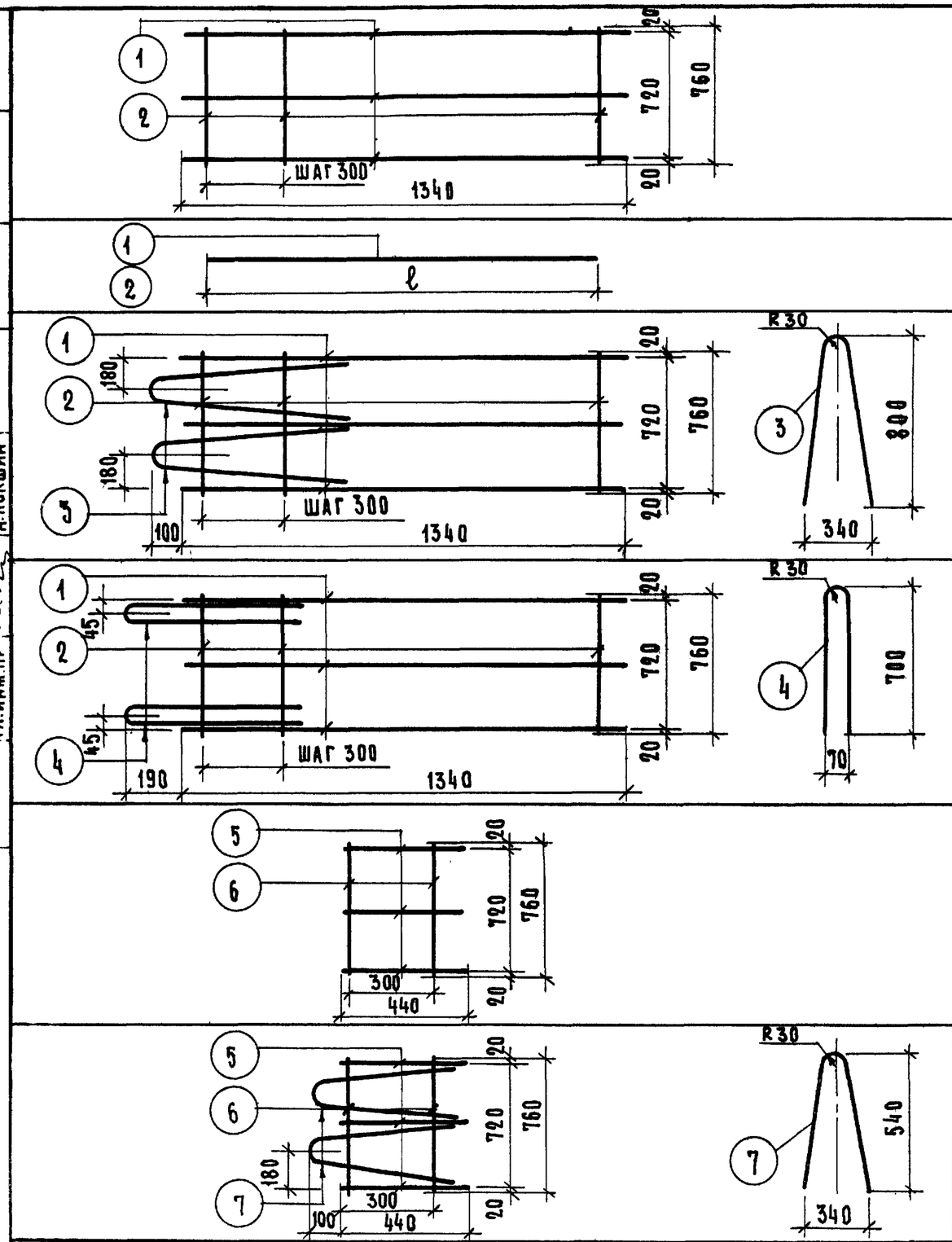

СПЕЦИФИКАЦИЯ						ВЫБОРКА			
АРМАТУРНОЕ ИЗДЕЛИЕ	N, МАРКА ЭЛЕМЕНТА	ДИАМЕТР, ММ	КЛАСС СТАЛИ	ДЛИНА (ℓ), ММ	КОЛ.	ДИАМЕТР, ММ	КЛАСС СТАЛИ	ОБЩАЯ ДЛИНА, М	ОБЩАЯ МАССА, КГ
К 11	1	5	ВI	1340	3	5	ВI	7.82	1.20
	2	5	ВI	760	5				
								ИТОГО	1.20
ОС1	1	5	ВI	1040	1	5	ВI	1.04	0.16
ОС2	2	5	ВI	1340	1	5	ВI	1.34	0 21
К 11-1	1	5	ВI	1340	3	5	ВI	7.82	1.20
	2	5	ВI	760	5				
	3	10	АI	1660	2	10	АI	3.32	2.05
								ИТОГО	3.25
К 11-2	1	5	ВI	1340	3	5	ВI	7.82	1.20
	2	5	ВI	760	5				
	4	12	АI	1450	2	12	АI	2.90	2.57
								ИТОГО	3.77
К 12	5	5	ВI	440	3	5	ВI	2.84	0.44
	6	5	ВI	760	2				
								ИТОГО	0.44
К 12-1	5	5	ВI	440	3	5	ВI	2.84	0.44
	6	5	ВI	760	2				
	7	8	АI	1150	2	8	ВI	2.30	0.91
								ИТОГО	1.35

57

ВЗАМЕН

ПРОВЕРИЛ А.ЛОКШИН

ГЛ.ИНЖ.ПР. М.КОНДРАТЬЕВА

СТ. ТЕХНИК

ЦНИИЭП ЖИЛИЩА

ТК 1975

КАРКАСЫ К11; К11-1; К11-2; К12; К12-1; ОС1; ОС2

СЕРИЯ 1.134-3

ВЫПУСК 3 | ЛИСТ 45

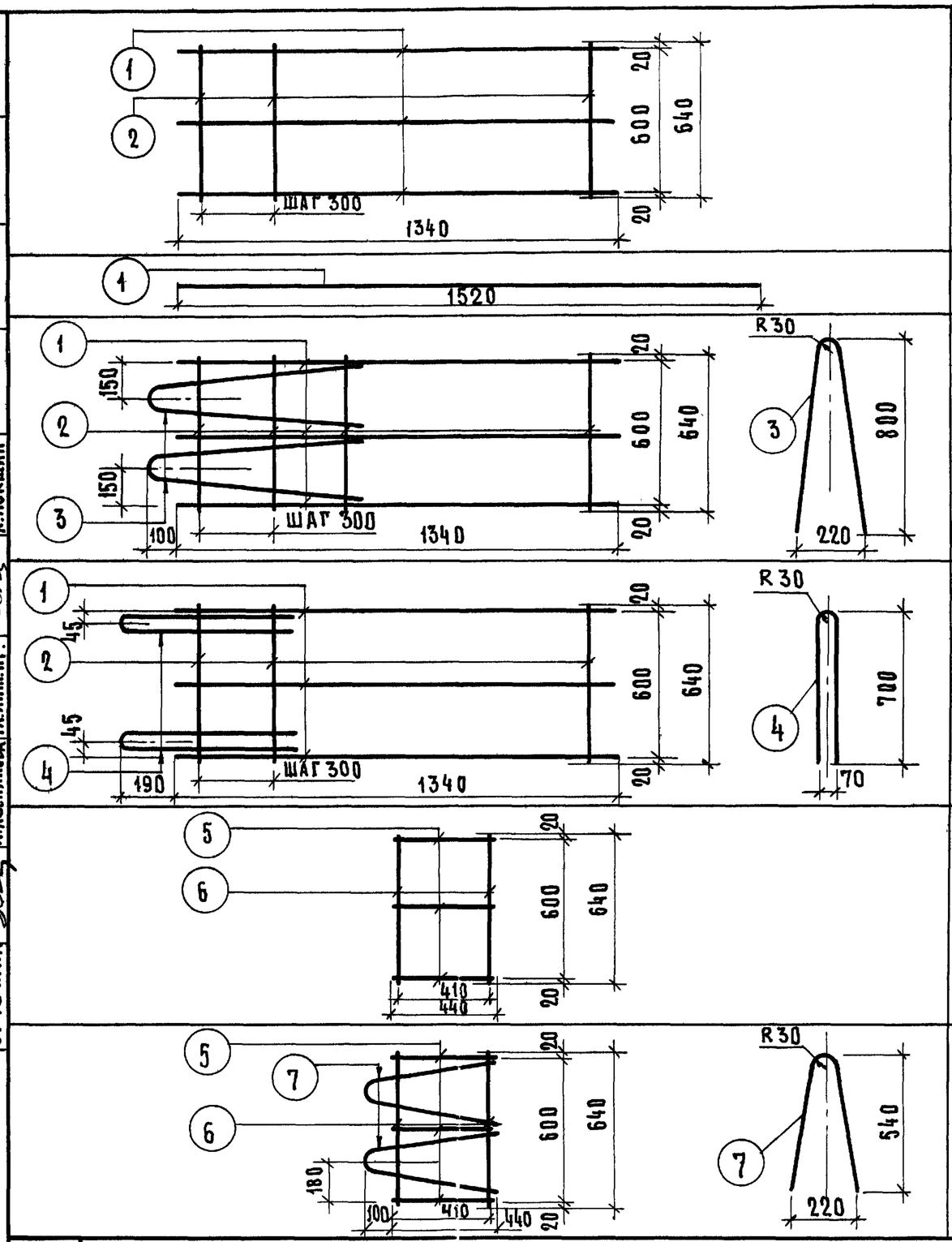

Спецификация

Арматурное изделие	№ марка элемента	Диаметр, мм	Класс стали	Длина (L) мм	Кол.
К13	1	5	ВI	1340	3
	2	5	ВI	640	5
ОС-3	1	5	ВI	1520	1
К13-1	1	5	ВI	1340	3
	2	5	ВI	640	5
	3	10	АI	1650	2
К13-2	1	5	ВI	1340	3
	2	5	ВI	640	5
	4	12	АI	1450	2
К14	5	5	ВI	440	3
	6	5	ВI	640	2
К14-1	5	5	ВI	440	3
	6	5	ВI	640	2
	7	8	АI	1130	2

Выборка

Диаметр, мм	Класс стали	Общая длина, м	Общая масса, кг
5	ВI	7.22	1.11
		итого	1.11
5	ВI	1.52	0.23
		итого	0.23
5	ВI	7.22	1.11
10	АI	3.30	2.03
		итого	3.14
5	ВI	7.22	1.11
12	АI	2.90	2.57
		итого	3.68
5	ВI	2.60	0.40
		итого	0.40
5	ВI	2.60	0.40
8	АI	2.26	0.89
		итого	1.29

58

Гл. инж. пр. Л. Лесникова
Ст. техник Л. Локшин

ЦНИИЭП жилища

ТК 1975

Каркасы К13; К13-1; К13-2; К14; К14-1; ОС3

Серия 1.134-3
Выпуск 3
Лист 46

13928 59

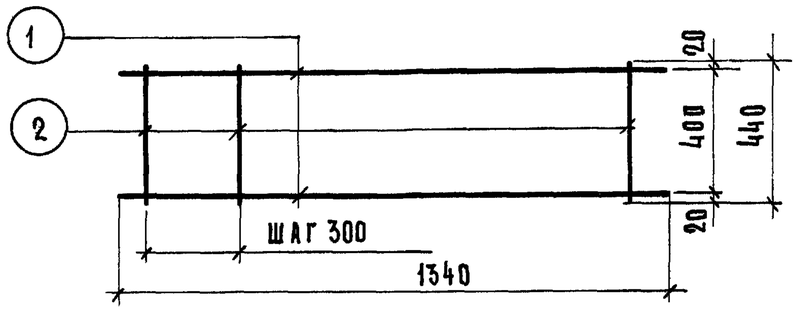

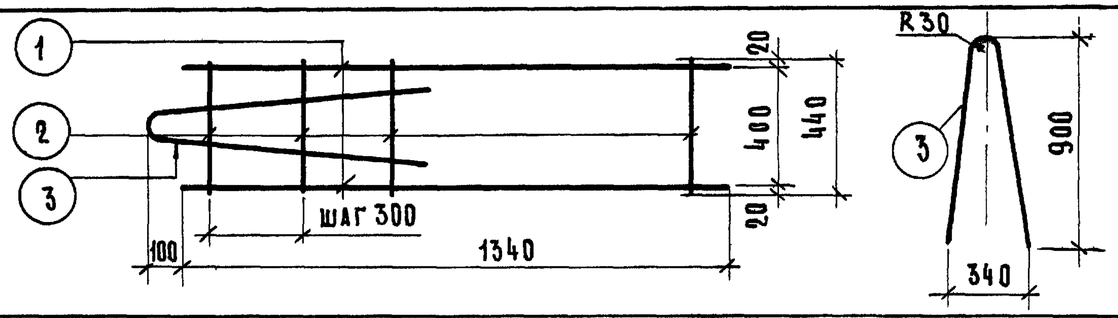

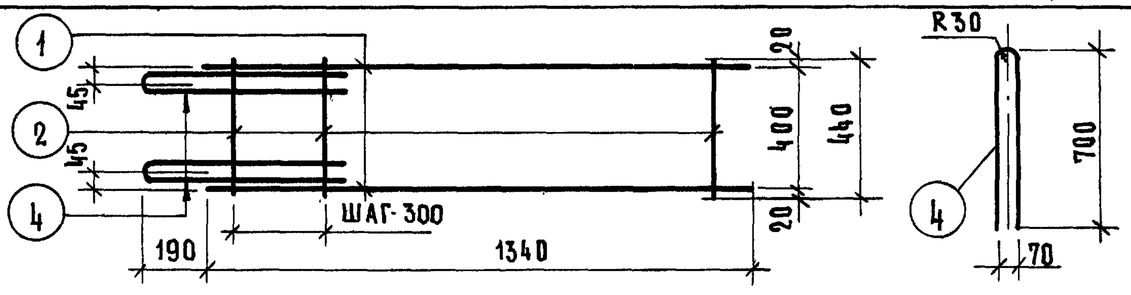

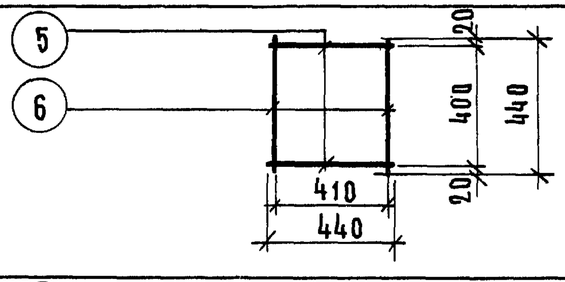

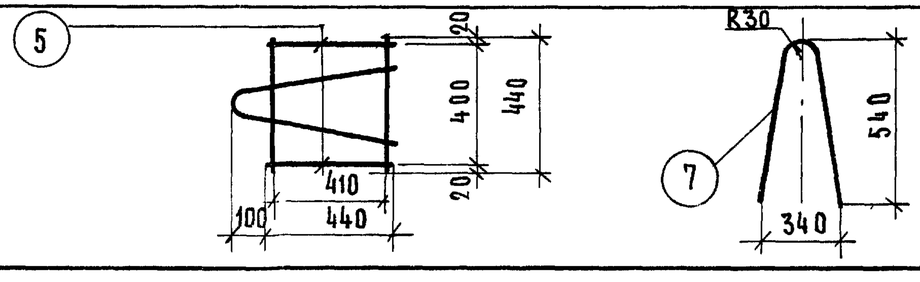

Спецификация

Арматурное изделие	N, марка элемента	Диаметр, мм	Класс стали	Длина (L), мм	Кол.
К 15	1	5	ВI	1340	2
	2	5	ВI	440	5
К 15-1	1	5	ВI	1340	2
	2	5	ВI	440	5
	3	12	АI	1860	1
К 15-2	1	5	ВI	1340	2
	2	5	ВI	440	5
	4	12	АI	1450	2
К 16	5	5	ВI	440	2
	6	5	ВI	440	2
К 16-1	5	5	ВI	440	2
	6	5	ВI	440	2
	7	8	АI	1150	1

Выборка

Диаметр, мм	Класс стали	Общая длина, м	Общая масса, кг
5	ВI	4.88	0.75
		итого	0.75
5	ВI	4.88	0.75
12	АI	1.86	1.65
		итого	2.40
5	ВI	4.88	0.75
12	АI	2.90	2.57
		итого	3.32
5	ВI	1.76	0.27
		итого	0.27
5	ВI	1.76	0.27
8	ВI	1.15	0.46
		итого	0.73

ТК 1975

Каркасы К15; К15-1; К16; К16-1

Серия 1.134-3
Выпуск 3
Лист 47

Ст. техник | А. Лесникова | Гл. инж. пр. | А. Лукшин

13928 60

М1

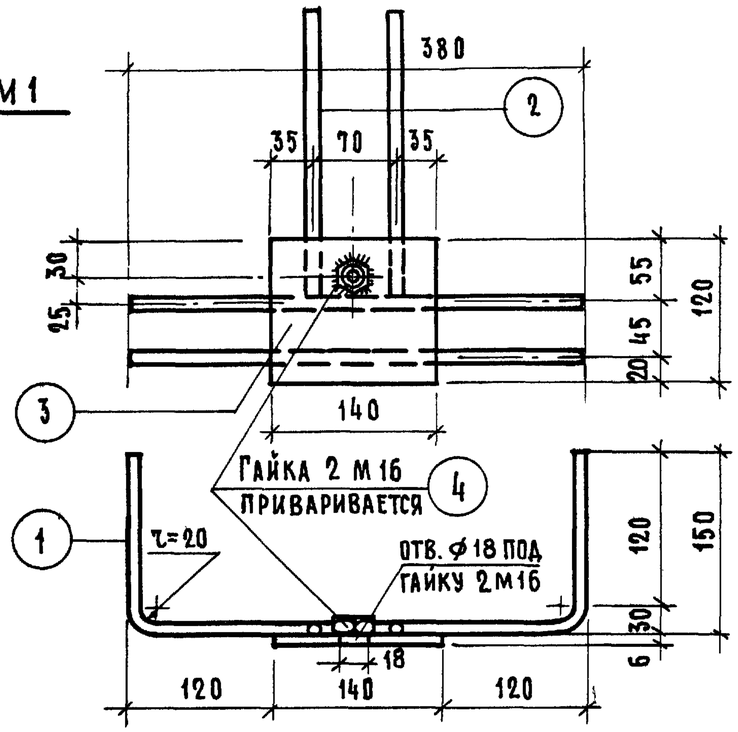

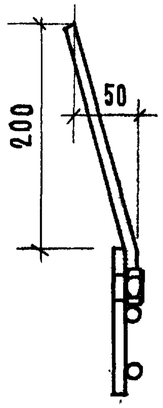

М2

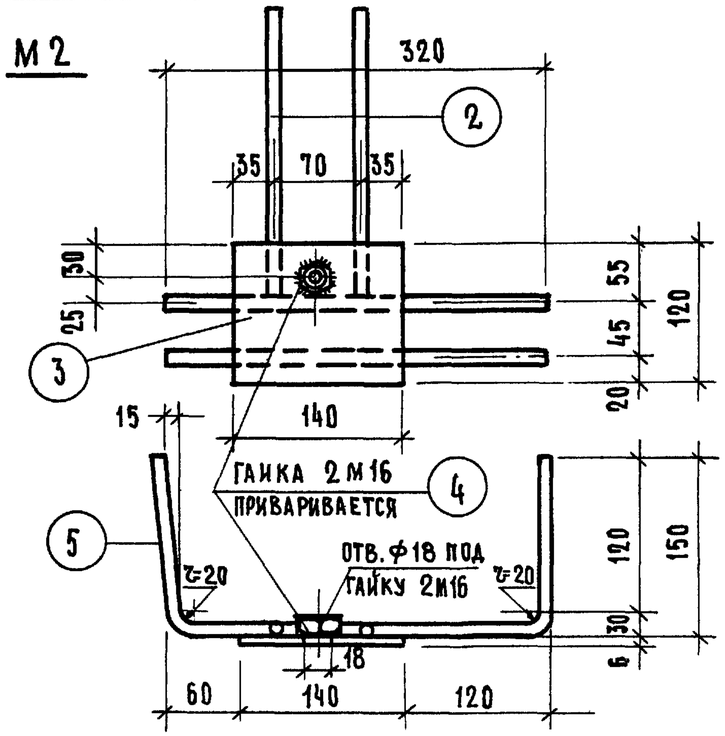

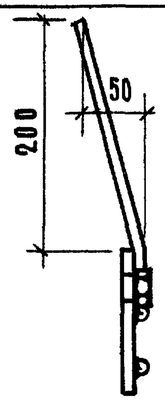

При дуговой сварке h шва=6мм

Спецификация

Заклад. детали	N, марка элемента	Профиль	Диам. N профиля	Класс марка стали	Длина, мм	Кол-во
М1	1	○	10	АI	640	2
	2	○	10	АI	250	2
	3	—	120×6	ВСТ.3КП	140	1
	4	Гайка 2 М16				1
М2	5	○	10	АI	580	2
	2	○	10	АI	250	2
	3	—	120×6	ВСТ.3КП	140	1
	4	Гайка 2 М16				1

Выборка

Профиль	Диам. N профиля	Класс, марка стали	Общая длина м	Общая масса кг
○	10	АI	1.75	1.10
—	120×6	ВСТ.3КП	0.14	0.79
Гайка 2 М16				0.04
Итого				1.93
○	10	АI	1.66	1.03
—	120×6	ВСТ.3КП	0.14	0.79
Гайка 2 М16				0.04
Итого				1.86

К
175

Закладные детали М1 ; М2

М 3

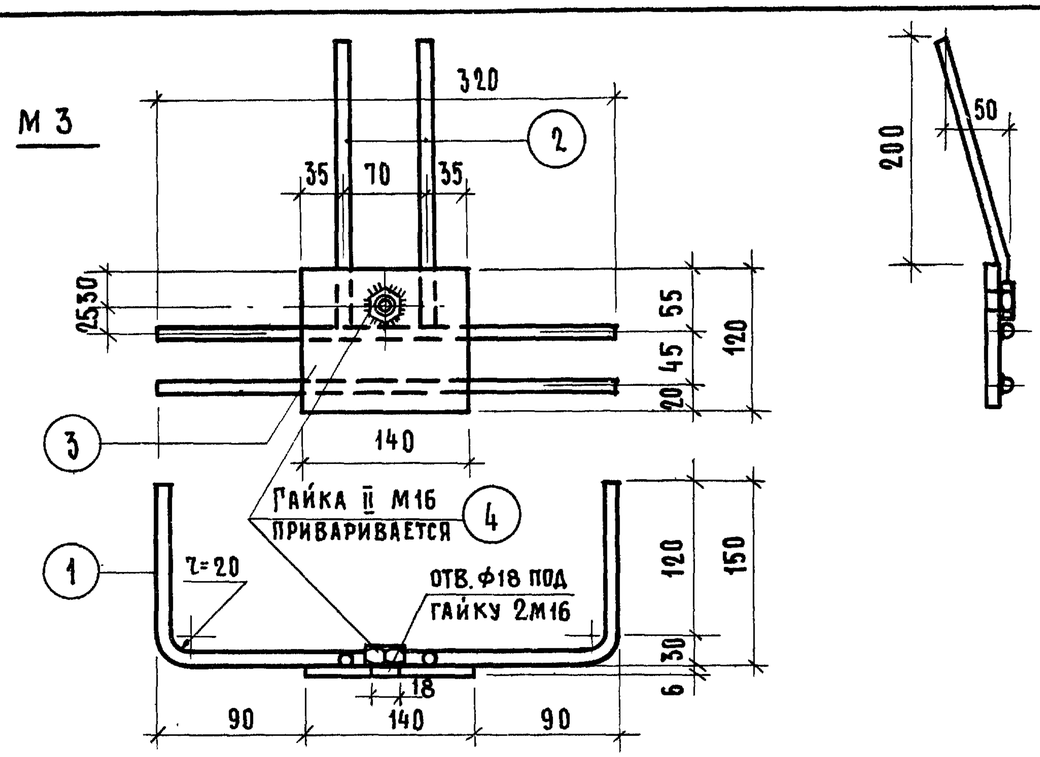

М 4

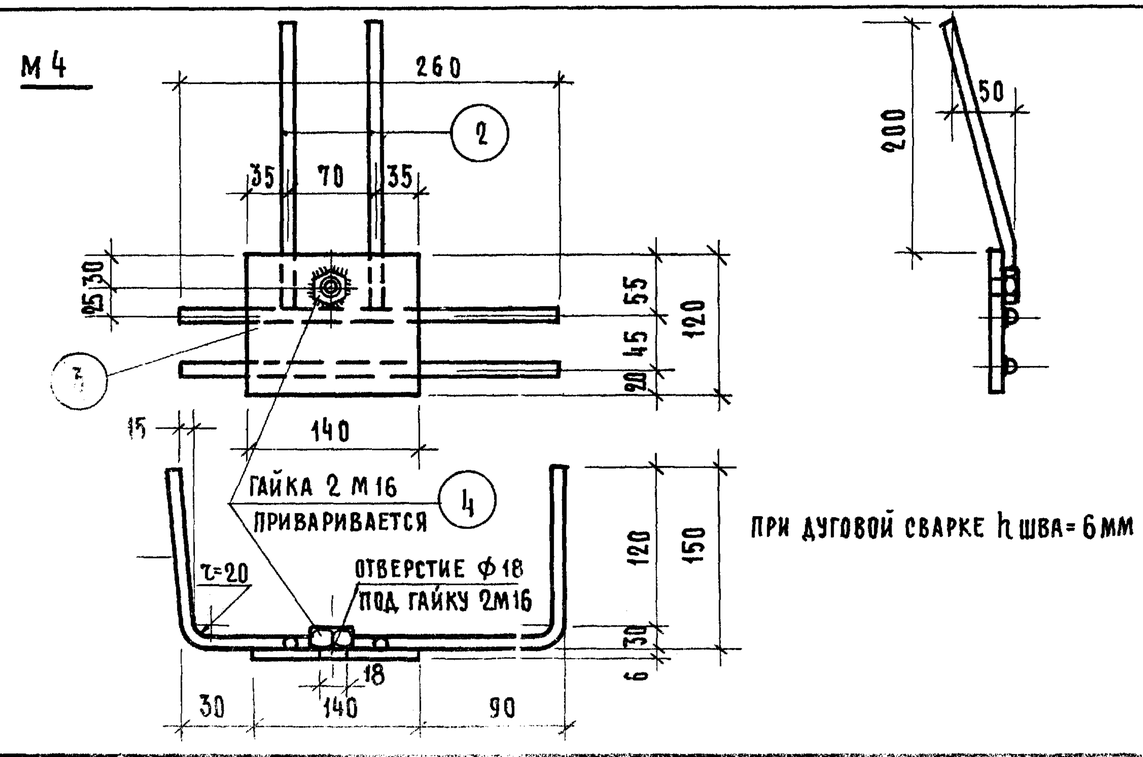

При дуговой сварке h шва = 6 мм

СПЕЦИФИКАЦИЯ / ВЫБОРКА

Заклад. детали	N, марка элемента	Профиль	Диам. N профиля	Класс марка стали	Длина, мм	Кол-во	Профиль	Диам. N профиля	Класс, марка стали	Общая длина м	Общая масса кг
М3	1	○	10	AI	580	2	○	10	AI	1.66	1.03
	2	○	10	AI	250	2					
	3	—	120×6	Вст.3кп	140	1	—	120×6	Вст.3кп	0.14	0.79
	4	Гайка 2 М16				1	Гайка 2 М16				0.04
							Итого				1.86
М4	5	○	10	AI	520	2	○	10	AI	1.54	0.95
	2	○	10	AI	250	2					
	3	—	120×6	Вст.3кп	140	1	—	120×6	Вст.3кп	0.14	0.79
	4	Гайка 2 М16				1	Гайка 2 М16				0.04
							Итого				1.78

Домацина
Рук. гр. Д. Крейденко
Инж. Ю. Ф. Ер

ТК 1975

Закладные детали

Серия 1.134-3
Выпуск 3
Лист 49

13928 67

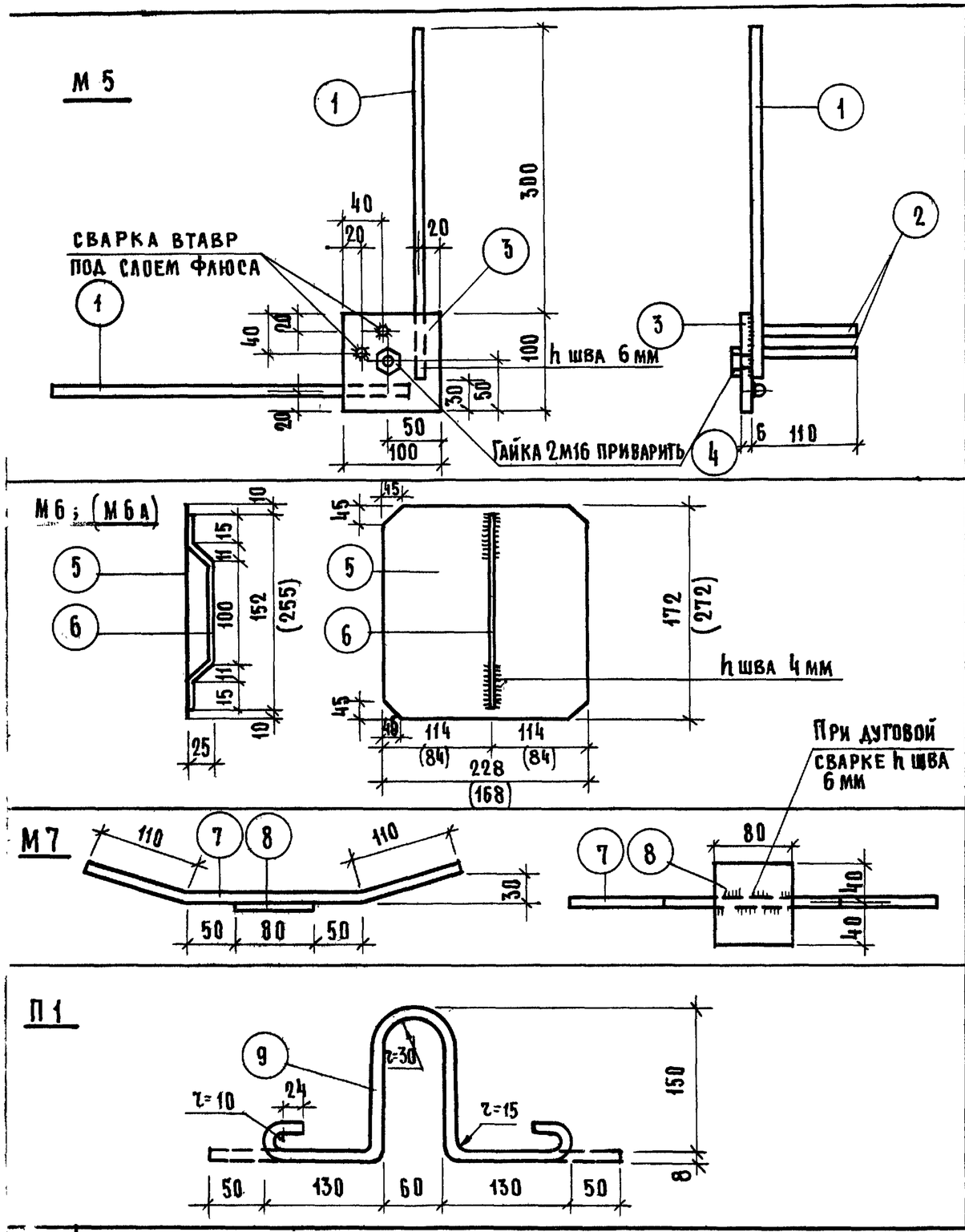

Спецификация

Закл. детали	N, марка элем.	Профиль	Диам, N проф.	Класс, марка стали	Длина, мм	Кол-во
М5	1	○	10	AI	370	2
	2	○	10	AI	110	2
	3	—	100×6	ВСТ3КП	100	1
	4	Гайка 2М16				1
М6	5	—	172×2	ВСТ3КП	228	1
	6	○	5	BI	185	1
М6А	5	—	272×2	ВСТ3КП	168	1
	6	○	5	BI	285	1
М7	7	○	10	AI	400	1
	8	—	80×6	ВСТ3КП	80	1
П1	9	○	8	AI	700	1

Выборка

Профиль	Диам, N профиля	Класс марка стали	Общая длина м	Общая масса кг
○	10	AI	0.96	0.59
—	100×6	ВСТ3КП	0.1	0.47
Гайка 2М16				0.04
		итого		1.10
—	172×2	ВСТ3КП	0.228	0.62
○	5	BI	0.19	0.03
		итого		0.65
—	272×2	ВСТ3КП	0.168	0.73
○	5	BI	0.29	0.06
		итого		0.79
○	10	AI	0.4	0.25
—	80×6	ВСТ3КП	0.08	0.30
		итого		0.55
○	8	AI	0.7	0.28
		итого		0.28

ТК 1975

Закладные детали М5; М6; М6А; М7. Петля П1

М8 ; (М9)

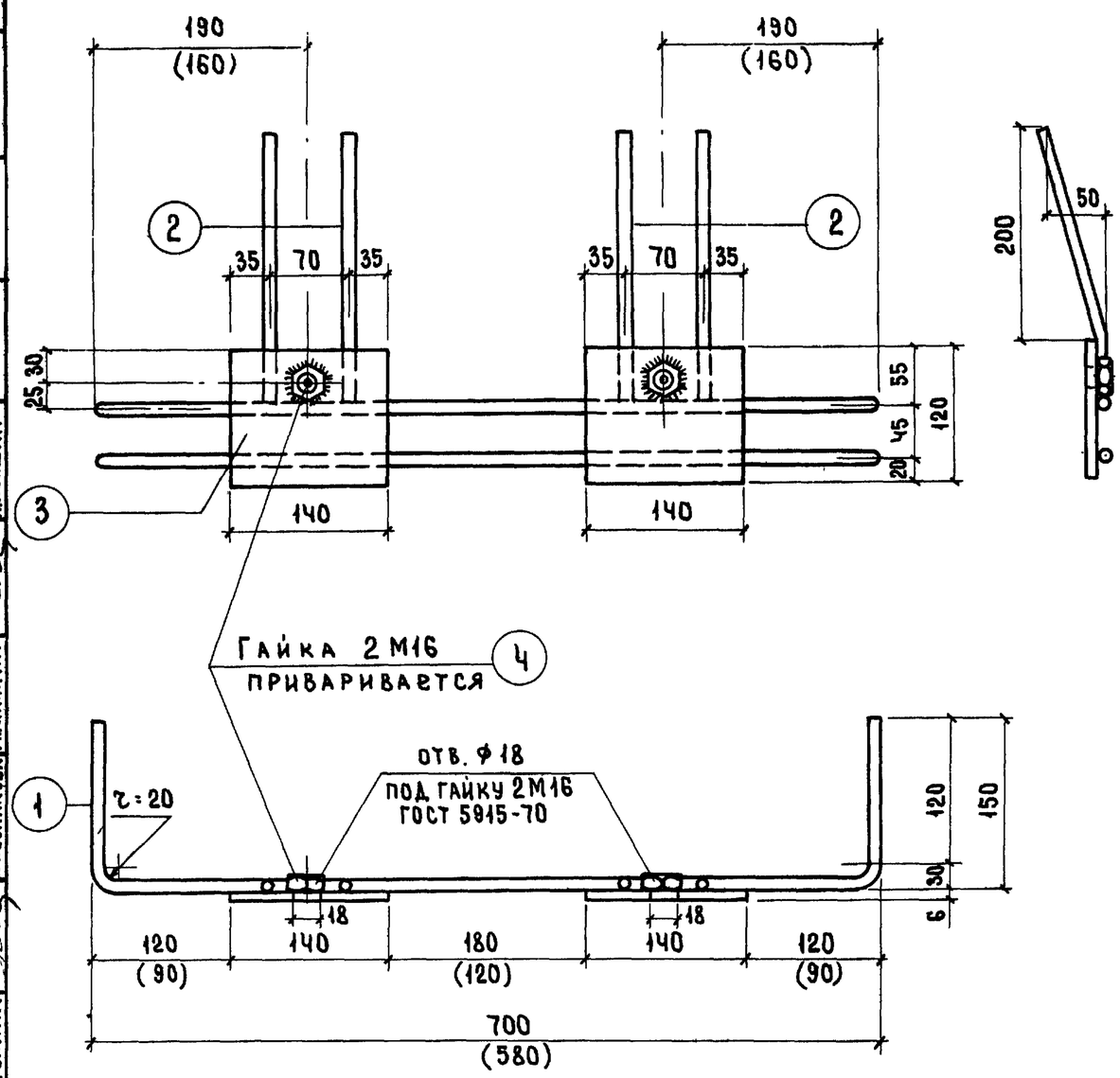

Размеры в скобках относятся к закладной детали М9.

При дуговой сварке $h_{шва}$ = 6 мм

Спецификация

Заклад. детали	N, марка элемента	Профиль	Диаметр, N профиля	Класс, марка стали	Длина, мм	Кол-во
М8	1	○	10	АI	980	2
	2	○	10	АI	250	4
	3	—	120×6	ВСт.3кп	140	2
	4	Гайка 2 М16				2
М9	1	○	10	АI	860	2
	2	○	10	АI	250	4
	3	—	120×6	ВСт.3кп	140	2
	4	Гайка 2 М16				2

Выборка

63

Профиль	Диаметр, N профиля	Класс, марка стали	Общая длина, м	Общая масса, кг
○	10	АI	2.96	1.83
—	120×6	ВСт.3кп	0.28	1.58
Гайка 2 М16				0.08
Итого				3.49
○	10	АI	2.72	1.68
—	120×6	ВСт.3кп	0.28	1.58
Гайка 2 М16				0.08
Итого				3.34

Инв. № подл. | Подпись и дата | Взам. инв. №

Ст. техник | Л. Арсникова | Гл. инж. пр. | И. Локшин

ТК 1975

Закладные детали М8 ; М9

Серия 1.134-3 | Выпуск 3 | Лист 51

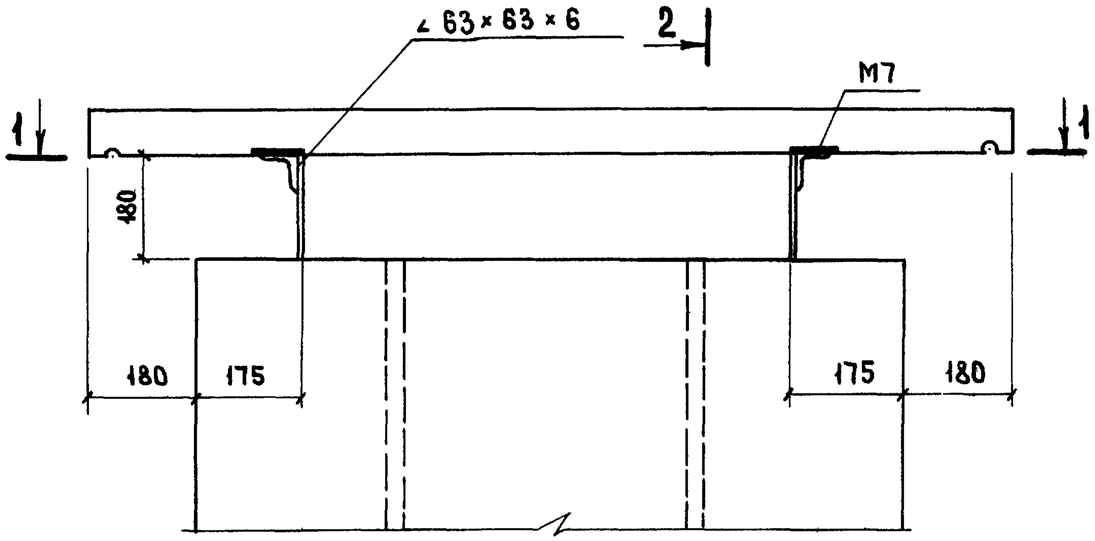

1-1

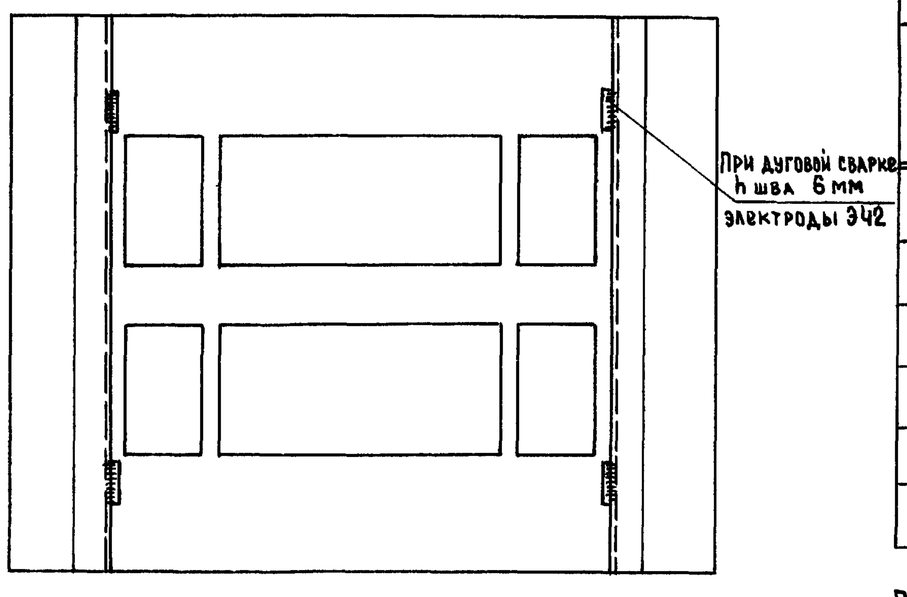

2-2

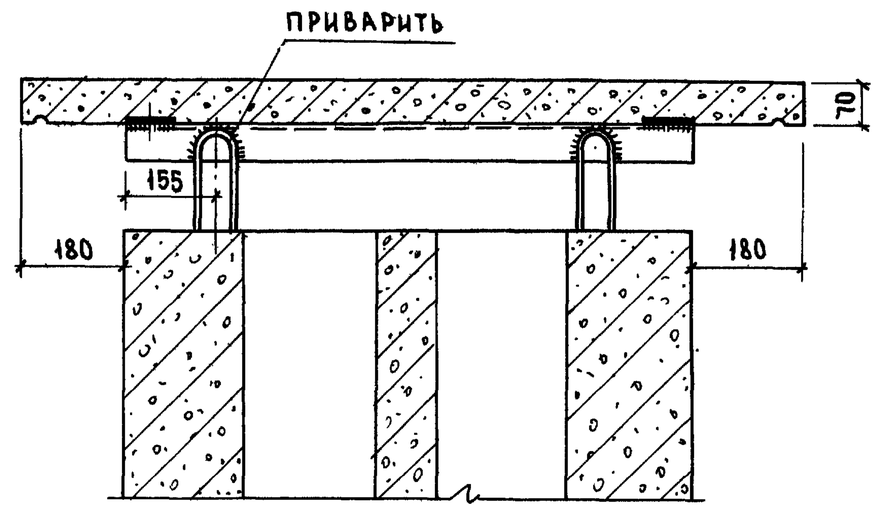

Открытые поверхности монтажных петель, приваренных к ним уголков и закладных деталей крышек, после монтажа должны быть тщательно очищены от ржавчины и покрыты битумным лаком (см. СН313-65 изд. 1968г)

Таблица привязки крышек к вентиляционным блокам

NN п/п	Марки вентиляционных блоков	Марки крышек вентиляц. блоков	NN п/п	Марки вентиляционных блоков	Марки крышек вентиляц. блоков
1	ВБН-15.14.6	КВБ-18.10	7	ВБН-12.14.5	КВБ-15.13
2	ВБН-12.14.6	КВБ-15.10	8	ВБН-17.14.8	КВБ-20.12
3	ВБН-13.14.6	КВБ-15.10	9	ВБН-17.14.4	КВБ-20.12
4	ВБН-15.14.9	КВБ-18.13	10	ВБН-17.14.6	КВБ-20.9
5	ВБН-15.14.5	КВБ-18.13	11	ВБН-10.14.6	КВБ-12.10
6	ВБН-12.14.9	КВБ-15.13	12	ВБН-23.14.6	КВБ-26.10

Приварка уголков для крепления крышек выполняется после установки блоков в здании.

* Положение закладных деталей в крышках см. листы 22, 23, 24.

ТК 1975

Деталь крепления крышек к блокам. Таблица привязки крышек

Серия 1.134-3
Выпуск 3
Лист 52

Марка изделия	Класс или марка стали	ГОСТ 6727-53	ГОСТ 5781-61*		ГОСТ 380-71				ГОСТ 5915-70	Показатели расхода стали, кг								
										на блок			на 1 м² блока			на 1 м³ бетона		
		В I	А I		В Ст 3 кп 2													
		⌀ 5	⌀ 10	⌀ 12	-80×6	-100×6	-120×6	-172×2	Гайка 2 М-16	Армат. изд.	Закл. дет.	Всего	Армат. изд.	Закл. дет.	Всего	Армат. изд.	Закл. дет.	Всего
ВБВ-9.28.3	Длина, м	74.08	3.30					0.23										
	Масса, кг	11.41	2.04					0.62		13.42	0.62	14.04	5.48	0.33	5.81	41.8	1.92	43.7
ВБВ-9.28.3а	Длина, м	74.08	3.30															
	Масса, кг	11.38	2.04							13.42	–	13.42	5.48	–	5.48	42.2	–	42,2
ВБН-11.14.5	Длина, м	42.60	6.80				0.28											
	Масса, кг	6.48	4.24				1.58		0.08	8.52	3.86	12.38	5.85	2.65	8.50	15.3	6.95	22.25
ВБН-12.14.6	Длина, м	42.06	3.50	5.80			0.28											
	Масса, кг	6.48	2.20	5.14			1.58		0.08	11.62	3.86	15.48	7.62	2.52	10.02	17.70	5.87	23.60
ВБН-11.14.4	Длина, м	40.26	6.62				0.28											
	Масса, кг	6.20	4.10				1.58		0.08	8.24	3.72	11.96	5.66	2.56	8.22	20.8	9.42	30.20
ВБН-12.14.5	Длина, м	40.26	3.32	5.80			0.28											
	Масса, кг	6.20	2.06	5.14			1.58		0.08	11.34	3.72	15.06	7.43	2.45	9.90	24.8	8.15	33.0
ВБН-10.14.5	Длина, м	40.66	8.89			0.4	0.14											
	Масса, кг	6.26	5.50			1.88	0.79		0.08	8.30	6.33	14.63	6.30	4.80	11.10	17.00	13.00	30.00
ВБН-10.14.6	Длина, м	40.66	5.59	5.80		0.4	0.14											
	Масса, кг	6.26	3.46	5.14		1.88	0.79		0.20	11.40	6.33	17.73	8.45	4.70	13.15	17.85	9.95	27.80
ВБН-14.14.5	Длина, м	53.80	6.80				0.28											
	Масса, кг	8.27	4.24				1.58		0.08	10.31	3.86	14.17	5.53	2.07	7.60	14.50	5.4	19.90
ВБН-15.14.6	Длина, м	53.80	3.50	5.80			0.28											
	Масса, кг	8.27	2.20	5.14			1.58		0.08	13.41	3.86	17.27	6.68	1.92	8.60	16.10	4.62	20.08

Р.Долмацина

Рук. группы

Инженер

ТК 1975

Выборка стали

Марка изделия	Класс или марка стали	ГОСТ 6727-53	ГОСТ 5781-61*			ГОСТ 380-71				ГОСТ 5915-70	Показатели расхода стали, кг								
											на блок			на 1 м² блока			на 1 м³ бетона		
		ВI	AI			ВСТ3КП2													
	Диаметр, профиль, мм	ф5	ф10	ф8	ф12	-80×6	-100×6	-120×6	-172×2	Гайка 2 М-16	Армат. изд.	Закл. дет.	Всего	Армат. изд.	Закл. дет.	Всего	Армат. изд.	Закл. дет.	Всего
ВБН-14.14.4	Длина, м	51.55	6.62					0.28											
	Масса, кг	7.92	4.10					1.58		0.08	9.96	3.72	13.68	5.36	2.00	7.36	19.80	7.4	27.2
ВБН-15.14.5	Длина, м	51.55	3.32		5.80			0.28											
	Масса, кг	7.92	2.06		5.14			1.58		0.08	13.06	3.72	16.78	6.82	1.94	8.75	22.9	6.50	29.4
ВБН-13.14.5	Длина, м	52.40	8.89				0.40	0.14											
	Масса, кг	8.07	5.50				1.88	0.79		0.20	10.11	6.33	16.44	5.87	3.66	9.53	15.95	9.95	25.10
ВБН-13.14.6	Длина, м	45.54	5.59		5.80		0.40	0.14											
	Масса, кг	7.01	3.46		5.14		1.88	0.79		0.20	12.15	6.33	18.48	7.32	3.78	11.10	16.8	8.76	25.60
КВБ-18.10	Длина, м	17.18	1.60	2.80		0.32													
	Масса, кг	2.64	1.00	1.12		1.20					3.76	2.20	5.96	2.35	1.07	3.42	33.6	15.2	48.8
КВБ-15.10	Длина, м	14.76	1.60	2.80		0.32													
	Масса, кг	2.27	1.00	1.12		1.20					3.39	2.20	5.59	2.56	1.27	3.83	36.5	18.10	54.6
КВБ-12.10	Длина, м	11.27	1.60	2.80		0.32													
	Масса, кг	1.74	1.00	1.12		1.20					2.86	2.20	5.06	2.83	1.63	4.46	40.2	23.2	63.4
КВБ-18.13	Длина, м	23.62	1.60	2.80		0.32													
	Масса, кг	3.64	1.00	1.12		1.20					4.76	2.20	6.96	2.20	0.81	3.01	31.3	11.5	42.8
КВБ-15.13	Длина, м	20.28	1.60	2.80		0.32													
	Масса, кг	3.12	1.00	1.12		1.20					4.24	2.20	6.44	2.36	0.96	3.32	33.8	13.70	47.5
КВБ-26.10	Длина, м	24.76	1.60	2.80		0.32													
	Масса, кг	3.81	1.00	1.12		1.20					4.93	2.20	7.13	1.92	0.86	2.78	27.5	12.3	39.8

Марка изделия	Класс или марка стали	ГОСТ 6727-53	ГОСТ 5781-61*		ГОСТ 380-71				ГОСТ 5915-70	Показатели расхода стали, кг								
		ВI	АI		В ст 3 КП2					на блок			на 1 м² блока			на 1 м³ бетона		
		⌀5	⌀8	⌀16	-80×6	-100×6	-120×6	-172×2	Гайка 2 М-16	армат. изд.	закл. дет.	всего	армат. изд.	закл. дет.	всего	армат. изд.	закл. дет.	всего
ВБН-11.5.5	Длина, м	15.86	5.74				0.28											
	Масса, кг	2.44	3.10				1.58		0.08	3.34	3.86	7.20	7.86	7.95	15.81	18.0	20.7	38.7
ВБН-11.5.4	Длина, м	15.14	5.56				0.28											
	Масса, кг	2.32	2.96				1.58		0.08	3.22	3.72	6.94	7.72	7.63	15.28	24.5	28.1	52.6
ВБН-10.5.5	Длина, м	15.26	5.59			0.4	0.14											
	Масса, кг	2.36	2.98			1.88	0.79		0.20	1.88	6.33	8.21	5.35	14.35	19.70	11.7	39.00	50.7
ВБН-14.5.5	Длина, м	20.28	5.74				0.28											
	Масса, кг	3.13	3.10				1.58		0.08	4.03	3.86	7.89	7.26	6.21	13.47	17.10	16.20	33.1
ВБН-14.5.4	Длина, м	19.38	5.56				0.28											
	Масса, кг	2.98	2.96				1.58		0.08	3.88	3.72	7.60	7.14	5.86	13.00	23.1	22.1	45.2
ВБН-13.5.5	Длина, м	19.68	7.83			0.4	0.14											
	Масса, кг	3.03	4.36			1.88	0.79		0.20	3.93	6.33	10.26	7.66	10.97	18.63	18.7	30.0	48.7

Взамен

Проверил Р. Домащина

Рук. группы Р. Домащина

Инженер Д. Крейденко

Рук. группы

ЦНИИЭП жилища

ТК 1975

Выборка стали

Серия 1.134-3

Выпуск 3 | Лист 55

Марка изделия	Класс или марка стали	ГОСТ 6727-53	ГОСТ 5781-61*			ГОСТ 380-71		ГОСТ 5915-70	Показатели расхода стали, кг								
									На блок			На 1 м² блока			На 1 м³ бетона		
	Диаметр, профиль, мм	ϕ 5	ϕ 8	ϕ 10	ϕ 12	-272×2	-120×6 / -60×6	Гайка 2 М-16	Армат. изд.	Закл. дет.	Всего	Армат. изд.	Закл. дет.	Всего	Армат. изд.	Закл. дет.	Всего
ВБВ-14.28.2	Длина, м	99.96		3.30		0.168											
	Масса, кг	15.26		2.04		0.78			17.83	0.20	18.03	4.56	0.05	4.62	39.6	0.46	40.1
ВБВ-16.28.2; ВБВ-16.28.2а; ВБВ-16.28.2-1; ВБВ-16.28.2-1а.	Длина, м	113.48		3.50		0.16											
	Масса, кг	17.48		2.16		0.08			19.52	0.20	19.72	4.41	0.045	4.43	33.5	0.34	33.8
ВБН-16.14.5	Длина, м	54.74		6.62			0.28										
	Масса, кг	8.65		4.10			1.58	0.08	10.69	3.72	14.41	5.10	1.77	6.87	14.6	5.1	19.7
ВБН-17.14.6	Длина, м	56.20		3.32	5.80		0.28										
	Масса, кг	8.65		2.06	5.14		1.58	0.08	13.79	3.72	17.51	5.68	1.75	7.43	14.06	4.34	18.40
ВБН-16.5.5	Длина, м	19.90	2.24	3.32			0.28										
	Масса, кг	3.19	0.90	2.06			1.58	0.08	4.09	3.72	7.81	6.28	5.28	11.56	16.70	15.30	32.0
ВБН-16.14.4	Длина, м	52.49		6.38			0.28										
	Масса, кг	8.10		3.94			1.58	0.08	10.14	3.56	13.70	4.82	1.69	6.52	17.50	6.12	23.62
ВБН-17.14.4	Длина, м	52.49		3.08	5.80		0.28										
	Масса, кг	8.10		1.90	5.14		1.58	0.08	13.24	3.56	16.80	6.15	1.68	7.80	20.10	5.4	25.5
ВБН-16.5.4	Длина, м	19.60	2.24	3.08			0.28										
	Масса, кг	3.09	0.90	1.90			1.58	0.08	3.85	3.56	7.55	6.10	5.10	11.2	23.90	21.3	45.20
КВБ-20.9	Длина, м	18.24	2.80	1.60			0.32										
	Масса, кг	2.93	1.12	1.00			1.20		4.05	2.20	6.25	2.04	1.11	3.15	29.20	15.8	45.0
КВБ-20.12	Длина, м	22.95	2.80	1.60			0.32										
	Масса, кг	3.53	1.12	1.00			1.20		4.65	2.20	6.85	1.95	0.93	2.88	27.80	13.2	41.0

Р.Домащина

Рук. группы

ТК 1975

Выборка стали

Серия 1.134-3

Выпуск 3 | Лист 56

13928 60

Марка изделия	Класс или марка стали	ГОСТ 6727-53	ГОСТ 5781-61*			ГОСТ 380-71		ГОСТ 5915-70	Показатели расхода стали, кг								
									на блок			на 1 м² блока			на 1 м³ бетона		
		ВI	AI			В Ст. 3 кп 2											
		⌀5	⌀8	⌀10	⌀12	-80×8	-120×6	Гайка 2М16	Армат. изд.	Закл. дет.	Всего	Армат. изд.	Закл. дет.	Всего	Армат. изд.	Закл. дет.	Всего
ВБН-11.14.8	Длина, м	59.02		12.56			0.56										
	Масса, кг	9.08		7.76			3.16	0.16	13.18	6.98	20.16	9.05	4.80	13.85	16.15	8.45	24.6
ВБН-12.14.9	Длина, м	59.02		5.92	5.80		0.56										
	Масса, кг	9.08		3.66	5.14		3.16	0.16	14.22	6.98	21.20	9.40	4.60	14.00	15.10	7.40	22.5
ВБН-11.5.8	Длина, м	22.26	4.60	5.92			0.56										
	Масса, кг	3.44	1.82	3.66			3.16	0.16	5.26	6.98	12.24	1.07	1.43	2.50	19.4	25.8	45.2
ВБН-14.14.8	Длина, м	75.20		12.56			0.56										
	Масса, кг	11.57		7.76			3.16	0.16	15.67	6.98	22.65	8.45	3.76	12.21	15.00	6.70	21.7
ВБН-15.14.9	Длина, м	75.20		5.92	5.80		0.56										
	Масса, кг	11.57		3.66	5.14		3.16	0.16	16.71	6.98	23.69	8.73	3.64	12.37	14.15	5.9	20.05
ВБН-14.5.8	Длина, м	28.36	4.60	5.92			0.56										
	Масса, кг	4.40	1.82	3.66			3.16	0.16	6.22	6.98	13.20	10.00	11.2	21.2	18.20	20.20	38.4
ВБН-16.14.7	Длина, м	75.44		12.04			0.56										
	Масса, кг	11.60		7.42			3.16	0.16	15.66	6.68	22.34	7.47	3.18	10.65	14.70	6.30	21.0
ВБН-17.14.8	Длина, м	75.44		5.44	5.80		0.56										
	Масса, кг	11.60		3.36	5.14		3.16	0.16	16.74	6.68	23.42	7.78	3.10	10.88	14.00	5.60	19.60
ВБН-16.5.7	Длина, м	28.60	4.52	5.44			0.56										
	Масса, кг	4.40	1.78	3.36			3.16	0.16	6.18	6.68	12.86	8.85	9.55	18.40	18.0	19.5	37.5
ВБН-22.14.5	Длина, м	84.68		3.50	3.72		0.28										
	Масса, кг	13.02		2.20	3.30		1.58	0.08	16.32	3.86	20.18	5.60	13.40	6.92	14.80	3.50	18.30
ВБН-23.14.6	Длина, м	84.68		3.50	5.80		0.28										
	Масса, кг	13.02		2.20	5.14		1.58	0.08	18.16	3.86	22.02	6.23	1.32	7.55	14.00	3.00	17.00
ВБН-22.5.5	Длина, м	32.00	2.30	3.50			0.28										
	Масса, кг	4.94	0.92	2.20			1.58	0.08	5.86	3.86	9.72	6.02	3.98	10.00	15.9	10.5	26.40

ТК 1975

Выборка стали