ТИПОВЫЕ СТРОИТЕЛЬНЫЕ КОНСТРУКЦИИ, ИЗДЕЛИЯ И УЗЛЫ

# СЕРИЯ 1.090.1-1/88

## СБОРНЫЕ ЖЕЛЕЗОБЕТОННЫЕ КОНСТРУКЦИИ МЕЖВИДОВОГО ПРИМЕНЕНИЯ ДЛЯ КРУПНОПАНЕЛЬНЫХ ОБЩЕСТВЕННЫХ ЗДАНИЙ И ВСПОМОГАТЕЛЬНЫХ ЗДАНИЙ ПРОМЫШЛЕННЫХ ПРЕДПРИЯТИЙ С ВЫСОТОЙ ЭТАЖА 3,3 М

ВЫПУСК 4-1

## ПАНЕЛИ ВНУТРЕННИХ СТЕН

РАБОЧИЕ ЧЕРТЕЖИ

23786
ЦЕНА 4-03

ТИПОВЫЕ СТРОИТЕЛЬНЫЕ КОНСТРУКЦИИ, ИЗДЕЛИЯ И УЗЛЫ

# СЕРИЯ 1.090.1-1/88

## СБОРНЫЕ ЖЕЛЕЗОБЕТОННЫЕ КОНСТРУКЦИИ МЕЖВИДОВОГО ПРИМЕНЕНИЯ ДЛЯ КРУПНОПАНЕЛЬНЫХ ОБЩЕСТВЕННЫХ ЗДАНИЙ И ВСПОМОГАТЕЛЬНЫХ ЗДАНИЙ ПРОМЫШЛЕННЫХ ПРЕДПРИЯТИЙ С ВЫСОТОЙ ЭТАЖА 3,3 М

ВЫПУСК 4-1

## ПАНЕЛИ ВНУТРЕННИХ СТЕН

РАБОЧИЕ ЧЕРТЕЖИ


РАЗРАБОТАНЫ
ЦНИИЭП ТОРГОВО-БЫТОВЫХ ЗДАНИЙ И ТУРИСТСКИХ КОМПЛЕКСОВ

ДИРЕКТОР ИНСТИТУТА — В.И.ЛЕПСКИЙ
НАЧАЛЬНИК ОТДЕЛА — Б.Н.ВОЛЬНСКИЙ
ГЛАВНЫЙ ИНЖЕНЕР ПРОЕКТА — С.Б.ШАЦ
ГЛАВНЫЙ ТЕХНОЛОГ — Г.Л.КАЦ



УТВЕРЖДЕНЫ
ГОССТРОЕМ СССР
ПРОТОКОЛ ОТ 28.03.89 № АЧ-14
ВВЕДЕНЫ В ДЕЙСТВИЕ С 01.10.89


© ЦИТП Госстроя СССР, 1989

| Обозначение документа | Наименование | стр. |
|---|---|---|
| 1.090.1-1/88.4-1-ТТ | Технические требования | 3 |
| К1 | Панели внутренних стен ПВ 60.30, | 7 |
| | ПВ 59.30 | 7 |
| К2 | Панели внутренних стен ПВ 30.30, | |
| | ПВ 29.30 | 8 |
| К3 | Панель внутренних стен ПВ 30.30-Э | 8 |
| К4 | Панель внутренних стен ПВ 30.30-В | 9 |
| К5 | Панель внутренних стен ПВ 28.30 | 9 |
| К6 | Панель внутренних стен ПВ 18.30 | 10 |
| К7 | Панель внутренних стен ПВ 6.30 | 10 |
| К8 | Панель внутренних стен ПВ 12.30 | 11 |
| К9 | Панель внутренних стен ПВ 12.30-Э | 11 |
| К10 | Панели внутренних стен 1ПВ 60.30, | |
| | 1ПВ 59.30 | 12 |
| К11 | Панели внутренних стен 1ПВ 30.30, | |
| | 1ПВ 29.30 | 13 |
| К12 | Панель внутренних стен 1ПВ 30.30-Э | 13 |
| К13 | Панель внутренних стен 1ПВ 29.30-В | 14 |
| К14 | Панель внутренних стен 1ПВ 18.30 | 14 |
| К15 | Панель внутренних стен 1ПВ 12.30 | 15 |
| К16 | Панель внутренних стен 1ПВ 12.30-Э | 15 |
| К17 | Панель внутренних стен ПВП 60.30.10 | 16 |
| К18 | Панель внутренних стен ПВП 60.30.19 | 17 |
| К19 | Панели внутренних стен ПВП 30.30.10, | |
| | ПВП 28.30.10 | 18 |
| К20 | Панель внутренних стен ПВП 30.30.13 | 18 |
| К21 | Панель внутренних стен 1ПВП 30.30.10 | 19 |
| К22 | Панель внутренних стен 1ПВП 30.30.13 | 19 |

| Обозначение документа | Наименование | стр. |
|---|---|---|
| 1.090.1-1/88.4-1 К23 | Панель внутренних стен ПВ 59.33 | 20 |
| К24 | Панели внутренних стен ПВ 30.33, | |
| | ПВ 29.33 | 21 |
| К25 | Панель внутренних стен ПВ 30.16 | 21 |
| К26 | Панель внутренних стен 1ПВ 59.33 | 22 |
| К27 | Панель внутренних стен 2ПВ 59.33 | 23 |
| К28 | Панель внутренних стен 1ПВ 30.33 | 24 |
| К29 | Панель внутренних стен 2ПВ 30.33 | 24 |
| К30 | Панель внутренних стен 1ПВГ 59.33 | 25 |
| К31 | Панель внутренних стен 2ПВГ 59.33 | 26 |
| К32 | Панель внутренних стен ПВР 60.30.42 | 27 |
| К33 | Панель внутренних стен ПВР 30.30.15 | 28 |
| К34 | Панель внутренних стен ПВР 29.30.15 | 28 |
| К35 | Панель внутренних стен ПВР 28.30.15 | 29 |
| К36 | Панель внутренних стен ПВР 30.30.19 | 29 |
| К37 | Панель внутренних стен ПВА 60.30.42 | 30 |
| К38 | Панели внутренних стен ПВА 30.30.20, | |
| | ПВА 29.30.20 | 31 |
| К39 | Панель внутренних стен ПВА 28.30.20 | 31 |
| К40 | Панель внутренних стен ПВГ 30.12 | 32 |
| К41 | Узлы | 33 |
| РС | Ведомость расхода стали | 40 |


Взамен инв. | Подпись и дата | Инв. № подл.

| | | | |
|---|---|---|---|
| Нач.отд. | Волынский | | |
| Н.контр. | Хорошилова | | |
| Гл.конст | Шац | | |
| ГИП | Николаева | | |
| ГИП | Коновалова | | |
| Провер | | | |
| Разраб | | | |

1.090.1-1/88.4-1

Содержание

| Стадия | Лист | Листов |
|---|---|---|
| Р | | 1 |

ЦНИИЭП торгово-бытовых зданий туристских комплексов

23786 3

## I. Общая часть

Выпуск 4-I "Панели внутренних стен" входит в состав серии 090.I-I/88 "Сборные железобетонные конструкции межвидового применения я крупнопанельных общественных зданий и вспомогательных зданий промышленных предприятий с высотой этажа 3,3 м".

Выпуск содержит: технические требования, опалубочные чертежи панелей с выборкой материалов на них и ведомости расхода стали.

Настоящий выпуск следует рассматривать совместно с выпуском 4-2 анели внутренних стен. Пространственные каркасы" и выпуском 4-3 "Пали внутренних стен. Арматурные и закладные изделия".

Номенклатура внутренних стеновых панелей настоящего выпуска представляет собой несколько измененную номенклатуру выпуска 4-I серии 090.I-I.

По результатам анализа проектирования и строительства крупнопанельх зданий с изделиями серии I.090.I-I сокращено количество марок из сла: изделий с проемом, примыкающих к наружным стенам (марки IIВП...), -образных изделий (марок ПВГ ...) и изделий высотой 3275 мм. Вместе тем в номенклатуру включены новые марки панелей длиной 600 мм и элекопанели длиной 3000 мм и I200 мм.

Панели запроектированы в соответствии с требованиями СНиП 2.03.0I-84 Бетонные и железобетонные конструкции", ГОСТ I2504-80 "Панели стеновые утренние бетонные и железобетонные для жилых и общественных зданий", Н 32-77 "Инструкция по проектированию конструкций панельных жилых даний".

## 2. Конструкция панелей

Панели запроектированы из тяжелого бетона класса по прочности на атие В I2,5 и В 20, толщиной I60 мм.

Высота панелей – 3040 мм и 3275 мм.

Для сопряжения панелей внутренних стен с примыкающими к ним изделиям по граням панелей предусмотрены соответствующие шпонки, петлевые выпуски (анкера) и закладные изделия. На верхних гранях панелей установлены строповочные петли.

Армирование панелей производится сварными пространственными каркасами, которые устанавливаются в формующее оборудование в собранном виде, включая петлевые выпуски и закладные изделия.

Пространственные каркасы состоят из плоских арматурных каркасов, отдельных стержней, петлевых выпусков, закладных изделий, строповочных петель. Арматурная сталь принята в соответствии со СНиП 2.03.0I-84.

Для плоских каркасов, сеток и отдельных стержней принята горячекатан ая арматурная сталь периодического профиля класса Вр-I по ГОСТ 6727-80. Для монтажных петель применяется горячекатан ая сталь класса А-I по ГОСТ 573I-82 марки ВСт3сп2 и ВСт3пс2. В случае, если монтаж панелей возможен при зимней температуре ниже минус 40°С, применение петель из стали марки ВСт3пс2 не допускается. Для закладных изделий принята полосовая сталь по ГОСТ I03-76.

Марка стали для пластин закладных изделий должна назначаться в конкретном проекте в соответствии с приложением 2 (п.Iа) СНиП 2.03.0I-84 в зависимости от температуры наружного воздуха.

В ведомости расхода стали не учтен расход на осадку анкеров закладных деталей в процессе сварки втавр, который составляет до 2% расхода стали на эти анкера.

Размеры панелей, масса панелей не должны иметь отклонений, превышающих установленные ГОСТ I2504-80.

| | | | | | | |
|---|---|---|---|---|---|---|
| НАЧ.ОТД. | ВОЛЫНСКИЙ | | I.090.I-I/88. 4-I – ТТ | | | |
| Н.КОНТР. | ЕГОРОВ | | | | | |
| ГЛ.КОНСТ | ШАЦ | | Технические требования | СТАДИЯ | ЛИСТ | ЛИСТОВ |
| Г И П | НИКОЛАЕВА | | | Р | I | 4 |
| Г И П | КОНОВАЛОВА | | | ЦНИИЭП торгово-бытовых зданий и туристских комплексов | | |

## 3. Изготовление панелей

При изготовлении панелей следует руководствоваться указаниями ГОСТ 12504-80. При этом необходимо выполнять следующие требования:

панели формуются в кассетных установках;

при бетонировании необходимо обеспечить проектное положение пространственного каркаса;

Прочность бетона панели в момент первого подъема должна составлять более 70% от проектной.

Контроль качества панелей при изготовлении должен производиться путем систематического пооперационного контроля: прочности бетонных кубов и арматуры; точности укладки пространственных каркасов; толщин защитных слоев. Контроль качества и приемки панелей осуществляется в соответствии с ГОСТ 12504-80. Приемка панелей ОТК завода-изготовителя и контрольная выборочная проверка производится в соответствии с требованиями ГОСТ 12504-80; ГОСТ 13015.1-81.

Заполнение проемов столярными изделиями производится на заводе после термообработки панелей. Защита поверхности закладных изделий и петлевых выпусков от коррозии должна производиться в соответствии с указаниями конкретных проектов и СНиП 2.03.11-85 "Защита строительных конструкций от коррозии". Лицевые поверхности внутренних стеновых панелей должны быть подготовлены под окраску или оклейку обоями.

Отпускная прочность бетона должна составлять 70% от проектной в теплый период года и 90% - в холодный период.

При освоении производства панелей и при изменении технологии их изготовления рекомендуется провести испытания панелей и оценку их прочности и трещиностойкости по ГОСТ 8829-85 "Конструкции и изделия железобетонные сборные". Схемы испытания и контрольные нагрузки приведены ниже.

## 4. Указания по хранению и транспортировке панелей

Хранение и транспортировка панелей должны выполняться в соответствии с требованиями ГОСТ 12504-80, ГОСТ 13015.4-84 и выпуска 0-2 серии 1.090.1-1/88. Подъем панелей производить с применением самобалансирующих траверс, обеспечивающих вертикальное положение панелей и равномерную нагрузку на петли; наклон строп к вертикали допускается не более 15°. Опирание панелей при хранении и транспортировке должно производиться на специальные прокладки (деревянные, резиновые и т.п.).

## 5. Маркировка панелей

Маркировка панелей выполнена в соответствии с ГОСТ 23009-78 "Конструкции и изделия бетонные и железобетонные сборные. Условные обозначения (марки)".

Марка панели содержит обозначение основных характеристик панели и состоит из буквенно-цифровых групп.

Первая цифра означает:

для панелей высотой 3,0 м наличие в них петлевых выпусков (анкеров для крепления к наружным стенам);

для панелей с гребнем высотой 3,3 м - зеркальность в расположении гребня.

Группа букв означает:

ПВ - панель внутренняя без проемов (глухая);

ПВП - панель внутренняя с проемом;

ПВГ - панель внутренняя Г-образная;

ПВР - панель внутренняя рамная;

ПВА - панель внутренняя арочная.

Вторая группа цифр (записаны через точки) обозначает габарит панели (длина, высота) и ширину проема в дециметрах; индекс "Э" – обозначает наличие в панели электроблока.

Пример:

ПВП 60.30.10 – панель длиной 6,0 м, высотой 3,0 м с дверным проемом шириной 1,0 м;

ПВ 30.33 – панель длиной 3,0 м, высотой 3,3 м, правая.

Марки проставляются на чертежах и спецификациях проекта в заказах заводам-изготовителям и на изделиях. Каждая изготовленная панель должна иметь маркировку согласно ГОСТ 13015.2-81 "Конструкции и изделия бетонные и железобетонные сборные. Правила маркировки", выполненную несмываемой краской. Должны быть нанесены: марка панели, индекс предприятия, масса панели, марка бетона.

Внесение изменений в обозначения марок не допускается.

## 6. Расчетные нагрузки и указания по испытаниям панелей внутренних стен

Несущая способность панелей без проемов (глухих) и простенков панелей с проемами определяется несущей способностью опорных сечений (платформенным стыком) согласно выпуска 0-1 серия 1.090.1-1/88 К4.

Перемычки панелей-арок и панелей-рамок длиной 3,0 м и панелей с дверными проемами рассчитаны на нагрузку от опирания плит перекрытия пролетом 7,2 м и расчетной нагрузкой 800 кГс/м$^2$ без учета собственного веса плиты, и составляет 8,1 тс/м. ( 81,0 кн/м).

Перемычки панелей-арок и панелей-рамок длиной 6,0 м рассчитаны на нагрузку от опирания плит перекрытия пролетом 7,2 м и расчетной нагрузкой 600 кГс/м$^2$ без учета собственного веса плиты, и составляет 6,7 тс/м. ( 67,0 кн/м).

Для панелей высотой 3,3 м (с гребнем) нагрузка составляет 4,1 тс/м. ( 41,0 кн/м).

Испытанию подлежат панели типа ПВР, ПВА и панель ПВП 60.30.19.

Испытания панелей и оценку их прочности и трещиностойкости проводить в соответствии с ГОСТ 8829-85 нагружением конструкции до контролируемого предельного состояния путем силового воздействия.

Панели признаются годными, если результаты испытаний отобранных конструкций удовлетворяют всем требованиям по прочности и трещиностойкости.

Конструкция относится к третьей категории трещиностойкости.

Контрольная ширина раскрытия трещин согласно СНиП 2.03.01-84 п.1 к приложения 3 ГОСТ 8829-85 – 0,25 мм.

Величина коэффициента " С " для определения контрольных нагрузок по проверке прочности в зависимости от возможного характера разрушения принята согласно ГОСТ 8829-85 Приложение 3.

Контрольные нагрузки приведены в таблице см.лист 4 ТТ.



23786 6

# Схемы испытаний перемычек панелей с проемами, панелей рамок и панелей арок

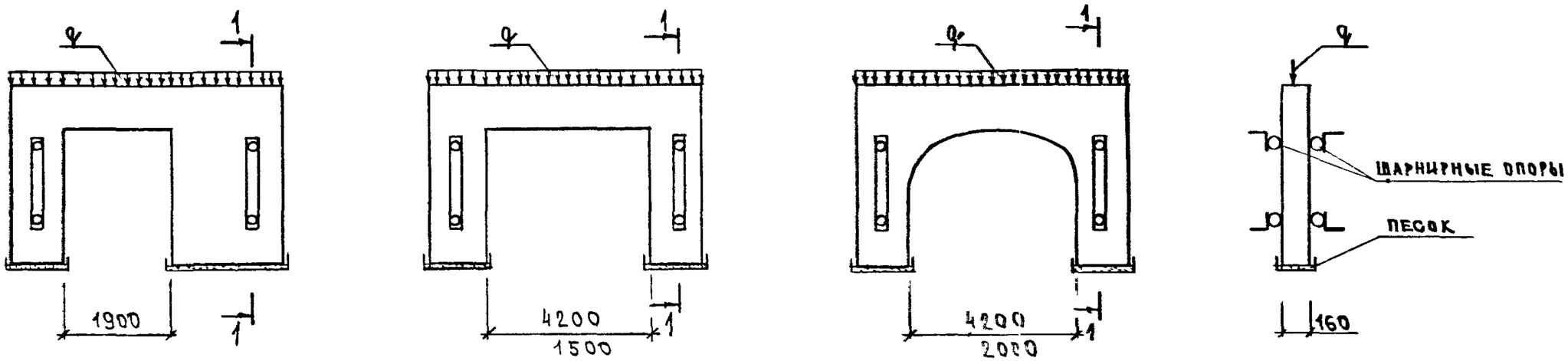


| Марка панели | Пролет перемычки L, см | Нагрузка эксплуатационная на перемычку | | Контрольные нагрузки при испытаниях | | | | Контрольная ширина раскрытия трещин, мм |
|---|---|---|---|---|---|---|---|---|
| | | нормативная $q_н$, кН/м | расчетная $q_р$, кН/м | по прочности, q кН/м | | | по трещиностойкости q кН/м | |
| | | | | C=1,25 | C=1,4 | C=1,6 | | |
| ПВП 60.30.19 | 1900 | 69,8 | 81,4 | 101,7 | 114,0 | 130,2 | 69,8 | 0,25 |
| ПВР 60.30.42 | 4200 | 57,6 | 67,0 | 83,8 | 93,8 | 107,2 | 57,6 | |
| ПВР 30.30.19 | 1900 | 69,8 | 81,4 | 101,7 | 114,0 | 130,2 | 69,8 | |
| ПВР 30.30.15 | 1500 | 69,8 | 81,4 | 101,7 | 114,0 | 130,2 | 69,8 | |
| ПВР 29.30.15 | 1500 | 69,8 | 81,4 | 101,7 | 114,0 | 130,2 | 69,8 | |
| ПВР 28.30.15 | 1500 | 69,8 | 81,4 | 101,7 | 114,0 | 130,2 | 69,8 | |
| ПВА 60.30.42 | 4200 | 57,6 | 67,0 | 83,8 | 93,8 | 107,2 | 57,6 | |
| ПВА 30.30.20 | 2000 | 69,8 | 81,4 | 101,7 | 114,0 | 130,2 | 69,8 | |
| ПВА 29.30.20 | 2000 | 69,8 | 81,4 | 101,7 | 114,0 | 130,2 | 69,8 | |
| ПВА 28.30.20 | 2000 | 69,8 | 81,4 | 101,7 | 114,0 | 130,2 | 69,8 | |

Взам.инв. | Подпись и дата | Инв. подл



23786 7

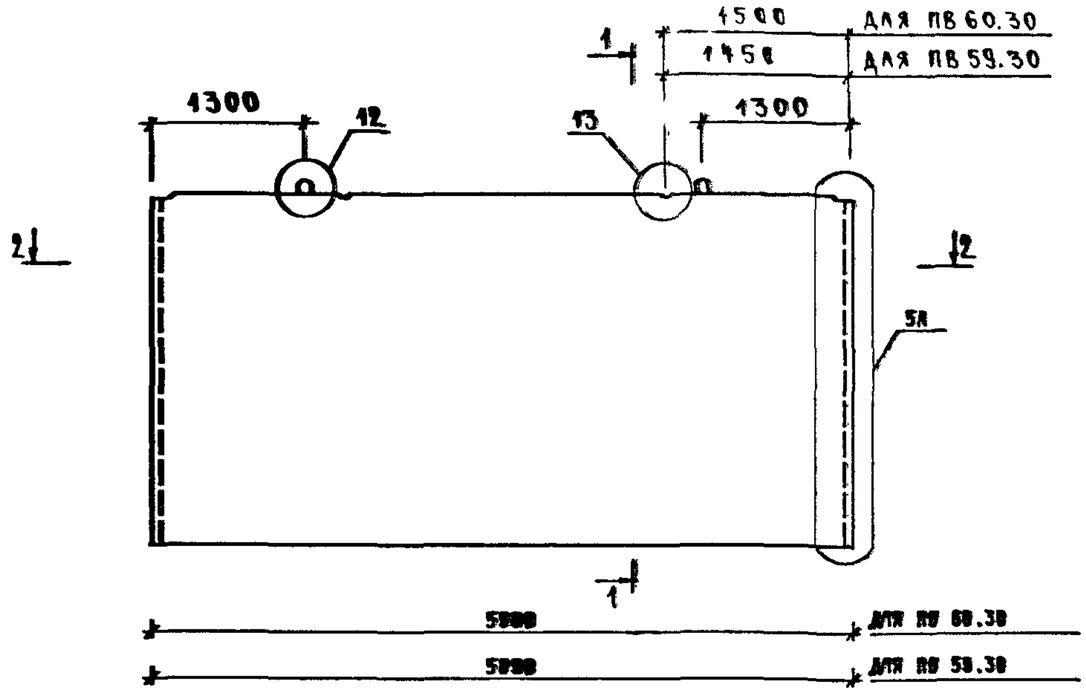


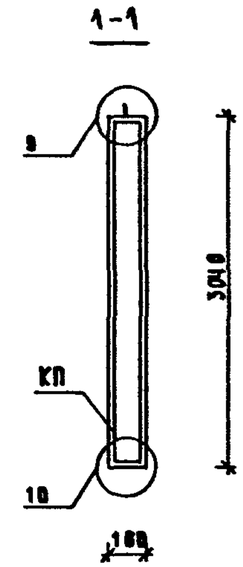


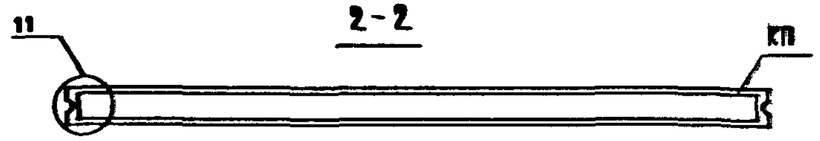


| МАРКА ПАНЕЛИ | РАСХОД МАТЕРИАЛОВ | | | | МАРКА АРМАТУРНОГО ИЗДЕЛИЯ | МАССА ПАНЕЛИ Т |
|---|---|---|---|---|---|---|
| | ТЯЖЕЛЫЙ БЕТОН КЛ.В12.5 М3 | ЭЛЕКТРО-БЛОК КГ | ДРЕВЕСИНА М3 | СТАЛЬ КГ | | |
| ПВ 60.30 | 2.906 | — | - | 32.81 | КП 60.30 | 7.27 |
| ПВ 59.30 | 2.862 | — | - | 32.73 | КП 59.30 | 7.16 |

1. УЗЛЫ СМ. К 41.
2. ВЕДОМОСТЬ РАСХОДА СТАЛИ СМ. РС

| | | | |
|---|---|---|---|
| НАЧ.ОТД. | ВОЛЫНСКИЙ | | 1.090.1-1/88.4-1 - К1 |
| Н.КОНТР. | ЕГОРОВ | | |
| ГЛ.КОНСТ. | ШАЦ | | ПАНЕЛИ ВНУТРЕННИХ СТЕН ПВ 60.30, ПВ 59.30 |
| ГИП | НИКОЛАЕВА | | СТАДИЯ: Р; ЛИСТ: ; ЛИСТОВ: 1 |
| ГИП | КОНОВАЛОВА | | ЦНИИЭП торгово-бытовых зданий туристских комплексов |
| ПРОВЕР. | ЕГОРОВ | | |
| РАЗРАБ. | ЛУГОВАЯ | | |

23786 8

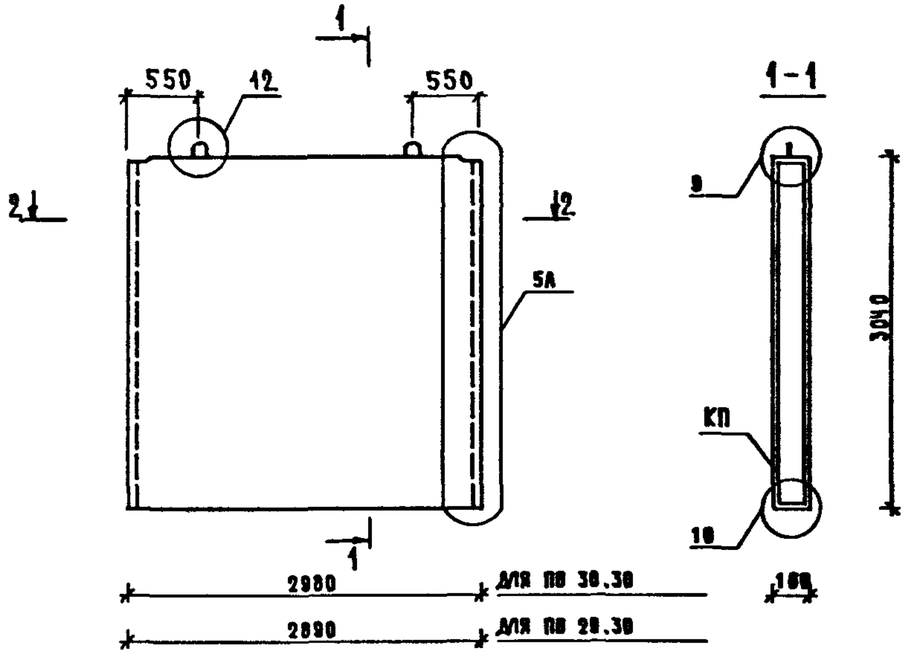


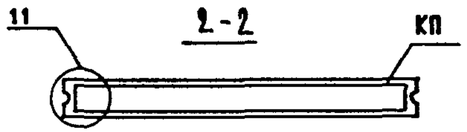


| МАРКА ПАНЕЛИ | РАСХОД МАТЕРИАЛОВ | | | | МАРКА АРМАТУРНОГО ИЗДЕЛИЯ | МАССА ПАНЕЛИ Т |
|---|---|---|---|---|---|---|
| | ТЯЖЕЛЫЙ БЕТОН КЛ.В12.5 М3 | ЭЛЕКТРО-БЛОК КГ | ДРЕВЕСИНА М3 | СТАЛЬ КГ | | |
| ПВ 30.30 | 1.446 | – | – | 17.42 | КП 30.30 | 3.62 |
| ПВ 29.30 | 1.403 | – | – | 17.37 | КП 29.30 | 3.51 |

1. УЗЛЫ СМ. К 41.
2. ВЕДОМОСТЬ РАСХОДА СТАЛИ СМ. РС.

| | | |
|---|---|---|
| САПР | ТБЗТК | |
| Т/П | СП | |
| РУК.ГР. | СТ.ИНЖ | БУРЛАКОВА |
| | | ВИНОКУР |

| | | |
|---|---|---|
| НАЧ.ОТД. | ВОЛЫНСКИЙ | |
| Н.КОНТР. | ЕГОРОВ | |
| ГЛ.КОНСТ | ШАЦ | |
| ГИП | НИКОЛАЕВА | |
| ГИП | КОНОВАЛОВА | |
| ПРОВЕР. | ЕГОРОВ | |
| РАЗРАБ. | ЛУГОВАЯ | |

1.090.1-1/88.4-1 – К2

ПАНЕЛИ ВНУТРЕННИХ СТЕН ПВ 30.30, ПВ 29.30

| СТАДИЯ | ЛИСТ | ЛИСТОВ |
|---|---|---|
| Р | | 1 |

ЦНИИЭП ТОРГОВО-БЫТОВЫХ ЗДАНИЙ И ТУРИСТСКИХ КОМПЛЕКСОВ

ВЗАМ.ИНВ. | ПОДПИСЬ И ДАТА | ИНВ. ПОДЛ.

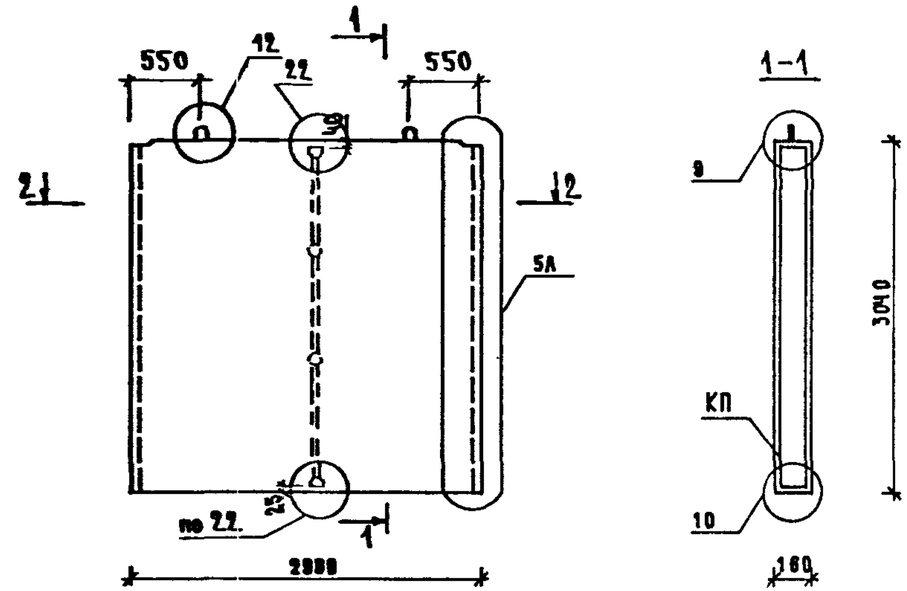


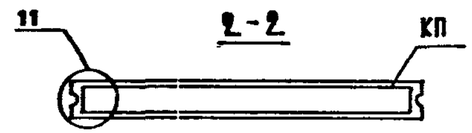


| МАРКА ПАНЕЛИ | РАСХОД МАТЕРИАЛОВ | | | | МАРКА АРМАТУРНОГО ИЗДЕЛИЯ | МАССА ПАНЕЛИ Т |
|---|---|---|---|---|---|---|
| | ТЯЖЕЛЫЙ БЕТОН КЛ.В12.5 М3 | ЭЛЕКТРО-БЛОК КГ | ДРЕВЕСИНА М3 | СТАЛЬ КГ | | |
| ПВ 30.30-Э | 1.446 | 2.96 | – | 17.57 | КП 3030-Э | 3,62 |

1. УЗЛЫ СМ. К 41.
2. ВЕДОМОСТЬ РАСХОДА СТАЛИ СМ. РС.

| | | |
|---|---|---|
| САПР | ТБЗТК | |
| Т/П | СП | |
| РУК.ГР. | СТ.ИНЖ | БУРЛАКОВА |
| | | ВИНОКУР |

| | | |
|---|---|---|
| НАЧ.ОТД | ВОЛЫНСКИЙ | |
| Н.КОНТР. | ЕГОРОВ | |
| ГЛ.КОНСТ | ШАЦ | |
| ГИП | НИКОЛАЕВА | |
| ГИП | КОНОВАЛОВА | |
| ПРОВЕР. | ЕГОРОВ | |
| РАЗРАБ. | ЛУГОВАЯ | |

1.090.1-1/88.4-1-К3

ПАНЕЛЬ ВНУТРЕННИХ СТЕН ПВ 30.30-Э

| СТАДИЯ | ЛИСТ | ЛИСТОВ |
|---|---|---|
| Р | | 1 |

ЦНИИЭП ТОРГОВО-БЫТОВЫХ ЗДАНИЙ И ТУРИСТСКИХ КОМПЛЕКСОВ

ВЗАМ.ИНВ. | ПОДПИСЬ И ДАТА | ИНВ. ПОДЛ.

23786 9

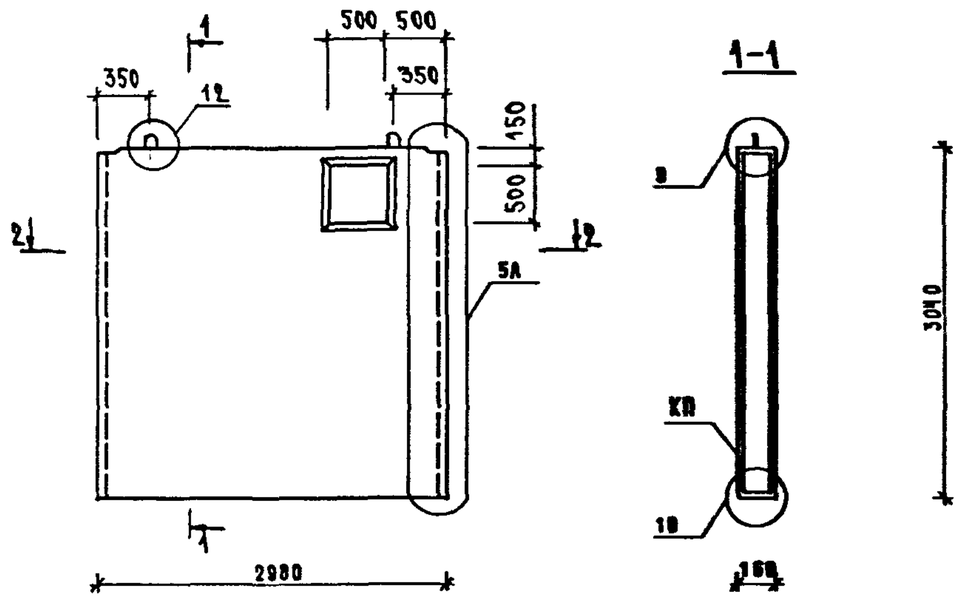


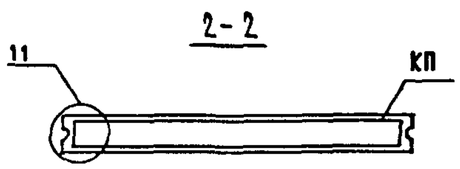


| МАРКА ПАНЕЛИ | РАСХОД МАТЕРИАЛОВ | | | | МАРКА АРМАТУРНОГО ИЗДЕЛИЯ | МАССА ПАНЕЛИ |
|---|---|---|---|---|---|---|
| | ТЯЖЕЛЫЙ БЕТОН КЛ.В12.5 М3 | ЭЛЕКТРО-БЛОК КГ | ДРЕВЕСИНА М3 | СТАЛЬ КГ | | Т |
| ПВ 30.30-8 | 1.406 | – | – | 18.45 | КП 3030-8 | 3.52 |

1. УЗЛЫ СМ. К 1.
2. ВЕДОМОСТЬ РАСХОДА СТАЛИ СМ. РС.

| | | | |
|---|---|---|---|
| НАЧ.ОТД. | ВОЛЫНСКИЙ | 1.090.1-1/88.4-1 – К4 | |
| Н.КОНТР. | ЕГОРОВ | | |
| ГЛ.КОНСТ. | ШАЦ | ПАНЕЛЬ ВНУТРЕННИХ СТЕН ПВ 30.30-8 | СТАДИЯ Р / ЛИСТ / ЛИСТОВ 1 |
| ГИП | НИКОЛАЕВА | | ЦНИИЭП ТОРГОВО-БЫТОВЫХ ЗДАНИЙ И ТУРИСТСКИХ КОМПЛЕКСОВ |
| ГИП | КОНОВАЛОВА | | |
| ПРОВЕР. | ЕГОРОВ | | |
| РАЗРАБ. | ЛУГОВАЯ | | |

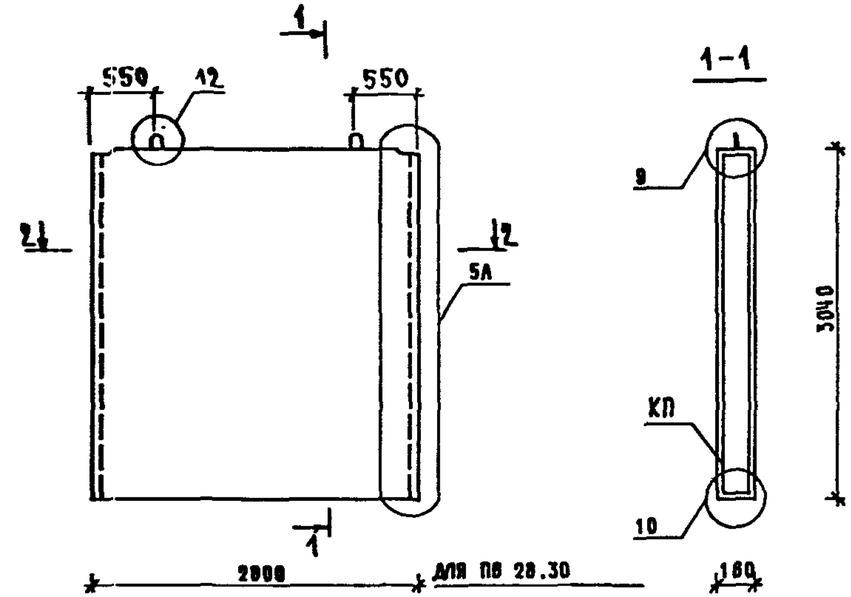


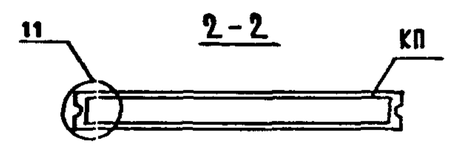


| МАРКА ПАНЕЛИ | РАСХОД МАТЕРИАЛОВ | | | | МАРКА АРМАТУРНОГО ИЗДЕЛИЯ | МАССА ПАНЕЛИ |
|---|---|---|---|---|---|---|
| | ТЯЖЕЛЫЙ БЕТОН КЛ.В12.5 М3 | ЭЛЕКТРО-БЛОК КГ | ДРЕВЕСИНА М3 | СТАЛЬ КГ | | Т |
| ПВ 28.30 | 1.359 | – | – | 17.32 | КП 28.30 | 3.39 |

1. УЗЛЫ СМ. К 41.
2. ВЕДОМОСТЬ РАСХОДА СТАЛИ СМ. РС.

| | | | |
|---|---|---|---|
| НАЧ.ОТД. | ВОЛЫНСКИЙ | 1.090.1-1/88.4-1 – К5 | |
| Н.КОНТР. | ЕГОРОВ | | |
| ГЛ.КОНСТ. | ШАЦ | ПАНЕЛЬ ВНУТРЕННИХ СТЕН ПВ 28.30 | СТАДИЯ Р / ЛИСТ / ЛИСТОВ 1 |
| ГИП | НИКОЛАЕВА | | ЦНИИЭП ТОРГОВО-БЫТОВЫХ ЗДАНИЙ И ТУРИСТСКИХ КОМПЛЕКСОВ |
| ГИП | КОНОВАЛОВА | | |
| ПРОВЕР. | ЕГОРОВ | | |
| РАЗРАБ. | ЛУГОВАЯ | | |

ВЗАМ.ИНВ. | ПОДПИСЬ И ДАТА | ИНВ. ПОДЛ.

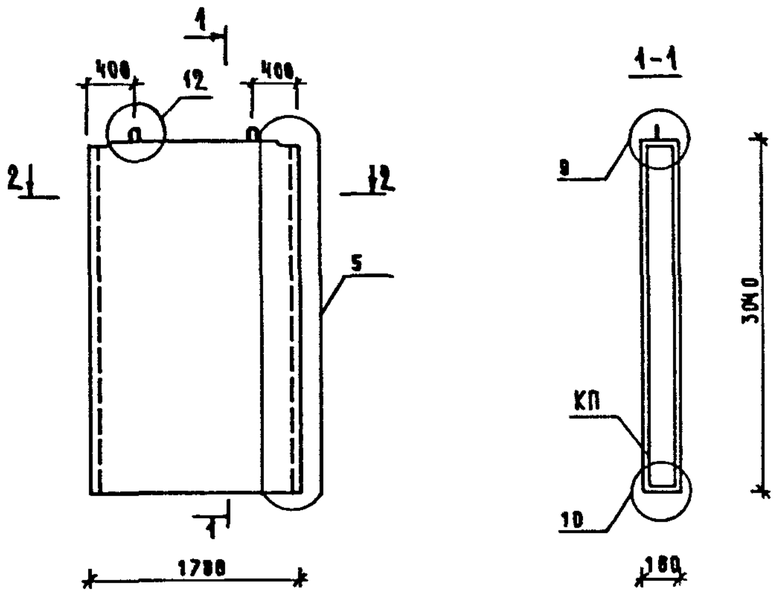





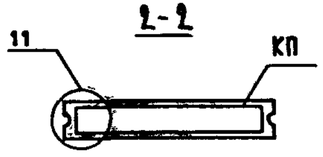


| МАРКА ПАНЕЛИ | РАСХОД МАТЕРИАЛОВ | | | | МАРКА АРМАТУРНОГО ИЗДЕЛИЯ | МАССА ПАНЕЛИ |
|---|---|---|---|---|---|---|
| | ТЯЖЕЛЫЙ БЕТОН КЛ.В12.5 М3 | ЭЛЕКТРО-БЛОК КГ | ДРЕВЕСИНА М3 | СТАЛЬ КГ | | Т |
| ПВ 18.30 | 0.863 | – | – | 11.35 | КП 18.30 | 2.16 |

1. УЗЛЫ СМ. К 41.
2. ВЕДОМОСТЬ РАСХОДА СТАЛИ СМ. РС.

| | | |
|---|---|---|
| НАЧ.ОТД. | ВОЛЫНСКИЙ | |
| Н.КОНТР. | ЕГОРОВ | |
| ГЛ.КОНСТ | ШАЦ | |
| ГИП | НИКОЛАЕВА | |
| ГИП | КОНОВАЛОВА | |
| ПРОВЕР. | ЕГОРОВ | |
| РАЗРАБ. | ЛУГОВАЯ | |

1.090.1-1|88.4-1 - К6

ПАНЕЛЬ ВНУТРЕННИХ СТЕН ПВ 18.30

| СТАДИЯ | ЛИСТ | ЛИСТОВ |
|---|---|---|
| Р | | 1 |

ЦНИИЭП торгово-бытовых зданий и туристских комплексов

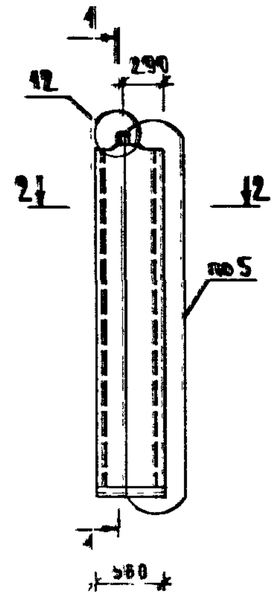


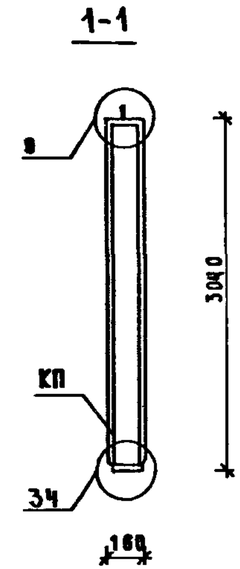


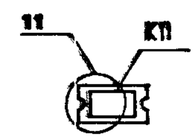


| МАРКА ПАНЕЛИ | РАСХОД МАТЕРИАЛОВ | | | | МАРКА АРМАТУРНОГО ИЗДЕЛИЯ | МАССА ПАНЕЛИ |
|---|---|---|---|---|---|---|
| | ТЯЖЕЛЫЙ БЕТОН КЛ.В12.5 М3 | ЭЛЕКТРО-БЛОК КГ | ДРЕВЕСИНА М3 | СТАЛЬ КГ | | Т |
| ПВ 6.30 | 0.279 | – | – | 18.07 | КП 6.30 | 0.70 |

1. УЗЛЫ СМ. К 41.
2. ВЕДОМОСТЬ РАСХОДА СТАЛИ СМ. РС.

| | | |
|---|---|---|
| НАЧ.ОТД. | ВОЛЫНСКИЙ | |
| Н.КОНТР. | ЕГОРОВ | |
| ГЛ.КОНСТ | ШАЦ | |
| ГИП | НИКОЛАЕВА | |
| ГИП | КОНОВАЛОВА | |
| ПРОВЕР | ЕГОРОВ | |
| РАЗРАБ. | ЛУГОВАЯ | |

1.090.1-1|88.4-1 - К7

ПАНЕЛЬ ВНУТРЕННИХ СТЕН ПВ 6.30

| СТАДИЯ | ЛИСТ | ЛИСТОВ |
|---|---|---|
| Р | | 1 |

ЦНИИЭП торгово-бытовых зданий и туристских комплексов

ВИНОКУР | БУРЛАКОВА | РУК.ГР. | СТ.ИНЖ | ТЛП | СП | САПР | ТБЗТК

ВЗАМ.ИНВ. | ПОДПИСЬ И ДАТА | ИНВ. ПОДЛ.

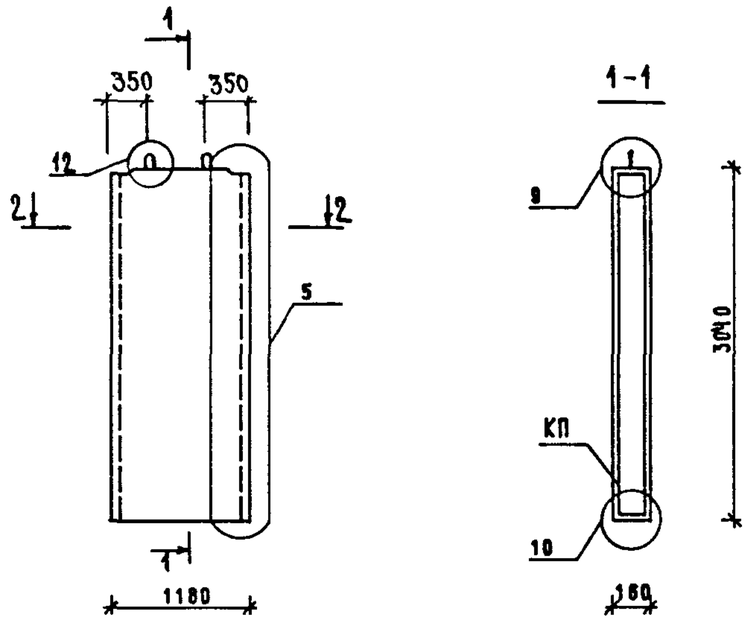


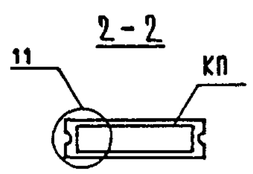


| МАРКА ПАНЕЛИ | РАСХОД МАТЕРИАЛОВ | | | | МАРКА АРМАТУРНОГО ИЗДЕЛИЯ | МАССА ПАНЕЛИ Т |
|---|---|---|---|---|---|---|
| | ТЯЖЕЛЫЙ БЕТОН КЛ.В12.5 М3 | ЭЛЕКТРО-БЛОК КГ | ДРЕВЕСИНА М3 | СТАЛЬ КГ | | |
| ПВ 12.30 | 0.571 | — | - | 10.21 | КП12.30 | 1.43 |

1. УЗЛЫ СМ. К 41.
2. ВЕДОМОСТЬ РАСХОДА СТАЛИ СМ. РС.

| | | | |
|---|---|---|---|
| НАЧ.ОТД. | ВОЛЫНСКИЙ | | 1.090.1-1/88.4-1 - К8 |
| Н.КОНТР. | ЕГОРОВ | | |
| ГЛ.КОНСТ | ШАЦ | | ПАНЕЛЬ ВНУТРЕННИХ СТЕН ПВ 12.30 |
| ГИП | НИКОЛАЕВА | | СТАДИЯ Р / ЛИСТ / ЛИСТОВ 1 |
| ГИП | КОНОВАЛОВА | | ЦНИИЭП ТОРГОВО-БЫТОВЫХ ЗДАНИЙ И ТУРИСТСКИХ КОМПЛЕКСОВ |
| ПРОВЕР. | ЕГОРОВ | | |
| РАЗРАБ. | ЛУГОВАЯ | | |

| | | |
|---|---|---|
| САПР ТБЗТК | ТЛП СП | РУК.ГР. СТ.ИНЖ. | ВИНОКУР БУРЛАКОВА |

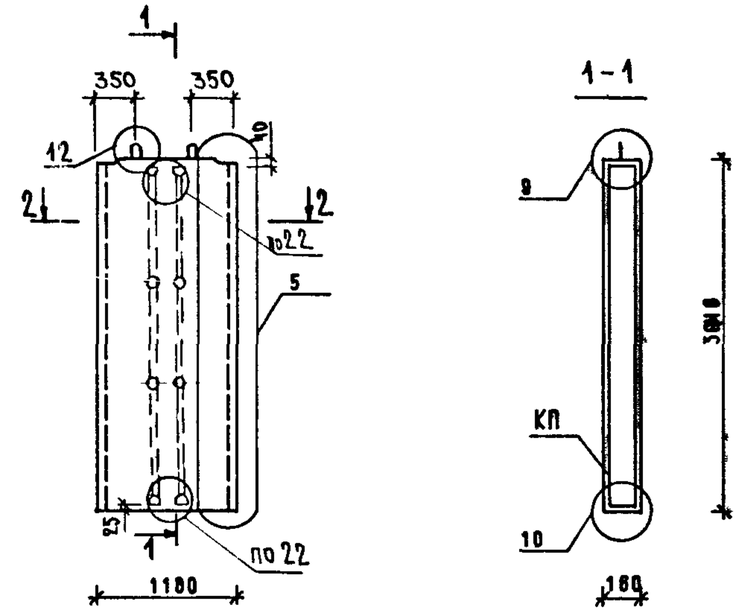


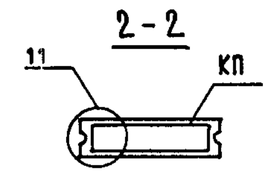


| МАРКА ПАНЕЛИ | РАСХОД МАТЕРИАЛОВ | | | | МАРКА АРМАТУРНОГО ИЗДЕЛИЯ | МАССА ПАНЕЛИ Т |
|---|---|---|---|---|---|---|
| | ТЯЖЕЛЫЙ БЕТОН КЛ.В12.5 М3 | ЭЛЕКТРО-БЛОК КГ | ДРЕВЕСИНА М3 | СТАЛЬ КГ | | |
| ПВ 12.30-3 | 0.571 | 5.92 | - | 10.36 | КП12.30-3 | 1.43 |

1. УЗЛЫ СМ. К 41.
2. ВЕДОМОСТЬ РАСХОДА СТАЛИ СМ. РС.

| | | | |
|---|---|---|---|
| НАЧ.ОТД. | ВОЛЫНСКИЙ | | 1.090.1-1/88.4-1 - К9 |
| Н.КОНТР. | ЕГОРОВ | | |
| ГЛ.КОНСТ | ШАЦ | | ПАНЕЛЬ ВНУТРЕННИХ СТЕН ПВ 12.30-3 |
| ГИП | НИКОЛАЕВА | | СТАДИЯ Р / ЛИСТ / ЛИСТОВ 1 |
| ГИП | КОНОВАЛОВА | | ЦНИИЭП ТОРГОВО-БЫТОВЫХ ЗДАНИЙ И ТУРИСТСКИХ КОМПЛЕКСОВ |
| ПРОВЕР. | ЕГОРОВ | | |
| РАЗРАБ. | ЛУГОВАЯ | | |

ВЗАМ.ИНВ. | ПОДПИСЬ И ДАТА | ИНВ. ПОДЛ.

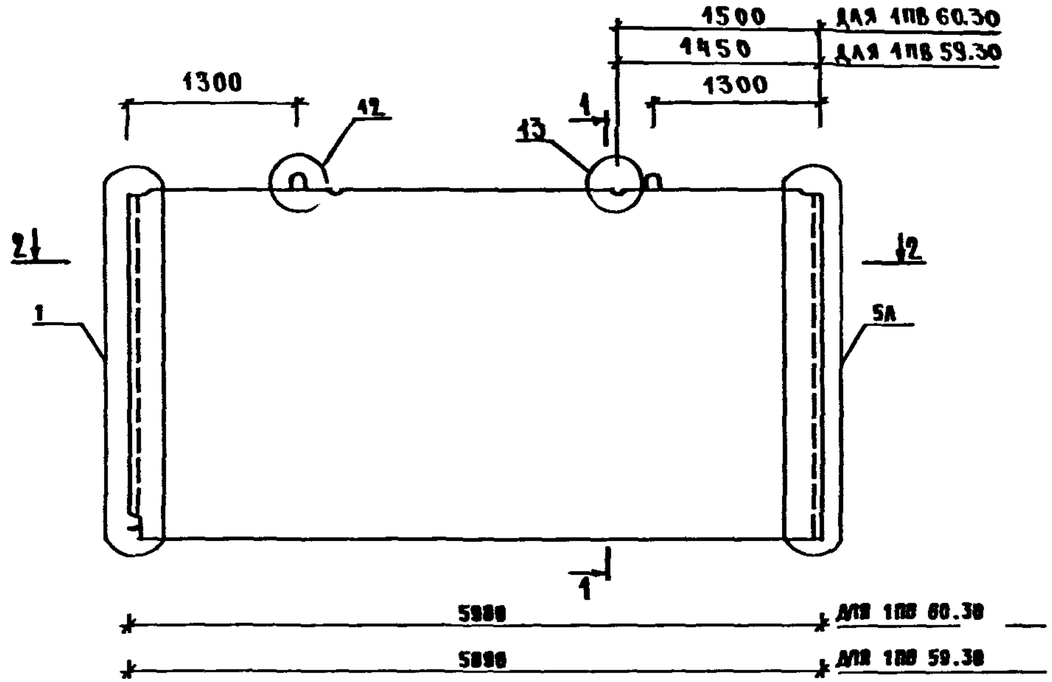


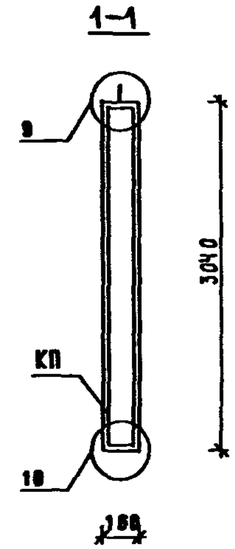

| МАРКА ПАНЕЛИ | РАСХОД МАТЕРИАЛОВ | | | | МАРКА АРМАТУРНОГО ИЗДЕЛИЯ | МАССА ПАНЕЛИ Т |
|---|---|---|---|---|---|---|
| | ТЯЖЕЛЫЙ БЕТОН КЛ.В12.5 М3 | ЭЛЕКТРО-БЛОК КГ | ДРЕВЕСИНА М3 | СТАЛЬ КГ | | |
| 1ПВ 60.30 | 2.865 | – | – | 33.79 | 1КП 60.30 | 7.16 |
| 1ПВ 59.30 | 2.822 | – | – | 33.74 | 1КП 59.30 | 7.06 |

1. УЗЛЫ СМ. К 41.
2. ВЕДОМОСТЬ РАСХОДА СТАЛИ СМ. РС.

| | | |
|---|---|---|
| НАЧ.ОТД. | ВОЛЫНСКИЙ | |
| Н.КОНТР. | ЕГОРОВ | |
| ГЛ.КОНСТ | ШАЦ | |
| ГИП | НИКОЛАЕВА | |
| ГИП | КОНОВАЛОВА | |
| ПРОВЕР. | ЕГОРОВ | |
| РАЗРАБ. | АЧГОВАЯ | |

1.090.1-1/88.4-1 - К 10

ПАНЕЛИ ВНУТРЕННИХ СТЕН 1ПВ 60.30, 1ПВ 59.30

| СТАДИЯ | ЛИСТ | ЛИСТОВ |
|---|---|---|
| Р | | 1 |

ЦНИИЭП ТОРГОВО-БЫТОВЫХ ЗДАНИЙ ТУРИСТСКИХ КОМПЛЕКСОВ

ОАПР ТВЭТК | ТЛП ОП | РУК.ГР. ОТ.ИНЖ | ВИНОКУР БУРЛАКОВА

ИНВ. ПОДЛ. | ПОДПИСЬ И ДАТА | ВЗАМ.ИНВ.

23786 13

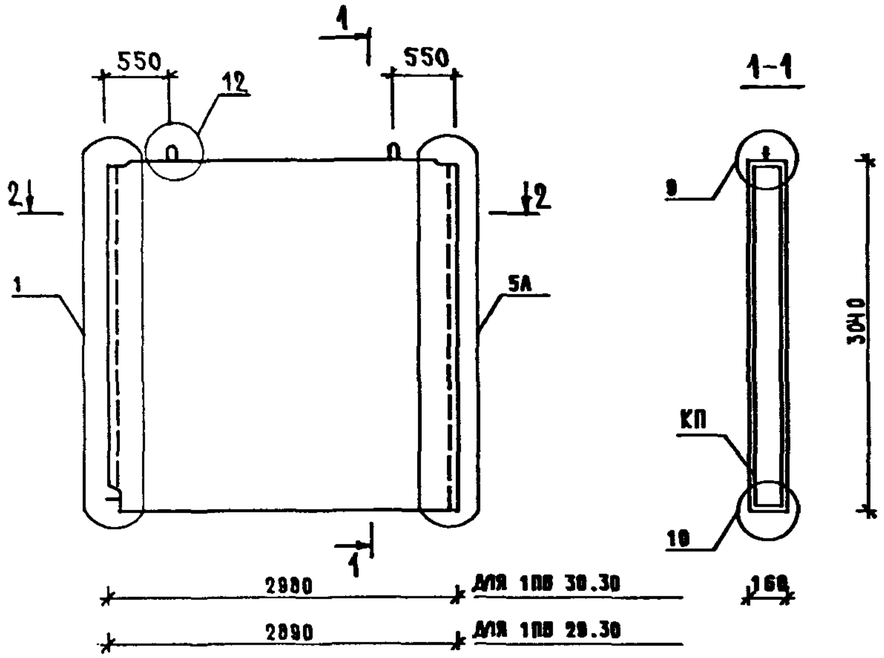


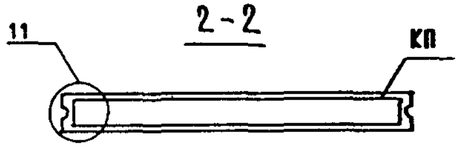


| МАРКА ПАНЕЛИ | РАСХОД МАТЕРИАЛОВ | | | | МАРКА АРМАТУРНОГО ИЗДЕЛИЯ | МАССА ПАНЕЛИ |
|---|---|---|---|---|---|---|
| | ТЯЖЕЛЫЙ БЕТОН КЛ.В12.5 М3 | ЭЛЕКТРО-БЛОК КГ | ДРЕВЕСИНА М3 | СТАЛЬ КГ | | Т |
| В 30.30 | 1.436 | – | – | 18.42 | 1КП30.30 | 3.59 |
| В 29.30 | 1.393 | – | – | 18.37 | 1КП29.30 | 3.48 |

1. УЗЛЫ СМ. К 41
2. ВЕДОМОСТЬ РАСХОДА СТАЛИ СМ. РС

| | | |
|---|---|---|
| НАЧ.ОТД. | ВОЛЫНСКИЙ | |
| ГЛ.КОНТР. | ЕГОРОВ | |
| ГЛ.КОНСТ | ШАЦ | |
| ГИП | НИКОЛАЕВА | |
| ГИП | КОНОВАЛОВА | |
| ПРОВЕР. | ЕГОРОВ | |
| РАЗРАБ | ЛУГОВАЯ | |

1.090.1-1/88.4-1 – К11

ПАНЕЛИ ВНУТРЕННИХ СТЕН 1ПВ 30.30, 1ПВ 29.30

| СТАДИЯ | ЛИСТ | ЛИСТОВ |
|---|---|---|
| | | 1 |

ЦНИИЭП ТОРГОВО-БЫТОВЫХ ЗДАНИЙ И ТУРИСТСКИХ КОМПЛЕКСОВ

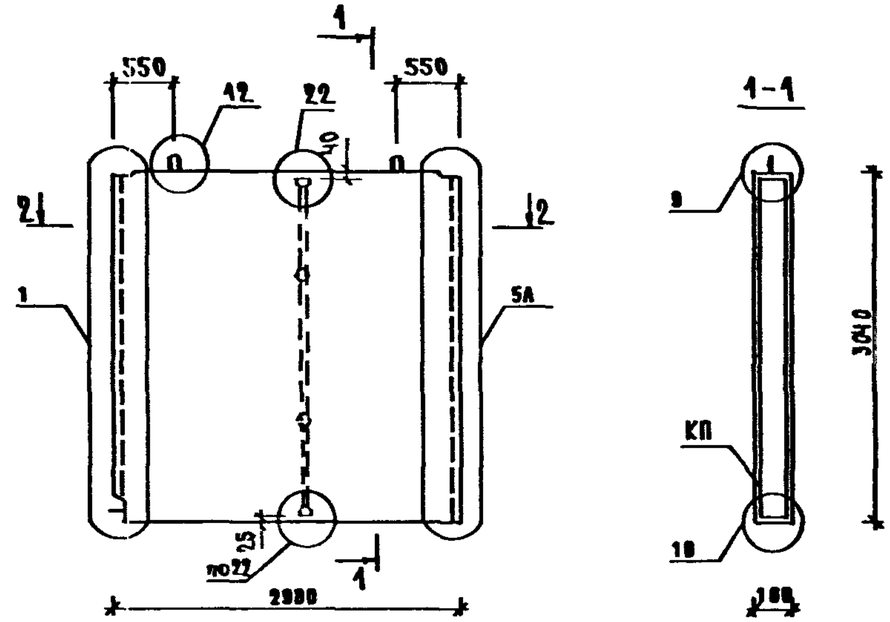


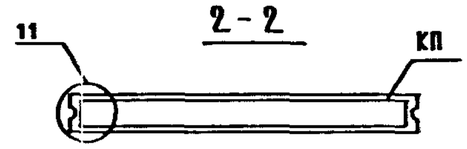


| МАРКА ПАНЕЛИ | РАСХОД МАТЕРИАЛОВ | | | | МАРКА АРМАТУРНОГО ИЗДЕЛИЯ | МАССА ПАНЕЛИ |
|---|---|---|---|---|---|---|
| | ТЯЖЕЛЫЙ БЕТОН КЛ.В12.5 М3 | ЭЛЕКТРО-БЛОК КГ | ДРЕВЕСИНА М3 | СТАЛЬ КГ | | Т |
| 1ПВ 30.30-3 | 1.436 | 2.96 | – | 18.57 | 1КП30.30-3 | 3,59 |

1. УЗЛЫ СМ. К 41
2. ВЕДОМОСТЬ РАСХОДА СТАЛИ СМ. РС

| | | |
|---|---|---|
| НАЧ.ОТД. | ВОЛЫНСКИЙ | |
| Н.КОНТР. | ЕГОРОВ | |
| ГЛ.КОНСТ | ШАЦ | |
| ГИП | НИКОЛАЕВА | |
| ГИП | КОНОВАЛОВА | |
| ПРОВЕР. | ЕГОРОВ | |
| РАЗРАБ. | ЛУГОВАЯ | |

1.090.1-1/88.4-1 – К12

ПАНЕЛЬ ВНУТРЕННИХ СТЕН 1ПВ 30.30-3

| СТАДИЯ | ЛИСТ | ЛИСТОВ |
|---|---|---|
| Р | | 1 |

ЦНИИЭП ТОРГОВО-БЫТОВЫХ ЗДАНИЙ И ТУРИСТСКИХ КОМПЛЕКСОВ

23786 14

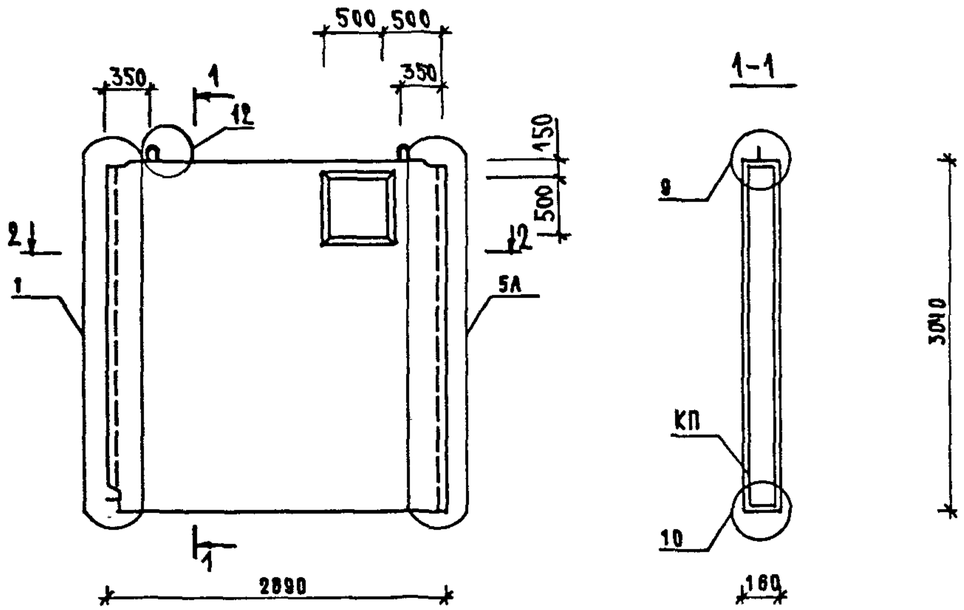


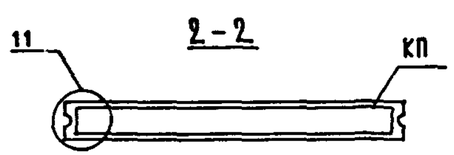


| МАРКА ПАНЕЛИ | РАСХОД МАТЕРИАЛОВ | | | | МАРКА АРМАТУРНОГО ИЗДЕЛИЯ | МАССА ПАНЕЛИ Т |
|---|---|---|---|---|---|---|
| | ТЯЖЕЛЫЙ БЕТОН КЛ.В12.5 М3 | ЭЛЕКТРО-БЛОК КГ | ДРЕВЕСИНА М3 | СТАЛЬ КГ | | |
| 1ПВ 29.30-В | 1.353 | – | - | 19.38 | 1КП 29.30-В | 3.38 |

1. УЗЛЫ СМ. К41
2. ВЕДОМОСТЬ РАСХОДА СТАЛИ СМ. РС

| | | |
|---|---|---|
| НАЧ.ОТД. | ВОЛЫНСКИЙ | |
| Н.КОНТР. | ЕГОРОВ | |
| ГЛ.КОНСТ | ШАЦ | |
| ГИП | НИКОЛАЕВА | |
| ГИП | КОНОВАЛОВА | |
| ПРОВЕР. | ЕГОРОВ | |
| РАЗРАБ. | ЛУГОВАЯ | |

1.090.1-1|88.4-1 – К13

ПАНЕЛЬ ВНУТРЕННИХ СТЕН 1ПВ 29.30-В

| СТАДИЯ | ЛИСТ | ЛИСТОВ |
|---|---|---|
| Р | | 1 |

ЦНИИЭП торгово-бытовых зданий и туристских комплексов

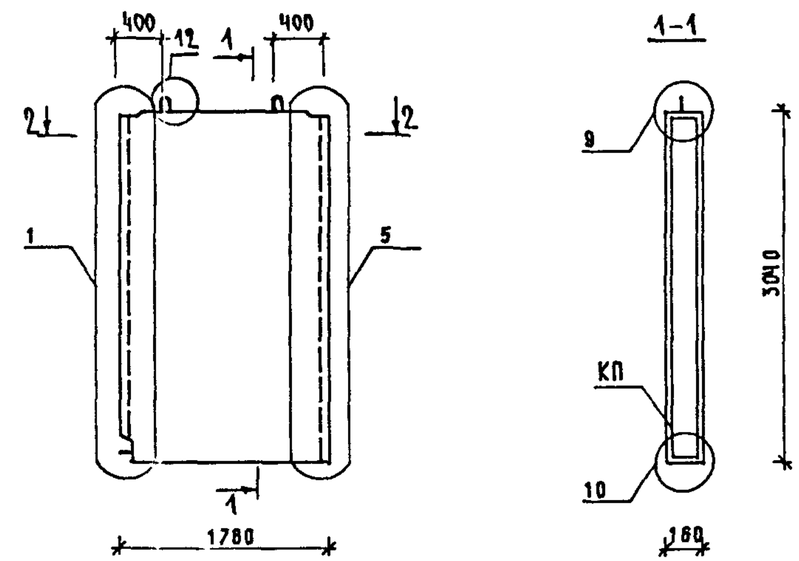


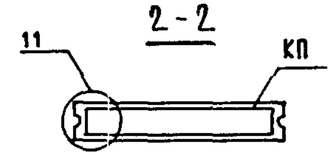


| МАРКА ПАНЕЛИ | РАСХОД МАТЕРИАЛОВ | | | | МАРКА АРМАТУРНОГО ИЗДЕЛИЯ | МАССА ПАНЕЛИ Т |
|---|---|---|---|---|---|---|
| | ТЯЖЕЛЫЙ БЕТОН КЛ.В12.5 М3 | ЭЛЕКТРО-БЛОК КГ | ДРЕВЕСИНА М3 | СТАЛЬ КГ | | |
| 1ПВ 18.30 | 0.853 | – | - | 12.35 | 1КП 18.30 | 2.13 |

1. УЗЛЫ СМ. К41
2. ВЕДОМОСТЬ РАСХОДА СТАЛИ СМ. РС

| | | |
|---|---|---|
| НАЧ.ОТД. | ВОЛЫНСКИЙ | |
| Н.КОНТР. | ЕГОРОВ | |
| ГЛ.КОНСТ | ШАЦ | |
| ГИП | НИКОЛАЕВА | |
| ГИП | КОНОВАЛОВА | |
| ПРОВЕР. | ЕГОРОВ | |
| РАЗРАБ. | ЛУГОВАЯ | |

1.090.1-1|88.4-1 – К14

ПАНЕЛЬ ВНУТРЕННИХ СТЕН 1ПВ 18.30

| СТАДИЯ | ЛИСТ | ЛИСТОВ |
|---|---|---|
| Р | | 1 |

ЦНИИЭП торгово-бытовых зданий и туристских комплексов

ВИНОКУР БУРЛАКОВА РУК.ГР. СТ.ИНЖ. ТЛП СП САПР ТБЗТК ВЗАМ.ИНВ. ПОДПИСЬ И ДАТА ИНВ. ПОДЛ.

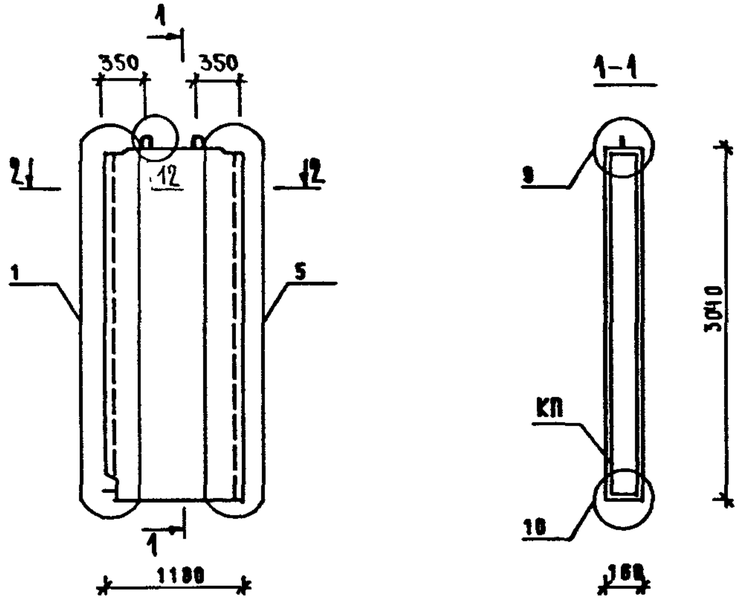


2-2

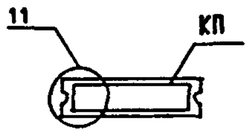


| МАРКА ПАНЕЛИ | РАСХОД МАТЕРИАЛОВ | | | | МАРКА АРМАТУРНОГО ИЗДЕЛИЯ | МАССА ПАНЕЛИ Т |
|---|---|---|---|---|---|---|
| | ТЯЖЕЛЫЙ БЕТОН КЛ.В12.5 М3 | ЭЛЕКТРО-БЛОК КГ | ДРЕВЕСИНА М3 | СТАЛЬ КГ | | |
| 1 В 12.30 | 0.553 | – | – | 11.21 | 1КП12.30 | 1.38 |

1. УЗЛЫ СМ. К 41
2. ВЕДОМОСТЬ РАСХОДА СТАЛИ СМ. РС

| | | | |
|---|---|---|---|
| Н. ОТД. | ВОЛЫНСКИЙ | | 1.090.1-1/88.4-1 – К15 |
| Н. КОНТР. | ЕГОРОВ | | |
| ГЛ. КОНСТ | ШАЦ | | ПАНЕЛЬ ВНУТРЕННИХ СТЕН 1ПВ 12.30 |
| ГИП | НИКОЛАЕВА | | СТАДИЯ: Р; ЛИСТ: ; ЛИСТОВ: 1 |
| ГИП | КОНОВАЛОВА | | ЦНИИЭП ТОРГОВО-БЫТОВЫХ ЗДАНИЙ И ТУРИСТСКИХ КОМПЛЕКСОВ |
| ПРОВЕР. | ЕГОРОВ | | |
| РАЗРАБ. | ЛУГОВАЯ | | |

| | | | |
|---|---|---|---|
| САПР | ТБЗТК | | |
| ТЛП | СП | | |
| РУК.ГР. | СТ.ИНЖ | | |
| | | ВИНОКУР | БУРЛАКОВА |

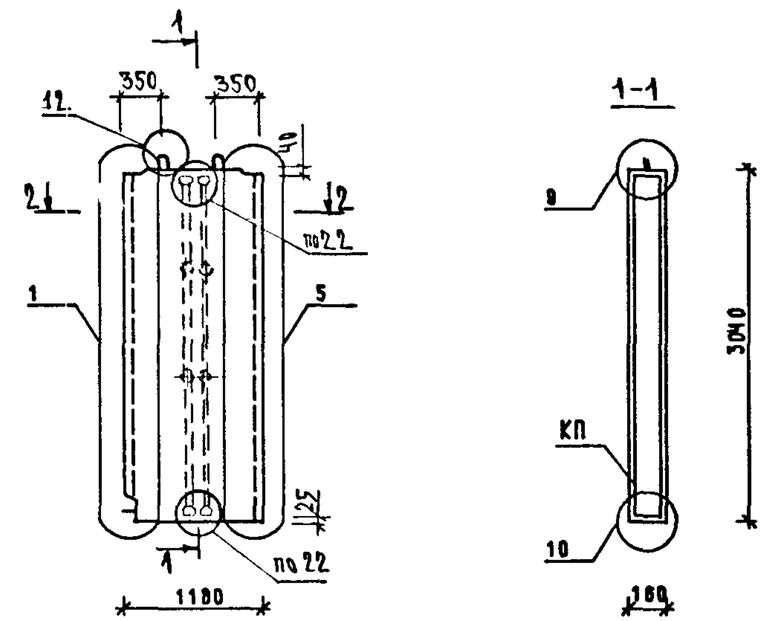


2-2

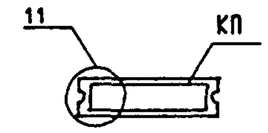


| МАРКА ПАНЕЛИ | РАСХОД МАТЕРИАЛОВ | | | | МАРКА АРМАТУРНОГО ИЗДЕЛИЯ | МАССА ПАНЕЛИ Т |
|---|---|---|---|---|---|---|
| | ТЯЖЕЛЫЙ БЕТОН КЛ.В12.5 М3 | ЭЛЕКТРО-БЛОК КГ | ДРЕВЕСИНА М3 | СТАЛЬ КГ | | |
| 1ПВ 12.30-3 | 0.553 | 5.92 | – | 11.28 | 1КП 12.30-3 | 1.38 |

1. УЗЛЫ СМ. К 41
2. ВЕДОМОСТЬ РАСХОДА СТАЛИ СМ. РС

| | | | |
|---|---|---|---|
| НАЧ. ОТД. | ВОЛЫНСКИЙ | | 1.090.1-1/88.4-1 – К16 |
| Н.КОНТР. | ЕГОРОВ | | |
| ГЛ.КОНСТ | ШАЦ | | ПАНЕЛЬ ВНУТРЕННИХ СТЕН 1ПВ 12.30-3 |
| ГИП | НИКОЛАЕВА | | СТАДИЯ: Р; ЛИСТ: ; ЛИСТОВ: 1 |
| ГИП | КОНОВАЛОВА | | ЦНИИЭП ТОРГОВО-БЫТОВЫХ ЗДАНИЙ И ТУРИСТСКИХ КОМПЛЕКСОВ |
| ПРОВЕР. | ЕГОРОВ | | |
| РАЗРАБ. | ЛУГОВАЯ | | |

ВЗАМ.ИНВ. | ПОДПИСЬ И ДАТА | ИНВ. ПОДЛ.

23786 16

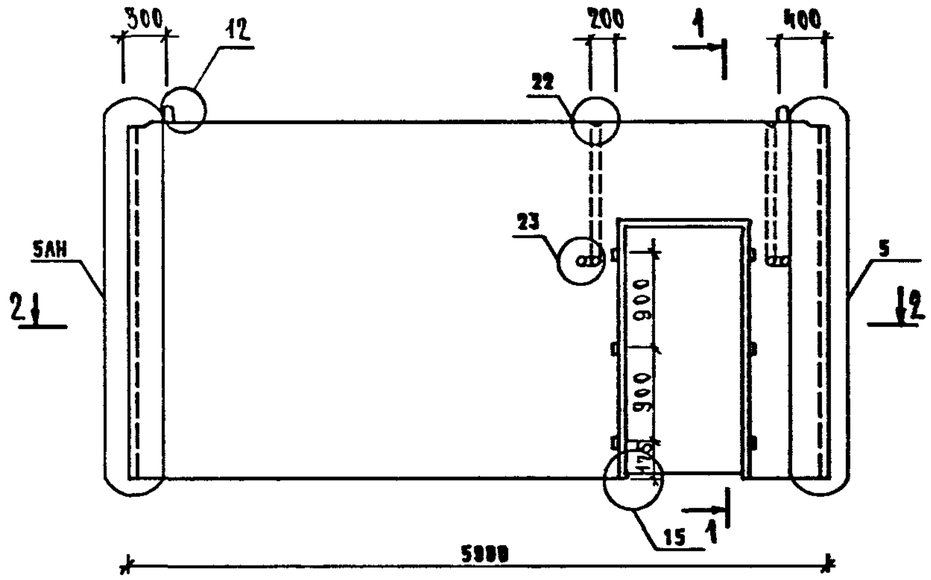


1-1

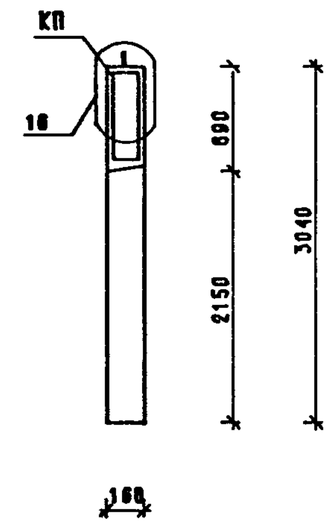


2-2

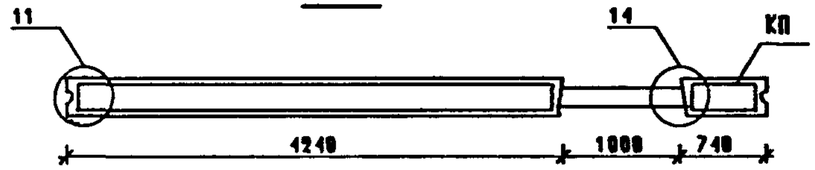


| МАРКА ПАНЕЛИ | РАСХОД МАТЕРИАЛОВ | | | | МАРКА АРМАТУРНОГО ИЗДЕЛИЯ | МАССА ПАНЕЛИ Т |
|---|---|---|---|---|---|---|
| | ТЯЖЕЛЫЙ БЕТОН КЛ.В12.5 М3 | ЭЛЕКТРО-БЛОК КГ | ДРЕВЕСИНА М3 | СТАЛЬ КГ | | |
| ПВП 60.30.10 | 2.554 | 2.64 | 0.030 | 36.06 | КПП 60.30.10 | 6.59 |

1. УЗЛЫ СМ. К 44
2. ВЕДОМОСТЬ РАСХОДА СТАЛИ СМ. РС

| | | | |
|---|---|---|---|
| НАЧ.ОТД. | ВОЛЫНСКИЙ | | 1.090.1-1/88.4-1 - К17 |
| Н.КОНТР. | ЕГОРОВ | | |
| ГЛ.КОНСТ | ШАЦ | | ПАНЕЛЬ ВНУТРЕННИХ СТЕН ПВП 60.30.10 |
| ГИП | НИКОЛАЕВА | | |
| ГИП | КОНОВАЛОВА | | |
| ПРОВЕР. | ЕГОРОВ | | |
| РАЗРАБ. | ЛУГОВАЯ | | |

| СТАДИЯ | ЛИСТ | ЛИСТОВ |
|---|---|---|
| Р | | 1 |

ЦНИИЭП ТОРГОВО-БЫТОВЫХ ЗДАНИЙ ТУРИСТСКИХ КОМПЛЕКСОВ

САПР ТБЗТК | Т/П СП | РУК.ГР. СТ.ИНЖ | ВИНОКУР БУРЛАКОВА

ВЗАМ.ИНВ. | ПОДПИСЬ И ДАТА | ИНВ. ПОДЛ.

23786 17

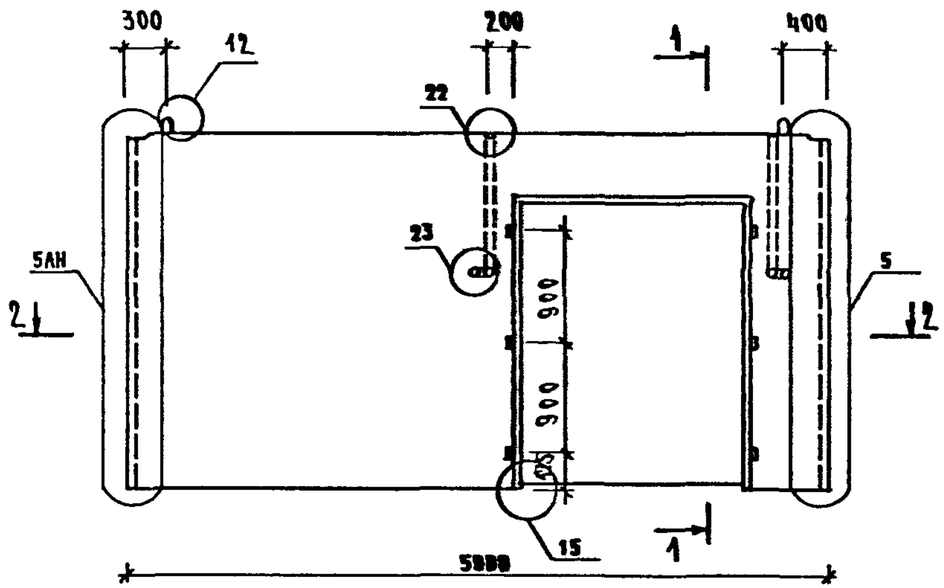


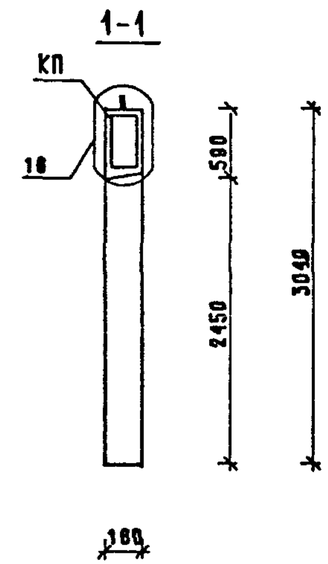


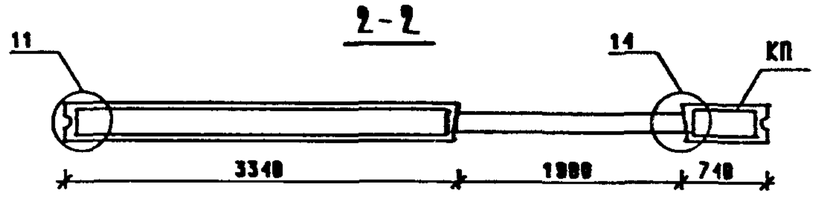


| МАРКА ПАНЕЛИ | РАСХОД МАТЕРИАЛОВ | | | | МАРКА АРМАТУРНОГО ИЗДЕЛИЯ | МАССА ПАНЕЛИ Т |
|---|---|---|---|---|---|---|
| | ТЯЖЕЛЫЙ БЕТОН КЛ.В12.5 М3 | ЭЛЕКТРО-БЛОК КГ | ДРЕВЕСИНА М3 | СТАЛЬ КГ | | |
| ПВП 60.30.19 | 2.150 | 2.64 | 0.030 | 46.61 | КПП 60.30.19 | 5.38 |

1. УЗЛЫ СМ. К 41
2. ВЕДОМОСТЬ РАСХОДА СТАЛИ СМ. РС

| | | | |
|---|---|---|---|
| НАЧ.ОТД. | ВОЛЫНСКИЙ | | 1.090.1-1/88.4-1 - К18 |
| Н.КОНТР. | ЕГОРОВ | | |
| ГЛ.КОНСТ | ШАЦ | | ПАНЕЛЬ ВНУТРЕННИХ СТЕН ПВП 60.30.19 |
| ГИП | НИКОЛАЕВА | | |
| ГИП | КОНОВАЛОВА | | |
| ПРОВЕР. | ЕГОРОВ | | |
| РАЗРАБ. | ЛУГОВАЯ | | |

| СТАДИЯ | ЛИСТ | ЛИСТОВ |
|---|---|---|
| Р | | 1 |

ЦНИИЭП торгово-бытовых зданий туристских комплексов

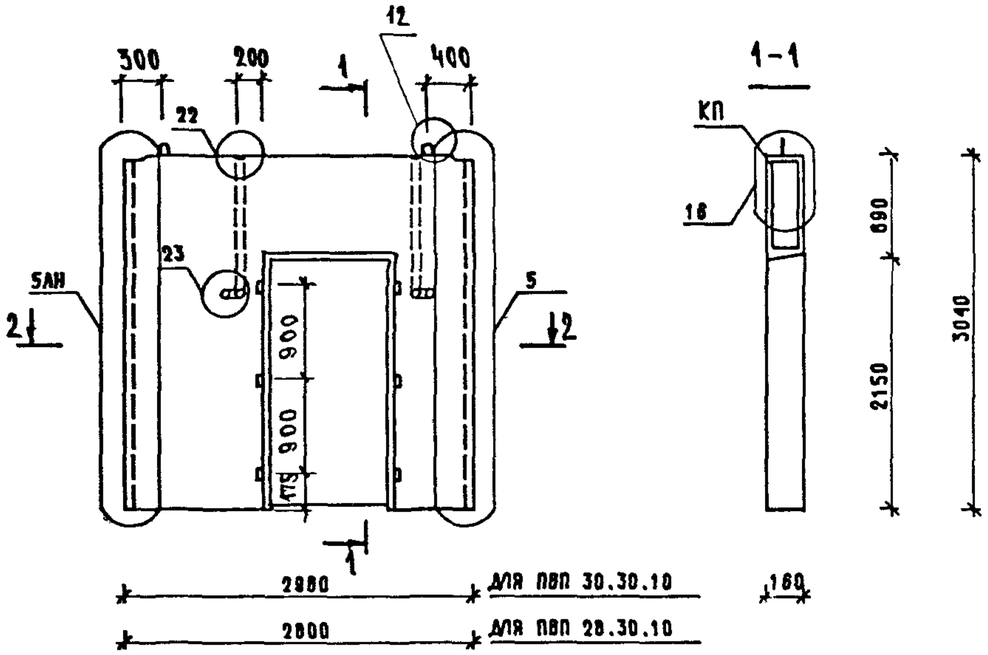


## 2-2

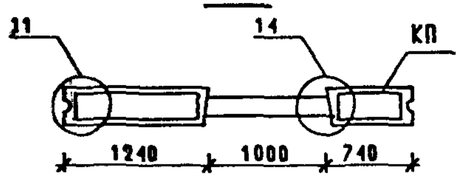


| МАРКА ПАНЕЛИ | РАСХОД МАТЕРИАЛОВ | | | | МАРКА АРМАТУРНОГО ИЗДЕЛИЯ | МАССА ПАНЕЛИ Т |
|---|---|---|---|---|---|---|
| | ТЯЖЕЛЫЙ БЕТОН КЛ.В12.5 М3 | ЭЛЕКТРО-БЛОК КГ | ДРЕВЕСИНА М3 | СТАЛЬ КГ | | |
| ПВП 30.30.10 | 1.095 | 2.64 | 0.030 | 22.14 | КПП 30.30.10 | 2.74 |
| ПВП 28.30.10 | 1.007 | 2.64 | 0.030 | 22.02 | КПП 28.30.10 | 2.52 |

1. УЗЛЫ СМ. К 41
2. ВЕДОМОСТЬ РАСХОДА СТАЛИ СМ. РС

| | | |
|---|---|---|
| НАЧ.ОТД. | ВОЛЫНСКИЙ | |
| Н.КОНТР. | ЕГОРОВ | |
| ГЛ.КОНСТ | ШАЦ | |
| ГИП | НИКОЛАЕВА | |
| ГИП | КОНОВАЛОВА | |
| ПРОВЕР. | ЕГОРОВ | |
| РАЗРАБ. | ЛУГОВАЯ | |

1.090.1-1|88.4-1 - К19

ПАНЕЛИ ВНУТРЕННИХ СТЕН ПВП 30.30.10, ПВП 28.30.10

| СТАДИЯ | ЛИСТ | ЛИСТОВ |
|---|---|---|
| Р | | 1 |

ЦНИИЭП торгово-бытовых зданий и туристских комплексов

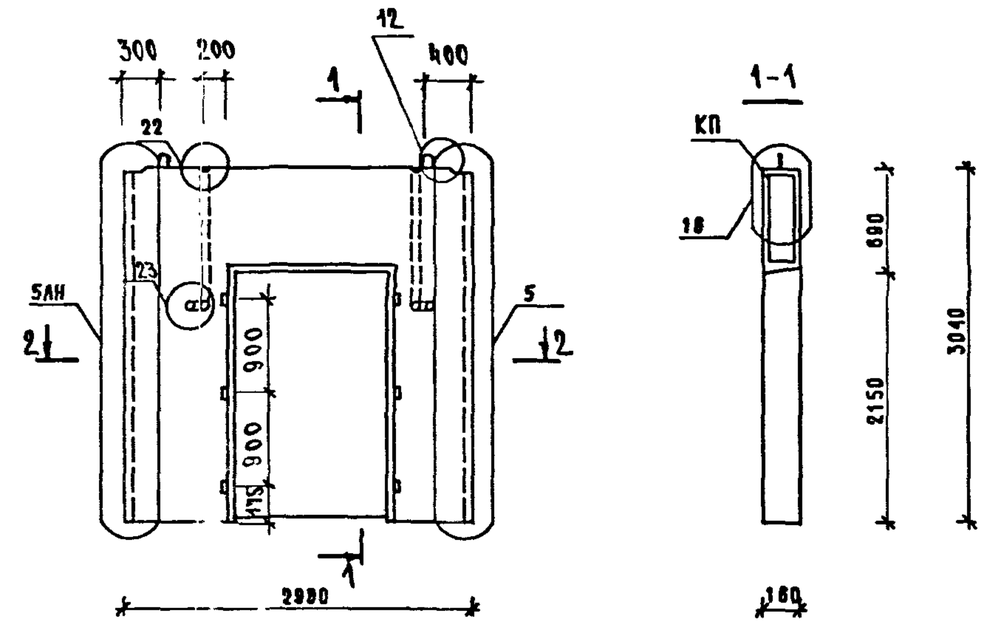


## 2-2

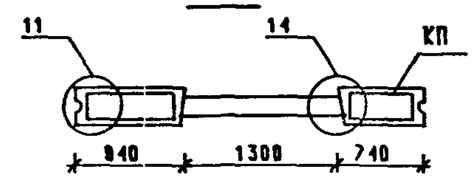


| МАРКА ПАНЕЛИ | РАСХОД МАТЕРИАЛОВ | | | | МАРКА АРМАТУРНОГО ИЗДЕЛИЯ | МАССА ПАНЕЛИ Т |
|---|---|---|---|---|---|---|
| | ТЯЖЕЛЫЙ БЕТОН КЛ.В12.5 М3 | ЭЛЕКТРО-БЛОК КГ | ДРЕВЕСИНА М3 | СТАЛЬ КГ | | |
| ПВП 30.30.13 | 0.990 | 2.64 | 0.030 | 23.40 | КПП 30.30.13 | 2.48 |

1. УЗЛЫ СМ. К 41
2. ВЕДОМОСТЬ РАСХОДА СТАЛИ СМ. РС

| | | |
|---|---|---|
| НАЧ.ОТД. | ВОЛЫНСКИЙ | |
| Н.КОНТР. | ЕГОРОВ | |
| ГЛ.КОНСТ | ШАЦ | |
| ГИП | НИКОЛАЕВА | |
| ГИП | КОНОВАЛОВА | |
| ПРОВЕР. | ЕГОРОВ | |
| РАЗРАБ. | ЛУГОВАЯ | |

1.090.1-1|88.4-1 - К20

ПАНЕЛЬ ВНУТРЕННИХ СТЕН ПВП 30.30.13

| СТАДИЯ | ЛИСТ | ЛИСТОВ |
|---|---|---|
| Р | | 1 |

ЦНИИЭП торгово-бытовых зданий и туристских комплексов

ВИНОКУР | БУРЛАКОВА | РУК.ГР. | СТ.ИНЖ | ТЛП | СП | САПР | ТБЗТК

ВЗАМ.ИНВ. | ПОДПИСЬ И ДАТА | ИНВ. ПОДЛ.

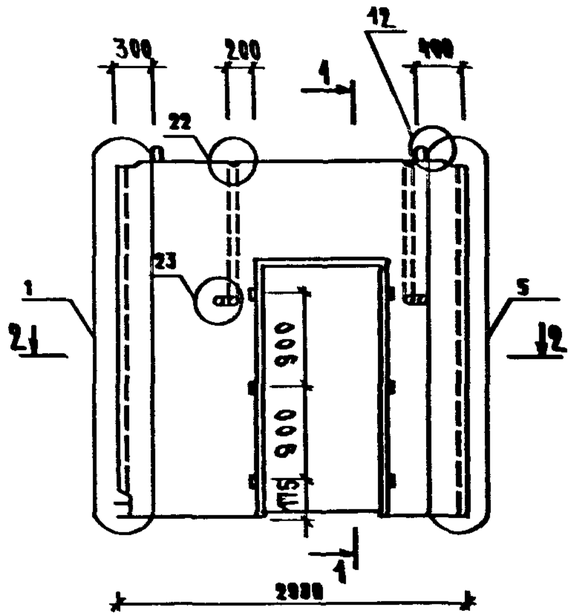


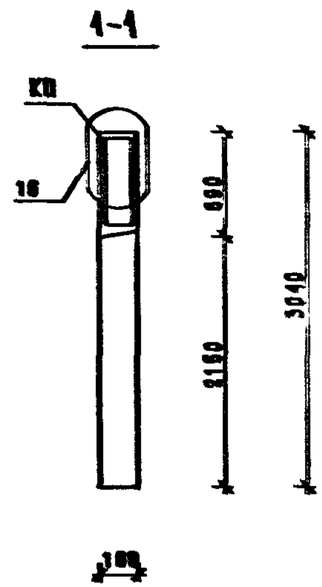


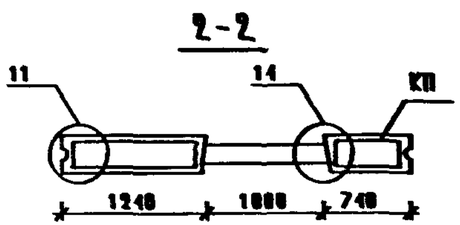


| МАРКА ПАНЕЛИ | РАСХОД МАТЕРИАЛОВ | | | | МАРКА АРМАТУРНОГО ИЗДЕЛИЯ | МАССА ПАНЕЛИ |
|---|---|---|---|---|---|---|
| | ТЯЖЕЛЫЙ БЕТОН КЛ.В12.5 М3 | ЭЛЕКТРО-БЛОК КГ | ДРЕВЕСИНА М3 | СТАЛЬ КГ | | Т |
| 1ВП 30.30.10 | 1.085 | 2.64 | 0.030 | 23.21 | 1КПП 30.30.10 | 2.74 |

1. УЗЛЫ СМ. К 41
2. ВЕДОМОСТЬ РАСХОДА СТАЛИ СМ. РС

| | | |
|---|---|---|
| Н.ОТД. | ВОЛЫНСКИЙ | |
| Н.КОНТР. | ЕГОРОВ | |
| ГЛ.КОНСТ | ШАЦ | |
| Г И П | НИКОЛАЕВА | |
| Г И П | КОНОВАЛОВА | |
| ПРОВЕР. | ЕГОРОВ | |
| РАЗРАБ. | АЧУГОВАЯ | |

1.090.1-1|88.4-1 - К21

ПАНЕЛЬ ВНУТРЕННИХ СТЕН 1ВП 30.30.10

| СТАДИЯ | ЛИСТ | ЛИСТОВ |
|---|---|---|
| Р | | 1 |

ЦНИИЭП ТОРГОВО-БЫТОВЫХ ЗДАНИЙ И ТУРИСТСКИХ КОМПЛЕКСОВ

| | |
|---|---|
| САПР | ВИНОКУР |
| Т63ТК | БУРЛАКОВА |
| Т/П | РУК.ГР. |
| СП | СТ.ИНЖ |

ВЗАМ.ИНВ. | ПОДПИСЬ И ДАТА | ИНВ. ПОДЛ.

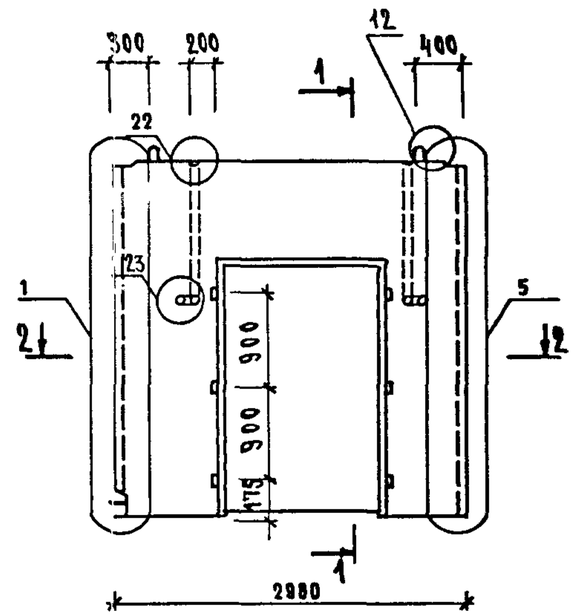


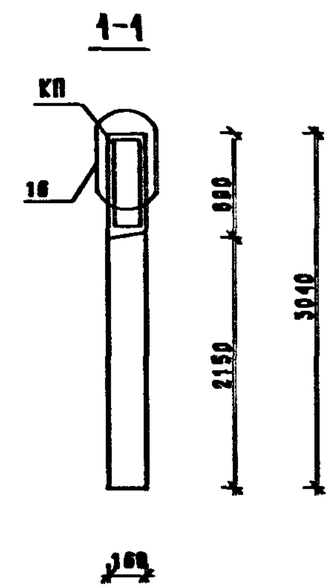


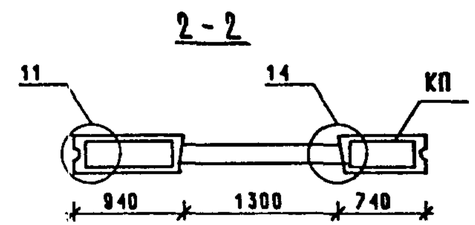


| МАРКА ПАНЕЛИ | РАСХОД МАТЕРИАЛОВ | | | | МАРКА АРМАТУРНОГО ИЗДЕЛИЯ | МАССА ПАНЕЛИ |
|---|---|---|---|---|---|---|
| | ТЯЖЕЛЫЙ БЕТОН КЛ.В12.5 М3 | ЭЛЕКТРО-БЛОК КГ | ДРЕВЕСИНА М3 | СТАЛЬ КГ | | Т |
| 1ПВП 30.30.13 | 0.980 | 2.64 | 0.030 | 24.46 | 1КПП 30.30.13 | 2.45 |

1. УЗЛЫ СМ. К 41
2. ВЕДОМОСТЬ РАСХОДА СТАЛИ СМ. РС

| | | |
|---|---|---|
| НАЧ.ОТД. | ВОЛЫНСКИЙ | |
| Н.КОНТР. | ЕГОРОВ | |
| ГЛ.КОНСТ | ШАЦ | |
| Г И П | НИКОЛАЕВА | |
| Г И П | КОНОВАЛОВА | |
| ПРОВЕР. | ЕГОРОВ | |
| РАЗРАБ. | АЧУГОВАЯ | |

1.090.1-1|88.4-1 - К22

ПАНЕЛЬ ВНУТРЕННИХ СТЕН 1ПВП 30.30.13

| СТАДИЯ | ЛИСТ | ЛИСТОВ |
|---|---|---|
| Р | | 1 |

ЦНИИЭП ТОРГОВО-БЫТОВЫХ ЗДАНИЙ И ТУРИСТСКИХ КОМПЛЕКСОВ

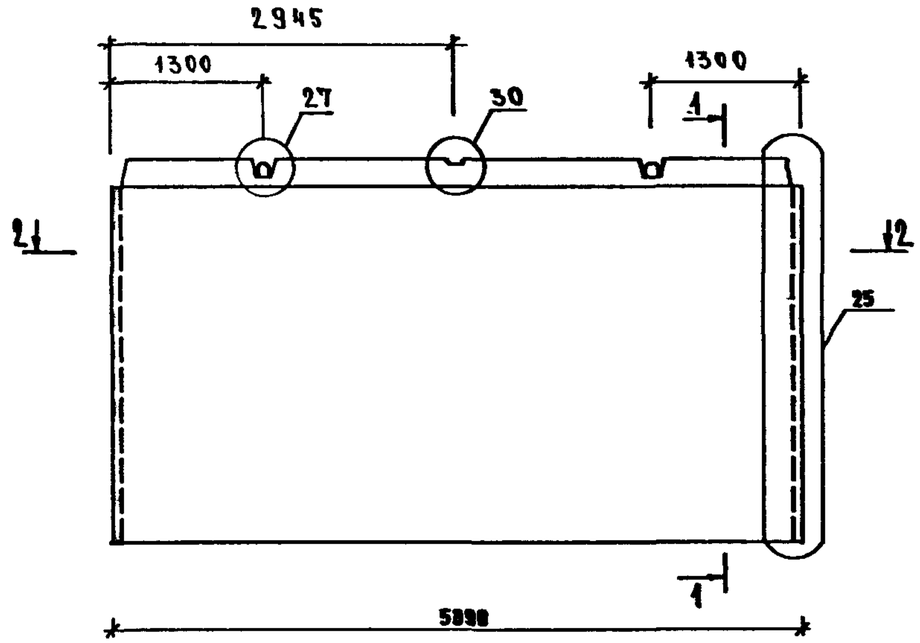


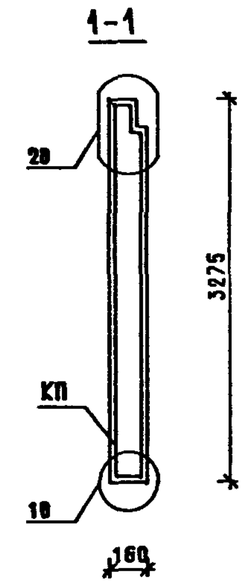


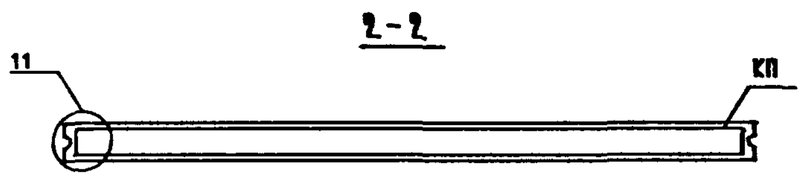


| МАРКА ПАНЕЛИ | РАСХОД МАТЕРИАЛОВ | | | | МАРКА АРМАТУРНОГО ИЗДЕЛИЯ | МАССА ПАНЕЛИ |
|---|---|---|---|---|---|---|
| | ТЯЖЕЛЫЙ БЕТОН КЛ.В12.5 М3 | ЭЛЕКТРО-БЛОК КГ | ДРЕВЕСИНА М3 | СТАЛЬ КГ | | Т |
| ПВ 59.33 | 2.960 | – | - | 40.24 | КП 59.33 | 7.4 |

1. УЗЛЫ СМ. К41
2. ВЕДОМОСТЬ РАСХОДА СТАЛИ СМ. РС

| | | | |
|---|---|---|---|
| НАЧ.ОТД. | ВОЛЫНСКИЙ | | 1.090.1-1\|88.4-1 - К23 |
| Н.КОНТР. | ЕГОРОВ | | |
| ГЛ.КОНСТ | ШАЦ | | ПАНЕЛЬ ВНУТРЕННИХ СТЕН ПВ 59.33 |
| ГИП | НИКОЛАЕВА | | |
| ГИП | КОНОВАЛОВА | | |
| ПРОВЕР. | ЕГОРОВ | | |
| РАЗРАБ. | ЛУГОВАЯ | | |

| СТАДИЯ | ЛИСТ | ЛИСТОВ |
|---|---|---|
| Р | | 1 |

ЦНИИЭП торгово-бытовых зданий туристских комплексов

ВИНКОР БУРЛАКОВА
РУК.ГР. СТ.ИНЖ
ТЛП СП
САПР ТБЗТК

ВЗАМ.ИНВ. ПОДПИСЬ И ДАТА ИНВ. ПОДЛ.

23786 21

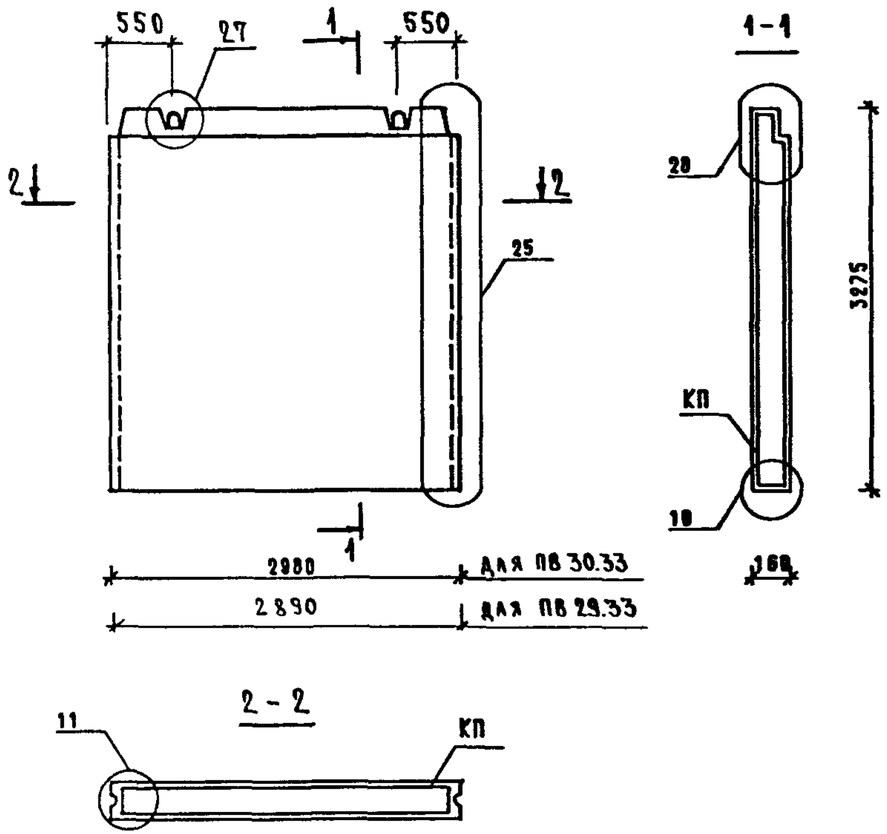


| МАРКА ПАНЕЛИ | РАСХОД МАТЕРИАЛОВ | | | | МАРКА АРМАТУРНОГО ИЗДЕЛИЯ | МАССА ПАНЕЛИ Т |
|---|---|---|---|---|---|---|
| | ТЯЖЕЛЫЙ БЕТОН КЛ.В12.5 М3 | ЭЛЕКТРО-БЛОК КГ | ДРЕВЕСИНА М3 | СТАЛЬ КГ | | |
| ПВ 30.33 | 1.476 | – | – | 22.18 | КП 30.33 | 3.69 |
| ПВ 29.33 | 1.430 | – | – | 21.95 | КП 29.33 | 3.58 |

1. УЗЛЫ СМ. К 41
2. ВЕДОМОСТЬ РАСХОДА СТАЛИ СМ. РС

| | | |
|---|---|---|
| НАЧ.ОТД. | ВОЛЫНСКИЙ | |
| Н.КОНТР. | ЕГОРОВ | |
| Г.КОНСТ | ШАЦ | |
| ГИП | НИКОЛАЕВА | |
| ГИП | КОНОВАЛОВА | |
| ПРОВЕР. | ЕГОРОВ | |
| РАЗРАБ. | ЛУГОВАЯ | |

1.090.1-1/88.4-1-К24

Панели внутренних стен ПВ 30.33, ПВ 29.33

| СТАДИЯ | ЛИСТ | ЛИСТОВ |
|---|---|---|
| | | 1 |

ЦНИИЭП торгово-бытовых зданий и туристских комплексов

| | |
|---|---|
| САПР | ВИНОКУР |
| ТБЗТК | БУРЛАКОВА |
| Т/П | РУК.ГР. |
| СП | СТ.ИНЖ |

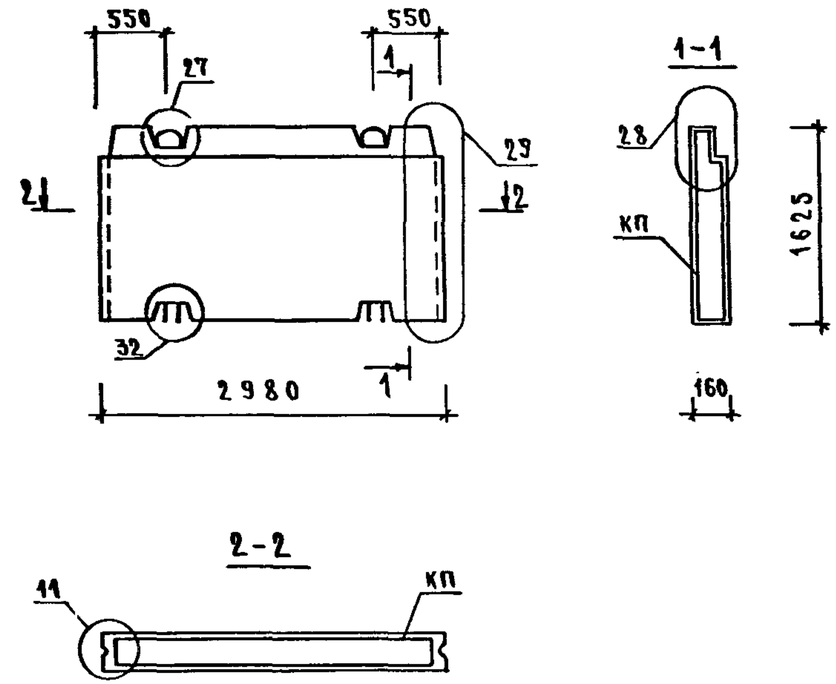


| МАРКА ПАНЕЛИ | РАСХОД МАТЕРИАЛОВ | | | | МАРКА АРМАТУРНОГО ИЗДЕЛИЯ | МАССА ПАНЕЛИ Т |
|---|---|---|---|---|---|---|
| | ТЯЖЕЛЫЙ БЕТОН КЛ.В12.5 М3 | ЭЛЕКТРО-БЛОК КГ | ДРЕВЕСИНА М3 | СТАЛЬ КГ | | |
| ПВ 30.16 | 0.689 | | – | 17.09 | КП 30.16 | 1.93 |

1. УЗЛЫ СМ. К 41
2. ВЕДОМОСТЬ РАСХОДА СТАЛИ СМ. РС

| | | |
|---|---|---|
| НАЧ.ОТД. | ВОЛЫНСКИЙ | |
| Н.КОНТР. | ЕГОРОВ | |
| ГЛ.КОНСТ | ШАЦ | |
| ГИП | НИКОЛАЕВА | |
| ГИП | КОНОВАЛОВА | |
| ПРОВЕР. | ЕГОРОВ | |
| РАЗРАБ. | ЛУГОВАЯ | |

1.090.1-1/88.4-1-К25

ПАНЕЛЬ ВНУТРЕННИХ СТЕН ПВ 30.16

| СТАДИЯ | ЛИСТ | ЛИСТОВ |
|---|---|---|
| Р | | 1 |

ЦНИИЭП торгово-бытовых зданий и туристских комплексов

ВЗАМ.ИНВ. | ПОДПИСЬ И ДАТА | ИНВ. ПОДЛ.

23786 22

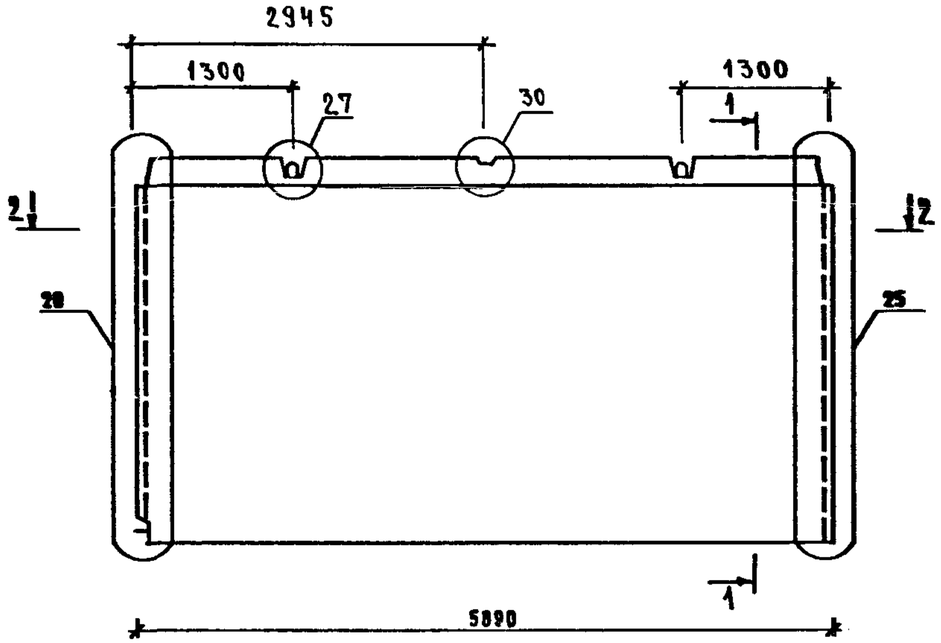


1-1

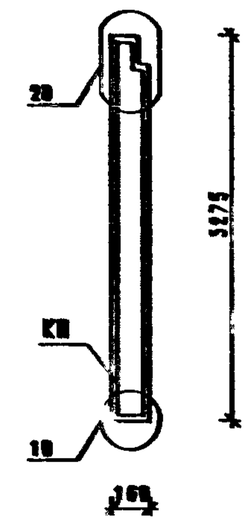


2-2

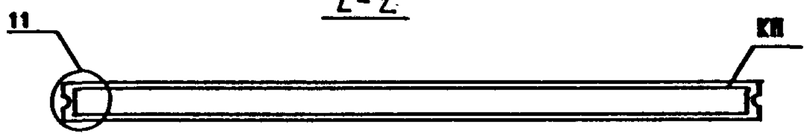


| МАРКА ПАНЕЛИ | РАСХОД МАТЕРИАЛОВ | | | | МАРКА АРМАТУРНОГО ИЗДЕЛИЯ | МАССА ПАНЕЛИ Т |
|---|---|---|---|---|---|---|
| | ТЯЖЕЛЫЙ БЕТОН КВ.012.5 М3 | ЭЛЕКТРО-БЛОК КГ | ДРЕВЕСИНА М3 | СТАЛЬ КГ | | |
| 1ПВ 59.33 | 2.950 | — | — | 44.94 | 1КП 59.33 | 7.38 |

1. УЗЛЫ СМ. К 44
2. ВЕДОМОСТЬ РАСХОДА СТАЛИ СМ. РС

| | | | |
|---|---|---|---|
| НАЧОТД. | ВОЛЕНСКИЙ | | |
| Н.КОНТР. | БЕГОВ | | |
| ГАКОНСТ | ШАЦ | | |
| ГИП | НИКОЛАЕВА | | |
| ГИП | КОРОВАЛОВА | | |
| ПРОВЕР. | ЕГЕРЕВ | | |
| РАЗРАБ. | АЗГОВАЯ | | |

1.090.1-1|88.4-1 - К26

ПАНЕЛЬ ВНУТРЕННИХ СТЕН 1ПВ 59.33

| СТАДИЯ | ЛИСТ | ЛИСТОВ |
|---|---|---|
| Р | | 1 |

ЦНИИЭП ТОРГОВО-БЫТОВЫХ ЗДАНИЙ ТУРИСТСКИХ КОМПЛЕКСОВ

ВЗАМ.ИНВ. | ПОДПИСЬ И ДАТА | ИНВ. ПОДЛ.

ОАПР ТЕЗТК | ТЛП ШП | РУК.ГР. ОТ.ИНЖ | ВИНОКУР БУРЛАКОВА

23786 23

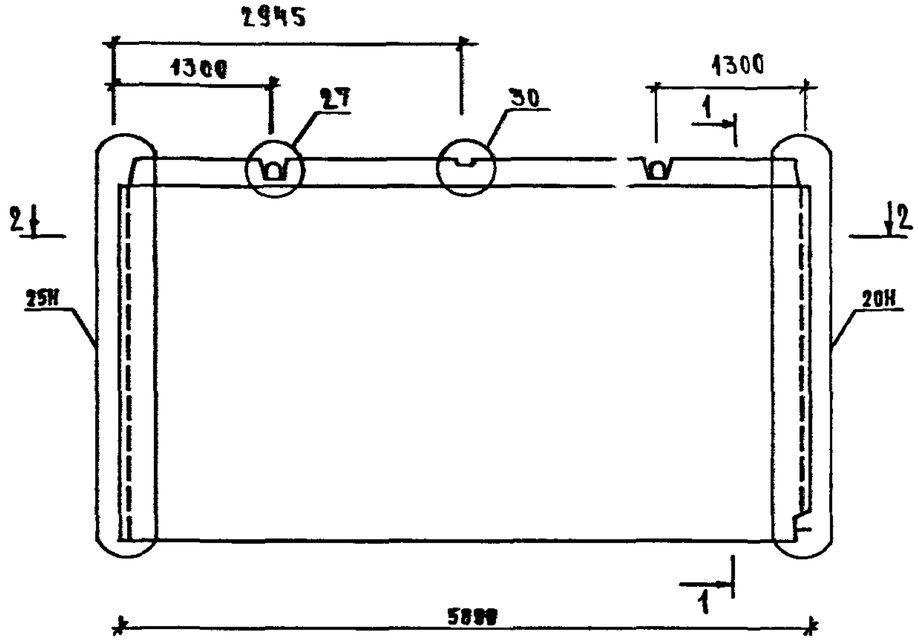


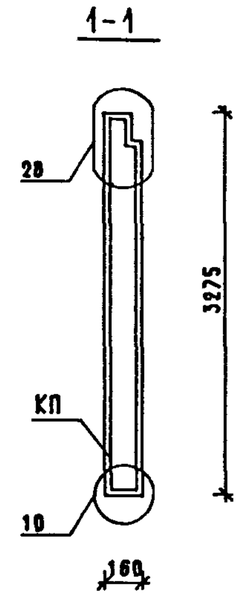


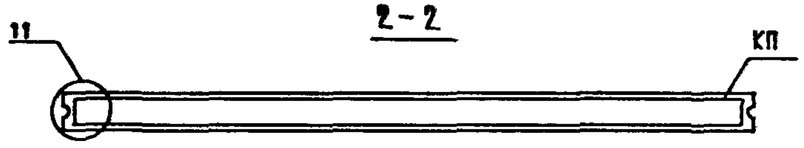


| МАРКА ПАНЕЛИ | РАСХОД МАТЕРИАЛОВ | | | | МАРКА АРМАТУРНОГО ИЗДЕЛИЯ | МАССА ПАНЕЛИ Т |
|---|---|---|---|---|---|---|
| | ТЯЖЕЛЫЙ БЕТОН КЛ.В12.5 М3 | ЭЛЕКТРО-БЛОК КГ | ДРЕВЕСИНА М3 | СТАЛЬ КГ | | |
| 2ПВ 59.33 | 2.950 | – | – | 41.94 | 2КП 59.33 | 7.38 |

1. УЗЛЫ СМ. К 41
2. ВЕДОМОСТЬ РАСХОДА СТАЛИ СМ. РС

| | | | |
|---|---|---|---|
| НАЧ.ОТД. | ВОЛЫНСКИЙ | | |
| Н.КОНТР. | ЕГОРОВ | | |
| ГЛ.КОНСТ | ШАЦ | | |
| ГИП | НИКОЛАЕВА | | |
| ГИП | КОНОВАЛОВА | | |
| ПРОВЕР. | ЕГОРОВ | | |
| РАЗРАБ. | ЛУГОВАЯ | | |

1.090.1-1|88.4-1 – К 27

ПАНЕЛЬ ВНУТРЕННИХ СТЕН 2ПВ 59.33

| СТАДИЯ | ЛИСТ | ЛИСТОВ |
|---|---|---|
| Р | | 1 |

ЦНИИЭП ТОРГОВО-БЫТОВЫХ ЗДАНИЙ ТУРИСТСКИХ КОМПЛЕКСОВ

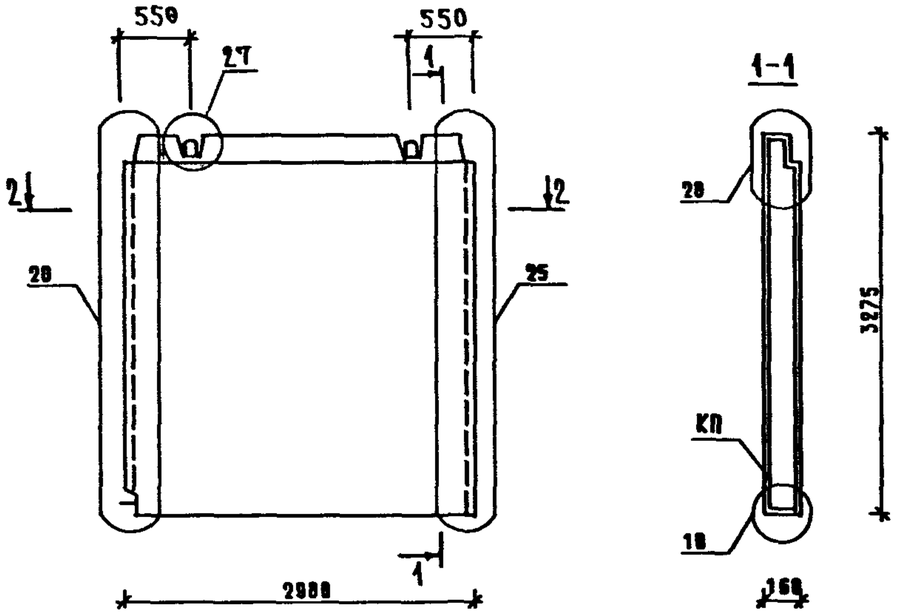


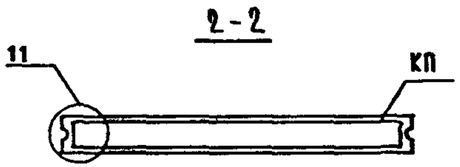


| МАРКА ПАНЕЛИ | РАСХОД МАТЕРИАЛОВ | | | | МАРКА АРМАТУРНОГО ИЗДЕЛИЯ | МАССА ПАНЕЛИ |
|---|---|---|---|---|---|---|
| | ТЯЖЕЛЫЙ БЕТОН КЛ.В12.5 М3 | ЭЛЕКТРО-БЛОК КГ | ДРЕВЕСИНА М3 | СТАЛЬ КГ | | Т |
| 1ПВ 30.33 | 1.484 | — | — | 23.70 | 1КП 30.33 | 3.71 |

1. УЗЛЫ СМ. К 41
2. ВЕДОМОСТЬ РАСХОДА СТАЛИ СМ. РС

| | | |
|---|---|---|
| НАЧ.ОТД. | ВОЛЫНСКИЙ | |
| Н.КОНТР. | ЕГОРОВ | |
| ГЛ.КОНСТ | ШАЦ | |
| ГИП | НИКОЛАЕВА | |
| ГИП | КОНОВАЛОВА | |
| ПРОВЕР. | ЕГОРОВ | |
| РАЗРАБ. | ЛУГОВАЯ | |

1.090.1-1/88.4-1 – К28

ПАНЕЛЬ ВНУТРЕННИХ СТЕН 1ПВ 30.33

| СТАДИЯ | ЛИСТ | ЛИСТОВ |
|---|---|---|
| Р | | 1 |

ЦНИИЭП торгово-бытовых зданий и туристских комплексов

ФОРМАТ А4

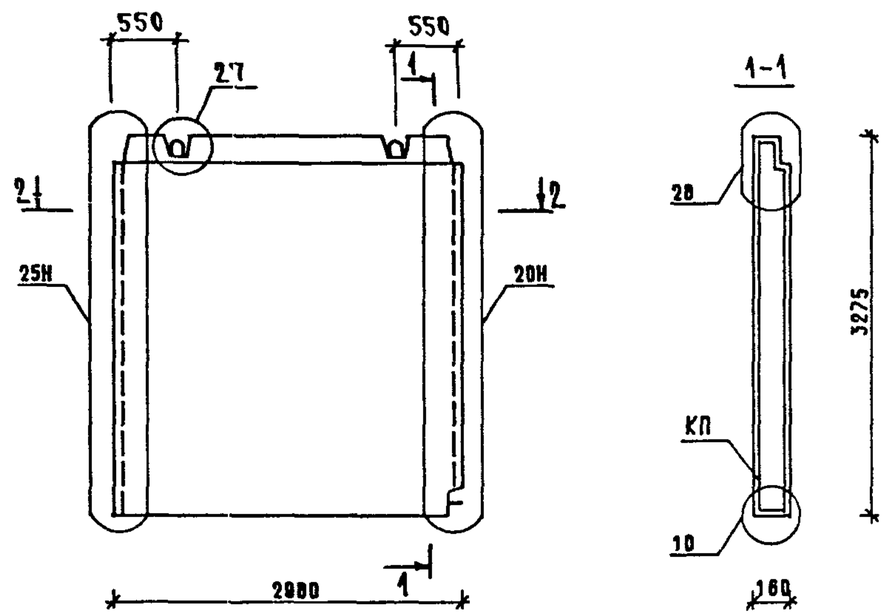


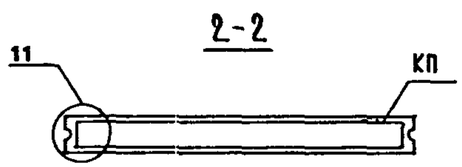


| МАРКА ПАНЕЛИ | РАСХОД МАТЕРИАЛОВ | | | | МАРКА АРМАТУРНОГО ИЗДЕЛИЯ | МАССА ПАНЕЛИ |
|---|---|---|---|---|---|---|
| | ТЯЖЕЛЫЙ БЕТОН КЛ.В12.5 М3 | ЭЛЕКТРО-БЛОК КГ | ДРЕВЕСИНА М3 | СТАЛЬ КГ | | Т |
| 2ПВ 30.33 | 1.484 | — | — | 23.70 | 2КП 30.33 | 3.71 |

1. УЗЛЫ СМ. К 41
2. ВЕДОМОСТЬ РАСХОДА СТАЛИ СМ. РС

| | | |
|---|---|---|
| НАЧ.ОТД. | ВОЛЫНСКИЙ | |
| Н.КОНТР. | ЕГОРОВ | |
| ГЛ.КОНСТ | ШАЦ | |
| ГИП | НИКОЛАЕВА | |
| ГИП | КОНОВАЛОВА | |
| ПРОВЕР. | ЕГОРОВ | |
| РАЗРАБ. | ЛУГОВАЯ | |

1.090.1-1/88.4-1 –

ПАНЕЛЬ ВНУТРЕННИХ СТЕН 2ПВ 30.33

| СТАДИЯ | ЛИСТ | ЛИСТОВ |
|---|---|---|
| | | |

ЦНИИЭП комплексов

23786 25

ФОРМАТ А4

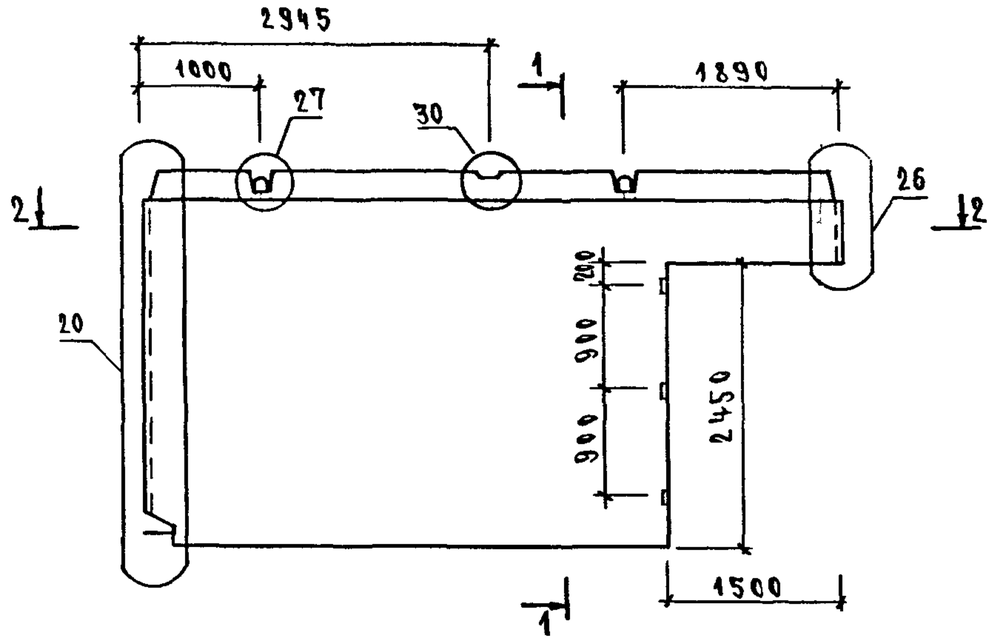


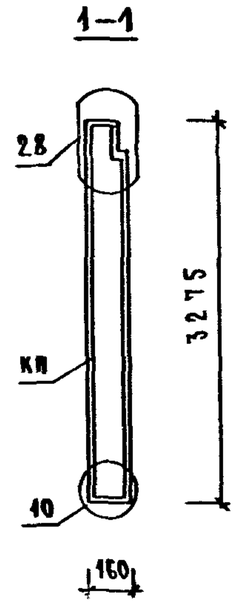


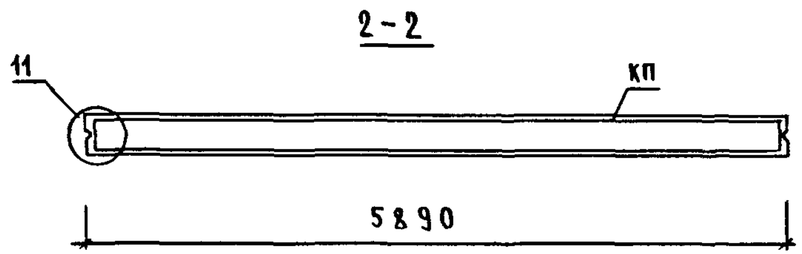


| МАРКА ПАНЕЛИ | РАСХОД МАТЕРИАЛОВ | | | | МАРКА АРМАТУРНОГО ИЗДЕЛИЯ | МАССА ПАНЕЛИ, Т |
|---|---|---|---|---|---|---|
| | ТЯЖЕЛЫЙ БЕТОН КЛ. В.12.5 $м^3$ | ЭЛЕКТРОБЛОК КГ | ДРЕВЕСИНА $м^3$ | СТАЛЬ КГ | | |
| 1ПВГ 59.33 | 2.382 | — | 0.015 | 49.78 | 1КПГ 59.33 | 5.91 |

1. УЗЛЫ СМ. К41
2. ВЕДОМОСТЬ РАСХОДА СТАЛИ СМ. РС

| | | | |
|---|---|---|---|
| НАЧ.ОТД. | ВОЛЫНСКИЙ | | 1.090.1-1/88.4-1 - К30 |
| Н.КОНТР. | ЕГОРОВ | | |
| ГЛ.КОНСТ | ШАЛ | | ПАНЕЛЬ ВНУТРЕННИХ СТЕН 1ПВГ 59.33 |
| ГИП | НИКОЛАЕВА | | |
| ГИП | КОНОВАЛОВА | | |
| ПРОВЕР. | ЕГОРОВ | | |
| РАЗРАБ | ЛУГОВАЯ | | |

| СТАДИЯ | ЛИСТ | ЛИСТОВ |
|---|---|---|
| Р | | 1 |

ЦНИИЭП торгово-бытовых зданий туристских комплексов

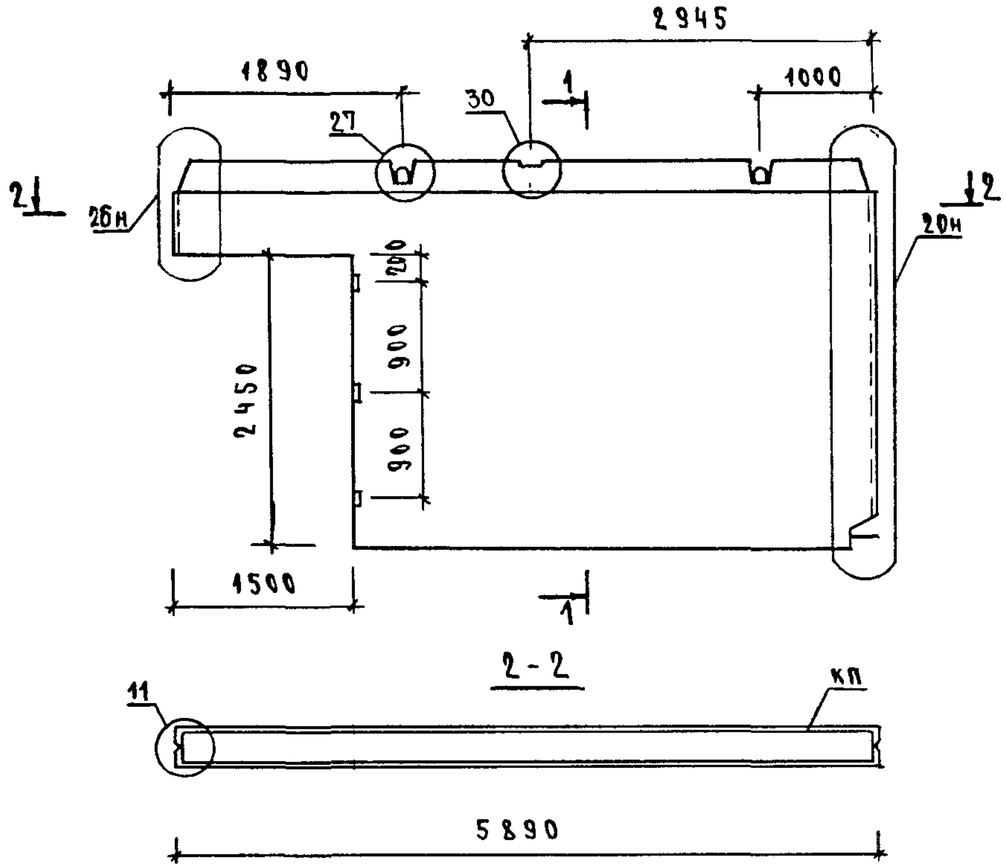


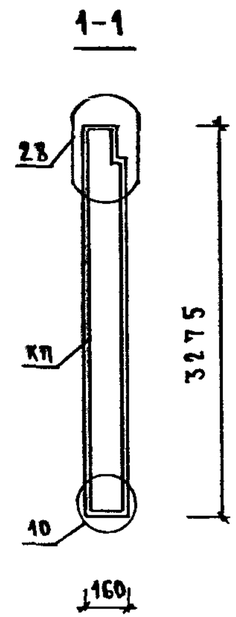


| МАРКА ПАНЕЛИ | РАСХОД МАТЕРИАЛОВ | | | | МАРКА АРМАТУРНОГО ИЗДЕЛИЯ | МАССА ПАНЕЛИ т |
|---|---|---|---|---|---|---|
| | ТЯЖЕЛЫЙ БЕТОН КЛ.В.12.5 м³ | ЭЛЕКТРОБЛОК КГ | ДРЕВЕСИНА м³ | СТАЛЬ КГ | | |
| 2ПВГ 59.33 | 2.382 | — | 0.015 | 49.78 | 2КПГ59.33 | 5.91 |

1. УЗЛЫ СМ. К41
2. ВЕДОМОСТЬ РАСХОДА СТАЛИ СМ. РС

| | | | |
|---|---|---|---|
| НАЧ.ОТД. | ВОЛЫНСКИЙ | | 1.090.1-1/88.4-1 - К31 |
| Н.КОНТР. | ЕГОРОВ | | |
| ГЛ.КОНСТ | ШАЦ | | ПАНЕЛЬ ВНУТРЕННИХ СТЕН 2ПВГ 59.33 |
| ГИП | НИКОЛАЕВА | | |
| ГИП | КОНОВАЛОВА | | |
| ПРОВЕР. | ЕГОРОВ | | |
| РАЗРАБ. | ЛУГОВАЯ | | |

| СТАДИЯ | ЛИСТ | ЛИСТОВ |
|---|---|---|
| Р | | 1 |

ЦНИИЭП ТОРГОВО-БЫТОВЫХ ЗДАНИЙ ТУРИСТСКИХ КОМПЛЕКСОВ

ВЗАМ.ИНВ. | ПОДПИСЬ И ДАТА | ИНВ. №ПОДЛ.

23786 27

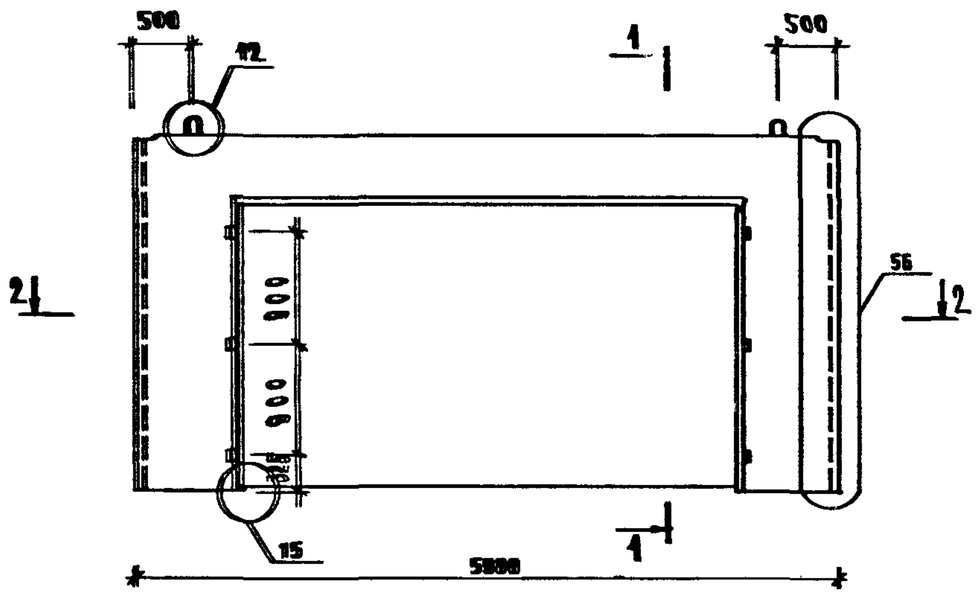


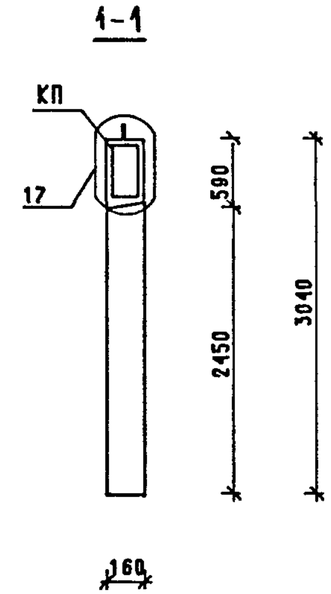


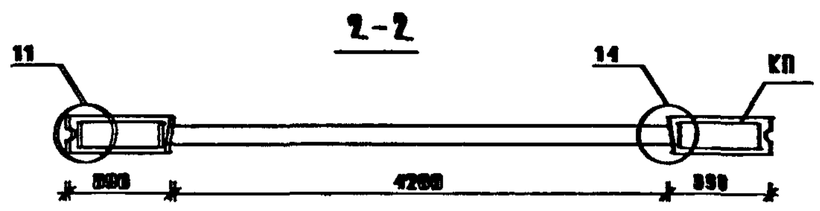


| МАРКА ПАНЕЛИ | РАСХОД МАТЕРИАЛОВ | | | | МАРКА АРМАТУРНОГО ИЗДЕЛИЯ | МАССА ПАНЕЛИ Т |
|---|---|---|---|---|---|---|
| | ТЯЖЕЛЫЙ БЕТОН КЛ.В 20 М3 | ЭЛЕКТРО-БЛОК КГ | ДРЕВЕСИНА М3 | СТАЛЬ КГ | | |
| ПВР 60.30.42 | 1.243 | — | 0.030 | 195.77 | КПР 60.30.42 | 3.11 |

1. УЗЛЫ СМ. К41
2. ВЕДОМОСТЬ РАСХОДА СТАЛИ СМ. РС

| | | | |
|---|---|---|---|
| НАЧ.ОТД. | ВОЛЫНСКИЙ | | 1.090.1-1\|88.4-1 - К32 |
| Н.КОНТР. | ЕГОРОВ | | |
| ГЛ.КОНСТ | ШАЦ | | ПАНЕЛЬ ВНУТРЕННИХ СТЕН ПВР 60.30.42 |
| ГИП | НИКОЛАЕВА | | |
| ГИП | КОНОВАЛОВА | | |
| ПРОВЕР. | ЕГОРОВ | | |
| РАЗРАБ. | ЛУГОВАЯ | | |

| СТАДИЯ | ЛИСТ | ЛИСТОВ |
|---|---|---|
| Р | | 1 |

ЦНИИЭП ТОРГОВО-БЫТОВЫХ ЗДАНИЙ ТУРИСТСКИХ КОМПЛЕКСОВ

23786 28

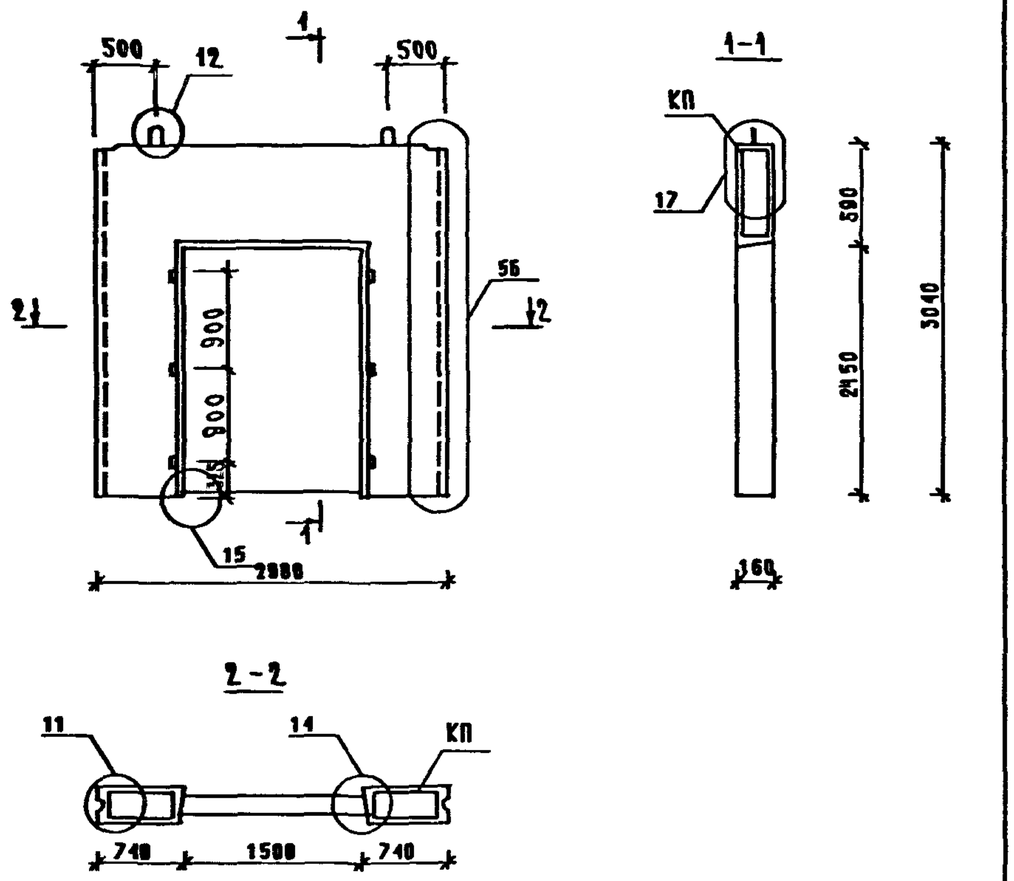


| МАРКА ПАНЕЛИ | РАСХОД МАТЕРИАЛОВ | | | | МАРКА АРМАТУРНОГО ИЗДЕЛИЯ | МАССА ПАНЕЛИ Т |
|---|---|---|---|---|---|---|
| | ТЯЖЕЛЫЙ БЕТОН КЛ.В 20 М3 | ЭЛЕКТРО-БЛОК КГ | ДРЕВЕСИНА М3 | СТАЛЬ КГ | | |
| ПВР 30.30.15 | 0.852 | — | 0.030 | 48.38 | КПР 30.30.15 | 2.13 |

1. УЗЛЫ СМ. К41
2. ВЕДОМОСТЬ РАСХОДА СТАЛИ СМ. РС

| | | |
|---|---|---|
| НАЧ.ОТД. | ВОЛЫНСКИЙ | |
| Н.КОНТР. | ЕГОРОВ | |
| ГЛ.КОНСТ. | ШАШ | |
| ГИП | НИКОЛАЕВА | |
| ГИП | КОНОВАЛОВА | |
| ПРОВЕР. | ЕГОРОВ | |
| РАЗРАБ. | АЧГОВАЯ | |

1.090.1-1/88.4-1 - К33

ПАНЕЛЬ ВНУТРЕННИХ СТЕН ПВР 30.30.15

| СТАДИЯ | ЛИСТ | ЛИСТОВ |
|---|---|---|
| Р | | 4 |

ЦНИИЭП ТОРГОВО-БЫТОВЫХ ЗДАНИЙ И ТУРИСТСКИХ КОМПЛЕКСОВ

ВЗАМ.ИНВ. | ПОДПИСЬ И ДАТА | ИНВ. ПОДЛ.

САПР ТЕЗТК | ТЛП СП | РУК.ГР. СТ.ИНЖ. | ВИНЮКУР БУРЛАКОВА

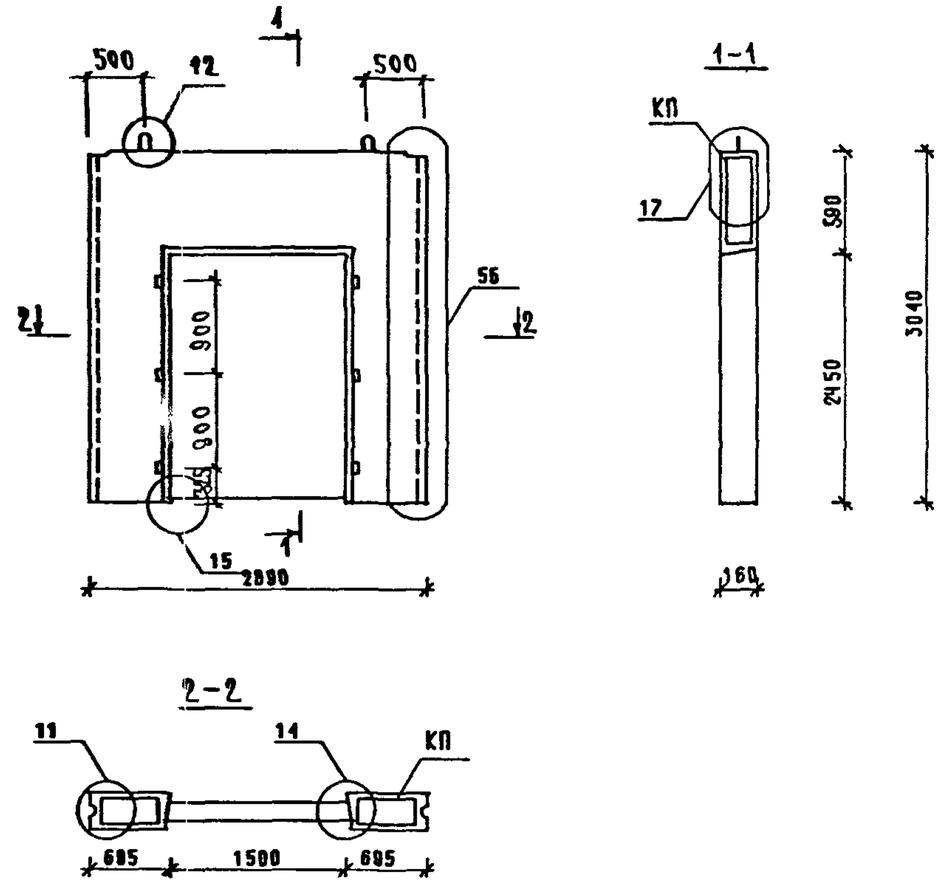


| МАРКА ПАНЕЛИ | РАСХОД МАТЕРИАЛОВ | | | | МАРКА АРМАТУРНОГО ИЗДЕЛИЯ | МАССА ПАНЕЛИ Т |
|---|---|---|---|---|---|---|
| | ТЯЖЕЛЫЙ БЕТОН КЛ.В 20 М3 | ЭЛЕКТРО-БЛОК КГ | ДРЕВЕСИНА М3 | СТАЛЬ КГ | | |
| ПВР 29.30.15 | 0.808 | — | 0.030 | 47.52 | КПР 29.30.15 | 2.02 |

1. УЗЛЫ СМ. К41
2. ВЕДОМОСТЬ РАСХОДА СТАЛИ СМ. РС

| | | |
|---|---|---|
| НАЧ.ОТД. | ВОЛЫНСКИЙ | |
| Н.КОНТР. | ЕГОРОВ | |
| ГЛ.КОНСТ. | ШАШ | |
| ГИП | НИКОЛАЕВА | |
| ГИП | КОНОВАЛОВА | |
| ПРОВЕР. | ЕГОРОВ | |
| РАЗРАБ. | АЧГОВАЯ | |

1.090.1-1/88.4-1 - К3

ПАНЕЛЬ ВНУТРЕННИХ СТЕН ПВР 29.30.15

| СТАДИЯ | ЛИСТ | ЛИСТОВ |
|---|---|---|
| | | |

ЦНИИЭП ТОРГОВО-БЫТОВЫХ ЗДАНИЙ И ТУРИСТСКИХ КОМПЛЕКСОВ

ВЗАМ.ИНВ. | ПОДПИСЬ И ДАТА | ИНВ. ПОДЛ.

САПР ТЕЗТК | ТЛП СП | РУК.ГР. СТ.ИНЖ. | ВИНЮКУР БУРЛАКОВА

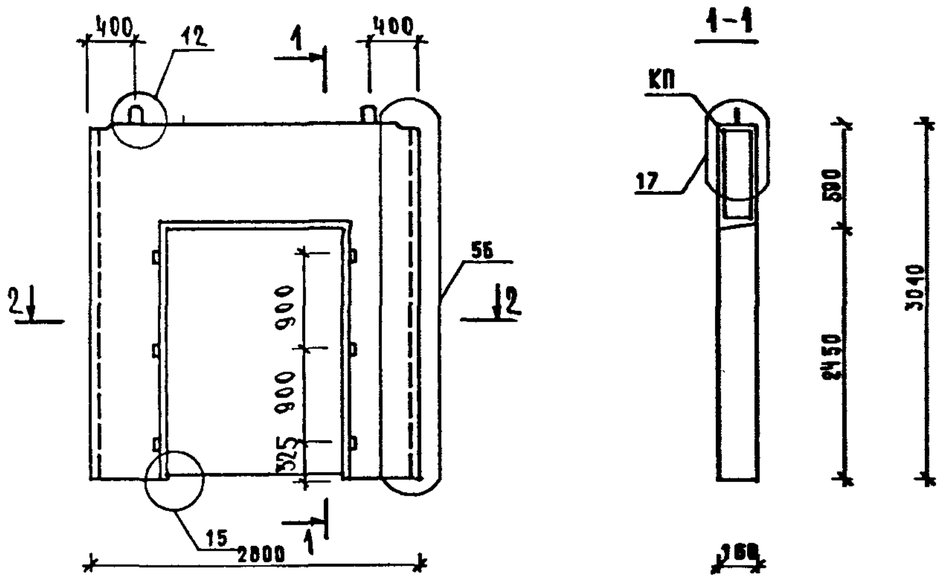


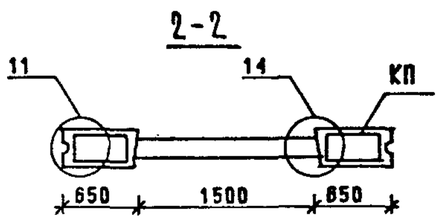


| МАРКА ПАНЕЛИ | РАСХОД МАТЕРИАЛОВ | | | | МАРКА АРМАТУРНОГО ИЗДЕЛИЯ | МАССА ПАНЕЛИ Т |
|---|---|---|---|---|---|---|
| | ТЯЖЕЛЫЙ БЕТОН КЛ.В 20 М3 | ЭЛЕКТРО-БЛОК КГ | ДРЕВЕСИНА М3 | СТАЛЬ КГ | | |
| ПВР 28.30.15 | 0.764 | — | 0.030 | 46.77 | КПР 28.30.15 | 1.91 |

УЗЛЫ СМ

2. ВЕДОМОСТЬ РАСХОДА СТАЛИ СМ. РС

| | | | |
|---|---|---|---|
| НАЧ.ОТД. | ВОЛЫНСКИЙ | | 1.090.1-1\|88.4-1 – К35 |
| Н.КОНТР. | ЕГОРОВ | | |
| ГЛ.КОНСТ. | ШАЦ | | ПАНЕЛЬ ВНУТРЕННИХ СТЕН ПВР 28.30.15 |
| ГИП | НИКОЛАЕВА | | СТАДИЯ / ЛИСТ / ЛИСТОВ: 1 |
| ГИП | КОНОВАЛОВА | | ЦНИИЭП ТОРГОВО-БЫТОВЫХ ЗДАНИЙ И ТУРИСТСКИХ КОМПЛЕКСОВ |
| ПРОВЕР. | ЕГОРОВ | | |
| РАЗРАБ. | ЛУГОВАЯ | | |

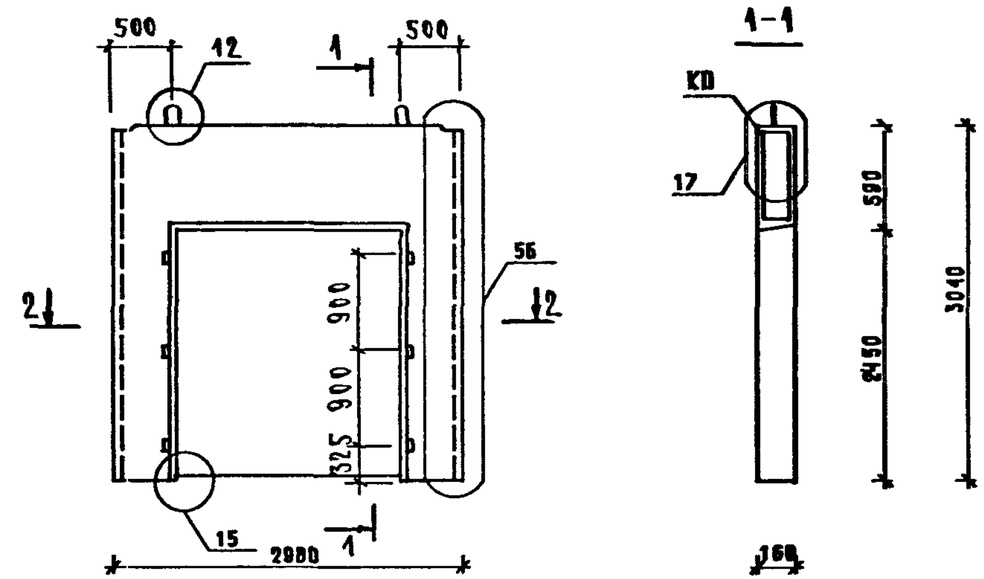


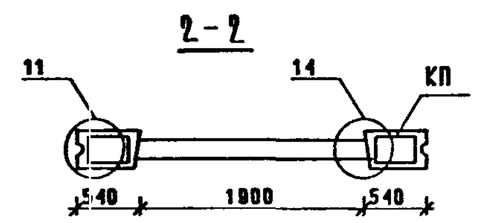


| МАРКА ПАНЕЛИ | РАСХОД МАТЕРИАЛОВ | | | | МАРКА АРМАТУРНОГО ИЗДЕЛИЯ | МАССА ПАНЕЛИ Т |
|---|---|---|---|---|---|---|
| | ТЯЖЕЛЫЙ БЕТОН КЛ.В 20 М3 | ЭЛЕКТРО-БЛОК КГ | ДРЕВЕСИНА М3 | СТАЛЬ КГ | | |
| ПВР 30.30.19 | 0.691 | — | 0.030 | 55.94 | КПР 30.30.19 | 1.73 |

1. УЗЛЫ СМ. К41

2. ВЕДОМОСТЬ РАСХОДА СТАЛИ СМ. РС

| | | | |
|---|---|---|---|
| НАЧ.ОТД. | ВОЛЫНСКИЙ | | 1.090.1-1\|88.4-1 – К36 |
| Н.КОНТР. | ЕГОРОВ | | |
| ГЛ.КОНСТ. | ШАЦ | | ПАНЕЛЬ ВНУТРЕННИХ СТЕН ПВР 30.30.19 |
| ГИП | НИКОЛАЕВА | | СТАДИЯ / ЛИСТ / ЛИСТОВ: Р / 1 |
| ГИП | КОНОВАЛОВА | | ЦНИИЭП ТОРГОВО-БЫТОВЫХ ЗДАНИЙ И ТУРИСТСКИХ КОМПЛЕКСОВ |
| ПРОВЕР. | ЕГОРОВ | | |
| РАЗРАБ. | ЛУГОВАЯ | | |

САПР ТБЗТК | Т.ЛП СП | РУК.ГР. СТ.ИНЖ | ВИНОКУР БУРЛАКОВА

ВЗАМ.ИНВ. | ПОДПИСЬ И ДАТА | ИНВ. ПОДЛ.

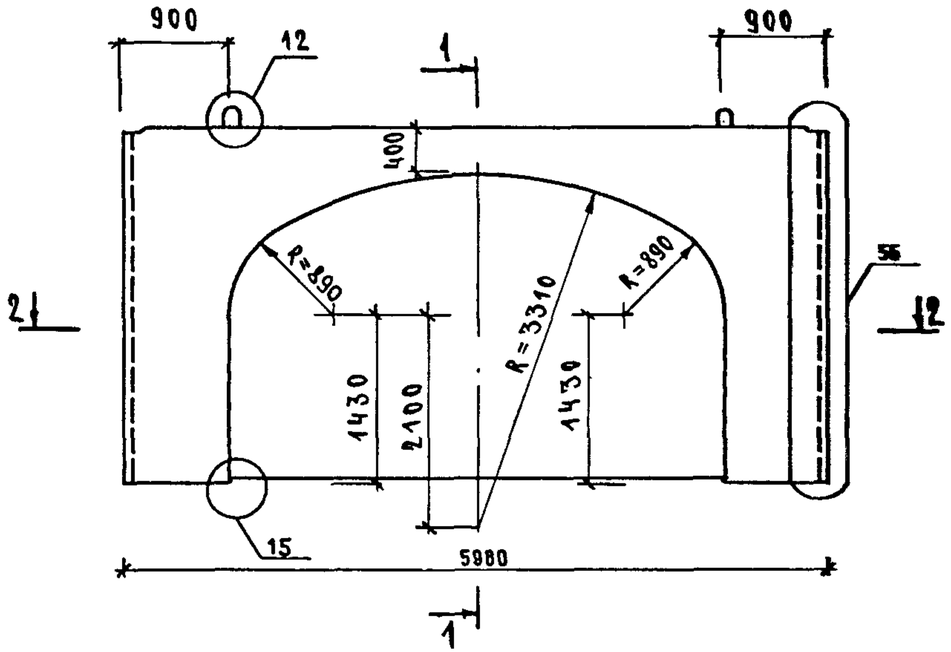


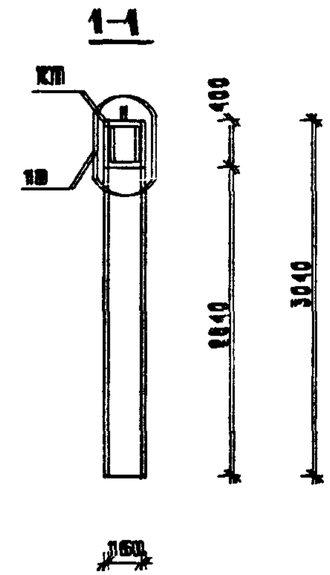


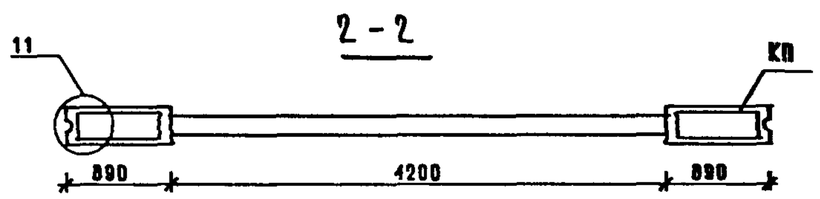


| МАРКА ПАНЕЛИ | РАСХОД МАТЕРИАЛОВ | | | | МАРКА АРМАТУРНОГО ИЗДЕЛИЯ | МАССА ПАНЕЛИ |
|---|---|---|---|---|---|---|
| | ТЯЖЕЛЫЙ БЕТОН КЛ.В 20 М3 | ЭЛЕКТРО-БЛОК КГ | ДРЕВЕСИНА М3 | СТАЛЬ КГ | | Т |
| ПВА 60.30.42 | 1.450 | – | – | 150.50 | КПА 60.30.42 | 3.63 |

1. УЗЛЫ СМ. К №1
2. ВЕДОМОСТЬ РАСХОДА СТАЛИ СМ. РС

| | | | |
|---|---|---|---|
| НАЧОТД. | БОЛЫНСКИЙ | | 1.090.1-1/88.4-1 – К 37 |
| Н.КОНТР. | БОРОВ | | |
| ГЛ.КОНСТ | ШАШ | | ПАНЕЛЬ ВНУТРЕННЕЙ СТЕНЫ ПВА 60.30.42 |
| ГИП | НИКОЛАЕВА | | |
| ГИП | КОНОВАЛОВА | | |
| ПРОВЕР. | ЕГОРОВ | | |
| РАЗРАБ. | АУГОВА Э. | | |

| СТАДИЯ | ЛИСТ | ЛИСТОВ |
|---|---|---|
| Р | | 1 |

ЦНИИЭП торгово-бытовых зданий туристских комплексов

ВИНОКУР | БУРЛАКОВА | РУК.ГР. | СТ.ИНЖ | Т/П | СП | САПР | ТБЗТК

ВЗАМ.ИНВ. | ПОДПИСЬ И ДАТА | ИНВ. ПОДЛ.

23786 31

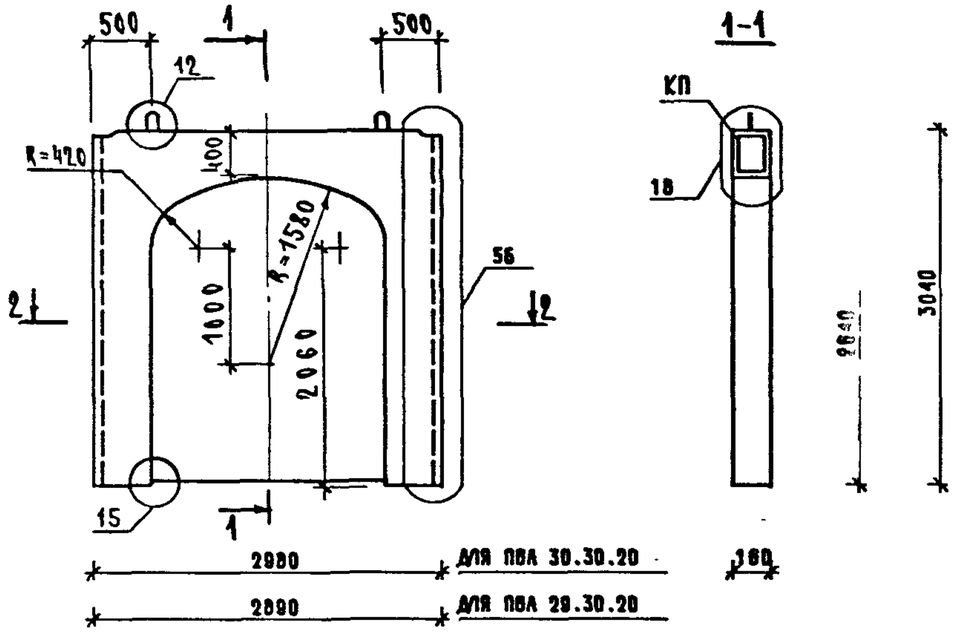


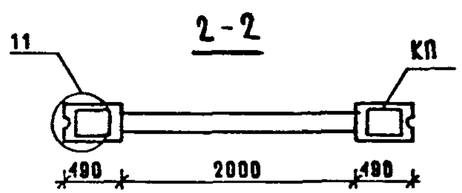


| МАРКА ПАНЕЛИ | РАСХОД МАТЕРИАЛОВ | | | | МАРКА АРМАТУРНОГО ИЗДЕЛИЯ | МАССА ПАНЕЛИ Т |
|---|---|---|---|---|---|---|
| | ТЯЖЕЛЫЙ БЕТОН КЛ.В 20 М3 | ЭЛЕКТРО-БЛОК КГ | ДРЕВЕСИНА М3 | СТАЛЬ КГ | | |
| ПВА 30.30.20 | 0.752 | – | – | 46.11 | КПА 30.30.20 | 1.88 |
| ПВА 29.30.20 | 0.708 | – | – | 45.24 | КПА 29.30.20 | 1.77 |

1. УЗЛЫ СМ. К41
2. ВЕДОМОСТЬ РАСХОДА СТАЛИ СМ. РС

| | | | |
|---|---|---|---|
| НАЧ.ОТД. | ВОЛЫНСКИЙ | | 1.090.1-1/88.4-1 – К38 |
| Н.КОНТР. | ЕГОРОВ | | |
| ГЛ.КОНСТ | ШАЦ | | ПАНЕЛИ ВНУТРЕННИХ СТЕН ПВА 30.30.20, ПВА 29.30.20 |
| ГИП | НИКОЛАЕВА | | СТАДИЯ Р / ЛИСТ / ЛИСТОВ 1 |
| ГИП | КОНОВАЛОВА | | ЦНИИЭП ТОРГОВО-БЫТОВЫХ ЗДАНИЙ И ТУРИСТСКИХ КОМПЛЕКСОВ |
| ПРОВЕР. | ЕГОРОВ | | |
| РАЗРАБ. | ЛУГОВАЯ | | |

| | |
|---|---|
| ВИНОКУР | БУРЛАКОВА |
| РУК.ГР. | СТ.ИНЖ |
| ТЛП | СП |
| САПР ТБЗТК | |

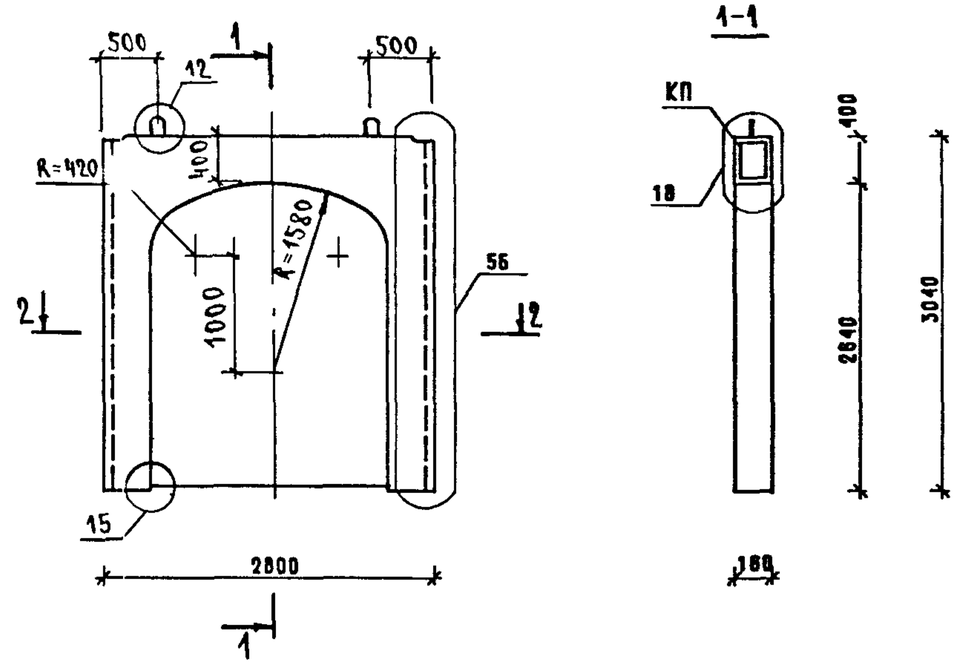


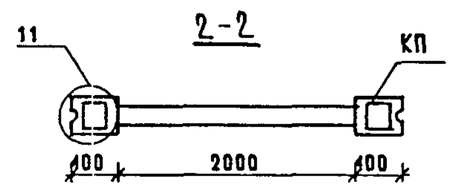


| МАРКА ПАНЕЛИ | РАСХОД МАТЕРИАЛОВ | | | | МАРКА АРМАТУРНОГО ИЗДЕЛИЯ | МАССА ПАНЕЛИ Т |
|---|---|---|---|---|---|---|
| | ТЯЖЕЛЫЙ БЕТОН КЛ.В 20 М3 | ЭЛЕКТРО-БЛОК КГ | ДРЕВЕСИНА М3 | СТАЛЬ КГ | | |
| ПВА 28.30.20 | 0.664 | – | – | 44.46 | КПА 28.30.20 | 1.66 |

1. УЗЛЫ СМ. К41
2. ВЕДОМОСТЬ РАСХОДА СТАЛИ СМ. РС

| | | | |
|---|---|---|---|
| НАЧ.ОТД. | ВОЛЫНСКИЙ | | 1.090.1-1/88.4-1 – К39 |
| Н.КОНТР. | ЕГОРОВ | | |
| ГЛ.КОНСТ | ШАЦ | | ПАНЕЛЬ ВНУТРЕННИХ СТЕН ПВА 28.30.20 |
| ГИП | НИКОЛАЕВА | | СТАДИЯ Р / ЛИСТ / ЛИСТОВ 1 |
| ГИП | КОНОВАЛОВА | | ЦНИИЭП ТОРГОВО-БЫТОВЫХ ЗДАНИЙ И ТУРИСТСКИХ КОМПЛЕКСОВ |
| ПРОВЕР. | ЕГОРОВ | | |
| РАЗРАБ. | ЛУГОВАЯ | | |

ВЗАМ.ИНВ. | ПОДПИСЬ И ДАТА | ИНВ. ПОДЛ.

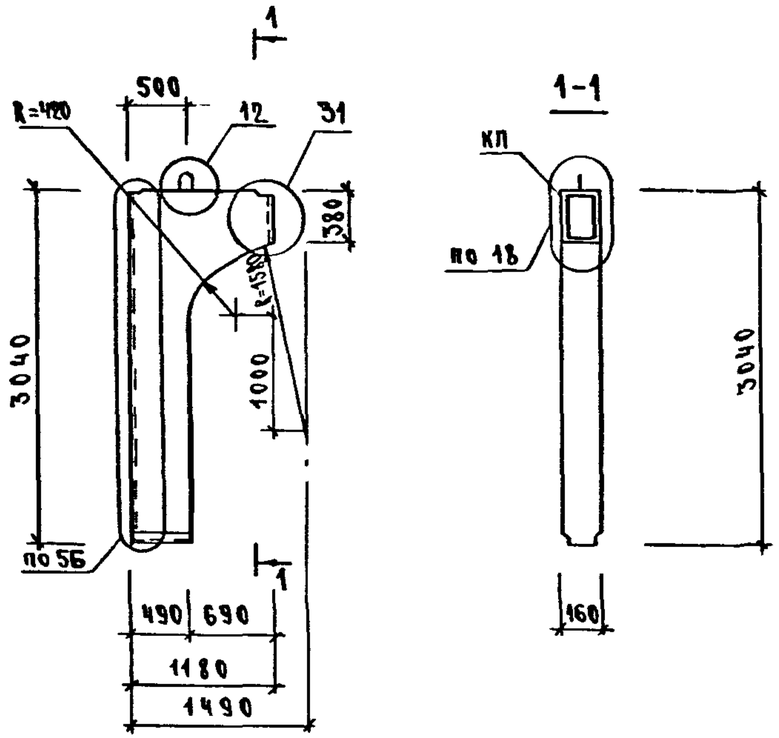





| МАРКА ПАНЕЛИ | РАСХОД МАТЕРИАЛОВ | | | | МАРКА АРМАТУРНОГО ИЗДЕЛИЯ | МАССА ПАНЕЛИ Т |
|---|---|---|---|---|---|---|
| | ТЯЖЕЛЫЙ БЕТОН КЛ.В 20 $м^3$ | ЭЛЕКТРО-БЛОК КГ | ДРЕВЕСИНА $м^3$ | СТАЛЬ КГ | | |
| ПВГ 30.12 | 0.32 | — | — | 24.63 | КПГ 30.12 | 0.80 |

1. Узлы см. К41
2. Ведомость расхода стали см. РС

| | | | |
|---|---|---|---|
| Нач.отд. | Вольнский | | 1.090.1-1/88.4-1 – К40 |
| Н.контр. | Егоров | | |
| Гл.констр | Шац | | ПАНЕЛЬ ВНУТРЕННИХ СТЕН ПВГ 30.12 |
| ГИП | Николаева | | Стадия: Р; Лист: ; Листов: 1 |
| ГИП | Коновалова | | ЦНИИЭП торгово-бытовых зданий и туристских комплексов |
| Провер. | Егоров | | |
| Разраб. | Луговая | | |

Взам.инв. | Подпись и дата | Инв. подл.

| | | | |
|---|---|---|---|
| Нач.отд. | Вольнский | | |
| Н.контр. | | | |
| Гл.констр | Шац | | |
| | | | Стадия: ; Лист: ; Листов: |
| | | | ЦНИИЭП торгово-бытовых зданий и туристских комплексов |

Взам.инв. | Подпись и дата | Инв. подл.

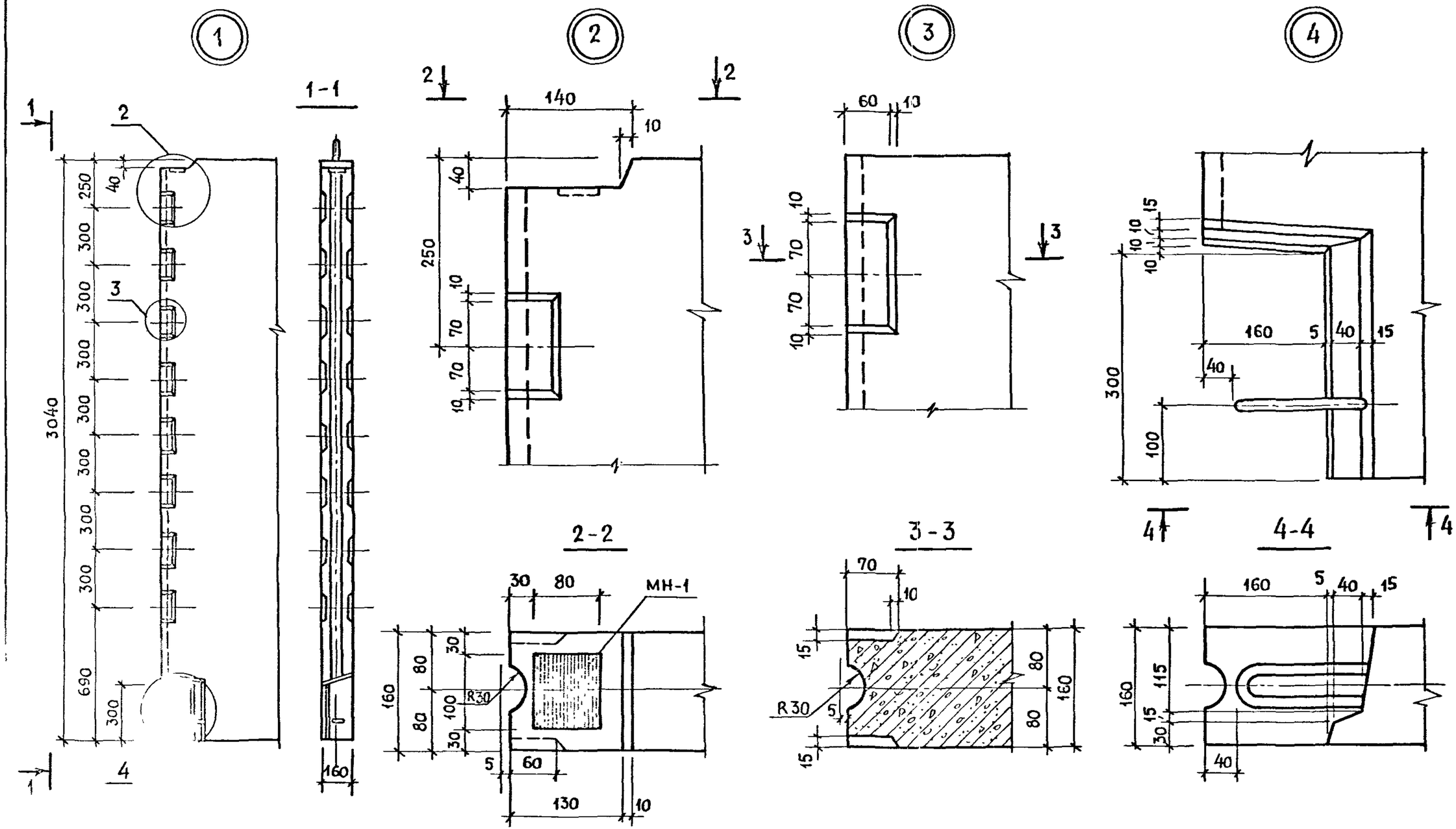


| | | | | |
|---|---|---|---|---|
| НАЧ ОТД | ВОЛЫНСКИЙ | | | 1.090.1-1/88.4-1-К41 |
| Н КОНТР. | ЕГОРОВ | | | |
| ГЛ КОНСТ | ШАЦ | | | |
| ГИП | НИКОЛАЕВА | | | Узлы |
| ГИП | КОНОВАЛОВА | | | |
| ПРОВЕРИЛ | ЕГОРОВ | | | |
| РАЗРАБ | ЯКОВЛЕВА | | | |

| СТАДИЯ | ЛИСТ | ЛИСТОВ |
|---|---|---|
| Р | 1 | 7 |

ЦНИИЭП торгово-бытовых зданий и туристских комплексов

23786 34

ФОРМАТ А3

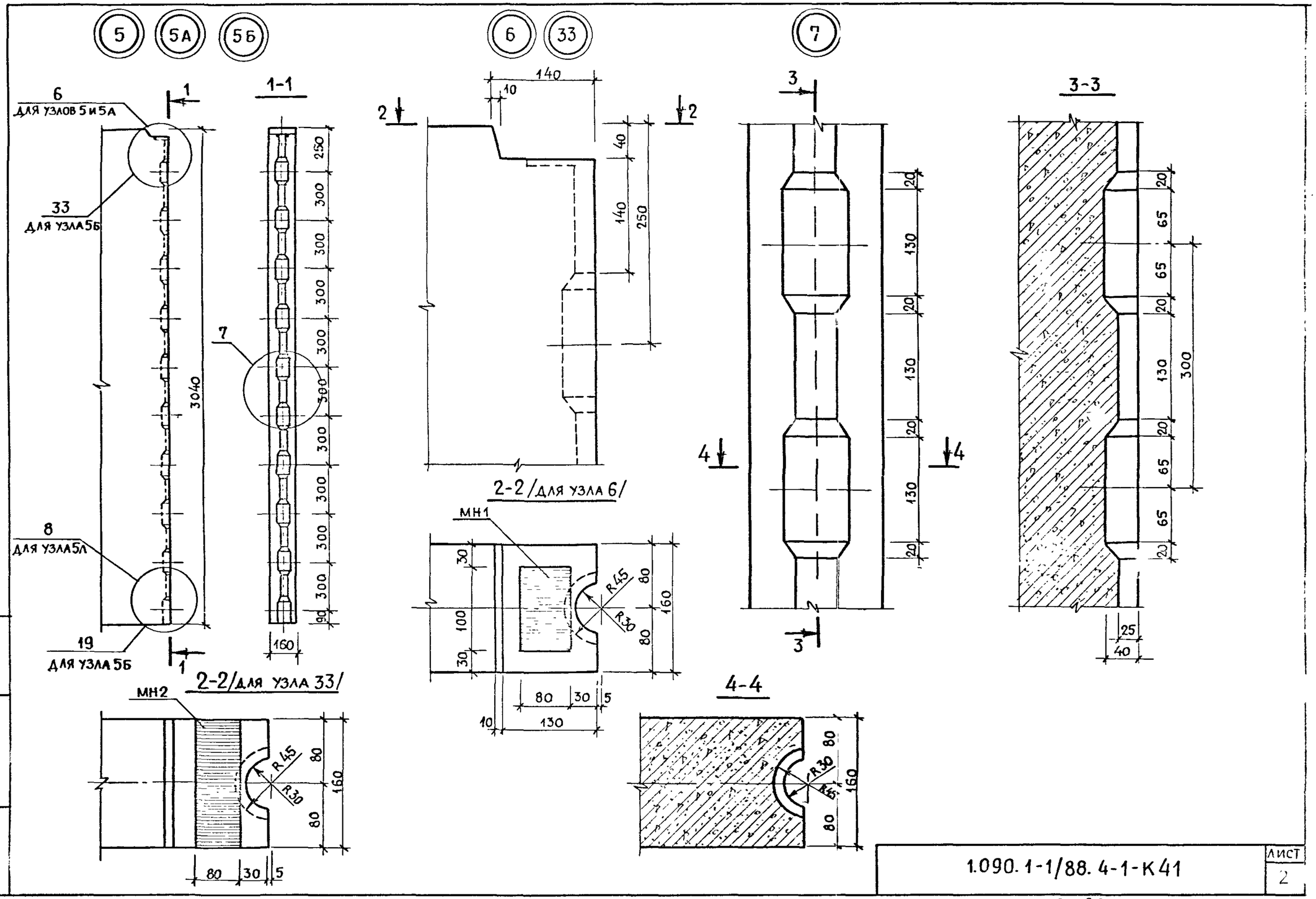


| | |
|---|---|
| ВЗАМ. ИНВ.№ | |
| ПОДПИСЬ И ДАТА | |
| ИНВ.№ ПОДЛ. | |

1.090.1-1/88.4-1-К41

ЛИСТ 2

23786 35

ФОРМАТ А3

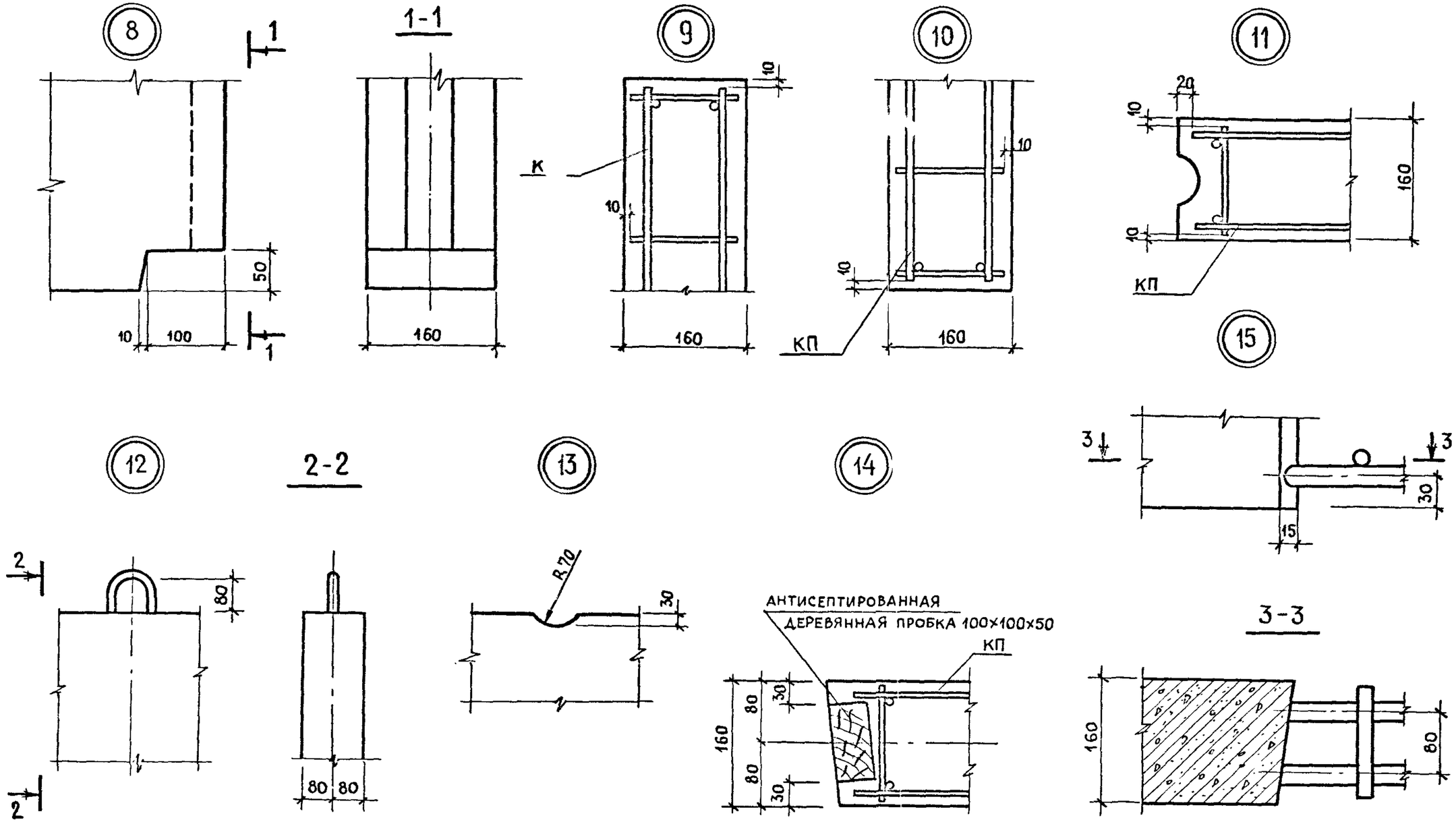


| | |
|---|---|
| 1.090.1-1/88.4-1-К41 | Лист 3 |

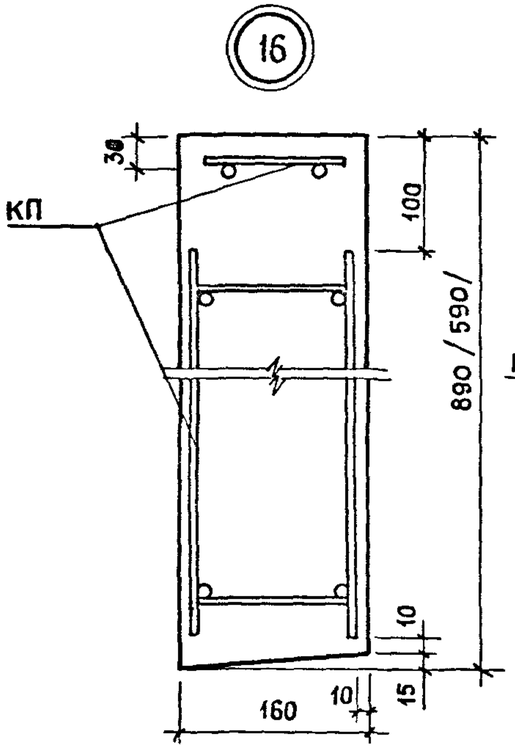


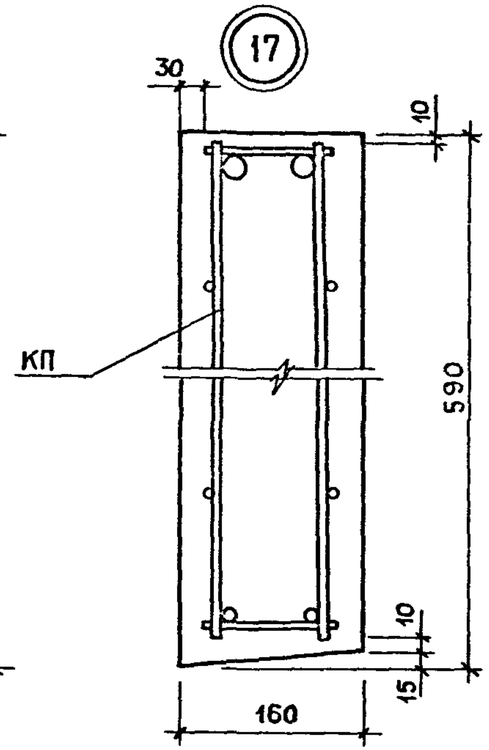


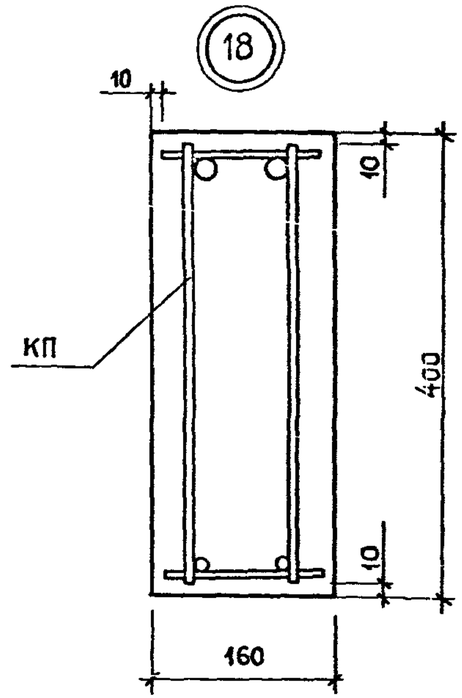


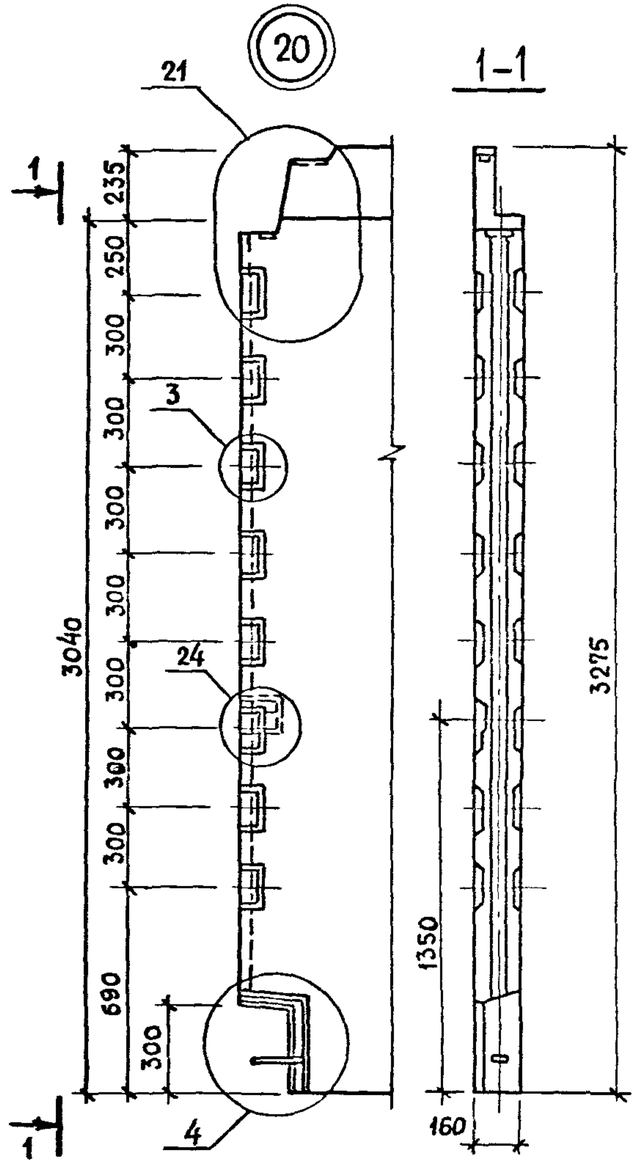


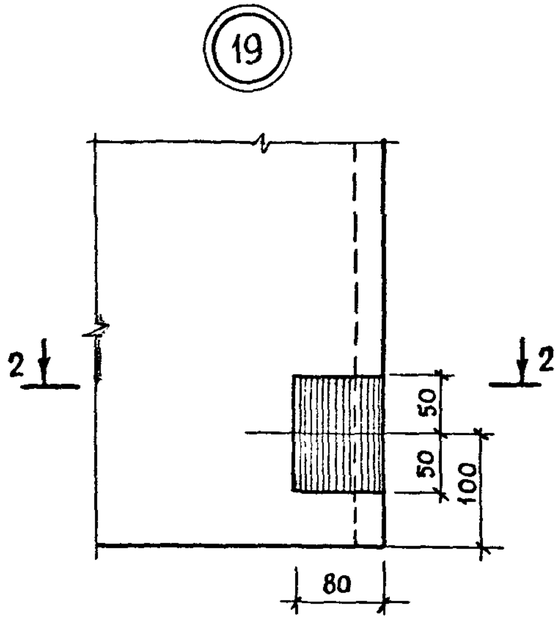


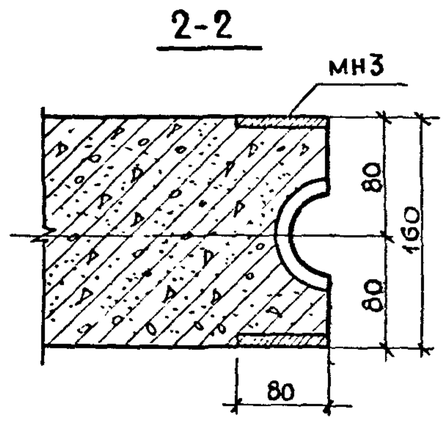


| | |
|---|---|
| 1.090.1-1/88.4-1-К41 | ЛИСТ 4 |

23786 37 ФОРМАТ А3

ИНВ.№ ПОДЛ. | ПОДПИСЬ И ДАТА | ВЗАМ. ИНВ.№

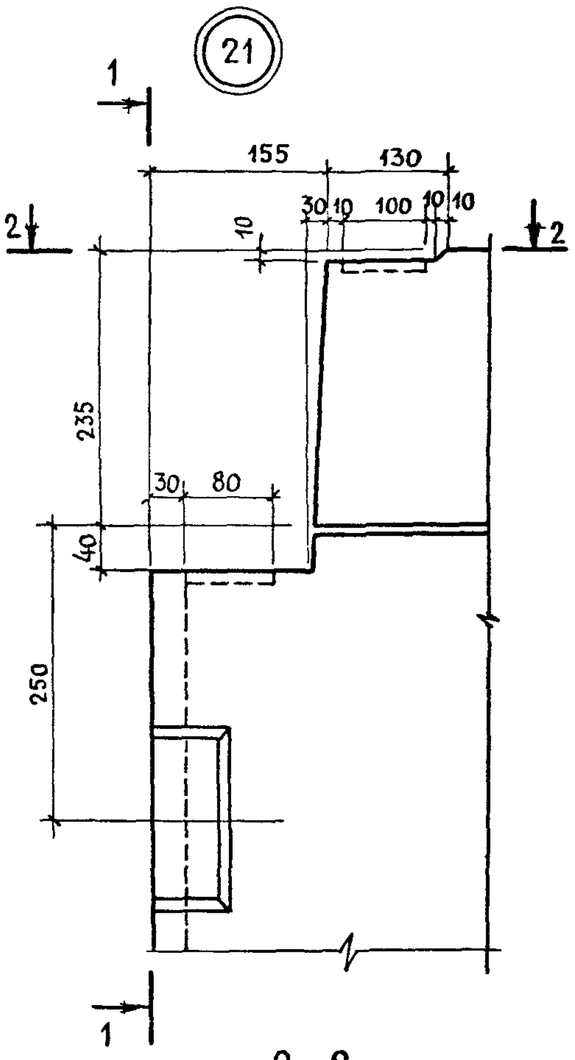


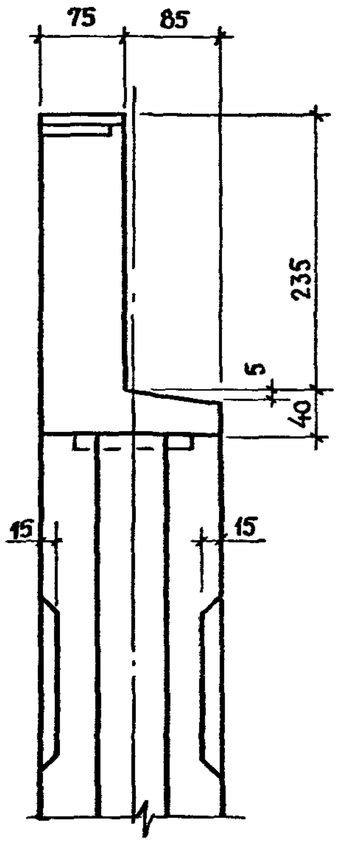


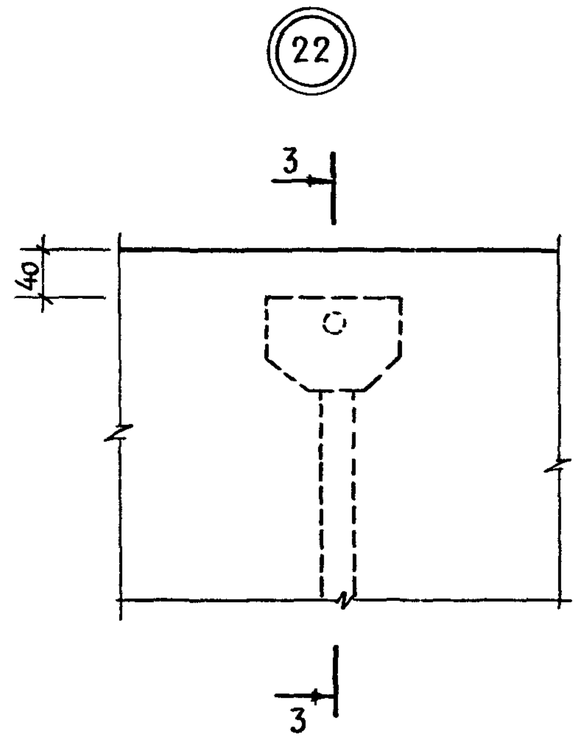


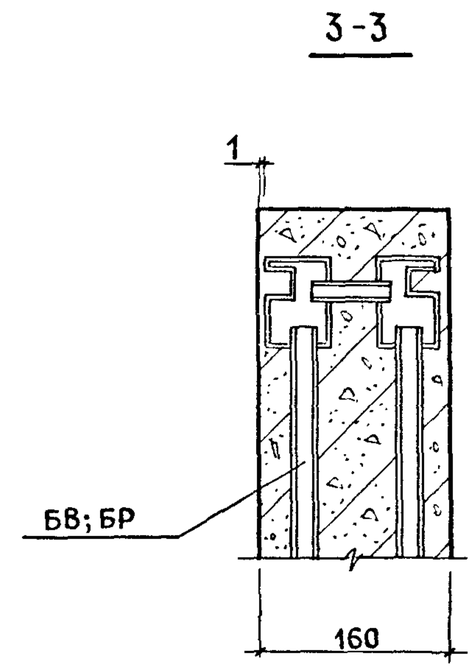


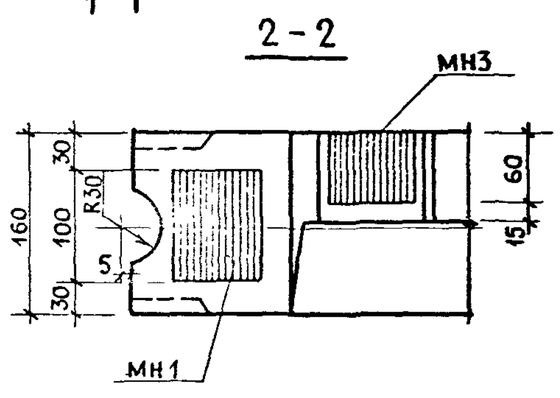


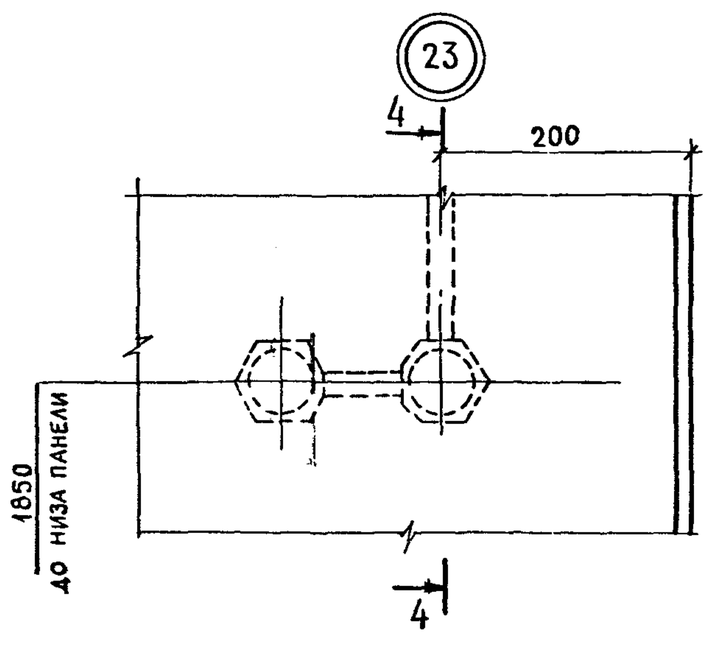


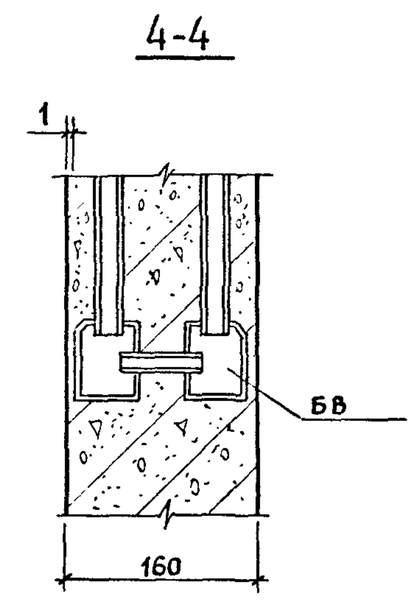


| | |
|---|---|
| 1.090.1-1/88.4-1-К41 | лист 5 |

23786 38

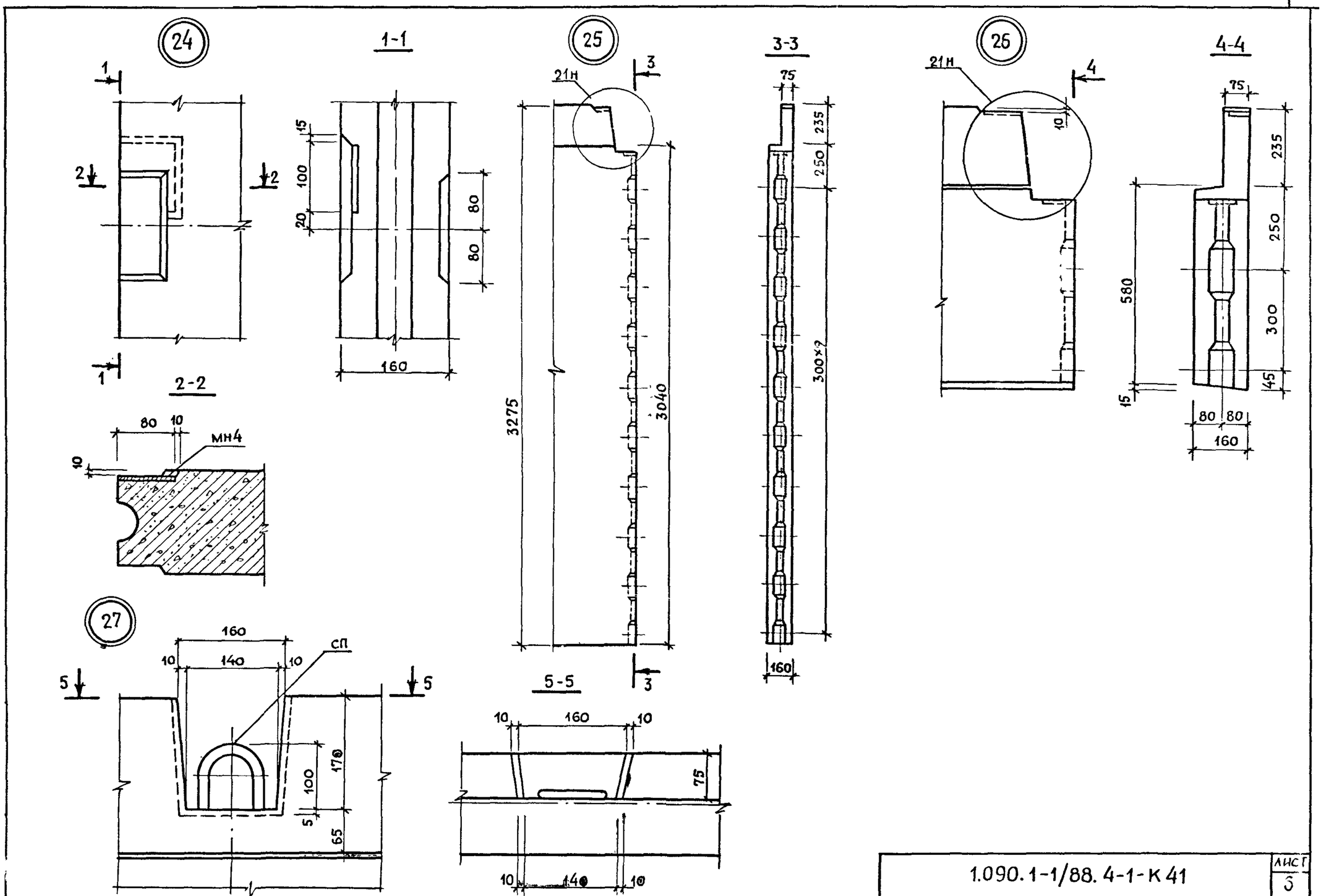


1.090.1-1/88. 4-1-К41

Лист 3

23786 39

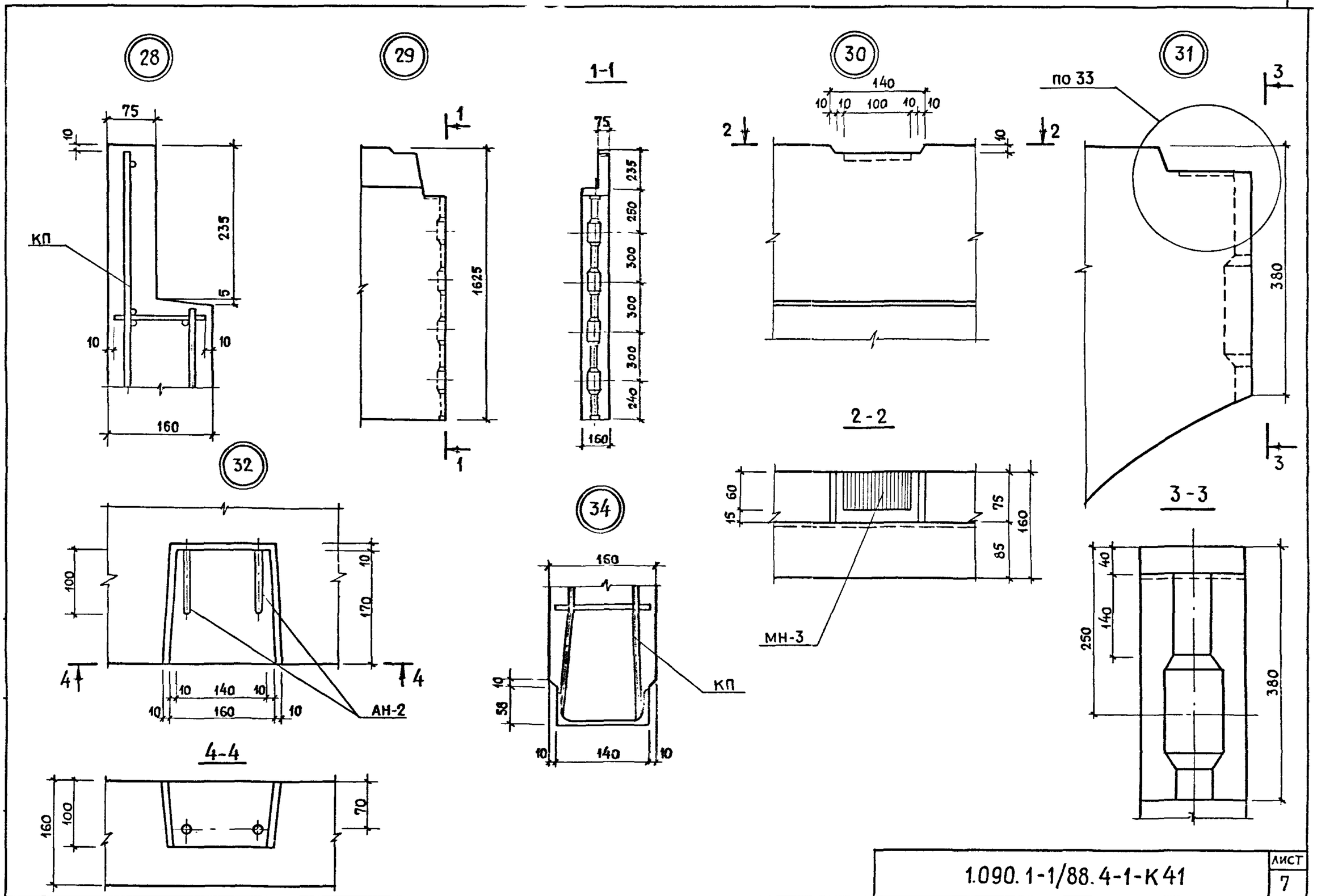


| | |
|---|---|
| 1.090.1-1/88.4-1-К41 | лист 7 |

23786 40

## ВЕДОМОСТЬ РАСХОДА СТАЛИ НА 1 ЭЛЕМЕНТ, КГ

| МАРКА ЭЛЕМЕНТА | ИЗДЕЛИЯ АРМАТУРНЫЕ | | | | | | | | |
|---|---|---|---|---|---|---|---|---|---|
| | АРМАТУРА КЛАССА | | | | | | | | ВСЕГО |
| | ВРI | | | AIII | | AI | | | |
| | ГОСТ 6727-80 | | | ГОСТ 5781-82 | | ГОСТ 5781-82 | | | |
| | Ø4 | Ø5 | ИТОГО | Ø6 | ИТОГО | Ø16 | Ø22 | ИТОГО | |
| ПВ 60.30 | 1.33 | 5.32 | 6.65 | 11.60 | 11.60 | 0.00 | 13.12 | 13.12 | 31.37 |
| ПВ 59.30 | 1.33 | 5.24 | 6.57 | 11.60 | 11.60 | 0.00 | 13.12 | 13.12 | 31.29 |
| ПВ 30.30 | 0.85 | 3.63 | 4.48 | 6.26 | 6.26 | 5.24 | 0.00 | 5.24 | 15.98 |
| ПВ 29.30 | 0.85 | 3.58 | 4.43 | 6.26 | 6.26 | 5.24 | 0.00 | 5.24 | 15.93 |

## ПРОДОЛЖЕНИЕ ВЕДОМОСТИ

| ИЗДЕЛИЯ ЗАКЛАДНЫЕ | | | | | |
|---|---|---|---|---|---|
| АРМАТУРА КЛАССА | | ПРОКАТ | | ВСЕГО | ОБЩИЙ РАСХОД |
| AIII | | | | | |
| ГОСТ 5781-82 | | ГОСТ 103-76 | | | |
| Ø8 | ИТОГО | -6 X 80 | ИТОГО | | |
| 0.68 | 0.68 | 0.76 | 0.76 | 1.44 | 32.81 |
| 0.68 | 0.68 | 0.76 | 0.76 | 1.44 | 32.73 |
| 0.68 | 0.68 | 0.76 | 0.76 | 1.44 | 17.42 |
| 0.68 | 0.68 | 0.76 | 0.76 | 1.44 | 17.37 |

1. МАРКА СТАЛИ ДЛЯ ПЛАСТИН ЗАКЛАДНЫХ ИЗДЕЛИЙ ДОЛЖНА НАЗНАЧАТЬСЯ В КОНКРЕТНОМ ПРОЕКТЕ В СООТВЕТСТВИИ С ПРИЛОЖЕНИЕМ 2(П.1А) СНИП 2.03-01-84 В ЗАВИСИМОСТИ ОТ ТЕМПЕРАТУРЫ НАРУЖНОГО ВОЗДУХА.
2. В СПЕЦИФИКАЦИЯХ НА ЗАКЛАДНЫЕ ДЕТАЛИ НЕ УЧТЕН РАСХОД СТАЛИ НА ОСАДКУ АНКЕРОВ В ПРОЦЕССЕ СВАРКИ В ТАВР КОТОРЫЙ СОСТАВЛЯЕТ ДО 2% РАСХОДА СТАЛИ НА АНКЕРА.

| | | | |
|---|---|---|---|
| НАЧ.ОТД. | ВОЛЫНСКИЙ | | 1.090.1-1/88. 4-1-РС |
| Н.КОНТР. | ЕГОРОВ | | |
| ГЛ.КОНСТ | ШАЦ | | ВЕДОМОСТЬ РАСХОДА СТАЛИ |
| Г И П | НИКОЛАЕВА | | |
| Г И П | КОНОВАЛОВА | | |

| СТАДИЯ | ЛИСТ | ЛИСТОВ |
|---|---|---|
| Р | 1 | 12 |

ЦНИИЭП торгово-бытовых зданий туристских комплексов

23786 41

## ВЕДОМОСТЬ РАСХОДА СТАЛИ НА 1 ЭЛЕМЕНТ, КГ

| МАРКА ЭЛЕМЕНТА | ИЗДЕЛИЯ АРМАТУРНЫЕ | | | | | | | | | | |
|---|---|---|---|---|---|---|---|---|---|---|---|
| | АРМАТУРА КЛАССА | | | | | | | | | | ВСЕГО |
| | ВРI | | | | AIII | | | AI | | | |
| | ГОСТ 6727-80 | | | | ГОСТ 5781-82 | | | ГОСТ 5781-82 | | | |
| | Ø3 | Ø4 | Ø5 | ИТОГО | Ø6 | Ø8 | ИТОГО | Ø12 | Ø16 | ИТОГО | |
| ПВ 30.30-8 | 0.00 | 0.85 | 3.63 | 4.48 | 6.26 | 1.03 | 7.29 | 0.00 | 5.24 | 5.24 | 17.01 |
| ПВ 30.30-3 | 0.15 | 0.85 | 3.63 | 4.63 | 6.26 | 0.00 | 6.26 | 0.00 | 5.24 | 5.24 | 16.13 |
| ПВ 28.30 | 0.00 | 0.85 | 3.53 | 4.38 | 6.26 | 0.00 | 6.26 | 0.00 | 5.24 | 5.24 | 15.88 |
| ПВ 18.30 | 0.00 | 0.62 | 2.97 | 3.59 | 3.86 | 0.00 | 3.86 | 2.46 | 0.00 | 2.46 | 9.91 |

## ПРОДОЛЖЕНИЕ ВЕДОМОСТИ

| ИЗДЕЛИЯ ЗАКЛАДНЫЕ | | | | ВСЕГО | ОБЩИЙ РАСХОД |
|---|---|---|---|---|---|
| АРМАТУРА КЛАССА | | ПРОКАТ | | | |
| AIII | | | | | |
| ГОСТ 5781-82 | | ГОСТ 103-76 | | | |
| Ø8 | ИТОГО | -6 X 80 | ИТОГО | | |
| 0.68 | 0.68 | 0.76 | 0.76 | 1.44 | 18.45 |
| 0.68 | 0.68 | 0.76 | 0.76 | 1.44 | 17.57 |
| 0.68 | 0.68 | 0.76 | 0.76 | 1.44 | 17.32 |
| 0.68 | 0.68 | 0.76 | 0.76 | 1.44 | 11.35 |

ВИНОКУР | БУРЛАКОВА | ВЕДИХИ | ВЕДИХИ | ТЛП | СП | САПР | ТБЗТК

ВЗАМ ИНВ | ПОДПИСЬ И ДАТА | ИНВ. ПОДЛ.



23786 42

## ВЕДОМОСТЬ РАСХОДА СТАЛИ НА 1 ЭЛЕМЕНТ, КГ

| МАРКА ЭЛЕМЕНТА | ИЗДЕЛИЯ АРМАТУРНЫЕ | | | | | | | | | | ВСЕГО |
|---|---|---|---|---|---|---|---|---|---|---|---|
| | АРМАТУРА КЛАССА | | | | | | | | | | |
| | ВРI | | | | AIII | | | AI | | | |
| | ГОСТ 6727-80 | | | | ГОСТ 5781-82 | | | ГОСТ 5781-82 | | | |
| | Ø3 | Ø4 | Ø5 | ИТОГО | Ø6 | Ø10 | ИТОГО | Ø12 | Ø22 | ИТОГО | |
| ПВ 6.30 | 0.00 | 0.00 | 0.91 | 0.91 | 0.00 | 7.36 | 7.36 | 1.23 | 0.00 | 1.23 | 9.50 |
| ПВ 12.30 | 0.00 | 0.52 | 3.11 | 3.63 | 2.68 | 0.00 | 2.68 | 2.46 | 0.00 | 2.46 | 8.77 |
| ПВ 12.30-3 | 0.15 | 0.52 | 3.11 | 3.78 | 2.68 | 0.00 | 2.68 | 2.46 | 0.00 | 2.46 | 8.92 |
| 1ПВ 60.30 | 0.00 | 1.32 | 5.24 | 6.56 | 11.60 | 0.00 | 11.60 | 1.07 | 13.12 | 14.19 | 32.35 |

## ПРОДОЛЖЕНИЕ ВЕДОМОСТИ

| ИЗДЕЛИЯ ЗАКЛАДНЫЕ | | | | | | ВСЕГО | ОБЩИЙ РАСХОД |
|---|---|---|---|---|---|---|---|
| АРМАТУРА КЛАССА | | ПРОКАТ | | | | | |
| AIII | | | | | | | |
| ГОСТ 5781-82 | | ГОСТ 103-76 | | ГОСТ 380-71 | | | |
| Ø8 | ИТОГО | -6 X 80 | ИТОГО | [11 | ИТОГО | | |
| 0.68 | 0.68 | 0.76 | 0.76 | 7.13 | 7.13 | 8.57 | 18.07 |
| 0.68 | 0.68 | 0.76 | 0.76 | 0.00 | 0.00 | 1.44 | 10.21 |
| 0.68 | 0.68 | 0.76 | 0.76 | 0.00 | 0.00 | 1.44 | 10.36 |
| 0.68 | 0.68 | 0.76 | 0.76 | 0.00 | 0.00 | 1.44 | 33.79 |



23786 43

## ВЕДОМОСТЬ РАСХОДА СТАЛИ НА 1 ЭЛЕМЕНТ, КГ

| МАРКА ЭЛЕМЕНТА | ИЗДЕЛИЯ АРМАТУРНЫЕ | | | | | | | | | | |
|---|---|---|---|---|---|---|---|---|---|---|---|
| | АРМАТУРА КЛАССА | | | | | | | | | | ВСЕГО |
| | ВРI | | | | AIII | | AI | | | | |
| | ГОСТ 6727-80 | | | | ГОСТ 5781-82 | | ГОСТ 5781-82 | | | | |
| | Ø3 | Ø4 | Ø5 | ИТОГО | Ø6 | ИТОГО | Ø12 | Ø16 | Ø22 | ИТОГО | |
| 1ПВ 59.30 | 0.00 | 1.32 | 5.19 | 6.51 | 11.60 | 11.60 | 1.07 | 0.00 | 13.12 | 14.19 | 32.30 |
| 1ПВ 30.30 | 0.00 | 0.84 | 3.57 | 4.41 | 6.26 | 6.26 | 1.07 | 5.24 | 0.00 | 6.31 | 16.98 |
| 1ПВ 29.30 | 0.00 | 0.84 | 3.52 | 4.36 | 6.26 | 6.26 | 1.07 | 5.24 | 0.00 | 6.31 | 16.93 |
| 1ПВ 30.30-3 | 0.15 | 0.84 | 3.57 | 4.56 | 6.26 | 6.26 | 1.07 | 5.24 | 0.00 | 6.31 | 17.13 |

## ПРОДОЛЖЕНИЕ ВЕДОМОСТИ

| ИЗДЕЛИЯ ЗАКЛАДНЫЕ | | | | ВСЕГО | ОБЩИЙ РАСХОД |
|---|---|---|---|---|---|
| АРМАТУРА КЛАССА | | ПРОКАТ | | | |
| AIII | | | | | |
| ГОСТ 5781-82 | | ГОСТ 103-76 | | | |
| Ø8 | ИТОГО | -6 X 80 | ИТОГО | | |
| 0.68 | 0.68 | 0.76 | 0.76 | 1.44 | 33.74 |
| 0.68 | 0.68 | 0.76 | 0.76 | 1.44 | 18.42 |
| 0.68 | 0.68 | 0.76 | 0.76 | 1.44 | 18.37 |
| 0.68 | 0.68 | 0.76 | 0.76 | 1.44 | 18.57 |



23786 44

ФОРМАТ А3

САПР | ТБЗТК | Т/П | СП | ВЕДИНЖ | ВЕДИНЖ | ВИНЮКУР | БУРЛАКОВА

ИНВ. ПОДЛ. | ПОДПИСЬ И ДАТА | ВЗАМ.ИНВ.

## ВЕДОМОСТЬ РАСХОДА СТАЛИ НА 1 ЭЛЕМЕНТ, КГ

| МАРКА ЭЛЕМЕНТА | ИЗДЕЛИЯ АРМАТУРНЫЕ | | | | | | | | | | |
|---|---|---|---|---|---|---|---|---|---|---|---|
| | АРМАТУРА КЛАССА | | | | | | | | | | |
| | ВРI | | | | AIII | | | AI | | | ВСЕГО |
| | ГОСТ 6727-80 | | | | ГОСТ 5781-82 | | | ГОСТ 5781-82 | | | |
| | Ø3 | Ø4 | Ø5 | ИТОГО | Ø6 | Ø8 | ИТОГО | Ø12 | Ø16 | ИТОГО | |
| 1ПВ 29.30-8 | 0.00 | 0.84 | 3.50 | 4.34 | 6.26 | 1.03 | 7.29 | 1.07 | 5.24 | 6.31 | 17.94 |
| 1ПВ 18.30 | 0.00 | 0.61 | 2.91 | 3.52 | 3.86 | 0.00 | 3.86 | 3.53 | 0.00 | 3.53 | 10.91 |
| 1ПВ 12.30 | 0.00 | 0.51 | 3.05 | 3.56 | 2.68 | 0.00 | 2.68 | 3.53 | 0.00 | 3.53 | 9.77 |
| 1ПВ 12.30-3 | 0.15 | 0.51 | 2.97 | 3.63 | 2.68 | 0.00 | 2.68 | 3.53 | 0.00 | 3.53 | 9.84 |

## ПРОДОЛЖЕНИЕ ВЕДОМОСТИ

| ИЗДЕЛИЯ ЗАКЛАДНЫЕ | | | | | ОБЩИЙ РАСХОД |
|---|---|---|---|---|---|
| АРМАТУРА КЛАССА | | ПРОКАТ | | ВСЕГО | |
| AIII | | | | | |
| ГОСТ 5781-82 | | ГОСТ 103-76 | | | |
| Ø8 | ИТОГО | -6 X 80 | ИТОГО | | |
| 0.68 | 0.68 | 0.76 | 0.76 | 1.44 | 19.38 |
| 0.68 | 0.68 | 0.76 | 0.76 | 1.44 | 12.35 |
| 0.68 | 0.68 | 0.76 | 0.76 | 1.44 | 11.21 |
| 0.68 | 0.68 | 0.76 | 0.76 | 1.44 | 11.28 |



23786 45

## ВЕДОМОСТЬ РАСХОДА СТАЛИ НА 1 ЭЛЕМЕНТ, КГ

| МАРКА ЭЛЕМЕНТА | ИЗДЕЛИЯ АРМАТУРНЫЕ | | | | | | | | | | | | |
|---|---|---|---|---|---|---|---|---|---|---|---|---|---|
| | АРМАТУРА КЛАССА | | | | | | | | | | | | ВСЕГО |
| | ВРI | | | | AIII | | | | | AI | | | |
| | ГОСТ 6727-80 | | | | ГОСТ 5781-82 | | | | | ГОСТ 5781-82 | | | |
| | Ø3 | Ø4 | Ø5 | ИТОГО | Ø6 | Ø8 | Ø10 | Ø12 | ИТОГО | Ø14 | Ø20 | ИТОГО | |
| ПВП 60.30.10 | 0.15 | 1.46 | 7.49 | 9.10 | 12.94 | 2.52 | 0.00 | 0.00 | 15.46 | 0.00 | 10.06 | 10.06 | 34.62 |
| ПВП 60.30.19 | 0.15 | 1.20 | 5.08 | 6.43 | 14.80 | 5.22 | 3.68 | 4.98 | 28.68 | 0.00 | 10.06 | 1 06 | 45.17 |
| ПВП 30.30.10 | 0.15 | 0.98 | 5.83 | 6.96 | 7.60 | 2.52 | 0.00 | 0.00 | 10.12 | 3.62 | 0.00 | 3 62 | 20.70 |
| ПВП 28.30.10 | 0.15 | 0.98 | 5.71 | 6.84 | 7.60 | 2.52 | 0.00 | 0.00 | 10.12 | 3.62 | 0.00 | 3.62 | 20.58 |

## ПРОДОЛЖЕНИЕ ВЕДОМОСТИ

| ИЗДЕЛИЯ ЗАКЛАДНЫЕ | | | | ВСЕГО | ОБЩИЙ РАСХОД |
|---|---|---|---|---|---|
| АРМАТУРА КЛАССА | | ПРОКАТ | | | |
| AIII | | | | | |
| ГОСТ 5781-82 | | ГОСТ 103-76 | | | |
| Ø8 | ИТОГО | -6 X 80 | ИТОГО | | |
| 0.68 | 0.68 | 0.76 | 0.76 | 1.44 | 36.06 |
| 0.68 | 0.68 | 0.76 | 0.76 | 1.44 | 46.61 |
| 0.68 | 0.68 | 0.76 | 0.76 | 1.44 | 22.14 |
| 0.68 | 0.68 | 0.76 | 0.76 | 1.44 | 22.02 |

САПР | ТЕЗТК | Т/П | СП | ВЕДИНЖ | ВЕДИНЖ | ВИНЖКУР | ВИРДАКОВА

ИНВ. ПОДЛ. | ПОДПИСЬ И ДАТА | ВЗАМ.ИНВ.

## ВЕДОМОСТЬ РАСХОДА СТАЛИ НА 1 ЭЛЕМЕНТ, КГ

| МАРКА ЭЛЕМЕНТА | ИЗДЕЛИЯ АРМАТУРНЫЕ | | | | | | | | | | | ВСЕГО |
|---|---|---|---|---|---|---|---|---|---|---|---|---|
| | АРМАТУРА КЛАССА | | | | | | | | | | | |
| | ВРI | | | | AIII | | | AI | | | | |
| | ГОСТ 6727-80 | | | | ГОСТ 5781-82 | | | ГОСТ 5781-82 | | | | |
| | Ø3 | Ø4 | Ø5 | ИТОГО | Ø6 | Ø8 | ИТОГО | Ø12 | Ø14 | Ø22 | ИТОГО | |
| ПВЛ 30.30.13 | 0.15 | 0.98 | 6.45 | 7.58 | 7.60 | 3.16 | 10.76 | 0.00 | 3.62 | 0.00 | 3.62 | 21.96 |
| 1ПВЛ 30.30.10 | 0.15 | 0.98 | 5.83 | 6.96 | 7.60 | 2.52 | 10.12 | 1.07 | 3.62 | 0.00 | 4.69 | 21.77 |
| 1ПВЛ 30.30.13 | 0.15 | 0.97 | 6.15 | 7.27 | 7.60 | 3.16 | 10.76 | 1.07 | 3.62 | 0.00 | 4.69 | 22.72 |
| ПВ 59.33 | 0.00 | 1.33 | 3.58 | 4.91 | 19.00 | 0.00 | 19.00 | 0.00 | 0.00 | 13.12 | 13.12 | 37.03 |

## ПРОДОЛЖЕНИЕ ВЕДОМОСТИ

| ИЗДЕЛИЯ ЗАКЛАДНЫЕ | | | | | ВСЕГО | ОБЩИЙ РАСХОД |
|---|---|---|---|---|---|---|
| АРМАТУРА КЛАССА | | ПРОКАТ | | | | |
| AIII | | | | | | |
| ГОСТ 5781-82 | | ГОСТ 103-76 | | | | |
| Ø8 | ИТОГО | -6 X 80 | -6 X 60 | ИТОГО | | |
| 0.68 | 0.68 | 0.76 | 0.00 | 0.76 | 1.44 | 23.40 |
| 0.68 | 0.68 | 0.76 | 0.00 | 0.76 | 1.44 | 23.21 |
| 0.68 | 0.68 | 0.76 | 0.00 | 0.76 | 1.44 | 24.16 |
| 1.61 | 1.61 | 0.76 | 0.84 | 1.60 | 3.21 | 40.24 |

| САПР | ВИНОКУР |
|---|---|
| ГЕЗТК | БУРЛАКОВА |
| ТЛП | ВЕДИНА |
| СП | ВЕДИНА |

## ВЕДОМОСТЬ РАСХОДА СТАЛИ НА 1 ЭЛЕМЕНТ, КГ

| МАРКА ЭЛЕМЕНТА | ИЗДЕЛИЯ АРМАТУРНЫЕ | | | | | | | | | |
|---|---|---|---|---|---|---|---|---|---|---|
| | АРМАТУРА КЛАССА | | | | | | | | | ВСЕГО |
| | ВРI | | | AIII | | AI | | | | |
| | ГОСТ 6727-80 | | | ГОСТ 5781-82 | | ГОСТ 5781-82 | | | | |
| | Ø4 | Ø5 | ИТОГО | Ø6 | ИТОГО | Ø12 | Ø16 | Ø22 | ИТОГО | |
| ПВ 30.33 | 0.85 | 3.63 | 4.48 | 9.84 | 9.84 | 0.00 | 5.24 | 0.00 | 5.24 | 19.56 |
| ПВ 29.33 | 0.85 | 3.58 | 4.43 | 9.66 | 9.66 | 0.00 | 5.24 | 0.00 | 5.24 | 19.33 |
| ПВ 30.16 | 0.50 | 3.99 | 4.49 | 5.82 | 5.82 | 4.24 | 0.00 | 0.00 | 4.24 | 14.55 |
| 1ПВ 59.33 | 1.32 | 3.52 | 4.84 | 19.00 | 19.00 | 1.07 | 0.00 | 13.12 | 14.19 | 38.03 |

## ПРОДОЛЖЕНИЕ ВЕДОМОСТИ

| ИЗДЕЛИЯ ЗАКЛАДНЫЕ | | | | | | ОБЩИЙ РАСХОД |
|---|---|---|---|---|---|---|
| АРМАТУРА КЛАССА | | ПРОКАТ | | | ВСЕГО | |
| AIII | | | | | | |
| ГОСТ 5781-82 | | ГОСТ 103-76 | | | | |
| Ø8 | ИТОГО | -6 X 80 | -6 X 60 | ИТОГО | | |
| 1.30 | 1.30 | 0.76 | 0.56 | 1.32 | 2.62 | 22.18 |
| 1.30 | 1.30 | 0.76 | 0.56 | 1.32 | 2.62 | 21.95 |
| 1.30 | 1.30 | 0.76 | 0.56 | 1.32 | 2.62 | 17.17 |
| 1.93 | 1.93 | 1.14 | 0.84 | 1.98 | 3.91 | 41.94 |

| ВЗАМ.ИНВ. | |
|---|---|
| ПОДПИСЬ И ДАТА | |
| ИНВ. ПОДЛ. | |



23786 48

## ВЕДОМОСТЬ РАСХОДА СТАЛИ НА 1 ЭЛЕМЕНТ, КГ

| МАРКА ЭЛЕМЕНТА | ИЗДЕЛИЯ АРМАТУРНЫЕ | | | | | | | | | | | | ВСЕГО |
|---|---|---|---|---|---|---|---|---|---|---|---|---|---|
| | АРМАТУРА КЛАССА | | | | | | | | | | | | |
| | ВРI | | | AIII | | | | AI | | | | | |
| | ГОСТ 6727-80 | | | ГОСТ 5781-82 | | | | ГОСТ 5781-82 | | | | | |
| | Ø4 | Ø5 | ИТОГО | Ø6 | Ø8 | Ø18 | ИТОГО | Ø12 | Ø16 | Ø20 | Ø22 | ИТОГО | |
| 2ПВ 59.33 | 1.32 | 3.52 | 4.84 | 19.00 | 0.00 | 0.00 | 19.00 | 1.07 | 0.00 | 0.00 | 13.12 | 14.19 | 38.03 |
| 1ПВ 30.33 | 0.83 | 3.58 | 4.41 | 9.66 | 0.00 | 0.00 | 9.66 | 1.07 | 5.24 | 0.00 | 0.00 | 6.31 | 20.38 |
| 2ПВ 30.33 | 0.83 | 3.58 | 4.41 | 9.66 | 0.00 | 0.00 | 9.66 | 1.07 | 5.24 | 0.00 | 0.00 | 6.31 | 20.38 |
| 1ПВГ 59.33 | 1.08 | 6.30 | 7.38 | 17.05 | 1.50 | 8.79 | 27.34 | 1.07 | 0.00 | 10.06 | 0.00 | 11.13 | 45.85 |

## ПРОДОЛЖЕНИЕ ВЕДОМОСТИ

| ИЗДЕЛИЯ ЗАКЛАДНЫЕ | | | | | ВСЕГО | ОБЩИЙ РАСХОД |
|---|---|---|---|---|---|---|
| АРМАТУРА КЛАССА | | ПРОКАТ | | | | |
| AIII | | | | | | |
| ГОСТ 5781-82 | | ГОСТ 103-76 | | | | |
| Ø8 | ИТОГО | -6 X 80 | -6 X 60 | ИТОГО | | |
| 1.93 | 1.93 | 1.14 | 0.84 | 1.98 | 3.91 | 41.94 |
| 1.62 | 1.62 | 1.14 | 0.56 | 1.70 | 3.32 | 23.70 |
| 1.62 | 1.62 | 1.14 | 0.56 | 1.70 | 3.32 | 23.70 |
| 1.93 | 1.93 | 1.14 | 0.84 | 1.98 | 3.91 | 49.76 |

| ВИНОКУР | БУРЛАКОВА | ВЕДИЧ | ВЕДИЧ | ТЛП | СП | САПР | ТБЗТК |
|---|---|---|---|---|---|---|---|

# ВЕДОМОСТЬ РАСХОДА СТАЛИ НА 1 ЭЛЕМЕНТ, КГ

| МАРКА ЭЛЕМЕНТА | ИЗДЕЛИЯ АРМАТУРНЫЕ | | | | | | | | | | | | | | | | ВСЕГО |
|---|---|---|---|---|---|---|---|---|---|---|---|---|---|---|---|---|---|
| | АРМАТУРА КЛАССА | | | | | | | | | | | | | | | | |
| | ВРI | | | AIII | | | | | | | | | AI | | | | |
| | ГОСТ 6727-80 | | | ГОСТ 5781-82 | | | | | | | | | ГОСТ 5781-82 | | | | |
| | Ø4 | Ø5 | ИТОГО | Ø6 | Ø8 | Ø10 | Ø12 | Ø16 | Ø18 | Ø20 | Ø22 | ИТОГО | Ø12 | Ø16 | Ø20 | ИТОГО | |
| 2ПВГ 59.33 | 1.08 | 6.32 | 7.40 | 17.05 | 1.50 | 0.00 | 0.00 | 0.00 | 0.79 | 0.00 | 0.00 | 27.34 | 1.07 | 0.00 | 10.06 | 11.13 | 45.87 |
| ПВР 60.30.42 | 0.52 | 7.76 | 8.28 | 0.82 | 22.17 | 0.00 | 0.00 | 60.90 | 0.00 | 58.80 | 34.02 | 176.71 | 0.00 | 5.24 | 0.00 | 5.24 | 190.23 |
| ПВР 30.30.15 | 0.61 | 8.35 | 8.96 | 5.36 | 8.96 | 7.36 | 9.74 | 0.00 | 0.00 | 0.00 | 0.00 | 31.42 | 2.46 | 0.00 | 0.00 | 2.46 | 42.84 |
| ПВР 29.30.15 | 0.61 | 8.07 | 8.68 | 5.36 | 8.56 | 7.36 | 9.56 | 0.00 | 0.00 | 0.00 | 0.00 | 30.84 | 2.46 | 0.00 | 0.00 | 2.46 | 41.98 |

## ПРОДОЛЖЕНИЕ ВЕДОМОСТИ

| ИЗДЕЛИЯ ЗАКЛАДНЫЕ | | | | | | | | ОБЩИЙ РАСХОД |
|---|---|---|---|---|---|---|---|---|
| АРМАТУРА КЛАССА | | | ПРОКАТ | | | | ВСЕГО | |
| AIII | | | | | | | | |
| ГОСТ 5781-82 | | | ГОСТ 103-76 | | | | | |
| Ø8 | Ø10 | ИТОГО | -6 X 80 | -6 X 60 | -6 X 100 | ИТОГО | | |
| 1.93 | 0.00 | 1.93 | 1.14 | 0.04 | 0.00 | 1.98 | 3.91 | 49.78 |
| 1.28 | 1.24 | 2.52 | 1.52 | 0.00 | 1.50 | 3.02 | 5.54 | 195.77 |
| 1.28 | 1.24 | 2.52 | 1.52 | 0.00 | 1.50 | 3.02 | 5.54 | 48.38 |
| 1.28 | 1.24 | 2.52 | 1.52 | 0.00 | 1.50 | 3.02 | 5.54 | 47.52 |

| ВЗАМ.ИНВ | ПОДПИСЬ И ДАТА | ИНВ ПОДЛ |
|---|---|---|
| | | |

## ВЕДОМОСТЬ РАСХОДА СТАЛИ НА 1 ЭЛЕМЕНТ, КГ

| МАРКА ЭЛЕМЕНТА | ИЗДЕЛИЯ АРМАТУРНЫЕ | | | | | | | | | | | | | | | |
|---|---|---|---|---|---|---|---|---|---|---|---|---|---|---|---|---|
| | АРМАТУРА КЛАССА | | | | | | | | | | | | | | | |
| | ВРI | | | AIII | | | | | | | | | AI | | | ВСЕГО |
| | ГОСТ 6727-80 | | | ГОСТ 5781-82 | | | | | | | | | ГОСТ 5781-82 | | | |
| | Ø4 | Ø5 | ИТОГО | Ø6 | Ø8 | Ø10 | Ø12 | Ø14 | Ø16 | Ø18 | Ø20 | ИТОГО | Ø12 | Ø20 | ИТОГО | |
| ПВР 28.30.15 | 0.61 | 7.90 | 8.51 | 5.36 | 8.12 | 7.36 | 9.42 | 0.00 | 0.00 | 0.00 | 0.00 | 30.26 | 2.46 | 0.00 | 2.46 | 41.24 |
| ПВР 30.30.19 | 0.61 | 7.35 | 7.96 | 0.00 | 16.80 | 4.94 | 0.00 | 20.92 | 0.00 | 0.00 | 0.00 | 42.66 | 2.46 | 0.00 | 2.46 | 53.08 |
| ПВА 60.30.42 | 0.52 | 5.20 | 5.72 | 7.02 | 5.34 | 3.44 | 4.26 | 0.00 | 74.90 | 4.80 | 29.42 | 129.18 | 0.00 | 10.06 | 10.06 | 144.96 |
| ПВА 30.30.20 | 0.52 | 3.09 | 3.61 | 8.54 | 3.96 | 10.32 | 9.74 | 1.94 | 0.00 | 0.00 | 0.00 | 34.50 | 2.46 | 0.00 | 2.46 | 40.57 |

## ПРОДОЛЖЕНИЕ ВЕДОМОСТИ

| ИЗДЕЛИЯ ЗАКЛАДНЫЕ | | | | | | | ОБЩИЙ РАСХОД |
|---|---|---|---|---|---|---|---|
| АРМАТУРА КЛАССА | | | ПРОКАТ | | | ВСЕГО | |
| AIII | | | | | | | |
| ГОСТ 5781-82 | | | ГОСТ 103-76 | | | | |
| Ø8 | Ø10 | ИТОГО | -6 X 80 | -6 X 100 | ИТОГО | | |
| 1.28 | 1.24 | 2.52 | 1.52 | 1.50 | 3.02 | 5.54 | 46.78 |
| 1.28 | 1.24 | 2.52 | 1.52 | 1.50 | 3.02 | 5.54 | 58.62 |
| 1.28 | 1.24 | 2.52 | 1.52 | 1.50 | 3.02 | 5.54 | 150.50 |
| 1.28 | 1.24 | 2.52 | 1.52 | 1.50 | 3.02 | 5.54 | 46.11 |

## ВЕДОМОСТЬ РАСХОДА СТАЛИ НА 1 ЭЛЕМЕНТ, КГ

| МАРКА ЭЛЕМЕНТА | ИЗДЕЛИЯ АРМАТУРНЫЕ | | | | | | | | | | | |
|---|---|---|---|---|---|---|---|---|---|---|---|---|
| | АРМАТУРА КЛАССА | | | | | | | | | | | ВСЕГО |
| | ВРI | | | AIII | | | | | | AI | | |
| | ГОСТ 6727-80 | | | ГОСТ 5781-82 | | | | | | ГОСТ 5781-82 | | |
| | Ø4 | Ø5 | ИТОГО | Ø6 | Ø8 | Ø10 | Ø12 | Ø14 | ИТОГО | Ø12 | ИТОГО | |
| ПВА 29.30.20 | 0.52 | 2.84 | 3.36 | 8.54 | 3.52 | 10.32 | 9.56 | 1.94 | 33.88 | 2.46 | 2.46 | 39.70 |
| ПВА 28.30.20 | 0.52 | 2.64 | 3.16 | 8.54 | 3.08 | 10.32 | 9.42 | 1.94 | 33.30 | 2.46 | 2.46 | 38.92 |
| ПВГ 30.12 | 0.26 | 1.51 | 1.77 | 6.10 | 0.00 | 4.98 | 1.78 | 0.00 | 12.86 | 1.23 | 1.23 | 15.86 |

## ПРОДОЛЖЕНИЕ ВЕДОМОСТИ

| ИЗДЕЛИЯ ЗАКЛАДНЫЕ | | | | | | | | | ОБЩИЙ РАСХОД |
|---|---|---|---|---|---|---|---|---|---|
| АРМАТУРА КЛАССА | | | ПРОКАТ | | | | | ВСЕГО | |
| AIII | | | | | | | | | |
| ГОСТ 5781-82 | | | ГОСТ 103-76 | | | ГОСТ 8240-72 | | | |
| Ø8 | Ø10 | ИТОГО | -6 X 80 | -6 X 100 | ИТОГО | (14 | ИТОГО | | |
| 1.28 | 1.24 | 2.52 | 1.52 | 1.50 | 3.02 | 0.00 | 0.00 | 5.54 | 45.24 |
| 1.28 | 1.24 | 2.52 | 1.52 | 1.50 | 3.02 | 0.00 | 0.00 | 5.54 | 44.46 |
| 0.00 | 1.24 | 1.24 | 0.00 | 1.50 | 1.50 | 6.03 | 6.03 | 8.77 | 24.63 |




ВИНОКУР БУРЛАКОВА ВЕД.ИНЖ. ВЕД.ИНЖ. ТЛП СП САПР ТБЗТК

ВЗАМ.ИНВ. ПОДПИСЬ И ДАТА ИНВ. ПОДЛ.

23786 (52)

ФОРМАТ А3