ОС КОМИТЕТ
О ГРАЖДАНСКОМУ
ТРОИТЕЛЬСТВУ
АРХИТЕКТУРЕ
И ГОССТРОЕ СССР

ЦНИИЭП
ЖИЛИЩА

И
10.9-6

СЕРИЯ 86

КИРПИЧНЫЕ ДОМА И БЛОК-СЕКЦИИ С ПРОДОЛЬНЫМИ НЕСУЩИМИ СТЕНАМИ

ЧАСТЬ 10. ИЗДЕЛИЯ ЗАВОДСКОГО ИЗГОТОВЛЕНИЯ
РАЗДЕЛ 10.9-6 РАЗНЫЕ ИЗДЕЛИЯ.
/ДОПОЛНЕНИЕ К РАЗДЕЛАМ 10.1-1; 10.2-1; 10.3-1; 10.4-1/

МОСКВА 1974 Г.

11011-22
ЦЕНА 0-81

ЦЕНТРАЛЬНЫЙ ИНСТИТУТ ТИПОВОГО ПРОЕКТИРОВАНИЯ
ГОССТРОЯ СССР

Москва, А-445, Смольная ул. 22

Сдано в печать 1977 года

Заказ № 5106 Тираж 1000 экз.

3593

СЕРИЯ 86

КИРПИЧНЫЕ ЖИЛЫЕ ДОМА С ПРОДОЛЬНЫМИ НЕСУЩИМИ СТЕНАМИ

ЧАСТЬ 10

ИЗДЕЛИЯ ЗАВОДСКОГО ИЗГОТОВЛЕНИЯ

РАЗДЕЛ 10.9-6

РАЗНЫЕ ИЗДЕЛИЯ

/ДОПОЛНЕНИЕ К РАЗДЕЛАМ 10.1-1; 10.2-1; 10.3-1; 10.4-1/

СОДЕРЖАНИЕ

НАИМЕНОВАНИЕ ЧЕРТЕЖА	N РАЗДЕЛА	N ЛИСТА	N СТР	НАИМЕНОВАНИЕ ЧЕРТЕЖА	N РАЗДЕЛА	N ЛИСТА	N СТР
ЗАГЛАВНЫЙ ЛИСТ	10.9-6	1	1	ОГРАЖДЕНИЕ ЛОДЖИЙ МОЛ 61, МОЛ 46 П.	10.4-1	29	15
ПЕРЕМЫЧКА ИП43-12	10.1-1	16	2	ОГРАЖДЕНИЕ ЛОДЖИЙ МОЛ 61-1; МОЛ 46-1	10.4-1	30	16
ПЕРЕМЫЧКА ИП43-12а	10.1-1	17	3	ОГРАЖДЕНИЕ ЛОДЖИЙ МОЛ 61-2; МОЛ 46-2	10.4-1	31	17
ЛЕСТНИЧНАЯ ПЛОЩАДКА ИЛП 43-12-3, ПЕРЕМЫЧКА БУ-19-1	10.1-1	18	4	ОГРАЖДЕНИЕ ЛОДЖИЙ МОЛ61-3; МОЛ46-3П	10.4-1	32	18
БЕТОННЫЙ БЛОК ФС4-8И; БЕТОННЫЙ СЛИВ БС-2	10.1-1	19	5	ОГРАЖДЕНИЕ ЛОДЖИЙ МОЛ 46Л; МОЛ46-3Л	10.4-1	33	19
ПЛИТА ПЕРЕКРЫТИЯ НАД ШАХТОЙ ЛИФТА ИПЛ-2	10.1-1	20	6	УЗЛЫ К ОГРАЖДЕНИЯМ ЛОДЖИЙ.	10.4-1	34	20
БЕТОННЫЕ ОГРАЖДЕНИЯ ЛОДЖИЙ БОЛ63-9; БОЛ46-9	10.1-1	21	7	БАЛКИ МЕТАЛЛИЧЕСКИЕ БМ-1, БМ-2, БМ-2А. ОГРАЖДЕНИЕ КРОВЛИ ОК-2	10.4-1	35	21
БЕТОННЫЕ ОГРАЖДЕНИЯ ЛОДЖИЙ БОЛ63-7, БОЛ63-7-1	10.1-1	22	8	ТРУБОСТОЙКА ТИПА ТС-1 ДЛЯ УСТАНОВКИ АНТЕННОЙ ОПОРЫ НА СТЕНЕ	10.4-1	36	22
БЕТОННЫЕ ОГРАЖДЕНИЯ ЛОДЖИЙ БОЛ46-7, БОЛ46-7-1	10.1-1	23	9	ТРУБОСТОЙКИ ДЛЯ КРЕПЛЕНИЯ ОПОРЫ ТЕЛЕАНТЕННЫ			
БЕТОННЫЕ ОГРАЖДЕНИЯ ЛОДЖИЙ БОЛ63-4,5, БОЛ63-4,5-1, БОЛ63-4,5-2	10.1-1	24	10	ДЕТАЛИ 15, 26, 28, 29, 30, 31.	10.4-1	37	23
БЕТОННЫЕ ОГРАЖДЕНИЯ ЛОДЖИЙ БОЛ46-4,5, БОЛ46-4,5-1, БОЛ46-4,5-2	10.1-1	25	11	ГИЛЬЗА ТИПА ГРСС-2 ДЛЯ УСТАНОВКИ РАДИОСТОЙКИ			
УЗЛЫ К БЕТОННЫМ ОГРАЖДЕНИЯМ ЛОДЖИЙ	10.1-1	26	12	НА СТЕНЕ ДЕТАЛИ 12, 18.	10.4-1	38	24
ДВЕРЬ В МУСОРОКАМЕРУ ДУ-11Л, ФРАМУГА Ф-4а	10.3-1	11	13	СЕТКИ С-19А, С-29. ОПОРНАЯ РАМКА ОР-2, РАМКА МУСОРОПРОВОДА МРМ-1.	10.4-1	39	25
ПОДСТАВКА ПОД ХОЛОДИЛЬНИК ПХ-1, ОКНО ОЗРС 15 05							
ПЕРЕГОРОДКИ ПС-5Л, ПС-5П	10.3-1 10.2-1	12	14				

В РАЗДЕЛ 10.9-6 ВКЛЮЧЕНЫ ЧЕРТЕЖИ ДОПОЛНИТЕЛЬНЫХ ИЗДЕЛИЙ К РАЗДЕЛАМ 10.1-1; 10.2-1; 10.3-1; 10.4-1. В СОДЕРЖАНИИ РАЗДЕЛА И ШТАМПЕ КАЖДОГО ЛИСТА УКАЗАН НОМЕР РАЗДЕЛА, К КОТОРОМУ ОТНОСИТСЯ ДАННЫЙ ЛИСТ И НОМЕР ЛИСТА В ЭТОМ РАЗДЕЛЕ. ССЫЛКИ В ПРОЕКТЕ И СПЕЦИФИКАЦИЯХ ДАНЫ НА РАЗДЕЛЫ, УКАЗАННЫЕ В СОДЕРЖАНИИ И ШТАМПАХ ЛИСТОВ. ПРИ ПРИВЯЗКЕ ЛИСТЫ ДАННОГО РАЗДЕЛА ПЕРЕНОСЯТСЯ В СООТВЕТСТВУЮЩИЕ РАЗДЕЛЫ ПО ПРИНАДЛЕЖНОСТИ.

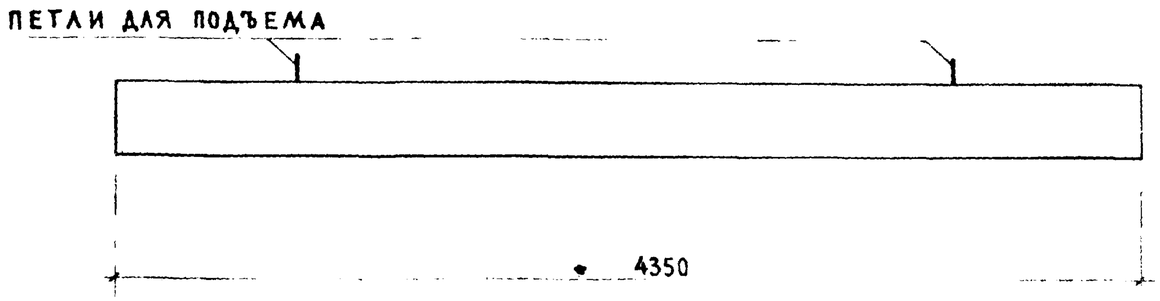

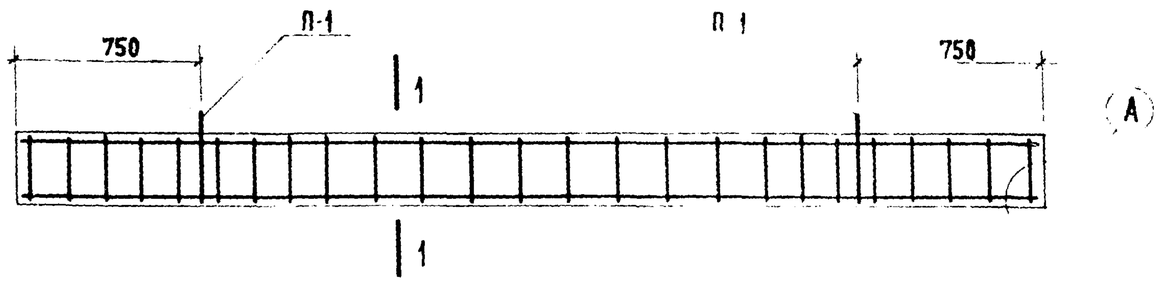

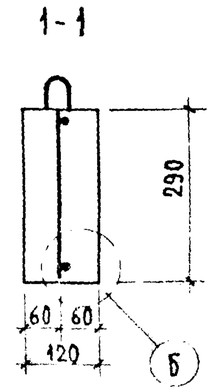

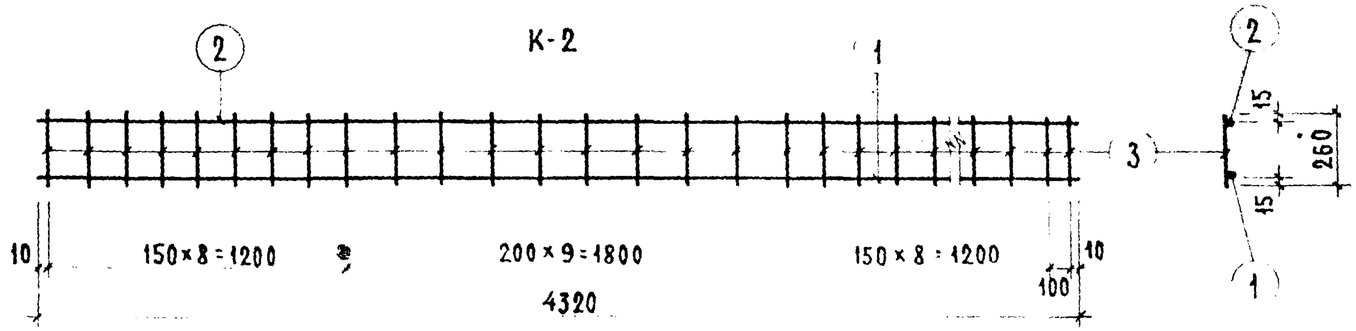

Расчетная схема

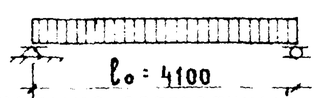

Нагрузки, включающие собственный вес перемычки.

Расчетная нагрузка по несущей способности	— 460 кг/пм
Нормативная нагрузка	— 420 кг/пм
Нагрузки при расчете прогиба:	
длительно-действующая	— 420 кг/пм
кратковременно-действующая	— 40 кг/пм
Расчетный прогиб с учетом длительного действия нагрузки	— $\frac{1}{235} l_0$

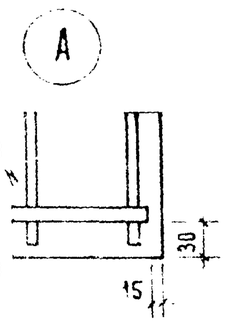

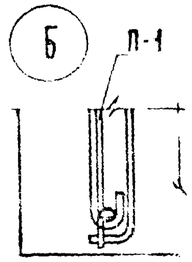

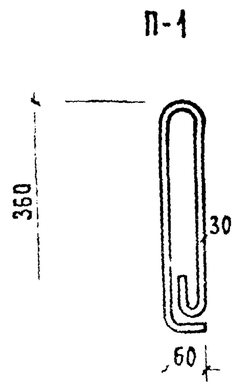

Спецификация стали

Арматурные элементы: марка	К-во штук	№№ поз.	ф мм	На 1 элемент: К-во шт.	Длина стержня мм	Общая длина мм	Вес стали кг: на элемент	общий
К2	1	1	14AIII	1	4320	4.32	5.23	5.23
		2	6AI	1	4320	4.32	0.96	0.96
		3	6AI	27	260	7.02	1.56	1.56
П1	2	—	10AI	1	900	0.90	0.55	1.10
							Итого:	8.85

Выборка стали

Диаметр арматуры	мм	14AIII	6AI	10AI
Длина	м	4.32	11.34	1.80
Вес	кг	5.23	2.52	1.10
Нормативное сопротивление арматуры $R_a^н$	кг/см²	4000	2400	
№ ГОСТа арматуры	—	5781-61		

Характеристика изделия

Вес изделия	кг	378
Объем бетона	м³	0.151
Вес стали	кг	8.85
Расход стали на 1м³ бетона	кг	58.60
Марка бетона		200

Примечания.

1. Поверхности перемычек должны быть ровными, гладкими. Нижние и боковые грани должны быть подготовлены под окраску.
2. Каркасы изготовлять при помощи контактной точечной сварки.

1974	Перемычка ИП 43-12	Серия 86	Часть 10 / Раздел 10.1-1	Лист 16

Раздел 10.9-6
1011-22 3

Москва

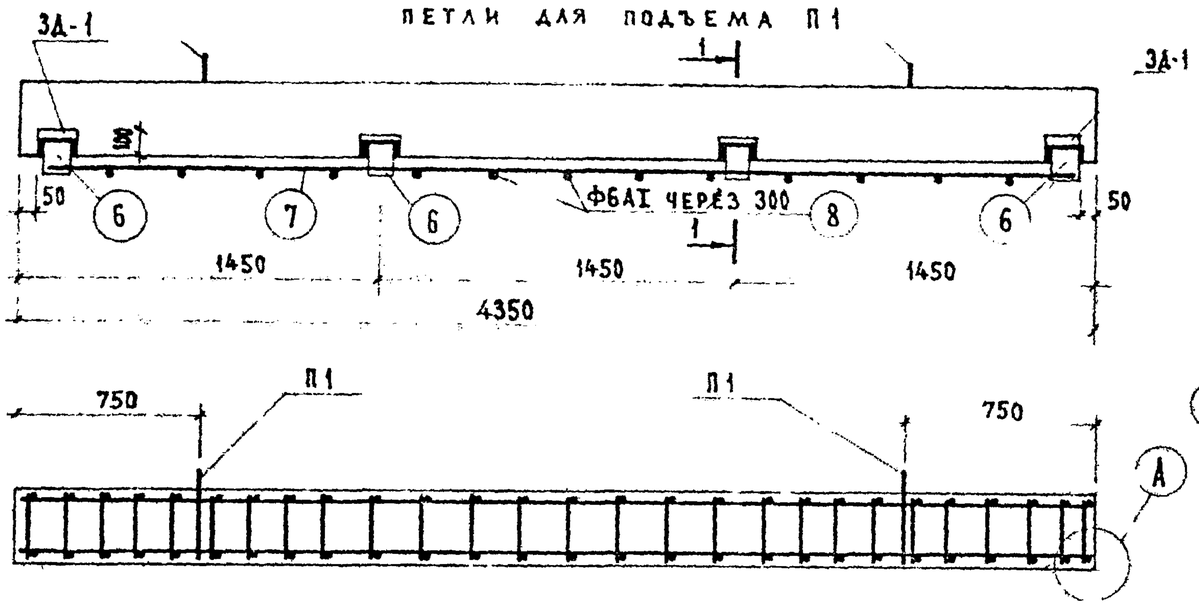

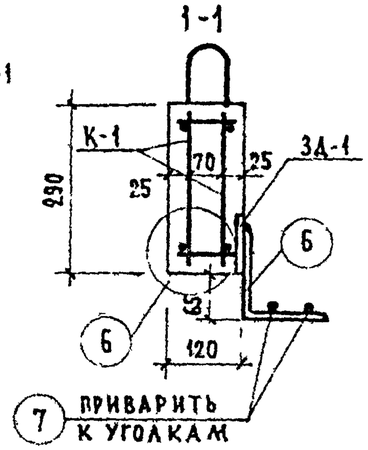

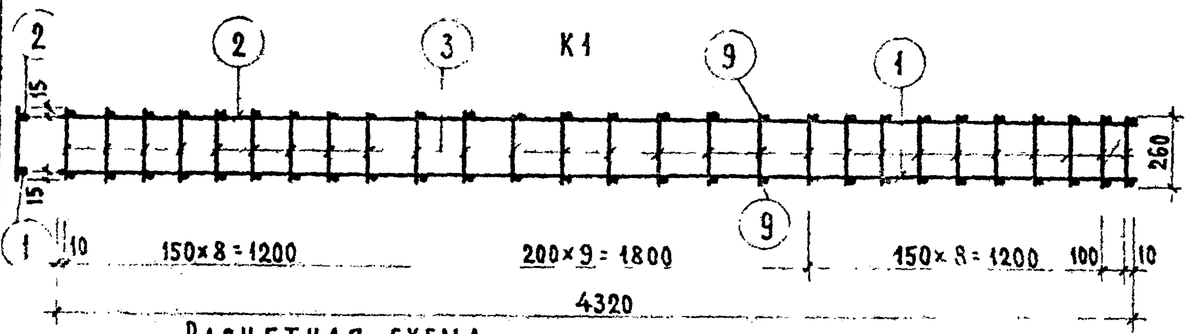

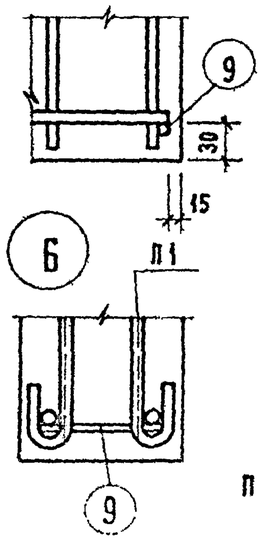

РАСЧЕТНАЯ СХЕМА

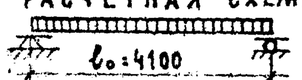

ЗД-1

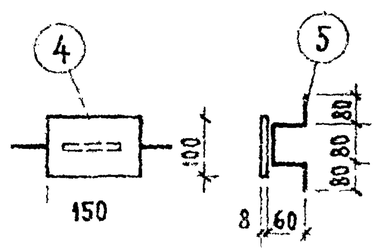

П1

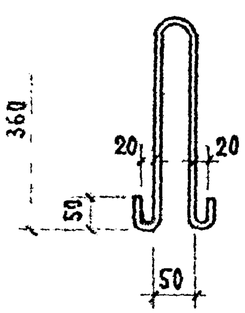

Нагрузки, включающие собственный вес перемычки.

Расчетная нагрузка по несущей способности — 920 кг/пм

Нормативная нагрузка — 835 кг/пм

Нагрузки при расчете прогиба:

Длительно-действующая — 835 кг/пм

Кратковременно-действующая — 75 кг/пм

Расчетный прогиб с учетом длительного действия нагрузки — $\frac{1}{200} l_0$

СПЕЦИФИКАЦИЯ СТАЛИ

Арматурные элементы: марка	кол-во штук	NN поз	ф мм	на 1 элемент: кол-во шт.	длина стержня мм	общая длина мм	вес стали кг: на элемент	общий	итого:
К-1	2	1	14AIII	1	4320	4.32	5.23	10.46	34.70
		2	6AI	1	4320	4.32	0.96	1.92	
		3	6AI	27	260	7.02	1.56	3.12	
П-1	2	—	10AI	1	900	0.90	0.55	1.10	
ЗД-1	4	4	-150×8	1	100	0.10	0.94	3.76	
		5	6AI	1	380	0.38	0.08	0.32	
—	4	6	∠125×8	1	120	0.12	1.86	7.44	
	2	7	10AI	1	4250	4.25	2.62	5.24	
—	13	8	6AI	1	90	0.09	0.02	0.26	
	54	9	6AI	1	100	0.10	0.02	1.08	

ВЫБОРКА СТАЛИ

Сталь		6AI	10AI	∠125×8	-150×8	14AIII
Длина	м	25.91	10.40	0.48	0.40	8.64
Вес	кг	6.70	6.34	7.44	3.76	10.46
$R_a^н$	кг/см²	2400				4000
ГОСТ		5781-61		380-71		5781-61

ХАРАКТЕРИСТИКА ИЗДЕЛИЯ

Вес изделия	кг	378
Объем бетона	м³	0.151
Вес стали	кг	34.70
Расход стали на 1 м³ бетона	кг	230.0
Марка бетона		200

ПРИМЕЧАНИЯ

1. Поверхности перемычек должны быть ровными, гладкими. Нижние и боковые грани должны быть подготовлены под окраску.
2. Каркасы изготовлять при помощи контактной точечной сварки.

Инв. № | Взамен | Кугушков | Проверил | Самойлов | Начальн. | Кугушков | Гл. арх. пр. | Гл. инж. пр. | Гл. инж. маст.

ЦНИИЭП жилища г. Москва

1974	Перемычка ИП 43-12а	Серия 86	Часть 10 / Раздел 10.1-1	Лист 17

Раздел 10.9-6
1101-22

ИЛП 43-12-3

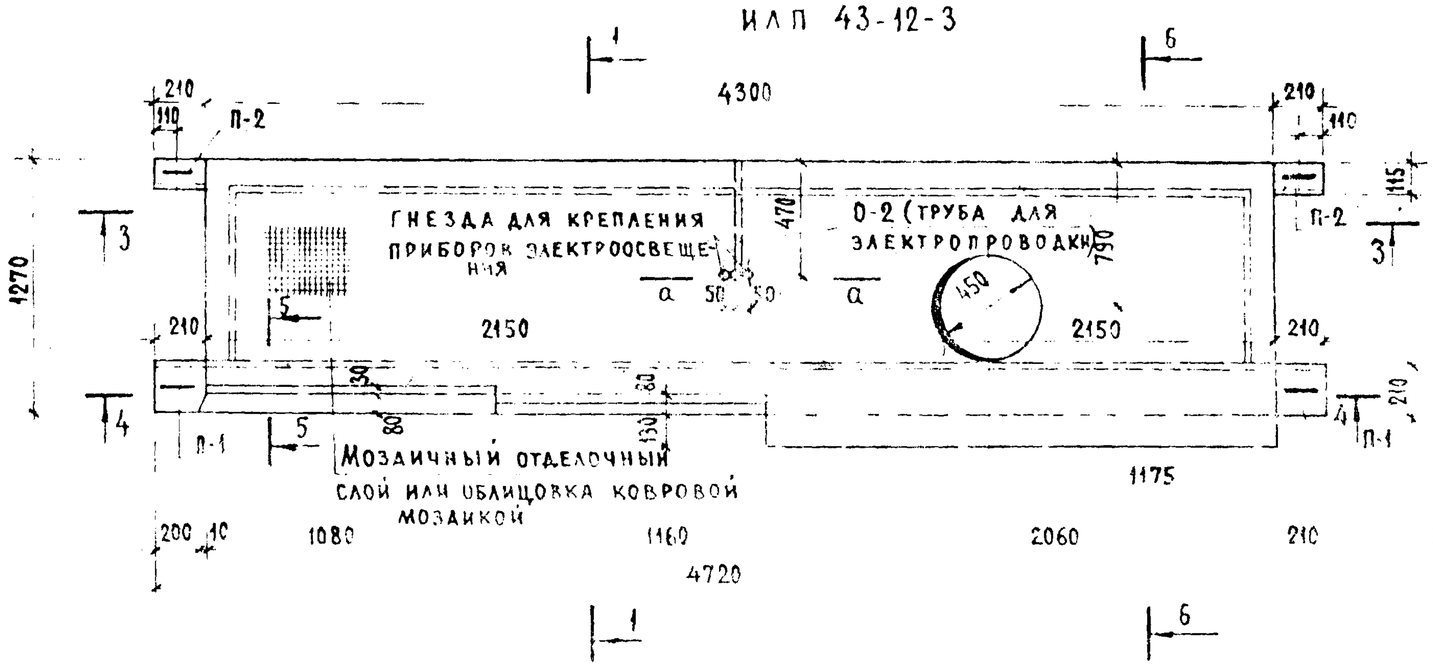

Примечания

1. Разрезы 1-1; 3-3; 4-4; 5-5; 6-6; а-а см часть 10, раздел 10.1-1, лист 6и, 7и, 10и
2. Армирование ИЛП 43-12-3 выполнять по листам 8и, 9и, 10и.
3. Армирование перемычки БУ-19-1 выполнять по альбому серии 1.139-1 выпуск 1, лист 12.

Опалубочный чертеж БУ-19-1

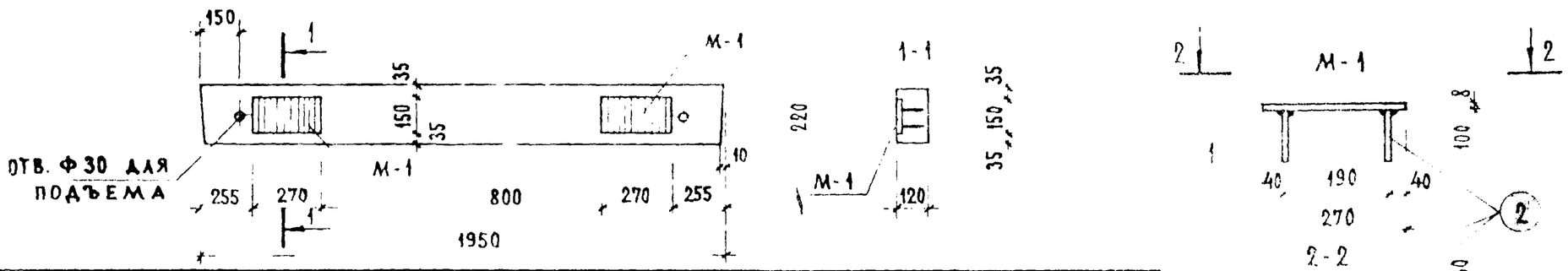

Характеристика изделия		
Вес изделия	кг	130.00
Объем бетона	$м^3$	0.051
Вес стали	кг	12.42
Расход стали на 1 $м^3$ бет	кг	243.40
Марка бетона		200

Спецификация металла

	Марка	№№ поз.	Профиль мм	Длина мм	Кол. шт.	Общая длина м	Вес кг	Кол. марок	Вес марки	Вес изделия
БУ 19-1	М-1	1	-150×8	270	1	0.27	2.54	2	5.08	5.58
		2	Ф10АI	100	4	0.40	0.25		0.50	

г. Москва

1974	Лестничная площадка ИЛП 43-12-3; перемычка БУ-19-1	Серия 86	Часть 10 / Раздел 10.1-1	Лист 18

Раздел 10.9-6
11011-2-5

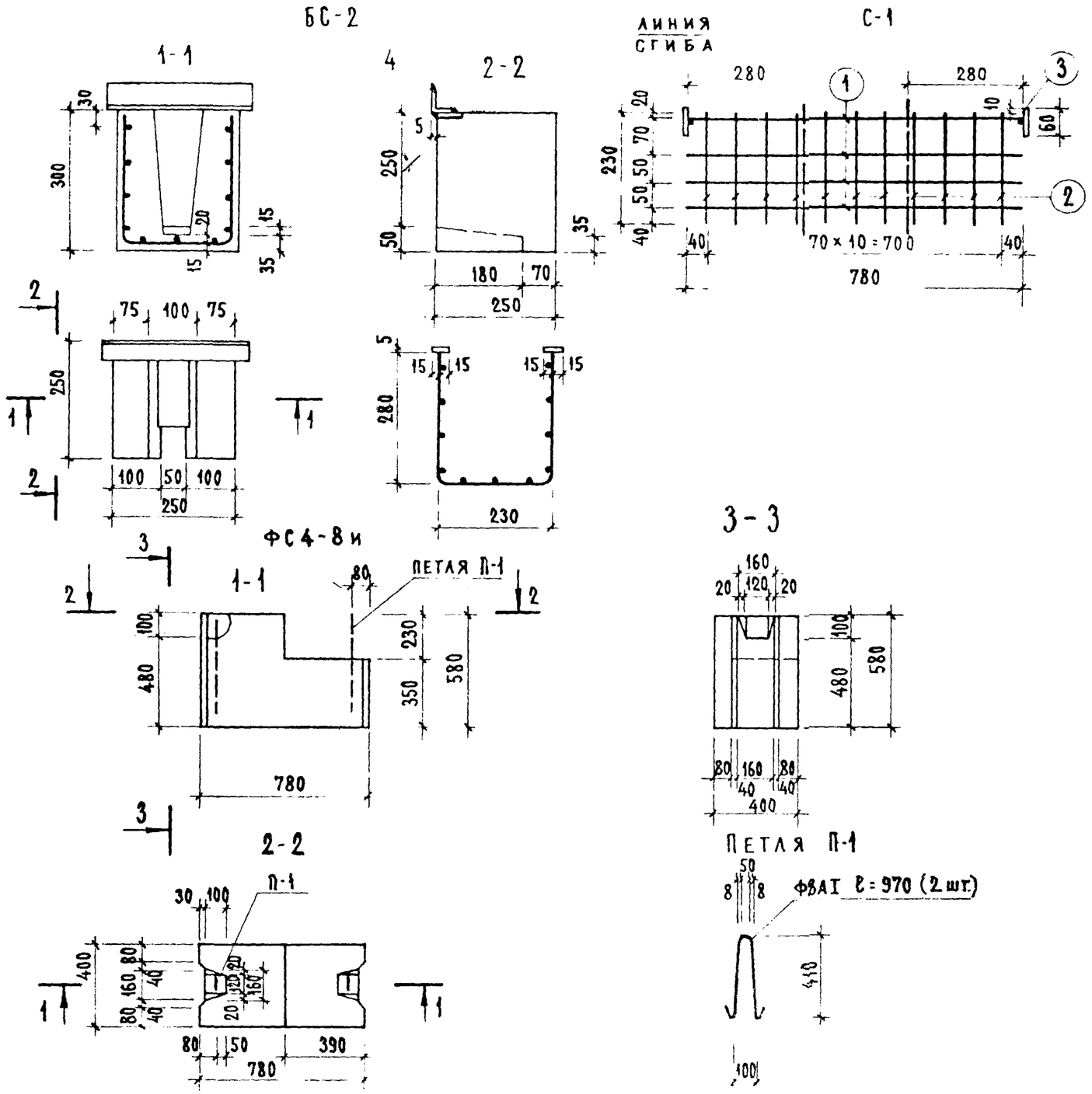

СПЕЦИФИКАЦИЯ МЕТАЛЛА НА ИЗДЕЛИЕ										
	МАРКА	№№ ПОЗ.	ПРОФИЛЬ мм	ДЛИНА мм	КОЛ. ШТ.	ОБЩАЯ ДЛИНА м	ВЕС КГ	КОЛ. МАРОК	ВЕС МАРКИ	ВЕС ИЗДЕЛИЯ
БС-2	С-1	1	4ВI	780	4	3.12	0.31	1	0.56	1.87
		2	4ВI	230	11	2.53	0.25			
		3	-30×5	60	1	0.06	0.071	2	0.142	
		4	⌐63×40×5	300	1	0.30	1.17	1	1.17	
ФС4-8и	П-1		Ф8АI	970	1	0.97	0.38	2	0.76	0.76

ВЫБОРКА СТАЛИ					
НАИМЕНОВАНИЕ ИЗДЕЛИЯ		БС-2			ФС4-8и
СТАЛЬ		4ВI	⌐63×40×5	-30×5	Ф8АI
ДЛИНА	м	5.65	0.30	0.12	1.94
ВЕС	кг	0.56	1.17	0.142	0.76
$R_a^н$	кг/см²	5500	—	—	2400
ГОСТ		6727-53	380-71		5781-61

ХАРАКТЕРИСТИКА ИЗДЕЛИЯ			
МАРКА ИЗДЕЛИЯ		БС-2	ФС4-8и
ВЕС	кг	47.50	315.00
ОБЪЕМ БЕТОНА	м³	0.019	0.13
ВЕС СТАЛИ	кг	1.87	0.76
РАСХОД СТАЛИ НА 1м³ БЕТОНА	кг	93.50	6.00
МАРКА БЕТОНА		300	100

ПРИМЕЧАНИЯ

1. ЗАКЛАДНУЮ ДЕТАЛЬ ПРИВАРИТЬ К СЕТКЕ С-1.
2. СБОРКА АРМАТУРНЫХ СЕТОК ДОЛЖНА ПРОИЗВОДИТЬСЯ ТОЧЕЧНОЙ СВАРКОЙ В СООТВЕТСТВИИ С ТРЕБОВАНИЯМИ ДЕЙСТВУЮЩИХ НОРМАТИВНЫХ ДОКУМЕНТОВ.

СОГЛАСОВАНО

ДАТА

ИНВ.№

ВЗАМЕН

РУК. МАСТ. №4 Н. ЛЕЛЬБАУР

ГЛ. ИНЖ. МАСТ. А. САМОЙЛОВ

ГЛ. АРХ. ПР. О. ЧАЛАЯ

ГЛ. ИНЖ. ПР. О. КРУГЛИКОВ

РАЗРАБОТАЛ И. УСТРЕЦОВА

ПРОВЕРИЛ О. КРУГЛИКОВ

ЦНИИЭП ЖИЛИЩА г. МОСКВА

1974	БЕТОННЫЙ БЛОК ФС4-8и; БЕТОННЫЙ СЛИВ БС-2	СЕРИЯ 86	ЧАСТЬ 10 / РАЗДЕЛ 10.1-1	ЛИСТ 19

РАЗДЕЛ 10.9-6
11011-22 6

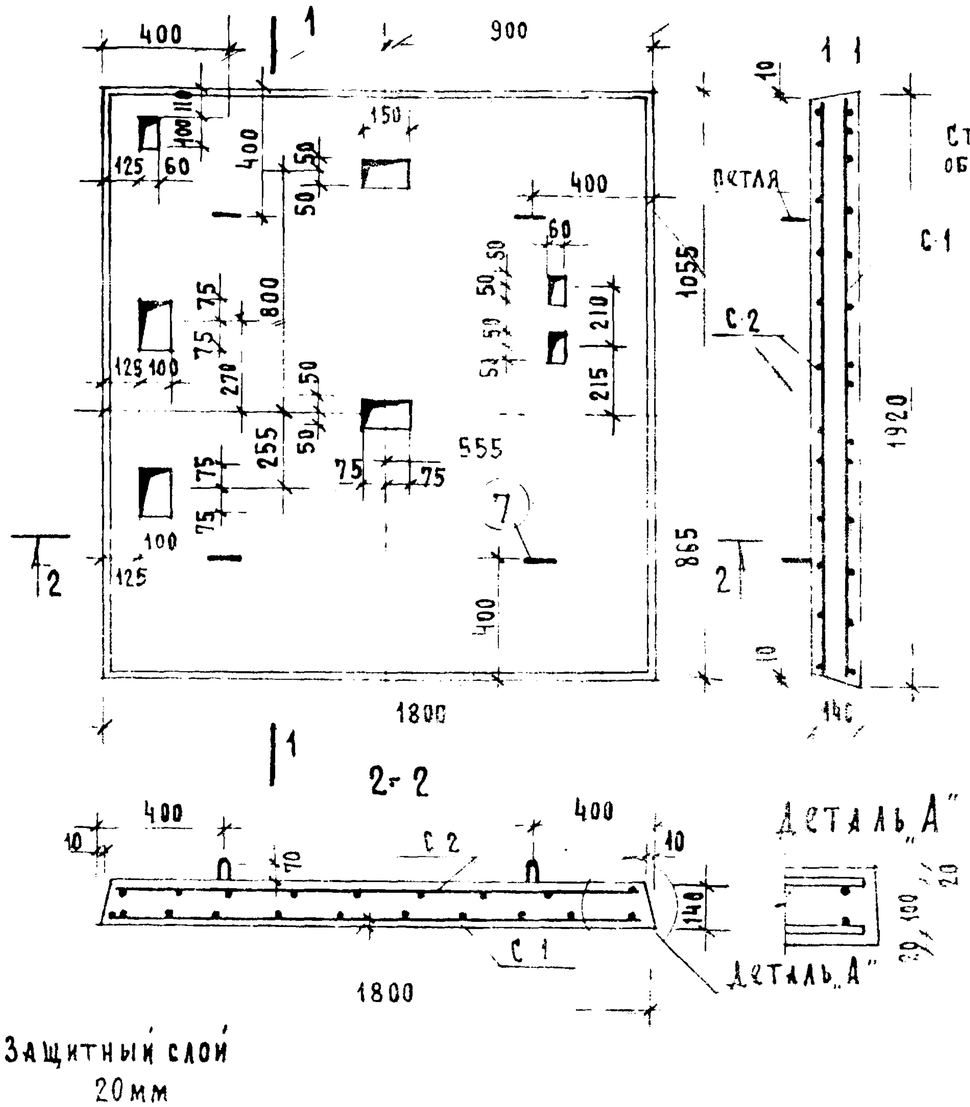

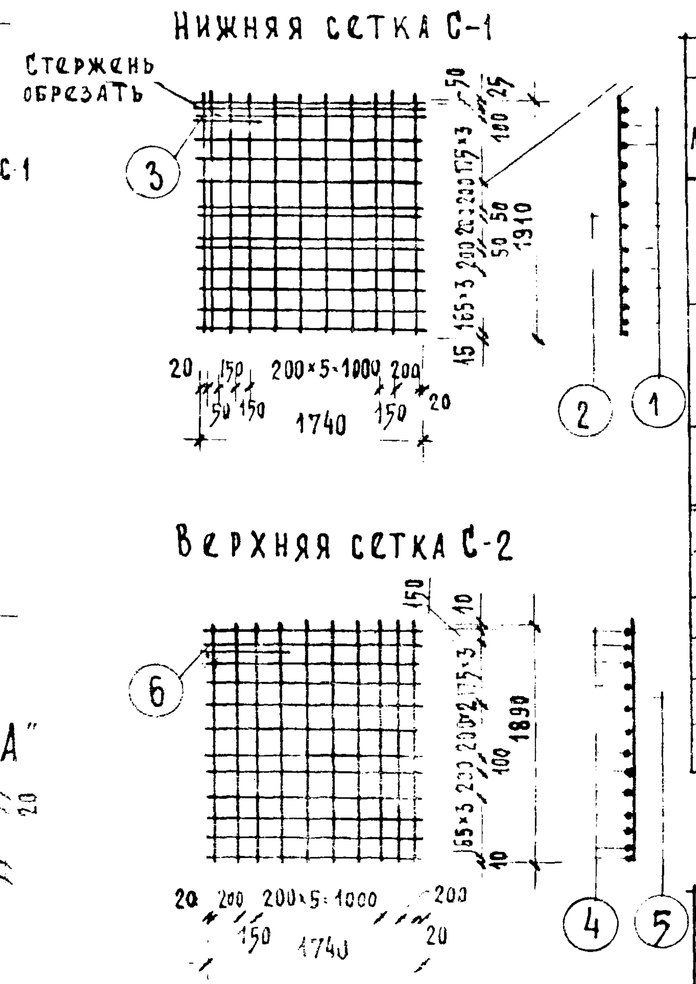

СПЕЦИФИКАЦИЯ МЕТАЛЛА НА ИЗДЕЛИЕ									
Марка	№№ поз	Проф. мм	Длина мм	Кол шт	Общая длина м	Вес кг	Кол марок	Вес марки	Вес изделия
С1	1	12АII	1740	14	24.36	21.63	1	25.22	25.22
	2	5ВI	1910	11	21.00	3.23			
	3	12АII	400	1	0.40	0.36			
С2	4	4ВI	1740	12	20.88	2.05	1	3.94	3.94
	5	4ВI	1890	10	18.90	1.85			
	6	4ВI	400	1	0.40	0.04			
Петля	7	10АI	580	1	0.58	0.36	4	1.44	1.44

ВЫБОРКА СТАЛИ					
Диаметр ар-ры		12АII	5ВI	4ВI	10АI
Длина	м	24.76	21.0	40.18	2.32
Вес	кг	21.99	3.23	3.94	1.44
$R_a^н$	кг/см²	3000	5500		2400
ГОСТ		5781-61	6727-53		5781-61

ХАРАКТЕРИСТИКА ИЗДЕЛИЯ		
Вес	кг	1195
Объем бетона	м³	0.478
Вес стали	кг	30.60
Расход стали на 1 м³ бетона	кг	64.0
Марка бетона		200

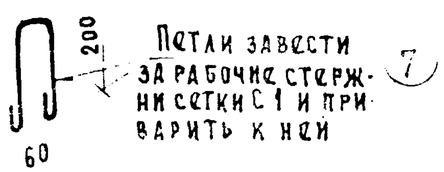

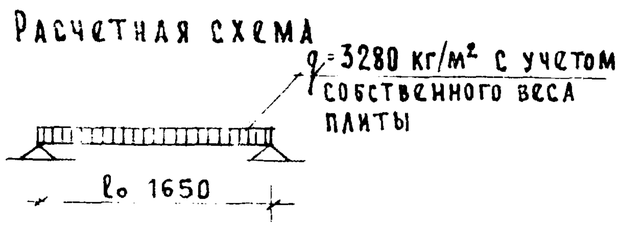

1974	Плита перекрытия над шахтой лифта ИПЛ-2	Серия 86	Часть 10 / Раздел 10.1-1	Лист 20

Раздел 10.9-6
11011-22 7

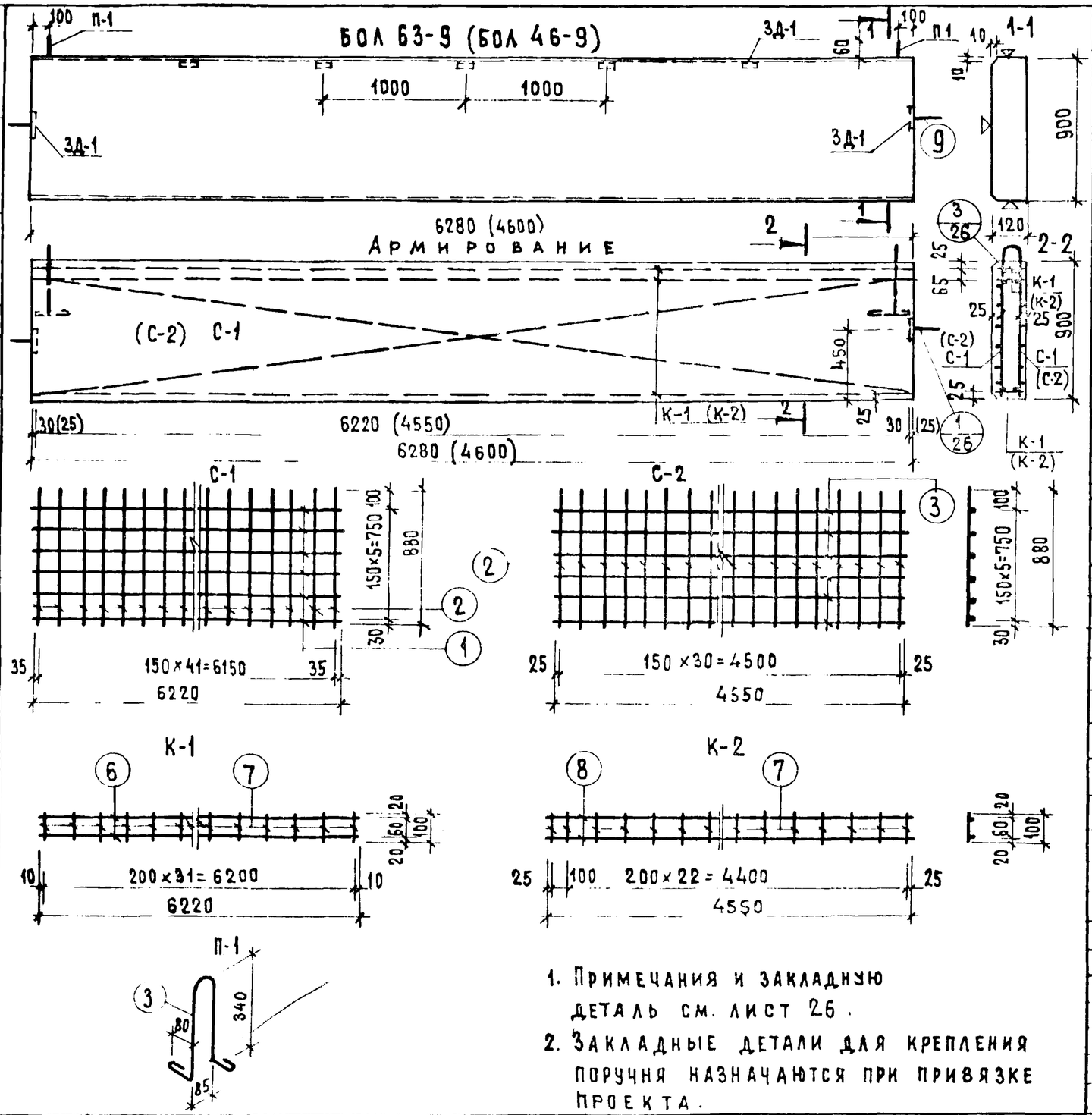

1. Примечания и закладную деталь см. лист 26.
2. Закладные детали для крепления поручня назначаются при привязке проекта.

Спецификация металла

Наименов.	Марка	NN поз	Профиль	Длина мм	Кол шт.	Общая длина м	Вес кг	Кол марок	Вес марки	В изд.
БОЛ 63-9	С-1	1	4ВI	6220	6	37.32	3.66	2	14.70	42
		2	4ВI	880	42	37.40	3.70			
	П1	3	12АI	1030	1	1.03	0.91	2	1.82	
	П03	9	10АI	300	1	0.30	0.19	2	0.38	
	3Д-1	4	-60×8	60	1	0.06	0.23	2	0.64	
		5	8АIII	120	2	0.24	0.09			
	К-1	6	10АIII	6220	2	12.44	7.68	3	24.51	
		7	5ВI	100	32	3.20	0.49			
БОЛ 46-9	С-2	2	4ВI	880	31	27.59	2.73	2	10.86	25.19
		3	4ВI	4550	6	27.30	2.70			
	К-2	7	4ВI	100	24	2.40	0.24	3	11.49	
		8	8АIII	4550	2	9.10	3.59			
	П1	3	12АI	1030	1	1.03	0.91	2	1.82	
	П03	9	10АI	300	1	0.30	0.19	2	0.38	
	3Д-1	4	-60×8	60	1	0.06	0.23	2	0.64	
		5	8АIII	120	2	0.24	0.09			

Выборка стали

Наименование изделия		БОЛ 63-9						
Сталь	ф	4ВI	5ВI	10АI	12АI	8АIII	10АIII	-60×8
Длина	м	149.44	9.60	0.60	2.06	0.48	37.32	0.12
Вес	кг	14.70	1.47	0.38	1.82	0.18	23.04	0.46
$R_a^н$	кг/см²	5500		2400		4000		2400
ГОСТ		6727-53		5781-61				380-71

Наименование изделия		БОЛ 46-9						
Сталь	ф	4ВI		10АI	12АI	8АIII		-60×8
Длина	м	116.98		0.60	2.06	27.78		0.12
Вес	кг	11.58		0.38	1.82	10.95		0.46
R_a	кг/см²	5500		2400		4000		2400
ГОСТ		6727-53		5781-61				380-71

Характеристика изделия

Наименование изделия		БОЛ 63-9	БОЛ 46-9
Объем бетона	м³	0.68	0.497
Вес изделия	кг	1700	1240
Вес стали	кг	42.05	25.19
Расход стали на 1м³ бетона	кг	61.80	50.05
Марка бетона		300	300

Согласовано: Дата, Инв. N, Взамен

Рук. мастерской Шельбаум; Разработал Острецова; Гл. инж. мастерской Садонов; Проверил Кругликов; Гл. арх. пр-та Чалая; Гл. инж. пр-та Кругликов; Рук. гр. арх. Погребинская

ЦНИИЭП жилища, г. Москва

1974

Бетонные ограждения лоджий БОЛ 63-9; БОЛ 46-9

Серия	Часть	Лист
86	10	21
	Раздел 10.1-1	

Раздел 10.9-6
11011-22 8

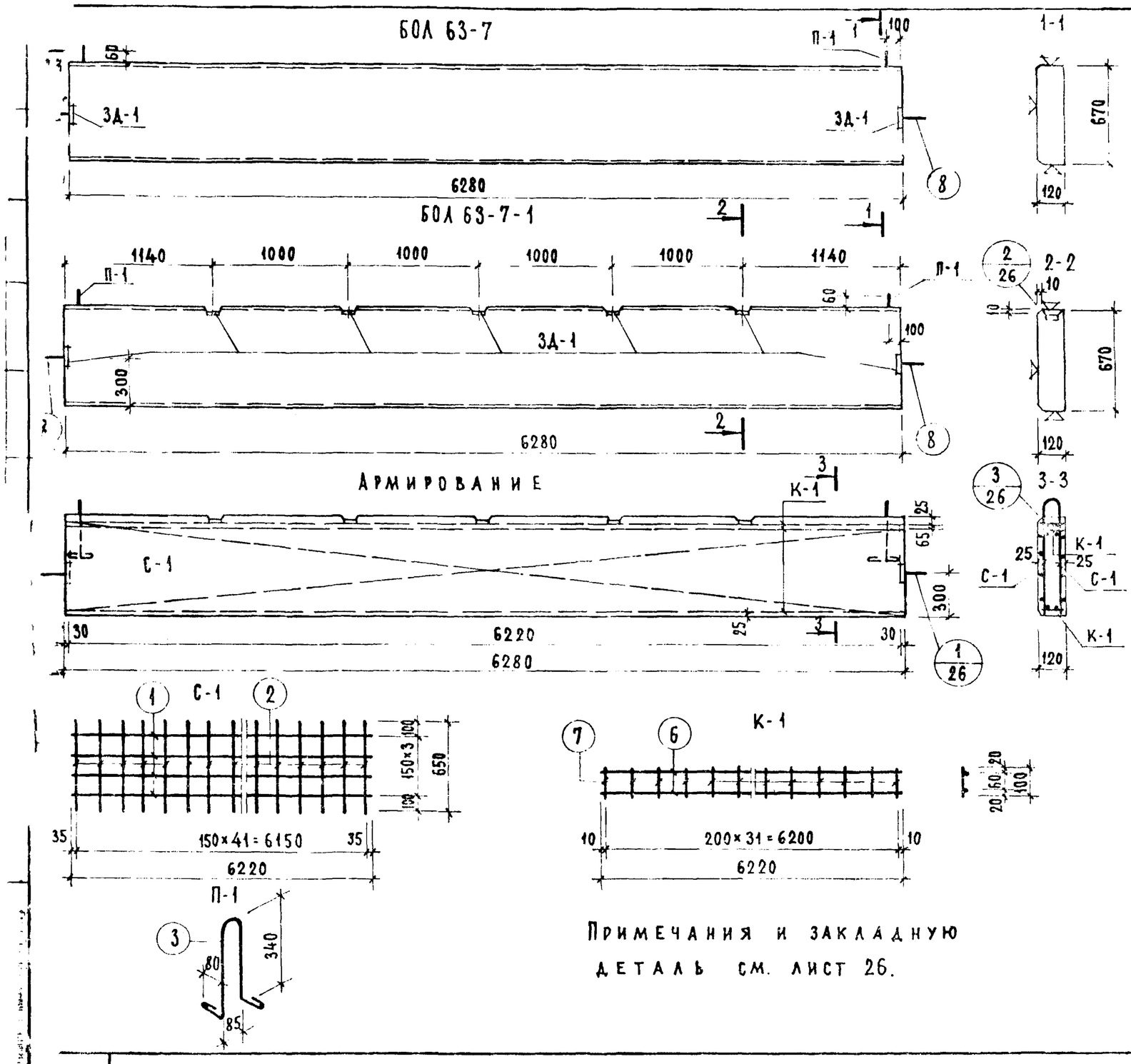

Примечания и закладную деталь см. лист 26.

Спецификация металла

	Марка	N поз.	Профиль	Длина мм	Кол. шт	Общая длина	Вес кг	Кол. мар.	Вес марки кг	Общий вес кг
БОЛ 63-7; (БОЛ 63-7-1)	С-1	1	4ВI	6220	4	24.80	2.46	2	10.32	37.67 (39.27)
		2	4ВI	650	42	27.30	2.70			
	П 1	3	12АI	1030	1	1.03	0.91	2	1.82	
	ЗД-1	4	-60×8	60	1	0.06	0.23	(7)	(2.24)	
		5	8АIII	120	2	0.24	0.09	2	0.64	
	К-1	6	10АIII	6220	2	12.44	7.68	3	24.51	
		7	5ВI	100	32	3.20	0.49			
	поз.	8	10АI	300	1	0.30	0.19	2	0.38	

Выборка стали

Наименование		БОЛ 63-7						
Сталь	ф	4ВI	5ВI	10АI	12АI	8АIII	10АIII	-60×8
Длина	м	10.42	9.60	0.60	2.06	0.48	37.32	0.12
Вес	кг	10.32	1.47	0.38	1.82	0.18	23.04	0.46
$R_a^н$	кг/см²	5500		2400		4000		2400
ГОСТ		6727-53		5781-61				380-71

Выборка стали

Наименование		БОЛ 63-7-1						
Сталь	ф	4ВI	5ВI	10АI	12АI	8АIII	10АIII	-60×8
Длина	м	10.42	9.60	0.60	2.06	0.48	37.32	0.42
Вес	кг	10.32	1.47	0.38	1.82	0.63	23.04	1.61
$R_a^н$	кг/см²	5500		2400		4000		2400
ГОСТ		6727-53		5781-61				380-71

Характеристика изделия

Наименование изделия		БОЛ63-7	БОЛ63-7-1
Объем бетона	м³	0.50	0.50
Вес изделия	кг	12.60	12.60
Вес стали	кг	37.67	39.27
Расход стали на 1 м³ бетона	кг	75.34	78.54
Марка бетона		300	300

74	Бетонные ограждения лоджий БОЛ 63-7; БОЛ 63-7-1	Серия 86	Часть 10 / Раздел 10.1-1	Лист 22

Раздел 10.9-6
11011-22 9

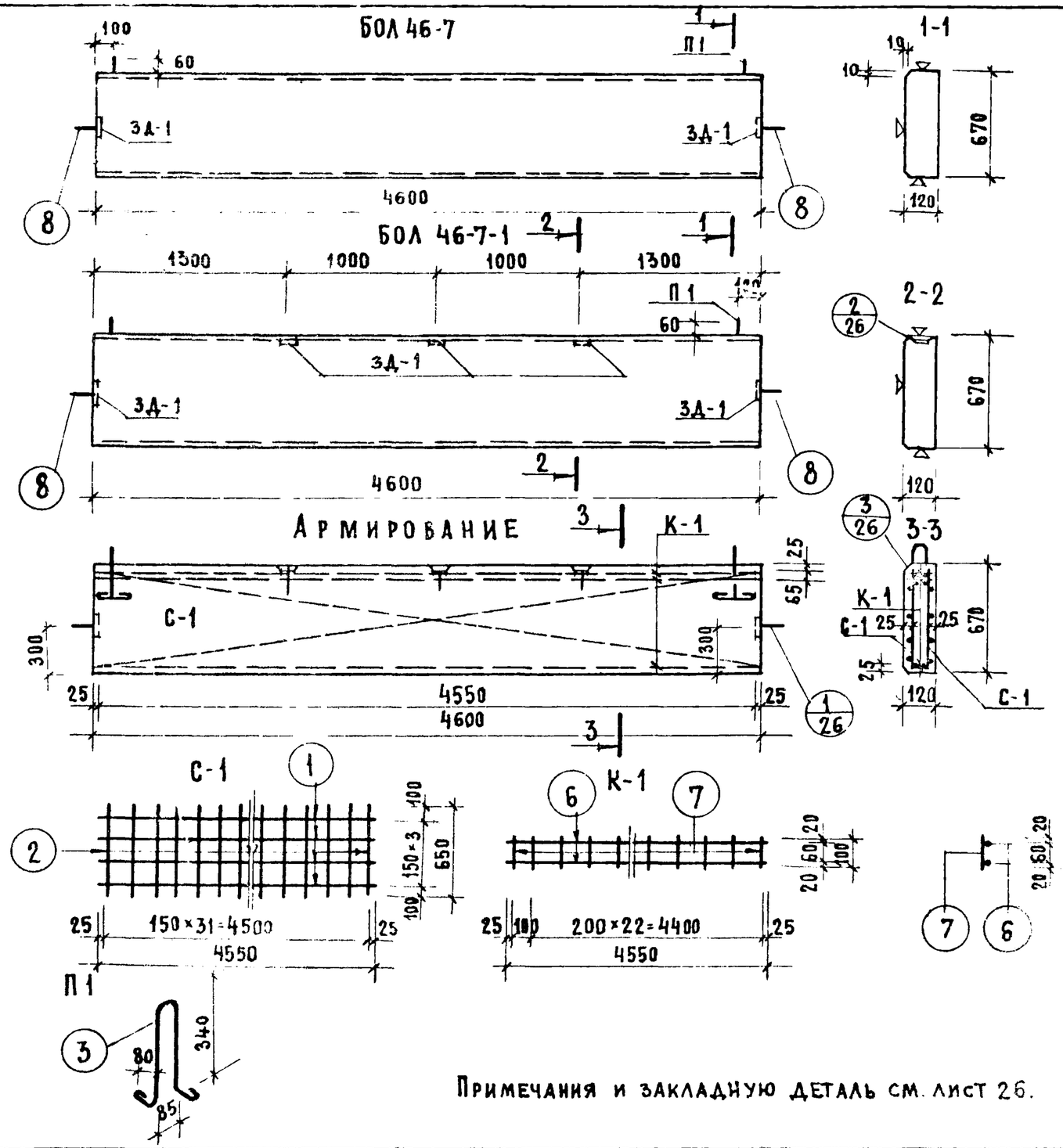

Спецификация металла									
Марка	NN поз	Профиль	Длина мм.	Кол шт	Общая длина м	Вес кг	Кол марок	Вес марки кг	Общий вес кг
БОЛ 46-7; (БОЛ 46-7-1)									22.08 (23.04)
С-1	1	4ВI	4550	4	18.20	1.80	2	7.72	
	2	4ВI	650	32	20.8	2.06			
П1	3	12АI	1030	1	1.03	0.91	2	1.82	
З-1	4	-60×8	60	1	0.06	0.23	2 (5)	0.64 (1.60)	
	5	8АIII	120	2	0.24	0.09			
К-1	6	8АIII	4550	2	9.10	3.60	3	11.52	
	7	4ВI	100	24	2.40	0.24			
Поз	8	10АI	300	1	0.30	0.19	2	0.38	

Выборка стали						
Наименование		БОЛ 46-7				
Сталь	ф	4ВI	10АI	12АI	8АIII	-60×8
Длина	м	81.36	0.60	2.06	27.78	0.12
Вес	кг	8.44	0.38	1.82	10.98	0.46
$R_a^н$	кг/см²	5500	2400		4000	2400
ГОСТ		6727-53	5781-61			380-71

Выборка стали						
Наименование		БОЛ 46-7-1				
Сталь	ф	4ВI	10АI	12АI	8АIII	-60×8
Длина	м	81.36	0.60	2.06	28.50	0.30
Вес	кг	8.44	0.38	1.82	11.25	1.15
$R_a^н$	кг/см²	5500	2400		4000	2400
ГОСТ		6727-53	5781-61			380-71

Характеристика изделия			
Наименование изделия		БОЛ46-7	БОЛ46-7-1
Объем бетона	м³	0.370	0.370
Вес изделия	кг	925	925
Вес стали	кг	22.08	23.04
Расход стали на 1м³ бетона	кг	60.0	62.6
Марка бетона		300	300

Согласовано: Острецова, Кругликов

Разработал: Стельбаум; Проверил: Самойлов; Гл. инж. маст. Чалая; Гл. арх. прта Кругликов; Гл. инж. прта Погребинский; Рук. маст. №10; Гл. инж. маст.; Рук. гр. арх.

Дата; Инв №; Взамен

ЦНИИЭП жилища г. Москва

1974

Бетонные ограждения лоджий БОЛ 46-7; БОЛ 46-7-1.

Серия 86 | Часть 10 | Лист 23 | Раздел 10.1-1

Раздел 10.1-6 11011-22 10

БОЛ 63-4.5-1

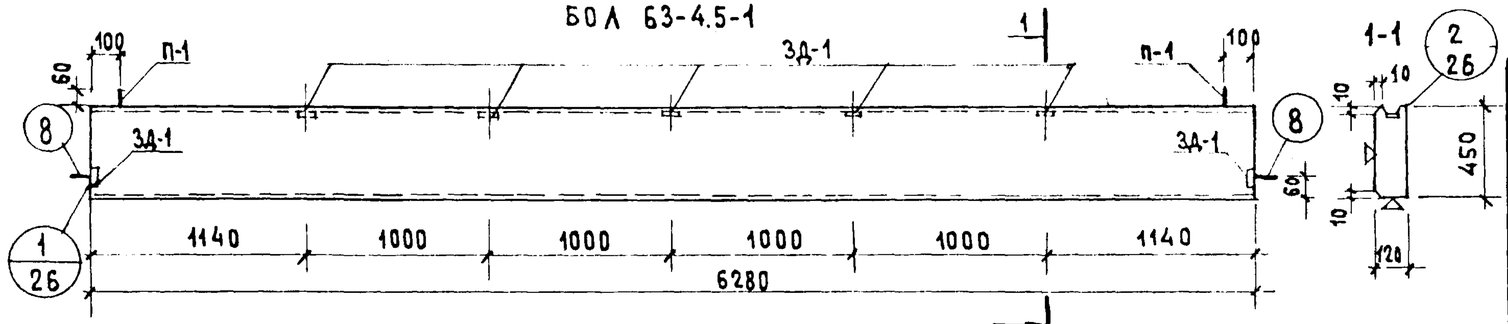

БОЛ 63-4.5-2 (БОЛ 63-4.5)

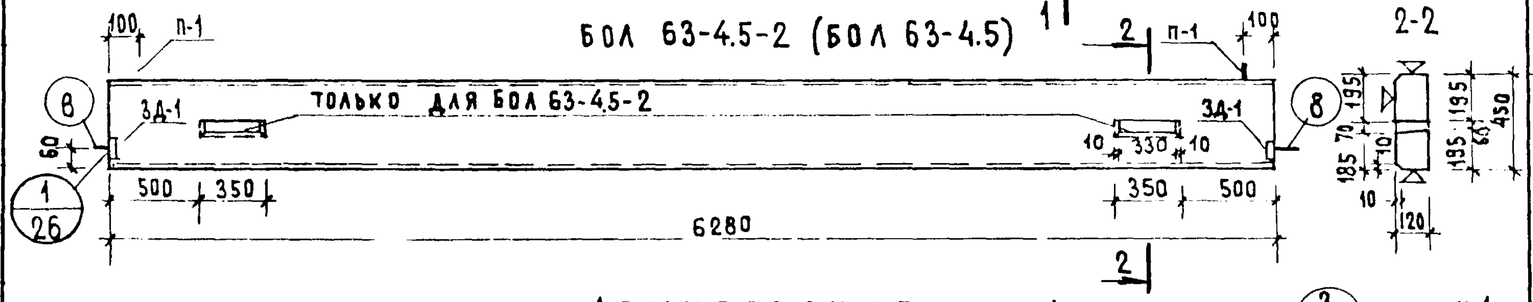

АРМИРОВАНИЕ

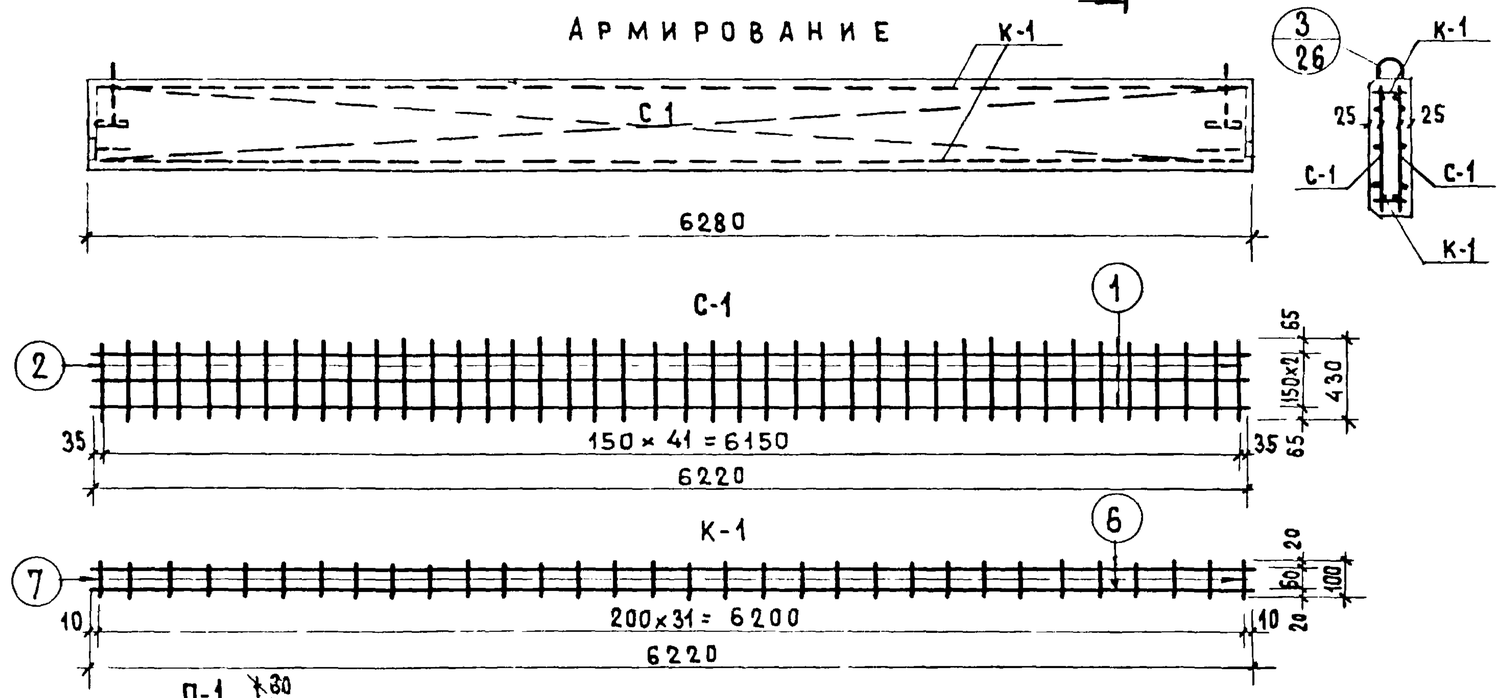

Примечания и закладную деталь см. лист 26.

Спецификация металла

	Марка	NN поз	Профиль	Длина мм	Кол шт.	Общая длина м	Вес кг	Кол мар	Вес марки	Общий вес
БОЛ 63-4.5-1	С-1	1	4ВI	6220	3	18.66	1.85	2	7.28	27.36
		2	4ВI	430	42	18.10	1.79			
	П-1	3	10АI	900	1	0.90	0.56	2	1.12	
	ЗД-1	4	-60×8	60	1	0.06	0.23	7	2.24	
		5	8АIII	120	2	0.24	0.09			
	К-1	6	10АIII	6220	2	12.44	7.68	2	16.34	
		7	5ВI	100	32	3.20	0.49			
	поз.	8	10АI	300	1	0.30	0.19	2	0.38	
БОЛ 63-4.5 БОЛ 63-4.5-2	С-1	1	4ВI	6220	3	18.66	1.85	2	7.28	25.76
		2	4ВI	430	42	18.10	1.79			
	П-1	3	10АI	900	1	0.90	0.56	2	1.12	
	ЗД-1	4	-60×8	60	1	0.06	0.23	2	0.64	
		5	8АIII	120	2	0.24	0.09			
	К-1	6	10АIII	6220	2	12.44	7.68	2	16.34	
		7	5ВI	100	32	3.20	0.49			
	поз	8	10АI	300	1	0.30	0.19	2	0.38	

Выборка стали

Наименован		БОЛ 63-4.5-1						БОЛ 63-4.5; БОЛ 63-4.5-2					
Сталь	ф	4ВI	5ВI	10АIII	8АIII	10АI	-60×8	4ВI	5ВI	10АIII	8АIII	10АI	60×8
Длина	м	73.52	6.40	24.88	1.68	2.40	0.42	73.52	6.40	24.88	0.48	2.40	0.12
Вес	кг.	7.28	0.98	15.36	0.63	1.50	1.61	7.28	0.98	15.36	0.18	1.50	0.46
$R_a^н$	кг/см²	5500		4000		2400		5500		4000		2400	
ГОСТ		6727-53		5781-61			380-71	6727-53		5781-61			380-71

Характеристика изделия

Наименование изделия		БОЛ 63-4.5-1	БОЛ 63-4.5 БОЛ 63-4.5-2
Объем бетона	м³	0.339	0.334
Вес изделия	кг.	848	835
Вес стали	кг.	27.36	25.76
Расход стали на 1м³ бет.	кг	80.7	77.2
Марка бетона		300	300

Рук. гр. арх. Т. Ягодинская | Подгребинская

Г. Москва

1974

Бетонные ограждения лоджий БОЛ 63-4.5; БОЛ 63-4.5-1; БОЛ 63-4.5

Серия 86 | Часть 10 | Раздел 10.1-1 | Лист 24

Раздел 10.9-6
11011-22 11

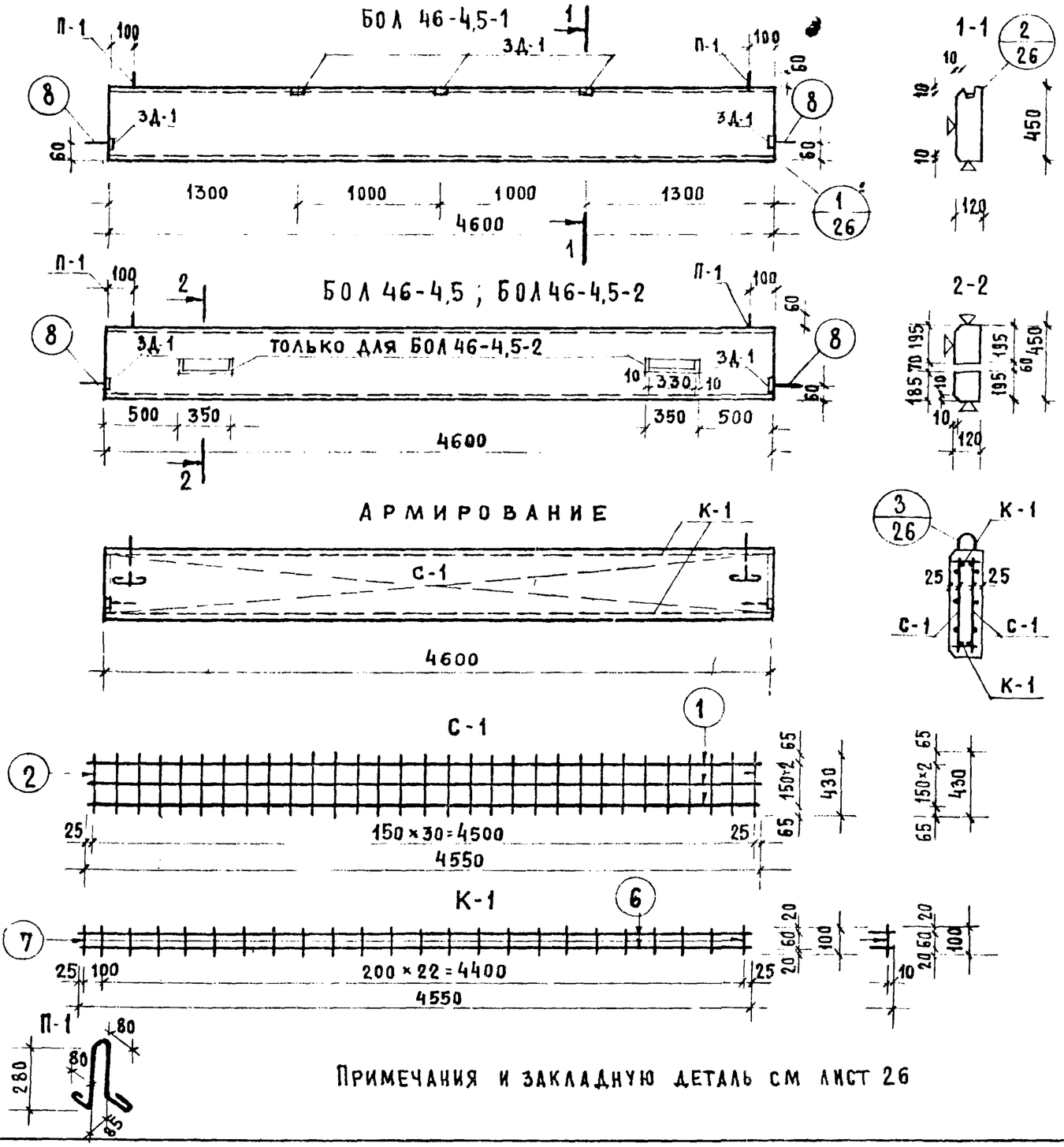

Примечания и закладную деталь см лист 26

Спецификация металла

	Марка	№№ поз	Профиль	Длина мм	Кол шт.	Общая длина м	Вес кг	Кол марк	Вес марки	Общий вес
БОЛ 46-4,5-1	С-1	1	4 ВI	4550	3	13,65	1,35	2	5,34	16,10
		2	4 ВI	430	31	13,33	1,32			
	П-1	3	10 АI	900	1	0,90	0,56	2	1,12	
	З.Д-1	4	-60×8	60	1	0,06	0,23	5	1,60	
		5	8 АIII	120	2	0,24	0,09			
	К-1	6	8 АIII	4550	2	9,10	3,59	2	7,66	
		7	4 ВI	100	24	2,40	0,24			
	Поз.	8	10 АI	300	1	0,30	0,19	2	0,38	
БОЛ 46-4,5 БОЛ 46-4,5-2	С-1	1	4 ВI	4550	3	13,65	1,35	2	5,34	15,14
		2	4 ВI	430	31	13,33	1,32			
	П-1	3	10 АI	900	1	0,90	0,56	2	1,12	
	З.Д-1	4	-60×8	60	1	0,06	0,23	2	0,64	
		5	8 АIII	120	2	0,24	0,09			
	К-1	6	8 АIII	4550	2	9,10	3,59	2	7,66	
		7	4 ВI	100	24	2,4	0,24			
	Поз.	8	10 АI	300	1	0,30	0,19	2	0,38	

Выборка стали

Наименование		БОЛ 46-4,5-1				БОЛ46-4,5, БОЛ46-4,5-2			
Сталь	ф	4 ВI	8 АIII	10 АI	-60×8	4 ВI	8 АIII	10 АI	-60×8
Длина	м	58,76	19,4	2,40	0,30	58,76	18,68	2,40	0,12
Вес	кг	5,82	7,63	1,50	1,15	5,82	7,36	1,50	0,46
$R_a^н$	кг/см²	5500	4000	2400		5500	4000	2400	
ГОСТ		6727-53	5781-61		380-71	6727-53	5781-61		380-71

Характеристика изделия

Наименование изделия		БОЛ46-4,5-1	БОЛ46-4,5 БОЛ46-4,5-2
Объем бетона	м³	0,248	0,243
Вес изделия	кг	620,0	607,0
Вес стали	кг	16,10	15,14
Расход стали на 1м³ бет.	кг	65,0	63,2
Марка бетона		300	300

1974	Бетонные ограждения лоджий БОЛ 46-4.5; БОЛ46-4.5-1; БОЛ 46-4.5	Серия 86	Часть 10 / Раздел 10.1-1	Лист 25

Раздел 10.9-6
11011-22 12

ЦНИИЭП жилища г. Москва

Дата			
Инв. №			
Взамен			
Согласовано			
Гауке	Кругликов		
Разработал	Шельбаум		
Проверил	Самойлов		
Рук. мастерской			
Гл. инж. мастерской			
Гл. арх. прта	Чалая		
Гл. инж. прта	Кругликов		
Рук. гр. арх	Погребинская		

Узел 1

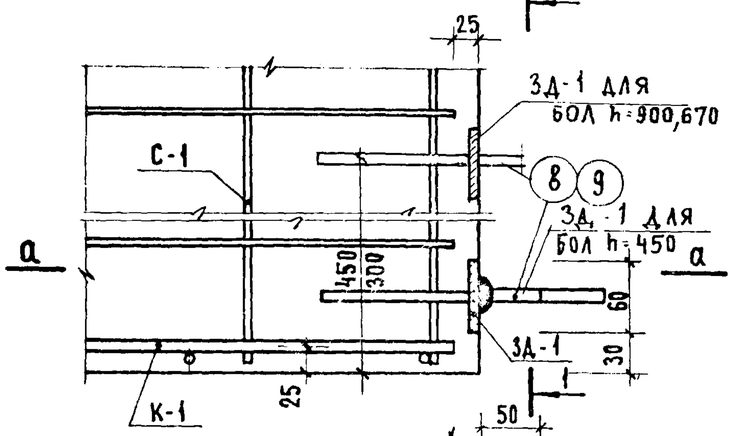

1-1

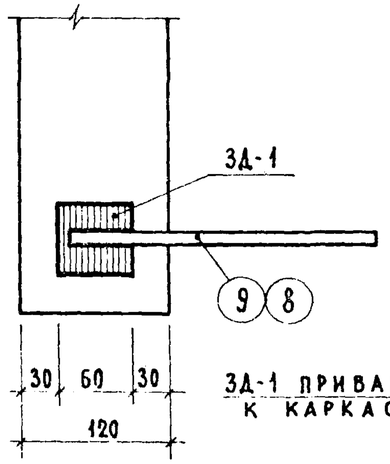

Узел 2

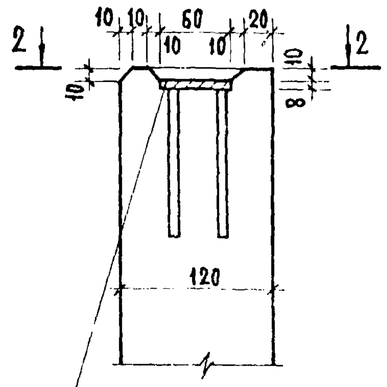

3Д-1 приварить к каркасу

2-2

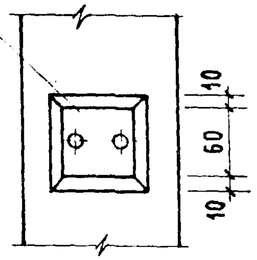

а-а

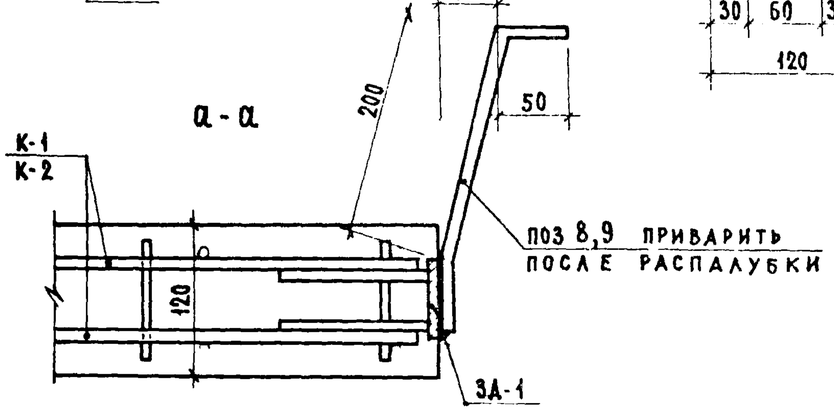

3Д-1

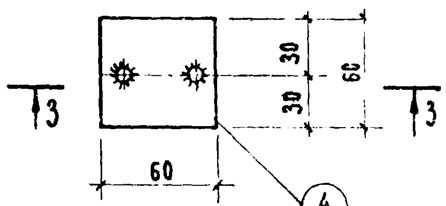

3-3

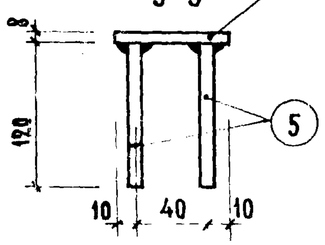

Узел 3

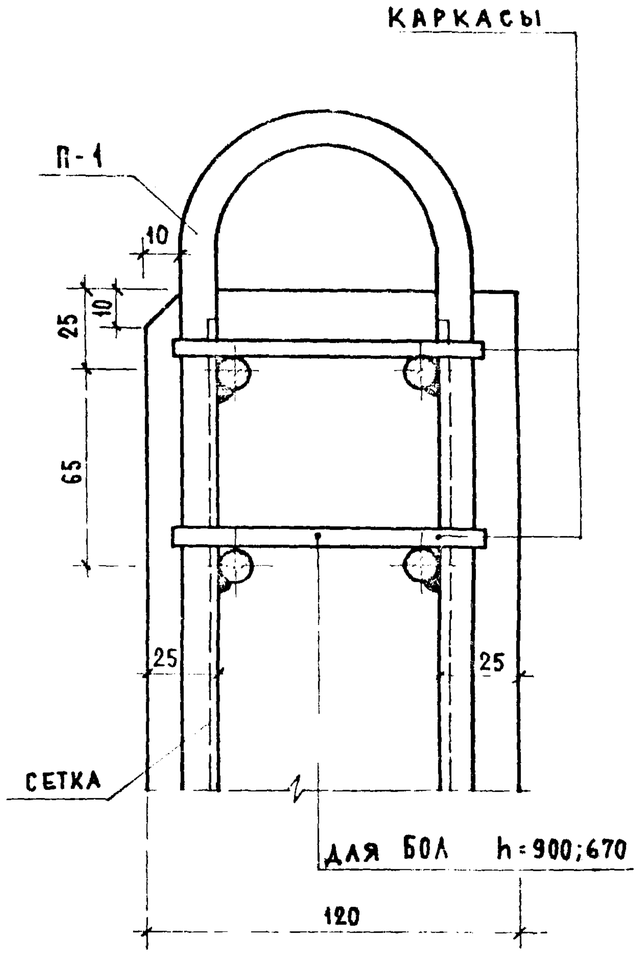

Примечания.

1. Изделия изготавливаются из бетона М-300 с повышенной водонепроницаемостью (марки В-4) и морозостойкостью (марки МРЗ-50).
2. Изготовление каркасов и сеток должно производиться контактной точечной сваркой.
3. Петли приварить к каркасам.
4. Поверхности ограждений должны быть ровными, гладкими. Грани, отмеченные знаком ▽ должны быть подготовлены под окраску.

1974	Узлы к бетонным ограждениям лоджий	Серия 86	Часть 10 / Раздел 10.1-1	Лист 26

Раздел 10.9-6
11011-22 13

Рук гр арх Потребинский

г. Москва

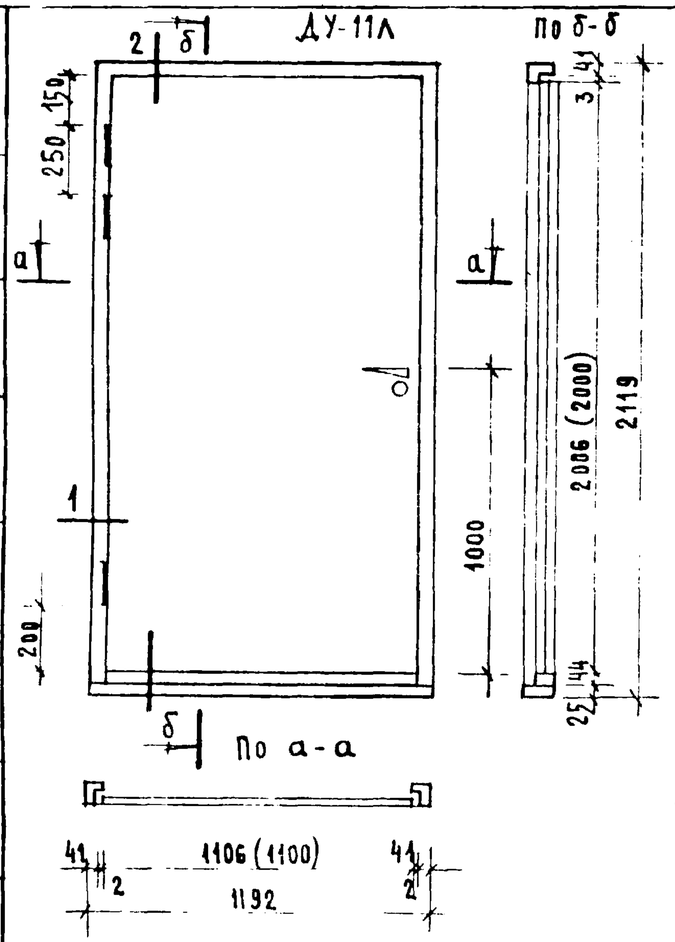

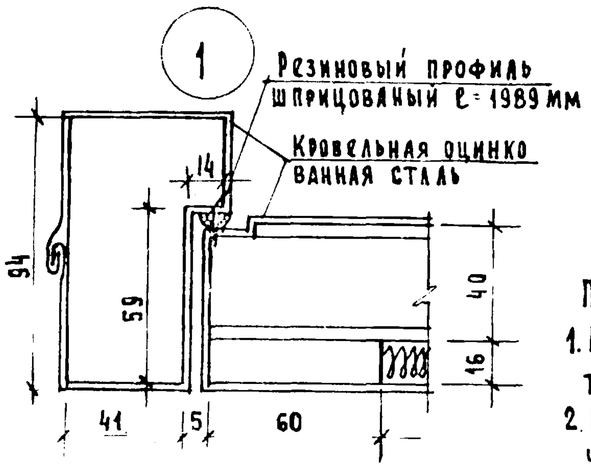

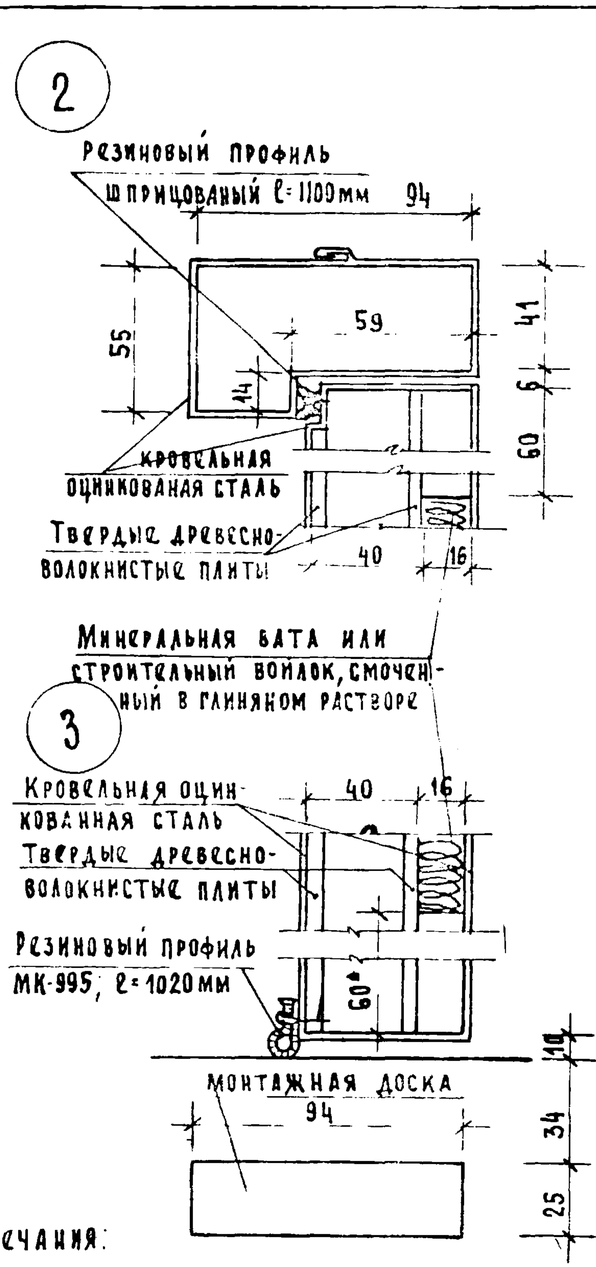

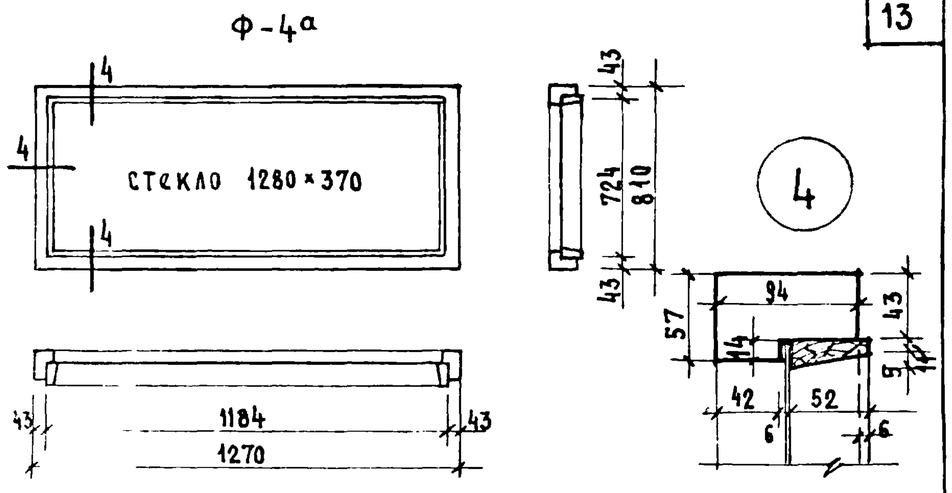

Спецификация на одно изделие

			ДУ-11	Ф4
1.	Древесина коробки	м³	0.058	0.027
2.	Древесина полотна	м³	0.072	
3.	П-образная резина	п.м	—	4.70
4.	Древесина штапиков	м³	—	0.004
5.	Стекло оконное δ=6 мм	м²	—	0.92
6.	Твердые древесно-волокнистые плиты ГОСТ 4598-60	м²	4.4	
7.	Минеральная вата или строительный войлок, смоченный в глиняном растворе	м³	0.029	
8.	Петли ПНЦ 130 ГОСТ 5088-72	шт.	3	
9.	Замок ЗВСФС ГОСТ 5089-73	шт.	1	
10.	Ручки	шт.	2	
11.	Останов дверной ГОСТ 5091-72	шт.	1	
12.	Кровельная оцинкованная сталь δ=0.5 мм. ГОСТ 8075-56*	кг.	25.2	
13.	Прибор для самозакрывания	шт.	1	
14.	Резиновый профиль МК-995 ТУ 38 5-204-65 (Волжский завод РТИ)	м	1.02	
15.	Резиновый профиль шприцованный (Москва з-д РТИ)	м	5.08	

Примечания:

1. Изготовление, приемку, хранение и транспортировку выполнять по ГОСТу 475-70.
2. Расход древесины определен по черновым заготовкам.
3. В скобках дан размер полотна до обшивки сталью.

Дата	Инв №	Взамен

Согласовано: Остроцова

Разработал: Эпельбаум; Проверил: Самойлов; Чалая; Кругликов

Рук маст №10; Гл. инж маст; Гл. арх пр; Гл. инж пр

ЦНИИЭП жилища

1974	Дверь в мусорокамеру ДУ 11л. Фрамуга Ф-4	Серия 86	Часть 10 / Раздел 10.9-6	Лист 11

Раздел 10.3-1
11011-22 14

ПХ-1

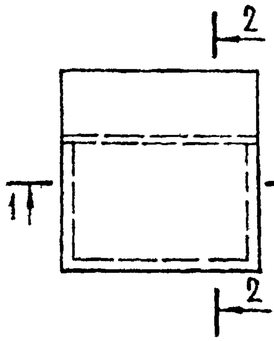

2-2

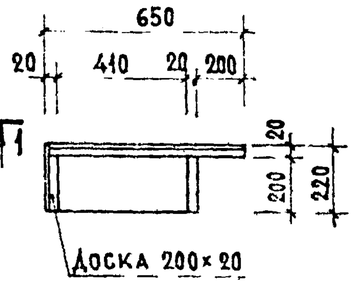

ОЗРС 15 05

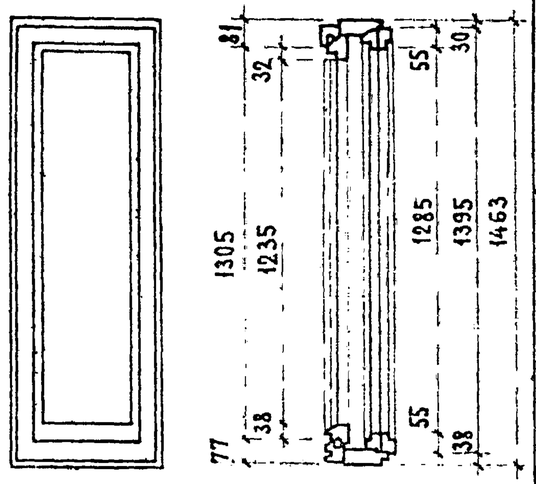

ПС-5л

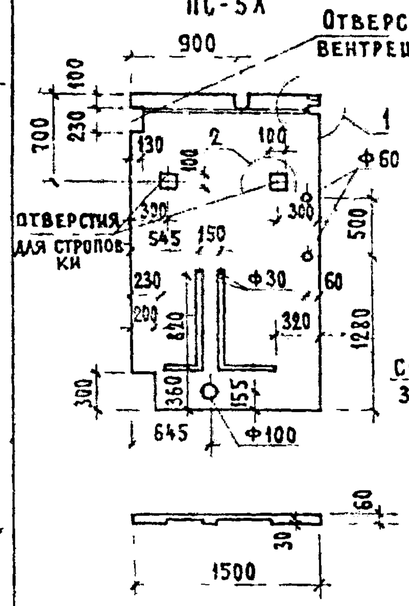

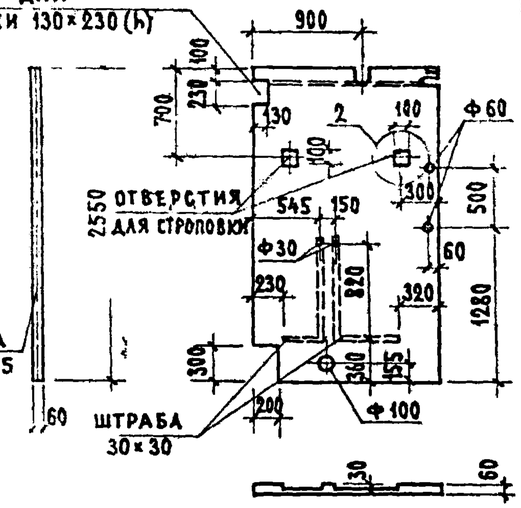

1-1

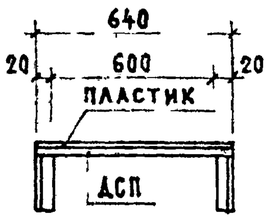

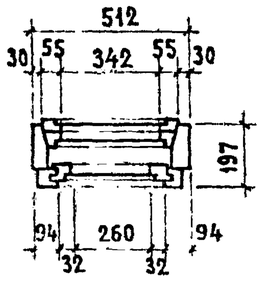

МАРКА	ОБЪЕМ КЕРАМЗИТОБЕТОНА М3	ОБЪЕМ ДРЕВЕСИНЫ М3	РАСХОД СТАЛИ КГ	ВЕС ПЕРЕГОРОДКИ
ПС-5л	0.23	—	СЕТКА - 2.60 ЗАКЛ. ДЕТ.-0.408	370
ПС-5п	0.23	—	СЕТКА - 2.60 ЗАКЛ. ДЕТ.-0.408	370

Примечания

1. Изготовление, приемку, хранение и транспортировку выполнять по ГОСТУ 475-70.
2. Окна ОЗРС 15.05 выполняются по ГОСТУ 16289-70 "Окна и балконные двери деревянные с тройным остеклением для жилых и общественных зданий".

Примечания

1. Материал панелей - керамзитобетон марки „50" с объемным весом не более 1600 кг/м³
2. Панель армируется рулонными сетками 3/3-15 с поперечной рабочей арматурой по ГОСТ 8478-66.
3. Изготовление, приемка, хранение, транспортирование и монтаж перегородок должны осуществляться в соответствии с действующими ТУ.
4. Детали 1, 2 см. часть 10, раздел 10.2-1 лист 29.

1974	Подставка под холодильник ПХ-1, окно ОЗРС 15.05. Перегородки ПС-5л, ПС-5п.	Серия 86	Часть 10 Раздел 10.9-6	Лист 12

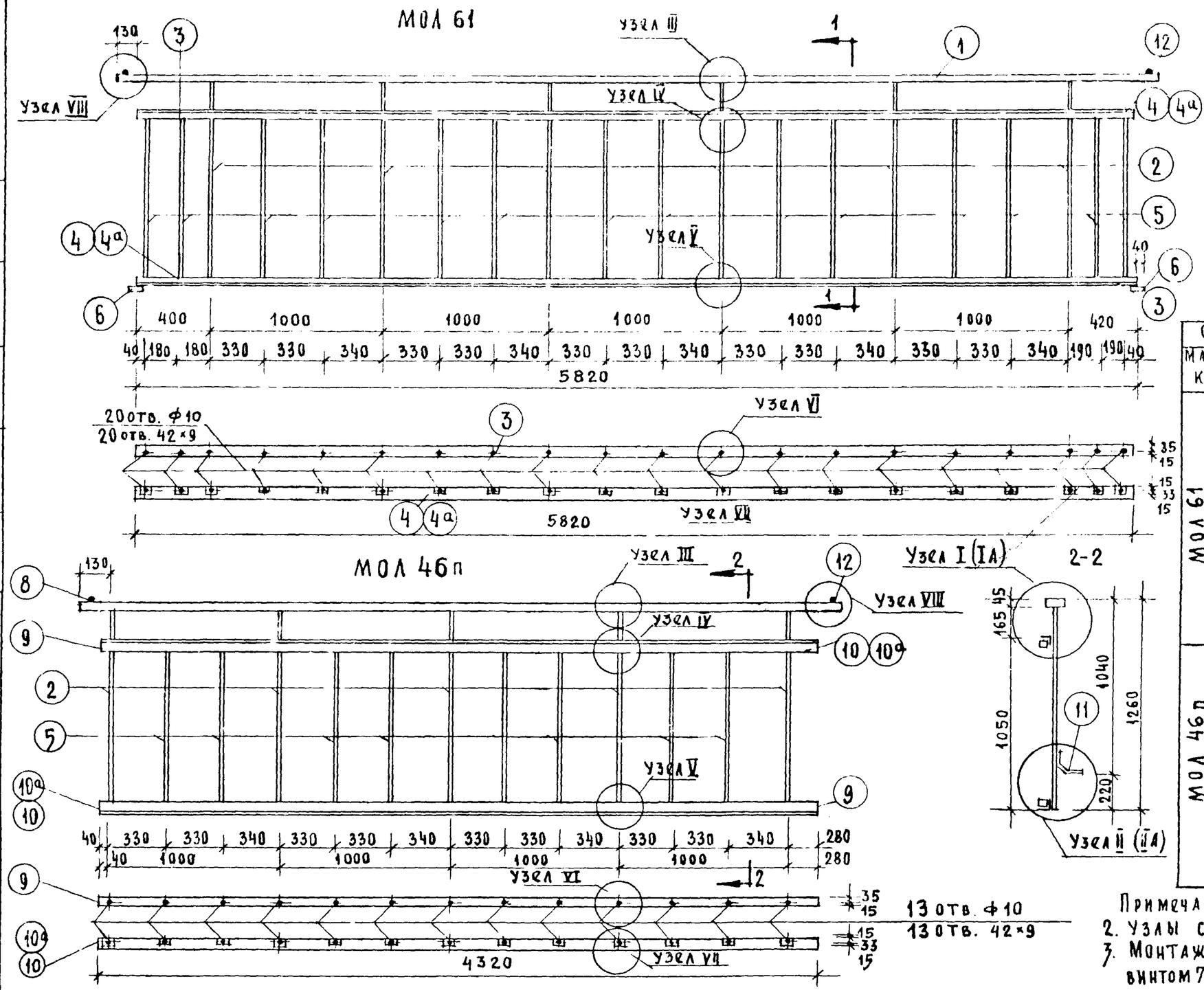

Спецификация на 1 изделие

Марка	NN п/п	Профиль мм.	Длина мм	Кол шт	Вес кг шт	Вес кг общий	Вес кг марки
МОЛ 61	1	□ 63×45×2,5	6080	1	23.30	23.30	119.45 (104,13)
	2	□ 20×20	1215	6	3.82	22.92	
	3	∠ 50×32×4	5820	2	14.55	29.10	
	4,4а	□63×32×2 / ∠32×20×4	5820	2	16,0 / 8.85	32,0 / 16,70	
	5	ф 7 АI	1050	14	0.32	4.55	
	6	-40×8	60	15	0,15	2,25	
	7	винт с шайбой	–	13	0,03	0,39	
	11	□ 20×20	250	6	0,79	4,74	
	12	ф 10 АI	150	2	0,09	0,18	
МОЛ 46п	2	□ 20×20	1215	5	3,82	19,10	89,95 (79,69)
	5	ф 7 АI	1050	8	0,32	2,60	
	6	-40×8	60	9	0,15	1,35	
	7	винт с шайбой	–	9	0,03	0,27	
	8	□ 63×45×2,5	4580	1	17,5	17,5	
	9	∠ 50×32×4	4320	2	10,80	21,60	
	10	□63×32×2 / ∠32×20×4	4320	2	11,70 / 6,57	23,40 / 13,14	
	11	□ 20×20	250	5	0,79	3,95	
	12	ф 10 АI	150	2	0,09	0,18	

Примечания: 1. Сварные швы - 5мм.
2. Узлы см. лист 34.
3. Монтажный элемент 4,10 съемный крепится винтом 7 после установки экрана

Дата	Инв N	Проверил
Разработал	Островцова	Крупников
Проверил	Эпельбаум	Крупников
Гл. инж. мастер.	Сарайлов	Чалая
Гл. инж. пр.	Крупников	
Гл. арх. пр.	Чалая	
Рук. мастер. 10		

ЦНИИЭП жилища

1974

Ограждение лоджий МОЛ 61; МОЛ 46п

Серия	Часть 10	Лист
86	Раздел 10.9-6	29

Раздел 10.4-1
11011-22 16

МОЛ 61-1

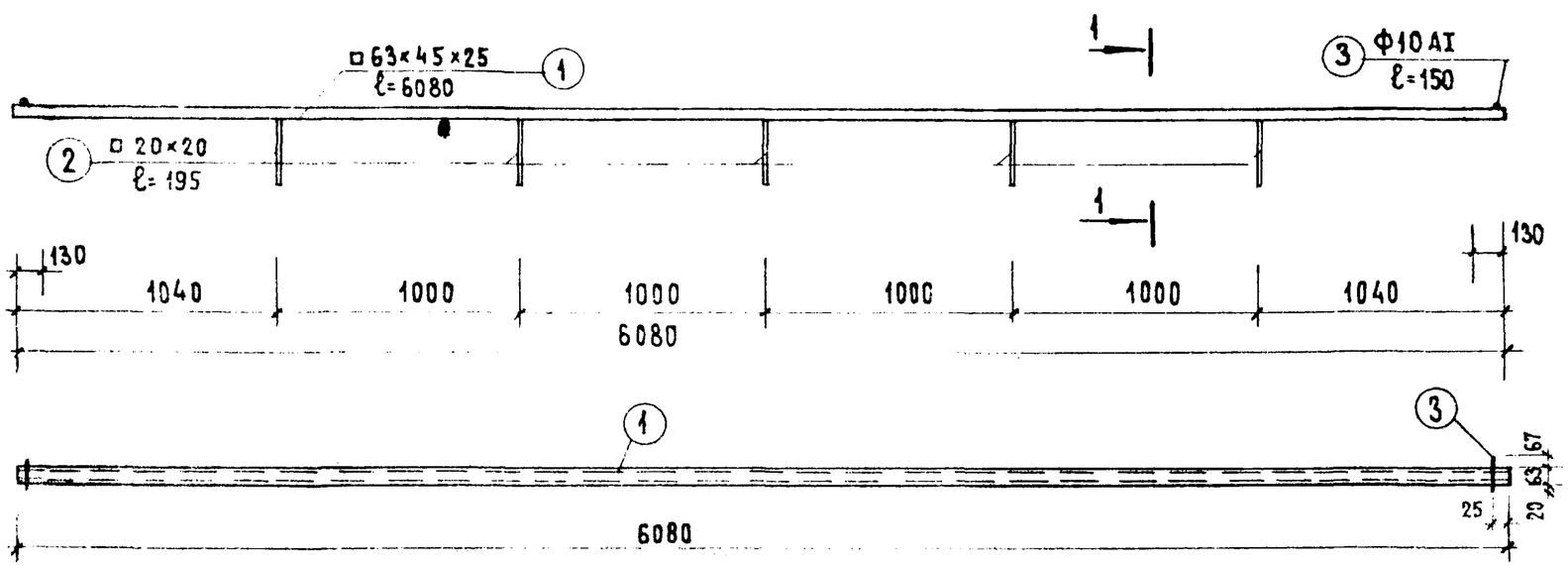

1-1

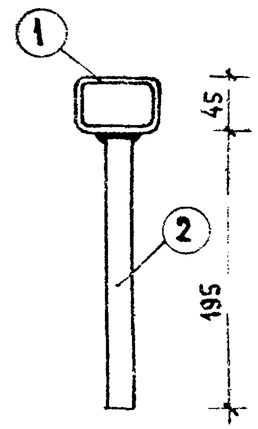

МОЛ 46-1

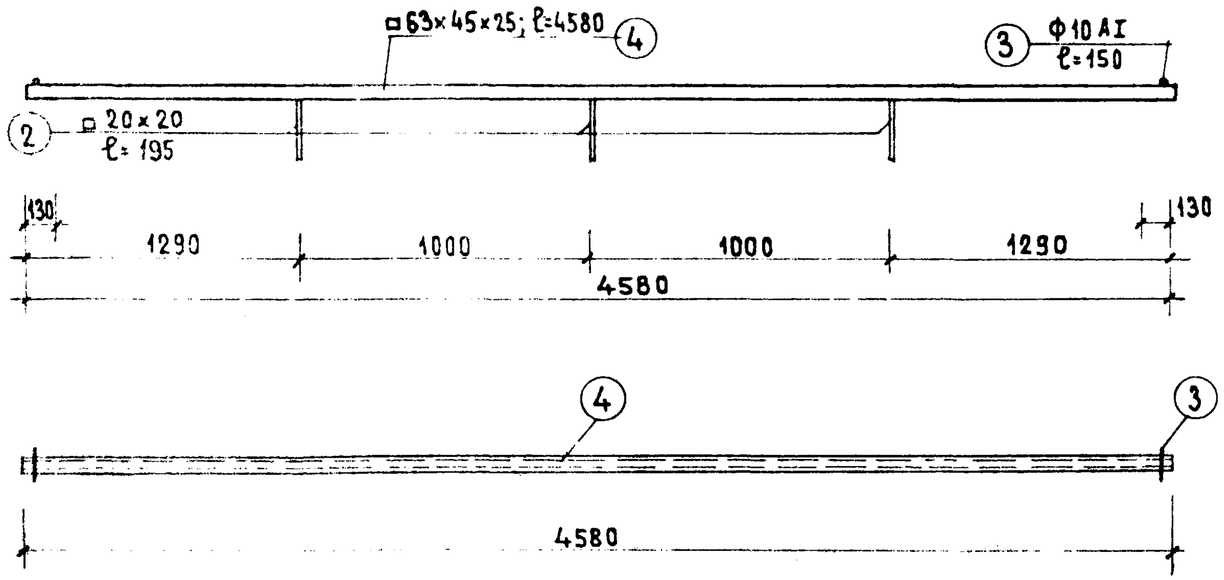

Спецификация металла							
Марка	NN пп	Профиль мм	Длина мм	Колич шт.	Вес кг 1шт.	Вес кг Общий	Марки
МОЛ 61-1	1	□63×45×25	6080	1	23.30	23.30	26.53
	2	□20×20	195	5	0.61	3.05	
	3	Ф10АI	150	2	0.09	0.18	
МОЛ 46-1	4	□63×45×25	4580	1	17.50	17.50	19.51
	3	Ф10АI	150	2	0.09	0.18	
	2	□20×20	195	3	0.61	1.83	

1974	Ограждение лоджий МОЛ 61-1; МОЛ 46-1;	Серия 86	Часть 10 / Раздел 10.9-6	Лист 30

Раздел 10.4-1
11011-22 17

Г. Москва

МОЛ 61-2

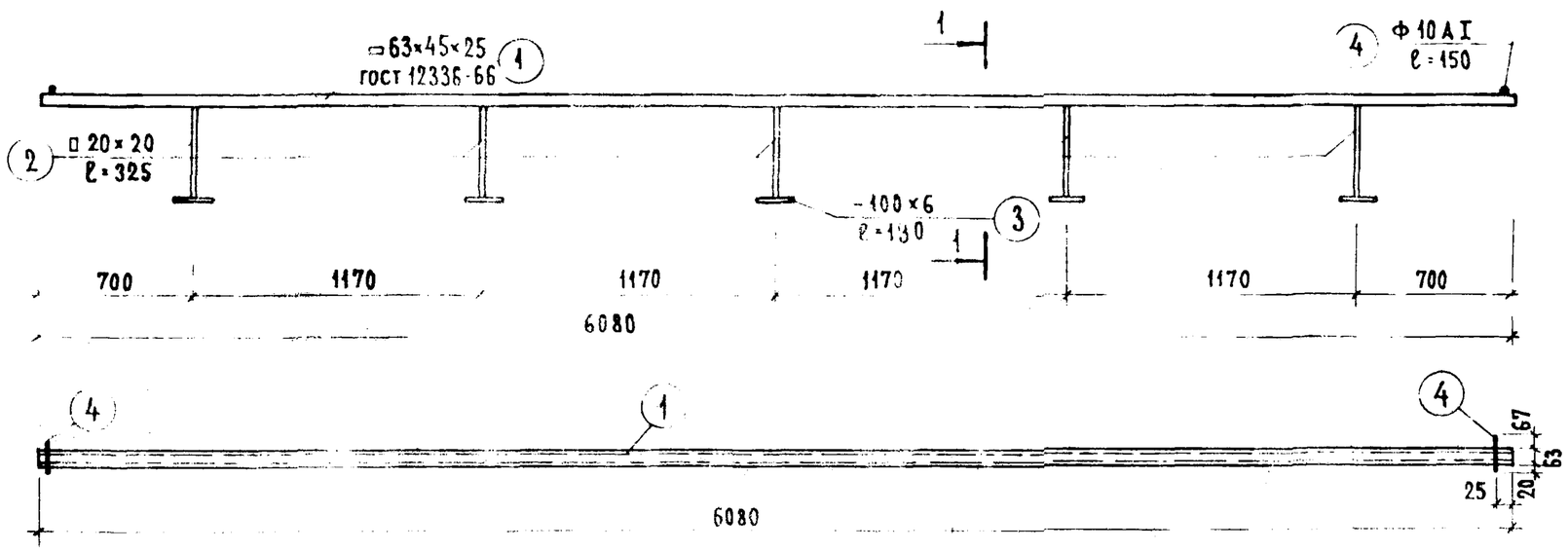

1-1

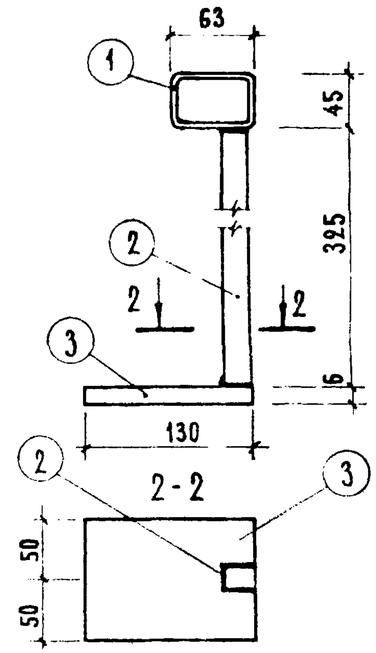

МОЛ 46-2

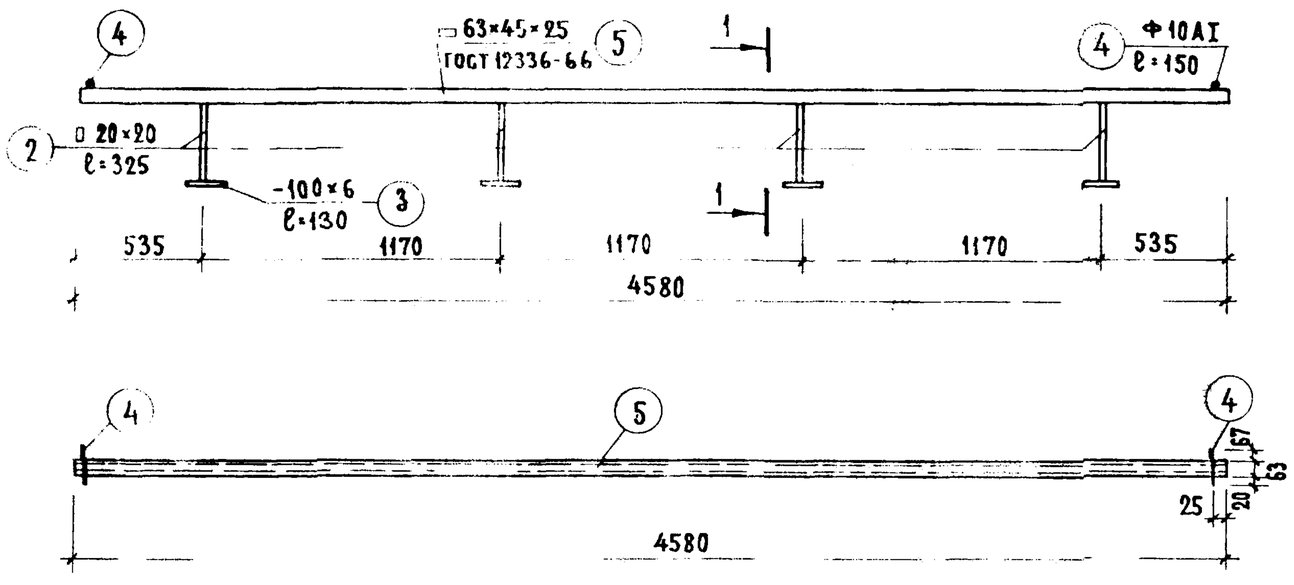

Спецификация металла

Марка	NN п.п	Профиль мм	Длина мм	Кол-во шт.	Вес кг шт.	Вес кг общий	Марки
МОЛ 61-2	1	□63×45×25	6080	1	23.20	23.20	31.78
	2	□20×20	325	5	1.02	5.10	
	3	-100×6	130	5	0.66	3.30	
	4	Ф10 А I	150	2	0.09	0.18	
МОЛ 46-2	5	□63×45×25	4580	1	17.50	17.50	24.40
	4	Ф10 А I	150	2	0.09	0.18	
	3	-100×6	130	4	0.66	2.64	
	2	□20×20	325	4	1.02	4.08	

Дата
Инв. N
Взамен

Согласовано

Разработал Остроцова
Проверил Кругликов
Зпельбаум
Самомлов
Чалая
Кругликов
Рук. маст. № 10
Гл. инж. маст.
Гл. арх. пр.
Гл. инж. пр.

ЦНИИЭП жилища г. Москва

1974

Ограждение лоджий МОЛ 61-2; МОЛ 46-2

Серия	Часть	Лист
86	10	31
	Раздел 10.9-6	

Раздел 10.4-1
11011-22 18

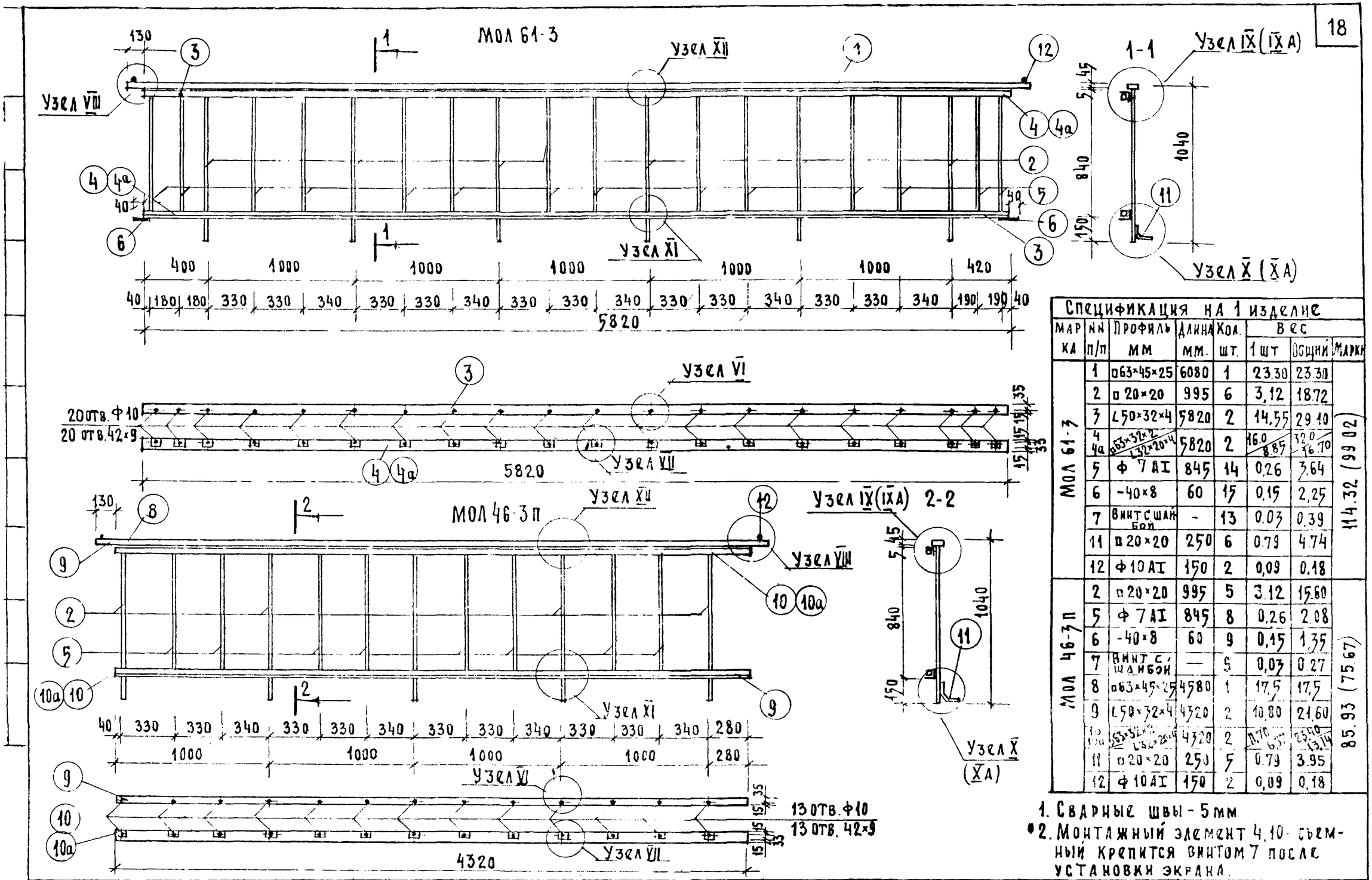

Спецификация на 1 изделие

Марка	№№ п/п	Профиль мм	Длина мм.	Кол. шт.	Вес 1 шт	Вес общий	Марки
МОЛ 61-3	1	□63×45×25	6080	1	23.30	23.30	114.32 (99.02)
	2	□ 20×20	995	6	3,12	18.72	
	3	∠50×32×4	5820	2	14,55	29.10	
	4 4а	□63×32×2 / ∠32×20×4	5820	2	16.0 / 8.85	32.0 / 16.70	
	5	Ф 7 АI	845	14	0,26	3,64	
	6	-40×8	60	15	0,15	2,25	
	7	Винт с шайбой	-	13	0.03	0.39	
	11	□ 20×20	250	6	0.79	4.74	
	12	Ф 10 АI	150	2	0,09	0.18	
МОЛ 46-3П	2	□ 20×20	995	5	3.12	15.60	85.93 (75.67)
	5	Ф 7 АI	845	8	0,26	2.08	
	6	-40×8	60	9	0,15	1,35	
	7	Винт с шайбой	—	9	0,03	0.27	
	8	□63×45×25	4580	1	17,5	17,5	
	9	∠50×32×4	4320	2	10.80	21.60	
	10 10а	□63×32×2 / ∠32×20×4	4320	2	11.76 / 6.51	23.40 / 13.14	
	11	□ 20×20	250	5	0.79	3.95	
	12	Ф 10 АI	150	2	0,09	0.18	

1. Сварные швы - 5 мм
2. Монтажный элемент 4,10 - съемный крепится винтом 7 после установки экрана.

1974	Ограждение лоджий МОЛ 61-3; МОЛ 46-3П	Серия 86	Часть 10 / Раздел 10.9-6	Лист 32

Раздел 10.4-1
11011-22 19

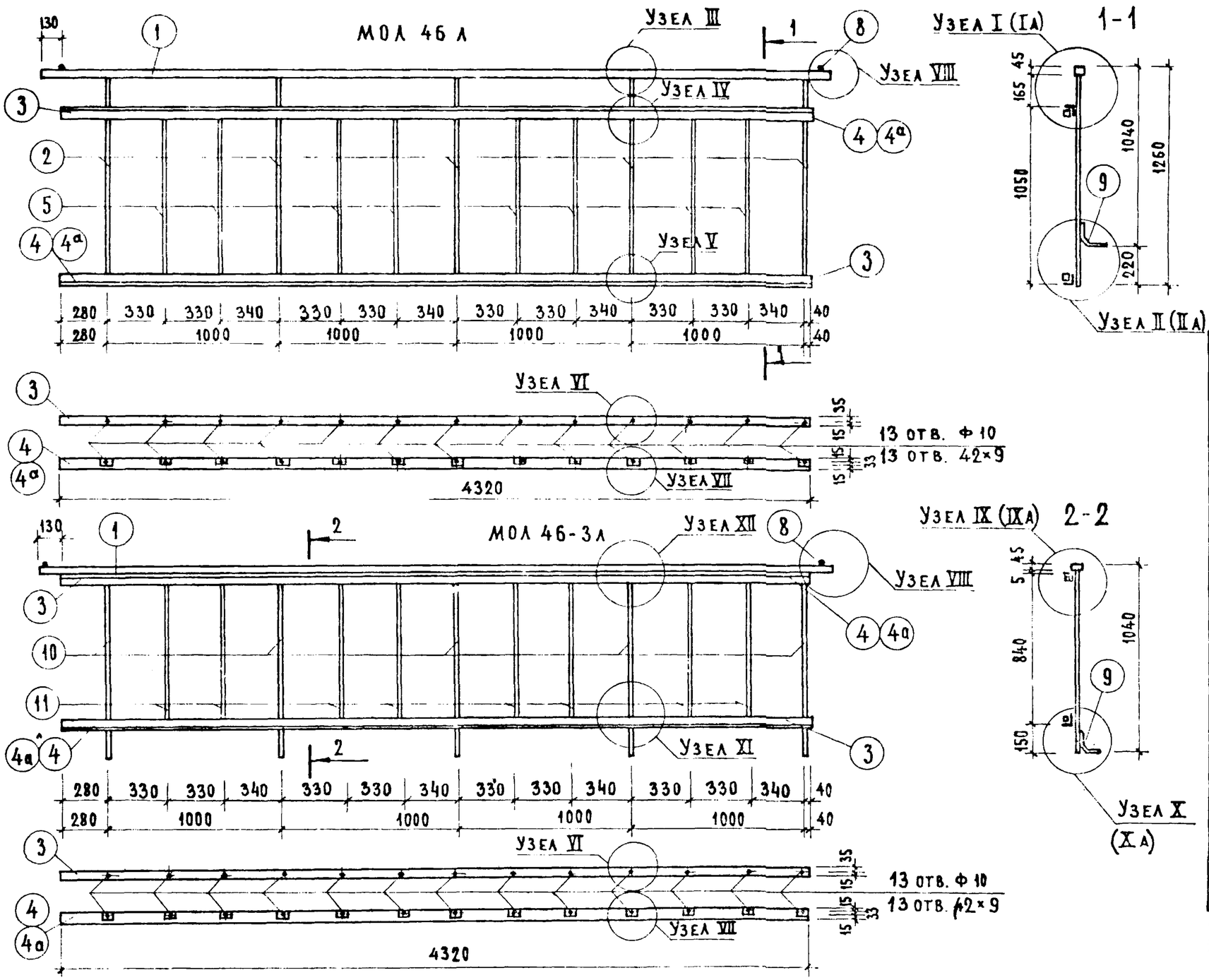

Характеристика на 1 изделие

Марка	№№ п/п	Профиль мм	Длина мм	Кол. шт.	Вес кг шт.	Вес кг общий	Марка
МОЛ 46 Л	1	□63×46×25	4580	1	17.5	17.50	89.95 (79.69)
	2	□ 20×20	1215	5	3.82	19.10	
	3	∠50×32×4	4320	2	10.80	21.60	
	4,4а	□63×32×2 / ∠32×20×4	4320	2	11.70 / 6.57	23.40 / 13.14	
	5	Ф 7 АI	1050	8	0.32	2.60	
	6	-40×8	60	9	0.15	1.35	
	7	Винт с шайб	—	9	0.03	0.27	
	8	Ф10 АI	150	2	0.09	0.18	
	9	□ 20×20	250	5	0.79	3.95	
МОЛ 46-3Л	1	□63×45×25	4580	1	17.50	17.50	85.93 (75.67)
	3	∠50×32×4	4320	2	10.80	21.60	
	4,4а	□63×32×2 / ∠32×20×4	4320	2	11.70 / 6.57	23.40 / 13.14	
	6	-40×8	60	9	0.15	1.35	
	7	Винт с шайбой	—	9	0.03	0.27	
	8	Ф10 АI	150	2	0.09	0.18	
	9	□ 20×20	250	5	0.79	3.95	
	10	□ 20×20	995	5	3.12	15.60	
	11	Ф 7 АI	845	8	0.26	2.08	

1. Сварные швы - 5 мм.
2. Монтажный элемент 4 - съемный крепится винтом 7 после установки экрана.

Рук. маст. Зиельбаум; Гл. инж. маст. Самойлов; Гл. арх. пр. Чалая; Гл. инж. пр. Кругликов; Рук. гр. арх. Погребинская; Инж. Кругликов; Согласовано; Взамен; Инв. №

ЦНИИЭП жилища г. Москва

1974	Ограждение лоджий МОЛ 46 Л; МОЛ 46-3 Л	Серия 86	Часть 10 / Раздел 10.9-6	Лист 33

Раздел 10.4-1
11011-22 20

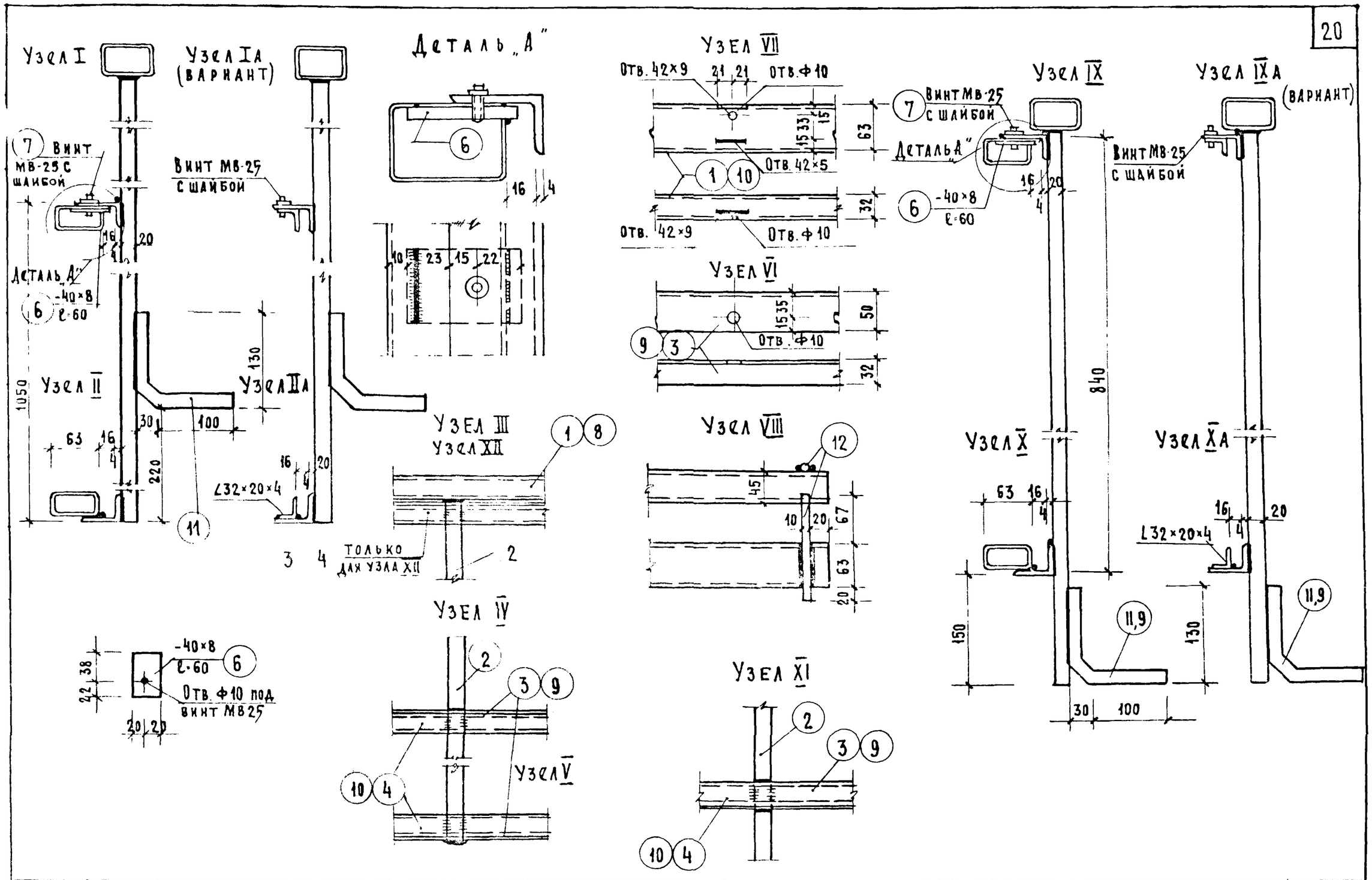

1974	Узлы к ограждениям лоджий.	Серия 86	Часть 10 / Раздел 10.9-6	Лист 34

Раздел 10.4-1
11011-22 21

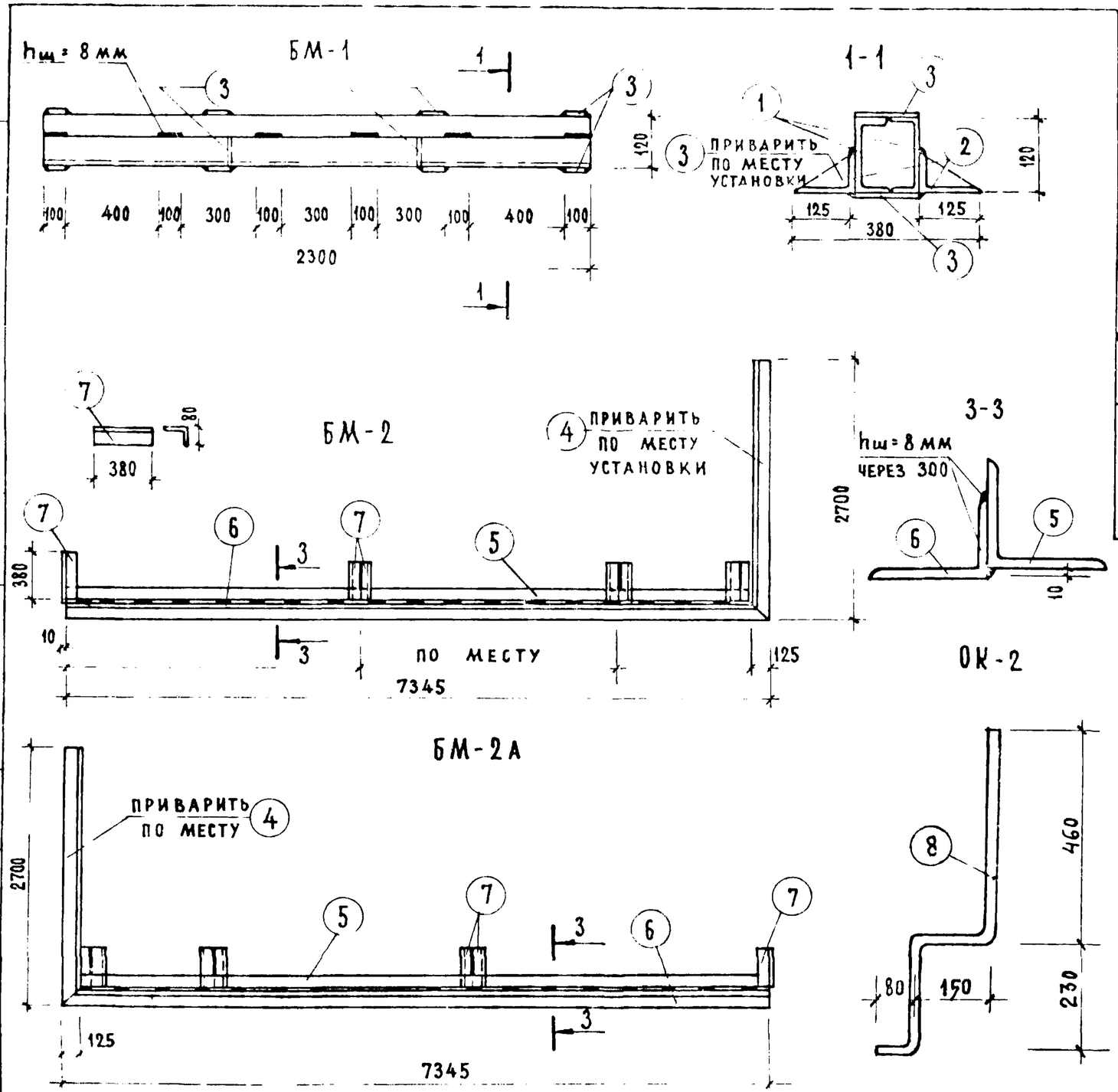

Спецификация металла

21

Марка	Поз.	Сечение	Длина мм	Кол-во шт.	Общая длина м	Вес кг поз.	Вес кг общий
БМ-1	1	[N 12	2300	2	4.60	50.00	109.22
	2	∠125×80×8	2300	2	4.60	57.50	
	3	- 50×4	110	10	1.10	1.72	
БМ-2 (БМ-2А)	4	∠125×10	2700	1	2.70	50.50	313.60
	5	∠125×10	7220	1	7.22	137.90	
	6	∠125×80×8	7345	1	7.35	92.00	
	7	∠125×80×8	380	7	2.66	33.20	
ОК-2	8	Ф20АI	940	1	0,94	2.32	2 32

Примечания

1. Уголки поз. 7 приварить по месту установки (см. раздел 9.2-5).

1974	Балки металлические БМ-1; БМ-2; БМ-2А; ограждение кровли ОК-2	Серия 86	Часть 10 / Раздел 10.9-6	Лист 35

ЦНИИЭП жилища г. Москва

Рук. маст. №10 Ю.Эпельбаум; Гл. инж. маст. Самойлов; Гл. арх. пр. Чалая; Гл. инж. пр. О.Кругликов; Согласовано; Взамен; Дата; Инв. №

Разработал Рещова; Проверил Кругликов

Раздел 10.4-1 11011-22 22

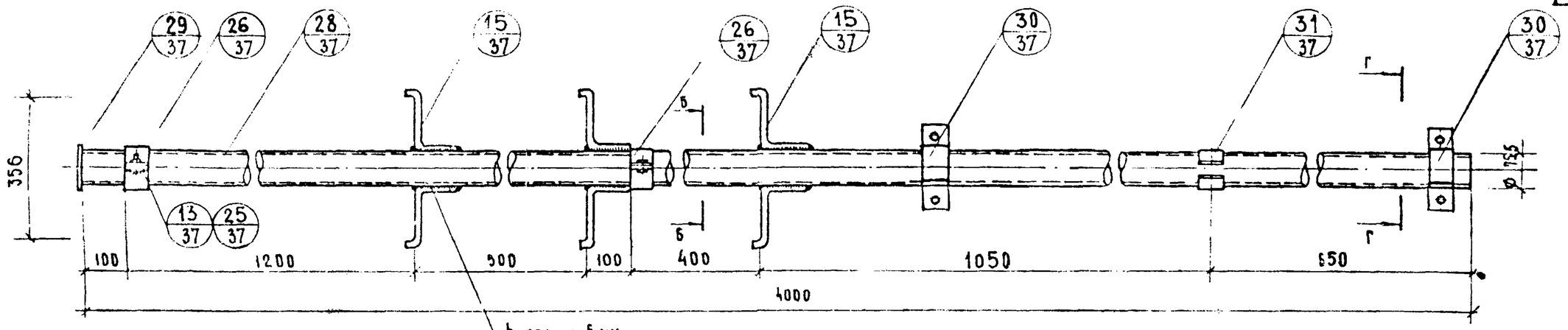

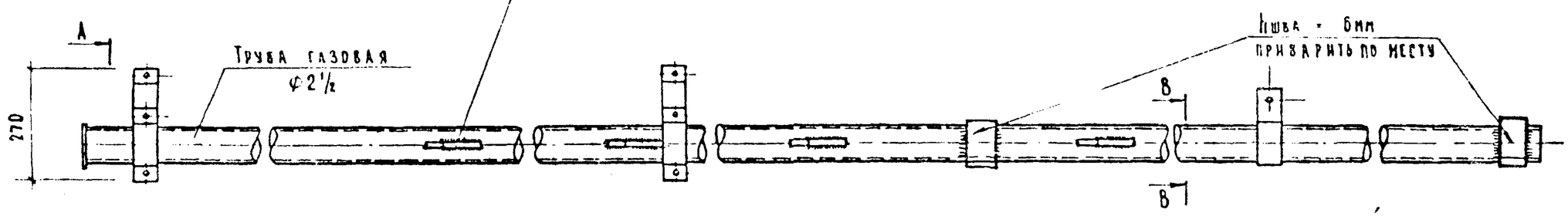

Общий вес = 32,75 кг

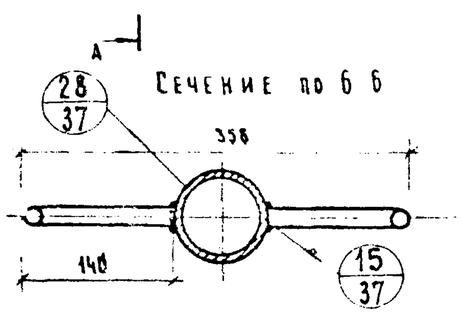

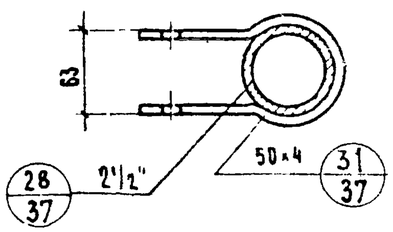

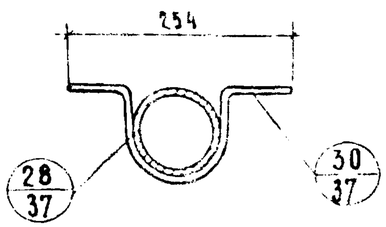

Примечания

1 Детали см лист 37
2 Деталь 30 приварить по месту
3 Сечение А-А см. лист 37

Спецификация

NN Дет	Наименование	Кол	Материал	Вес в кг 1шт	Вес в кг всего	Примечание
15	Ступень	6	Сталь круга ф 16	0,5	3,0	ГОСТ 2590-71
25	Гайка М10 КЛ2-011	4	Ст.3	0,011	0,044	ГОСТ 5915-70
26	Скоба для крепления опоры	4	Сталь полос. 4×30	0,28	1,12	ГОСТ 103-57
27	Болт М8×25 КЛ2-011	6	Ст 3	0,027	0,162	ГОСТ 7798-70
28	Стойка	1	Труба газовая ф75,5×4	26,4	26,4	ГОСТ 3262-62
29	Заглушка	1	Сталь лист толщ 8мм	0,09	0,09	ГОСТ 3680-57
30	Скоба для крепления стойки	2	Сталь полос 5×50	0,65	1,3	ГОСТ 103-57
31	Кронштейн	1	Сталь полос 4×50	0,6	0,6	ГОСТ 103-57
13	Гайка М-8 КЛ2-011	6	Ст 3	0,006	0,036	ГОСТ 5915-70

1974	Трубостойка типа ТТС-1 для установки антенной опоры на стене	Серия 86	Часть 10 / Раздел 10.9-6	Лист 36

Раздел 10.4-1
11011-22 23

Деталь 15

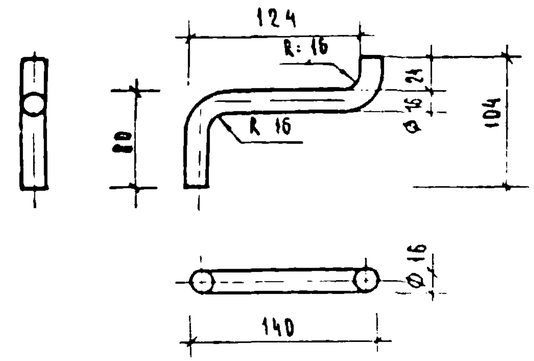

Развертка дет 15

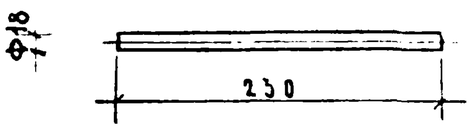

Деталь 28

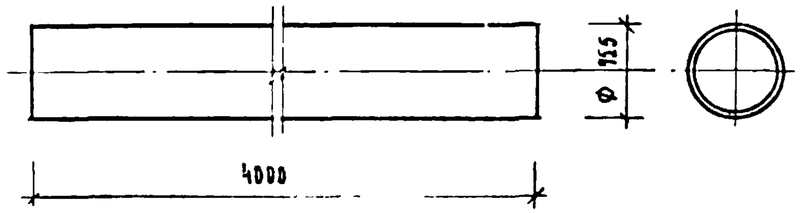

Деталь 29

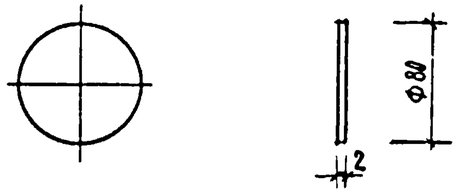

Деталь 31

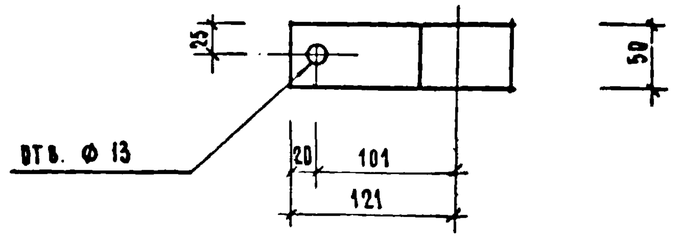

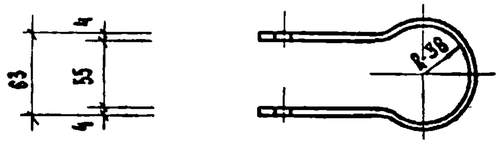

Развертка дет 31

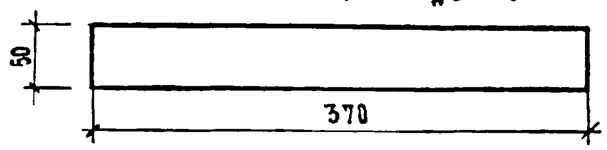

Деталь 26

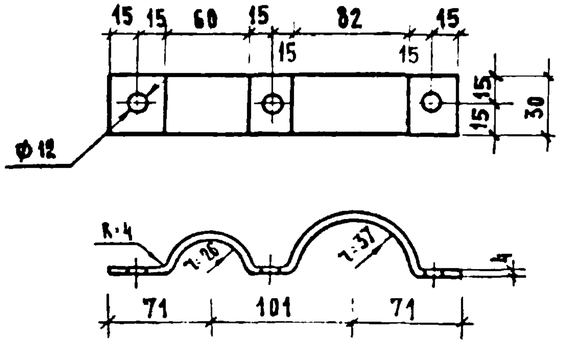

Деталь 30

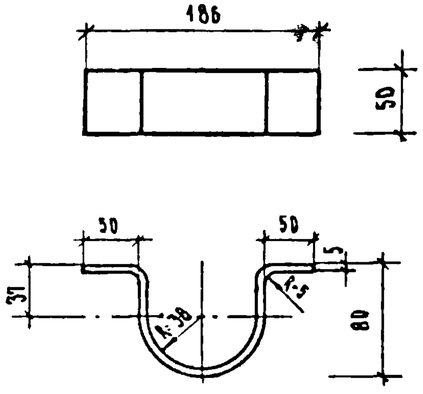

Сечение по А-А

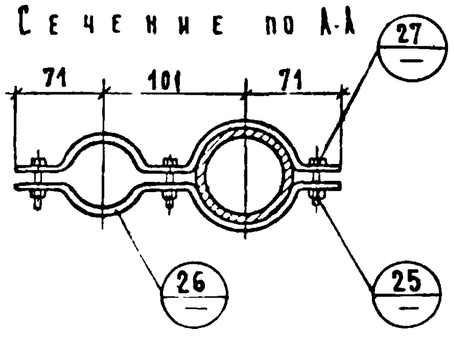

Развертка дет 26

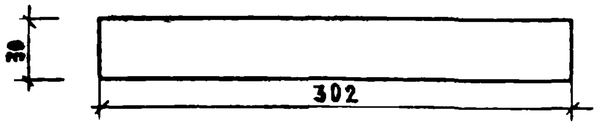

Развертка дет 30

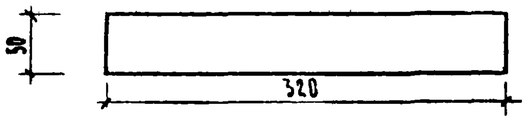

1974	Трубостойки для крепления опоры телеантенны. Детали 15,26,28,29,30,31.	Серия 86	Часть 10 Раздел 10.9-6	Лист 37

Деталь 12

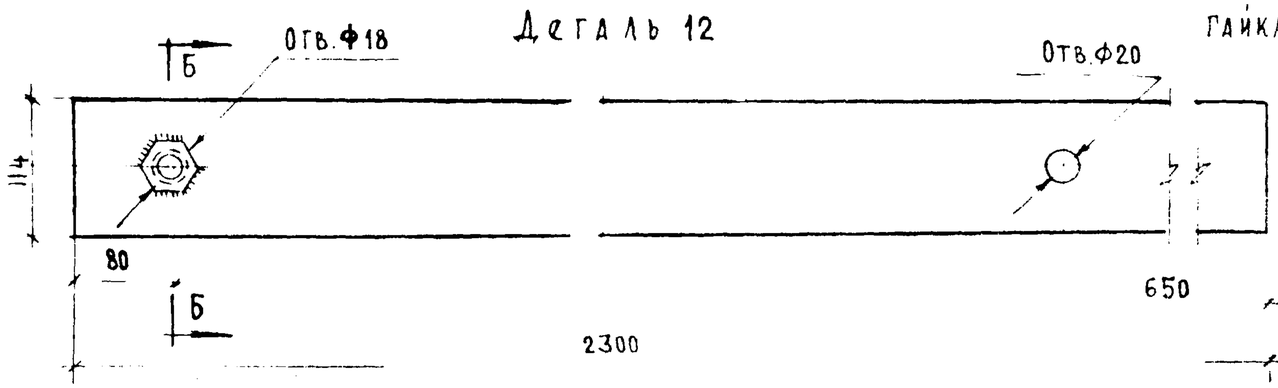

Гайка М16 Б-Б

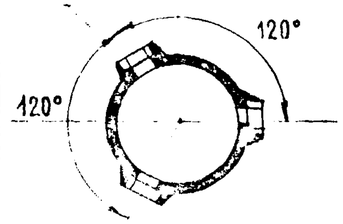

Деталь 18

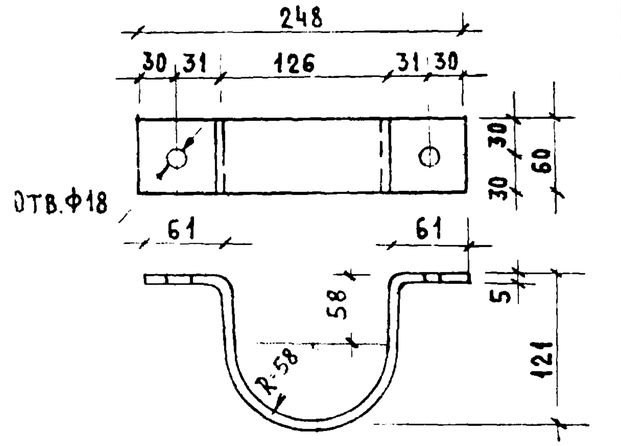

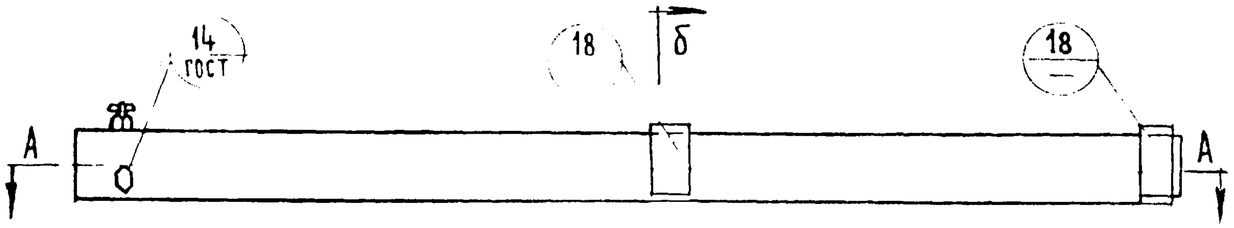

Б-Б

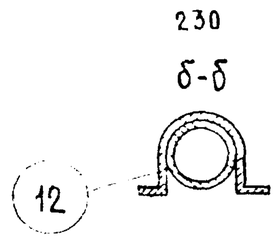

Развертка Деталь 18

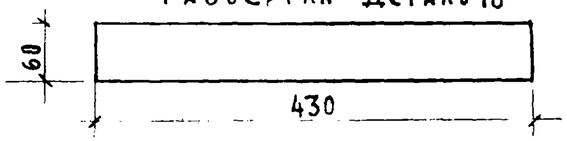

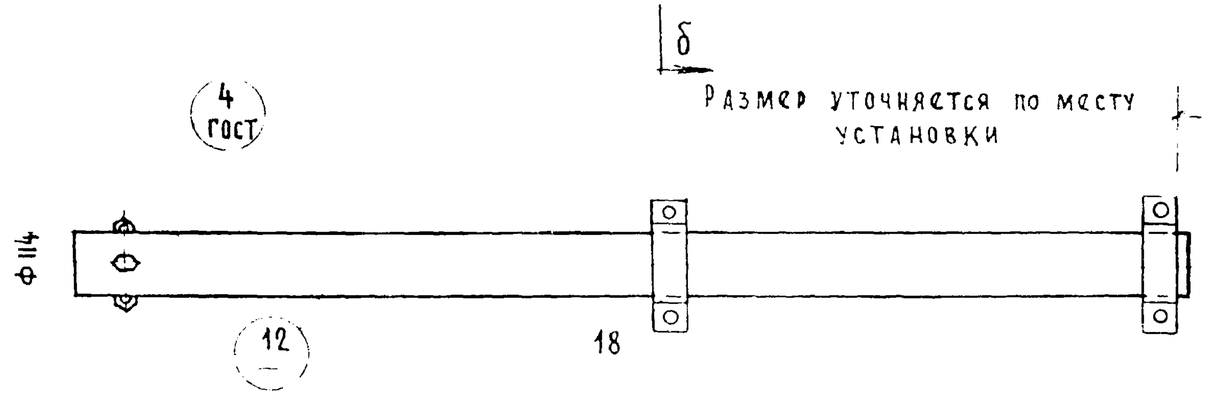

А-А

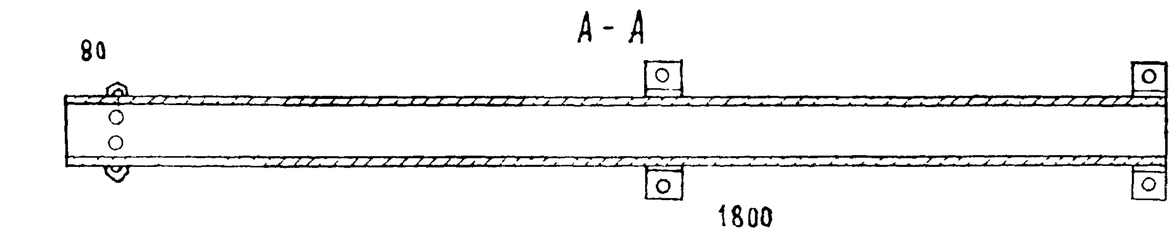

Спецификация на 1 комплект

NN дет.	Наименование деталей	К-во шт.	Материал	1 шт. Вес	Всего в кг.	Примечание
18	Скоба крепления гильзы	2	Ст. полоса 5×60	1.0	2.0	по чертежу
14	Болт нарез по всей дл. М-16×50	3	Ст. 3	0.10	0.30	ГОСТ 1798-62
4	Гайка М16 Кл. 2-011	3	Ст. 3	0,034	0,102	ГОСТ 3915-62
12	Гильза	1	Труба газ Ф114×4,5	21.90	21.90	ГОСТ 3262-62
15	Ступень	1	Ст. круг Ф16	0.36	0.36	ГОСТ 2590-71
			Общий вес		24.66	

Примечания:

1. Скобы /деталь 18/ входят в комплект гильз привариваются по месту
2. Деталь 15 см. лист 37
3. Гильза для установки радиостойки заимствована из альбома НК-131, 2 редакция

1974	Гильза типа ГРСС-2 для установки радиостойки на стене. Детали 12,18	Серия 86	Часть 10 / Раздел 10.9-6	Лист 38

Раздел 10 4-1
11011-22 25

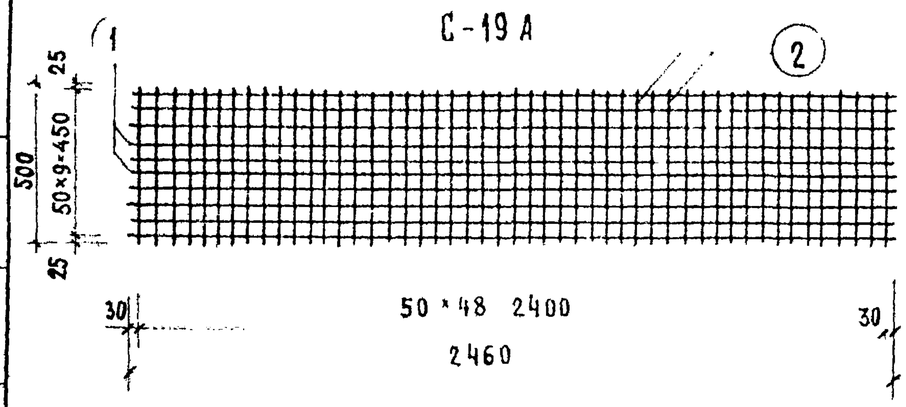

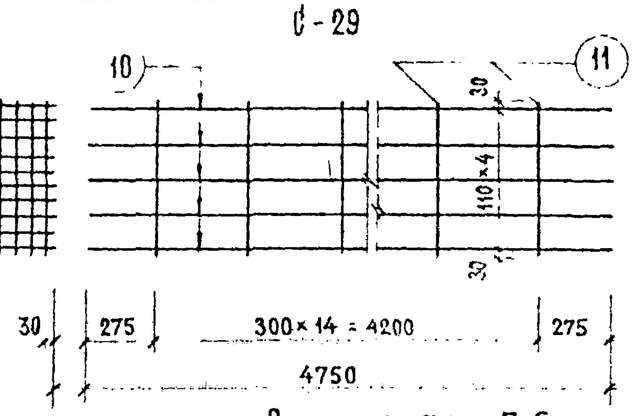

Спецификация металла							
Марка	NN п.п	Профиль мм	Длина мм	Кол. шт.	Вес кг 1 шт.	Вес кг Общ.	Марки
С-19А	1	4 ВI	2460	10	0.244	2.44	4.89
	2	4 ВI	500	49	0.05	2.45	
МРМ-1	3	[N16	1990	2	27.35	54.70	82.65
	4	[N16	370	2	5.22	10.44	
	5	-50×8	1350	1	4,24	4,24	
	6	ф 550×8	—	1	7.63	7.63	
	7	[N 16	200	2	2,82	5,64	
ОР 2	8	L100×63×10	2150	2	26.01	52.02	62.88
	9	L63×6	950	2	5.43	10.86	
С-29	10	6 АI	4750	5	1.05	5.25	6.00
	11	4 ВI	500	15	0.05	0.75	

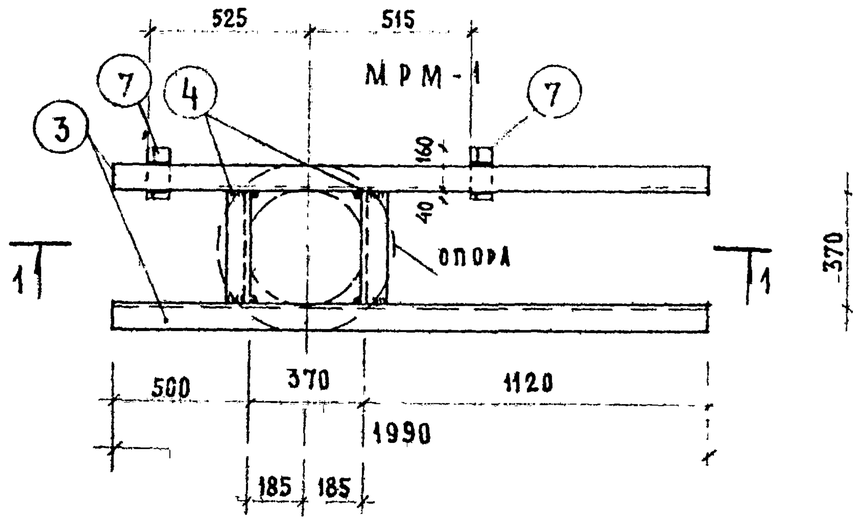

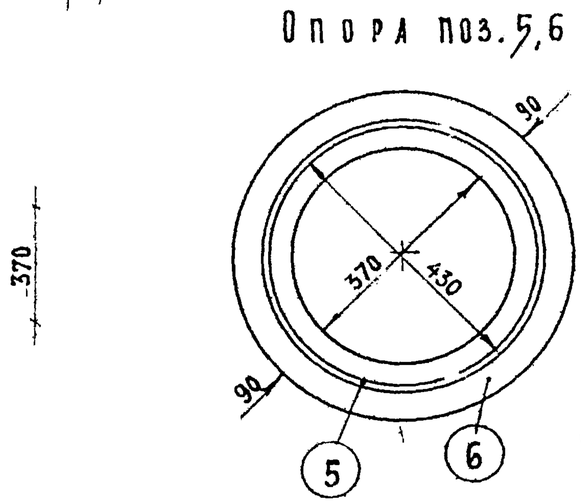

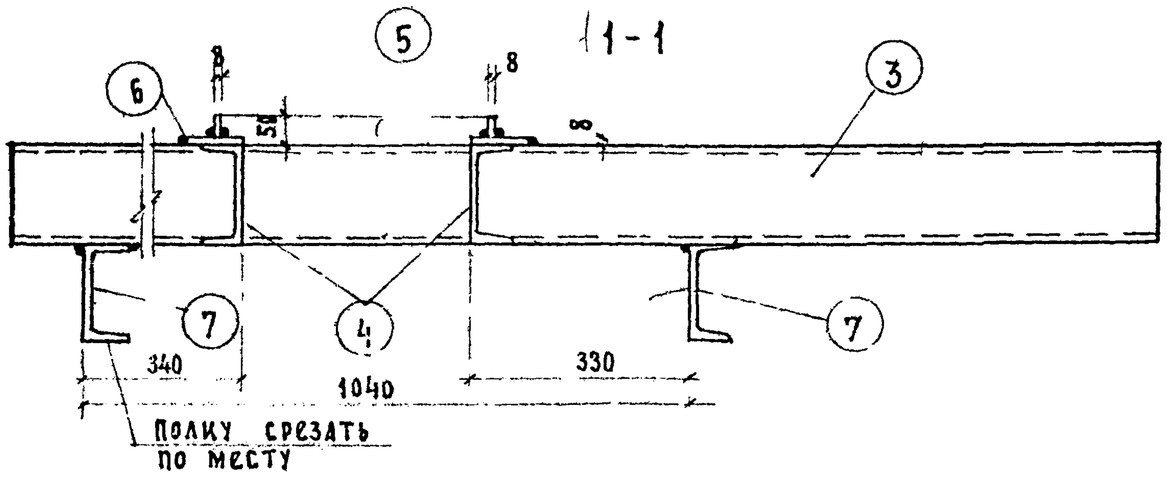

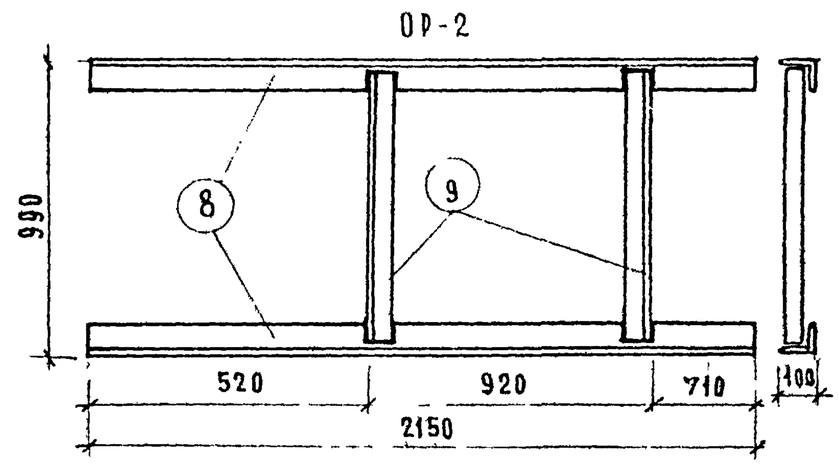

1974	Сетка С-19а, С-29. Опорная рамка ОР-2, Рамка мусоропровода МРМ-1.	серия 86	часть 10 / раздел 10.9-6	лист 39

ЦНИИЭП жилища

Гл. инж. мас. Самойлов; Гл. инж. пр. Кругликов; Гл. арх. пр. Чалая; проверил Кругликов; инв N; взамен