Типовые конструкции, изделия и узлы зданий и сооружений

Серия 3.501.1-149

Фундаменты для центрифугированных железобетонных опор контактной сети железных дорог

Выпуск 1-1

Фундаменты трехлучевые стаканные.

Железобетонные элементы заводского изготовления
Рабочие чертежи.

Разработан институтом „Гипропромтрансстрой"

Главный инженер
института — Б.А. Отрезков

Главный инженер
проекта — Н.Н. Кочев

Утверждены МПС СССР
Указание от 16.09.1988 №А 3094-49
Введены в действие с 01.01.89
„Гипропромтрансстрой"
Приказ от 15.09.1988 № 252
Срок действия до 01.01.94

Обозначение	Наименование	Стр.
3.501.1-149.1-1-00.00.00ТО	Техническое описание	4
3.501.1-149.1-1-01 00.00	Фундамент ТСУ-60-3,5... ТСУ-120-3,5;	
	ТСУ-60-3,5С... ТСУ-120-3,5С	5
3.501.1-149.1-1-0.1.00.00СБ	Фундамент ТСУ-60-3,5 .. ТСУ-120-3,5;	
	ТСУ-60-3,5С... ТСУ-120-3,5С	
	Сборочный чертеж	7
3.501.1-149.1-1-02.00.00	Фундамент ТСУ-60-4,0... ТСУ-120-4,0;	
	ТСУ-60-4,0С.. ТСУ-120-4,0С	10
3.501.1-149.1-1-0.2.00.00СБ	Фундамент ТСУ-60-4,0... ТСУ-120-4,0,	
	ТСУ-60-4,0С... ТСУ-120-4,0С	
	Сборочный чертеж	12
3.501.1-149.1-1-0.3 00.00	Фундамент ТСУ-60-4,5 ТСУ-120-4,5;	
	ТСУ-60-4,5С... ТСУ-120-4,5С	14
3.501.1-149.1-1-0.3 00.00СБ	Фундамент ТСУ-60-4,5. ТСУ-120-4,5;	
	ТСУ-60-4,5С... ТСУ-120-4,5С	
	Сборочный чертеж	16
3.501.1-149.1-1-0.4 00.00	Фундамент ТС60-3,5... ТС-120-3,5;	
	ТС-60-3,5С... ТС-120-3,5С	18
3.501.1-1491-1-0.4 00.00СБ	Фундамент ТС-60-3,5... ТС-120-3,5;	
	ТС-60-3.5С .. ТС-120-3,5С	

Нач отд.	Михайлов		3.501.1-149.1-1-0.0.00.00
Н контр.	Гордеев		
Гл. спец.	Гордеев		Содержание
Гл инж.пр.	Кочкин		Стадия: Р; Лист: 1; Листов: 4
Рук гр	Осипенко		Гипропромтрансстрой
Проверил	Панина		
Разраб.	Бирюкова		

Инв. N подл. | Подпись и дата | Взам. инв. N

Копировал Р.Сокаф. Формат А4

Обозначение	Наименование	Стр.
	Сборочный чертеж	20
3.501.1-149.1-1-0.5.00.00	Фундамент ТС-60-4,0... ТС-120-4,0;	
	ТС-60-4,0С ТС-120-4,0С	22
3.501.1-149.1-1-0.5.00.00СБ	Фундамент ТС-60-4,0 ТС-120-4,0;	
	ТС-60-4,0С. ТС-120-4,0С	
	Сборочный чертеж	24
3.501.1-149.1-1-0.6.00 00	Фундамент ТС-60-4,5. ТС-120-4,5;	
	ТС-60-4,5С ... ТС-120-4,5С	26
3.501.1-149.1-1-0.6 00 00СБ	Фундамент ТС-60-4,5 ТС-120-4,5;	
	ТС-60-4,5С.. ТС-120-4,5С	
	Сборочный чертеж	28
3.501.1-149.1-1-0.1.01.00	Сетка арматурная С-1... С-4	30
3.501.1-149.1-1-0.1 02.00	Сетка арматурная С-5 . С-8	31
3.501.1-149.1-1-0.1.03.00	Сетка арматурная С-9... С-12	32
3.501.1-149.1-1-0.1.04.00	Сетка арматурная С-13 . С-16	33
3.501.1-149.1-1-0.1 05.00	Сетка арматурная С-17	34
3.501.1-149.1-1-0.1. 06.00	Сетка арматурная С-18	35
3.501.1-149.1-1-0.1.09.00	Каркас арматурный К-1	35
3.501.1-149.1-1-0.1.07.00	Сетка арматурная С-19	36

3.501.1-149.1-1-0.0.00.00 | Лист 2

Инв. N подл. | Подпись и дата | Взам. инв. N

Копировал Р.Сокаф. ИНБ. 1807 Формат А4

Обозначение	Наименование	Стр.
3.501.1-149.1-1-0.1.08.00	Сетка арматурная С-20	36
3.501.1-149.1-1-0.2.01.00	Сетка арматурная С-21...С-24	37
3.501.1-149.1-1-0.2.02.00	Сетка арматурная С-25...С-28	38
3.501.1-149.1-1-0.2.03.00	Сетка арматурная С-29...С-32	39
3.501.1-149.1-1-0.2.04.00	Сетка арматурная С-33...С-36	40
3.501.1-149.1-1-0.3.01.00	Сетка арматурная С-37...С-40	41
3.501.1-149.1-1-0.3.02.00	Сетка арматурная С-41...С-44	42
3.501.1-149.1-1-0.3.03.00	Сетка арматурная С-45...С-48	43
3.501.1-149.1-1-0.3.04.00	Сетка арматурная С-49...С-52	44
3.501.1-149.1-1-0.4.01.00	Сетка арматурная С-53...С-56	45
3.501.1-149.1-1-0.4.02.00	Сетка арматурная С-57...С-60	46
3.501.1-149.1-1-0.4.03.00	Сетка арматурная С-61...С-64	47
3.501.1-149.1-1-0.4.04.00	Сетка арматурная С-65...С-68	48
3.501.1-149.1-1-0.4.05.00	Сетка арматурная С-69	49
3.501.1-149.1-1-0.4.06.00	Сетка арматурная С-70	50

Инв. № подл. | Подпись и дата | Взам. инв. №

Обозначение	Наименование	Стр
3.501.1-149.1-1-0.4.09.00	Каркас арматурный К-2	50
3.501.1-149.1-1-0.4.07.00	Сетка арматурная С-71	51
3.501.1-149.1-1-0.4.08.00	Сетка арматурная С-72	51
3.501.1-149.1-1-0.5.01.00	Сетка арматурная С-73...С-76	52
3.501.1-149.1-1-0.5.02.00	Сетка арматурная С-77...С-80	53
3.501.1-149.1-1-0.5.03.00	Сетка арматурная С-81...С-84	54
3.501.1-149.1-1-0.5.04.00	Сетка арматурная С-85...С-88	55
3.501.1-149.1-1-0.6.01.00	Сетка арматурная С-89...С-92	56
3.501.1-149.1-1-0.6.02.00	Сетка арматурная С-93...С-96	57
3.501.1-149.1-1-0.6.03.00	Сетка арматурная С-97..С-100	58
3.501.1-149.1-1-0.6.04.00	Сетка арматурная С-101...С-104	59
3.501.1-149.1-1-0.1.00.02	Спираль	60
3.501.1-149.1-1-0.1.00.03	Хомут	60
3.501.1-149.1-1-0.1.00.05	Втулка	61
3.501.1-149.1-1-0.1.00.06	Петля строповочная	61
3.501.1-149.1-1-0.0.00.00РС	Ведомость расхода стали на элемент, КГ	62

Инв. № подл. | Подпись и дата | Взам. инв. №

Трехлучевые фундаменты запроектированы из тяжелого бетона повышенной плотности класса В30 по прочности на сжатие

По морозостойкости марка бетона F200. По водонепроницаемости-W6 Водоцементное отношение не более 0,55.

Рабочая арматура принята по ГОСТ 5781-82 в двух вариантах: основной вариант-из стержневой горячекатанной арматуры класса А-III и дополнительный из арматуры класса А-II.

Армирование по основному варианту (А-III) при расчетной зимней температуре наружного воздуха (средняя температура воздуха наиболее холодной пятидневки) до минус 40°С осуществляется арматурой из стали 25Г2С в сварных каркасах, марки 35ГС - в вязаных каркасах.

При температуре ниже минус 40°С применяется только марка 25Г2С в вязаных каркасах.

Армирование по дополнительному варианту (А-II) осуществляется при расчетной зимней температуре наружного воздуха ниже минус 40°С арматурой из стали марки 10ГТ в сварных каркасах, из стали марки ВСт5сп2 - в вязаных каркасах

Вместо арматуры класса А-III марки 35ГС может применяться арматура Ат-III С ГОСТ 10884-81 без пересчета площади стержней.

Спираль в фундаментах принята из обыкновенной арматурной проволоки периодического профиля класса Вр-I по ГОСТ 6787-80.

Прочая арматура-из обыкновенной арматурной проволоки периодического профиля класса Вр-I по ГОСТ 6727-80 и арматуры класса А-I марки ВСт3сп2 по ГОСТ 5781-82.

Строповочные петли-из арматуры класса А-I марки ВСт3сп2 по ГОСТ 5781-82.

Нач отд	Михайлов		3.501.1-149.1-1-0.0.00 СОТО			
Гл спец.	Гордеев					
Н контр	Гордеев		Техническое описание	Стадия	Лист	Листов
Гл инж.пр	Кочкин			Р	1	2
Рук гр.	Осипенко			Гипропромтрансстрой		
Провер.	Панина					
Разраб.	Бирюкова					

Взам инв № | Подпись и дата | Инв № подл

формат А4

3.501.1-149.1-1-0.0.00.ООТО Лист 2

Взам инв № | Подпись и дата | Инв № подл

формат А4

Формат	Зона	Поз.	Обозначение	Наименование	Кол.	Примечание
				Документация		
А3			3.501.1-149.1-1-0.1.00.00	Фундамент		
				ТСУ-60-3,5...ТСУ-120-3,5;		
				ТСУ-60-3,5С...ТСУ-120-3,5С		
				Сборочный чертеж		
А3			3.501.1-149.1-1-0.0.00.00РС	Ведомость расхода		
				стали на элемент, кг		
			3.501.1-149.1-1-0.0.00.00ТС	Техническое описание		
				Сборочные единицы		
А4		1	3.501.1-149.1-1-0.1.09.00	Каркас арматурный К-1	1	
				Детали		
Б4		2	3.501.1-149.1-1-0.1.00.01	Фиксатор ф5 Вр I		
				ГОСТ6727-80, ℓ=80	4	0,01кг
А4		3	3.501.1-149.1-1-0.1.00.02	Спираль	1	
А4		4	3.501.1-149.1-1-0.1.00.03	Хомут	6	
Б4		5	3.501.1-149.1-1-0.1.00.04	Планка		
				Полоса $\frac{8\times50\ ГОСТ\ 103-76,\ ℓ=50}{ВСТ3кп2\ ТУ14-1-3923-80}$	1	0.16кг
А4		6	3.501.1-149.1-1-0.1.00.05	Втулка	1	
А4		7	3.501.1-149.1-1-0.1.00.06	Петля строповочная	2	
Б4		8	3.501.1-149.1-1-0.1.00.07	Труба 32 × 2,8		
				ГОСТ3262-75, ℓ=83	1	0,2кг

Нач.отд.	Михайлов		3.501.1-149.1-1-0.1.00.00
Н.контр.	Гордеев		
Гл.спец.	Гордеев		Фундамент ТСУ-60-3,5...ТСУ-120-3,5; ТСУ-60-3,5С...ТСУ-120-3,5С
Гл.инжн.	Качкин		Стадия: Р; Лист: 1; Листов: 4
Рук.гр.	Осипенко		
Провер.	Мелешонкова		Гипропромтрансстрой
Разраб.	Таранова		

Инв.№ подл. | Подпись и дата | Взам. инв.№

Копир. Ред. Формат А4

Формат	Зона	Поз.	Обозначение	Наименование	Кол.	Примечание
				Стандартные изделия		
		9		Болт М12×30 ГОСТ7798-70	1	0,044кг
				Материалы		
				Бетон класса В30		
				F200, ГОСТ10060-87	0,47	м3
				Переменные данные для исполнений		
				3.501.1-149.1-1-0.1.00.00		ТСУ-60-3,5
				Сборочные единицы		
А3		10	3.501.1-149.1-1-0.1.01.00	Сетки арматурные С-1	1	
А3		11	3.501.1-149.1-1-01.02.00	С-5	2	
А3		12	3.501.1-149.1-1-0.1.05.00	С-17	1	
А4		13	3.501.1-149.1-1-0.1.06.00	С-18	3	
				3.501.1-149.1-1-0.1.00.00.01		ТСУ-60-3,5
				Сборочные единицы		
А3		10	3.501.1-149.1-1-0.1.01.00.-01	Сетки арматурные С-2	1	
А3		11	3.501.1-149.1-1-0.1.02.00-01	С-6	2	
А3		12	3.501.1-149.1-1-0.1.05.00	С-17	1	
А4		13	3.501.1-149.1-1-0.1.06.00	С-18	3	

Инв.№ подл. | Подпись и дата | Взам. инв.№

3.501.1-149.1-1-0.1.00.00 Лист 2

Копир. Ред. Формат А4

Формат	Зона	Поз.	Обозначение	Наименование	Кол.	Примечание
				3.501.1-149.1-1-0.1.00.00-02		ТСУ-100-3,5
				Сборочные единицы		
А3		10	3.501.1-149.1-1-0.1.00.00-02	Сетка арматурная С-3	1	
А3		11	3.501.1-149.1-1-0.1.02.00-02	С-7	2	
А3		12	3.501.1-149.1-1-0.1.05.00	С-17	1	
А4		13	3.501.1-149.1-1-0.1.06.00	С-18	3	
				3.501.1-149.1-1-0.1.00.00-03		ТСУ-120-3,5
				Сборочные единицы		
А3		10	3.501.1-149.1-1-0.1.01.00-03	Сетка арматурная С-4	1	
А3		11	3.501.1-149.1-1-0.1.02.00-03	С-8	2	
А3		12	3.501.1-149.1-1-0.1.05.00	С-17	1	
А4		13	3.501.1-149.1-1-0.1.06.00	С-18	3	
				3.501.1-149.1-1-0.1.00.00-04		ТСУ-60-3,5С
				Сборочные единицы		
А3		10	3.501.1-149.1-1-0.1.03.00	Сетка арматурная С-9	1	
А3		11	3.501.1-149.1-1-0.1.04.00	С-13	2	
А4		12	3.501.1-149.1-1-0.1.07.00	С-19	1	
А4		13	3.501.1-149.1-1-0.1.08.00	С-20	3	

Формат	Зона	Поз.	Обозначение	Наименование	Кол.	Примечание
				3.501.1-149.1-1-0.1.00.00-05		ТСУ-80-3,5С
				Сборочные единицы		
А3		10	3.501.1-149.1-1-0.1.03.00-01	Сетка арматурная С-10	1	
А3		11	3.501.1-149.1-1-0.1.04.00-01	С-14	2	
А4		12	3.501.1-149.1-1-0.1.07.00	С-19	1	
А4		13	3.501.1-149.1-1-0.1.08.00	С-20	3	
				3.501.1-149.1-1-0.1.00.00-06		ТСУ-100-3,5С
				Сборочные единицы		
А3		10	3.501.1-149.1-1-0.1.03.00-02	Сетка арматурная С-11	1	
А3		11	3.501.1-149.1-1-0.1.04.00-02	С-15	2	
А4		12	3.501.1-149.1-1-0.1.07.00	С-19	1	
А4		13	3.501.1-149.1-1-0.1.08.00	С-20	3	
				3.501.1-149.1-1-0.1.00.00-07		ТСУ-120-3,5С
				Сборочные единицы		
А3		10	3.501.1-149.1-1-0.1.03.00-03	Сетка арматурная С-12	1	
А3		11	3.501.1-149.1-1-0.1.04.00-03	С-16	2	
А4		12	3.501.1-149.1-1-0.1.07.00	С-19	1	
А4		13	3.501.1-149.1-1-0.1.08.00	С-20	3	

Взам. инв.№ | Подпись и дата | Инв. № подл.

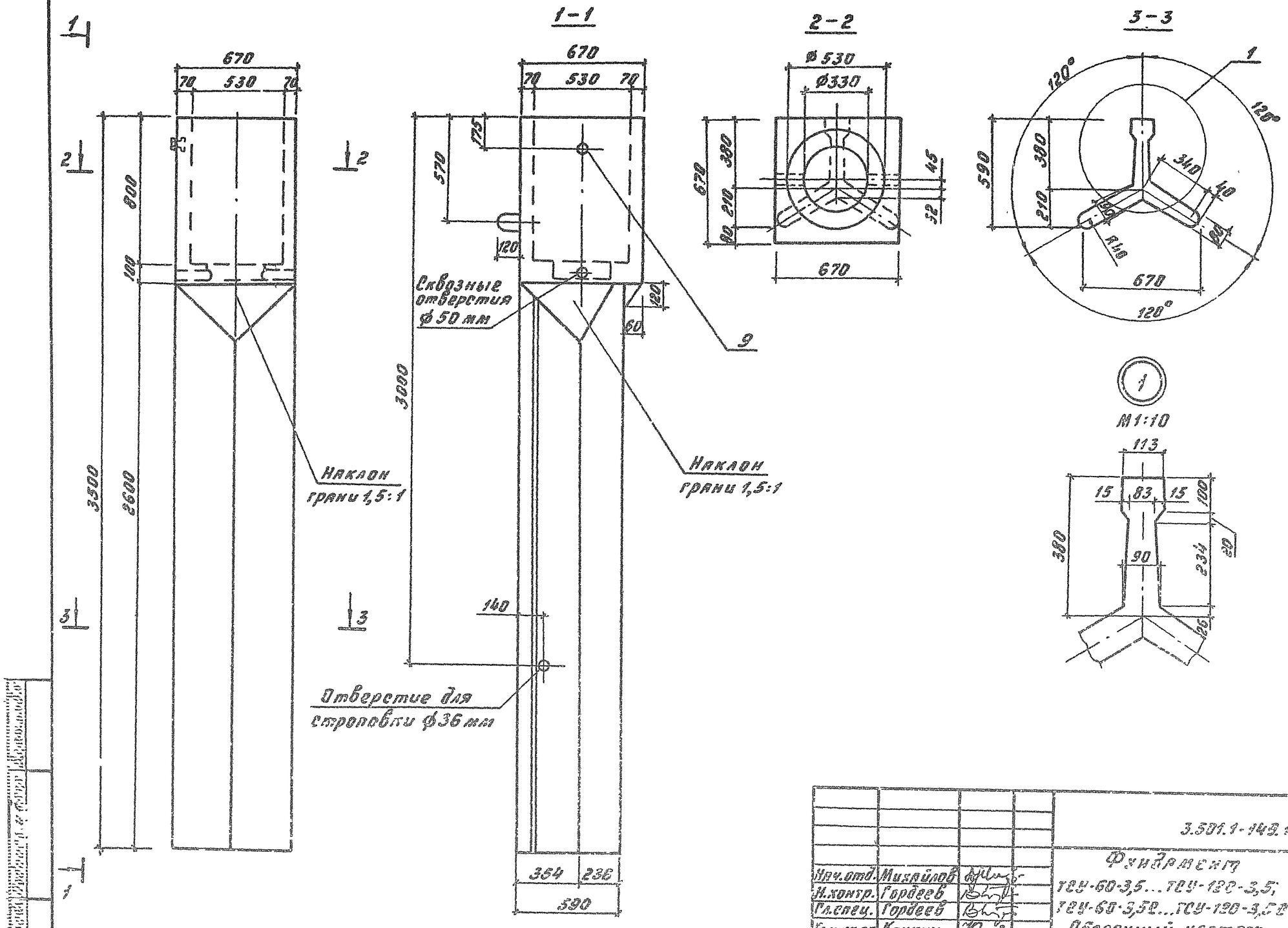

Инж.отд.	Михайлов			3.501.1-149.1-1-В.1.00.00.ВЭ
Н.контр.	Гордеев			Фундамент ГСУ-60-3,5...ГСУ-120-3,5; ГСУ-60-3,5Р...ГСУ-120-3,5Р Сборочный чертеж
Гл.спец.	Гордеев			
Гл.инж.пр.	Кочкин			
Рук.гр.	Осипенко			
Провер.	Тарянова			
Инж.раб.	Мелешонкова			

Стадия	Масса	Масштаб
Р	см. табл.	1:20
Лист 1	Листов 3	
Спецпромпроект		

Копировал: Бакт. Формат А3

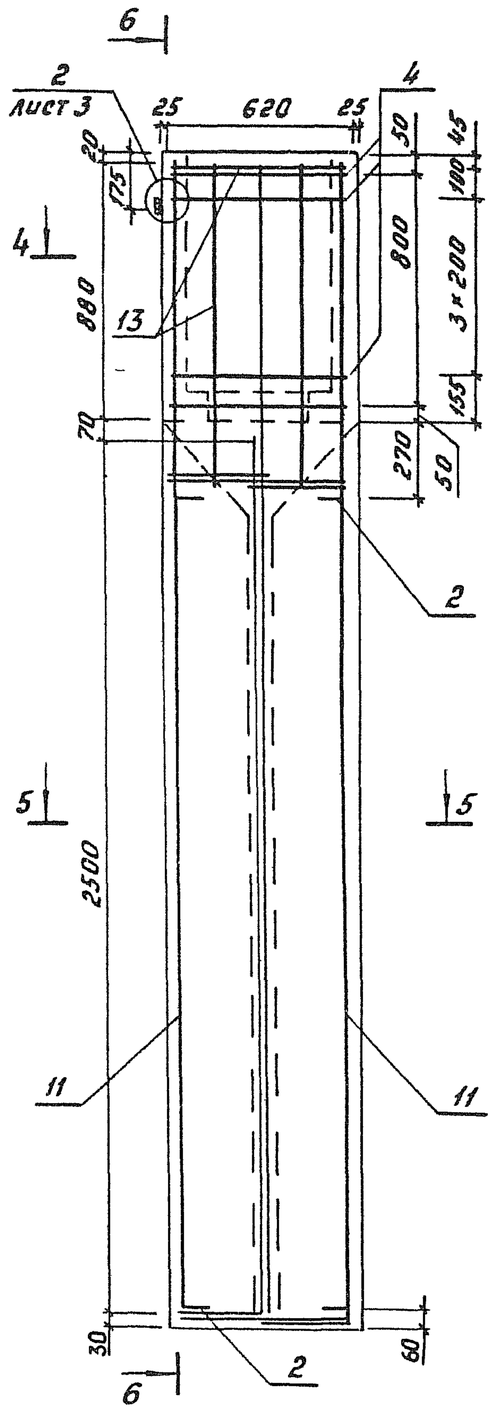

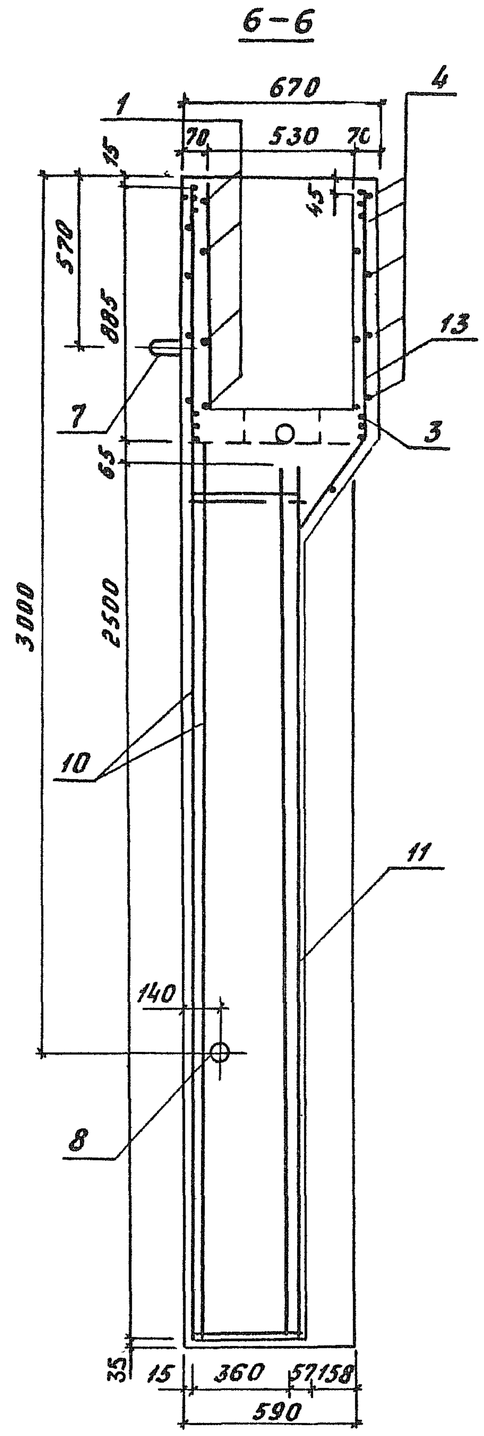

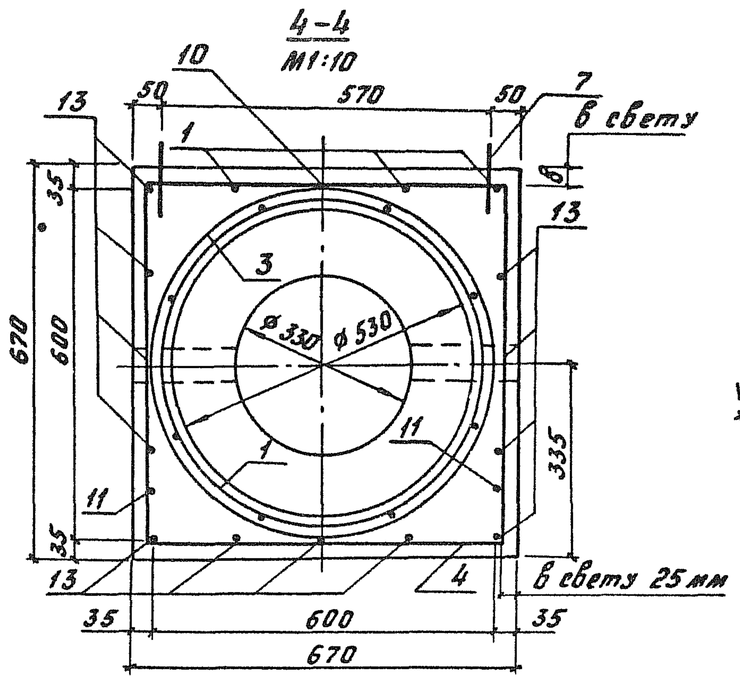

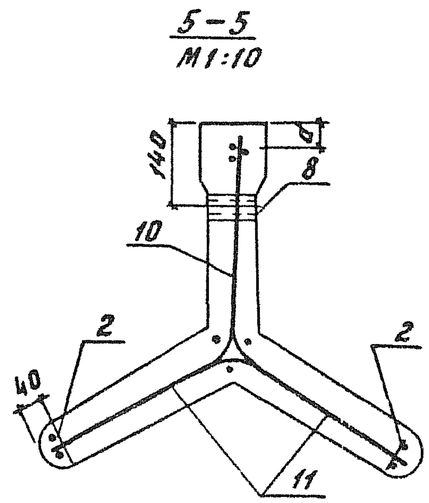

Обозначение	Марка	Размеры, мм		Объем бетона, $м^3$	Масса блока, т
		d	в		
3.501.1-149.1-1-0.1.00.00	ТСУ-60-3,5	40	32	0,47	1,18
-01	ТСУ-80-3,5	38	28		
-02	ТСУ-100-3,5	37	26		
-03	ТСУ-120-3,5	36	23		
-04	ТСУ-60-3,5С	38	28		
-05	ТСУ-80-3,5С	37	26		
-06	ТСУ-100-3,5С	36	23		
-07	ТСУ-120-3,5С	34	20		

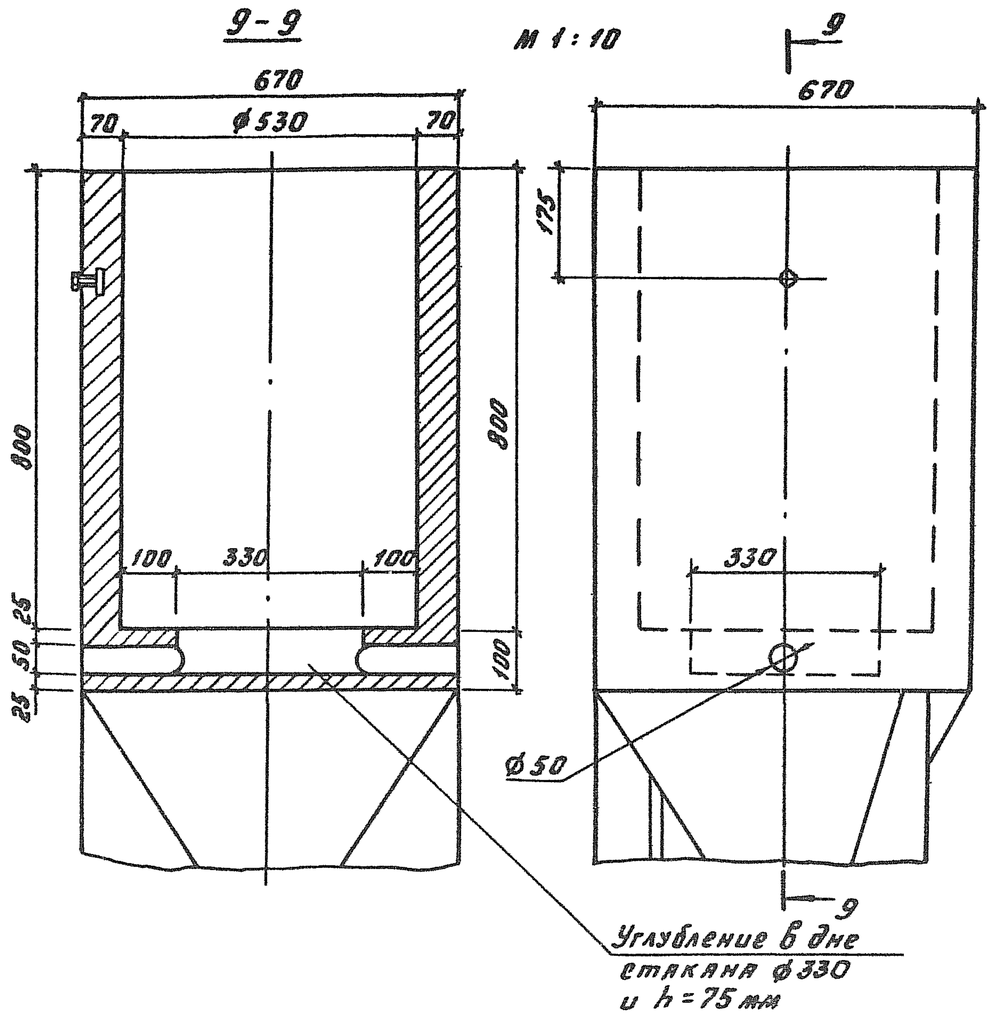

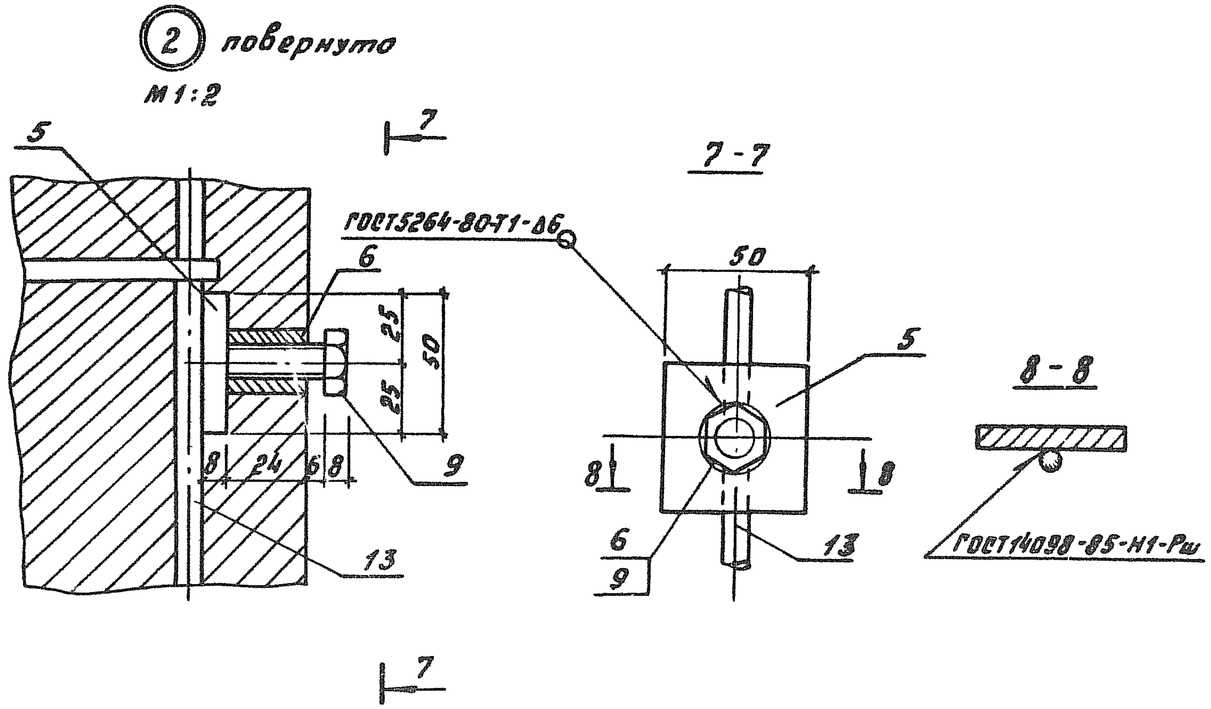

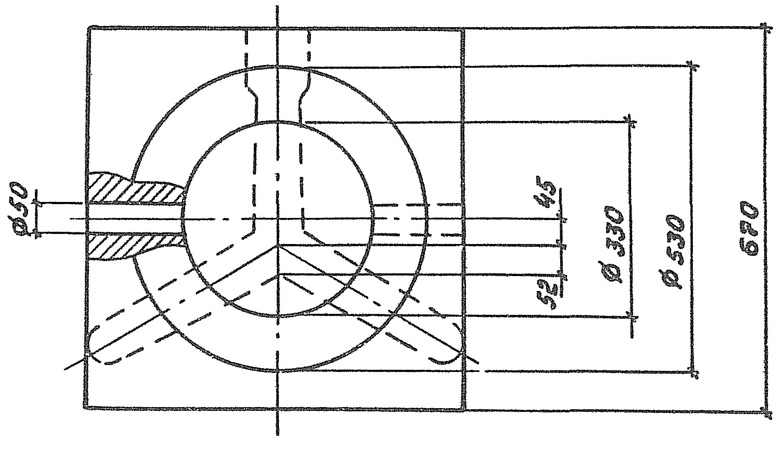

1. Спираль (поз.3) привязывается к продольным стержням каркаса (поз.1) в трех местах на каждом витке, места привязки располагаются в разбежку.
2. При изготовлении фундамента отверстие во втулке (поз.6) забивается паклей, пропитанной маслом, которая после распалубки фундамента удаляется, и в отверстие ввинчивается болт поз.9.
3. Втулка и болт должны быть оцинкованы

3.501.1-149.1-1-0.1.00.00 СБ	Лист 3

Копировал: Бар.

Формат А3

Формат	Зона	Поз	Обозначение	Наименование	Кол	Примечание
				Документация		
А3			3.501.1-149.1-1-0.2.00.00.СБ	Фундамент		
				ТСУ-60-4,0....ТСУ-120-4,0;		
				ТСУ-60-4,0С...ТСУ-120-4,0С		
				Сборочный чертеж		
А3			3.501.1-149.1-1-0.0.00.00.РС	Ведомость расхода		
				стали на элемент,кг		
			3.501.1-149.1-1-0.0.00.00 ТО	Техническое описание		
				Сборочные единицы		
А4		1	3.501.1-149.1-1-0.1.09.00	Каркас арматурный К-1	1	
				Детали		
Б4		2	3.501.1-149.1-1-0.1.00.01	Фиксатор ф 5 Вр I		
				ГОСТ 6727-80, ℓ=80	4	0.01кг
А4		3	3.501.1-149.1-1-0.1.00.02	Спираль		
А4		4	3.501.1-149.1-1-0.1.00.03	Хомут		
Б4		5	3.501.1-149.1-1-0.1.00.04	Планка		
				Полоса $\frac{8\times50\ ГОСТ\ 103-76,\ \ell=50}{ВСТ3кп2\ ТУ-14-1-3023-03}$	1	0,16кг
А4		6	3.501.1-149.1-1-0.1.00.05	Втулка		
А4		7	3.501.1-149.1-1-0.1.00.06	Петля строповочная		
Б4		8	3.501.1-149.1-1-0.1.00.07	Труба 32×2,8 ГОСТ 3262-75		
				ℓ= 83	1	0,2кг

Инв. N подл. | Подпись и дата | Взам. инв. N

Нач. отд.	Михайлов	
Н. контр.	Гордеев	
Гл. спец.	Гордеев	
Гл. инж. пр.	Кочкин	
Рук. гр.	Осипенко	
Провери.	Таранова	
Разработ.	Мелешонкова	

3.501.1-149.1-1-0.2.00.00

Фундамент
ТСУ-60-4,0.... ТСУ-120-4,0;
ТСУ-60-4,0С... ТСУ-120-4,0С

Стадия	Лист	Листов
Р	1	4

Гипропромтрансстрой

Копировал: Формат А4

Формат	Зона	Поз	Обозначение	Наименование	Кол	Примечание
				Стандартные изделия		
		9		Болт 12×30 ГОСТ 7798-70	1	0,044кг
				Материалы		
				Бетон класса В30		
				F 200, ГОСТ 10060-87	0,52	м3
			Переменные данные для исполнений:			
				3.501.1-149.1-1-0.2.00.00		ТСУ-60-4,0
				Сборочные единицы		
А3		10	3.501.1-149.1-1-0.2.01.00	Сетка арматурная С-21	1	
А3		11	3.501.1-149.1-1-0.2.02.00	С-25	2	
А3		12	3.501.1-149.1-1-0.1.05.00	С-17	1	
А4		13	3.501.1-149.1-1-0.1.06.00	С-18	3	
				3.501.1-149.1-1-0.2.00.00-01		ТСУ-80-4,0
				Сборочные единицы		
А3		10	3.501.1-149.1-1-0.2.01.00-01	Сетка арматурная С-22	1	
А3		11	3.501.1-149.1-1-0.2.02.00-01	С-26	2	
А3		12	3.501.1-149.1-1-0.1.05.00	С-17	1	
А4		13	3.501.1-149.1-1-0.1.06.00	С-18	3	

Инв. N подл. | Подпись и дата | Взам. инв. N

3.501.1-149.1-1-0.2.00.00

Лист 2

Копировал: Формат А4

Формат	Зона	Поз	Обозначение	Наименование	Кол	Примечание
				3.501.1-149.1-1-0.2.00.00-02		ТСУ-100-4,0
				Сборочные единицы		
А3		10	3.501.1-149.1-1-0.2.01.00-02	Сетка арматурная С-23	1	
А3		11	3.501.1-149.1-1-0.2.02.00.02	С-27	2	
А3		12	3.501.1-149.1-1-0.1.05.00	С-17	1	
А4		13	3.501.1-149.1-1-01.06.00	С-18	3	
				3.501.1-149.1-1-0.2.00.00-03		ТСУ-120-4,0
				Сборочные единицы		
А3		10	3.501.1-149.1-1-0.2.01.00-03	Сетка арматурная С-24	1	
А3		11	3.501.1-149.1-1-0.2.01.00-03	С-28	2	
А3		12	3.501.1-149.1-1-01.07.00	С-17	1	
А4		13	3.501.1-149.1-1-01.08.00	С-18	3	
				3.501.1-149.1-1-0.2.00.00-04		ТСУ-60-4,0С
				Сборочные единицы		
А3		10	3.501.1-149.1-1-0.2.03.00	Сетка арматурная С-29	1	
А3		11	3.501.1-149.1-1-0.2.04.00	С-33	2	
А4		12	3.501.1-149.1-1-01.07.00	С-19	1	
А4		13	3.501.1-149.1-1-01.08.00	С-20	3	

Инв. N подл. | Подпись и дата | Взам. инв. N

3.501.1-149.1-1-0.2.00.00 Лист 3

Копировал: Формат А4

Формат	Зона	Поз	Обозначение	Наименование	Кол.	Примечание
				3.501.1-149.1-1-0.2.00.00-05		ТСУ-80-4,0С
				Сборочные единицы		
А3		10	3.501.1-149.1-1-0.2.03.00-01	Сетка арматурная С-30	1	
А3		11	3.501.1-149.1-1-0.2.04.00-01	С-34	2	
А3		12	3.501.1-149.1-1-01.07.00	С-19	1	
А3		13	3.501.1-149.1-1-0.1.08.00	С-20	3	
				3.501.1-149.1-1-0.2.00.00-06		ТСУ-100-4,0С
				Сборочные единицы		
А3		10	3.501.1-149.1-1-0.2.03.00-02	Сетка арматурная С-31	1	
А3		11	3.501.1-149.1-1-0.2.04.00.02	С-35	2	
А4		12	3.501.1-149.1-1-0.1.07.00	С-19	1	
А4		13	3.501.1-149.1-1-01.08.00	С-20	3	
				3.501.1-149.1-1-С 2 00 00-07		ТСУ-120-4,0С
				Сборочные единицы		
А3		10	3.501.1-149.1-1-0.2.03.00-03	Сетка арматурная С-32	1	
А3		11	3.501.1-149.1-1-0.2.04.00-03	С-36	2	
А4		12	3.501.1-149.1-1-01.07.00	С-19	1	
А4		13	3.501.1-149.1-1-0.1.08.00	С-20	3	

Инв. N подл. | Подпись и дата | Взам. инв. N

3.501.1-149.1-1-0.2.00.00 Лист 4

Копировал: Формат А4

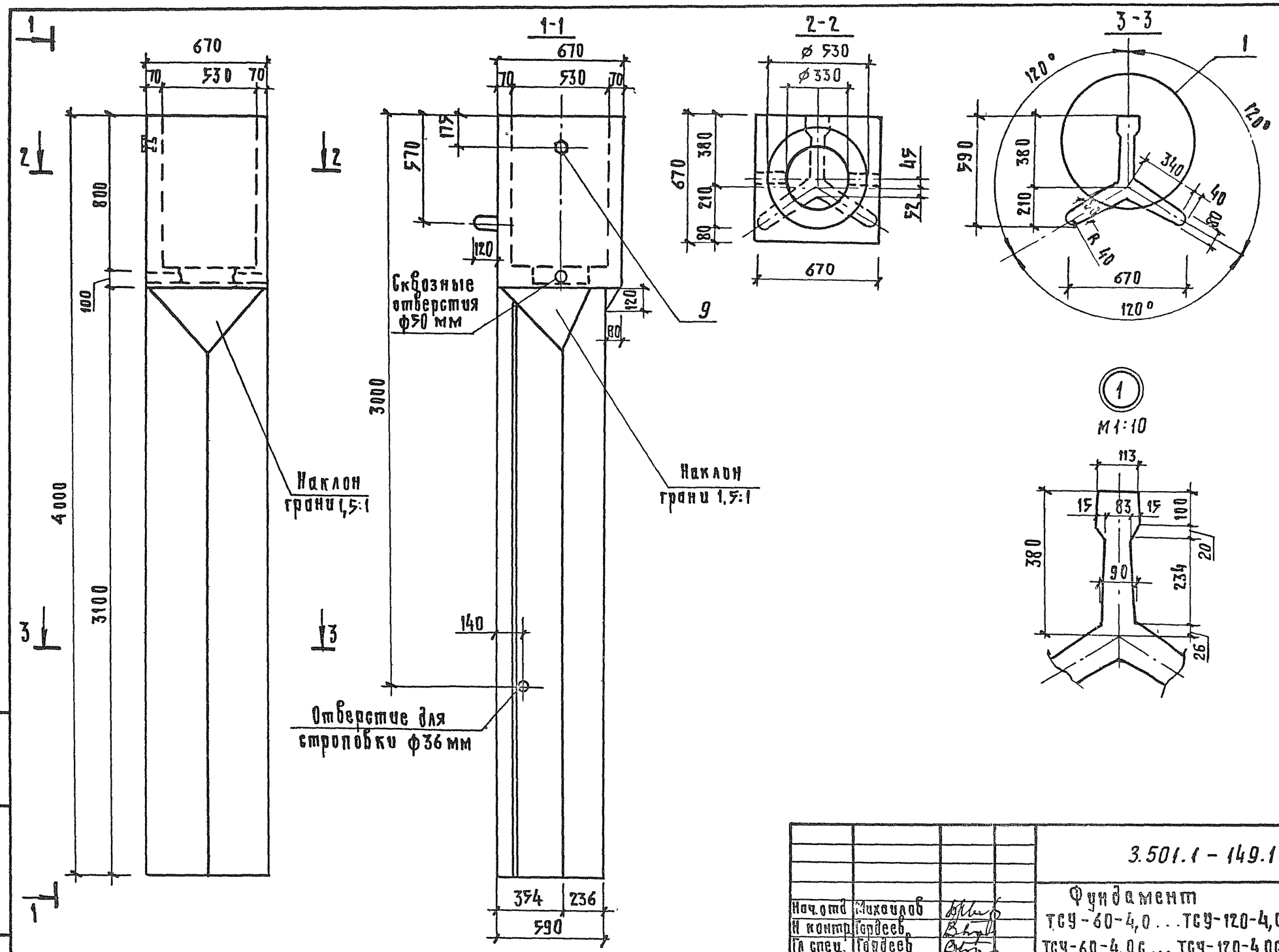

Нач.отд	Михаилов		
Н.контр.	Гордеев		
Гл.спец.	Гордеев		
Гл.инж.пр.	Кочкин		
Рук. гр.	Осипенко		
Провер.	Биткова		
Разраб	Алексеенков		

3.501.1-149.1-1-0.2.00.00СБ

Фундамент ТСУ-60-4,0...ТСУ-120-4,0, ТСУ-60-4,0С...ТСУ-120-4,0С

Сборочный чертеж

Стадия	Масса	Масштаб
Р	См. табл.	1:20
Лист 1	Листов 2	

Гипропромтрансстрой

Инв.№ подл. | Подпись и дата | Взам. инв.№

Копир

Формат А3

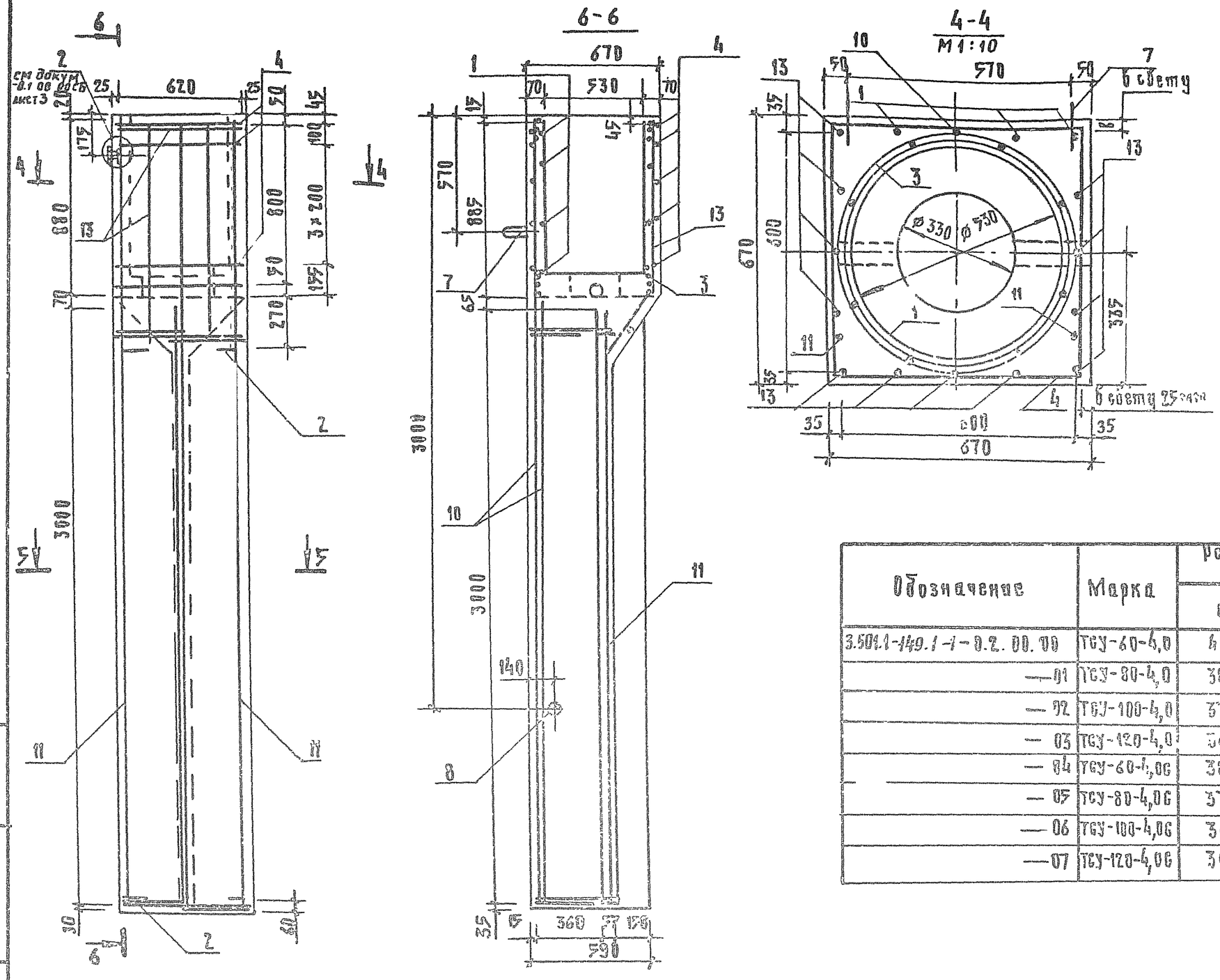

Обозначение	Марка	Размеры, мм		Объем бетона, $м^3$	Масса блока, т
		а	б		
3.501.1-149.1-1-0.2.00.00	ТСУ-60-4,0	40	32	0,52	1,3
—01	ТСУ-80-4,0	38	28		
—02	ТСУ-100-4,0	37	26		
—03	ТСУ-120-4,0	36	23		
—04	ТСУ-60-4,0С	38	28		
—05	ТСУ-80-4,0С	37	26		
—06	ТСУ-100-4,0С	36	23		
—07	ТСУ-120-4,0С	34	20		

Копир.

Формат А3

Формат	Зона	Поз.	Обозначение	Наименование	Кол.	Примечание
				Документация		
А3			3.501.1-149.1-1-0.3.00.00 СБ	Фундамент		
				ТС-6-4,5...ТС-12-4,5;		
				ТС-6-4,5С...ТС-12-4,5С		
				Сборочный чертеж		
А3			3.501.1-149.1-1-0.0 00.00 РС	Ведомость расхода		
				стали на элемент,кг		
			3.501.1-149.1-1-0 0.00.00 ТО	Техническое описание		
				Сборочные единицы		
А4		1	3 501.1-149.1-1-0.1. 09. 00	Каркас арматурный К-1	1	
				Детали		
Б4		2	3 501.1-149.1-1-0.1. 00. 01	Фиксатор ф5Вр I		
				ГОСТ 6727-80, ℓ=80	4	0,01кг
А4		3	3.501.1-149.1-1-0 1. 00. 02	Спираль		
А4		4	3.501.1-149.1-1-0 1. 00. 03	Хомут		
Б4		5	3.501.1-149.1-1-0.1. 00. 04	Планка		
				Полоса $\frac{8\times50\ ГОСТ\ 103-76,\ ℓ=50}{ВСт3кп2\ ТУ14-1-3023-80}$	1	0,16кг
А4		6	3.501.1-149 1-1-0.1 00. 05	Втулка	1	
А4		7	3.501 1-149.1-1-0.1. 00. 06	Петля строповочная	2	
Б4		8	3.501.1-149.1-1-0.1. 00. 07	Труба 32×2,8 ГОСТ 3262-75		
				ℓ=83	1	0,2кг

Нач отд.	Михайлов		3.501.1-149.1-1-0.3.00.00		
Н. контр	Гордеев				
Гл спец	Гордеев		Фундамент ТС-60-4,5..... ТС-120-4,5; ТС-60-4,5С.... ТС-120-4,5С	Стадия	Лист	Листов
Гл инж.пр	Кочкин			Р	1	4
Рук. гр.	Осипенко			Гипропромтрансстрой		
Проверил	Панина					
Разработ.	Таранова					

Инв. N подл. | Подпись и дата | Взам. инв. N

Копировал: Формат А4

Формат	Зона	поз	Обозначение	Наименование	Кол.	Примечание
				Стандартные изделия		
				Болт М12×30 ГОСТ 7798-70	1	0,044кг
				Материалы		
				Бетон класса В30, F200,		
				ГОСТ 10060-87	0,57	м3
			Переменные данные для исполнении:			
				3.501.1-149.1-1-0.3 00.00		ТСУ-60-4,5
				Сборочные единицы		
А3		10	3.501.1-149.1-1-0.3.01 00	Сетка арматурная С-37	1	
А3		11	3.501.1-149.1-1-0.3.02.00	С-41	2	
А3		12	3.501 1-149.1-1-0.1.05 00	С-17	1	
А4		13	3 501 1-149.1-1-0.1.06.00	С-18	3	
				3.501.1-149.1-1-0.3.00.00-01		ТСУ-80-4,5
				Сборочные единицы		
А3		10	3.501.1-149.1-1-0.3.01 00-01	Сетка арматурная С-38	1	
А3		11	3.501 1-149.1-1-0.3.02.00 01	С-42	2	
А3		12	3.501.1-149.1-1-0.1.05 00	С-17	1	
А4		13	3 501.1-149.1-1-0.1.06.00	С-18	3	
				3.501.1-149.1-1-0.3.00.00-02		ТСУ-100-4,5
				Сборочные единицы		
А3		10	3.501.1-149.1-1-0.3.01.00-02	Сетка арматурная С-39	1	
А3		11	3.501.1-149.1-1-0.3.02.00-02	С-43	2	
А3		12	3.501.1-149.1-1-0.1.05.00	С-17	1	
А4		13	3.501.1-149.1-1-0.1.06.00	С-18	3	

3.501.1-149.1-1-0.3.00.00 | Лист 2

Копировал: Формат А4

Формат	Зона	Поз	Обозначение	Наименование	Кол	Примечание
				3.501.1-149.1-1-0.3.00.00-03		ТСУ-120-4,5С
				Сборочные единицы		
А3		10	3.501.1-149.1-1-0.3.01.00-03	Сетка арматурная С-40	1	
А3		11	3.501.1-149.1-1-0.3.02.00-03	С-44	2	
А3		12	3.501.1-149.1-1-0.1.05.00	С-17	1	
А4		13	3.501.1-149.1-1-0.1.06.00	С-18	3	
				3.501.1-149.1-1-0.3.00.00-04		ТСУ-60-4,5С
				Сборочные единицы		
А3		10	3.501.1-149.1-1-0.3.03.00	Сетка арматурная С-45	1	
А3		11	3.501.1-149.1-1-0.3.04.00	С-49	2	
А4		12	3.501.1-149.1-1-0.1.07.00	С-19	1	
А4		13	3.501.1-149.1-1-0.1.08.00	С-20	3	
				3.501.1-149.1-1-0.3.00.00-05		ТСУ-80-4,5С
				Сборочные единицы		
А3		10	3.501.1-149.1-1-0.3.03.00-01	Сетка арматурная С-46	1	
А3		11	3.501.1-149.1-1-0.3.04.00-01	С-50	2	
А4		12	3.501.1-149.1-1-0.1.07-00	С-19	1	
А4		13	3.501.1-149.1-1-0.1.08.00	С-20	3	

Инв. № подл. | Подпись и дата | Взам. инв. №

Копир. Вой Формат А4

Формат	Зона	Поз	Обозначение	Наименование	Кол	Примечание
				3.501.1-149.1-1-0.3.00.00-06		ТСУ-100-4,5С
				Сборочные единицы		
А3		10	3.501.1-149.1-1-0.3.03.00-02	Сетка арматурная С-47	1	
А3		11	3.501.1-149.1-1-0.3.04.00-02	С-51	2	
А4		12	3.501.1-149.1-1-0.1.07.00	С-19	1	
А4		13	3.501.1-149.1-1-0.1.08.00	С-20	3	
				3.501.1-149.1-1-0.3.00.00-07		ТСУ-120-4,5С
				Сборочные единицы		
А3		10	3.501.1-149.1-1-0.3.03.00-03	Сетка арматурная С-48	1	
А3		11	3.501.1-149.1-1-0.3.04.00-03	С-52	2	
А4		12	3.501.1-149.1-1-0.1.07.00	С-19	1	
А4		13	3.501.1-149.1-1-0.1.08.00	С-20	3	

Инв. № подл. | Подпись и дата | Взам. инв. №

Копир. Вой Формат А4

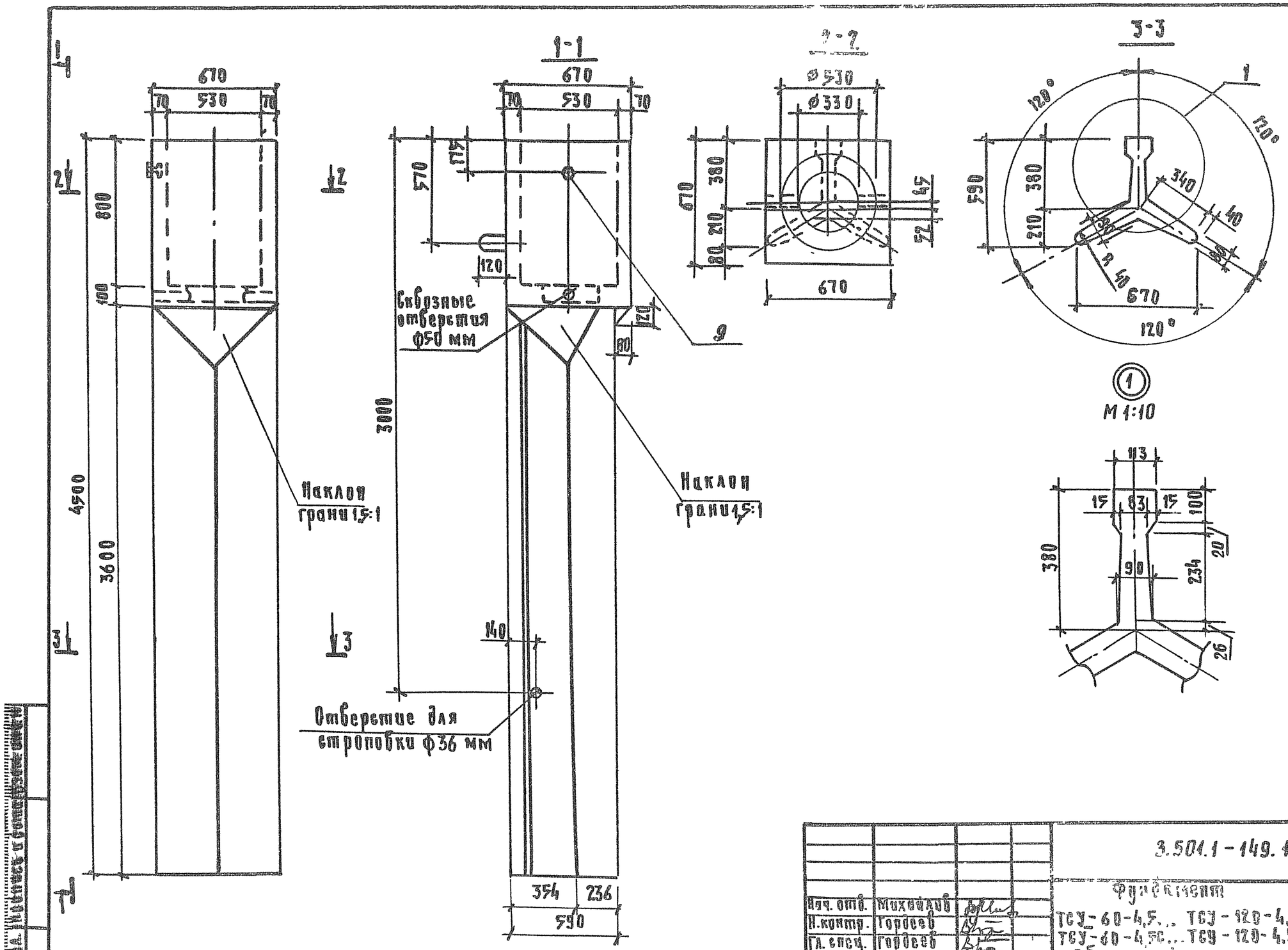

Нач. отд.	Михайлов		
Н.контр.	Гордеев		
Гл. спец.	Гордеев		
ГИП	Кочкин		
Рук. гр.	Цесенко		
Проверил	Гаранова		
Разраб.	Мелешонкова		

3.501.1-149.1-1-03.00.00СБ

Фундамент ТСУ-60-4,5...ТСУ-120-4,5; ТСУ-60-4,5С...ТСУ-120-4,5С

Сборочный чертеж.

Стадия	Масса	Масштаб
Р	См. табл.	1:20
Лист 1	Листов 2	

Гипропромтрансстрой

Копир.

Формат А3

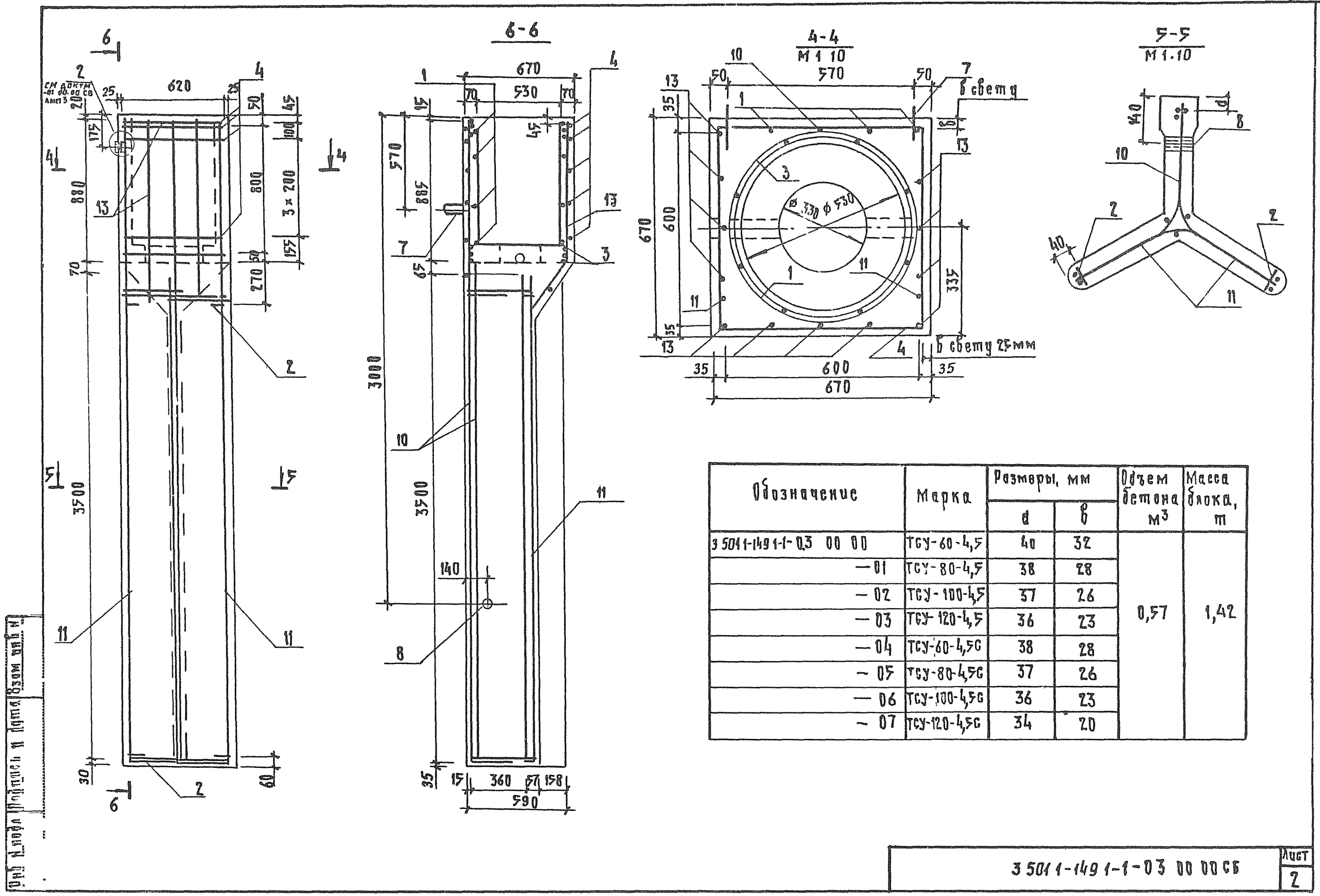

Обозначение	Марка	Размеры, мм		Объем бетона $м^3$	Масса блока, т
		d	в		
3 5011-1491-1-03 00 00	ТСУ-60-4,5	40	32	0,57	1,42
—01	ТСУ-80-4,5	38	28		
—02	ТСУ-100-4,5	37	26		
—03	ТСУ-120-4,5	36	23		
—04	ТСУ-60-4,5С	38	28		
—05	ТСУ-80-4,5С	37	26		
—06	ТСУ-100-4,5С	36	23		
—07	ТСУ-120-4,5С	34	20		

Инв. № подл. | Подпись и дата | Взам. инв. №

Копир

Формат А3

Формат	Зона	Поз.	Обозначение	Наименование	Кол.	Примечание
				Документация		
А3			3.501.1-149.1-1-0.4.00.00	Фундамент		
				ТС-60-3,5С...ТС-12-3,5;		
				ТС-60-3,5С...ТС-12-3,5С		
				Сборочный чертеж		
А3			3.501.1-149.1-1-00.00.00 РС	Ведомость расхода		
				стали на элемент, кг		
			3.501.1-149.1-1-0.0.00 00 ТО	Техническое описание		
				Сборочные единицы		
А4		1	3.501.1-149.1-1-0.4.09.00	Каркас арматурный К-1	1	
				Детали		
Б4		2	3.501.1-149.1-1-0.1.00 01	Фиксатор Ф5 Вр I		
				ГОСТ6727-80, ℓ=80	4	0,01 кг
А4		3	3.501.1-149.1-1-0.1.00.02-01	Спираль	1	
А4		4	3.501.1-149.1-1-0.1.00 03	Хомут	6	
Б4		5	3.501.1-149.1-1-0,1.00.04	Планка		
				Полоса $\frac{8\times5\ ГОСТ103-76,\ ℓ=50}{ВСт3кп2\ ТУ14-1-3023-80}$	1	0,16 кг
А4		6	3.501.1-149.1-1-0.1.00.05	Втулка	1	
А4		7	3.501.1-149.1-1-0.1.00 06	Петля строповочная	2	
Б4		8	3.501.1-149.1-1-01.00 07	Труба 32×2.8 ГОСТ3262-75		
				ℓ=83	1	0,2 кг

Нач. отд.	Михайлов		3.501.1-149.1-1-04.00.00
Н. контр.	Гордеев		
Гл. спец.	Гордеев		Фундамент ТС-60-3,5...ТС-120-3,5; ТС-60-3,5С...ТС-120-3,5С
Гл. инж. пр.	Кочкин		
Рук. гр.	Осипенко		
Проверил	Панина		
Разработ.	Мелешонкова		

Стадия	Лист	Листов
Р	1	4

Гипропромтранестрой

Инв. № подл. | Подпись и дата | Взам. инв. №

Копир. Роф. Формат А4

Формат	Зона	Поз.	Обозначение	Наименование	Кол.	Примечание
				Стандартные изделия		
		9		Болт М12×30 ГОСТ7798-70	1	0,044 кг
				Материалы		
				Бетон класса В30, F200	0,56	м³
				ГОСТ 10060-87		
				3.501.1-149.1-1-0.4.00.00		ТС-60-3,5
				Сборочные единицы		
А3		10	3.501.1-149.1-1-0.4.01.00	Сетка арматурная С-53	1	
А3		11	3.501.1-149.1-1-0.4.02.00	С-57	2	
А3		12	3.501.1-149.1-1-0.4.05.00	С-69	1	
А4		13	3.501.1-149.1-1-0.4.06.00	С-70	3	
				3.501.1-149.1-1-0.4.00.00-01		ТС-80-3,5
				Сборочные единицы		
А3		10	3.501.1-149.1-1-0.4.01.00-01	Сетка арматурная С-54	1	
А3		11	3.501.1-149.1-1-0.4.02.00-00	С-58	2	
А3		12	3.501.1-149.1-1-0.4.05.00	С-69	1	
А4		13	3.501.1-149.1-1-0.4.06.00	С-70	3	
				3.501.1-149.1-1-0.4.00.00-02		ТС-108-3,5
				Сборочные единицы		
А3		10	3.501.1-149.1-1-0.4.01.00-02	Сетка арматурная С-55	1	
А3		11	3.501.1-149.1-1-0.4.02.00-02	С-59	2	

3.501.1-149.1-1-0.4.00.00

Лист 2

Копир. Роф. Формат А4

Формат	Зона	Поз.	Обозначение	Наименование	Кол	Примечание
А3		12	3.501.1-149.1-1-0.4.05.00	Сетка арматурная С-69	1	
А4		13	3.501.1-149.1-1-0.4.06.00	С-70	3	
				3.501.1-149.1-1-0.4.00.00-03		ТС-120-3,5
				Сборочные единицы		
А3		10	3.501.1-149.1-1-0.4.01.00-03	Сетка арматурная С-56	1	
А3		11	3.501.1-149.1-1-0.4.02.00-03	С-60	2	
А3		12	3.501.1-149.1-1-0.4.05.00	С-69	1	
А4		13	3.501.1-149.1-1-0.4.06.00	С-70	3	
				3.501.1-149.1-1-0.4.00.00-04		ТС-60-3,5С
				Сборочные единицы		
А3		10	3.501.1-149.1-1-0.4.03.00	Сетка арматурная С-61	1	
А3		11	3.501.1-149.1-1-0.4.04.00	С-65	2	
А3		12	3.501.1-149.1-1-0.4.07.00	С-71	1	
А4		13	3.501.1-149.1-1-0.4.08.00	С-72	3	

Инв. № подл. | Подпись и дата | Взам. инв. №

Формат	Зона	Поз.	Обозначение	Наименование	Кол.	Примечание
				3.501.1-149.1-1-0.4.00.00-05		ТС-80-3,5С
				Сборочные единицы		
А3		10	3.501.1-149.1-1-0.4.03.00-01	Сетка арматурная С-62	1	
А3		11	3.501.1-149.1-1-0.4.04.00-01	С-66	2	
А3		12	3.501.1-149.1-1-0.4.07.00	С-71	1	
А4		13	3.501.1-149.1-1-0.4.08.00	С-72	3	
				3.501.1-149.1-1-0.4.00.00-06		ТС-100-3,5С
				Сборочные единицы		
А3		10	3.501.1-149.1-1-0.4.03.00-02	Сетка арматурная С-63	1	
А3		11	3.501.1-149.1-1-0.4.04.00-02	С-67	2	
А3		12	3.501.1-149.1-1-0.4.07.00	С-71	1	
А4		13	3.501.1-149.1-1-0.4.08.00	С-72	3	
				3.501.1-149.1-1-0.4.00.00-07		ТС-120-3,5С
				Сборочные единицы		
А3		10	3.501.1-149.1-1-0.4.03.00-03	Сетка арматурная С-64	1	
А3		11	3.501.1-149.1-1-0.4.04.00-03	С-68	2	
А3		12	3.501.1-149.1-1-0.4.07.00	С-71	1	
А4		13	3.501.1-149.1-1-0.4.08.00	С-72	3	

Инв. № подл. | Подпись и дата | Взам. инв. №

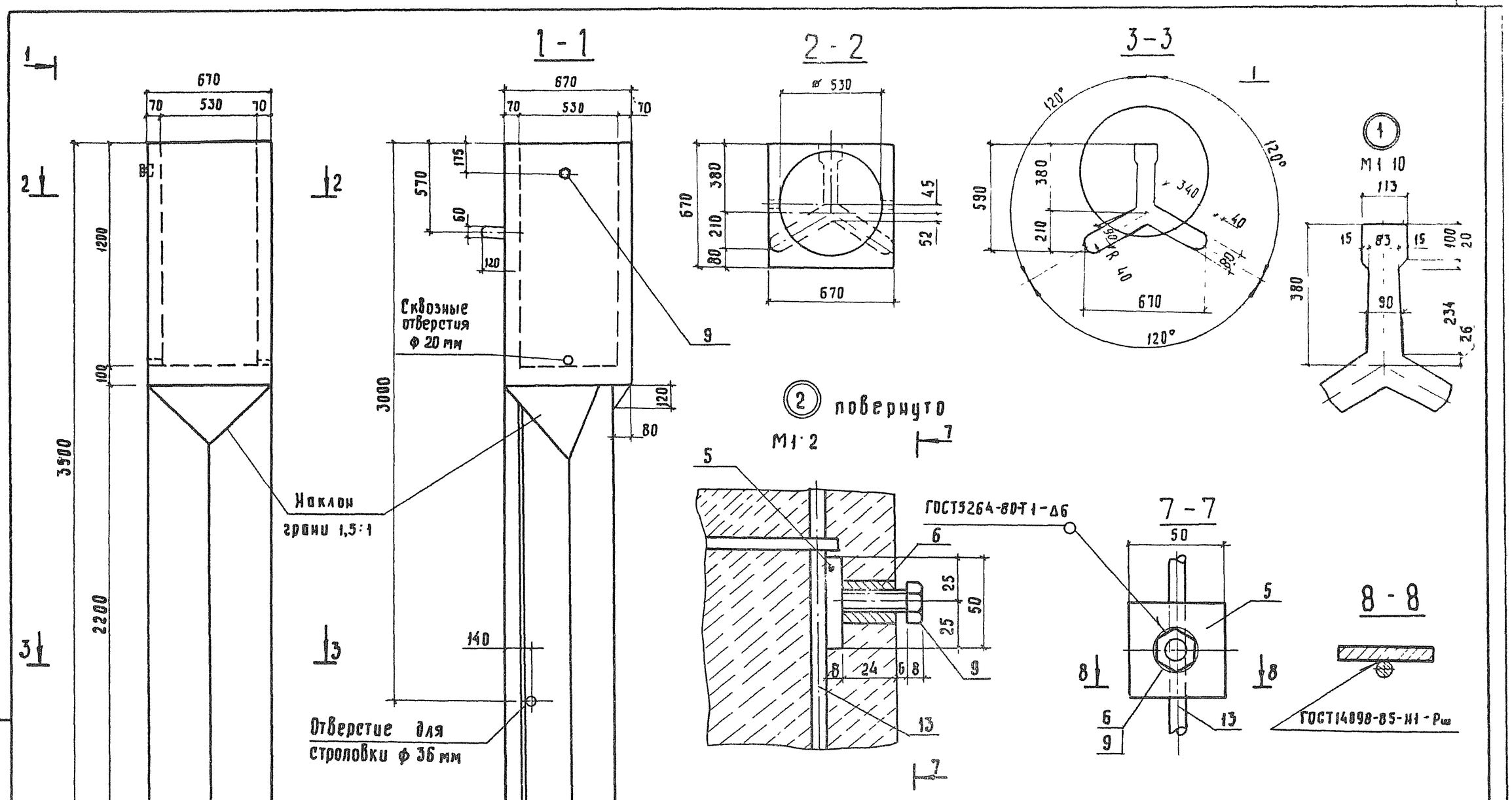

				3.501.1-149.1-1-0.4.00.00 СБ		
Нач. отд.	Михайлов			Фундамент ТС-60-3,5.. ТС-120-3,5; ТС-60-3,5С ТС-120-3,5С Сборочный чертеж	Стадия	Масса	Масштаб
Н. контр	Гордеев				Р	См. табл	1:20
Гл. спец.	Гордеев				Лист 1	Листов 2	
Гл. инж. пр	Кочкин				Гипропромтрансстрой		
Рук. гр.	Осипенко						
Провер	Панина						
Разработ	Устинова						

Инв. № подл. | Подпись и дата | Взам. инв. №

Копир. Рое.

Формат А3

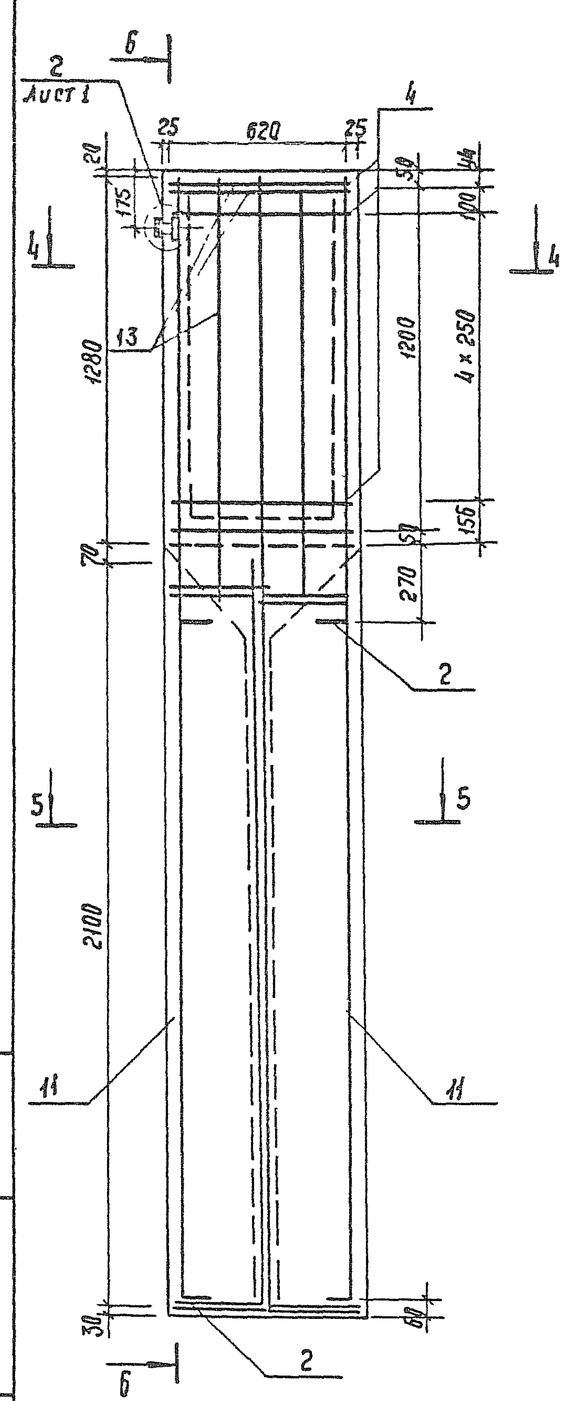

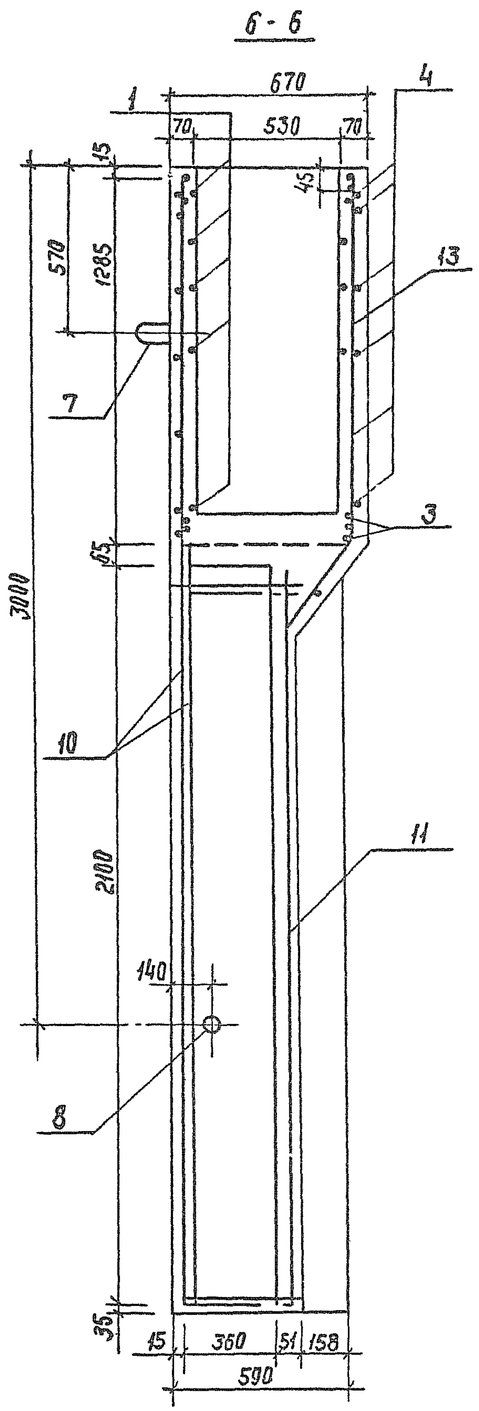

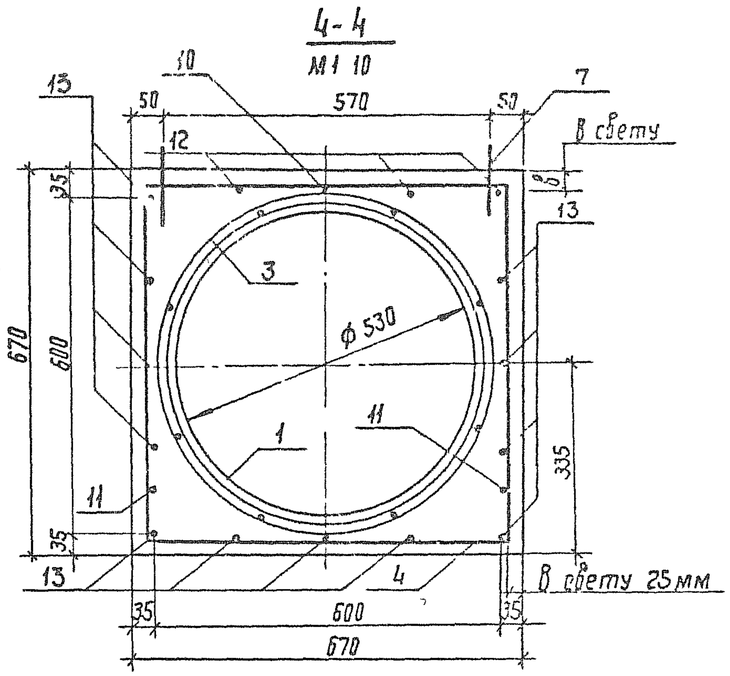

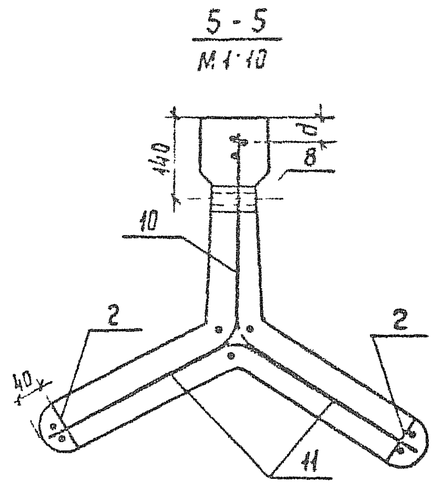

Обозначение	Марка	Размеры, мм		Объем бетона, $м^3$	Масса блока, т
		d	б		
3.501.1-149.1-1-04.00.00	ТС-60-3,5	40	32	0,56	1,40
— 01	ТС-80-3,5	38	28		
— 02	ТС-100-3,5	37	26		
— 03	ТС-120-3,5	36	23		
— 04	ТС-60-3,5С	38	28		
— 05	ТС 80-3,5С	37	26		
— 06	ТС-100-3,5С	36	23		
— 07	ТС-120-3,5С	34	20		

1. Спираль (поз. 3) привязывается к продольным стержням каркаса (поз. 1) в трех местах на каждом витке, места привязки располагаются вразбежку.

2. При изготовлении фундамента отверстие во втулке (поз. 6) забивается поклей, пропитанной маслом, которая после распалубки фундамента удаляется, и в отверстие ввинчивается болт поз. 9.

3. Втулка и болт должны быть оцинкованы.

Взам. инв. №

Подпись и дата

Инв. № подл.

Копир

Формат А3

Формат	Зона	Поз	Обозначение	Наименование	Кол	Примечание
				Документация		
А3			3.501.1-149.1-1-0.5 00.00 СБ	Фундамент		
				ТС-60-4,0. ТС-120-4,0		
				ТС-60,-4,0С ТС-120-4,0С		
				Сборочный чертеж		
А3			3.501.1-149.1-1-0 0.00.00 РС	Ведомость расхода		
				стали на элемент, кг		
			3.501.1-149.1-1-0.0 00.00 ТО	Техническое описание		
				Сборочные единицы		
А4		1	3.501.1-149.1-1-0.4.09.00	Каркас арматурный		
				К-1	1	
				Детали		
Б4		2	3.501.1-149.1-1-0.0.1.00 01	Фиксатор ф5 Вр I		
				ГОСТ 6727-80, ℓ=80	4	0,01кг
А4		3	3.501.1-149.1-1-0.1 00.02-01	Спираль	1	
А4		4	3.501.1-149.1-1-0.1.00.03	Хомут	6	
Б4		5	3.501.1-149.1-1-0.1.00.04	Планка		
				Полоса 8×50 ГОСТ 103-76, ℓ=50	1	0,16кг
				ВСТ3кп2 ТУ14-1-3023-80		
А4		6	3.501.1-149.1-1-0 1.00.05	Втулка	1	
А4		7	3.501.1-149.1-1-0 1.00.06	Петля строповочная	2	
Б4		8		Труба 32×2,8 ГОСТ 3262-75		
				ℓ=83	1	0,2кг

Нач отд	Михайлов		3.501.1-149.1-1-0.5 00.00
Н контр	Гордеев		
Гл спец.	Гордеев		Фундамент ТС-60-4,0.. ТС-120-4,0, ТС-60-4,0С .. ТС-120-4,0С
Гл инж пр	Кочкин		Стадия Р / Лист 1 / Листов 4
Рук гр.	Осипенко		
Провер.	Мелешонкова		Гипропромтрансстрой
Разраб	Теранова		

Инв. N подл. | Подпись и дата | Взам. инв. N

Копир

Формат А4

Формат	Зона	Поз	Обозначение	Наименование	Кол	Примечание
				Стандартные изделия		
		9		Болт 12×30 ГОСТ 7796-70	1	0,044кг
				Материалы		
				Бетон класса В30		
				F 200 ГОСТ 10060-87	0,61	м³
			Переменные данные для исполнений			
				3.501.1-149.1-1-0.5 00.00		ТС-60-4,0
				Сборочные единицы		
А3		10	3.501.1-149.1-1-0.5 01.00	Сетка арматурная С-73	1	
А3		11	3.501.1-149.1-1-0.5 02 00	С-77	2	
А3		12	3.501.1-149.1-1-04 05 00	С-69	1	
А4		13	3.501.1-149.1-1-04 06 00	С-70	3	
				3.501.1-149.1-1-0.5 00.00-01		ТС-80-4,0
				Сборочные единицы		
А3		10	3.501.1-149.1-1-0.5 01.00-01	Сетка арматурная С-74	1	
А3		11	3.501.1-149.1-1-0.5 02 00-01	С-78	2	
А3		12	3.501.1-149.1-1-04 05 00	С-69	1	
А4		13	3.501.1-149.1-1-04 06 00	С-70	3	
				3.501.1-149.1-1-0.5.00.00-02		ТС-100-4,0
				Сборочные единицы		
А3		10	3.501.1-149.1-1-0.5.01.00-02	Сетка арматурная С-75	1	
А3		11	3.501.1-149.1-1-0.5.02 00-01	С-79	2	

Инв. N подл. | Подпись и дата | Взам. инв. N

3.501.1-149.1-1-0.5.00.00

Лист 2

Копир

Формат А4

Формат	Зона	Поз.	Обозначение	Наименование	Кол.	Примечание
А3		12	3.501.1-149.1-1-0.4.05.00	Сетка арматурная С-69	1	
А4		13	3.501.1-149.1-1-0.4.06.00	С-70	3	
				3.501.1-149.1-1-0.5.00.00-03		ТС-120-4,0
				Сборочные единицы		
А3		10	3.501.1-149.1-1-0.5.01.00-03	Сетка арматурная С-76	1	
А3		11	3.501.1-149.1-1-0.5.02.00-03	С-80	2	
А4		12	3.501.1-149.1-1-0.4.05.00	С-69	1	
А4		13	3.501.1-149.1-1-0.4.06.00	С-70	3	
				3.501.1-149.1-1-0.5.00.00-04		ТС-60-4,0С
				Сборочные единицы		
А3		10	3.501.1-149.1-1-0.5.03.00	Сетка арматурная С-81	1	
А3		11	3.501.1-149.1-1-0.5.04.00	С-85	2	
А4		12	3.501.1-149.1-1-0.4.07.00	С-71	1	
А4		13	3.501.1-149.1-1-0.4.08.00	С-72	3	

Инв. N подл. | Подпись и дата | Взам. инв. N

Копир. Р-2 Формат А4

Формат	Зона	Поз.	Обозначение	Наименование	Кол.	Примечание
				3.501.1-149.1-1-0.5.00.00-05		ТС-80-4,0С
				Сборочные единицы		
А3		10	3.501.1-149.1-1-0.5.03.00-01	Сетка арматурная С-82	1	
А3		11	3.501.1-149.1-1-0.5.04.00-01	С-86	2	
А4		12	3.501.1-149.1-1-0.4.07.00	С-71	1	
А4		13	3.501.1-149.1-1-0.4.08.00	С-72	3	
				3.501.1-149.1-1-0.5.00.00-06		ТС-100-4,0С
				Стандартные единицы		
А3		10	3.501.1-149.1-1-0.5.03.00-02	Сетка арматурная С-83	1	
А3		11	3.501.1-149.1-1-0.5.04.00-02	С-87	2	
А4		12	3.501.1-149.1-1-0.4.07.00	С-71	1	
А4		13	3.501.1-149.1-1-0.4.08.00	С-72	3	
				3.501.1-149.1-1-0.5.00.00-07		ТС-100-4,0С
				Сборочные единицы		
А3		10	3.501.1-149.1-1-0.5.03.00-03	Сетка арматурная С-84	1	
А3		11	3.501.1-149.1-1-0.5.04.00-03	С-88	2	
А4		12	3.501.1-149.1-1-0.4.07.00	С-71	1	
А4		13	3.501.1-149.1-1-0.4.08.00	С-72	3	

Инв. N подл. | Подпись и дата | Взам. инв. N

Копир. Р-2 Формат А4

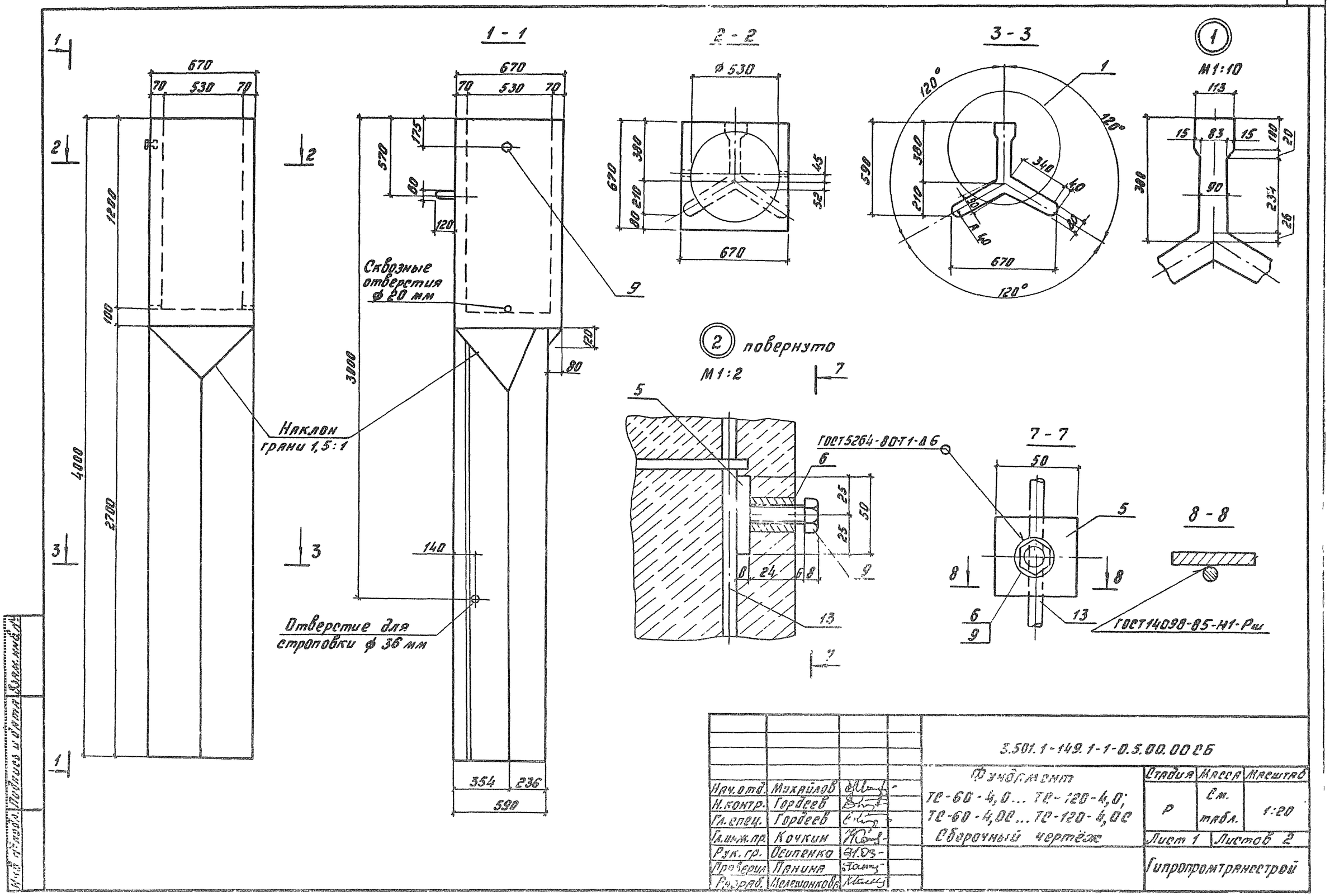

Нач.отд.	Михайлов		3.501.1-149.1-1-0.5.00.00СБ			
Н.контр.	Гордеев		Фундамент ТС-60-4,0...ТС-120-4,0; ТС-60-4,0С...ТС-120-4,0С Сборочный чертёж	Стадия	Масса	Масштаб
Гл.спец.	Гордеев			Р	См. табл.	1:20
Гл.инж.пр.	Кочкин			Лист 1	Листов 2	
Рук.гр.	Осипенко			Гипропромтрансстрой		
Проверил	Панина					
Разраб.	Мелешонков					

Копировал: Сверф.

Формат А3

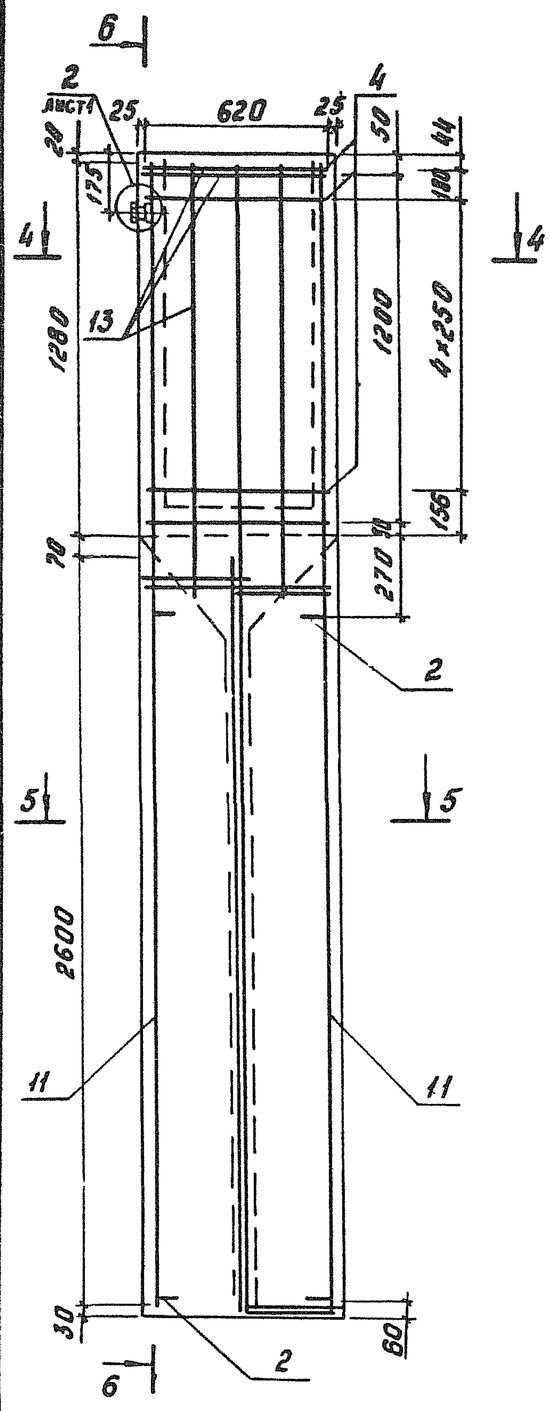

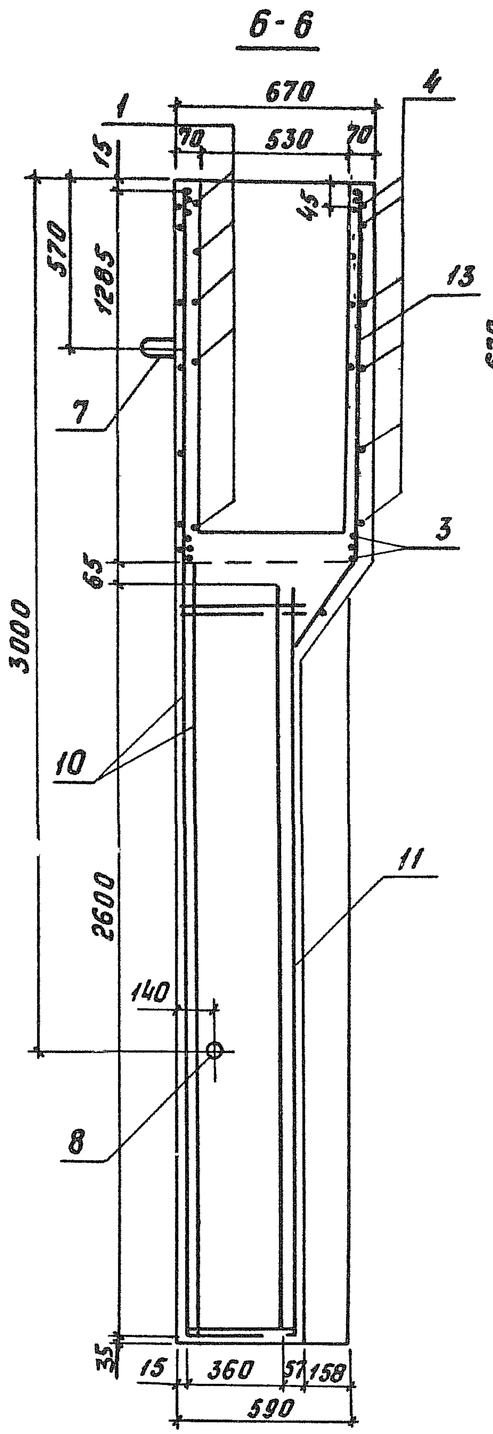

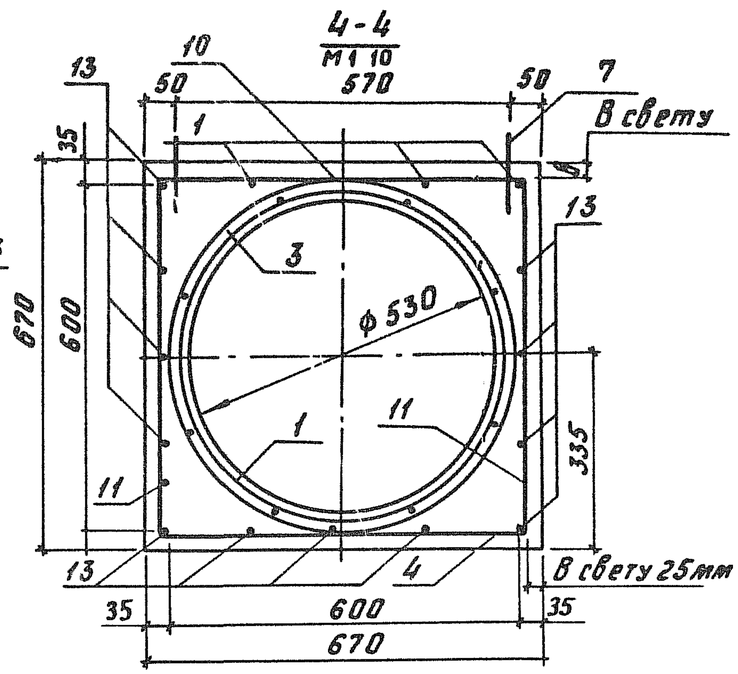

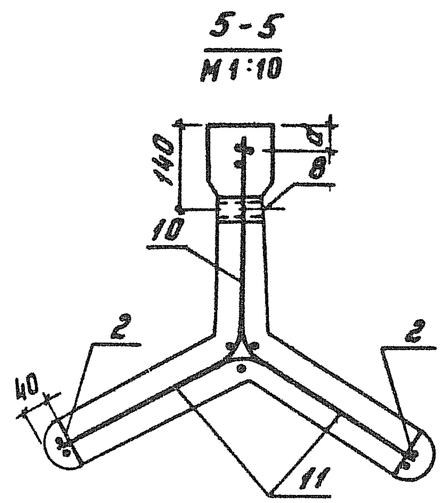

Обозначение	Марка	Размеры, мм		Объем бетона, $м^3$	Масса блока, т
		d	в		
3 5011-1491-1-0.5.00.00	ТС-60-4,0	40	32	0,61	1,53
-01	ТС-80-4,0	38	28		
-02	ТС-100-4,0	37	26		
-03	ТС-120-4,0	36	23		
-04	ТС-60-4,0С	38	28		
-05	ТС-80-4,0С	37	26		
-06	ТС-100-4,0С	36	23		
-07	ТС-120-4,0С	34	20		

1. Спираль (поз.3) привязывается к продольным стержням каркаса (поз 1) в трех местах на каждом витке, места привязки располагаются вразбежку

2 При изготовлении фундамента отверстие во втулке (поз.16) забивается паклей, пропитанной маслом, которая после распалубки фундамента удаляется, и в отверстие ввинчивается болт поз 9.

3 Втулка и болт должны быть оцинкованы.

3 5011-1491-1-05.00 00 СБ

Лист 2

Копир Бал

Формат А3

Формат	Зона	Поз	Обозначение	Наименование	Кол	Примечание
				Документация		
А3			3.501.1-149.1-1-0.6 00 00 СБ	Фундамент		
				ТС-60-4,5... ТС-120-4,5;		
				ТС-60-4,5С .. ТС-120-4,5С		
				Сборочный чертеж.		
А3			3.501.1-149.1-1-0.0.00 00 РС	Ведомость расхода		
				стали на элемент, кг		
			3 501.1-149.1-1-0 0 00.00 ТО	Техническое описание		
				Сборочные единицы		
А4		1	3 501 1-149.1-1-0 4 09 00	Каркас арматурный К-1	1	
				Детали		
Б4		2	3.501.1-149.1-1-0 1. 00. 01	Фиксатор ф 5Вр I		
				ГОСТ 6727-80; l= 80	4	0,01кг
А4		3	3 501.1-149.1-1-01 00. 02-01	Спираль	1	
А4		4	3 501.1-1491-1-0.1 00 03	Хомут	6	
Б4		5	3.501.1-149.1-1-01. 00. 04	Планка		
				Полоса 8×50 ГОСТ 103-76, l=50 ВСт3кп2 ТУ 14-1-3023-80	1	0,16кг
А4		6	3 501.1-149.1-1-01 00 05	Втулка	1	
А4		7	3.501.1-149.1-1-01. 00 06	Петля строповочная	2	
Б4		8	3 501.1-149.1-1-0.1.00. 07	Труба 32×2,8; ГОСТ 3262-75,	1	0,2кг
				l= 83		
				Стандартные изделия		
Б4		9		Болт М 12×30 ГОСТ 7798-70	1	0,044кг

Инв. N подл. | Подпись и дата | Взам. инв. N

Нач отд	Михайлов		3.501.1-149.1-1-0.6.00.00
Н контр	Гордеев		
Гл спец.	Гордеев		Фундамент ТС-60-4,5 .. ТС-120-4,5; ТС-60-4,5С... ТС-120-4,5С
Гл инж пр	Кочкин		Стадия: Р; Лист: 1; Листов: 4
Рук гр	Осипенко		Гипропромтрансстрой
Проверил	Бирюкова		
Разраб.	Алексеева		

Копир. Формат А4

Формат	Зона	Поз	Обозначение	Наименование	Кол	Примечание
				Материалы		
				Бетон класса В30		
				F 200 ГОСТ 10060-87	0,65	м3
				Переменные данные для исполнений		
				3 501 1-149.1-1-0.6 00. 00		ТС-60-3,5
				Сборочные единицы		
А3		10	3 501.1-149.1-1-0 6 01 00	Сетка арматурная С-89	1	
А3		11	3 501.1-149.1-1-0 6 02 00	С-93	2	
А3		12	3 501 1-149.1-1-0 4 05. 00	С-69	1	
А4		13	3.501.1-149.1-1-0 4 06. 00	С-70	3	
				3 501 1-149.1-1-0 6 00 00-01		ТС-80-3,5
				Сборочные единицы		
А3		10	3 501.1-149 1-1-06 01 00-01	Сетка арматурная С-90	1	
А3		11	3 501.1-149 1-1-06 02 00-01	С-94	2	
А3		12	3 501.1-149 1-1-04 05 00	С-69	1	
А4		13	3.501.1-149 1-1-0.4 06 00	С-70	3	
				3 501 1-149.1-1-0 6 00 00-02		ТС-100-3,5
				Сборочные единицы		
А3		10	3 501 1-149 1-1-06 0.1 00-02	Сетка арматурная С-91	1	
А3		11	3.501.1-149.1-1-06 02 00-02	С-95	2	
А3		12	3 501 1-149.1-1-04 05. 00	С-69	1	
А4		13	3 501.1-149 1-1-0.4 06. 00	С-70	3	

Инв. N подл. | Подпись и дата | Взам. инв. N

3.501.1-149.1-1-0.6 00 00 | Лист 2

Копир. Формат А4

Формат	Зона	Поз.	Обозначение	Наименование	Кол.	Примечание
				3.501.1-149.1-1-0.6.00.00-03		ТС-120-4,5
				Сборочные единицы		
А3		10	3.501.1-149.1-1-0.6.01.00-03	Сетка арматурная С-92	1	
А3		11	3.501.1-149.1-1-0.6.02.00-03	С-96	2	
А3		12	3.501.1-149.1-1-0.4.05.00	С-69	1	
А4		13	3.501.1-149.1-1-0.4.06.00	С-70	3	
				3.501.1-149.1-1-0.6.00.00-04		ТС-60-4,5С
				Сборочные единицы		
А3		10	3.501.1-149.1-1-0.6.03.00	Сетка арматурная С-97	1	
А3		11	3.501.1-149.1-1-0.6.04.00	С-101	2	
А4		12	3.501.1-149.1-1-0.4.07.00	С-71	1	
А4		13	3.501.1-149.1-1-0.4.08.00	С-72	3	

Инв.№ подл. | Подпись и дата | Взам. инв.№

Копировал: Бар. Формат А4

Формат	Зона	Поз.	Обозначение	Наименование	Кол	Примечание
				3.501.1-149.1-1-0.6.00.00-05		ТС-80-4,5С
				Сборочные единицы		
А3		10	3.501.1-149.1-1-0.6.03.00-01	Сетка арматурная С-98	1	
А3		11	3.501.1-149.1-1-0.6.04.00-01	С-102	2	
А4		12	3.501.1-149.1-1-0.4.07.00	С-71	1	
А4		13	3.501.1-149.1-1-0.4.08.00	С-72	3	
				3.501.1-149.1-1-0.6.00.00-06		ТС-100-4,5С
				Сборочные единицы		
А3		10	3.501.1-149.1-1-0.6.03.00-02	Сетка арматурная С-99	1	
А3		11	3.501.1-149.1-1-0.6.04.00-02	С-103	2	
А4		12	3.501.1-149.1-1-0.4.07.00	С-71	1	
А4		13	3.501.1-149.1-1-0.4.08.00	С-72	3	
				3.501.1-149.1-1-0.6.00.00-07		ТС-120-4,5С
				Сборочные единицы		
А3		10	3.501.1-149.1-1-0.6.03.00-03	Сетка арматурная С-100	1	
А3		11	3.501.1-149.1-1-0.6.04.00-03	С-104	2	
А4		12	3.501.1-149.1-1-0.4.07.00	С-71	1	
А4		13	3.501.1-149.1-1-0.4.08.00	С-72	3	

Инв.№ подл. | Подпись и дата | Взам. инв.№

Копировал: Бар. Формат А4

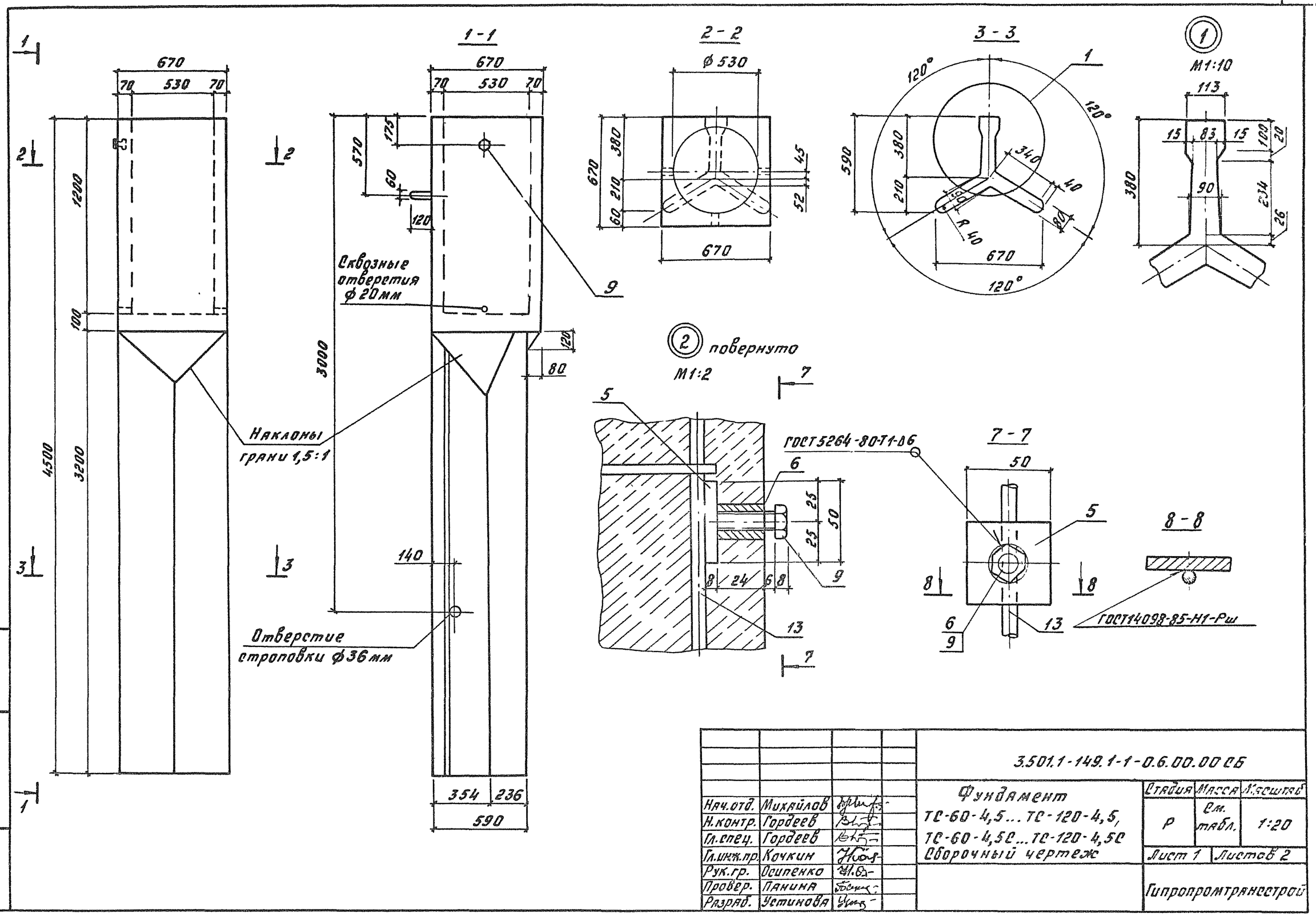

Нач.отд.	Михайлов		
Н.контр.	Гордеев		
Гл.спец.	Гордеев		
Гл.инж.пр.	Кочкин		
Рук.гр.	Осипенко		
Провер.	Панина		
Разраб.	Устинова		

3.501.1-149.1-1-0.6.00.00 СБ

Фундамент ТС-60-4,5...ТС-120-4,5, ТС-60-4,5С...ТС-120-4,5С
Сборочный чертеж

Стадия	Масса	Масштаб
Р	См. табл.	1:20
Лист 1	Листов 2	

Гипропромтранестрой

Инв.№подл. | Подпись и дата | Взам.инв.№

Копировал: Бар. Формат А3

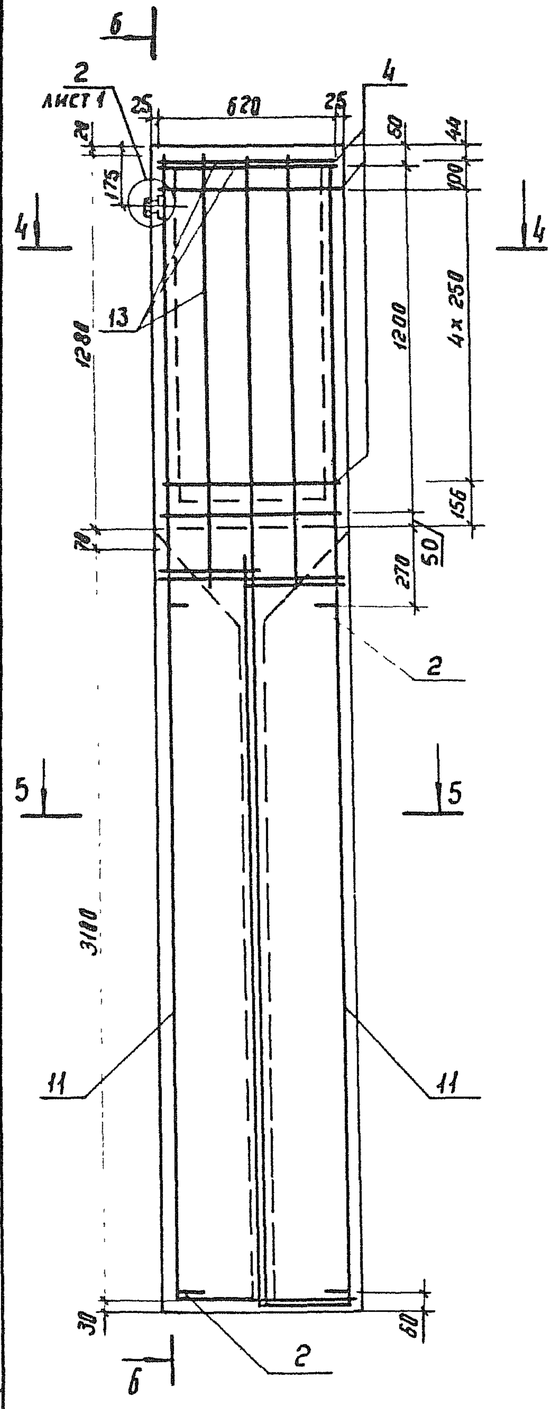

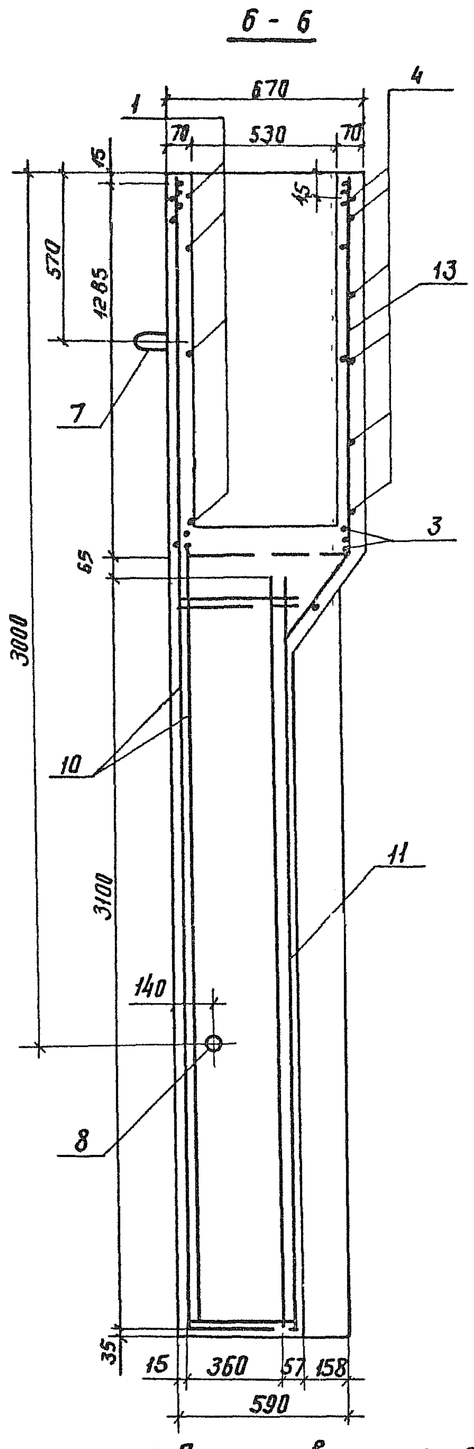

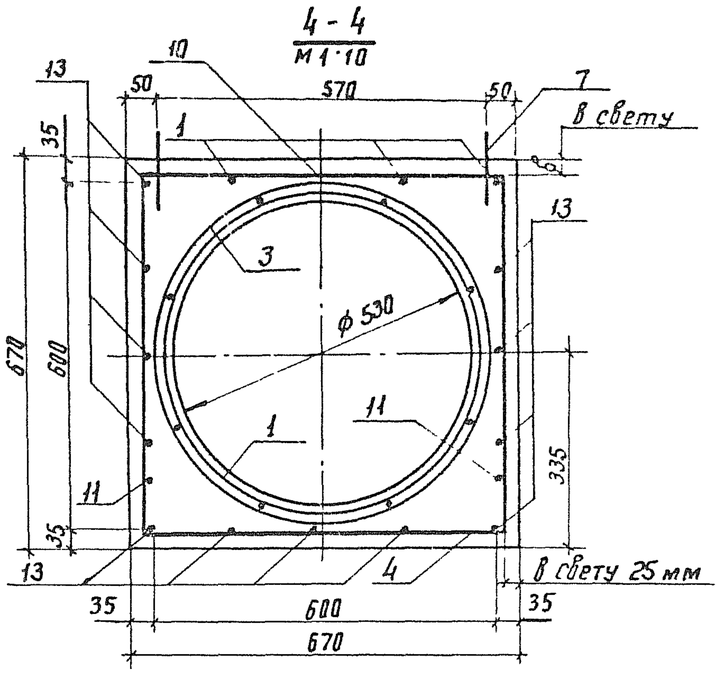

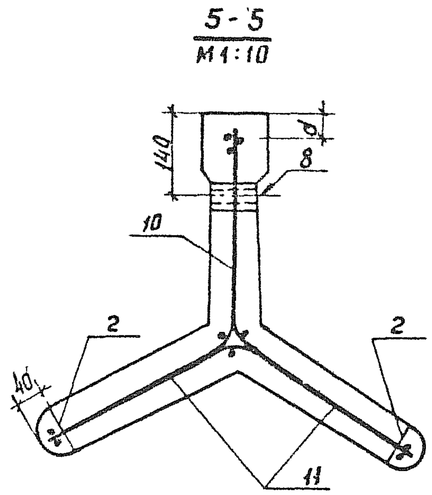

Обозначение	Марка	Размеры мм		Объем бетона, м³	Масса блока, т
		d	в		
3.501.1-149.1-1-0.6.00.00	ТС-60-4,5	40	32	0,65	1,63
-01	ТС-80-4,5	38	28		
-02	ТС-100-4,5	37	26		
-03	ТС-120-4,5	36	23		
-04	ТС-60-4,5С	38	28		
-05	ТС-80-4,5С	37	26		
-06	ТС-100-4,5С	36	23		
-07	ТС-120-4,5С	34	20		

1. Спираль (поз. 3) привязывается к продольным стержням каркаса (поз. 1) в трех местах на каждом витке, места привязки располагаются враздежку.

2. При изготовлении фундамента отверстие во втулке (поз. 6) забивается паклей, пропитанной маслом, которая после распалубки фундамента удаляется, и в отверстие ввинчивается болт поз. 9.

3 Втулка и болт должны быть оцинкованы.

3.501.1-149.1-1-0.6.00.00 СБ

Лист 2

Инв. № подл. | Подпись и дата | Взам. инв. №

копир. Вор.

Формат А3

Развёртка

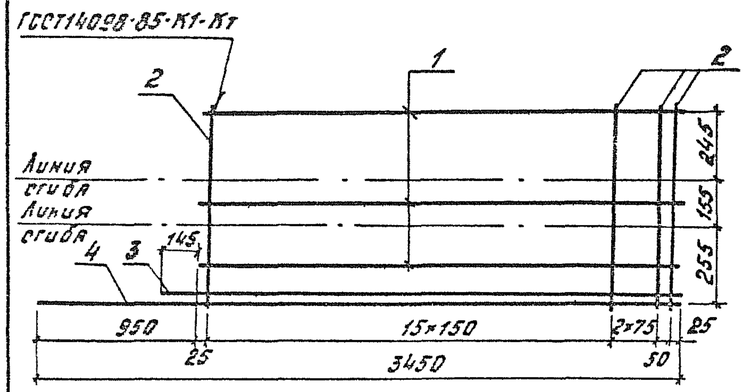

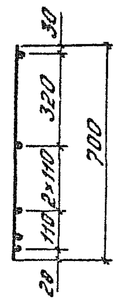

Сетка в готовом виде М1:10

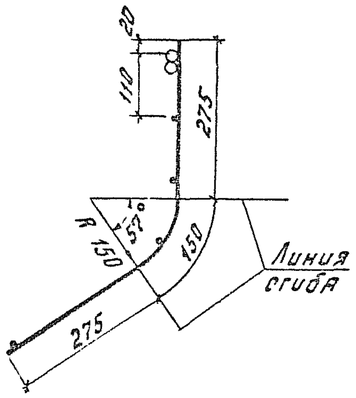

Обозначение	Марка сетки	Масса сетки, кг
3.501.1-149.1-1-0.1.01.00	С-1	15,0
-01	С-2	20,4
-02	С-3	25,5
-03	С-4	30,7

Поз.	Обозначение	Наименование	Кол.	Примеч.
		Переменные данные для исполнений:		
		3.501.1-149.1-1-0.1.01.00		С-1
		Детали		
54	1	⌀5 Вр-I ГОСТ 6727-80, ℓ=2500	4	0,4 кг
54	2	⌀6 А-III ГОСТ 5781-82, ℓ=700	19	0,2 кг
54	3	⌀16 А-III ГОСТ 5781-82, ℓ=2645	1	4,2 кг
54	4	⌀16 А-III ГОСТ 5781-82, ℓ=3450	1	5,4 кг
		3.501.1-149.1-1-0.1.01.00-01		С-2
		Детали		
54	1	⌀5 Вр-I ГОСТ 6727-80, ℓ=2500	4	0,4 кг
54	2	⌀8 А-III ГОСТ 5781-82, ℓ=700	19	0,2 кг
54	3	⌀20 А-III ГОСТ 5781-82, ℓ=2645	1	6,5 кг
54	4	⌀20 А-III ГОСТ 5781-82, ℓ=3450	1	8,5 кг
		3.501.1-149.1-1-0.1.01.00-02		С-3
		Детали		
54	1	⌀5 Вр-I ГОСТ 6727-80, ℓ=2500	4	0,4 кг
54	2	⌀8 А-III ГОСТ 5781-82, ℓ=700	19	0,3 кг
[illegible]	3	⌀22 А-III ГОСТ 5781-82, ℓ=2645	1	7,9 кг
[illegible]	4	⌀22 А-III ГОСТ 5781-82, ℓ=3450	1	10,3 кг
		3.501.1-149.1-1-0.1.01.00-03		С-4
		Детали		
54	1	⌀5 Вр-I ГОСТ 6727-80, ℓ=2500	4	0,4 кг
54	2	⌀8 А-III ГОСТ 5781-82, ℓ=700	19	0,3 кг
54	3	⌀25 А-III ГОСТ 5781-82, ℓ=2645	1	10,2 кг
54	4	⌀25 А-III ГОСТ 5781-82, ℓ=3450	1	13,2 кг

Инж.стр.	Михайлов		
Н.контр.	Горбачёв		
Гл.спец.	Горбачёв		
Гл.инж.пр.	Кочкин		
Рук.гр.	Осипенко		
Гл.арх.пр.	[illegible]		
Разраб.	Дорожкин		

3.501.1-149.1-1-0.1.01.00

Сетка прямоугольная С-1 ... С-4

Стадия	Лист	Листов
Р	Ст. пр.	—

Гипростроймонтажпроект

Копировал: [illegible] Формат А3

Инв.№подл. | Подпись и дата | Взам.инв.№

Развёртка

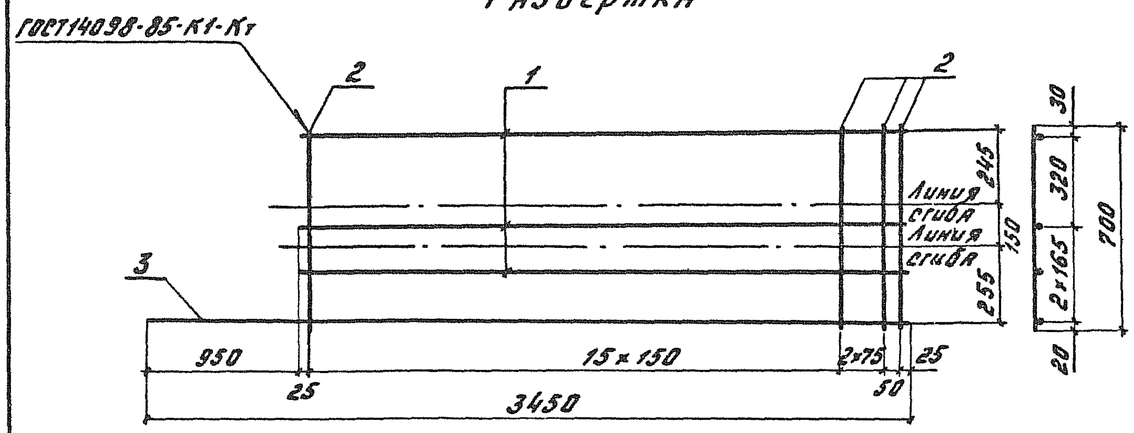

Сетка в готовом виде

М1:10

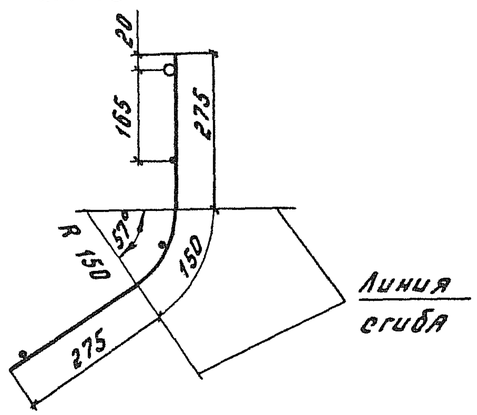

Обозначение	Марка сетки	Масса сетки, кг
3.501.1-149.1-1-0.1.02.00	С-5	10,4
-01	С-6	13,5
-02	С-7	17,2
-03	С-8	20,1

Формат	Зона	Поз.	Обозначение	Наименование	Кол.	Примечание
			Переменные данные для исполнений:			
				3.501.1-149.1-1-0.1.02.00		С-5
				Детали		
Б4		1		⌀5ВрI ГОСТ6727-80, ℓ=2500	3	0,4 кг
Б4		2		⌀6АIII ГОСТ5781-82, ℓ=700	19	0,2 кг
Б4		3		⌀16АIII ГОСТ5781-82, ℓ=3450	1	5,4 кг
				3.501.1-149.1-1-0.1.02.00-01		С-6
				Детали		
Б4		1		⌀5ВрI ГОСТ6727-80, ℓ=2500	3	0,4 кг
Б4		2		⌀6АIII ГОСТ5781-82, ℓ=700	19	0,2 кг
Б4		3		⌀20АIII ГОСТ5781-82, ℓ=3450	1	8,5 кг
				3.501.1-149.1-1-0.1.02.00-02		С-7
				Детали		
Б4		1		⌀5ВрI ГОСТ6727-80, ℓ=2500	3	0,4 кг
Б4		2		⌀8АIII ГОСТ5781-82, ℓ=700	19	0,3 кг
Б4		3		⌀22АIII ГОСТ5781-82, ℓ=3450	1	10,3 кг
				3.501.1-149.1-1-0.1.02.00-03		С-8
				Детали		
Б4		1		⌀5ВрI ГОСТ6727-80, ℓ=2500	3	0,4 кг
Б4		2		⌀8АIII ГОСТ5781-82, ℓ=700	19	0,3 кг
Б4		3		⌀25АIII ГОСТ5781-82, ℓ=3450	1	13,2 кг

Нач.отд.	Михайлов		
Н.контр.	Гордеев		
Гл.спец.	Гордеев		
Гл.инж.пр.	Кочкин		
Рук.гр.	Осипенко		
Провер.	Таранова		
Разраб.	Мелешонкова		

3.501.1-149.1-1-0.1.02.00

Сетка арматурная С-5 ... С-8

Стадия	Масса	Масштаб
Р	см. табл.	—
Лист	Листов 1	

Гипропромтрансстрой

Копировал: Госп.

Формат А3

Развёртка

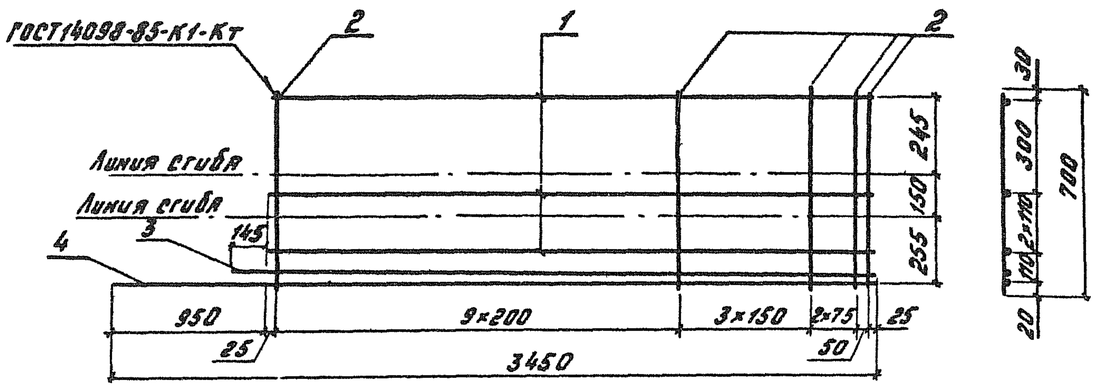

Сетка в готовом виде

М1:10

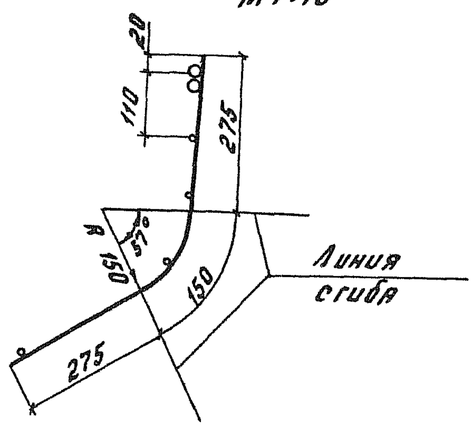

Обозначение	Марка сетки	Масса сетки, кг
3.501.1-149.1-1-0.1.03.00	С-9	23,0
-01	С-10	26,2
-02	С-11	31,5
-03	С-12	37,5

Формат	Зона	Поз.	Обозначение	Наименование	Кол.	Примечание
			Переменные данные для исполнений:			
				3.501.1-149.1-1-0.1.03.00		С-9
				Детали		
Б4		1		⌀5ВрI ГОСТ6727-80, ℓ=2500	4	0,4 кг
Б4		2		⌀10АII ГОСТ5781-82, ℓ=700	16	0,4 кг
Б4		3		⌀20АII ГОСТ5781-82, ℓ=2645	1	6,5 кг
Б4		4		⌀20АII ГОСТ5781-82, ℓ=3450	1	8,5 кг
				3.501.1-149.1-1-0.1.03.00-01		С-10
				Детали		
Б4		1		⌀5ВрI ГОСТ6727-80, ℓ=2500	4	0,4 кг
Б4		2		⌀10АII ГОСТ5781-82, ℓ=700	16	0,4 кг
Б4		3		⌀22АII ГОСТ5781-82, ℓ=2645	1	7,9 кг
Б4		4		⌀22АII ГОСТ5781-82, ℓ=3450	1	10,3 кг
				3.501.1-149.1-1-0.1.03.00-02		С-11
				Детали		
Б4		1		⌀5ВрI ГОСТ6727-80, ℓ=2500	4	0,4 кг
Б4		2		⌀10АII ГОСТ5781-82, ℓ=700	16	0,4 кг
Б4		3		⌀25АII ГОСТ5781-82, ℓ=2645	1	10,2 кг
Б4		4		⌀25АII ГОСТ5781-82, ℓ=3450	1	13,3 кг
				3.501.1-149.1-1-0.1.03.00-03		С-12
				Детали		
Б4		1		⌀5ВрI ГОСТ6727-80, ℓ=2500	4	0,4 кг
Б4		2		⌀10АII ГОСТ5781-82, ℓ=700	16	0,4 кг
Б4		3		⌀28АII ГОСТ5781-82, ℓ=2645	1	12,8 кг
Б4		4		⌀28АII ГОСТ5781-82, ℓ=3450	1	16,7 кг

Нач.отд.	Михайлов		
Н.контр.	Гордеев		
Гл.спец.	Гордеев		
Гл.инж.пр.	Кочкин		
Рук.гр.	Осипенко		
Провер.	Мелешенкова		
Разраб.	Тарянова		

3.501.1-149.1-1-0.1.03.00

Сетка арматурная С-9... С-12

Стадия	Масса	Масшт.
Р	см. табл.	—
Лист	Листов 1	

Гипропромтрансстрой

Инв.№подл. | Подпись и дата | Взам.инв.№

Копировал: Гоар. Формат А3

Развертка

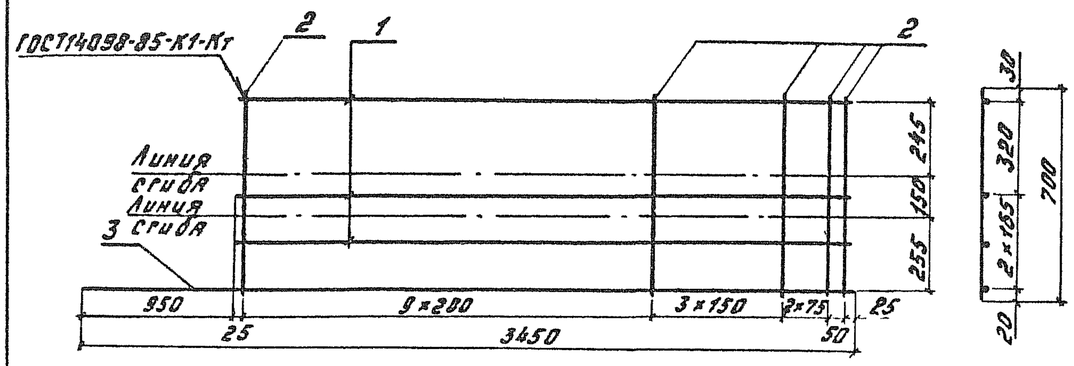

Сетка в готовом виде

М1:10

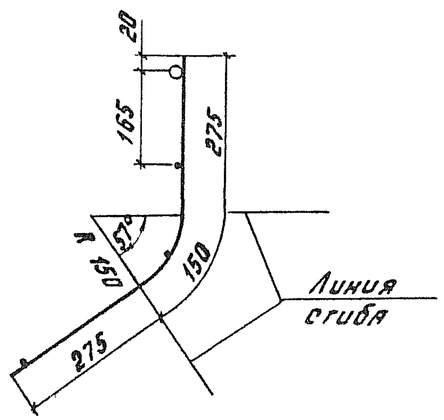

Обозначение	Марка сетки	Масса сетки, кг
3.501.1-149.1-1-0.1.04.00	С-13	16,1
-01	С-14	17,9
-02	С-15	20,9
-03	С-16	24,3

Формат	Зона	Поз	Обозначение	Наименование	Кол.	Примечание
			Переменные данные для исполнений			
				3.501.1-149.1-1-0.1.04.00		С-13
				Детали		
Б4		1		⌀5ВрI ГОСТ6727-80, ℓ=2500	3	0,4 кг
Б4		2		⌀10АII ГОСТ5781-82, ℓ=700	16	0,4 кг
Б4		3		⌀20АII ГОСТ5781-82, ℓ=3450	1	8,5 кг
				3.501.1-149.1-1-0.1.04.00-01		С-14
				Детали		
Б4		1		⌀5ВрI ГОСТ6727-80, ℓ=2500	3	0,4 кг
Б4		2		⌀10АII ГОСТ5781-82, ℓ=700	16	0,4 кг
Б4		3		⌀22АII ГОСТ5781-82, ℓ=3450	1	10,3 кг
				3.501.1-149.1-1-0.1.04.00-02		С-15
				Детали		
Б4		1		⌀5ВрI ГОСТ6727-80, ℓ=2500	3	0,4 кг
Б4		2		⌀10АII ГОСТ5781-82, ℓ=700	16	0,4 кг
Б4		3		⌀25АII ГОСТ5781-82, ℓ=3450	1	13,3 кг
				3.501.1-149.1-1-0.1.04.08-03		С-16
				Детали		
Б4		1		⌀5ВрI ГОСТ6727-80, ℓ=2500	3	0,4 кг
Б4		2		⌀10АII ГОСТ5781-82, ℓ=700	16	0,4 кг
Б4		3		⌀28АII ГОСТ5781-82, ℓ=3450	1	16,7 кг

Нач.отд.	Михайлов		3.501.1-149.1-1-0.1.04.00
Н.контр.	Гордеев		Сетка арматурная С-13... С-16
Гл.спец.	Гордеев		Стадия: Р; Масса: с.м. лист 1; Масшт.: —
Гл.инж.пр.	Кочкин		Лист; Листов 1
Рук.гр.	Осипенко		Гипрспецстройнестрой
Провер.	Панина		
Разраб.	Тяранова		

Копировал: Бар.

Формат А3

Развёртка

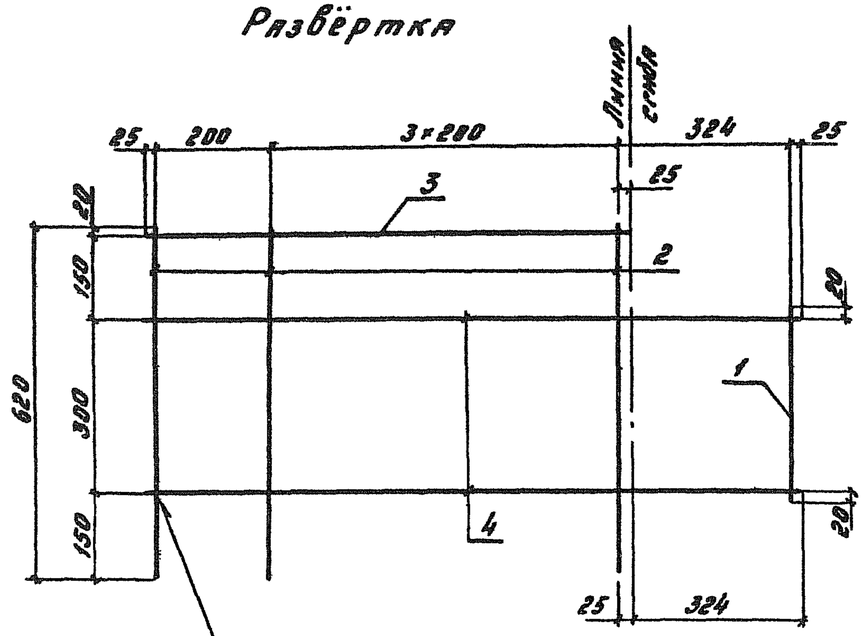

ГОСТ14098-85-К1-Кт

Сетка в готовом виде

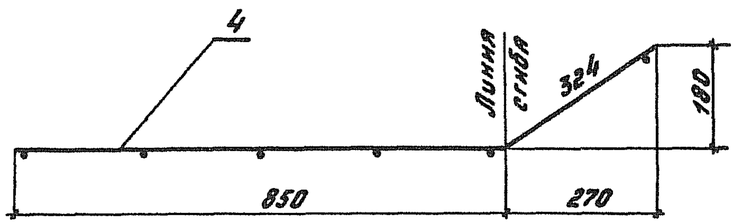

Формат	Зона	Поз.	Обозначение	Наименование	Кол.	Примечание
				Детали		
Б4		1		Ф5ВрI ГОСТ6727-80, ℓ=340	1	0,05кг
Б4		2		Ф5ВрI ГОСТ6727-80, ℓ=620	5	0,1кг
Б4		3		Ф6А III ГОСТ5781-82, ℓ=850	1	0,2кг
Б4		4		Ф10А III ГОСТ5781-82; ℓ=1175	2	0,7кг

Нач.отд.	Михайлов		3.501.1-149.1-1-0.1.05.00
Н.контр.	Гордеев		Сетка арматурная С-17
Гл.спец.	Гордеев		Стадия: Р; Масса: 2,2; Масштаб: 1:10
Гл.инж.пр.	Коукин		Лист; Листов 1
Рук.гр.	Осипенко		Гипропромтрансстрой
Провер.	Панина		
Разраб.	Бирюкова		

Инв.№ подл. | Подпись и дата | Взам.инв.№

Копировал: Формат А3

ГОСТ14098-85-К1-Кт

Развёртка

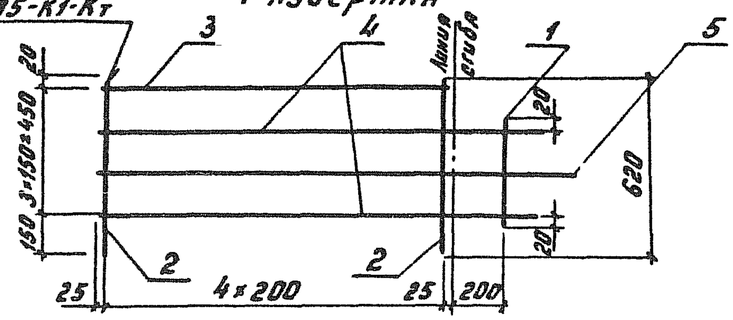

Сетка в готовом виде

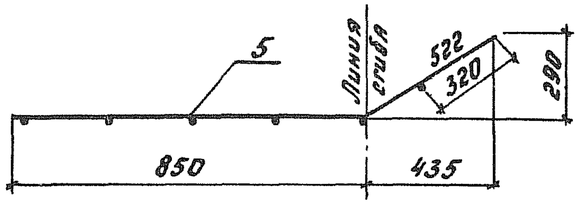

Формат	Зона	Поз.	Обозначение	Наименование	Кол.	Примечание
				Детали		
Б4		1		Ф5ВрI ГОСТ6727-80, ℓ=340	1	0,05кг
Б4		2		Ф5ВрI ГОСТ6727-80, ℓ=620	5	0,1кг
Б4		3		Ф6АIII ГОСТ5781-82, ℓ=850	1	0,2кг
А4		4		Ф6АIII ГОСТ5781-82, ℓ=1175	2	0,3кг
А4		5		Ф6АIII ГОСТ5781-82, ℓ=1375	1	0,3кг

3.501.1-149.1-1-0.1.06.00

Нач.отд.	Михайлов		
Н.контр.	Гордеев		
Гл.спец.	Гордеев		
Гл.инж.пр.	Кочкин		
Рук.гр.	Осипенко		
Провер.	Таранова		
Разраб.	Панина		

Сетка арматурная С-18

Стадия	Масса	Масштаб
Р	1,7	1:20
Лист	Листов 1	

Гипропромтрансстрой

Копировал: Бар. Формат А4

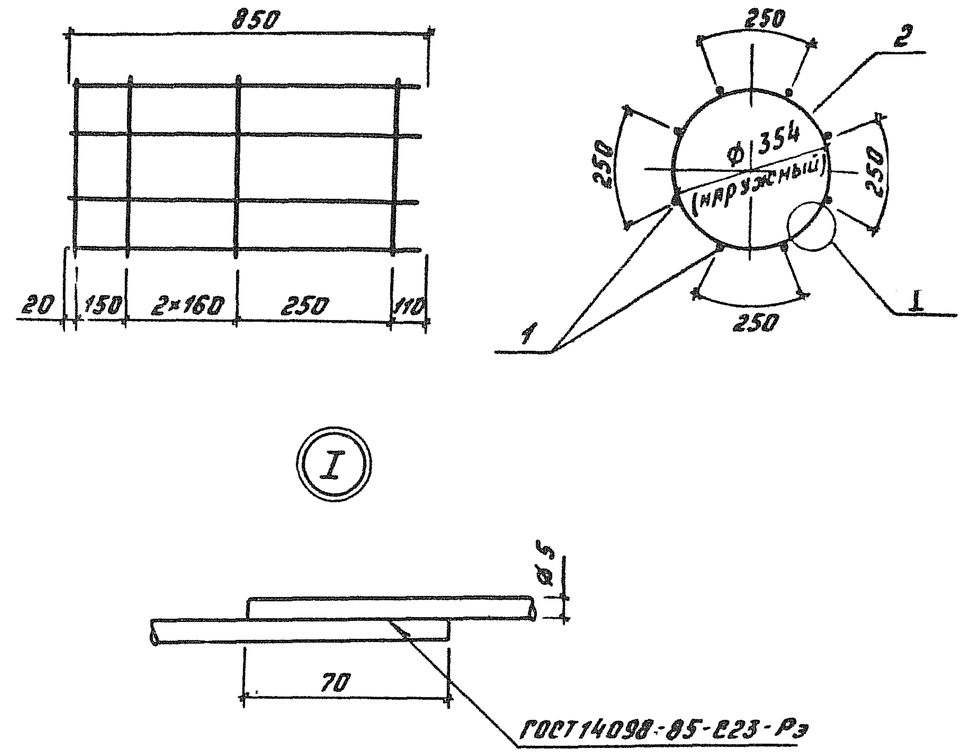

Формат	Зона	Поз.	Обозначение	Наименование	Кол.	Примечание
				Детали		
Б4		1		Ф5ВрI ГОСТ6727-80, ℓ=850	8	0,13кг
Б4		2		Ф5ВрI ГОСТ6727-80, ℓ=1790	5	0,3кг

3.501.1-149.1-1-0.1.09.00

Нач.отд.	Михайлов		
Н.контр.	Гордеев		
Гл.спец.	Гордеев		
Гл.инж.пр.	Кочкин		
Рук.гр.	Осипенко		
Провер.	Таранова		
Разраб.	Панина		

Каркас арматурный К-1

Стадия	Масса	Масштаб
Р	2,5	1:20
Лист	Листов 1	

Гипропромтрансстрой

Копировал: Бар. Формат А4

Развёртка

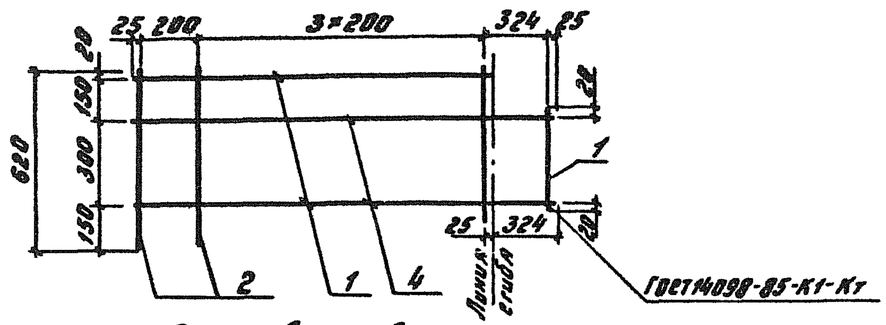

Сетка в готовом виде

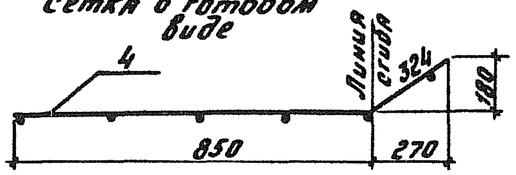

Формат	Зона	Поз.	Обозначение	Наименование	Кол.	Примечание
				Детали		
Б4		1		Ф5ВрI ГОСТ6727-80, ℓ=340	1	0,05кг
Б4		2		Ф5ВрI ГОСТ6727-80, ℓ=620	5	0,10кг
Б4		3		Ф10АII ГОСТ5781-82, ℓ=850	1	0,5кг
А4		4		Ф12АII ГОСТ5781-82, ℓ=1175	2	1,0кг

Инв. № подл. | Подпись и дата | Взам. инв. №

3.501.1-149.1-1-0.1.07.00				
Нач.отд. Михайлов	Сетка арматурная С-19	Стадия	Масса	Масштаб
Н.контр. Гордеев		Р	3,1	1:20
Гл.спец. Гордеев		Лист	Листов 1	
Гл.инж.пр. Кочкин				
Рук.гр. Осипенко		Гипропромтрансстрой		
Провер. Бирюкова				
Разраб. Таранова				

Копировал: Бар. Формат А4

Развертка

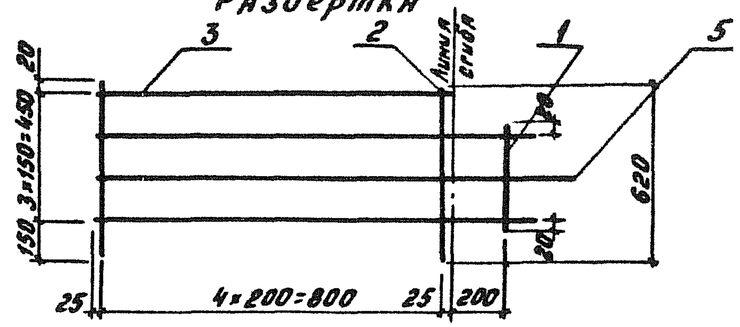

Сетка в готовом виде

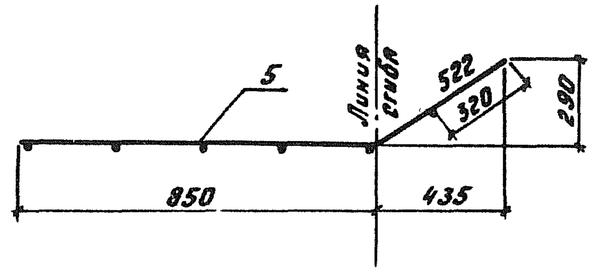

Формат	Зона	Поз.	Обозначение	Наименование	Кол.	Примечание
				Детали		
Б4		1		Ф5ВрI ГОСТ6727-80, ℓ=340	1	0,05кг
Б4		2		Ф5ВрI ГОСТ6727-80, ℓ=620	5	0,10кг
Б4		3		Ф10АII ГОСТ5781-82, ℓ=850	1	0,5кг
А4		4		Ф10АII ГОСТ5781-82, ℓ=1175	2	0,7кг
А4		5		Ф10АII ГОСТ5781-82, ℓ=1375	1	0,9кг

Инв. № подл. | Подпись и дата | Взам. инв. №

3.501.1-149.1-1-0.1.08.00				
Нач.отд. Михайлов	Сетка арматурная С-20	Стадия	Масса	Масштаб
Н.контр. Гордеев		Р	3,4	1:20
Гл.спец. Гордеев		Лист	Листов 1	
Гл.инж.пр. Кочкин				
Рук.гр. Осипенко		Гипропромтрансстрой		
Провер. Бирюкова				
Разраб. Таранова				

Копировал: Бар. Формат А4

Развертка

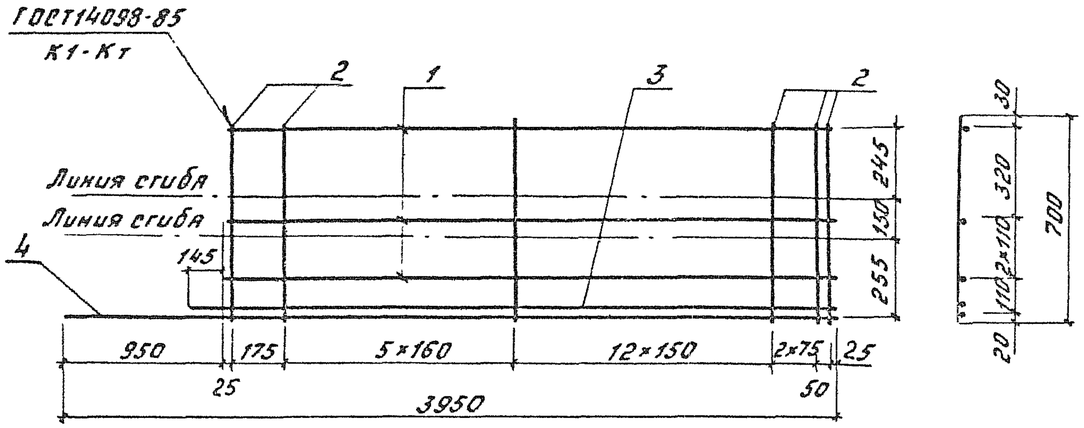

Сетка в готовом виде

М1:10

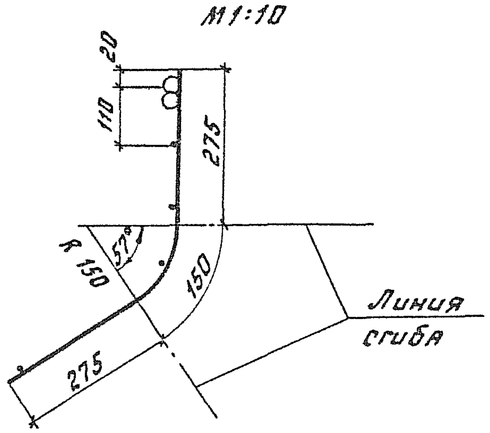

Обозначение	Марка сетки	Масса сетки, кг
3.501.1-149.1-1-0.2.01.00	С-21	17,6
-01	С-22	23,9
-02	С-23	29,8
-03	С-24	35,9

Формат	Зона	Поз.	Обозначение	Наименование	Кол.	Примечание
			Переменные данные для исполнений			
				3.501.1-149.1-1-0.2.01.00		С-21
				Детали		
Б4		1		⌀5 Вр I ГОСТ6727-80, ℓ=3000	4	0,5 кг
Б4		2		⌀6 А III ГОСТ5781-82, ℓ=700	22	0,2 кг
Б4		3		⌀16 А III ГОСТ5781-82, ℓ=3145	1	5,0 кг
Б4		4		⌀16 А III ГОСТ5781-82, ℓ=3950	1	6,2 кг
				3.501.1-149.1-1-0.2.01.00-01		С-22
				Детали		
Б4		1		⌀5 Вр I ГОСТ6727-80, ℓ=3000	4	0,5 кг
Б4		2		⌀6 А III ГОСТ5781-82, ℓ=700	22	0,2 кг
Б4		3		⌀20 А III ГОСТ5781-82, ℓ=3145	1	7,8 кг
Б4		4		⌀20 А III ГОСТ5781-82, ℓ=3950	1	9,7 кг
				3.501.1-149.1-1-0.2.01.00-02		С-23
				Детали		
Б4		1		⌀5 Вр I ГОСТ6727-80, ℓ=3000	4	0,5 кг
Б4		2		⌀8 А III ГОСТ5781-82, ℓ=700	22	0,3 кг
Б4		3		⌀22 А III ГОСТ5781-82, ℓ=3145	1	9,4 кг
Б4		4		⌀22 А III ГОСТ5781-82, ℓ=3950	1	11,8 кг
				3.501.1-149.1-1-0.2.01.00-03		С-24
				Детали		
Б4		1		⌀5 Вр I ГОСТ6727-80, ℓ=3000	4	0,5 кг
Б4		2		⌀8 А III ГОСТ5781-82, ℓ=700	22	0,3 кг
Б4		3		⌀25 А III ГОСТ5781-82, ℓ=3145	1	12,1 кг
Б4		4		⌀25 А III ГОСТ5781-82, ℓ=3950	1	15,2 кг

Нач. отд.	Михайлов		3.501.1-149.1-1-0.2.01.00
Н. контр.	Гордеев		Сетка арматурная С-21 ... С-24
Гл. спец.	Гордеев		Стадия: Р; Масса: см. табл.; Масшт.: —
Гл. инж. пр.	Кочкин		Лист; Листов 1
Рук. гр.	Осипенко		
Провер.	Таранова		Гипропромтрансстрой
Разраб.	Панина		

Копировал: Бобр. Формат А3

Развёртка

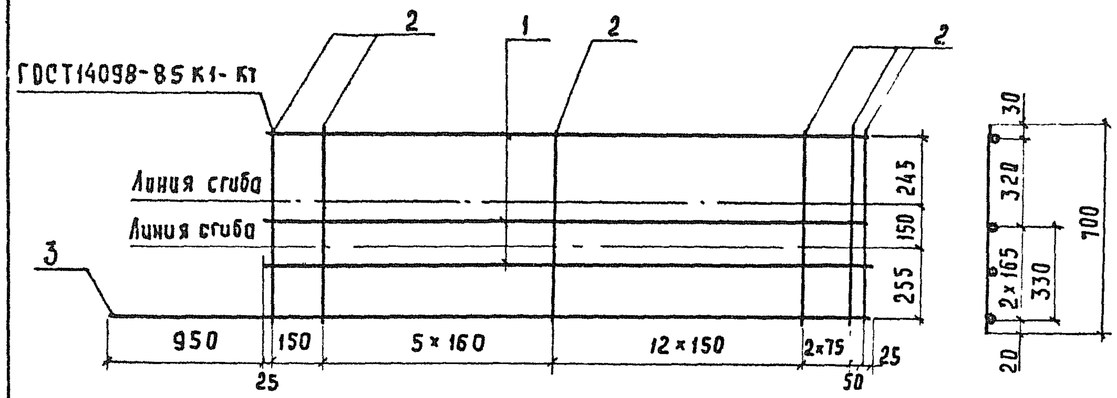

Сетка в готовом виде

М 1:10

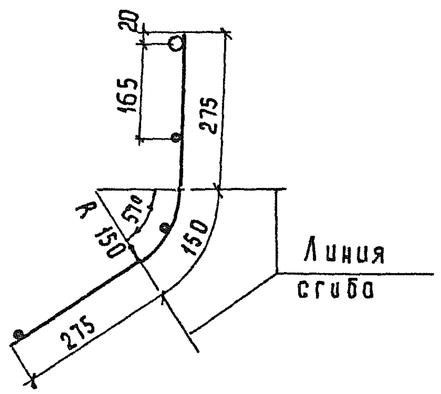

Обозначение	Марка сетки	Масса сетки, кг
3.501.1-149.1-1-0.2.02.00	С-25	12,1
-01	С-26	15,6
-02	С-27	19,9
-03	С-28	23,3

Формат	Зона	Поз.	Обозначение	Наименование	Кол	Примечание
			Переменные данные для исполнений			
				3.501.1-149.1-1-0.2.02.00		С-25
				Детали		
Б4		1		Ф5ВрI ГОСТ6727-80, ℓ=3000	3	0,5 кг
Б4		2		Ф6АIII ГОСТ5781-82, ℓ=700	22	0,2 кг
Б4		3		Ф16АIII ГОСТ5781-82, ℓ=3950	1	5,2 кг
				3.501.1-149.1-1-0.2.02.00-01		С-26
				Детали		
Б4		1		Ф5ВрI ГОСТ6727-80, ℓ=3000	3	0,5 кг
Б4		2		Ф6АIII ГОСТ5781-82, ℓ=700	22	0,2 кг
Б4		3		Ф20АIII ГОСТ5781-82, ℓ=3950	1	9,7 кг
				3.501.1-149.1-1-0.2.02.00-02		С-27
				Детали		
Б4		1		Ф5ВрI ГОСТ6727-80, ℓ=3000	3	0,5 кг
Б4		2		Ф8АIII ГОСТ ГОСТ5781-82, ℓ=700	22	0,3 кг
Б4		3		Ф22АIII ГОСТ5781-82, ℓ=3950	1	11,8 кг
				3.501.1-149.1-1-0.2.02.00-03		С-28
				Детали		
Б4		1		Ф5ВрI ГОСТ6727-80, ℓ=3000	3	0,5 кг
Б4		2		Ф8АIII ГОСТ5781-82, ℓ=700	22	0,3 кг
Б4		3		Ф25АIII ГОСТ5781-82, ℓ=3950	1	15,2 кг

Нач отд.	Михайлов		3.501.1-149.1-1-0.2.02.00
Н. контр.	Гордеев		Сетка арматурная С-25 ... С-28
Гл спец.	Гордеев		Стадия: Р; Масса: см. табл.; Масштаб:
Гл инж пр	Кочкин		Лист; Листов 1
Рук гр.	Осипенко		Гипропромтрансстрой
Проверил	Панина		
Разработ	Мелешонкова		

Взам инв №

Подпись и дата

Инв № подл.

Копир Рор

Формат А3

Развёртка

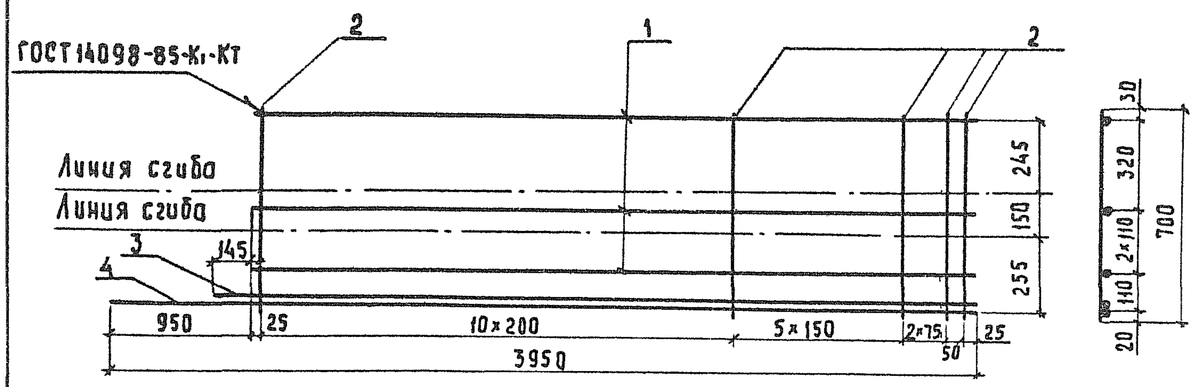

Сетка в готовом виде

М1:10

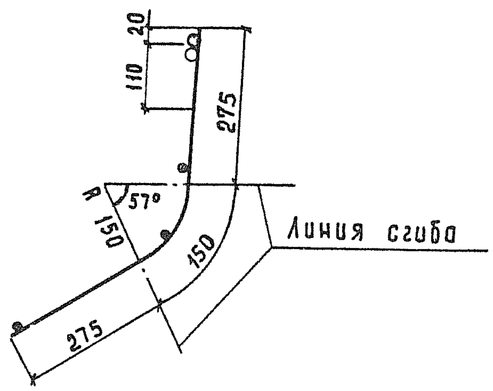

Обозначение	Марка сетки	Масса сетки, кг
3.501.1-149.1-1-0.2.03.00	С-29	27,1
-01	С-30	30,8
-02	С-31	36,9
-03	С-32	43,9

Формат	Зона	Поз.	Обозначение	Наименование	Кол	Примечание
			Переменные данные для исполнений:			
				3.501.1-149.1-1-0.2.03.00		С-29
				Детали		
Б4		1		Ф5ВрI ГОСТ6727-80, ℓ=3000	4	0,5 кг
Б4		2		Ф10АII ГОСТ5781-82, ℓ=700	19	0,4 кг
Б4		3		Ф20АII ГОСТ5781-82, ℓ=3145	1	7,8 кг
Б4		4		Ф20АII ГОСТ5781-82, ℓ=3950	1	9,7 кг
				3.501.1-149.1-1-0.2.03.00-01		С-30
				Детали		
Б4		1		Ф5ВрI ГОСТ6727-80, ℓ=3000	4	0,5 кг
Б4		2		Ф10АII ГОСТ5781-82, ℓ=700	19	0,4 кг
Б4		3		Ф22АII ГОСТ5781-82, ℓ=3145	1	9,4 кг
Б4		4		Ф22АII ГОСТ5781-82, ℓ=3950	1	11,8 кг
				3.501.1-149.1-1-0.2.03.00-02		С-31
				Детали		
Б4		1		Ф5ВрI ГОСТ6727-80, ℓ=3000	4	0,5 кг
Б4		2		Ф10АII ГОСТ5781-82, ℓ=700	19	0,4 кг
Б4		3		Ф25АII ГОСТ5781-82, ℓ=3145	1	12,1 кг
Б4		4		Ф25АII ГОСТ5781-82, ℓ=3950	1	15,2 кг
				3.501.1-149.1-1-0.2.03.00-03		С-32
				Детали		
Б4		1		Ф5ВрI ГОСТ6727-80, ℓ=3000	4	0,5 кг
Б4		2		Ф10АII ГОСТ5781-82, ℓ=700	19	0,4 кг
Б4		3		Ф28АII ГОСТ5781-82, ℓ=3145	1	15,2 кг
Б4		4		Ф28АII ГОСТ5781-82, ℓ=3950	1	19,1 кг

Нач отд.	Михайлов	
Гл.спец.	Гордеев	
Н. контр.	Гордеев	
Гл.инж пр	Кочкин	
Рук. гр.	Осипенко	
Провер.	Панина	
Разраб.	Таранова	

3.501.1-149.1-1-0.2.03.00

Сетка арматурная С-29 ... С-32

Стадия	Масса	Масштаб
Р	См. табл.	—
Лист	Листов 1	

Гипропромтрансстрой

Формат А3

Взам. инв.№ | Подпись и дата | Инв.№ подл.

Развертка

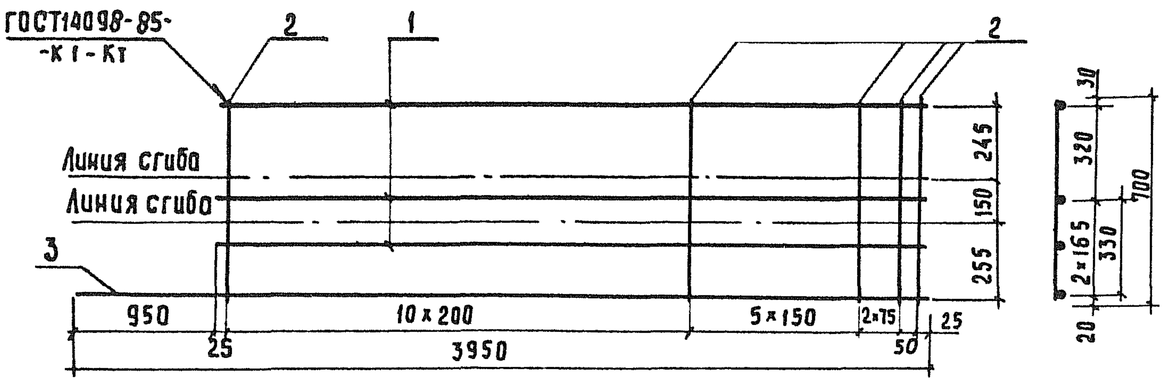

Сетка в готовом виде

М1:10

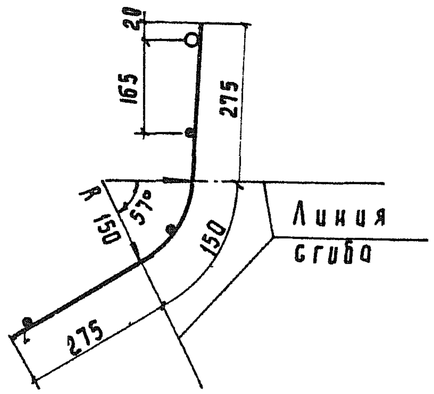

Обозначение	Марка сетки	Масса сетки, кг
3.501.1-149.1-1-0.2.04.00	С-33	18,8
-01	С-34	20,9
-02	С-35	24,3
-03	С-36	28,2

Формат	Зона	Поз	Обозначение	Наименование	Кол.	Примечание
			Переменные данные для исполнений			
				3.501.1-149.1-1-0.2.04.00		С-33
				Детали		
Б4		1		Ф5ВрI ГОСТ6727-80, ℓ=3000	3	0,5 кг
Б4		2		Ф10АII ГОСТ5781-82, ℓ=700	19	0,4 кг
Б4		3		Ф20АII ГОСТ5781-82, ℓ=3950	1	9,7 кг
				3.501.1-149.1-1-0.2.04.00-01		С-34
				Детали		
Б4		1		Ф5ВрI ГОСТ6727-80, ℓ=3000	3	0,5 кг
Б4		2		Ф10АII ГОСТ5781-82, ℓ=700	19	0,4 кг
Б4		3		Ф22АII ГОСТ5781-82, ℓ=3950	1	11,8 кг
				3.501.1-149.1-1-0.2.04.00-02		С-35
				Детали		
Б4		1		Ф5ВрI ГОСТ6727-80, ℓ=3000	3	0,5 кг
Б4		2		Ф10АII ГОСТ5781-82, ℓ=700	19	0,4 кг
Б4		3		Ф25АII ГОСТ5781-82, ℓ=3950	1	15,2 кг
				3.501.1-149.1-1-0.2.04.00-03		С-36
				Детали		
Б4		1		Ф5ВрI ГОСТ6727-80, ℓ=3000	3	0,5 кг
Б4		2		Ф10АII ГОСТ5781-82, ℓ=700	19	0,4 кг
Б4		3		Ф28АII ГОСТ5781-82, ℓ=3950	1	19,1 кг

Нач. отд.	Михайлов		3.501.1-149.1-1-0.2.04.00
Гл. спец.	Гордеев		Сетка арматурная С-33 . С-36
Н. контр.	Гордеев		Стадия: Р; Масса: см. табл.; Масштаб: —
Гл. инж. пр.	Качкин		Лист; Листов 1
Рук. гр.	Осипенко		Гипропромтрансстрой
Проверил	Панина		
Разраб.	Устинова		

Инв. № подл. | Подпись и дата | Взам. инв. №

Копир. Вог

Формат А3

Развёртка

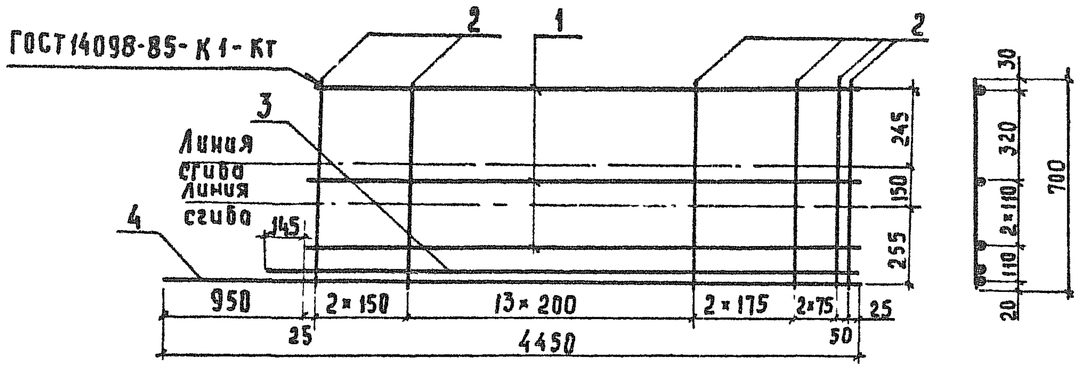

Сетка в готовом виде

М 1:10

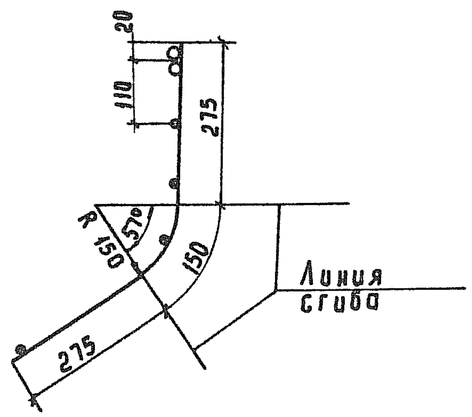

Обозначение	Марка сетки	Масса сетки кг
3.501.1-149.1-1-0.3.01.00	С-37	19,0
-01	С-38	26,2
-02	С-39	32.5
-03	С-40	39,4

Формат	Зона	Поз.	Обозначение	Наименование	Кол.	Примечание
				Переменные данные для исполнений		
				3.501.1-149.1-1-0.3.01.00		С-37
				Детали		
Б4		1		Ф5ВрI ГОСТ6727-80, ℓ=3500	4	0,5 кг
Б4		2		Ф6АIII ГОСТ5781-82, ℓ=700	21	0,2 кг
Б4		3		Ф16АIII ГОСТ5781-82, ℓ=3645	1	5,8 кг
Б4		4		Ф16АIII ГОСТ5781-82, ℓ=4450	1	7,0 кг
				3.501.1-149.1-1-0.3.01.00-01		С-38
				Детали		
Б4		1		Ф5ВрI 6727-80, ℓ=3500	4	0,5 кг
Б4		2		Ф6АIII ГОСТ5781-82, ℓ=700	21	0,2 кг
Б4		3		Ф20АIII ГОСТ5781-82, ℓ=3645	1	9,0 кг
Б4		4		Ф20АIII ГОСТ5781-82, ℓ=4450	1	11,0 кг
				3.501.1-149.1-1-0.3.01.00-02		С-39
				Детали		
Б4		1		Ф5ВрI ГОСТ6727-80, ℓ=3500	4	0,5 кг
Б4		2		Ф8АIII ГОСТ5781-82, ℓ=700	21	0,3 кг
Б4		3		Ф22АIII ГОСТ5781-82, ℓ=3645	1	10,9 кг
Б4		4		Ф22АIII ГОСТ5781-82, ℓ=4450	1	13,3 кг
				3.501.1-149.1-1-0.3.01.00-03		С-40
				Детали		
Б4		1		Ф5ВрI ГОСТ6727-80, ℓ=3500	4	0,5 кг
Б4		2		Ф8АIII ГОСТ5781-82, ℓ=700	21	0,3 кг
Б4		3		Ф25АIII ГОСТ5781-82, ℓ=3645	1	14,0 кг
Б4		4		Ф25АIII ГОСТ5781-82, ℓ=4450	1	17,1 кг

Нач отд	Михайлов	
Н.контр	Гордеев	
Гл.спец.	Гордеев	
Гл.инж.пр.	Кочкин	
Рук.гр	Осипенко	
Провер.	Панина	
Разработ	Мелешонкова	

3.501.1-149.1-1-0.3.01.00

Сетка арматурная. С-37 ... С-40

Стадия	Масса	Масшт.
Р	См. табл.	
Лист	Листов 1	

Гипропромтрансстрой

Инв. № подл. | Подпись и дата | Взам. инв №

Копир Ро

Формат А3

Развёртка

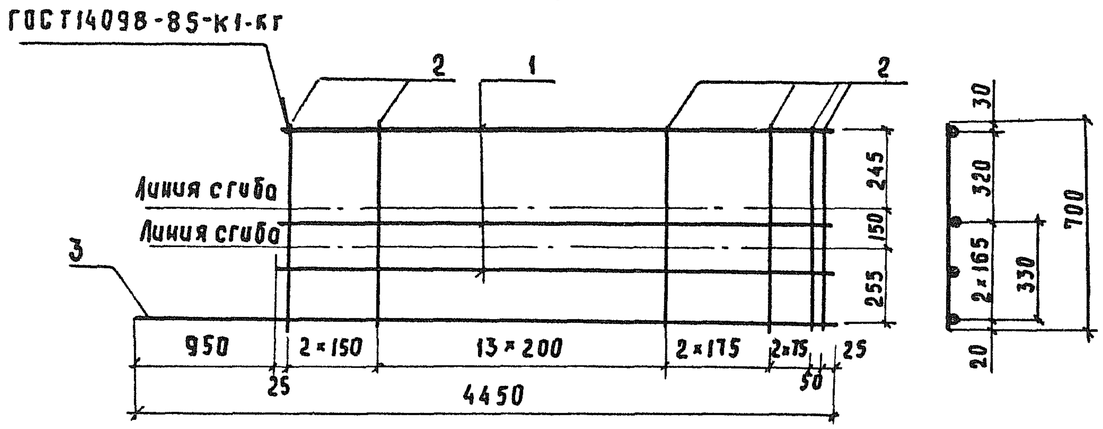

Сетка в готовом виде

М 1:10

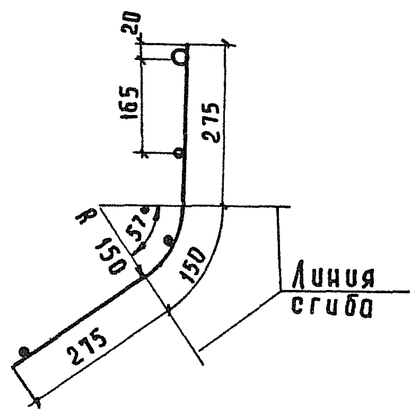

Обозначение	Марка сетки	Масса сетки, кг
3.501.1-149.1-1-0.3.02.00	С-41	12,7
-01	С-42	16,7
-02	С-43	21,1
-03	С-44	24,9

Формат	Зона	Поз.	Обозначение	Наименование	Кол.	Примечание
				Переменные данные для исполнений:		
				3.501.1-149.1-1-0.3-02.00		С-41
				Детали		
Бч		1		ф5ВрI ГОСТ6727-80, ℓ=3500	3	0,5 кг
Бч		2		ф6АIII ГОСТ5781-82, ℓ=700	21	0,2 кг
Бч		3		ф16АIII ГОСТ5781-82, ℓ=4450	1	7,0 кг
				3.501.1-149.1-1-0.3.02.00-01		С-42
				Детали		
Бч		1		ф5Вр ГОСТ6727-80, ℓ=3500	3	0,5 кг
Бч		2		ф6АIII ГОСТ5781-82, ℓ=700	21	0,2 кг
Бч		3		ф20АIII ГОСТ5781-82, ℓ=4450	1	11,0 кг
				3.501.1-149.1-1-0.3.02.00-02		С-43
				Детали		
Бч		1		ф5ВрI ГОСТ6727-80, ℓ=3500	3	0,5 кг
Бч		2		ф8АIII ГОСТ5781-82, ℓ=700	21	0,3 кг
Бч		3		ф22АIII ГОСТ5781-82, ℓ=4450	1	13,3 кг
				3.501.1-149.1-1-0.3.02.00-03		С-44
				Детали		
Бч		1		ф5ВрI ГОСТ6727-80, ℓ=3500	3	0,5 кг
Бч		2		ф8АIII ГОСТ5781-82, ℓ=700	21	0,3 кг
Бч		3		ф25АIII ГОСТ5781-82, ℓ=4450	1	17,1 кг

Нач. отд.	Михайлов	
Н. контр.	Горбеев	
Гл. спец.	Горбеев	
Гл. инж. пр.	Кочкин	
Рук. гр.	Осипенко	
Проверил	Панина	
Разраб.	Мелешонкова	

3.501.1-149.1-1-0.3.02.00

Сетка арматурная С-41 ... С-44

Стадия	Масса	Масштаб
Р	См. табл.	—
Лист	Листов 1	

Гипропромтрансстрой

Инв. № подл. | Подпись и дата | Взам. инв. №

Копир. Рф.

Формат А3

Развёртка

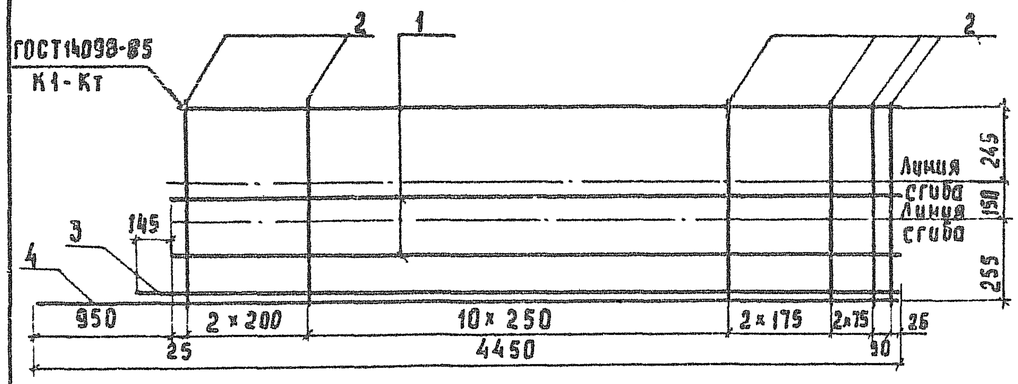

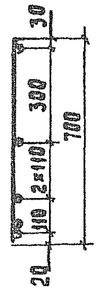

Сетка в готовом виде

М 1:10

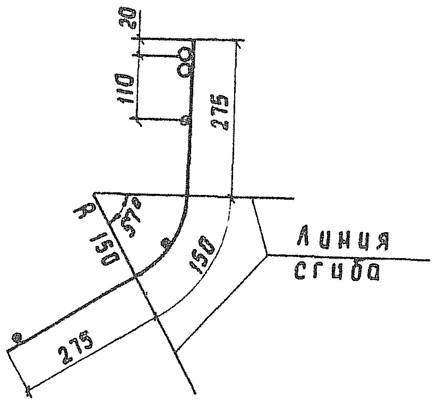

Обозначение	Марка сетки	Масса сетки кг
3.501.1-149.1-1-0.3.03.00	С-45	29,1
-01	С-46	33,4
-02	С-47	40,3
-03	С-48	48,3

Формат	Зона	Поз.	Обозначение	Наименование	Кол	Примечание
			Переменные данные для исполнений:			
				3.501.1-149.1-1-0.3.03.00		С-45
				Детали		
Б4		1		ф5ВрI ГОСТ6727-80, ℓ=3500	4	0,5 кг
Б4		2		ф10АII ГОСТ5781-82, ℓ=700	18	0,4 кг
Б4		3		ф20АII ГОСТ5781-82, ℓ=3645	1	8,9 кг
Б4		4		ф20АII ГОСТ5781-82, ℓ=4450	1	11,0 кг
				3.501.1-149.1-1-0.3.03.00-01		С-46
				Детали		
Б4		1		ф5ВрI ГОСТ6727-80, ℓ=3500	4	0,5 кг
Б4		2		ф10АII ГОСТ5781-82, ℓ=700	18	0,4 кг
Б4		3		ф22АII ГОСТ5781-82, ℓ=3645	1	10,9 кг
Б4		4		ф22АII ГОСТ5781-82, ℓ=4450	1	13,3 кг
				3.501.1-149.1-1-0.3.03.00-02		С-47
				Детали		
Б4		1		ф5ВрI ГОСТ6727-80, ℓ=3500	4	0,5 кг
Б4		2		ф10АII ГОСТ5781-82, ℓ=700	18	0,4 кг
Б4		3		ф25АII ГОСТ5781-82, ℓ=3645	1	14,0 кг
Б4		4		ф25АII ГОСТ5781-82, ℓ=4450	1	17,1 кг
				3.501.1-149.1-1-0.3.03.00-03		С-48
				Детали		
Б4		1		ф5ВрI ГОСТ6727-80, ℓ=3500	4	0,5 кг
Б4		2		ф10АII ГОСТ5781-82, ℓ=700	18	0,4 кг
Б4		3		ф28АII ГОСТ5781-82, ℓ=3645	1	17,6 кг
Б4		4		ф28АII ГОСТ5781-82, ℓ=4450	1	21,5 кг

Нач отд	Михайлов	
Гл спец	Гордеев	
Н.контр.	Гордеев	
Гл инж пр	Кочкин	
Рук. гр.	Осипенко	
Провер.	Панина	
Разраб.	Устинова	

3.501.1-149.1-1-0.3.03.00

Сетка арматурная С-45 ... С-48

Стадия	Масса	Масштаб
Р	см. табл.	—
Лист	Листов 1	

Гипропромтрансстрой

Копир. Роз

Формат А3

Инв. № подл. | Подпись и дата | Взам. инв. №

ГОСТ14098-85-К1-Кт

Развёртка

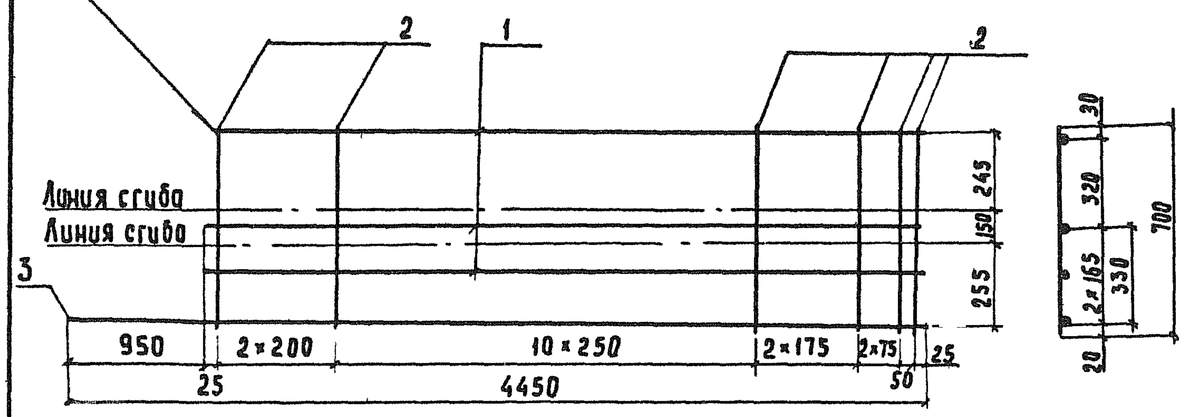

Сетка в готовом виде
М 1:10

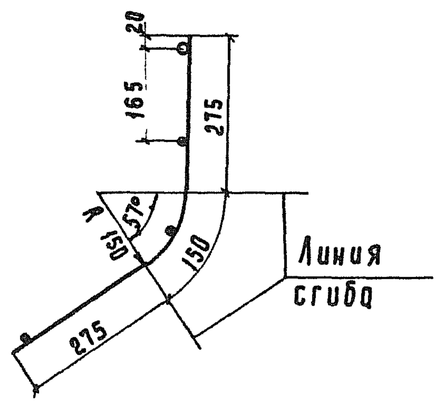

Обозначение	Марка сетки	Масса сетки, кг
3.501.1-149.1-1-0.3.04.00	С-49	19,7
-01	С-50	22,0
-02	С-51	25,8
-03	С-52	30,2

Формат	Зона	Поз.	Обозначение	Наименование	Кол.	Примечание
			Переменные данные для исполнений:			
				3.501.1-149.1-1-0.3.04.00		С-49
				Детали		
Бч		1		ф5ВрI ГОСТ6727-80, ℓ=3500	3	0,5 кг
Бч		2		ф10АII ГОСТ5781-82, ℓ=700	18	0,4 кг
Бч		3		ф20АII ГОСТ5781-82, ℓ=4450	1	11,0 кг
				3.501.1-149.1-1-0.3.04.00-01		С-50
				Детали		
Бч		1		ф5ВрI ГОСТ6727-80, ℓ=3500	3	0,5 кг
Бч		2		ф10АII ГОСТ5781-82, ℓ=700	18	0,4 кг
Бч		3		ф22АII ГОСТ5781-82, ℓ=4450	1	13,3 кг
				3.501.1-149.1-1-0.3.04.00-02		С-51
				Детали		
Бч		1		ф5ВрI ГОСТ6727-80, ℓ=3500	3	0,5 кг
Бч		2		ф10АII ГОСТ5781-82, ℓ=700	18	0,4 кг
Бч		3		ф25АII ГОСТ5781-82, ℓ=4450	1	17,1 кг
				3.501.1-149.1-1-0.3.04.00-03		С-52
				Детали		
Бч		1		ф5ВрI ГОСТ6727-80, ℓ=3500	3	0,5 кг
Бч		2		ф10АII ГОСТ5781-82, ℓ=700	18	0,4 кг
Бч		3		ф28АII ГОСТ5781-82, ℓ=4450	1	21,5 кг

Нач. отд.	Михайлов		
Н. контр.	Гордеев		
Гл. спец.	Гордеев		
Гл. инж. пр.	Кочкин		
Рук. груп.	Осипенко		
Провер.	Панина		
Разработ.	Мелешонков		

3.501.1-149.1-1-0.3.04.00

Сетка арматурная
С-49 ... С-52

Стадия	Масса	Масштаб
Р	см. табл.	—
Лист	Листов 1	

Гипропромтрансстрой

Инв. № подл. | Подпись и дата | Взам. инв. №

Копир Роз.

Формат А3

Развёртка

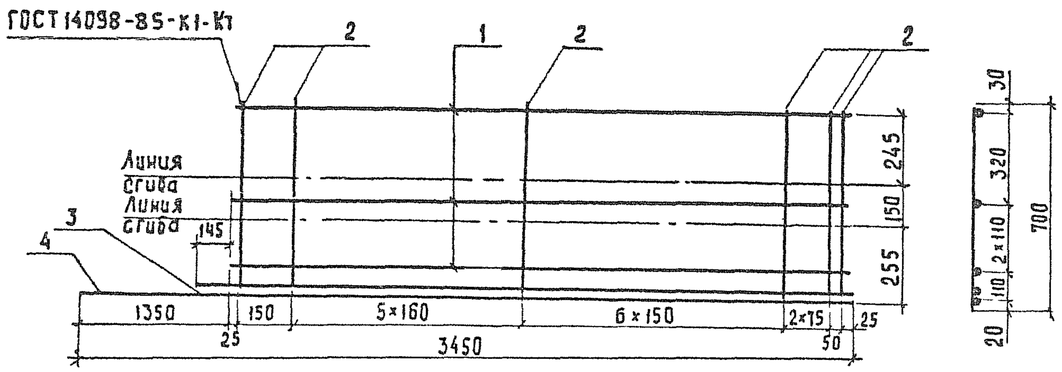

Сетка в готовом виде

М 1:10

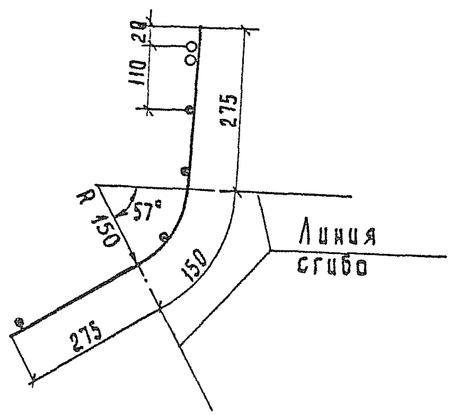

Обозначение	Марка сетки	Масса сетки, кг
3.501.1-149.1-1-0.4.01.00	С-53	13,3
-01	С-54	18,4
-02	С-55	23,0
-03	С-56	27,9

Формат	Зона	Поз.	Обозначение	Наименование	Кол.	Примечание
			Переменные данные для исполнений:			
				3.501.1-149.1-1-0.4.01.00		С-53
				Детали		
Б4		1		Ф5 ВрI ГОСТ 6724-80, ℓ=2100	4	0,3 кг
Б4		2		Ф6 АIII ГОСТ 5781-82, ℓ=700	16	0,2 кг
Б4		3		Ф16 АIII ГОСТ 5781-82, ℓ=2245	1	3,5 кг
Б4		4		Ф16 АIII ГОСТ 5781-82, ℓ=3450	1	5,4 кг
				3.501.1-149.1-1-0.4.01.00-01		С-54
				Детали		
Б4		1		Ф5 ВрI ГОСТ 6727-80, ℓ=2100	4	0,3 кг
Б4		2		Ф6 АIII ГОСТ 5781-82, ℓ=700	16	0,2 кг
Б4		3		Ф20 АIII ГОСТ 5781-82, ℓ=2245	1	5,5 кг
Б4		4		Ф20 АIII ГОСТ 5781-82, ℓ=3450	1	8,5 кг
				3.501.1-149.1-1-0.4.01.00-02		С-55
				Детали		
Б4		1		Ф5 ВрI ГОСТ 6727-80, ℓ=2100	4	0,3 кг
Б4		2		Ф8 АIII ГОСТ 5781-82, ℓ=700	16	0,3 кг
Б4		3		Ф22 АIII ГОСТ 5781-82, ℓ=2245	1	6,7 кг
Б4		4		Ф22 АIII ГОСТ 5781-82, ℓ=3450	1	10,3 кг
				3.501.1-149.1-1-0.4.01.00-03		С-56
				Детали		
Б4		1		Ф5 ВрI ГОСТ 6227-80; ℓ=2100	4	0,3 кг
Б4		2		Ф8 АIII ГОСТ 5781-82, ℓ=700	16	0,3 кг
Б4		3		Ф25 АIII ГОСТ 5781-82; ℓ=2245	1	8,6 кг
Б4		4		Ф25 АIII ГОСТ 5781-82, ℓ=345	1	13,3 кг

Нач. отд.	Михайлов		
Гл. спец.	Гордеев		
Н. контр.	Гордеев		
Гл. инж. пр.	Кочкин		
Рук. гр.	Осипенко		
Провер.	Панина		
Разраб.	Таранова		

3.501.1-149.1-1-0.4.01.00

Сетка арматурная С-53 ... С-56

Стадия	Масса	Масшт.
Р	см. табл.	—
Лист	Листов 1	

Гипропромтрансстрой

Взам. инв. № | Подпись и дата | Инв. № подл.

Копир Ред.

Формат А3

Развёртка

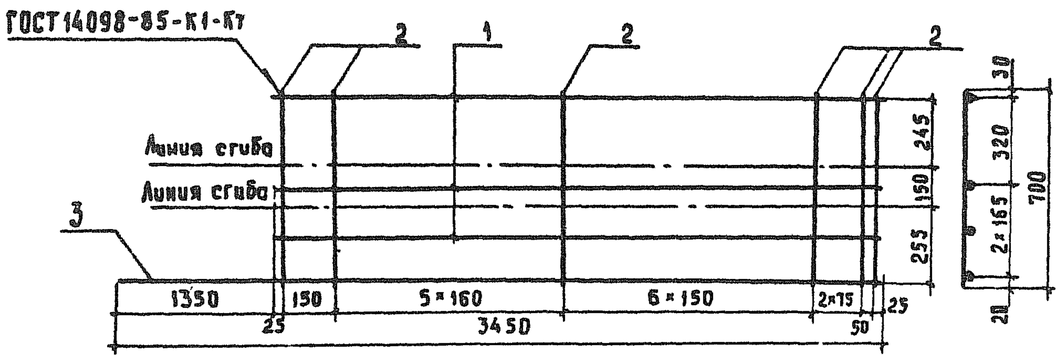

Сетка в готовом виде

М 1:10

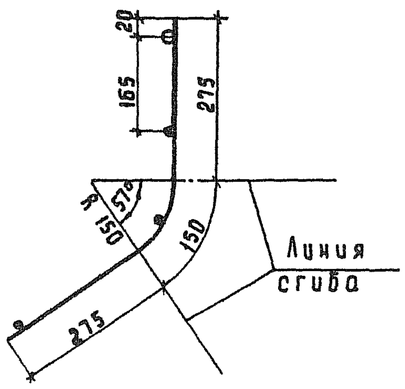

Обозначение	Марка сетки	Масса сетки, кг
3.501.1-149.1-1-0.4.02.00	С-57	9,5
-01	С-58	12,6
-02	С-59	16,0
-03	С-60	19,0

Формат	Зона	Поз.	Обозначение	Наименование	Кол	Примечание
			Переменные данные для исполнений.			
				3.501.1-149.1-1-0.4.02.00		С-57
				Детали		
Бч		1		ф5ВрI ГОСТ6727-80, ℓ=2100	3	0,3 кг
Бч		2		ф6АIII ГОСТ5781-82, ℓ=700	16	0,2 кг
Бч		3		ф16АIII ГОСТ5781-82, ℓ=3450	1	5,4 кг
				3.501.1-149.1-1-0.4.02.00-01		С-58
				Детали		
Бч		1		ф5ВрI ГОСТ6727-80, ℓ=2100	3	0,3 кг
Бч		2		ф6АIII ГОСТ5781-82, ℓ=700	16	0,2 кг
Бч		3		ф20АIII ГОСТ5781-82, ℓ=3450	1	8,5 кг
				3.501.1-149.1-1-0.4.02.00-02		С-59
				Детали		
Бч		1		ф5ВрI ГОСТ6727-80, ℓ=2100	3	0,3 кг
Бч		2		ф8АIII ГОСТ5781-82, ℓ=700	16	0,3 кг
Бч		3		ф22АIII ГОСТ5781-82, ℓ=3450	1	10,3 кг
				3.501.1-149.1-1-0.4.02.00-03		С-60
				Детали		
Бч		1		ф5ВрI ГОСТ6727-80, ℓ=2100	3	0,3 кг
Бч		2		ф8АIII ГОСТ5781-82, ℓ=700	16	0,3 кг
Бч		3		ф25АIII ГОСТ5781-82, ℓ=3450	1	13,3 кг

Нач. отд	Михайлов	
Н контр	Гордеев	
Гл спец.	Гордеев	
Гл инж пр	Кочкин	
Рук гр	Осиленко	
Проверил	Панина	
Разработ.	Таранова	

3.501.1-149.1-1-0.4.02.00

Сетка арматурная С-57 ... С-60

Стадия	Масса	Масштаб
Р	см. табл.	—
Лист	Листов 1	

Гипропромтрансстрой

Копир Роз

Формат А4

Инв. № подл. | Подпись и дата | Взам. инв. №

Развёртка

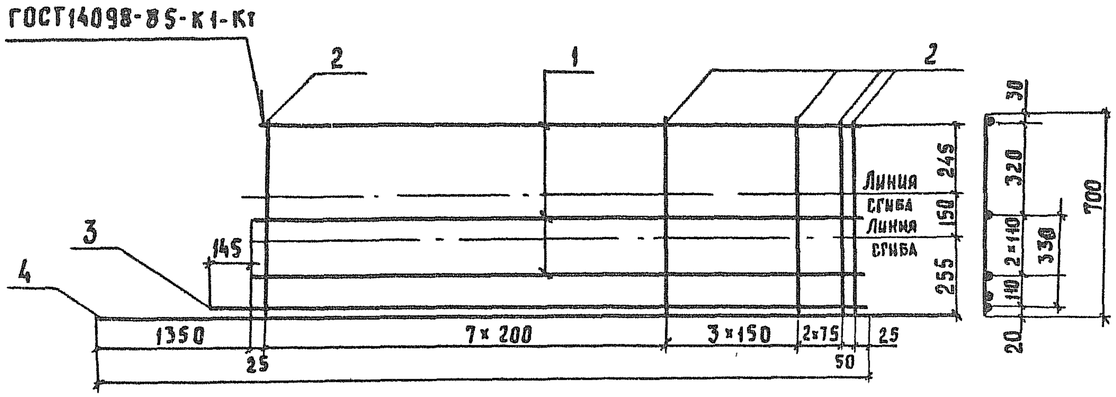

Сетка в готовом виде

М 1:10

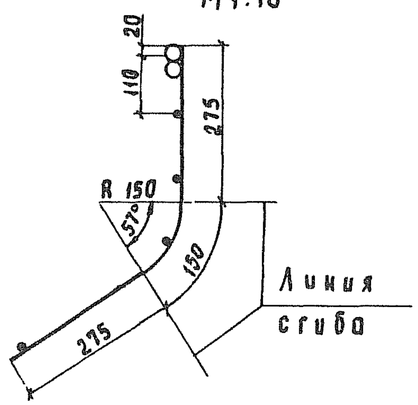

Обозначение	Марка сетки	Масса сетки, кг
3.501.1-149.1-1-04.03.00	С-61	20,8
-01	С-62	25,8
-02	С-63	28,7
-03	С-64	34,3

Формат	Зона	Поз.	Обозначение	Наименование	Кол	Примечание
			Переменные данные	для исполнений		
				3.501.1-149.1-1-04.03.00		С-61
				Детали		
Бч		1		ф5ВрI ГОСТ6727-80, ℓ=2100	4	0,3 кг
Бч		2		ф10АII ГОСТ5781-82, ℓ=700	14	0,4 кг
Бч		3		ф20АII ГОСТ5781-82, ℓ=2245	1	5,5 кг
Бч		4		ф20АII ГОСТ5781-82, ℓ=3450	1	8,5 кг
				3.501.1-149.1-1-04.03.00-01		С-62
				Детали		
Бч		1		ф5ВрI ГОСТ6727-80, ℓ=2100	4	0,3 кг
Бч		2		ф10АII ГОСТ5781-82, ℓ=700	14	0,4 кг
Бч		3		ф22АII ГОСТ5781-82, ℓ=2245	1	6,7 кг
Бч		4		ф22АII ГОСТ5781-82, ℓ=3450	1	10,3 кг
				3.501.1-149.1-1-04.03.00-02		С-63
				Детали		
Бч		1		ф5ВрI ГОСТ6727-80, ℓ=2100	4	0,3 кг
Бч		2		ф10АII ГОСТ5781-82, ℓ=700	14	0,4 кг
Бч		3		ф25АII ГОСТ5781-82, ℓ=2245	1	8,6 кг
Бч		4		ф25АII ГОСТ5781-82, ℓ=3450	1	13,3 кг
				3.501.1-149.1-1-04.03.00-03		С-64
				Детали		
Бч		1		ф5ВрI ГОСТ6727-80, ℓ=2100	4	0,3 кг
Бч		2		ф10АII ГОСТ5781-82, ℓ=700	14	0,4 кг
Бч		3		ф28АII ГОСТ5781-82, ℓ=2245	1	10,8 кг
Бч		4		ф28АII ГОСТ5781-82, ℓ=3450	1	16,7 кг

Нач. отд	Михайлов		
Н. контр.	Гордеев		
Гл. инж. пр.	Гордеев		
Гл. инж. пр.	Качкин		
Рук. гр.	Осипенко		
Проверил	Панина		
Разработ	Мелешонкова		

3.501.1-149.1-1-04.03.00

Сетка арматурная С-61 С-64

Стадия	Масса	Масштаб
Р	см табл	–
Лист	Листов 1	

Гипропромтрансстрой

Копир. Ру

Формат А3

Взам. инв. №

Подпись и дата

Инв. № подл.

Развёртка

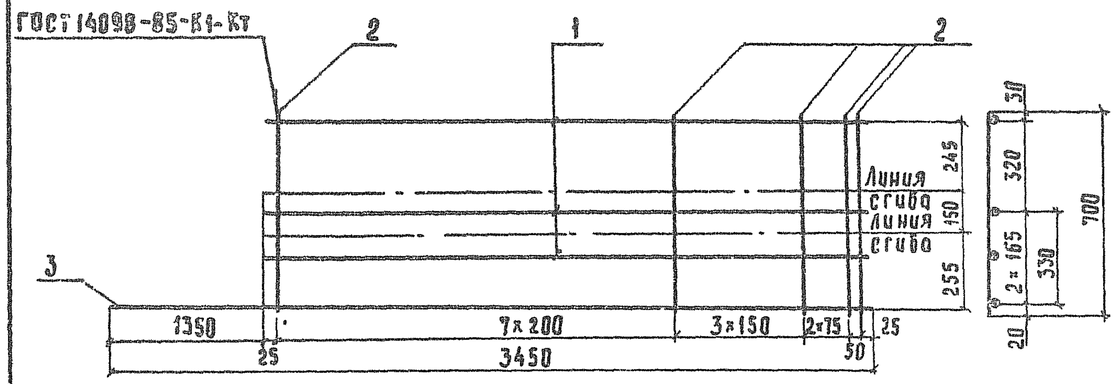

Сетка в готовом виде

М 1:10

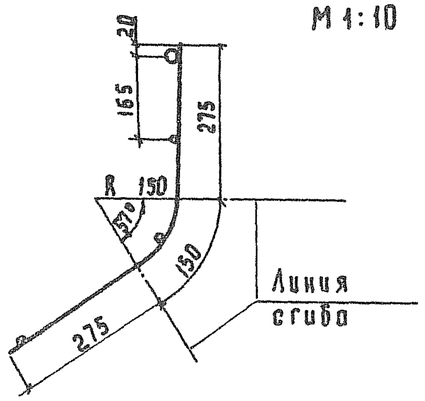

Обозначение	Марка сетки	Масса сетки, кг
3.501.1-149.1-1-04.04.00	С-65	15,0
-01	С-66	16,8
-02	С-67	19,8
-03	С-68	23,2

Позиц.	Перв. примен.	Поз.	Обозначение	Наименование	Кол.	Примеч.
			Переменные данные для исполнений			
				3.501.1-149.1-1-0.4.04.00		С-65
				Детали		
Бч		1		⌀5Вр I ГОСТ 6727-80, ℓ=2100	3	0,3 кг
Бч		2		⌀10А II ГОСТ 5781-82, ℓ=700	14	0,4 кг
Бч		3		⌀20А II ГОСТ 5781-82, ℓ=3450	1	8,5 кг
				3.501.1-149.1-1-0.4.04.00-01		С-66
				Детали		
Бч		1		⌀5Вр I ГОСТ 6727-80, ℓ=2100	3	0,3 кг
Бч		2		⌀10А II ГОСТ 5781-82, ℓ=700	14	0,4 кг
Бч		3		⌀22А II ГОСТ 5781-82, ℓ=3450	1	10,3 кг
				3.501.1-149.1-1-0.4.04.00-02		С-67
				Детали		
Бч		1		⌀5Вр I ГОСТ 6727-80, ℓ=2100	3	0,3 кг
Бч		2		⌀10А II ГОСТ 5781-82, ℓ=700	14	0,4 кг
Бч		3		⌀25А II ГОСТ 5781-82, ℓ=3450	1	13,3 кг
				3.501.1-149.1-1-0.4.04.00-03		С-68
				Детали		
Бч		1		⌀5Вр I ГОСТ 6727-80, ℓ=2100	3	0,3 кг
Бч		2		⌀10А II ГОСТ 5781-82, ℓ=700	14	0,4 кг
Бч		3		⌀28А II ГОСТ 5781-82, ℓ=3450	1	16,7 кг

Нач. отд.	Михайлов		
Н. контр.	Гордеев		
Гл. спец.	Гордеев		
Гл. инжнр	Кочкин		
Рук. гр.	Осипенко		
Провер.	Панина		
Разраб.	Мелешонкова		

3.501.1-149.1-1-0.4.04.00

Сетка арматурная С-65 ... С-68

Стадия	Масса	Масштаб
Р	см табл.	—
Лист	Листов 1	

Гидропромтрансстрой

Копир Роф.

Формат А3

Инв. № подл. | Подпись и дата | Взам. инв. №

Развёртка

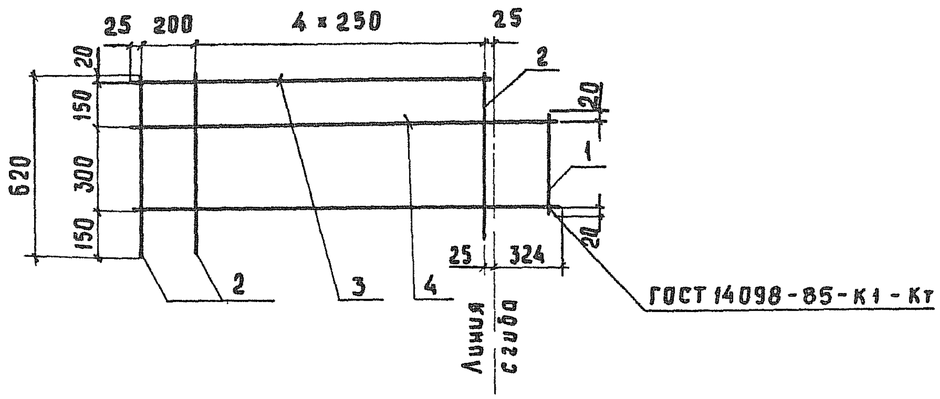

Сетка в готовом виде

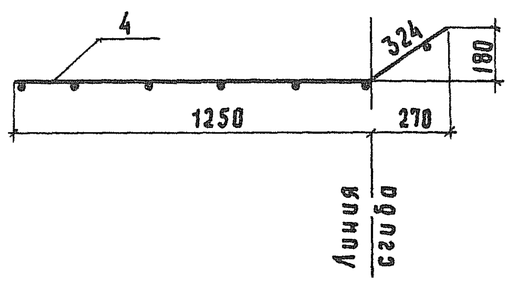

Формат	Зона	Поз	Обозначение	Наименование	Кол	Примечание
				Детали		
Бч		1		ф5Вр I ГОСТ 6727-80, ℓ = 340	1	0,05 кг
Бч		2		ф5Вр I ГОСТ 6727-80, ℓ = 620	6	0,10 кг
Бч		3		ф6А III ГОСТ 5781-82, ℓ = 1250	1	0,3 кг
А3		4		ф10А III ГОСТ 5781-82, ℓ = 1575	2	1,0 кг

Нач отд	Михайлов	
Н констр	Гордеев	
Гл спец	Гордеев	
Гл инж пр	Качкин	
Рук гр	Осипенко	
Провер	Панина	
Разработ	Таранова	

3 501 1-149 1-1-0 4 05 00

Сетка арматурная С-69

Стадия	Масса	Масштаб
Р	2,9	1 20
Лист	Листов 1	

Гипропромтрансстрой

Копир Рог

Формат А3

Инв № подл | Подпись и дата | Взам инв №

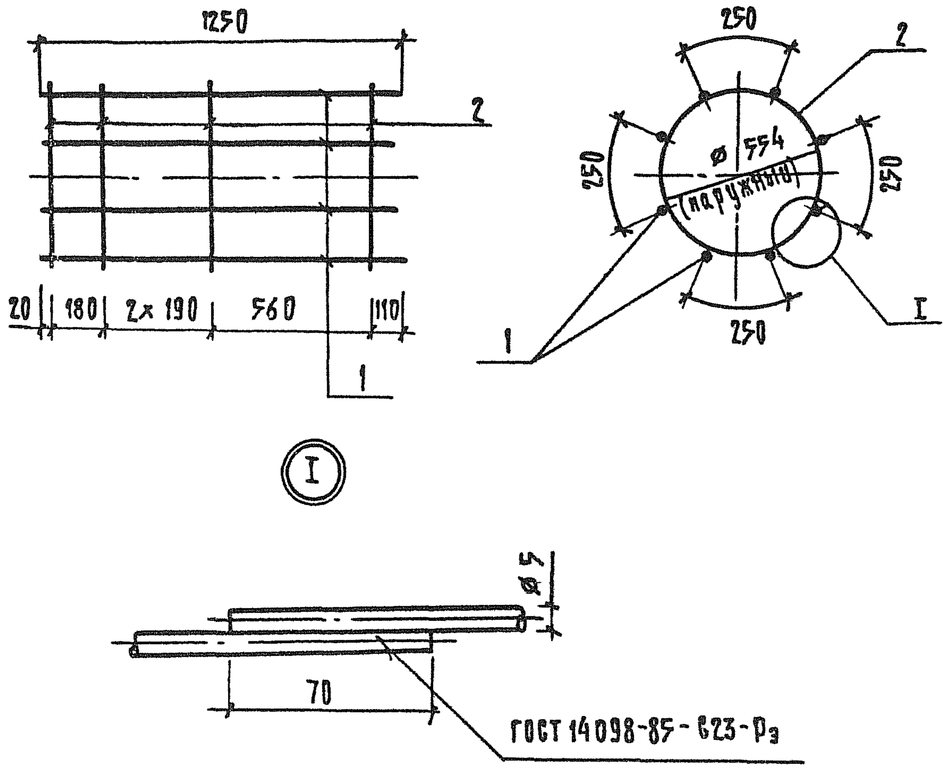

Формат	Зона	Поз	Обозначение	Наименование	Кол	Примечание
				Детали		
Б4		1		ф5ВрI ГОСТ 6727-80, l=1250	8	0,2 кг
Б4		2		ф5ВрI ГОСТ 6727-80, l=1790	5	0,3 кг

Нач отд	Михаил		
Н контр	Гордеев		
Гл спец.	Гордеев		
Гл инж пр	Кочкин		
Рук гр	Осипенко		
Провер	Панина		
Разраб	Мелешонкова		

3.501.1 - 149.1-1-0.4 09 00

Каркас арматурный К-2

Стадия	Масса	Масштаб
Р	3,1	1:2
Лист	Листов 1	

Гипропромтрансстрой

Взам инв. N | Подпись и дата | Инв. N подл.

Копир. Гр

Формат А4

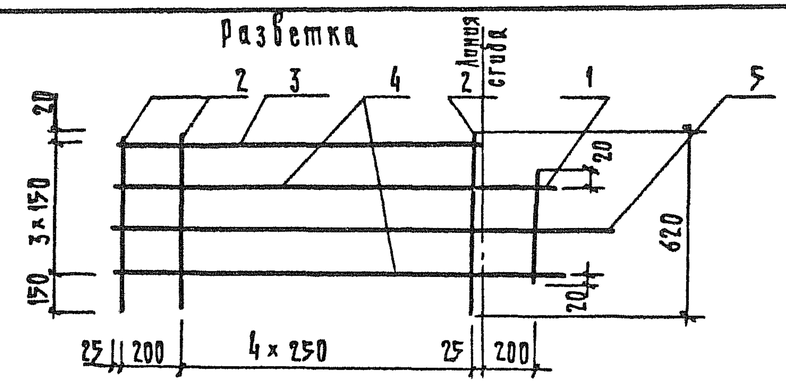

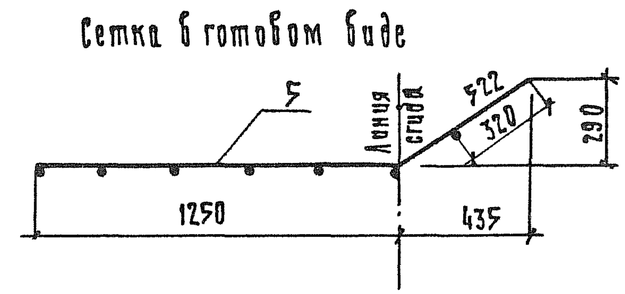

Формат	Зона	Поз	Обозначение	Наименование	Кол	Примечание
				Детали		
Б4		1		ф5ВрI ГОСТ 6727-80, l=340	1	0,05 кг
Б4		2		ф5ВрI ГОСТ 6727-80, l=620	6	0,1 кг
Б4		3		ф6АIII ГОСТ 5781-82, l=1250	1	0,3 кг
А4		4		ф6АIII ГОСТ 5781-82, l=1575	2	0,4 кг
А4		5		ф6АIII ГОСТ 5781-82, l=1775	1	0,4 кг

Нач. отд	Михайлов		
Н контр	Гордеев		
Гл спец	Гордеев		
Гл инж пр	Кочкин		
Рук гр	Осипенко		
Провер	Панина		
Разраб	Мелешонкова		

3.501.1 - 149 1-1-0.4 06 00

Сетка арматурная С-70

Стадия	Масса	Масштаб
Р	2,1	1:20
Лист	Листов 1	

Гипропромтрансстрой

Взам инв N | Подпись и дата | Инв N подл

Копир. Гр

Формат А4

Развёртка

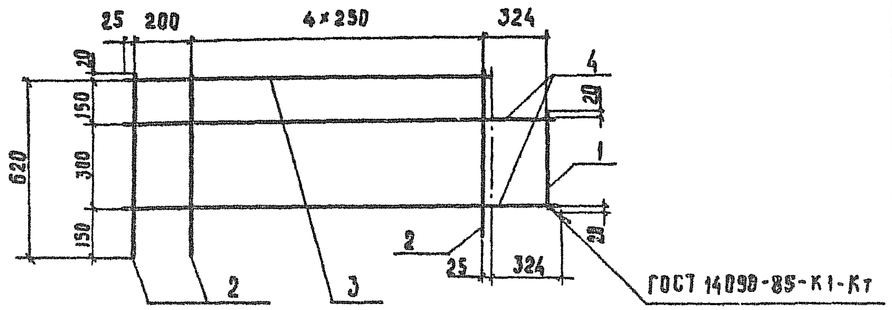

Сетка в готовом виде

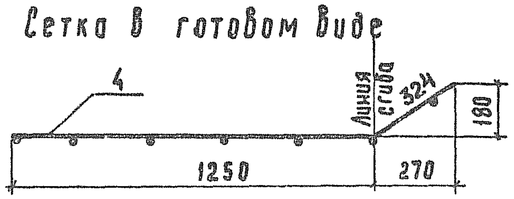

Формат	Зона	Поз.	Обозначение	Наименование	Кол.	Примечание
				Детали		
Б4		1		Ф5ВрI ГОСТ6727-80, ℓ=340	1	0.05 кг
Б4		2		Ф5ВрI ГОСТ6727-80, ℓ=620	6	0.1 кг
Б4		3		Ф10АII ГОСТ5781-82, ℓ=1250	1	0.8 кг
Б4		4		Ф12АII ГОСТ5781-82, ℓ=1575	2	1.4 кг

Нач. отд.	Михайлов		3.501.1-149.1-1-0.4.07.00
Н. контр.	Гордеев		Сетка арматурная С-71
Гл. спец.	Гордеев		Стадия: Р; Масса: 4,2; Масштаб: 1:20
Гл. инж. пр.	Кочкин		Лист; Листов 1
Рук. гр.	Осипенко		Гипропромтранестрой
Проверил	Панина		
Разработ.	Бирюкова		

Взам. инв. № | Подпись и дата | Инв. № подл.

Копир Роз. Формат А4

Развёртка

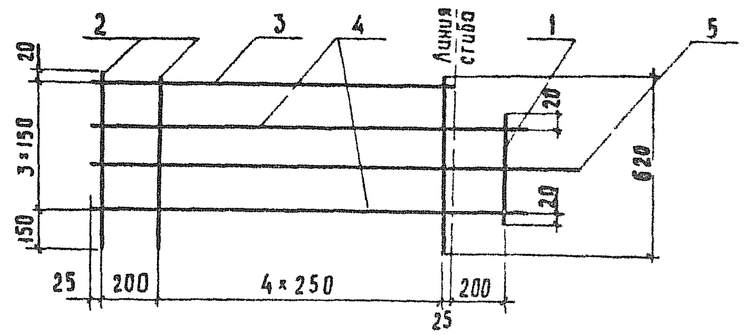

Сетка в готовом виде

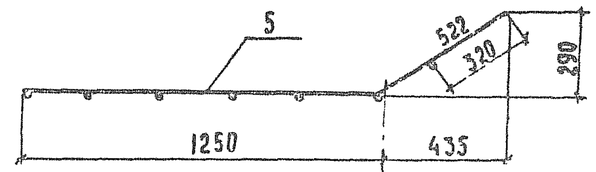

Формат	Зона	Поз.	Обозначение	Наименование	Кол.	Примечание
				Детали		
Б4		1		Ф5ВрI ГОСТ6727-80, ℓ=340	1	0.05 кг
Б4		2		Ф5ВрI ГОСТ6727-80, ℓ=620	6	0.1 кг
Б4		3		Ф10АII ГОСТ5781-82, ℓ=1250	1	0.8 кг
Б4		4		Ф10АII ГОСТ5781-82, ℓ=1575	2	1.0 кг
Б4		5		Ф10АII ГОСТ5781-82, ℓ=1775	1	1.1 кг

Нач. отд.	Михайлов		3.501.1-149.1-1-0.4.09.00
Н контр.	Гордеев		Сетка арматурная С-72
Гл спец	Гордеев		Стадия: Р; Масса: 4.0; Масштаб: 1:20
Гл. инж пр	Кочкин		Лист; Листов 1
Рук. гр	Осипенко		Гипропромтранестрой
Проверил	Панина		
Разработ.	Бирюкова		

Взам. инв. № | Подпись и дата | Инв. № подл.

Копир. Роз. Формат А4

Развёртка

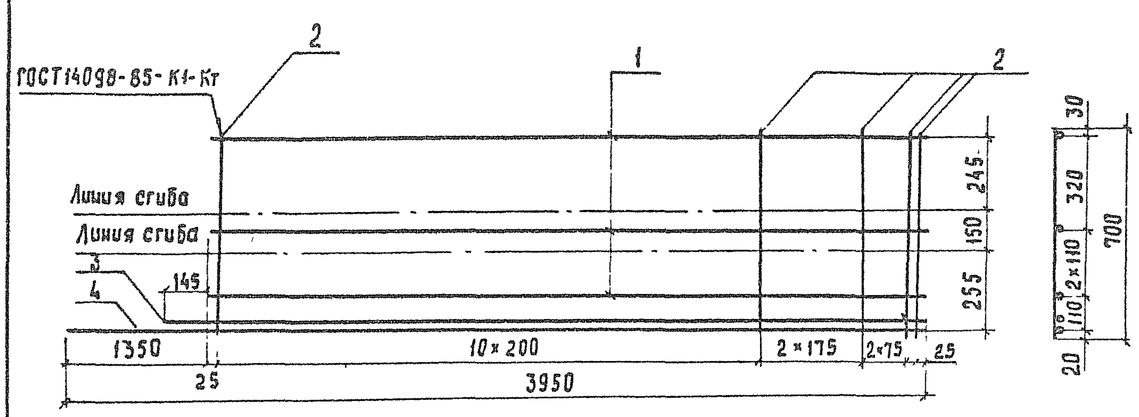

Сетка в готовом виде

М 1:10

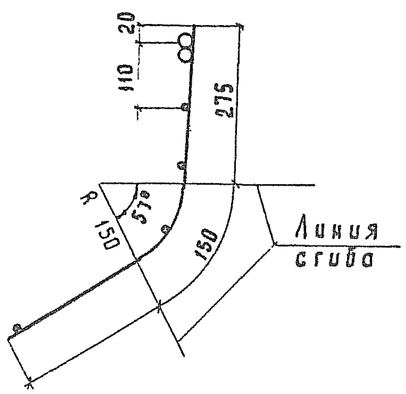

Обозначение	Марка сетки	Масса сетки, кг
3.501.1-149.1-1-0.5.01.00	С-73	15,3
-01	С-74	21,3
-02	С-75	26,4
-03	С-76	32,1

Спецификация	Зона	Поз.	Обозначение	Наименование	Кол.	Примечание
			Переменные данные для исполнений.			
				3.501.1-149.1-1-0.5.01.00		С-73
				Детали		
Б4		1		Ф5ВрI ГОСТ6727-80, ℓ=2600	4	0,4 кг
Б4		2		Ф6АIII ГОСТ5781-82, ℓ=700	16	0,2 кг
Б4		3		Ф16АIII ГОСТ5781-82, ℓ=2745	1	4,3 кг
Б4		4		Ф16АIII ГОСТ5781-82, ℓ=3950	1	6,2 кг
				3.501.1-149.1-1-05.01.00-01		С-74
				Детали		
Б4		1		Ф5ВрI ГОСТ6727-80, ℓ=2600	4	0,4 кг
Б4		2		Ф6АIII ГОСТ5781-82, ℓ=700	16	0,2 кг
Б4		3		Ф20АIII ГОСТ5781-82, ℓ=2745	1	6,8 кг
Б4		4		Ф20АIII ГОСТ5781-82, ℓ=3950	1	9,7 кг
				3.501.1-149.1-1-0.5.01.00-02		С-75
				Детали		
Б4		1		Ф5ВрI ГОСТ6727-80, ℓ=2600	4	0,4 кг
Б4		2		Ф8АIII ГОСТ5781-82, ℓ=700	16	0,3 кг
Б4		3		Ф22АIII ГОСТ5781-82, ℓ=2745	1	8,2 кг
Б4		4		Ф22АIII ГОСТ5781-82, ℓ=3950	1	11,8 кг
				3.501.1-149.1-1-0.5.01.00-03		С-76
				Детали		
Б4		1		Ф5ВрI ГОСТ6727-80, ℓ=2600	4	0,4 кг
Б4		2		Ф8АIII ГОСТ5781-82, ℓ=700	16	0,3 кг
Б4		3		Ф25АIII ГОСТ5781-82, ℓ=2745	1	10,5 кг
Б4		4		Ф25АIII ГОСТ5781-82, ℓ=3950	1	15,2 кг

3.501.1-149.1-1-0.5.01.00

Нач. отд	Михайлов	
Гл спец	Гордеев	
Н контр	Гордеев	
Гл инж пр	Кочкин	
Рук гр	Осипенко	
Проверил	Панина	
Разработ	Таранова	

Сетка арматурная С-73 . . С-76

Стадия	Масса	Масшт
Р	См табл	—
Лист	Листов 1	

Гипропромтрансстрой

Копир Ро

Формат А3

Инв. № подл. | Подпись и дата | Взам. инв. №

Развертка

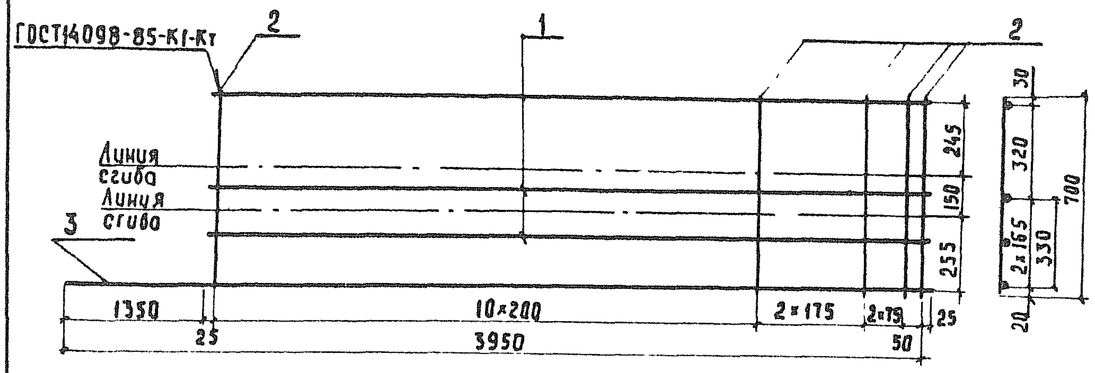

Сетка в готовом виде

М1:10

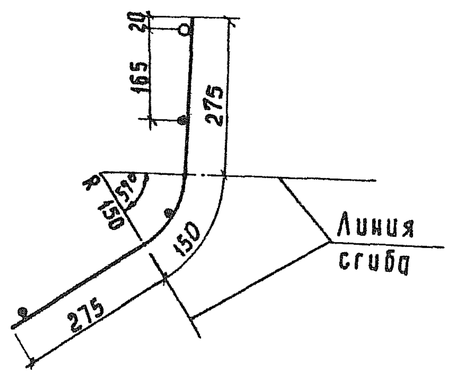

Обозначение	Марка сетки	Масса сетки, кг
3.501.1-149.1-1-0.5.-02 00	С-77	10,6
-01	С-78	14,1
-02	С-79	17,8
-03	С-80	21,2

Формат	Зона	Поз	Обозначение	Наименование	Кол	Примечание
			Переменные данные для исполнений			
				3.501.1-149.1-1-0.5.02.00		С-77
				Детали		
Б4		1		Ф5ВрI ГОСТ6727-80, ℓ=2600	3	0,4 кг
Б4		2		Ф6АIII ГОСТ5781-82, ℓ=700	16	0,2 кг
Б4		3		Ф16АIII ГОСТ5781-82, ℓ=3950	1	6,2 кг
				3.501.1-149.1-1-0.5.02.00-01		С-78
				Детали		
Б4		1		Ф5ВрI ГОСТ6727-80, ℓ=2600	3	0,4 кг
Б4		2		Ф6АIII ГОСТ5781-82, ℓ=700	16	0,2 кг
Б4		3		Ф20АIII ГОСТ5781-82, ℓ=3950	1	9,7 кг
				3.501.1-149.1-1-0.5.02.00-02		С-79
				Детали		
Б4		1		Ф5ВрI ГОСТ6727-80, ℓ=2600	3	0,4 кг
Б4		2		Ф8АIII ГОСТ5781-82, ℓ=700	16	0,3 кг
Б4		3		Ф22АIII ГОСТ5781-82, ℓ=3950	1	11,8 кг
				3.501.1-149.1-1-0.5.02.00-03		С-80
				Детали		
Б4		1		Ф5ВрI ГОСТ6727-80, ℓ=2600	3	0,4 кг
Б4		2		Ф8АIII ГОСТ5781-82, ℓ=700	16	0,2 кг
Б4		3		Ф25АIII ГОСТ5781-82, ℓ=3950	1	15,2 кг

3.501.1-149.1-1-0.5.02.00

Нач.отд.	Михайлов	
Н.контр.	Гордеев	
Гл.спец.	Гордеев	
Гл.инж.пр.	Кочкин	
Рук.гр.	Осипенко	
Провер.	Панина	
Разраб.	Таранова	

Сетка арматурная С-77... С-80

Стадия	Масса	Масштаб
Р	см. табл.	—
Лист	Листов 1	

Гипровромтроисстрой

Инв.№ подл. | Подпись и дата | Взам.инв.№

Копир.Роф

Формат А3

Развёртка

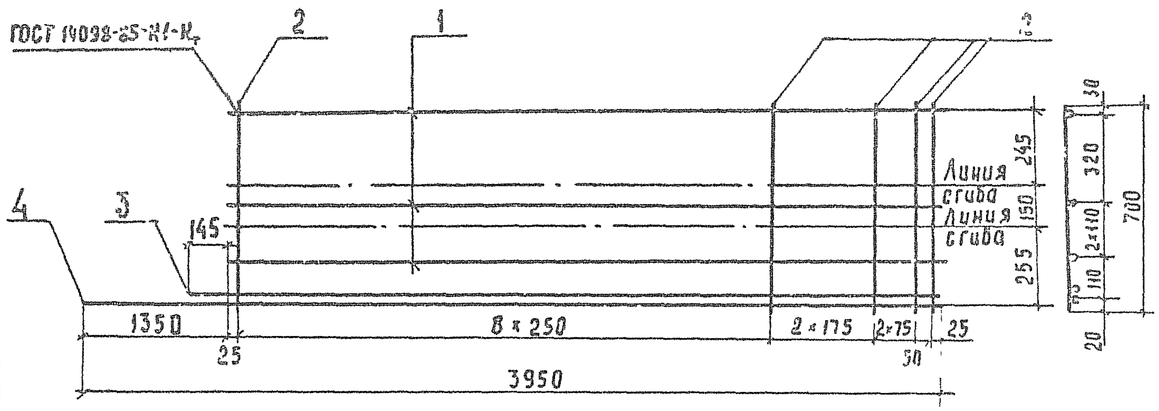

Сетка в готовом виде

М1:10

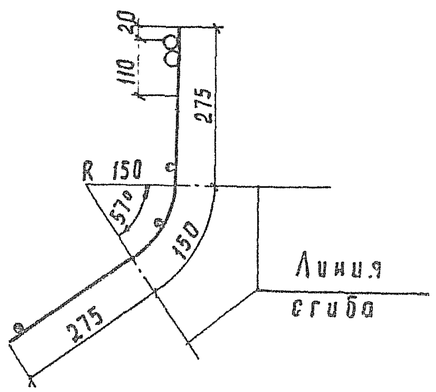

Обозначение	Марка сетки	Масса сетки, кг
3 501.1-149.1-1-0.5.03.00	С-81	23,7
01	С-82	27,2
02	С-83	32,9
03	С-84	39,6

Марка	Зона	Поз.	Обозначение	Наименование	Кол.	Масса ед. кг
				Перемычные доски для исполнений		
				3 501-1491-1-05 03 00		С-84
				Детали		
				Ф5 ВрI ГОСТ 6727-80, ℓ=2600	4	0,4 кг
				Ф10АII ГОСТ 5781-82, ℓ=700	14	0,4 кг
				Ф20АII ГОСТ 5781-82, ℓ=2745	1	6,8 кг
				Ф20АII ГОСТ 5781-82, ℓ=3950	1	9,7 кг
				3 501.1-1491-1-05 03 00-01		С-82
				Детали		
				Ф5 ВрI ГОСТ 6727-80, ℓ=2600	4	0,4 кг
				Ф10АII ГОСТ 5781-82, ℓ=700	14	0,4 кг
				Ф22АII ГОСТ 5781-82, ℓ=2745	1	8,2 кг
				Ф22АII ГОСТ 5781-82, ℓ=3950	1	11,8 кг
				3 501.1-1491-1-05 03.00-02		С-83
				Детали		
				Ф5 ВрI ГОСТ 6727-80, ℓ=2600	4	0,4 кг
				Ф10АII ГОСТ 5781-82, ℓ=700	14	0,4 кг
				Ф25АII ГОСТ 5781-82, ℓ=2745	1	10,5 кг
				Ф25АII ГОСТ 5781-82, ℓ=3950	1	15,2 кг
				3 501.1-1491-1-05 03 00-03		С-84
				Детали		
				Ф5 ВрI ГОСТ 6727-80, ℓ=2600	4	0,4 кг
				Ф10АII ГОСТ 5781-82, ℓ=700	14	0,4 кг
				Ф28АII ГОСТ 5781-82, ℓ=2745	1	13,3 кг
				Ф28АII ГОСТ 5781-82, ℓ=3950	1	19,1 кг

Нач отд	Михайлов	
Н контр	Горбеев	
Гл спец	Горбеев	
Гл инж пр	Кочкин	
Рук гр	Осипенко	
Провер.	Панина	
Разраб.	Мелешонкова	

3 501.1-1491-1-05.03 00

Сетка арматурная С-81 С-84

Стадия	Масса	Масштаб
Р	см. табл.	
Лист	Листов 1	

Гипропромтрансстрой

Инв. № подл. | Подпись и дата | Взам. инв. №

Копир. Роф.

Формат А3

Развертка

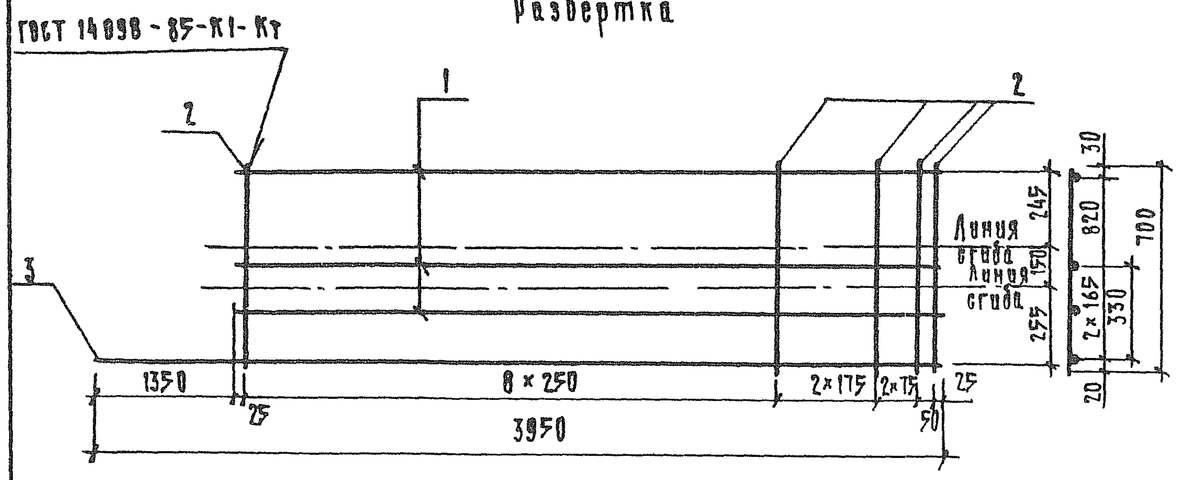

Сетка в готовом виде

М 1:10

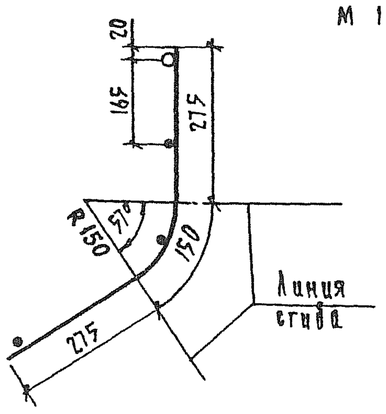

Обозначение	Марка сетки	Масса сетки, кг
3501 1-149 1-1-05 04 00	С-85	16,5
-01	С-86	18,6
-02	С-87	22,0
-03	С-88	25,9

Формат	Зона	Поз	Обозначение	Наименование	Кол	Примеч
				Переменные данные для исполнения		
				3501 1-149 1-1-05 04 00		С-85
				Детали		
Б4		1		ф5 Вр I ГОСТ 6727-86, ℓ=2600	3	0,4 кг
Б4		2		ф10 А II ГОСТ 5781-82, ℓ=700	14	0,4 кг
Б4		3		ф 20 А II ГОСТ 5781-82, ℓ=3950	1	9,7 кг
				3501 1-149 1-1-05 04 00-01		С-86
				Детали		
Б4		1		ф5 Вр I ГОСТ 6727-80, ℓ=2600	3	0,4 кг
Б4		2		ф10 А II ГОСТ 5781-82, ℓ=700	14	0,4 кг
Б4		3		ф 22 А II ГОСТ 5781-82, ℓ=3950	1	11,8 кг
				3501 1-149 1-1-05 04 00-02		С-87
				Детали		
Б4		1		ф5 Вр I ГОСТ 6727-80, ℓ=2600	3	0,4 кг
Б4		2		ф10 А II ГОСТ 5781-82, ℓ=700	14	0,4 кг
Б4		3		ф 25 А II ГОСТ 5781-82, ℓ=3950	1	15,2 кг
				3501 1-149 1-1-05 01 00-03		С-88
				Детали		
Б4		1		ф5 Вр I ГОСТ 6727-80, ℓ=2600	3	0,4 кг
Б4		2		ф10 А II ГОСТ 5781-82, ℓ=700	14	0,4 кг
Б4		3		ф 28 А II ГОСТ 5781-82, ℓ=3950	1	19,1 кг

Нач отд	Михайлов	
Н контр	Гордеев	
Гл спец	Гордеев	
Гл инж пр	Кочкин	
Рук гр	Осипенко	
Проверил	Панина	
Разраб	Мелешенкова	

3501 1-149 1-1-05 04 00

Сетка арматурная С-85 С-88

Стадия	Масса	Масштаб
Р	см табл	—
Лист	Листов 1	

Гипропромтрансстрой

Копир

Формат А3

Инв № подл | Подпись и дата | Взам инв №

Развёртка

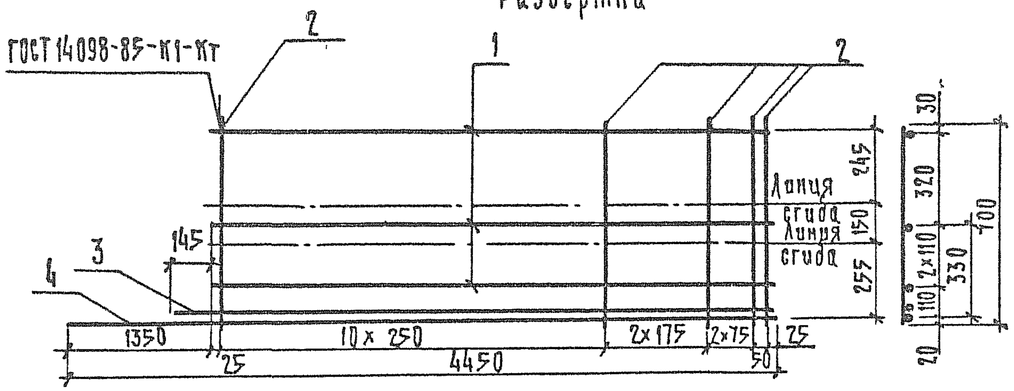

Сетка в готовом виде

М 1:10

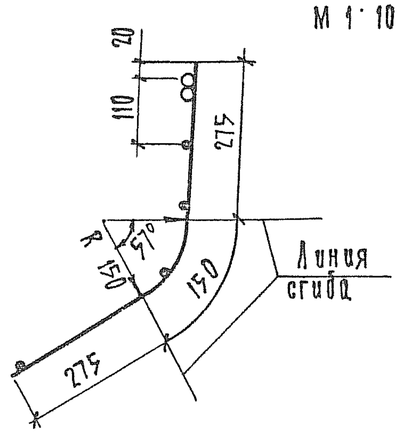

Обозначение	Марка сетки	Масса сетки, кг
3.501.1-149.1-1-06 01.00	С-89	17,3
-01	С-90	24,2
-02	С-91	29,8
-03	С-92	36,4

Формат	Зона	Поз	Обозначение	Наименование	Кол	Примечание
				Переменные данные для исполнения		
				3.501.1-149.1-1-06 01.00		С-89
				Детали		
Б4		1		ф8р I ГОСТ 6727-80, ℓ=3100	4	0,5 кг
Б4		2		ф6А III ГОСТ 5781-82, ℓ=700	16	0,2 кг
Б4		3		ф16А III ГОСТ 5781-82, ℓ=3245	1	5,1 кг
Б4		4		ф16А III ГОСТ 5781-82, ℓ=4450	1	7,0 кг
				3.501.1-149.1-1-06 01.00-01		С-90
				Детали		
Б4		1		ф8р I ГОСТ 6727-80, ℓ=3100	4	0,5 кг
Б4		2		ф6А III ГОСТ 5781-82, ℓ=700	16	0,2 кг
Б4		3		ф20А III ГОСТ 5781-82, ℓ=3245	1	8,0 кг
Б4		4		ф20А III ГОСТ 5781-82, ℓ=4450	1	11,0 кг
				3.501.1-149.1-1-06 01.00-02		С-91
				Детали		
Б4		1		ф8р I ГОСТ 6727-80, ℓ=3100	4	0,5 кг
Б4		2		ф8А III ГОСТ 5781-82, ℓ=700	16	0,3 кг
Б4		3		ф22А III ГОСТ 5781-82, ℓ=3245	1	9,7 кг
Б4		4		ф22А III ГОСТ 5781-82, ℓ=4450	1	13,3 кг
				3.501.1-149.1-1-06 01.00-03		С-92
				Детали		
Б4		1		ф8р I ГОСТ 6727-80, ℓ=3100	4	0,5 кг
Б4		2		ф8А III ГОСТ 5781-82, ℓ=700	16	0,3 кг
Б4		3		ф25А III ГОСТ 5781-82, ℓ=3245	1	12,5 кг
Б4		4		ф25А III ГОСТ 5781-82, ℓ=4450	1	17,1 кг

3.501.1-149.1-1-06 01.00

Нач отд	Михайлов		
Н контр	Гордеев		
Гл спец	Гордеев		
Гл инж пр	Кочкин		
Рук гр	Осипенко		
Провер	Панина		
Разраб.	Баранова		

Сетка арматурная С-89... С-92

Стадия	Масса	Масштаб
Р	см табл	—
Лист	Листов 1	

Гипропромтранестрой

Копир

Формат А3

Инв. № подл. | Подпись и дата | Взам. инв. №

Развёртка

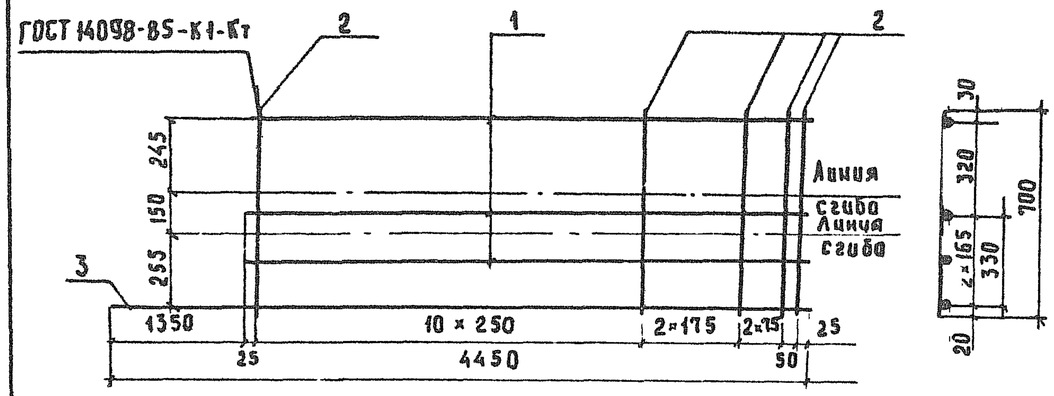

Сетка в готовом виде

М1:10

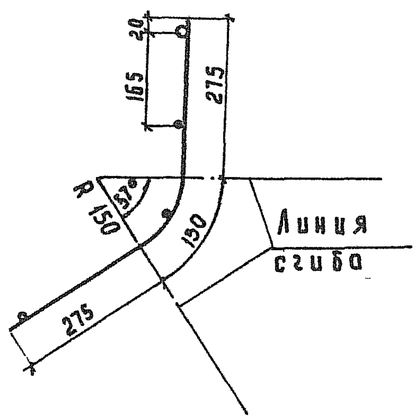

Обозначение	Марка сетки	Масса сетки, кг
3.501.1-149.1-1-0.6.02.00	С-93	11,7
-01	С-94	15,7
-02	С-95	19,6
-03	С-96	23,4

Формат	Зона	Поз.	Обозначение	Наименование	Кол.	Примечание
				Переменные данные для исполнений:		
				3.501.1-149.1-1-0.6.02.00		С-93
				Детали		
Бч		1		Ф5ВрI ГОСТ6727-80, ℓ=3100	3	0,5кг
Бч		2		Ф6АIII ГОСТ5782-82, ℓ=700	16	0,2кг
Бч		3		Ф16АIII ГОСТ5781-82, ℓ=4450	1	7,0 кг
				3.501.1-149.1-1-0.6.02.00-01		С-94
				Детали		
Бч		1		Ф5ВрI ГОСТ6727-80 ℓ=3100	3	0,5 кг
Бч		2		Ф6АIII ГОСТ5781-82, ℓ=700	16	0,2кг
Бч		3		Ф20АIII ГОСТ5781-82, ℓ=4450	1	11,0кг
				3.501.1-149.1-1-0.6.02.00-02		С-95
				Детали		
Бч		1		Ф5ВрI ГОСТ6727-80, ℓ=3100	3	0,5кг
Бч		2		Ф8АIII ГОСТ5781-82, ℓ=700	16	0,3кг
Бч		3		Ф22АIII ГОСТ5781-82, ℓ=4450	1	13,3кг
				3.501.1-149.1-1-0.6.02.00-03		С-96
				Детали		
Бч		1		Ф5ВрI ГОСТ6727-80, ℓ=3100	3	0,5кг
Бч		2		Ф8АIII ГОСТ5781-82, ℓ=700	16	0,3кг
Бч		3		Ф25АIII ГОСТ5781-82, ℓ=4450	1	17,1кг

Нач. отд.	Михайлов	
Н. контр.	Гордеев	
Гл. спец.	Гордеев	
Гл. инжпр.	Кочкин	
Рук. гр.	Осипенко	
Провер.	Панина	
Разработ.	Торанова	

3.501.1-149.1-1-0.6.02.00

Сетка арматурная С-93... С-96

Стадия	Масса	Масштаб
Р	См. табл.	—
Лист	Листов 1	

Гипропромтрансстрой

Инв. № подл. | Подпись и дата | Взам. инв. №

Копир. Роф.

Формат А3

Развёртка

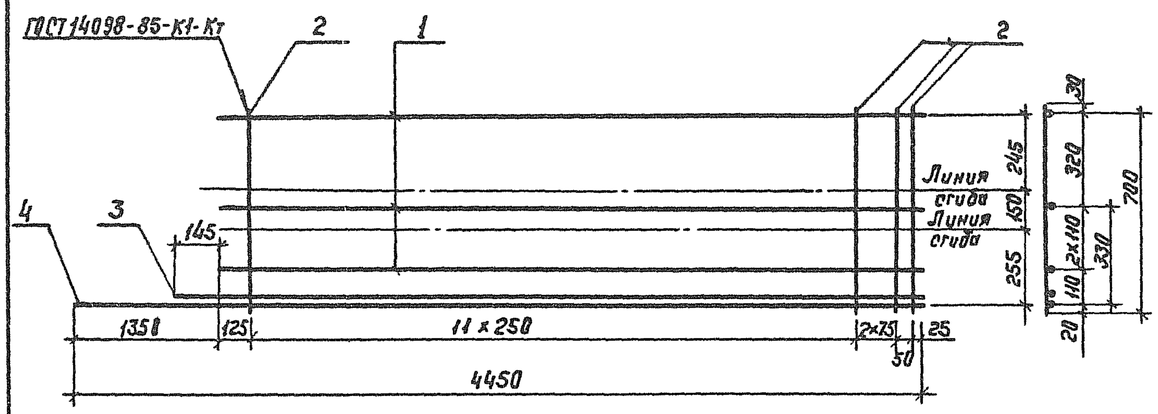

Сетка в готовом виде

м 1:10

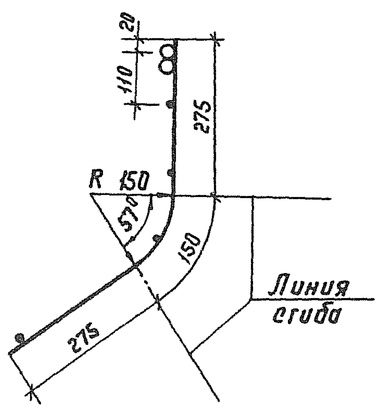

Обозначение	Марка сетки	Масса сетки, кг
3.501.1-149.1-1-0.6.03.00	С-97	27,0
-01	С-98	31,0
-02	С-99	37,6
-03	С-100	45,2

Форм.	Зона	Поз.	Обозначение	Наименование	Кол.	Примеч.
				Переменные данные для исполнений:		
				3.501.1-149.1-1-0.6.03.00		С-97
				Детали		
Бч		1		ф5ВрI ГОСТ 6727-80, ℓ=3100	4	0,5 кг
Бч		2		ф10АII ГОСТ 5781-82, ℓ=700	15	0,4 кг
Бч		3		ф20АII ГОСТ 5781-82, ℓ=3245	1	8,0 кг
Бч		4		ф20АII ГОСТ 5781-82, ℓ=4450	1	11,0 кг
				3.501.1-149.1-1-0.6.03.00-01		С-98
				Детали		
Бч		1		ф5ВрI ГОСТ 6727-80, ℓ=3100	4	0,5 кг
Бч		2		ф10АII ГОСТ 5781-82, ℓ=700	15	0,4 кг
Бч		3		ф22АII ГОСТ 5781-82, ℓ=3245	1	9,7 кг
Бч		4		ф22АII ГОСТ 5781-82, ℓ=4450	1	13,3 кг
				3.501.1-149.1-1-0.6.03.00-02		С-99
				Детали		
Бч		1		ф5ВрI ГОСТ 6727-80, ℓ=3100	4	0,5 кг
Бч		2		ф10АII ГОСТ 5781-82, ℓ=700	15	0,4 кг
Бч		3		ф25АII ГОСТ 5781-82, ℓ=3245	1	12,5 кг
Бч		4		ф25АII ГОСТ 5781-82, ℓ=4450	1	17,1 кг
				3.501.1-149.1-1-0.6.03.00-03		С-100
				Детали		
Бч		1		ф5ВрI ГОСТ 6727-80, ℓ=3100	4	0,5 кг
Бч		2		ф10АII ГОСТ 5781-82, ℓ=700	15	0,4 кг
Бч		3		ф28АII ГОСТ 5781-82, ℓ=3245	1	15,7 кг
Бч		4		ф28АII ГОСТ 5781-82, ℓ=4450	1	21,5 кг

Нач. отд.	Михайлов		3.501.1-149.1-1-0.6.03.00
Н. контр.	Гордеев		Сетка арматурная С-97 ... С-100
Гл. спец.	Гордеев		
Гл. инж. пр.	Кочкин		
Рук. гр.	Осипенко		
Провер.	Панина		
Разраб.	Мелешонкова		

Стадия	Масса	Масштаб
Р	См. табл.	
Лист	Листов 1	

Гипропромтранесстрой

Копир.

Формат А3

Развёртка

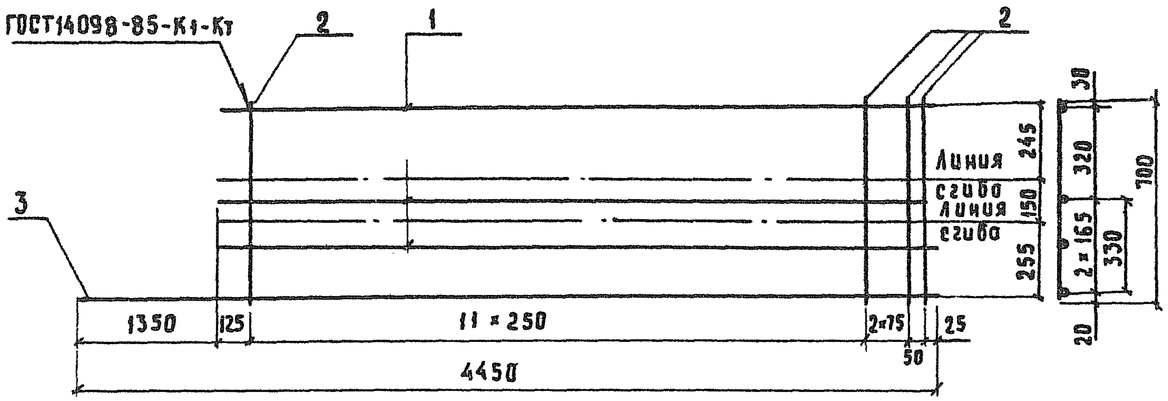

Сетка в готовом виде

М 1:10

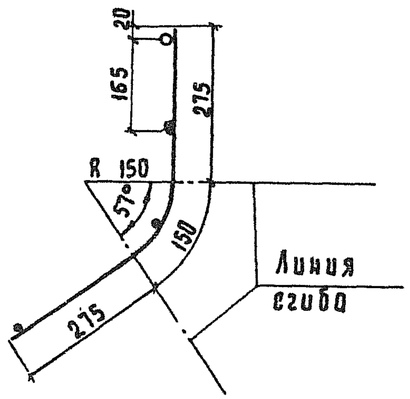

Обозначение	Марка сетки	Масса сетки, кг
3.501.1-149.1-1-0.6.04.00	С-101	18,5
01	С-102	20,5
02	С-103	24,6
03	С-104	29,0

Формат	Зона	Поз.	Обозначение	Наименование	Кол	Примечание
				Переменные данные для исполнений:		
				3.501.1-149.1-1-0.6.04.00		С-101
				Детали		
Бч		1		ф5ВрI ГОСТ6727-80, ℓ=3100	4	0,5 кг
Бч		2		ф10АII ГОСТ5781-82, ℓ=700	15	0,4 кг
Бч		3		ф20АII ГОСТ5781-82, ℓ=4450	1	11,0 кг
				3.501.1-149.1-1-0.6.04.00-01		С-102
				Детали		
Бч		1		ф5ВрI ГОСТ6727-80, ℓ=3100	4	0,5 кг
Бч		2		ф10АII ГОСТ5781-82, ℓ=700	15	0,4 кг
Бч		3		ф22АII ГОСТ5781-82, ℓ=4450	1	13,3 кг
				3.501-1-149.1-1-0.6.04.00-02		С-103
				Детали		
Бч		1		ф5ВрI ГОСТ6727-80, ℓ=3100	4	0,5 кг
Бч		2		ф10АII ГОСТ5781-82, ℓ=700	15	0,4 кг
Бч		3		ф25АII ГОСТ5781-82, ℓ=4450	1	17,1 кг
				3.501.1-149.1-1-0.6.04.00-03		С-104
				Детали		
Бч		1		ф5ВрI ГОСТ6727-80, ℓ=3100	4	0,5 кг
Бч		2		ф10АII ГОСТ5781-82, ℓ=700	15	0,4 кг
Бч		3		ф28АII ГОСТ5781-82, ℓ=4450	1	21,5 кг

Нач. отд.	Михайлов		3.501.1-149.1-1-0.6.04.00
Н. контр.	Гордеев		Сетка арматурная С-101 ... С-104
Гл. спец.	Гордеев		Стадия: Р; Масса: см. табл.; Масшт.:
Гл. инж. пр.	Качкин		Лист; Листов 1
Рук. гр.	Осипенко		Гипропромтрансстрой
Провер.	Панина		
Разраб.	Мелешонкова		

Копир. Роз.

Формат А3

Инв. № подл. | Подпись и дата | Взам. инв. №

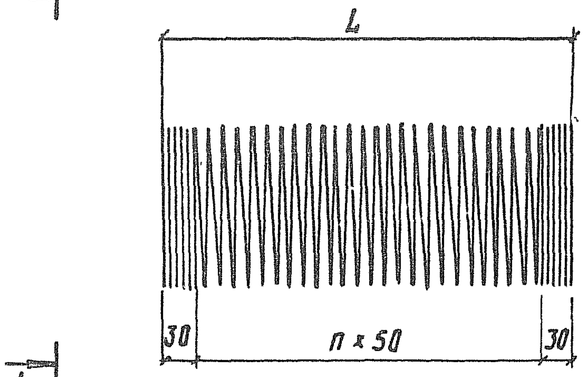

1 - 1

Ф569 (по осям)

Обозначение	L, мм	n	Длина заготовки ℓ, мм	Масса спирали, кг
3.501.1-149.1-1-0.1 00 02	810	15	46400	5,5
3.501.1-149.1-1-01.00 02-01	1160	22	57000	7.8

Нач. отд.	Михайлов		3.501.1-149.1-1-0.1.00.02
Н. контр.	Гордеев		Спираль
Гл. спец.	Гордеев		Стадия: Р; Масса: см. табл.; Масштаб: 1:20
Гл. инж. пр.	Кочкин		Лист; Листов 1
Рук. гр.	Осипенко		Ф5 Вр I ГОСТ 6727-80
Провер.	Бирюкова		Гипропромтрансстрой
Разраб.	Мелешонкова		

Копир. Роз. Формат А4

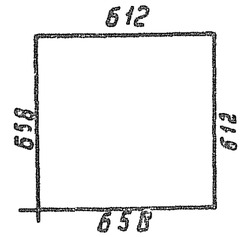

Нач. отд.	Михайлов		3.501-149.1-1-0.1.00.03
Н. контр.	Гордеев		Хомут
Гл. спец.	Гордеев		Стадия: Р; Масса: 0,4; Масштаб: 1:20
Гл. инж. пр.	Кочкин		Лист; Листов 1
Рук. гр.	Осипенко		Ф5 Вр I ГОСТ 6727-80, ℓ=2540
Провер.	Бирюкова		Гипропромтрансстрой
Разраб.	Мелешонкова		

Копир. Роз. Формат А4

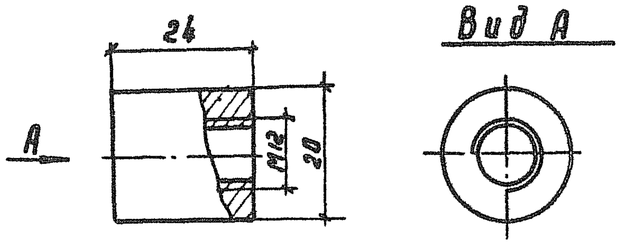

Нач.отд	Михайлов		
Н.контр.	Гордеев		
Гл спец	Гордеев		
Гл.инж.пр	Кочкин		
Рук.гр.	Осипенко		
Провер.	Панина		
Разраб.	Мелешонкова		

3.501.1-149.1-1-0.1.00.05

Втулка

Стадия	Масса	Масшт.
Р	0,05	1:1
Лист	Листов 1	

Труба 20×6 ГОСТ8734-75

Гипропромтрансстрой

Копир Рог.

Формат А4

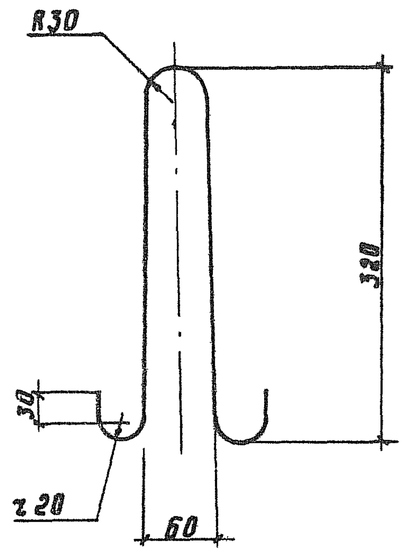

Нач.отд	Михайлов		
Н.контр.	Гордеев		
Гл спец	Гордеев		
Гл.инж.пр	Кочкин		
Рук.гр.	Осипенко		
Провер.	Панина		
Разраб.	Мелешонкова		

3.501.1-149.1-1-0.1.00.06

Петля строповочная

Стадия	Масса	Масшт.
Р	0,3	1:5
Лист	Листов 1	

ФВ1 ГОСТ5781-82, l=820

Гипропромтрансстрой

Копир. Рог.

Формат А4

Инв. № подл. | Подпись и дата | Взам. инв. №

Марка элемента	Изделия арматурные													Изделия закладные							Общий расход
	Арматура класса												Всего	Прокат марки ВСТ3 кп2 ГОСТ 103-76		Болт ГОСТ 7798-70	Труба			Всего	
	AI ГОСТ 5781-82		A III ГОСТ 5781-82								Вр1 ГОСТ 6727-80						ГОСТ 8734-75	ГОСТ 3262-75			
	Ф8	Итого	Ф6	Ф8	Ф10	Ф16	Ф20	Ф22	Ф25	Итого	Ф5	Итого		-8×50	Итого	12×30	20×6	32×2,8	Итого		
ТСУ-60-3,5	0,6	0,6	14,65		1,44	20,4				36,5	16,2	16,2	53,3	0,2	0,2	0,04	0,05	0,2	0,25	0,49	53,8
ТСУ-80-3,5							32,0			48,1			64,9								65,4
ТСУ-100-3,5			3,25	17,1				38,8		60,6			77,4								77,9
ТСУ-100-3,5									49,8	70,2			87,0								87,5
ТСУ-60-4,0			16,5		1,44	23,6				41,5	17,2	17,2	59,3								59,8
ТСУ-80-4,0							36,9			54,8			72,6								73,1
ТСУ-100-4,0			3,25	19,8				44,8		69,3			87,1								87,6
ТСУ-120-4,0									57,7	82,2			100,0								100,5
ТСУ-60-4,5			15,9		1,44	26,8				44,1	17,2	17,2	61,9								62,4
ТСУ-80-4,5							42,0			59,3			77,1								77,6
ТСУ-100-4,5			3,25	18,9				50,8		74,4			92								92,7
ТСУ-120-4,5									65,3	88,9			106,7								107,2

Инв. № подл. | Подпись и дата | Взам. инв. №

Нач. отд	Михаилов	
Н. контр	Гордеев	
Гл. спец.	Гордеев	
Гл. инж. пр	Кочкин	
Рук. гр	Осипенко	
Провер.	Панина	
Разраб	Устинова	

3 501 1-149, 1-1-0 0 00 00 РС

Ведомость расхода стали на элемент, кг

Стадия	Лист	Листов
Р	1	4

Гипропромтрансстрой

Копир Роу

Формат А3

Марка элемента	Изделия арматурные												Изделия закладные							Общий расход
	Арматура класса											Всего	Прокат марки ВСт3 кп2 ГОСТ 103-76		Болт ГОСТ 7798-70	Труба			Всего	
	AI ГОСТ 5781-82		AII ГОСТ 5781-82							BpI ГОСТ 6727-80						ГОСТ 8734-15	ГОСТ 3262-75			
	Ф8	Итого	Ф10	Ф12	Ф20	Ф22	Ф25	Ф28	Итого	Ф5	Итого		-8×50	Итого	12×30	20×6	32×28	Итого		
ТСУ-60-3,5С	0,6	0,6	28,1	2,08	32,0				62,18	18,98	18,98	81,76	0,2	0,2	0,04	0,05	0,2	0,25	0,49	82,25
ТСУ-80-3,5С						38,8			68,98			88,58								89,05
ТСУ-100-3,5С							50,1		80,28			99,86								100,35
ТСУ-120-3,5С								62,9	93,08			112,66								113,15
ТСУ-60-4,0С			31,7	2,08	36,9				70,68	19,98	19,98	91,26								91,75
ТСУ-80-4,0С						44,8			78,58			99,16								99,65
ТСУ-100-4,0С							57,7		91,48			112,06								112,55
ТСУ-120-4,0С								72,5	106,28			126,86								127,35
ТСУ-60-4,5С			30,5	2,08	41,9				74,48	19,98	19,98	95,06								95,55
ТСУ-80-4,9С						50,8			83,38			103,96								104,45
ТСУ-100-4,5С							65,3		97,88			118,46								118,95
ТСУ-120-4,5С								82,1	114,68			135,26								135,75

Инв. № подл. | Подпись и дата | Взам. инв. №

Марка элемента	Изделия арматурные													Изделия закладные							Общий расход
	Арматура класса													Прокат марки ВСт3кп2 ГОСТ 103-76		Болт ГОСТ 7798-70	ГОСТ 8734-75	ГОСТ 3262-75	Итого	Всего	
	AI ГОСТ 5781-82		AIII ГОСТ 5781-82								Вр I ГОСТ 6727-80		Всего								
	ф8	Итого	ф6	ф8	ф10	ф16	ф20	ф22	ф25	Итого	ф5	Итого		-8×50	Итого	12×30	20×6	32×2,5			
ТС-60-3,5	0,6	0,6	13,0		2,0	19,7				34,7	18,9	18,9	54,2	0,2	0,2	0,04	0,05	0,2	0,25	0,49	54,7
ТС-80-3,5						22,9	31,0			46,0			65,5								66,0
ТС-100-3,5			5,5	13,4				37,6		58,5			78,0								78,5
ТС-120-3,5									48,5	69,4			88,9								89,4
ТС-60-4,0			13,0		2,0					37,9	19,9	19,9	58,4								58,9
ТС-80-4,0						26,1	35,9			50,9			71,4								72,0
ТС-100-4,0			5,5	13,4				43,6		64,5			85,0								85,5
ТС-120-4,0									56,1	72,0			97,5								98,0
ТС-60-4,5			13,0		2,0					41,1	20,9	20,9	62,6								63,1
ТС-80-4,5							41,0			56,0			77,5								78,0
ТС-100-4,5			5,5	13,4				49,6		70,5			92,0								92,5
ТС-120-4,5									63,8	84,7			106,2								106,7

Инв. № подл. | Подпись и дата | Взам. инв. №

Марка элемента	Изделия арматурные												Изделия закладные							Общий расход
	Арматура класса											Вес	Прокат марки ВСт3 кп2 ГОСТ 103-76		Болт ГОСТ 7798-70	Труба			Вес	
	AI ГОСТ 5781-82		AII ГОСТ 5781-82							BpI ГОСТ 6727-80						ГОСТ 8734-75	ГОСТ 3262-75	Итого		
	Ф8	Итого	Ф10	Ф12	Ф20	Ф22	Ф25	Ф28	Итого	Ф5	Итого		-8×50	Итого	12×30	20×6	32×2,8			
ТС-60-3,5С	0,6	0,6	29,3	2,8	31,0				63,1	18,9	18,9	82,6	0,2	0,2	0,04	0,05	0,2	0,25	0,49	83,1
ТС-80-3,5С						37,6			69,7			89,2								89,7
ТС-100-3,5С							48,5		89,5			100,1								100,6
ТС-120-3,5С								60,9	93,0			112,5								113,0
ТС-60-4,0С			29,3	2,8	35,9				68,0	19,9	19,9	88,5								89,0
ТС-80-4,0С						43,6			75,7			96,2								97,0
ТС-100-4,0С							56,1		88,2			108,7								109,2
ТС-120-4,0С								70,6	102,7			123,2								124,0
ТС-60-4,5С			30,5	2,8	41,0				74,3	20,9	20,9	95,8								96,3
ТС-80-4,5С						49,6			82,9			104,4								104,9
ТС-100-4,5С							63,8		97,1			118,6								119,1
ТС-120-4,5С								80,2	113,5			135,0								135,5

Инв. № подл. | Подпись и дата | Взам. инв. №