ТИПОВЫЕ СТРОИТЕЛЬНЫЕ КОНСТРУКЦИИ, ИЗДЕЛИЯ И УЗЛЫ

# СЕРИЯ 1.134.1-16

## БЛОКИ ВНУТРЕННИХ СТЕН ЧЕРДАКА ЖИЛЫХ ЗДАНИЙ

ВЫПУСК 1

ЖЕЛЕЗОБЕТОННЫЕ БЛОКИ СТЕН ПРОХОДНОГО ЧЕРДАКА

РАБОЧИЕ ЧЕРТЕЖИ

23616
ЦЕНА 1-82

ЦЕНТРАЛЬНЫЙ ИНСТИТУТ ТИПОВОГО ПРОЕКТИРОВАНИЯ
ГОССТРОЯ СССР

Москва, А-445, Смольная ул., 22

Сдано в печать VIII 1989 года

Заказ № 5797 Тираж 4000 экз

ТИПОВЫЕ СТРОИТЕЛЬНЫЕ КОНСТРУКЦИИ ИЗДЕЛИЯ И УЗЛЫ

# СЕРИЯ 1.134.1-16

## БЛОКИ ВНУТРЕННИХ СТЕН ЧЕРДАКА ЖИЛЫХ ЗДАНИЙ

ВЫПУСК 1

## ЖЕЛЕЗОБЕТОННЫЕ БЛОКИ СТЕН ПРОХОДНОГО ЧЕРДАКА

РАБОЧИЕ ЧЕРТЕЖИ


РАЗРАБОТАНЫ ЦНИИЭП ЖИЛИЩА

ГЛАВНЫЙ ИНЖЕНЕР ИНСТИТУТА В.М. ОСТРЕЦОВ
НАЧАЛЬНИК ОТДЕЛА N 11 Н.Б. РОСИНСКИЙ
ГЛ. ИНЖЕНЕР ПРОЕКТА А.М. РОЗЕНТУЛ



УТВЕРЖДЕНЫ ГОСКОМАРХИТЕКТУРЫ
ПРИКАЗ ОТ 16.01.89 № 11.
ВВЕДЕНЫ В ДЕЙСТВИЕ ЦНИИЭП ЖИЛИЩА
С 15.02.89 ПРИКАЗ ОТ 27.01.89 N 59



© ЦИТП Госстроя СССР, 1989



23616 2

| Обозначение | Наименование | Стр. |
|---|---|---|
| 1.134.1 - 16 0000 ТО | Техническое описание | 3 |
| 1 134.1 - 16 1000 | Блоки внутренних стен чердака | |
| | ВБЧ - 60 (ВБЧ - 60.20.20-Т), ВБЧ-57 (ВБЧ-57.20.20-Т) | |
| | ВБЧ-54 (ВБЧ-54.20.20-Т), ВБЧ-42 (ВБЧ-42.20.20-Т) | 5 |
| 1.134.1 - 16 1000 СБ | Блоки внутренних стен чердака | |
| | ВБЧ-60 (ВБЧ-60.20.20-Т). Сборочный | |
| | чертёж | 6 |
| 1.134.1 - 16 1000 -01 СБ | Блоки внутренних стен чердака | |
| | ВБЧ-57 (ВБЧ-57.20.20-Т). Сборочный | |
| | чертеж. | 7 |
| 1.134.1 - 16 1000 -02 СБ | Блоки внутренних стен чердака | |
| | ВБЧ-54 (ВБЧ-54.20.20-Т). Сборочный | |
| | чертёж. | 8 |
| 1.134.1 - 16 1000 -03 СБ | Блоки внутренних стен чердака | |
| | ВБЧ-42 (ВБЧ-42.20.20-Т). Сборочный | |
| | чертеж | 9 |
| 1.134.1 - 16 0000 Д1 | Узлы I, II, III, IV | 10 |
| 1.134.1 - 16 0100 | Каркас пространственный КП1, КП2 | |
| | КП3, КП4 | 11 |
| 1.134.1 - 16 0100 СБ | Каркас пространственный КП1. | |
| | Сборочный чертёж. | 12 |
| 1.134.1 - 16 0100 -01СБ | Каркас пространственный КП2 | |
| | Сборочный чертёж. | 13 |
| 1.134.1 - 16 0100 -02СБ | Каркас пространственный КП3 | |
| | Сборочный чертёж. | 14 |

| Обозначение | Наименование | Стр. |
|---|---|---|
| 1.134.1 - 16 0100-03СБ | Каркас пространственный КП4 | |
| | Сборочный чертеж. | 15 |
| 1.134.1 - 16 0000 Д2 | Узлы 1, 2 | 16 |
| 1.134.1 - 16 0000 Д3 | Узел 3 | 17 |
| 1.134.1 - 16 0000 Д4 | Узел 4 | 18 |
| 1.134.1 - 16 0010 | Каркас К1 ... К5 | 19 |
| 1.134.1 - 16 0020 | Изделие закладное М 1 | 20 |
| 1.134.1 - 16 0030 | Изделие закладное М 2 | 20 |
| 1.134.1 - 16 0001 | Петля строповочная П1 ... П3 | 21 |
| 1.134.1 - 16 0000 Д5 | Монтажные узлы. Примеры. | 21 |
| 1.134.1 - 16 0000 РС | Ведомость расхода стали | |
| | Номенклатура блоков. | 22 |


| | | |
|---|---|---|
| Разраб | Кашина | |
| Провер. | Долмацина | |
| Гл.инж.пр | Розенчуа | |
| Нач.отд.11 | Росинский | |
| Н.контр. | Гиберман | |

1.134.1 - 16 0000

Содержание

| Стадия | Лист | Листов |
|---|---|---|
| Р | | 1 |

ЦНИИЭП жилища

Настоящий альбом рабочих чертежей блоков внутренних стен чердака, применяемых в 9-этажных и 5-этажных крупноблочных зданиях с проходным чердаком и конструктивной схемой с поперечными несущими стенами, разработан в соответствии с заданием Госкомитета по архитектуре и градостроительству при Госстрое СССР от 21.12.87 г.

Рабочие чертежи предназначены для изготовления блоков предприятиями строительной промышленности и применения в строительстве жилых домов. Номенклатуру блоков - см. докум. 1.134.1-16 0000 РС.

Изготовление блоков предусмотрено из тяжелого бетона класса по прочности на сжатие В15; допускается применение бетона класса В12,5 при условии отсутствия в опытных панелях трещин при изготовлении, транспортировании и монтаже. Изделия запроектированы с учетом их изготовления в стальных формах в горизонтальном положении.

При разработке блоков внутренних стен чердака учтены требования следующих стандартов, нормативных и инструктивных документов: ГОСТ 12504-80*, ГОСТ 13015.1-81, ГОСТ 13015.2-81, ГОСТ 13015.4-84, ГОСТ 10922-75, ГОСТ 6629-74*, СНиП 2.03.01-84.

Блоки армируются пространственными каркасами, собираемыми из плоских каркасов, монтажных петель и закладных деталей.

Продольные стержни вертикальных и горизонтальных каркасов изготавливаются из горячекатаной арматурной стали периодического профиля (ГОСТ 5781-82) класса А III, поперечные стержни каркасов, а также отдельные стержни для сборки пространственного каркаса - из обыкновенной арматурной проволоки периодического профиля (ГОСТ 6727-80) класса Вр I.

Изготовление каркасов, а также сборка пространственного каркаса производится контактной точечной электросваркой в соответствии с требованиями ГОСТ 10922-75 и ГОСТ 14098-85.

Закладные детали, принятые по типу унифицированных, включенных в рабочие чертежи серии 1.100.3-2 Общесоюзного строительного каталога, изготавливаются из стальных пластин и стрежневой горячекатаной арматурной стали периодического профиля (ГОСТ 5781-82) класса А II. Пластины закладных деталей изготавливаются из прокатной углеродистой стали, марки сталей принимаются с учетом расчетной температуры воздуха при транспортировке и монтаже панелей: при расчетной температуре до -30° включительно - ВСт3кп2, до -40° включительно - ВСт3пс6, ниже -40° - 10Г2С1. Марки сталей для гнутых стержней и анкерных стержней закладных деталей: при расчетной температуре до -40° включительно - ВСт5сп2, ниже -40° - 18Г2С.

Антикоррозионная защита стальных закладных деталей осуществляется в виде цинкового или другого вида покрытия в соответствии с требованиями СНиП 2.03.11-85.

Монтажные петли изготавливаются из стержневой горячекатаной арматуры (ГОСТ 5781-82) класса Ас II, марки 10ГТ согласно СНиП 2.03.01-84. В пространственном каркасе они привариваются к продольным стержням вертикальных каркасов.

Отпускная прочность бетона в изделиях должна устанавливаться в соответствии с требованиями ГОСТ 13015.0-83 и должна быть не ниже 70% в теплый период года и 90% в холодный период года при условии гарантии завода-изготовителя, что бетон достигнет проектной прочности в возрасте 28 суток.

Отпускная прочность бетона может быть уточнена проектной организацией, осуществляющей привязку проекта, с учетом конкретных условий строительства.

Приемка изделий должна осуществляться в соответствии с требованиями ГОСТ 12504-80* и ГОСТ 13015.1-81.

| | | | | | | |
|---|---|---|---|---|---|---|
| | | | 1.134.1 - 16 0000 ТО | | | |
| | | | ТЕХНИЧЕСКОЕ ОПИСАНИЕ | СТАДИЯ | ЛИСТ | ЛИСТОВ |
| | | | | Р | 1 | 2 |
| Гл.инж.пр | РОЗЕНТУК | | | ЦНИИЭП жилища | | |
| Нач.отд.11 | РОСИЖСКИЙ | | | | | |
| Н.контр | ГИБЕРМАН | | | | | |

Методы контроля и испытаний следует осуществлять в соответствии с ГОСТ 12504-80*. Контролю подлежат: прочность бетона и арматуры, геометрические размеры изделия, толщины защитных слоев бетона (контрольная толщина защитного слоя - 15 мм), положение связевых элементов и другие параметры, установленные стандартом. Схемы испытаний согласовываются с проектными организациями, разрабатывающими проекты привязки для конкретных участков строительства.

Транспортирование и хранение изделия производится в вертикальном положении или с отклонением от вертикали до $15^0$ при соблюдении требований ГОСТ 12504-80* в части закрепления изделий.

В типовых проектах должны быть даны указания по применению блоков и способы производства работ, обеспечивающие плотное заполнение раствором швов в местах сопряжения блоков. Поверхности блоков в местах сопряжения должны быть тщательно очищены от мусора, снега и льда.

Маркировка изделий выполнена в соответствии с требованиями ГОСТ 13015.2-81 и ГОСТ 11024-84. Полная марка изделия состоит из буквенно-цифровых групп, разделенных дефисом. Первая, буквенная группа содержит обозначение типа блока, во второй, цифровой группе содержатся габаритные размеры изделия, округленные до целого числа - длина и высота в дециметрах, толщина в сантиметрах, далее указан вид бетона.

Например, ВБЧ-60.20.20-т

В - внутренний

Б - блок

Ч - чердака

60 - длина 5980 мм

20 - высота 2020 мм

20 - толщина 200 мм

т - тяжелый бетон

Для удобства проектировщиков и строителей, кроме развернутой марки, дана также сокращенная марка каждого изделия, которая состоит из буквенной группы и длины изделия в дм, округленная до целого числа: например, полная марка ВБЧ-60.20.20-т, сокращенная - ВБЧ-60.

Расчетная схема блоков
внутренних стен чердака

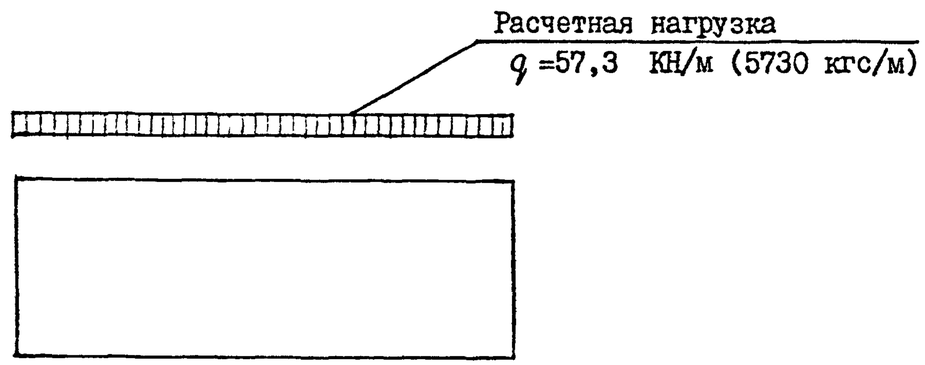


Примечания: 1. Снеговая нагрузка принята для У района (200 кгс/м2).

2. При определении q учтена зона повышенной снеговой нагрузки (снежные "мешки") возле машинного помещения лифта.
Коэффициент С=2 в зоне до 4 м от машинного помещения ( S =4 м).

Монтажные узлы - см. докум. 1.134.1-16 0000 Д5.



КОПИРОВАЛ 23616 5

| Формат | Зона | Поз. | Обозначение | Наименование | 1.134.1-16 1000 | | | | | | | | | | Примечание |
|---|---|---|---|---|---|---|---|---|---|---|---|---|---|---|---|
| | | | | | – | 01 | -02 | -03 | | | | | | | |
| | | | | **Документация** | | | | | | | | | | | |
| А3 | | | 1.134.1-16 1000 СБ | Сборочный чертеж | X | | | | | | | | | | |
| А3 | | | 1.134.1-16 1000-01СБ | Сборочный чертеж | | X | | | | | | | | | |
| А3 | | | -02СБ | Сборочный чертеж | | | X | | | | | | | | |
| А3 | | | -03СБ | Сборочный чертеж | | | | X | | | | | | | |
| А3 | | | 1.134.1-16 0000Д1 | Узлы I, II, III, IV | X | X | X | X | | | | | | | |
| А3 | | | 1.134.1-16 0000ТО | Техническое описание | X | X | X | X | | | | | | | |
| А3 | | | 1.134.1-16 0000РС | Ведомость расхода стали | X | X | X | X | | | | | | | |
| | | | | | | | | | | | | | | | |
| | | | | | | | | | | | | | | | |
| | | | | **Сборочные единицы** | | | | | | | | | | | |
| | | | | Каркас пространственный | | | | | | | | | | | |
| А3 | | 1 | 1.134.1-16 0100 СБ | КП 1 | X | | | | | | | | | | |
| А3 | | | 1.134.1-16 0100-01СБ | КП 2 | | X | | | | | | | | | |
| А3 | | | -02СБ | КП 3 | | | X | | | | | | | | |
| А3 | | | -03СБ | КП 4 | | | | X | | | | | | | |

| | | | |
|---|---|---|---|
| Разраб | Кашина | | |
| Рассчит. | Розенгуз | | |
| Провер. | Долмацина | | |
| Гл.инж.пр | Розенгуз | | |
| Нач.отд.11 | Росинский | | |
| Н.контр. | Гиберман | | |

1.134.1-16 1000

Блоки внутренних стен чердака
ВБЧ-60 (ВБЧ-60 20.20-Т),
ВБЧ-57 (ВБЧ-57 20.20-Т),
ВБЧ-54 (ВБЧ-54.20.20-Т),
ВБЧ-42 (ВБЧ-42.20.20-Т)

| Стадия | Лист | Листов |
|---|---|---|
| Р | 1 | 2 |

ЦНИИЭП жилища

Формат А4

| Инв.№ подл. | Подпись и дата | Взам.инв.№ |
|---|---|---|
| | | |

| Формат | Зона | Поз. | Обозначение | Наименование | 1.134.1-16 1000 | | | | | | | | | | Примечание |
|---|---|---|---|---|---|---|---|---|---|---|---|---|---|---|---|
| | | | | | – | -01 | -02 | -03 | | | | | | | |
| | | | | **Материал** | | | | | | | | | | | |
| Б4 | | 2 | | Бетон тяжелый класса В15 | 1,69 | 1,57 | 1,45 | 1,12 | | | | | | | $м^3$ |



Формат А4

23616 6

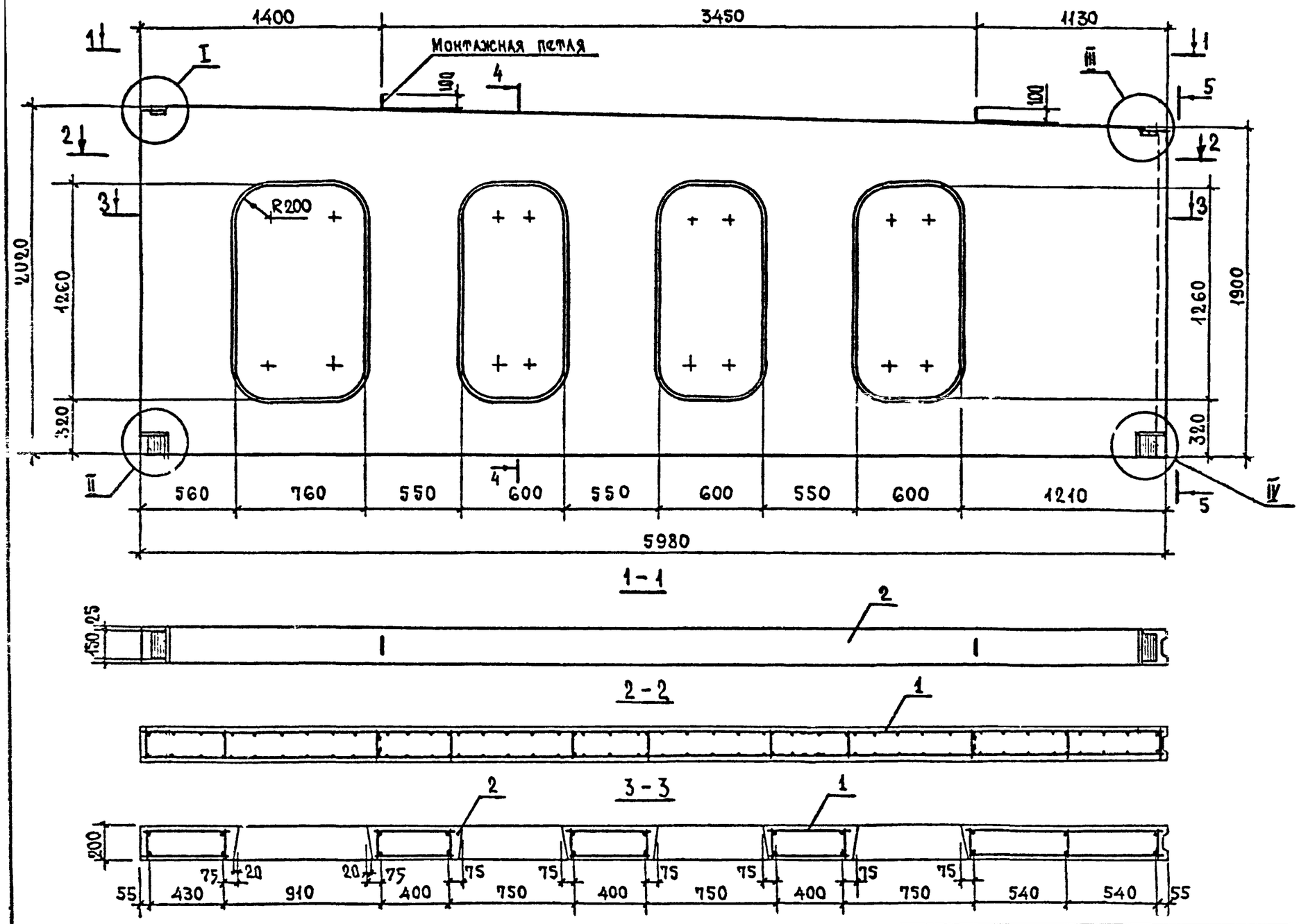


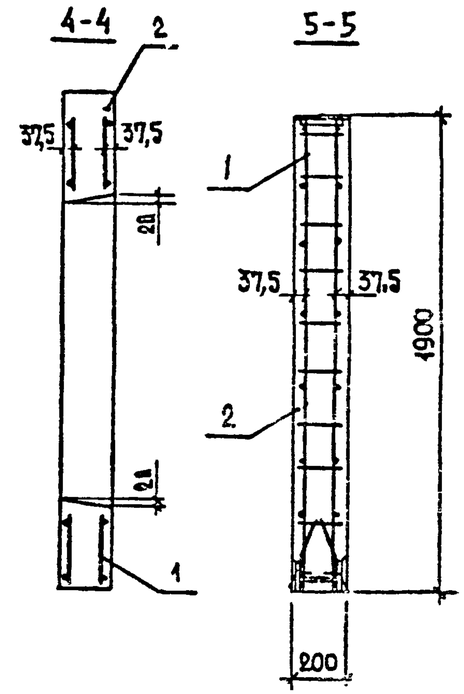


| | | | |
|---|---|---|---|
| Разраб. | Кашина | | |
| Рассчит | Розентул | | |
| Провер | Долмацкая | | |
| Гл.инж.пр | Розентул | | |
| Нач.отд.11 | Росинский | | |
| Н.контр | Гиберман | | |

1.134.1-16 1000 СБ

Блоки внутренних стен чердака ВБЧ-60 (ВБЧ-60.20.20-Т) Сборочный чертёж.

| Стадия | Масса | Масштаб |
|---|---|---|
| Р | 4225 | |
| Лист | Листов 1 | |

ЦНИИЭП жилища

Копировал 23616 7 Формат А3

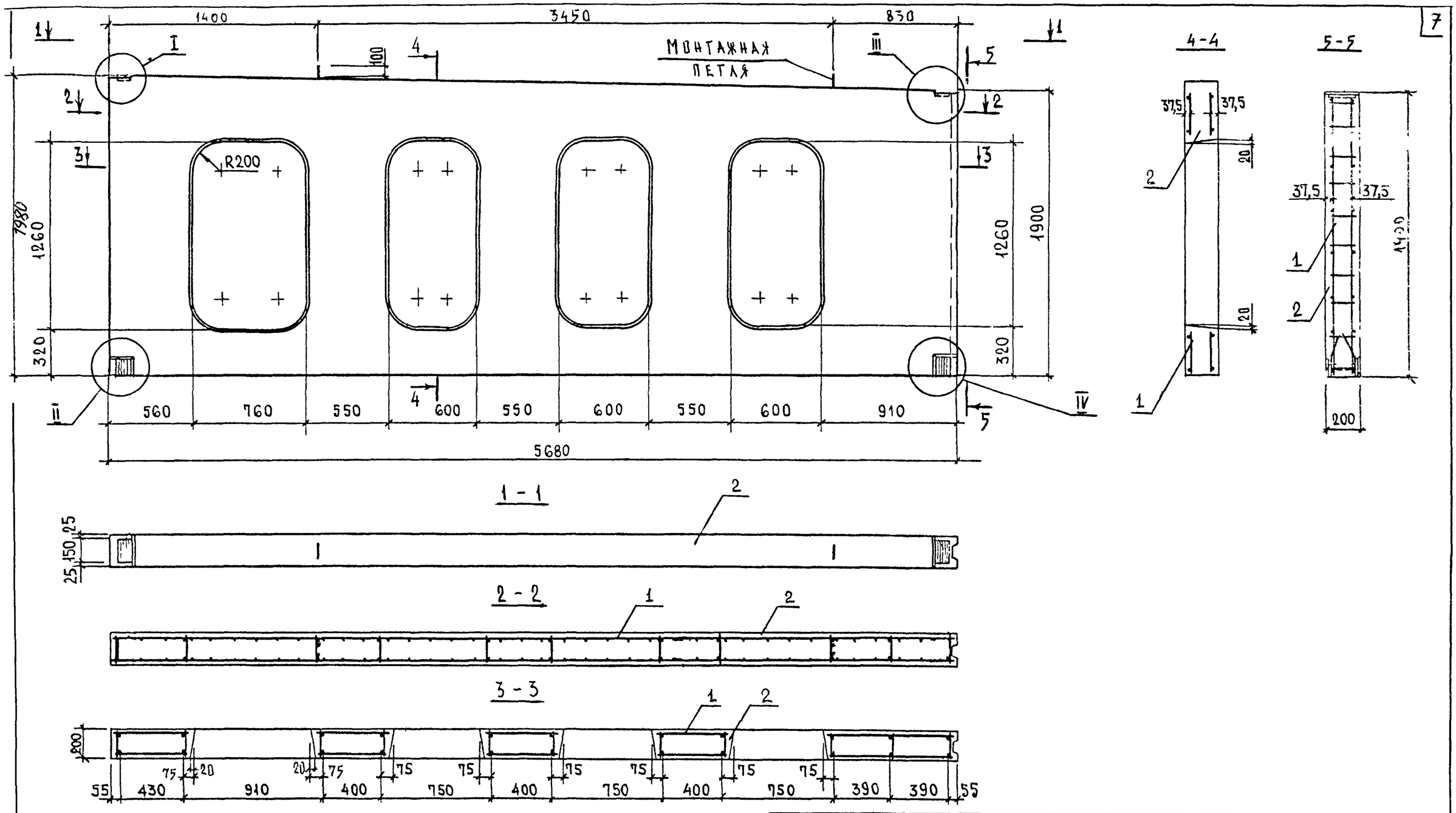


| | | | |
|---|---|---|---|
| Разраб | Кашина | | |
| Рассчит | Розентул | | |
| Провер | Долмацина | | |
| Гл инж.пр | Розентул | | |
| Нач.отдл | Росинский | | |
| Н контр. | Гиберман | | |

1.134 1-16 1000-01СБ

Блоки внутренних стен чердака ВБЧ-57 (ВБЧ-57.20.20-Т)
Сборочный чертеж

| Стадия | Масса | Масштаб |
|---|---|---|
| Р | 3925 | |
| Лист | Листов 1 | |

ЦНИИЭП жилища

Копировал 23616 8 Формат А3

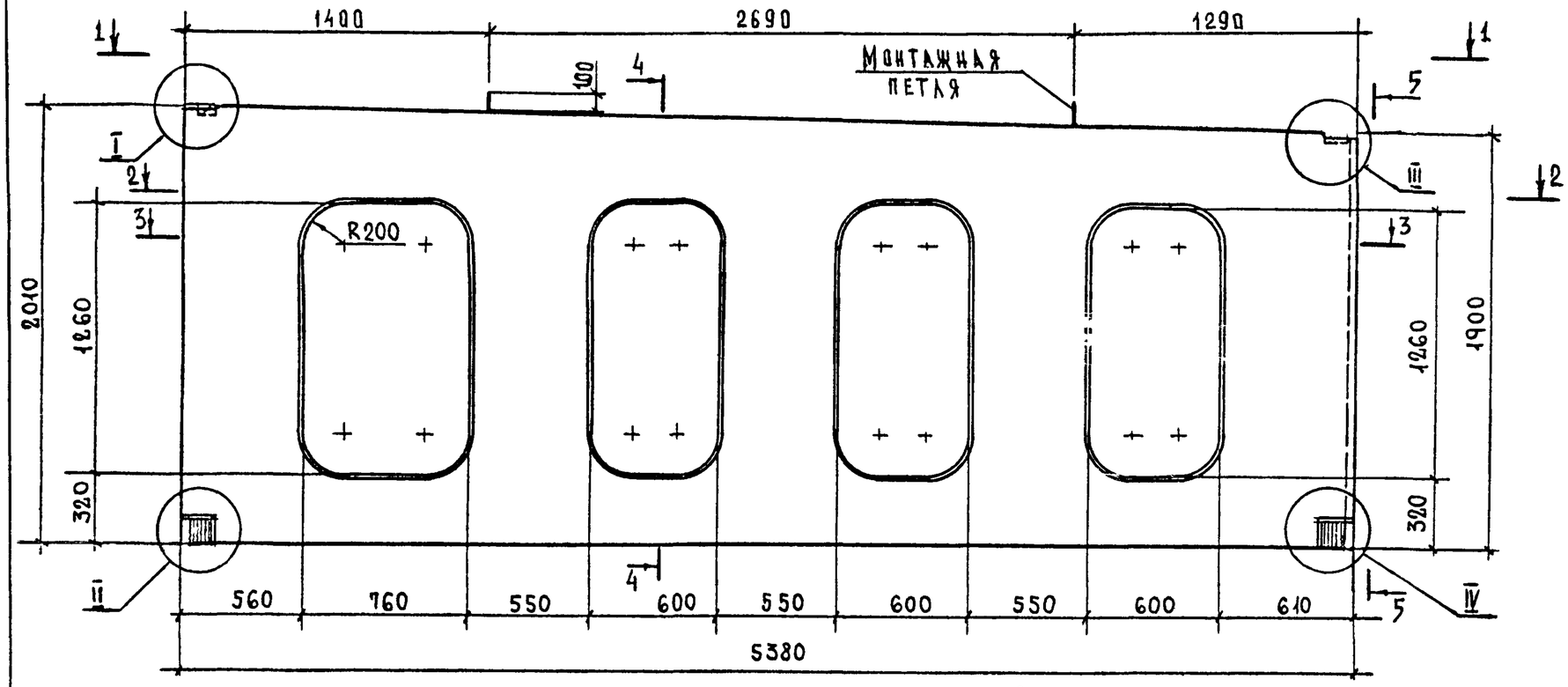


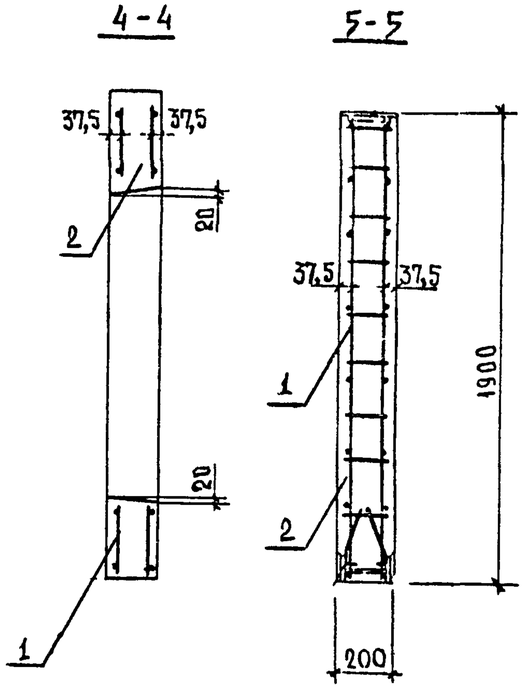


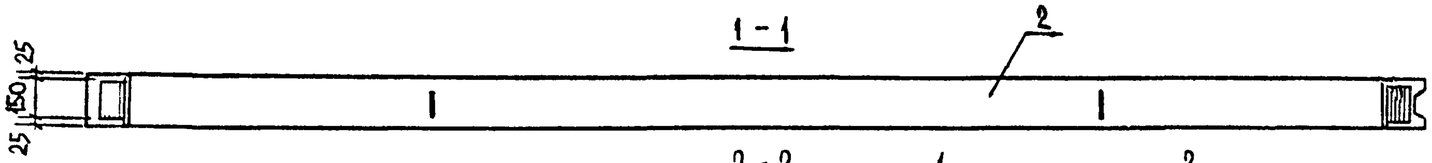


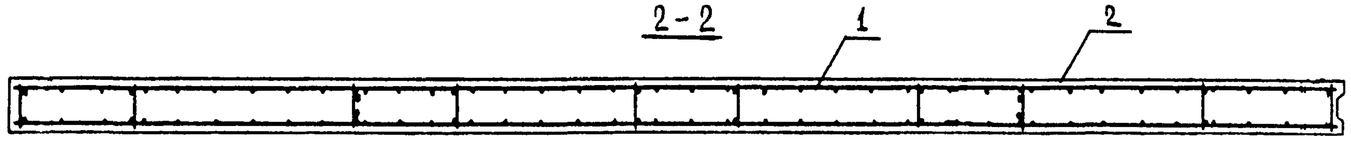


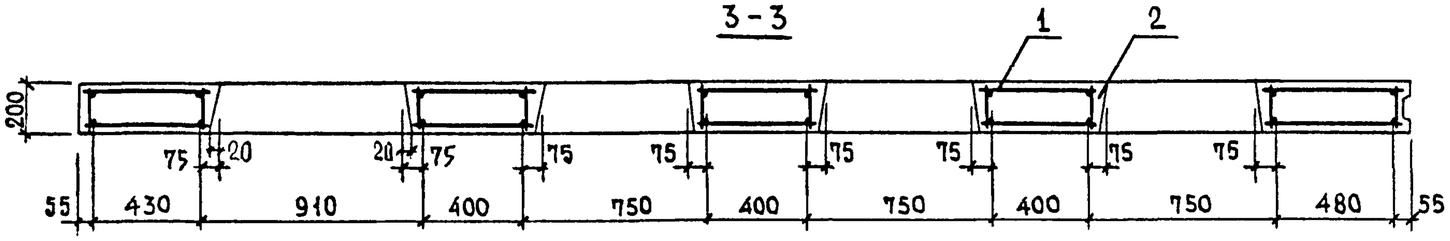


| | | | |
|---|---|---|---|
| Разраб | Кашина | | |
| Рассчит. | Розентул | | |
| Провер. | Долмацина | | |
| Гл.инж.пр | Розентул | | |
| Нач.отд.11 | Росинский | | |
| Н.контр. | Гиберман | | |

1.134.1-16 1000-02СБ

Блоки внутренних стен чердака ВБЧ-54 (ВБЧ-54.20.20-Т)
Сборочный чертеж

| Стадия | Масса | Масштаб |
|---|---|---|
| Р | 3625 | |
| Лист | Листов 1 | |

ЦНИИЭП жилища

Копировал 23616 9 Формат А3

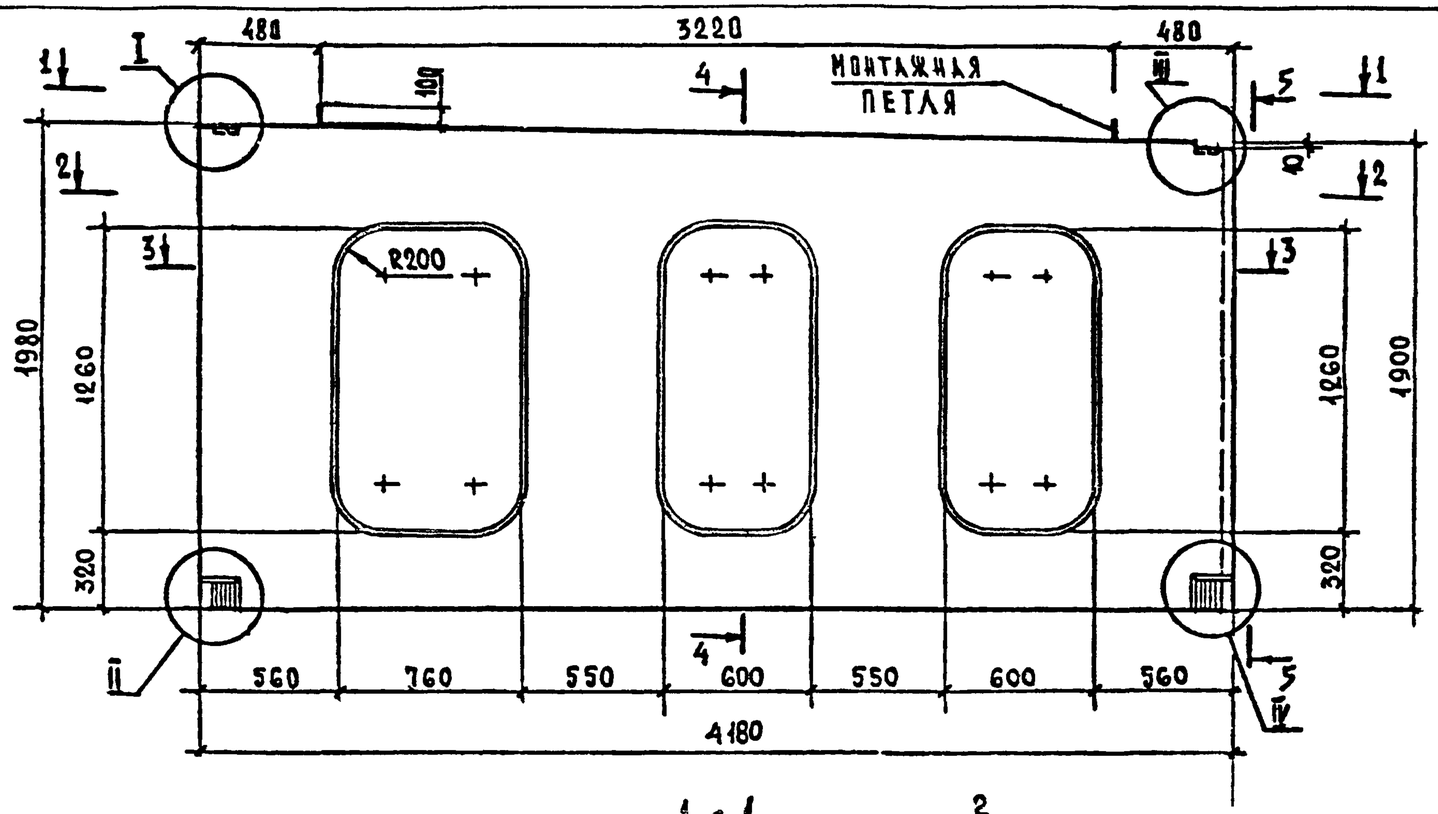


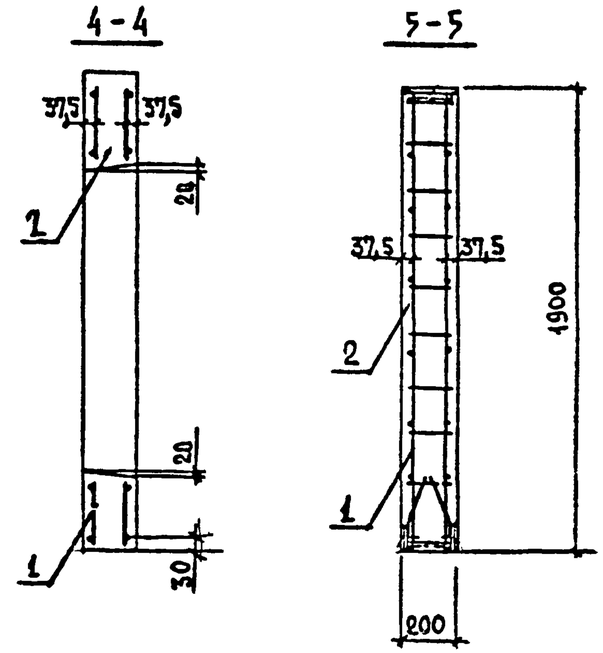


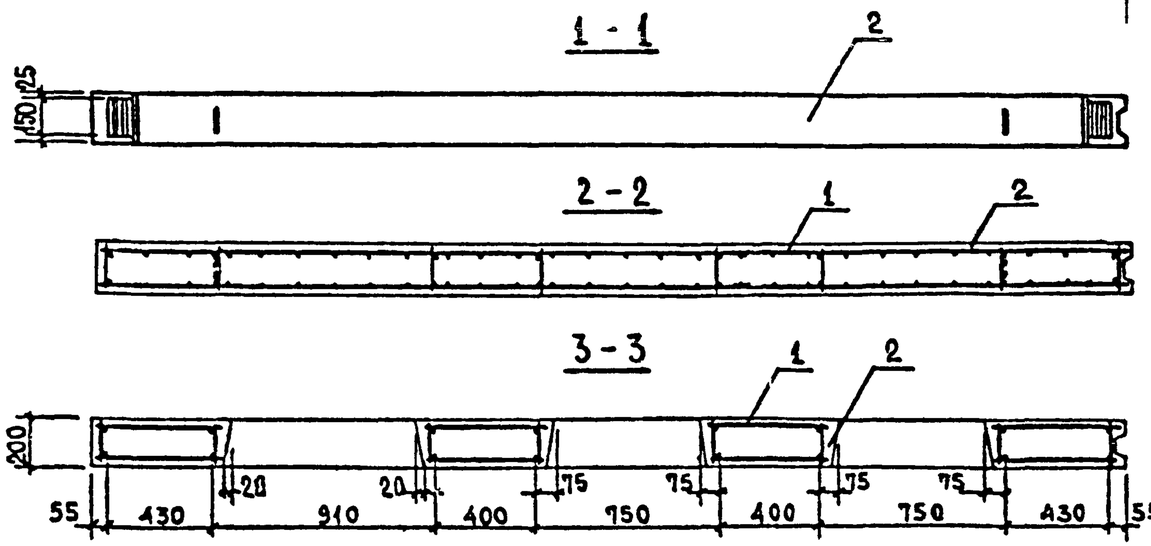


| | | | | | | |
|---|---|---|---|---|---|---|
| | | | | 1.134.1-16 1000-03 СБ | | |
| | | | | Блоки внутренних стен чердака ВБЧ-42 (ВБЧ-42.20.20-Т) Сборочный чертеж | Стадия | Масса | Масштаб |
| Разраб. | Кашина | | | | Р | 2800 | |
| Рассчит | Розентул | | | | Лист | Листов 1 | |
| Провер. | Домашина | | | | | | |
| Гл.инж.пр | Розентул | | | | ЦНИИЭП жилища | | |
| Нач.отд.№ | Росинский | | | | | | |
| Н.контр. | Гиберман | | | | | | |

Копировал 23616 10 Формат А3

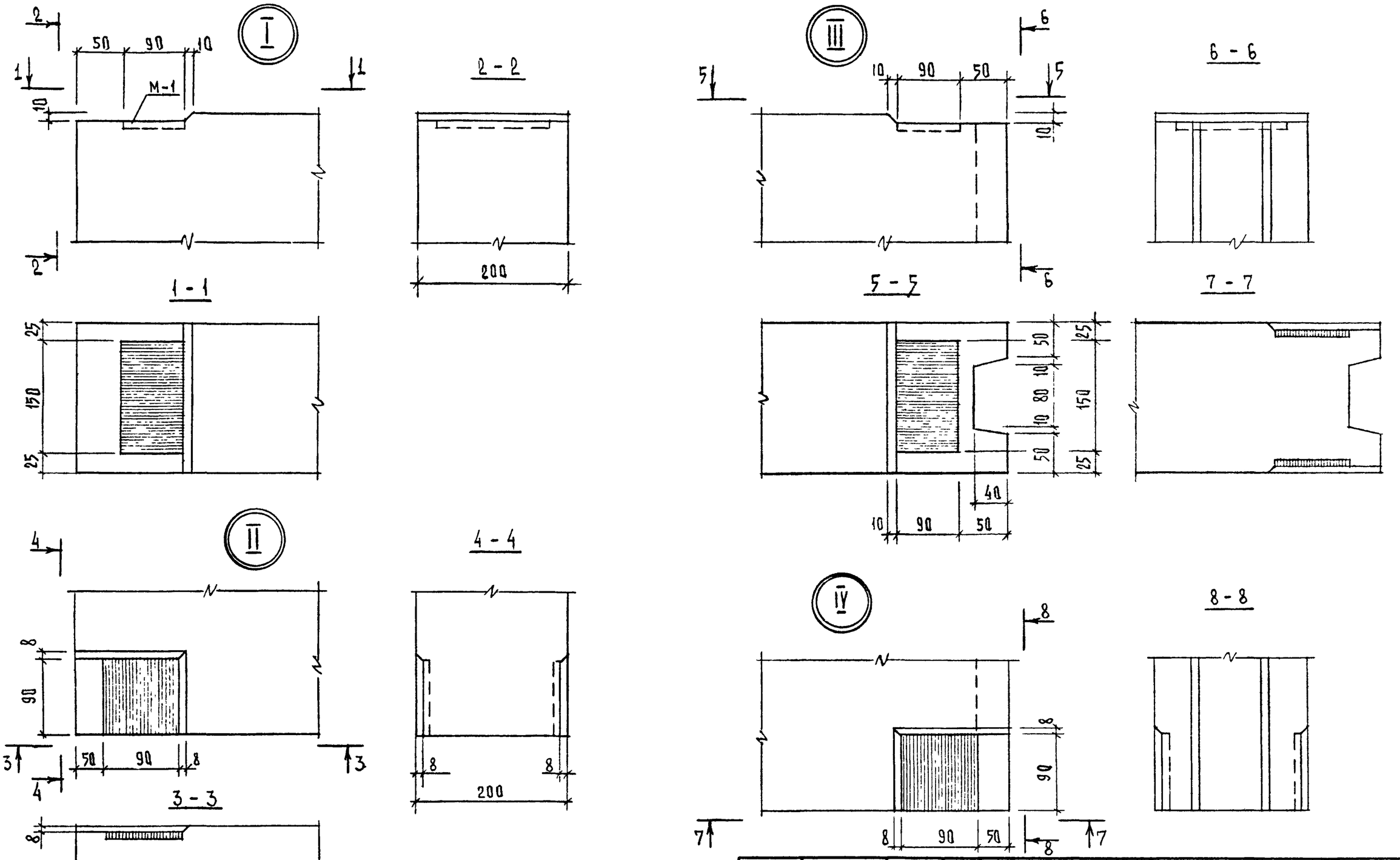


| | | | |
|---|---|---|---|
| РАЗРАБ. | КАШИНА | | |
| РАССЧИТ | РОЗЕНТУЛ | | |
| ПРОВЕР | ДОЛМАЦКИЙ | | |
| ГЛ.ИНЖ ПР | РОЗЕНТУЛ | | |
| НАЧ.ОТД.11 | РОСИНСКИЙ | | |
| Н.КОНТР. | ГИБЕРМАН | | |

1.134.1-16 0000 Д1

Узлы I, II, III, IV

| СТАДИЯ | ЛИСТ | ЛИСТОВ |
|---|---|---|
| Р | | 1 |

ЦНИИЭП жилища

КОПИРОВАЛ 23616 11 ФОРМАТ А3

| Формат | Зона | Поз. | Обозначение | Наименование | 1.134.1-16 0100 | | | | | | | | | | Примечание |
|---|---|---|---|---|---|---|---|---|---|---|---|---|---|---|---|
| | | | | | – | -01 | 02 | 03 | | | | | | | |
| | | | | Документация | | | | | | | | | | | |
| А3 | | | 1.134.1-16 0100 СБ | Сборочный чертёж | × | | | | | | | | | | |
| А3 | | | -01 СБ | Сборочный чертеж | | × | | | | | | | | | |
| А3 | | | -02 СБ | Сборочный чертёж | | | × | | | | | | | | |
| А3 | | | -03 СБ | Сборочный чертёж | | | | × | | | | | | | |
| А3 | | | 1.134.1-16 0000 Д2 | Узлы 1...4 | × | × | × | × | | | | | | | |
| | | | | | | | | | | | | | | | |
| | | | | | | | | | | | | | | | |
| | | | | | | | | | | | | | | | |
| | | | | Сборочные единицы | | | | | | | | | | | |
| А3 | | 1 | 1.134.1-16 0010 | Каркас К1 | 11 | 11 | 10 | 8 | | | | | | | |
| | | 2 | | К2 | 4 | | | | | | | | | | |
| | | | | К3 | | 4 | | | | | | | | | |
| | | | | К4 | | | 4 | | | | | | | | |
| | | | | К5 | | | | 4 | | | | | | | |
| | | 3 | | Изделие закладное М1 | 2 | 2 | 2 | 2 | | | | | | | |

| | | | |
|---|---|---|---|
| Разраб | Кашина | | |
| Рассчит. | Розентул | | |
| Провер. | Домашина | | |
| Гл.инж.пр | Розентул | | |
| Нач.отд.Н | Росинский | | |
| Н.контр. | Гиберман | | |

1.134.1-16 0100

Каркас пространственный КП1, КП2, КП3, КП4

| Стадия | Лист | Листов |
|---|---|---|
| Р | 1 | 2 |

ЦНИИЭП жилища

Формат А4

| Инв.№ подл. | Подпись и дата | Взам.инв.№ |
|---|---|---|
| | | |

| Формат | Зона | Поз. | Обозначение | Наименование | 1.134.1-16 0100 | | | | | | | | | | Примечание |
|---|---|---|---|---|---|---|---|---|---|---|---|---|---|---|---|
| | | | | | – | 01 | 02 | 03 | | | | | | | |
| | | 4 | | М2 | 4 | 4 | 4 | 4 | | | | | | | |
| | | | | | | | | | | | | | | | |
| | | | | Детали | | | | | | | | | | | |
| | | | 1.134.1-16 0001 | Петля строповочная | | | | | | | | | | | |
| | | 5 | | П1 | 2 | | | | | | | | | | |
| | | | | П2 | | 2 | 2 | | | | | | | | |
| | | | | П3 | | | | 2 | | | | | | | |
| | | | | ⌀5 ВрI ГОСТ 6727-80 | | | | | | | | | | | |
| | | 6 | | L=440 | 24 | 24 | 24 | 16 | | | | | | | 0,063 |
| | | 7 | | L=470 | 8 | 8 | 8 | 16 | | | | | | | 0,068 |
| | | 8 | | L=1120 | 8 | | | | | | | | | | 0,161 |
| | | 9 | | L=820 | | 8 | | | | | | | | | 0,118 |
| | | 10 | | L=520 | | | 8 | | | | | | | | 0,075 |
| | | 11 | | L=180 | 4 | 4 | 4 | 4 | | | | | | | 0,026 |
| | Б.4 | 12 | | ⌀16 Ас-II ГОСТ 5781-82*, L=400 | 2 | | | | | | | | | | 0,631 |
| | | | | ⌀14 Ас-II ГОСТ 5781-82*, L=400 | | 2 | 2 | | | | | | | | 0,483 |
| | | | | ⌀12 Ас-II ГОСТ 5781-82*, L=400 | | | | 2 | | | | | | | 0,355 |
| | | | | | | | | | | | | | | | |
| | | | | | | | | | | | | | | | |

1.134.1-16 0100

Лист 2

Формат А4

23616 12

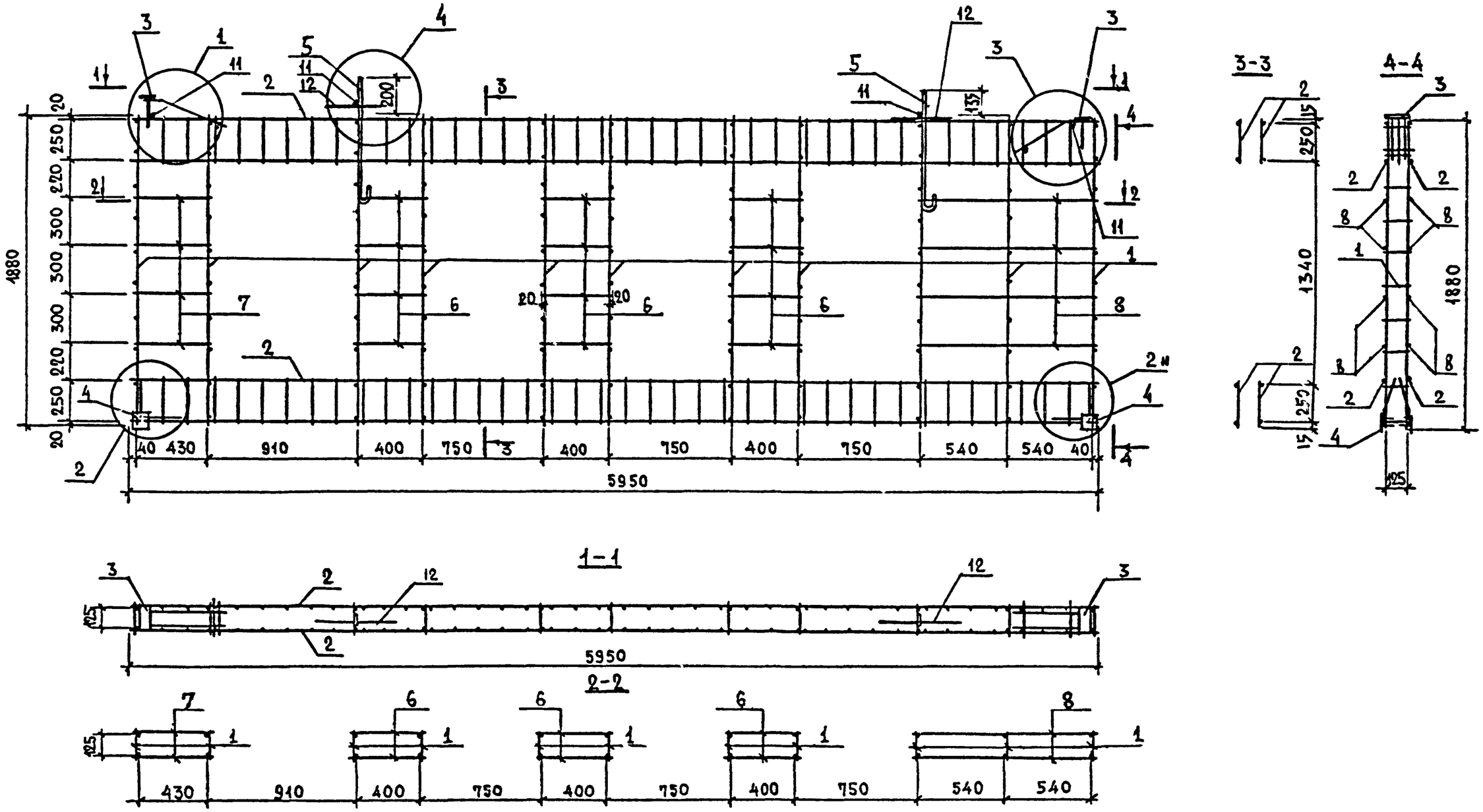


| | | | | | | | |
|---|---|---|---|---|---|---|---|
| | | | | 1.134.1-16 0100 | | | |
| | | | | КАРКАС ПРОСТРАНСТВЕННЫЙ КП1 СБОРОЧНЫЙ ЧЕРТЁЖ | СТАДИЯ | МАССА | МАСШТАБ |
| РАЗРАБ. | КАШИНА | | | | Р | 77,31 | 1:25 |
| РАССЧИТ | РОЗЕНТУЛ | | | | ЛИСТ | ЛИСТОВ 1 | |
| ПРОВЕР. | ДОЛМАЦИНА | | | | ЦНИИЭП жилища г. МОСКВА | | |
| ГЛ.ИНЖ.ПР | РОЗЕНТУЛ | | | | | | |
| НАЧ.ОТД.11 | РОСИНСКИЙ | | | | | | |
| Н.КОНТР. | ГИБЕРМАН | | | | | | |

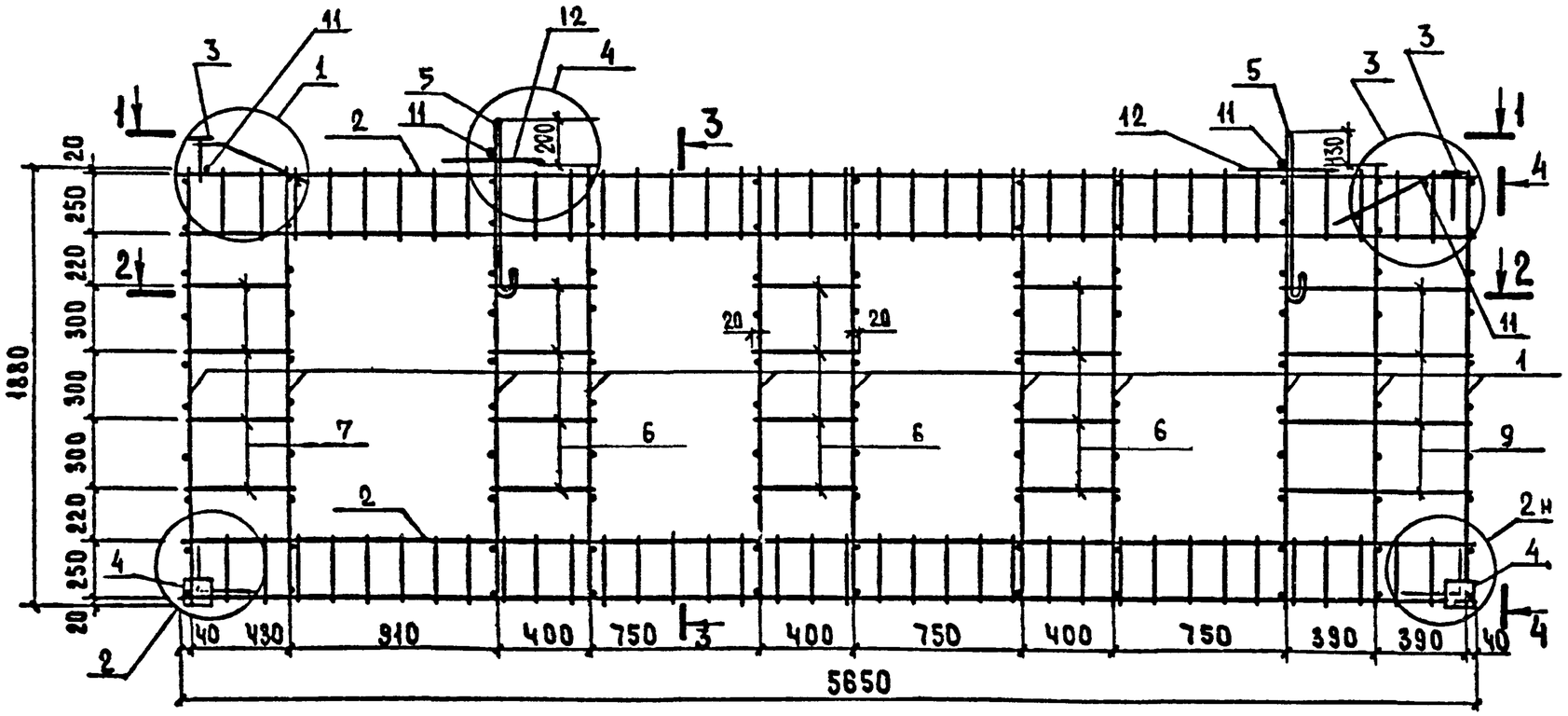


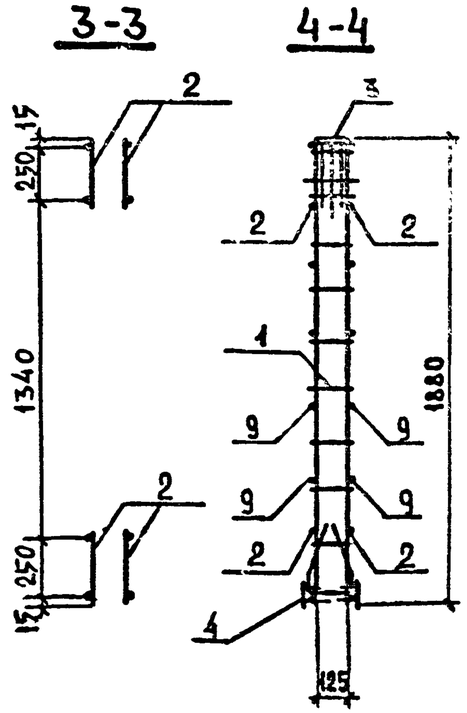


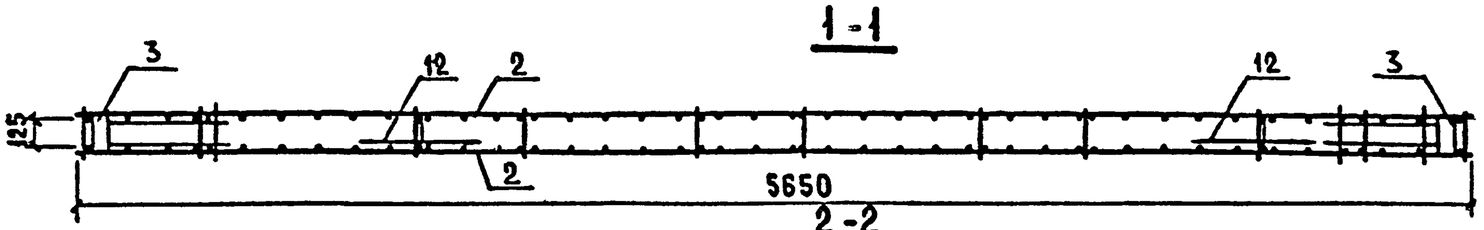


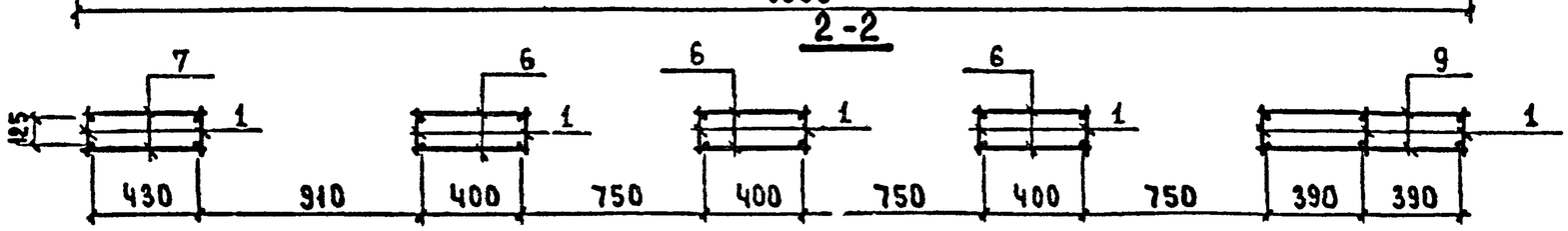


| | | | | |
|---|---|---|---|---|
| | | | 1.134.1-160100-01 СБ | |
| | | | Каркас пространственный КП 2 Сборочный чертёж | Стадия: Р; Масса: 73,75; Масштаб: 1:25; Лист; Листов 1 |
| Разраб. | Кашина | | | |
| Рассчит. | Розентук | | | |
| Провер. | Домашина | | | |
| Гл.инж.пр. | Розентуд | | | |
| Нач.отд.11 | Васинский | | | |
| Н.контр. | Гиберман | | | |

ЦНИИЭП жилища г. Москва

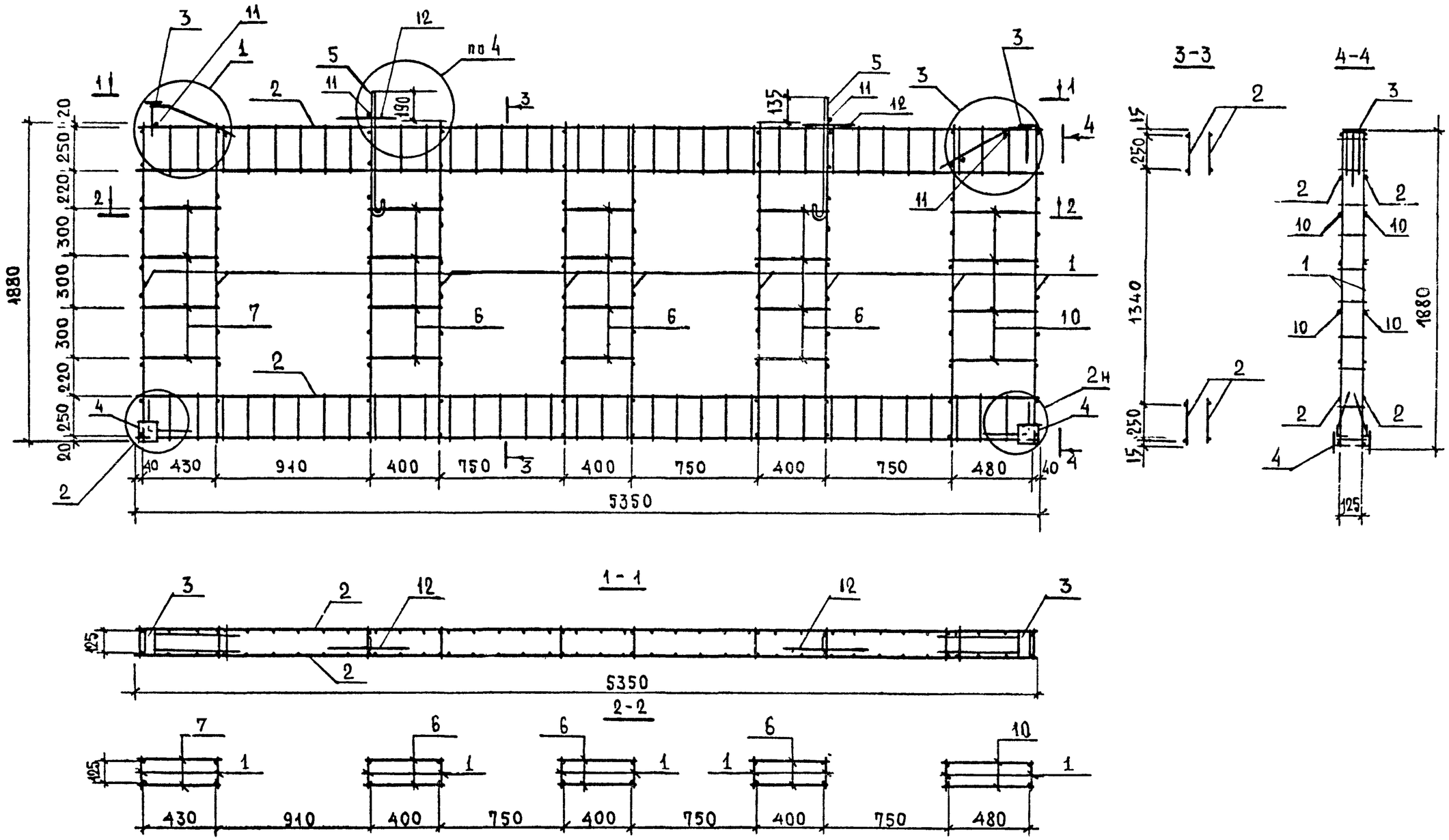


| | | | | | | |
|---|---|---|---|---|---|---|
| | | | | 1.134.1-16 0100-02СБ | | |
| | | | | Каркас пространственный КП 3 Сборочный чертёж | Стадия | Масса | Масштаб |
| Разраб. | Кашина | | | | Р | 69,06 | 1:25 |
| Рассчит. | Розентуа | | | | Лист | Листов 1 | |
| Провер. | Доманцина | | | | | | |
| Гл.инж.пр. | Розентуа | | | | ЦНИИЭП жилища г. Москва | | |
| Нач.отд. | Росинский | | | | | | |
| Н.контр. | Гиберман | | | | | | |

Копировал 23616 15 Формат 12

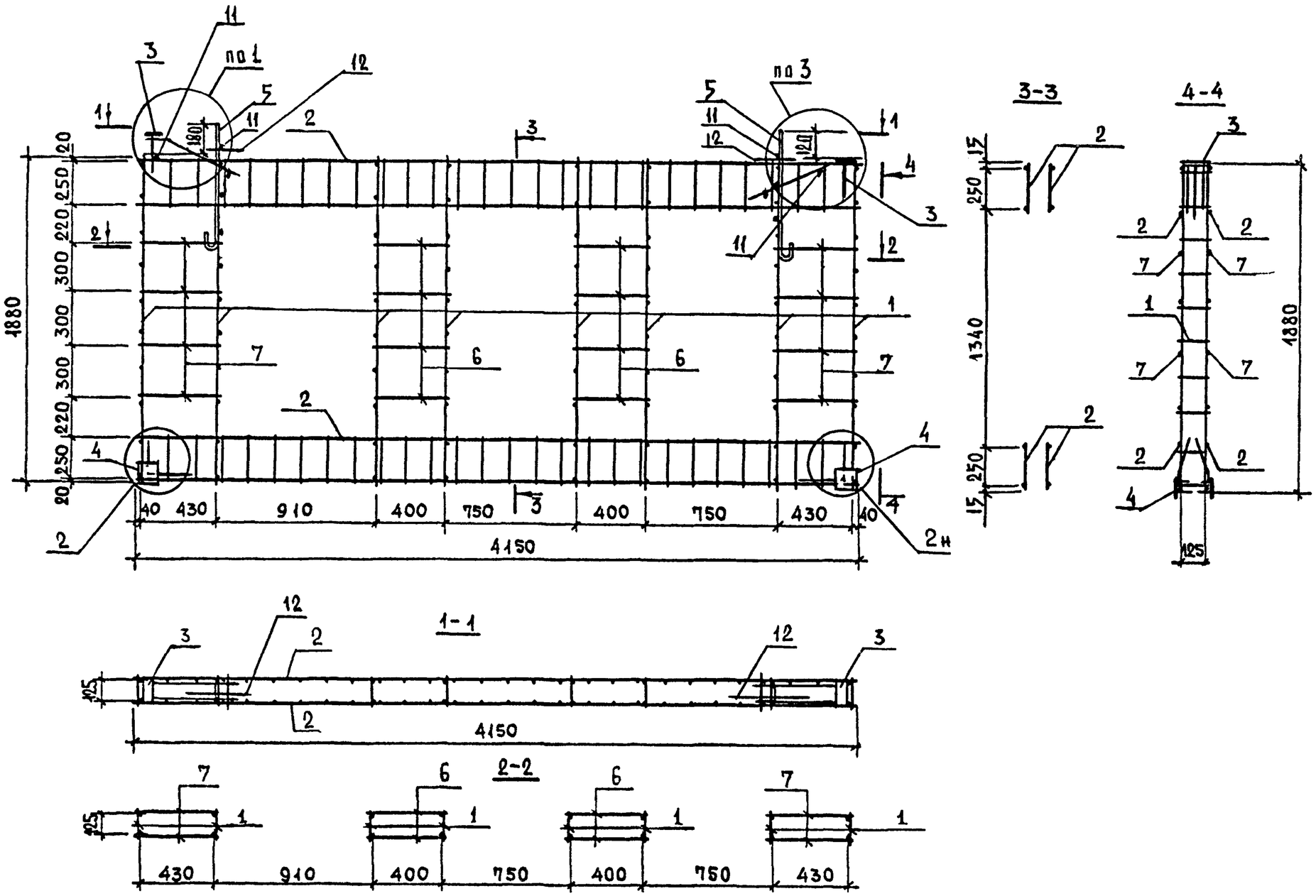


| | | | | | | | |
|---|---|---|---|---|---|---|---|
| | | | | 1.134.1-16 0100-03 СБ | | | |
| | | | | КАРКАС ПРОСТРАНСТВЕННЫЙ КП 4 СБОРОЧНЫЙ ЧЕРТЁЖ | СТАДИЯ | МАССА | МАСШТАБ |
| РАЗРАБ. | КАШИНА | | | | Р | 55,14 | 1:25 |
| РАССЧИТ | РОЗЕНТУЛ | | | | ЛИСТ | ЛИСТОВ 1 | |
| ПРОВЕР. | ДОАМАШИНА | | | | | | |
| ГЛ.ИНЖ.ПР. | РОЗЕНТУЛ | | | | ЦНИИЭП ЖИЛИЩА г. МОСКВА | | |
| НАЧ.ОТД.И | РОСИЙСКИЙ | | | | | | |
| Н.КОНТР. | ГИБЕРМАН | | | | | | |

КОПИРОВАЛ 23616 16 ФОРМАТ 12

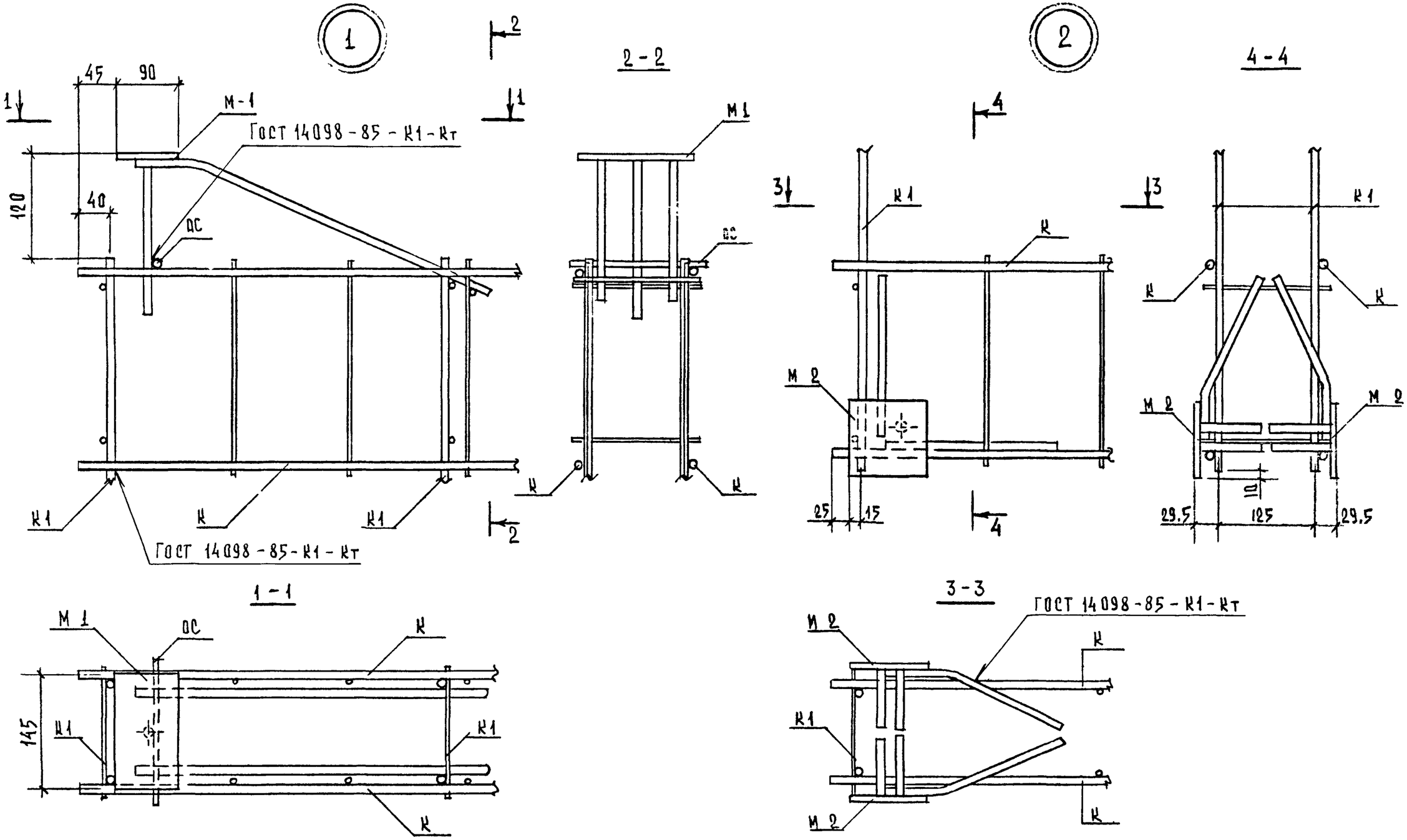


ОС - ОТДЕЛЬНЫЕ СТЕРЖНИ СМ. КАРКАС ПРОСТРАНСТВЕННЫЙ

| | | | |
|---|---|---|---|
| РАЗРАБ. | КАШИНА | | 1.134.1-16 0000 Д2 |
| РАССЧИТ | РОЗЕНТУЛ | | |
| ПРОВЕР | ДОЛМАЦИНА | | УЗЛЫ 1,2 |
| ГЛ.ИНЖ.ПР | РОЗЕНТУЛ | | |
| НАЧ.ОТД.11 | РОСИНСКИЙ | | |
| Н.КОНТР. | ГИБЕРМАН | | |

| СТАДИЯ | ЛИСТ | ЛИСТОВ |
|---|---|---|
| Р | | 1 |

ЦНИИЭП жилища

КОПИРОВАЛ 23616 17 ФОРМАТ А3

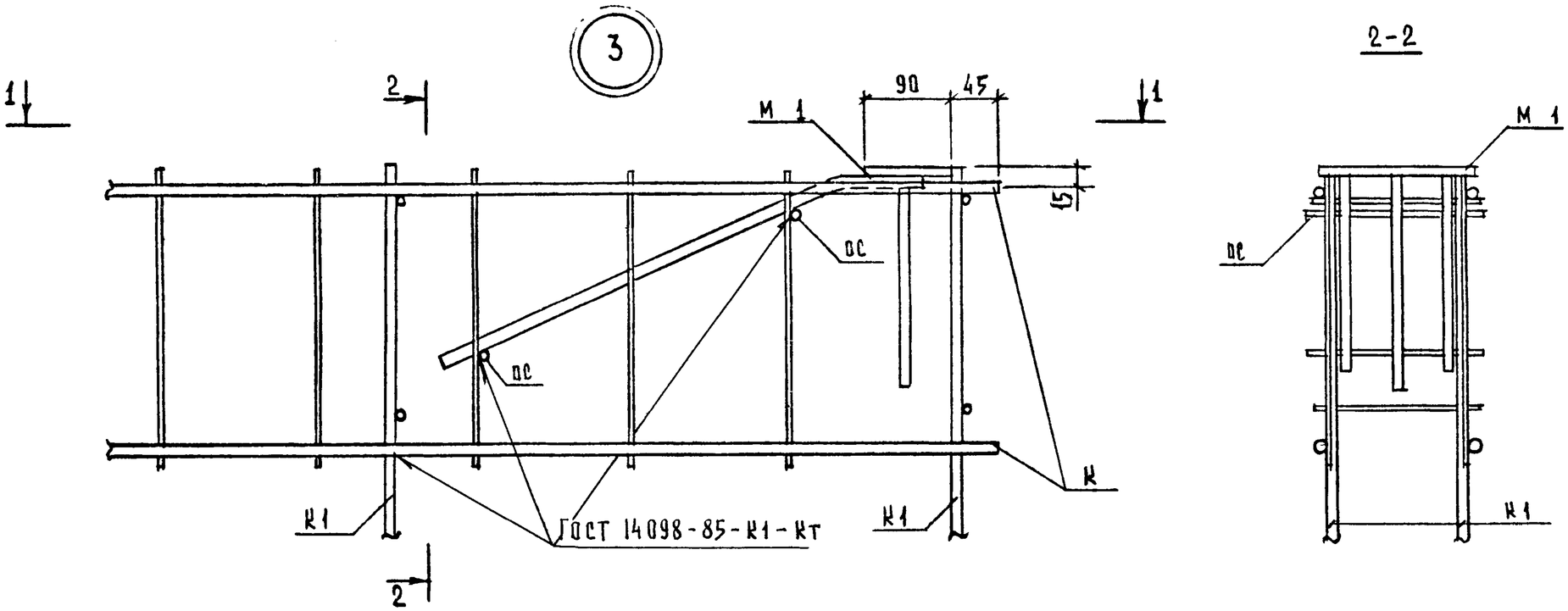


1 - 1

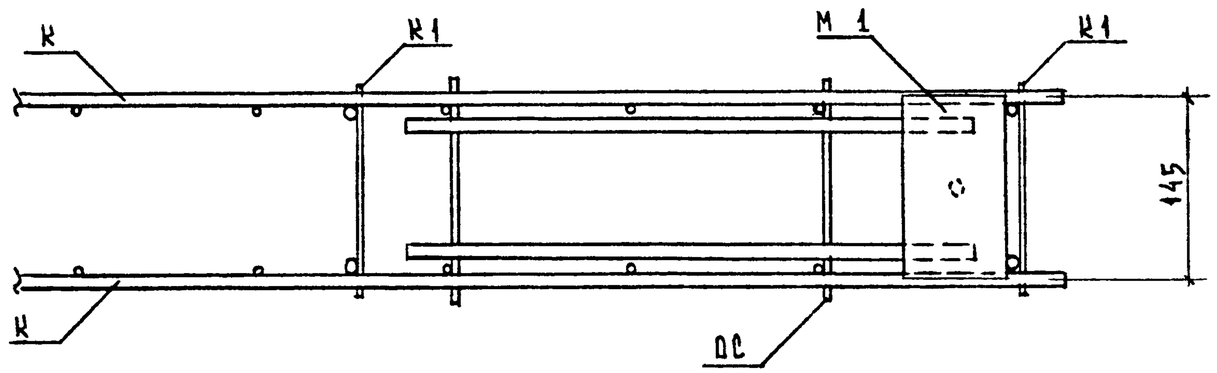


ОС-ОТДЕЛЬНЫЕ СТЕРЖНИ СМ. КАРКАС ПРОСТРАНСТВЕННЫЙ.

| | | | | |
|---|---|---|---|---|
| | | | | 1 134.1 - 16 0000 Д 3 |
| РАЗРАБ | КАШИНА | | | |
| РАССЧИТ | РОЗЕНТУЛ | | | УЗЕЛ 3 |
| ПРОВЕР | ДОЛМАЦИНА | | | |
| ГЛ.ИНЖ.ПР | РОЗЕНТУЛ | | | |
| НАЧ.ОТД 11 | РОСИНСКИЙ | | | |
| Н.КОНТР. | СИБЕРМАН | | | |

| СТАДИЯ | ЛИСТ | ЛИСТОВ |
|---|---|---|
| Р | | 1 |

ЦНИИЭП жилища

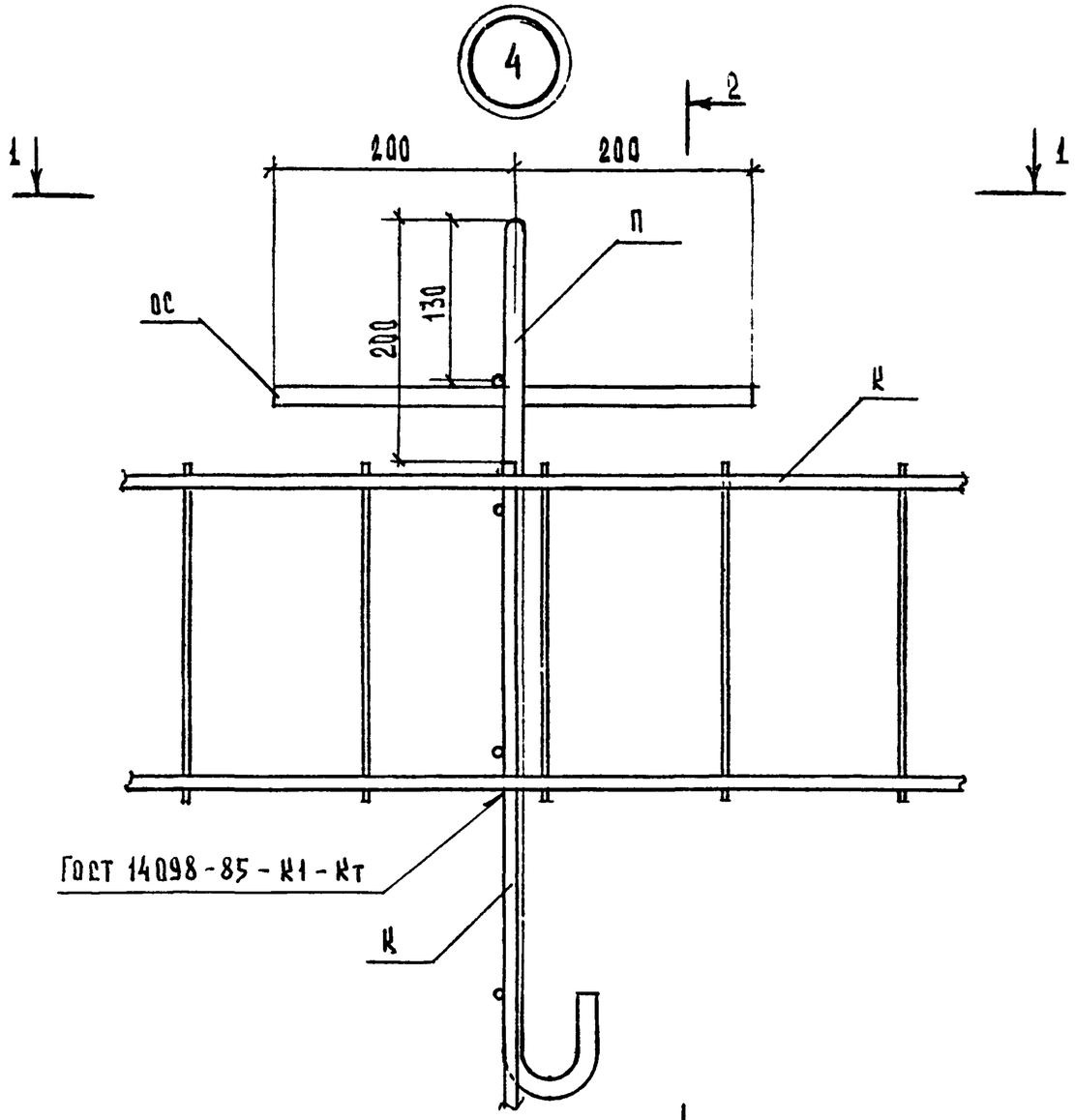


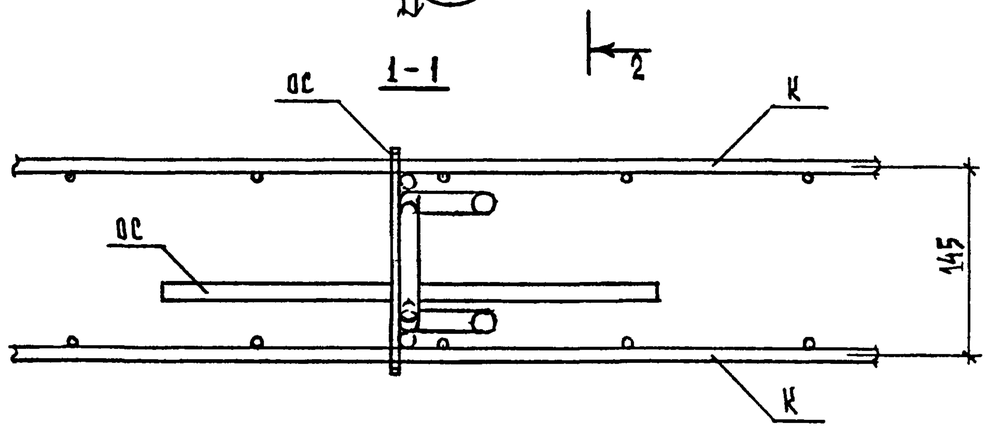


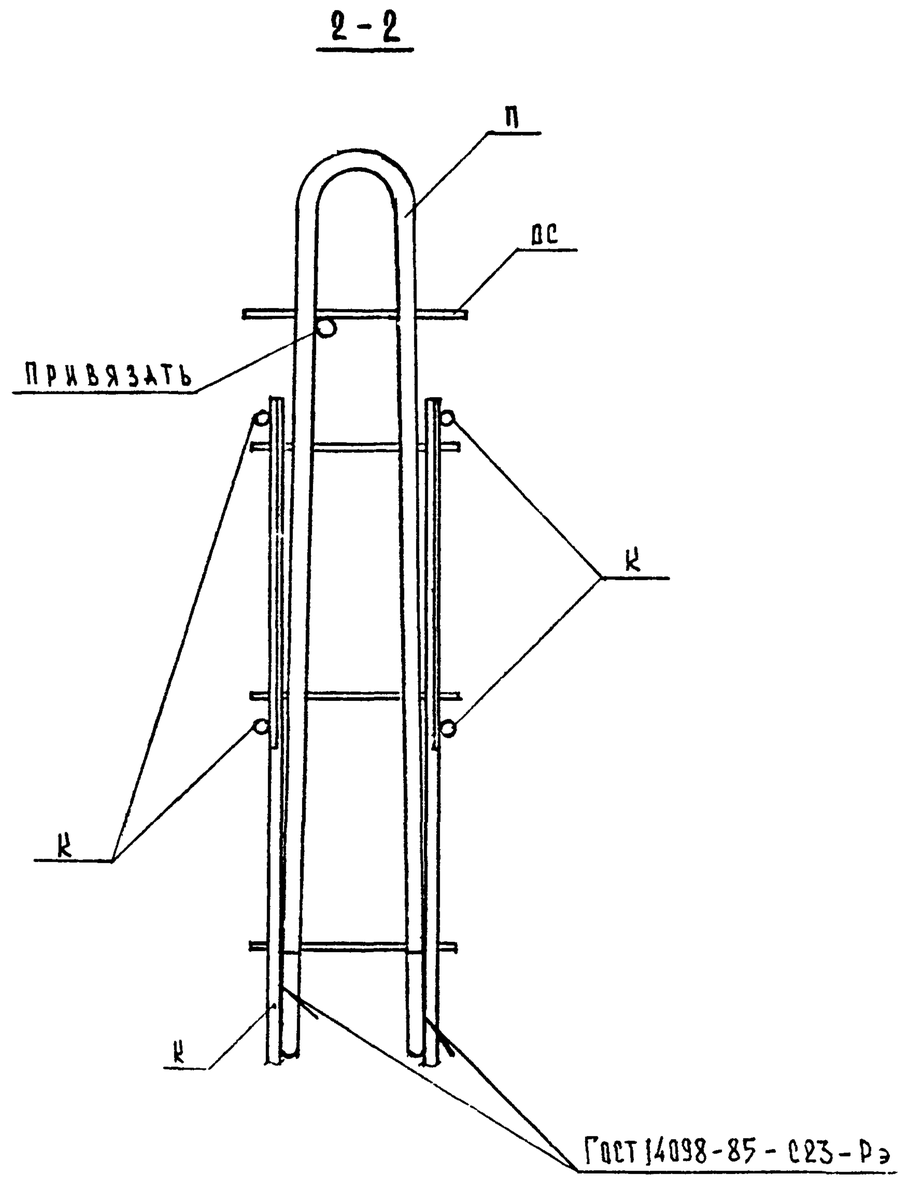


ОС-ОТДЕЛЬНЫЕ СТЕРЖНИ СМ. КАРКАС ПРОСТРАНСТВЕННЫЙ

| | | | | |
|---|---|---|---|---|
| | | | 1.134.1-16 0000 Д4 | |
| РАЗРАБ. | КАШИНА | | | |
| РАССЧИТ. | РОЗЕНТУЛ | | УЗЕЛ 4 | Стадия: Р; Лист: ; Листов: 1 |
| ПРОВЕР | ДОЛМАЦИНА | | | |
| ГА.ИНЖ.ПР. | РОЗЕНТУЛ | | | ЦНИИЭП ЖИЛИЩА |
| НАЧ.ОТД.11 | РОСИНСКИЙ | | | |
| Н.КОНТР. | ГИБЕРМАН | | | |

КОПИРОВАЛ 23616 19

## К 1

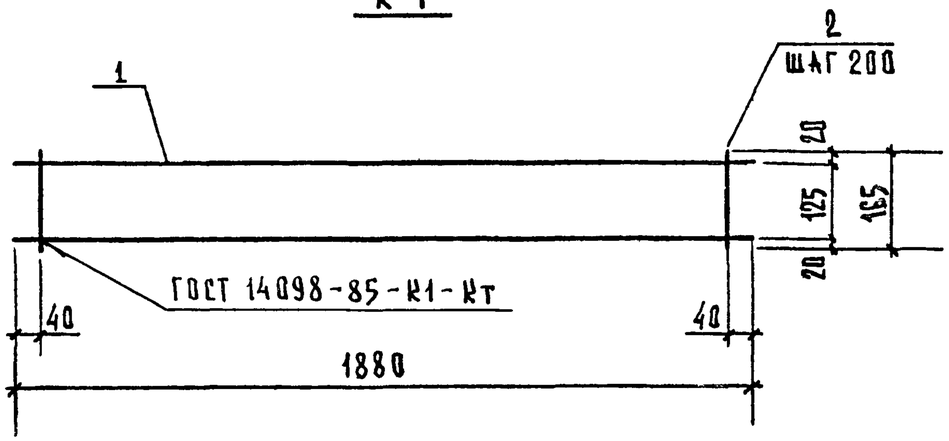


## К 2 , К 3

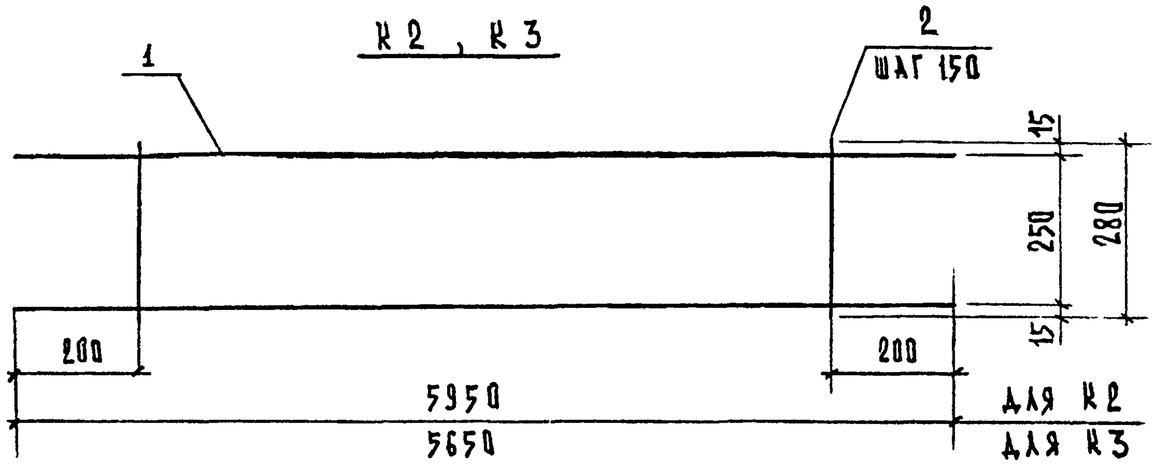


## К 4, К 5

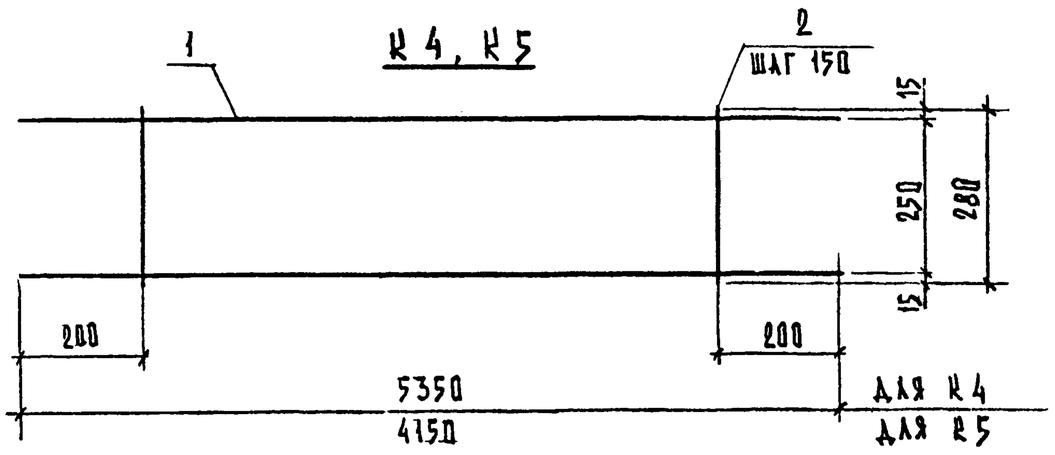


| МАРКА КАРКАСА | ПОЗ. | НАИМЕНОВАНИЕ | КОЛ | МАССА ЕД., КГ | МАССА КАРКАСА, КГ |
|---|---|---|---|---|---|
| К 1 | 1 | ф 10 А-III , ℓ = 1880 | 2 | 1,16 | 2,56 |
| | 2 | ф 5 Вр-I , ℓ = 165 | 10 | 0,024 | |
| К 2 | 1 | ф 10 А-III , ℓ = 5950 | 2 | 3,67 | 8,33 |
| | 2 | ф 4 Вр-I , ℓ = 280 | 38 | 0,026 | |
| К 3 | 1 | ф 10 А-III , ℓ = 5650 | 2 | 3,49 | 7,92 |
| | 2 | ф 4 Вр-I , ℓ = 280 | 36 | 0,026 | |
| К 4 | 1 | ф 10 А-III , ℓ = 5350 | 2 | 3,30 | 7,48 |
| | 2 | ф 4 Вр-I , ℓ = 280 | 34 | 0,026 | |
| К 5 | 1 | ф 10 А-III , ℓ = 4150 | 2 | 2,56 | 5,80 |
| | 2 | ф 4 Вр-I , ℓ = 280 | 26 | 0,026 | |

АРМАТУРА: КЛАССА Вр-I ПО ГОСТ 6727-80*
КЛАССА А-I ПО ГОСТ 5781-82*

| | | | |
|---|---|---|---|
| РАЗРАБ. | КАШИНА | | 1,134,1-16 0010 |
| РАССЧИТ | РОЗЕНТУЛ | | |
| ПРОВЕР | ДОЛМАЦИНА | | КАРКАС К1...К5 |
| ГЛ.ИНЖ.ПР | РОЗЕНТУЛ | | |
| НАЧ.ОТД.11 | РОСИНСКИЙ | | |
| Н.КОНТР. | ГИБЕРМАН | | |

| СТАДИЯ | ЛИСТ | ЛИСТОВ |
|---|---|---|
| Р | | 1 |

ЦНИИЭП жилища

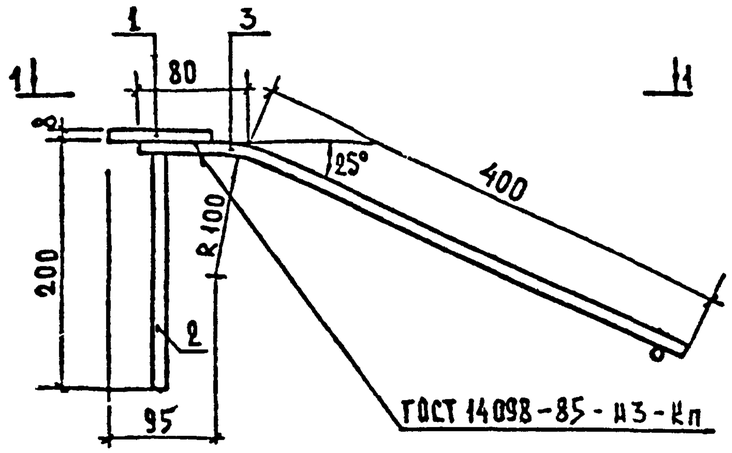


1 - 1

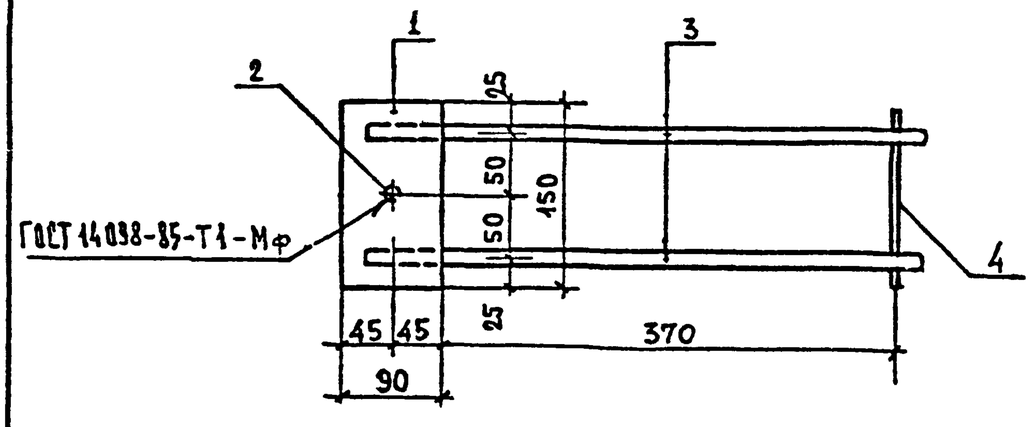


| Марка изделия закладного | Поз | Наименование | Кол. | Масса ед., кг | Масса изделия закл. кг |
|---|---|---|---|---|---|
| М-1 | 1 | полоса $\frac{Б\text{-}2\ 8\times90\ ГОСТ\ 103\text{-}76}{ВСТ3кп2\ ГОСТ\ 535\text{-}79}$ $\ell=150$ | 1 | 0,89 | 1,60 |
| | 2 | $\phi$ 10 А$\overline{II}$, $\ell$ = 200 | 1 | 0,12 | |
| | 3 | $\phi$ 10 А$\overline{II}$, $\ell$ = 480 | 2 | 0,30 | |
| | 4 | $\phi$ 5 ВрI, $\ell$ = 180 | 1 | 0,03 | |

Арматура: класса А$\overline{II}$ по ГОСТ 5181-82, класса ВрI по ГОСТ 6727-80*

| | | | |
|---|---|---|---|
| Разраб. | Кашина | | 1.134.1 - 16 0020 |
| Рассчит. | Розентул | | |
| Провер. | Долмацина | | Изделие закладное М 1 |
| Гл.инж.пр. | Розентул | | Стадия: Р; Лист: ; Листов: 1 |
| Нач.отд.11 | Росинский | | ЦНИИЭП жилища |
| Н.контр. | Гиберман | | |

Формат А4

20

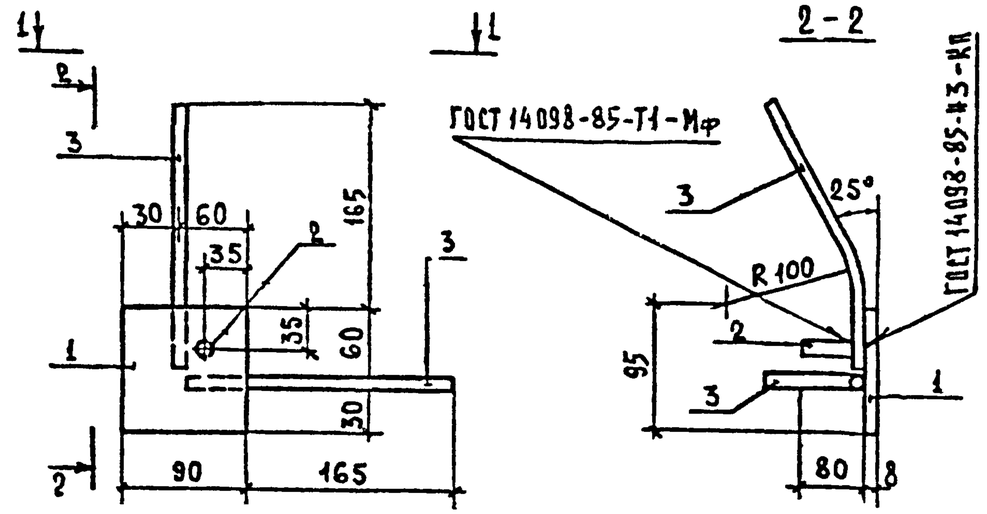


1 - 1

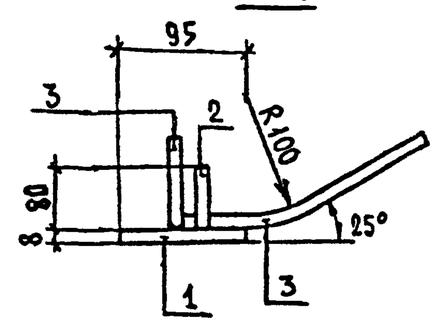


| Марка изделия закладного | Поз. | Наименование | Кол | Масса ед., кг | Масса изделия закл. кг. |
|---|---|---|---|---|---|
| М-2 | 1 | полоса $\frac{Б\text{-}2\ 8\times90\ ГОСТ\ 103\text{-}76}{ВСТ3кп2\ ГОСТ\ 535\text{-}79}$ $\ell=90$ | 1 | 0,51 | 0,84 |
| | 2 | $\phi$ 10 А$\overline{II}$, $\ell$ = 80 | 1 | 0,05 | |
| | 3 | $\phi$ 10 А$\overline{II}$, $\ell$ = 230 | 2 | 0,14 | |

Арматура класса А$\overline{II}$ по ГОСТ 5181-82

| | | | |
|---|---|---|---|
| Разраб. | Кашина | | 1.134.1 - 16 0030 |
| Рассчит. | Розентул | | |
| Провер. | Долмацина | | Изделие закладное М 2 |
| Гл.инж.пр. | Розентул | | Стадия: Р; Лист: ; Листов: 1 |
| Нач.отд.11 | Росинский | | ЦНИИЭП жилища |
| Н.контр. | Гиберман | | |

Взам.инв.№ | Подпись и дата | Инв.№ подл.



Формат А4

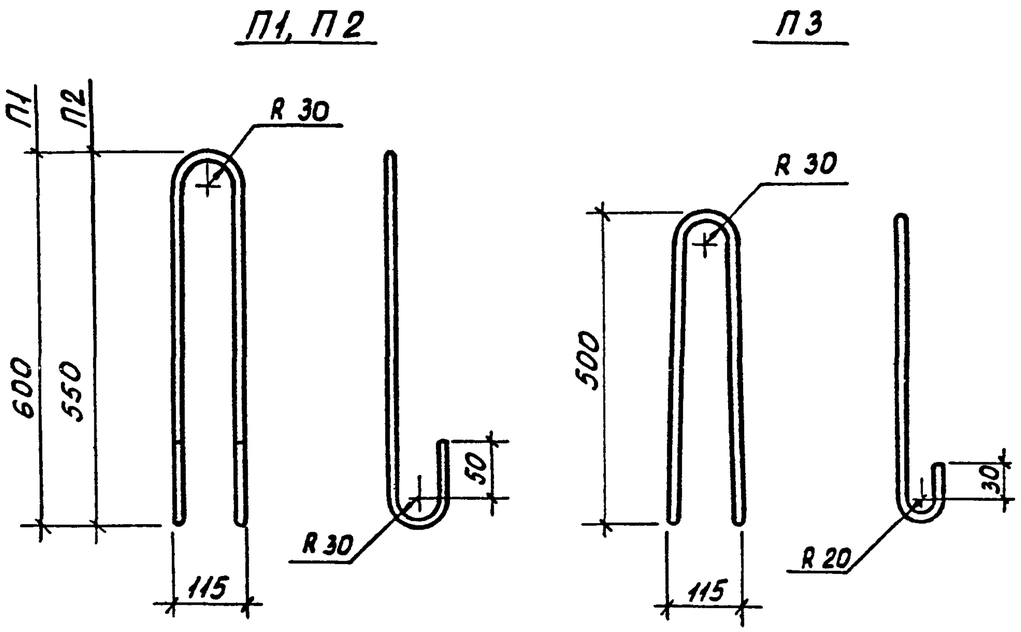


| Марка петли | Наименование | Масса петли, кг |
|---|---|---|
| П1 | ⌀16 Ас II, ℓ = 1475 | 2,33 |
| П2 | ⌀14 Ас II, ℓ = 1375 | 1,66 |
| П3 | ⌀12 Ас II, ℓ = 1170 | 1,04 |

Арматура класса Ас II ГОСТ 5781-82*

Узел соединения блоков между собой поверху

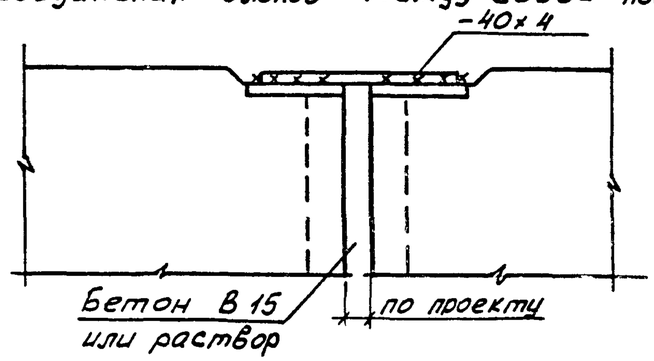


Узел соединения блоков между собой понизу

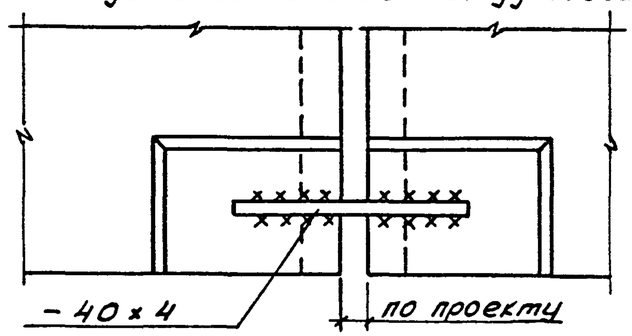


Узел соединения блока с парапетом поверху

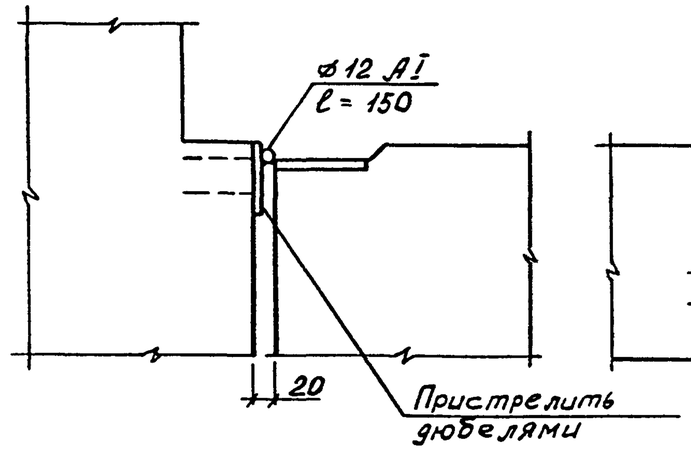


Узел соединения блока с парапетом понизу

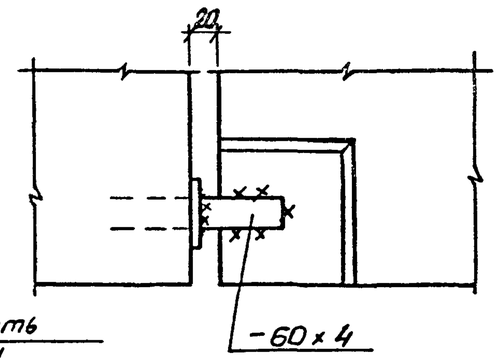


| | | | | | | |
|---|---|---|---|---|---|---|
| Разраб. | Кашина | | 1.134.1 - 16 0001 | | | |
| Рассчит. | Розентул | | Петля строповочная П1 ... П3 | Стадия | Лист | Листов |
| Провер. | Долмацина | | | Р | | 1 |
| Гл.инж.пр. | Розентул | | | ЦНИИЭП жилища | | |
| Нач.отд. | Росинский | | | | | |
| Н.контр. | Гиберман | | | | | |

Взам. инв. № | Подпись и дата | Инв. № подл.

| | | | | | | |
|---|---|---|---|---|---|---|
| Разраб. | Кашина | | 1.134.1 - 16 0000 Д5 | | | |
| Рассчет. | Розентул | | Монтажные узлы. Примеры | Стадия | Лист | Листов |
| Провер. | Долмацина | | | Р | | 1 |
| Гл.инж.пр. | Розентул | | | ЦНИИЭП жилища | | |
| Нач.отд. | Росинский | | | | | |
| Н.контр. | Гиберман | | | | | |

| Марка элемента | Изделия арматурные | | | | | | | | | | Изделия закладные | | | | | | | Общий расход кг |
|---|---|---|---|---|---|---|---|---|---|---|---|---|---|---|---|---|---|---|
| | Арматура класса | | | | | | | | | Всего | Арматура класса | | | | Прокат марки | | Всего | |
| | Ас-II | | | | А-III | | Вр-I | | | | А-II | | Вр-I | | ВСт3пс6 | | | |
| | ГОСТ 5181-82 | | | | | | ГОСТ 6727-80 | | | | ГОСТ 5181-82 | | ГОСТ 6727-80 | | ГОСТ 103-76 | | | |
| | ⌀12 | ⌀14 | ⌀16 | Итого | ⌀10 | Итого | ⌀4 | ⌀5 | Итого | | ⌀10 | Итого | ⌀5 | Итого | -8×90 | Итого | | |
| ВБ4-60.20.20-Т | | | 5,92 | 5,92 | 54,88 | 54,88 | 3,95 | 6,08 | 10,03 | 70,83 | 2,68 | 2,68 | 0,06 | 0,06 | 3,74 | 3,74 | 6,48 | 77,31 |
| ВБ4-57.20.20-Т | | 4,29 | | 4,29 | 53,44 | 53,44 | 3,74 | 5,8 | 9,54 | 67,27 | 2,68 | 2,68 | 0,06 | 0,06 | 3,74 | 3,74 | 6,48 | 73,75 |
| ВБ4-54.20.20-Т | | 4,29 | | 4,29 | 49,6 | 49,6 | 3,54 | 5,15 | 8,69 | 62,58 | 2,68 | 2,68 | 0,06 | 0,06 | 3,74 | 3,74 | 6,48 | 69,06 |
| ВБ4-42.20.20-Т | 2,79 | | | 2,79 | 39,04 | 39,04 | 2,71 | 4,12 | 6,83 | 48,66 | 2,68 | 2,68 | 0,06 | 0,06 | 3,74 | 3,74 | 6,48 | 55,14 |

## Номенклатура блоков

| Марка блока | Эскиз | L, мм | $H_1$, мм | $H_2$, мм | Расход материалов: Объем бетона, $м^3$ | Сталь, кг: натуральная | Сталь, кг: привед. к кл. А-I | Масса блока, кг |
|---|---|---|---|---|---|---|---|---|
| ВБ4 60.20.20-Т | 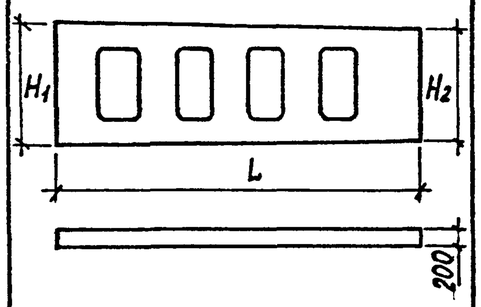 | 5980 | 2020 | 1900 | 1,69 | 77,31 | 107,45 | 4225 |
| ВБ4 57.20.20-Т | | 5680 | 2015 | 1900 | 1,57 | 73,75 | 102,7 | 3925 |
| ВБ4 54.20.20-Т | 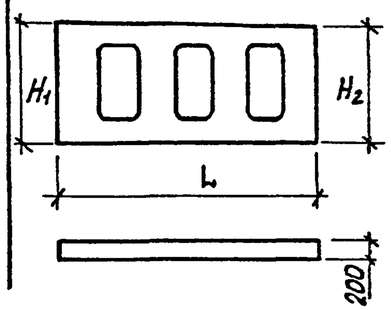 | 5380 | 2010 | 1900 | 1,45 | 69,06 | 95,96 | 3625 |
| ВБ4 42.20.20-Т | | 4180 | 1980 | 1900 | 1,12 | 55,14 | 76,32 | 2800 |



| | | | |
|---|---|---|---|
| Разраб | Кашина | | |
| Провер. | Долмацина | | |
| Гл инж пр. | Розентул | | |
| Нач. отд | Росинский | | |
| Н. контр | Гиберман | | |

1.134.1-16 0000 РС

Ведомость расхода стали. Номенклатура блоков.

| Стадия | Лист | Листов |
|---|---|---|
| Р | | 1 |

ЦНИИЭП жилища