ГОСУДАРСТВЕННЫЙ КОМИТЕТ СОВЕТА МИНИСТРОВ СССР
ПО ДЕЛАМ СТРОИТЕЛЬСТВА

ТИПОВЫЕ ДЕТАЛИ И КОНСТРУКЦИИ ЗДАНИЙ И СООРУЖЕНИЙ

Серия ИС-01-04

УНИФИЦИРОВАННЫЕ СБОРНЫЕ ЖЕЛЕЗОБЕТОННЫЕ КАНАЛЫ

ВЫПУСК 7

МАТЕРИАЛЫ ДЛЯ ПРОЕКТИРОВАНИЯ И СБОРНЫЕ ЖЕЛЕЗОБЕТОННЫЕ ЭЛЕМЕНТЫ ВНУТРИЦЕХОВЫХ КАНАЛОВ
РАБОЧИЕ ЧЕРТЕЖИ

7031-07

Москва-1965г

Центральный институт типовых проектов просит дать Ваши замечания и предложения по улучшению качества направляемого Вам проекта

ТИПОВОЙ ПРОЕКТ . . . (номер проекта) . . . .

Наименование проекта . . . . . .

. . . . . .

. . . . . .

Проектная организация–автор проекта . . . . . .

Замечания о недостатках в проекте (нерациональные объемно–планировочные и конструктивные решения, ошибки, опечатки, полиграфические дефекты и т.д.) и предложения по их устранению . . . . . .

. . . . . .

Подпись должностного лица наименование организации и ее адрес

. . . . . .

. . . . . .

ЦЕНТРАЛЬНЫЙ ИНСТИТУТ ТИПОВЫХ ПРОЕКТОВ ГОССТРОЯ СССР

Москва, Б–66, Спартаковская ул., 2а, корпус В

Сдано в печать 25/VI 1971 года

Заказ № 2376 Тираж 1000 экз.

ГОСУДАРСТВЕННЫЙ КОМИТЕТ СОВЕТА МИНИСТРОВ СССР
ПО ДЕЛАМ СТРОИТЕЛЬСТВА

ТИПОВЫЕ ДЕТАЛИ И КОНСТРУКЦИИ ЗДАНИЙ И СООРУЖЕНИЙ

Серия ИС-01-04

УНИФИЦИРОВАННЫЕ СБОРНЫЕ ЖЕЛЕЗОБЕТОННЫЕ КАНАЛЫ

ВЫПУСК 7

МАТЕРИАЛЫ ДЛЯ ПРОЕКТИРОВАНИЯ И СБОРНЫЕ ЖЕЛЕЗОБЕТОННЫЕ ЭЛЕМЕНТЫ ВНУТРИЦЕХОВЫХ КАНАЛОВ

РАБОЧИЕ ЧЕРТЕЖИ

РАЗРАБОТАНЫ
Проектным и научно-исследовательским институтом
Харьковский Промстройниипроект Госстроя СССР
при участии НИИЖБ

УТВЕРЖДЕНЫ И ВВЕДЕНЫ В ДЕЙСТВИЕ
с 1 января 1966г Госстроем СССР
Приказ №209 от 24 ноября 1965г

ЦЕНТРАЛЬНЫЙ ИНСТИТУТ ТИПОВЫХ ПРОЕКТОВ
Москва-1965г

Содержание

		стр.
	Пояснительная записка	4-9
Лист 1.	Расчетные схемы и нагрузки	10
Лист 2.	Габаритные схемы внутрицеховых каналов	11
Лист 3.	Номенклатура сборных железобетонных изделий для внутрицеховых каналов и расход материалов на 1 изделие	12
Лист 4.	Номенклатура сборных железобетонных изделий для внутрицеховых каналов и расход материалов на 1 изделие (окончание)	13
Лист 5.	Номенклатура сборных железобетонных изделий для внутрицеховых каналов и расход материалов на 1 изделие (доборные элементы)	14
Лист 6.	Номенклатура сборных железобетонных изделий для внутрицеховых каналов и расход материалов на 1 изделие (дополнительные элементы)	15
Лист 7.	Ключ для подбора каналов марки КЛв	16
Лист 8.	Ключ для подбора каналов марки КЛв (продолжение)	17
Лист 9.	Ключ для подбора каналов марки КЛв (продолжение)	18
Лист 10.	Ключ для подбора каналов марки КЛв (окончание)	19
Лист 11.	Ключ для подбора каналов марки КСв	20
Лист 12.	Таблица для подбора сборных железобетонных элементов и расход материалов на 3 п.м. каналов марки КЛв	21
Лист 13.	Таблица для подбора сборных железобетонных элементов и расход материалов на 3 п.м. каналов марки КЛв (продолжение)	22
Лист 14.	Таблица для подбора сборных железобетонных элементов и расход материалов на 3 п.м. каналов марки КЛв (продолжение)	23
Лист 15.	Таблица для подбора сборных железобетонных элементов и расход материалов на 3 п.м. каналов марки КЛв (продолжение)	24
Лист 16.	Таблица для подбора сборных железобетонных элементов и расход материалов на 3 п.м. каналов марки КЛв (продолжение)	25
Лист 17.	Таблица для подбора сборных железобетонных элементов и расход материалов на 3 п.м. каналов марки КЛв (окончание)	26
Лист 18.	Таблица для подбора сборных железобетонных элементов и расход материалов на 3 п.м. каналов марки КСв	27
Лист 19.	Таблица для подбора сборных железобетонных элементов и расход материалов на 3 п.м. каналов марки КСв (окончание)	28
Лист 20.	Таблица для подбора доборных плит перекрытия каналов марок КЛв и КСв	29
Лист 21.	Внутрицеховые лотковые каналы марки КЛв	30
Лист 22.	Внутрицеховые каналы из плит марки КСв	31
Лист 23.	Внутрицеховые каналы в цехах с земляными полами. Пример решения фрактуренной плиты перекрытия	32
Лист 24.	Пример устройства внутрицехового канала с продольным уклоном при перекрытии в уровне пола цеха	33

Гл. инж. пр.	Копштейн		1965 г.
Дата выпуска			

ТД 1965

Содержание

ИС-01-04 Выпуск 7

Лист А

Содержание (продолжение)

		стр.
Лист 25.	Пример решения приямка для отвода воды из канала сечением 1200×450 мм	34
Лист 26.	Монтажные схемы и деталь крепления элементов МС-5 к плитам перекрытий каналов	35
Лист 27.	Лотки Л1-2; Л1-3	36
Лист 28.	Лотки Л2-2; Л2-3	37
Лист 29.	Лотки Л3-2; Л3-3; Л3-4	38
Лист 30.	Лотки Л4-1; Л4-2	39
Лист 31.	Лотки Л5-1; Л5-2; Л5-3	40
Лист 32.	Лотки Л6-1; Л6-2; Л6-3	41
Лист 33.	Лотки Л7-1; Л7-2; Л7-3	42
Лист 34.	Лотки Л8-1; Л8-2; Л8-3	43
Лист 35.	Лотки Л9-1; Л9-2; Л9-3	44
Лист 36.	Лотки Л20-1; Л20-2	45
Лист 37.	Лотки Л21-1; Л21-2	46
Лист 38.	Лотки Л22-1; Л22-2; Л22-3. Опалубочные и арматурные чертежи	47
Лист 39.	Лотки Л22-1; Л22-2; Л22-3. Спецификация арматуры	48
Лист 40.	Лотки Л23-1; Л23-2; Л23-3. Опалубочные и арматурные чертежи	49
Лист 41.	Лотки Л23-1; Л23-2; Л23-3. Спецификация арматуры	50
Лист 42.	Лотки Л24-1; Л24-2; Л24-3. Опалубочные и арматурные чертежи	51
Лист 43.	Лотки Л24-1; Л24-2; Л24-3. Спецификация арматуры	52
Лист 44.	Лотки Л25-1; Л25-2; Л25-3. Опалубочные и арматурные чертежи	53
Лист 45.	Лотки Л25-1; Л25-2; Л25-3. Спецификация арматуры	54
Лист 46.	Лотки Л26-1; Л26-2; Л26-3. Опалубочные и арматурные чертежи	55
Лист 47.	Лотки Л26-1; Л26-2; Л26-3. Спецификация арматуры	56
Лист 48.	Лотки Л27-1; Л27-2; Л27-3. Опалубочные и арматурные чертежи	57
Лист 49.	Лотки Л27-1; Л27-2; Л27-3. Спецификация арматуры	58
Лист 50.	Доборные лотки Л1д-2; Л1д-3	59
Лист 51.	Доборные лотки Л2д-2; Л2д-3	60
Лист 52.	Доборные лотки Л3д-2; Л3д-3; Л3д-4	61
Лист 53.	Доборные лотки Л4д-1; Л4д-2	62
Лист 54.	Доборные лотки Л5д-1; Л5д-2; Л5д-3	63
Лист 55.	Доборные лотки Л6д-1; Л6д-2; Л6д-3	64
Лист 56.	Доборные лотки Л7д-1; Л7д-2; Л7д-3	65
Лист 57.	Доборные лотки Л8д-1; Л8д-2; Л8д-3	66
Лист 58.	Доборные лотки Л9д-1; Л9д-2; Л9д-3	67
Лист 59.	Доборные лотки Л20д-1; Л20д-2	68
Лист 60.	Доборные лотки Л21д-1; Л21д-2	69
Лист 61.	Доборные лотки Л22д-1; Л22д-2; Л22д-3. Опалубочные и арматурные чертежи	70
Лист 62.	Доборные лотки Л22д-1; Л22д-2; Л22д-3. Спецификация арматуры	71
Лист 63.	Доборные лотки Л23д-1; Л23д-2; Л23д-3. Опалубочные и арматурные чертежи	72
Лист 64.	Доборные лотки Л23д-1; Л23д-2; Л23д-3. Спецификация арматуры	73
Лист 65.	Доборные лотки Л24д-1; Л24д-2; Л24д-3. Опалубочные и арматурные чертежи	74
Лист 66.	Доборные лотки Л24д-1; Л24д-2; Л24д-3. Спецификация арматуры	75

Ст. инженер	Зорин	
Исполнитель	Зорин	
Гл. инженер проекта	Гандос	
Гл. констр. отд.	Спектор	
Гл. инж. пр.	Копштейн	
Дата выпуска	1965 г.	

ТД 1965

Содержание (продолжение)

ИС-01-04
Выпуск 7
Лист 5

Содержание (окончание)

		стр.
Лист 67.	Доборные лотки Л25д-1; Л25д-2; Л25д-3. Опалубочные и арматурные чертежи	76
Лист 68.	Доборные лотки Л25д-1; Л25д-2; Л25д-3. Спецификация арматуры	77
Лист 69.	Доборные лотки Л26д-1; Л26д-2; Л26д-3. Опалубочные и арматурные чертежи	78
Лист 70.	Доборные лотки Л26д-1; Л26д-2; Л26д-3. Спецификация арматуры	79
Лист 71.	Доборные лотки Л27д-1; Л27д-2; Л27д-3. Опалубочные и арматурные чертежи	80
Лист 72.	Доборные лотки Л27д-1; Л27д-2; Л27д-3. Спецификация арматуры	81
Лист 73.	Плиты днища ПД1-3; ПД1-4	82
Лист 74.	Плиты днища ПД3-3; ПД3-4	83
Лист 75.	Плиты днища ПД5-1; ПД5-2	84
Лист 76.	Плиты стеновые ПС1-1; ПС1д-1	85
Лист 77.	Плиты стеновые ПС2-2; ПС2д-2	86
Лист 78.	Плиты перекрытия П1-1; П1-2; П14-1; П14-2; П15; П16-1; П16-2; П17; П18-1; П18-2; П19-1; П19-2; П20-1; П20-2. Опалубочные и арматурные чертежи	87
Лист 79.	Плиты перекрытия П1-1; П1-2; П14-1; П14-2; П15; П16-1; П16-2; П17; П18-1. Спецификация арматуры	88
Лист 80.	Плиты перекрытия П18-2; П19-1; П19-2; П20-1; П20-2. Спецификация арматуры	89
Лист 81.	Плиты перекрытия П4-1; П4-1а; П4д-1; П4д-1а	90
Лист 82.	Доборные плиты перекрытия П1д-1; П18д-1; П18д-2; П19д-1; П19д-2; П20д-1; П20д-2; П21д-1; П21д-2; П22д. Опалубочные и арматурные чертежи	91
Лист 83.	Доборные плиты перекрытия П1д-1; П18д-1; П18д-2; П19д-1; П19д-2; П20д-1; П20д-2; П21д-1; П21д-2; П22д. Спецификация арматуры	92

Гл. инж. отдела	Брадос	Гл. инженер проекта	Эрин
Гл. конструктор	Слесарь	Ст. инженер	Зеленин
Гл. инж. пр.	Колштейн	Исполнитель	
Дата выпуска	1965 г.		

ТД 1965

Содержание (окончание)

ИС-01-04 Выпуск 7 Лист 8

Пояснительная записка

I. Общая часть

1. В настоящем выпуске 7 серии ИС-01-04 помещены материалы для проектирования и рабочие чертежи сборных железобетонных элементов внутрицеховых каналов, предназначенных для прокладки трубопроводов различного назначения и кабелей.

   Каналы могут быть использованы в качестве воздуховодов. Применение каналов для непосредственной транспортировки по ним (без трубопроводов) жидкостей не предусмотрено.

2. В данном выпуске разработаны каналы с перекрытием в уровне пола цеха. Каналы могут применяться также в случаях заглубленного перекрытия при условии проверки конструкций расчетом (см. п. 21 настоящей записки).

3. Сборные железобетонные элементы каналов, разработанные в настоящем выпуске, могут применяться в обычных условиях, а также на просадочных грунтах, в сейсмических районах и районах с высоким уровнем грунтовых вод.

4. Максимальное давление на грунт основания от расчетных нагрузок, действующих на каналы, может составлять до 1.5 кг/см².

5. При проектировании и возведении каналов, помимо настоящего выпуска, надлежит руководствоваться следующими материалами данной серии:

   а) выпуском 1, в котором содержатся общестроительные чертежи каналов, а также описание конструктивных решений и указания по применению конструкций каналов и их монтажу;

   б) выпуском 2, содержащим рабочие чертежи сборных железобетонных элементов, часть которых применяется в настоящем выпуске и указания по их изготовлению;

   в) выпуском 4, в котором приведены материалы для проектирования каналов на просадочных грунтах и в районах с сейсмичностью 8 и 9 баллов;

   г) выпуском 5, в котором приведены материалы для проектирования каналов в районах с высоким уровнем грунтовых вод;

   д) выпуском 6, в котором приведены материалы для проектирования и сборные железобетонные элементы каналов под тяжелые нагрузки.

6. Марки каналов обозначены буквами и цифрами, определяющими вид конструкций и геометрические размеры.

   Маркировка внутрицеховых каналов отличается от принятой в выпуске 1 дополнительным индексом „в" (внутрицеховые). Примеры маркировки: КЛв 90-45-1 – внутрицеховой канал из лотковых элементов, перекрываемых плитами; ширина – 90 см; высота – 45 см; КСв 150-120-2 – внутрицеховой канал из сборных плит; ширина – 150 см; высота – 120 см. В приведенных примерах цифры после геометрических размеров обозначают порядковый номер в пределах каждой марки канала в зависимости от принятых марок сборных элементов, определяющихся условиями применения канала.

7. Маркировка сборных элементов состоит из букв и цифр. Буквы обозначают наименование элемента, цифры – порядковый номер типоразмера. Нумерация типоразмеров

Гл. инж. отдела	Бандос		
Гл. констр. отд.	Спектор		
Инж. пр.	Копштейн		
Дата выпуска	1965г.		

является продолжением принятой в выпусках 2 и 6 настоящей серии. Если элементы, в пределах одного типоразмера, отличаются по несущей способности, то в обозначения марок после тире вводятся цифры, указывающие порядковый номер по несущей способности в пределах каждого типоразмера элемента.

Например: ПД1-3 (плита днища), ПС2-2 (плита стеновая), Л21-1 (лоток) и т.д.

Если элементы, в пределах одного типоразмера, отличаются закладными деталями, то в обозначения марок вводятся дополнительные буквенные индексы. Например: П4-1а.

В марках доборных элементов добавляется буква „д".

Например: Л8д-1; П20д-2.

Для элементов, имеющих опалубочные размеры изделий тоннелей, сохранены буквенные обозначения, принятые в серии ИС-01-05.

Например: ПДТ1-1 (плита днища тоннеля).

II. Конструктивные решения

8. Габаритные схемы внутрицеховых каналов (лист 2) приняты по выпуску 1 серии ИС-01-04 со следующими изменениями: габаритные схемы дополнены сечениями А×Н=300×300 и 450×300мм; каналы шириной 2100 мм, как нехарактерные для внутрицеховой прокладки, в габаритные схемы не включены. При необходимости, в отдельных случаях, применения этих каналов их следует рассчитать на нагрузки, приведенные в настоящем выпуске, и подобрать изделия из числа разработанных в выпусках 2 и 6 настоящей серии.

В данном выпуске приведены дополнительные габаритные схемы лотковых каналов марки КЛв высотой 900 и 1200 мм, изготовление лотков для которых может производиться на полигонах, в отличие от изготовления остальных изделий серии ИС-01-04 (в том числе лотков высотой до 600 мм), которое предусмотрено по поточно-агрегатной технологии. Применение каналов марки КЛв высотой 900 и 1200 мм допускается как исключение при соответствующем обосновании (например, в случаях стесненных габаритов, когда применение каналов марки КСв затруднительно из-за выступающих частей днища) и при условии, что общее количество типоразмеров конструкций при этом не увеличивается за счет одновременного применения каналов марок КСв и КЛв высотой 900 и 1200 мм.

9. Номенклатура сборных железобетонных изделий внутрицеховых каналов включает 23 типоразмера элементов, разработанных в выпусках 2 и 6 настоящей серии и 9 новых типоразмеров, разработанных в данном выпуске.

10. Ключи для подбора марки каналов приведены на листах 7÷11, таблицы для подбора сборных железобетонных элементов – на листах 12÷19.

При применении доборных элементов марки лотков и стеновых плит должны соответствовать маркам основных элементов (например, лотку Л9-1 соответствует доборный лоток Л9д-1), а марки доборных плит перекрытия должны приниматься в соответствии с таблицей, приведенной на листе 20.

11. Конструктивные решения каналов аналогичны разработанным в выпуске 1 настоящей серии. Для внутрицеховой прокладки применяются каналы из лотковых элементов (марки КЛв) и каналы из плит (марки КСв).

Гл. инж. инст	Козяровицкий		
Нач. отдела	Бандос		
Гл. констр. отд.	Спектор		
Гл. инж. пр.	Копштейн		
Дата выпуска	1965г.		
Рук. группы			
Вып.			

ТП 1965	Пояснительная записка	ИС-01-04 Выпуск 7 Лист Д

Перекрытие каналов выполняется из плоских железобетонных плит. Применение перекрытий из рифленной стали допускается при соответствующем обосновании.

12. На участках, где требуется частый съем плит, следует применять доборные плиты перекрытий шириной 600 мм, разработанные в настоящем выпуске.

13. Плиты перекрытий с фактурным слоем должны разрабатываться в конкретном проекте в соответствии с примером решения, приведенным в данном выпуске (см. лист 23). Обрамление этих плит принято из стальной полосы. Толщина фактурного слоя (керамические плитки, мозаичное покрытие и др.), укладываемого по бетону, принята 30 мм.

14. При прокладке каналов в цехах с земляным полом плиты перекрытий, укладываемые в уровне пола цеха, решены с упорами из уголков, приваривaемых к закладным элементам в плитах.

15. Для отвода из каналов случайных вод днищу каналов придается продольный уклон $i = 0.002 \div 0.005$ (в зависимости от технологического назначения каналов и грунтовых условий). Вода собирается в приямки, из которых отводится в канализацию. Пример решения приямка приведен на листе 25. Устройство уклонов в каналах с перекрытием на отметке ±0.00 рекомендуется производить за счет слоя цементного раствора или набетонки переменной высоты по стенам каналов (см. лист 24).
При высоте набетонки 150 или 300 мм, что составляет разность между высотами смежных типов каналов, следует переходить на следующее ближайшее сечение канала по высоте.
В конкретном проекте могут применяться и другие решения по устройству уклонов.

16. В цехах с агрессивными воздействиями следует предусматривать защиту конструкций каналов от коррозии в соответствии с „Указаниями по проектированию антикоррозийной защиты строительных конструкций промышленных зданий в производствах с агрессивными средами"-СН262-63.

17. Подготовка под каналы, обмазка битумом сборных элементов и заполнение швов между ними, деформационные швы, а также крепление коммуникаций должны осуществляться в соответствии с указаниями, приведенными в выпуске 1 настоящей серии.

18. Засыпка траншей должна производиться после укладки плит перекрытия равномерными слоями толщиной 20-30 см с плотной трамбовкой, одновременно с обеих сторон канала.
При необходимости съема плит перекрытия каналов в цехах с земляным полом, стенки каналов должны быть раскреплены временными распорками, за исключением случаев, когда на каналы передается давление только от собственного веса грунта без временной нагрузки.

19. Углы поворотов, компенсаторные ниши и ответвления каналов решаются в конкретном проекте с применением разработанных в настоящем выпуске сборных железобетонных плит перекрытия прямых участков каналов по аналогии с решениями, принятыми в выпуске 1 настоящей серии.

Гл. инж. инст.	Кондровицкий		
Нач. отдела	Бантос		
Гл. констр. отд.	Спектор		
Гл. инж. пр.	Копштейн		
Дата выпуска	1965 г.		

Рис. группы | Бродский

ТП 1965	Пояснительная записка	ИС-01-04 Выпуск 7 Лист Е

III. Нагрузки и расчет конструкций

20. Конструкции каналов рассчитаны на следующие нормативные равномерно-распределенные временные длительные нагрузки, действующие в уровне пола цеха: 400*; 1000; 2000; 3000 кг/м². Каналы рассчитаны также на нагрузку от внутрицехового транспорта: электрокары грузоподъемностью 2.0 и 3.0 т, аккумуляторный погрузчик грузоподъемностью 1.5 т, автопогрузчики грузоподъемностью 3.0 и 5.0 т, автомашину Н-10 (нормальную или утяжеленную).

Нагрузка от внутрицехового транспорта и равномерно-распределенная временная длительная нагрузка принимаются действующими разновременно.

21. В ключе для подбора каналов (листы 7÷11) даны марки каналов с перекрытием в уровне пола цеха, применяемые при перечисленных выше нагрузках.

При равномерно-распределенных нагрузках от 3* до 6** т/м², а также в случаях заглубленного перекрытия каналов, конструкции каналов необходимо, в соответствии с расчетом, подбирать по несущей способности из числа разработанных в выпусках 2, 6 и 7 настоящей серии.

22. При расчете каналов объемный вес грунта принят $\gamma = 1.8$ т/м³; угол естественного откоса $\varphi = 30°$.

23. Распределение временной нагрузки от колес подвижного транспорта принято:

в полах с жестким подстилающим слоем – под углом 45° к вертикали;

в грунте – под углом 30° к вертикали.

24. Нагрузка от внутрицехового транспорта учитывалась с коэффициентом динамичности, равным 1.1 (в соответствии с указаниями п. 3.8 СН и П II-А. 11-62).

25. При расчете каналов приняты следующие коэффициенты перегрузки:

от собственного веса конструкций	$n = 1.1$
от давления грунта	$n = 1.2$
от временной равномерно-распределенной нагрузки	$n = 1.2$
от внутрицехового транспорта (за исключением автомобильной нагрузки)	$n = 1.3$
от автомобильной нагрузки.	$n = 1.4$

26. Расчет конструкций каналов произведен в соответствии с главой СН и П II-В. 1-62 „Бетонные и железобетонные конструкции. Нормы проектирования."

27. Расчетные схемы каналов с перекрытием в уровне пола цеха при действии равномерно-распределенной временной длительной нагрузки и величины нагрузок от внутрицехового транспорта приведены на листе 1.

28. Испытание элементов на прочность производится в соответствии с ГОСТ 8829-58. Величины контрольных разрушающих нагрузок, равные эквивалентным расчетным нагрузкам, увеличенным в 1.4 раза, приведены в „Таблице схем испытаний сборных железобетонных элементов" (см. листы И, К настоящей записки).

---

* При нагрузке 400 кг/м² расчетные сечения элементов каналов несущественно отличаются от принятых для нагрузки 1000 кг/м², в связи с чем элементы каналов под указанные нагрузки приняты одинаковыми.

Гл. инж. инст.	Козаровицкий	
Нач. отдела	Бандос	
Гл. констр. отд.	Спектор	
Гл. инж. пр.	Копытеин	
Дата выпуска		1965 г.

Гл. инж. проекта	Бродский	
Гл. инж. группы		

ТП 1965

Пояснительная записка

ИС-01-04 Выпуск 7 Лист 38

Таблица схем испытаний сборных железобетонных элементов

Наименов. элемента	Схема испытаний	Марка элемента	Размеры L мм	Размеры a мм	Контрольные разрушающие нагрузки P т/пм	Контрольные разрушающие нагрузки q т/м²	
Лотки	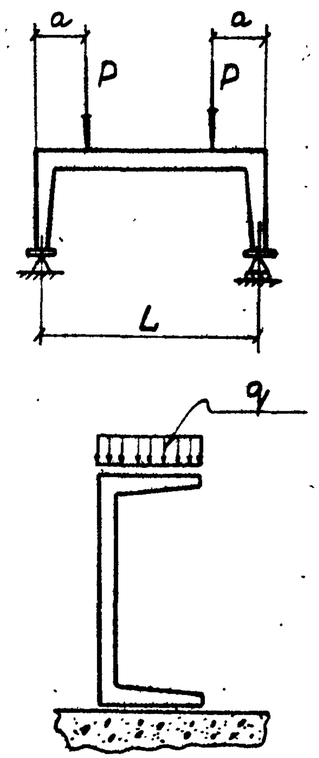	Л1-2	710	250	1.2	5.3	
		Л1-3	710	250	4.0	18.0	
		Л2-2	710	250	1.3	4.0	
		Л2-3	710	250	3.8	8.1	
		Л3-2	730	250	0.8	2.0	
		Л3-3	730	250	1.4	3.5	
		Л3-4	730	250	4.0	6.6	
		Л4-1	1010	350	1.3	2.9	
		Л4-2	1010	350	2.3	5.4	
		Л5-1	1030	350	1.3	2.0	
		Л5-2	1030	350	2.5	3.5	
		Л5-3	1030	350	3.7	6.6	
		Л6-1	1340	450	1.3	5.2	
		Л6-2	1340	450	2.5	9.6	
		Л6-3	1340	450	3.6	19.5	
		Л7-1	1340	450	1.4	2.6	
		Л7-2	1340	450	2.5	4.7	
		Л7-3	1340	450	3.7	12.2	
		Л8-1	1660	600	1.2	8.2	
		Л8-2	1660	600	2.2	15.0	
		Л8-3	1660	600	3.2	27.4	
		Л9-1	1660	600	1.3	3.3	
		Л9-2	1660	600	2.4	5.9	

Наименов. элемента	Схема испытаний	Марка элемента	Размеры L мм	Размеры a мм	Контрольные разрушающие нагрузки P т/пм	Контрольные разрушающие нагрузки q т/м²	
Лотки	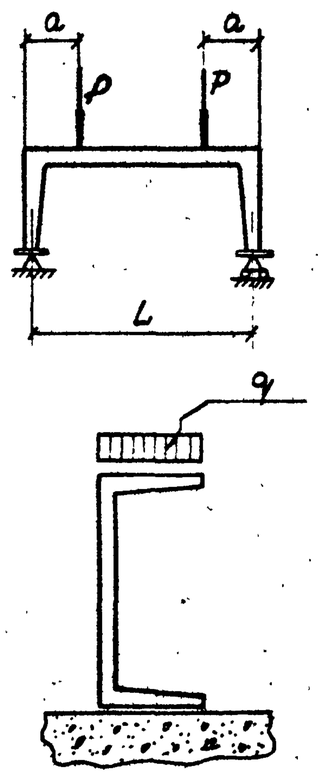	Л9-3	1660	600	3.5	12.8	
		Л20-1	380	150	1.2	4.7	
		Л20-2	380	150	3.6	9.3	
		Л21-1	530	200	1.2	4.7	
		Л21-2	530	200	3.6	9.3	
		Л22-1	1070	400	1.4	2.2	
		Л22-2	1070	400	2.6	3.5	
		Л22-3	1070	400	3.8	5.1	
		Л23-1	1080	400	1.4	2.0	
		Л23-2	1080	400	2.6	3.2	
		Л23-3	1080	400	3.8	4.7	
		Л24-1	1330	450	1.5	2.2	
		Л24-2	1330	450	2.8	3.5	
		Л24-3	1330	450	4.0	5.1	
		Л25-1	1340	450	1.6	2.0	
		Л25-2	1340	450	2.9	3.2	
		Л25-3	1340	450	4.2	4.7	
		Л26-1	1630	550	1.5	2.2	
		Л26-2	1630	550	2.7	3.5	
		Л26-3	1630	550	3.9	5.1	
		Л27-1	1640	550	1.6	2.0	
		Л27-2	1640	550	2.9	3.2	
		Л27-3	1640	550	4.1	4.7	

Примечание

Окончание таблицы см. на листе

Гл. инж. пр.	Сопштейн	
Гл. конст. отд.	Спектор	
Гл. спец.	Бандос	
Исполнитель	Бирюкова	
Проверил	Зорин	
Дата выпуска	1965г	

ТА 1965

Пояснительная записка

ИС-01-04 Выпуск 7 Лист И

Таблица схем испытаний сборных железобетонных элементов (окончание)

Наименов. элемента	Схема испытаний	Марка элемента	Размеры L мм		Контрольные разрушающие нагрузки q т/м²		
Плиты перекрытия	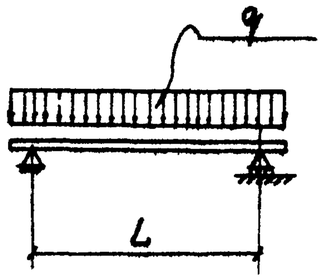	П1-1	700		4.1		
		П1-2	700		20.1		
		П4-1	1750		9.8		
		П4-1а	1750		9.8		
		П18-1	1080		4.8		
		П18-2	1080		7.0		
		П19-1	1380		4.0		
		П19-2	1380		6.2		
		П20-1	1660		3.3		
		П20-2	1660		5.2		

Наименов. элемента	Схема испытаний	Марка элемента	Размеры L мм	a мм	Контрольные разрушающие нагрузки q т/м²	P_1 т/п.м.	P_2 т/п.м.
Плиты стеновые	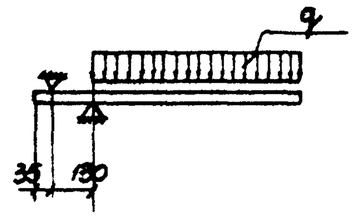	ПС1-1			2.0		
		ПС2-2			1.8		
Плиты днища	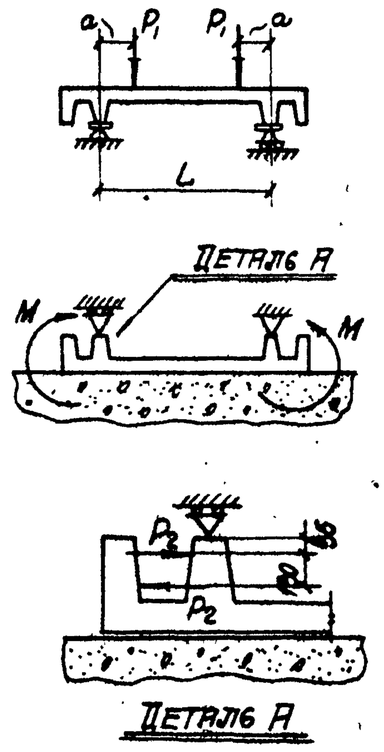	ПД1-3	720	240		1.8	7.0
		ПД1-4	720	240		1.3	13.0
		ПД3-3	1020	340		2.1	7.0
		ПД3-4	1020	340		1.3	13.0
		ПД5-1	1320	440		2.4	7.0
		ПД5-2	1320	440		1.3	13.0

Гл. инж. инст.	Розровицкий		
Нач. отдела	Бандос		
Гл. констр. отд.	Спектор		
Гл. инж. пр.	Соштейн		
Дата выпуска	1965 г.		
Рук. группы	Бродский		
Исполнитель	Бткосова		
Проверил	Зорин		

ТА 1965

Пояснительная записка

ИС-01-04
Выпуск 7
Лист К

Расчетные схемы внутрицеховых каналов марок КЛв и КСв

(при равномерно-распределенной временной длительной нагрузке)

Таблица 1.

Расчетные схемы (при перекрытии в уровне пола цеха)	Высота канала в чистоте мм	Расчетные нагрузки т/м² I			II			III		
		$q^{гор}$	p	$p^{гор}$	$q^{гор}$	p	$p^{гор}$	$q^{гор}$	p	$p^{гор}$
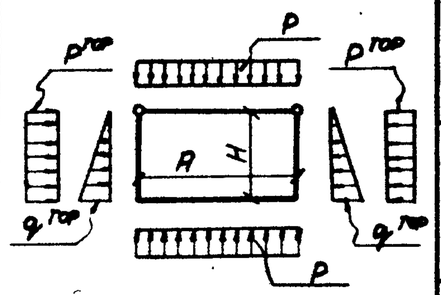	300	0.24			0.24			0.24		
	450	0.35			0.35			0.35		
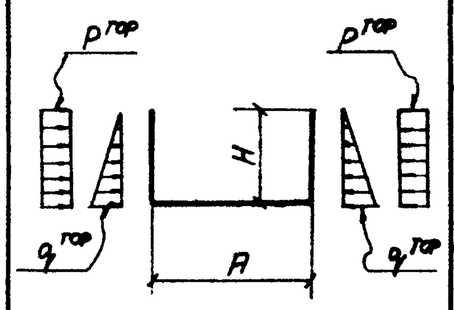	600	0.48	1.20	0.40	0.48	2.40	0.80	0.48	3.60	1.20
	900	0.68			0.68			0.68		
	1200	0.90			0.90			0.90		

Примечания

1. В таблице 1 принята следующая классификация временных длительных нагрузок:
   - тип I — при нормативной нагрузке на пол цеха, равной 1000 кг/м²;
   - тип II — —"— —"— —"— 2000 кг/м²;
   - тип III — —"— —"— —"— 3000 кг/м²;
2. Собственный вес конструкций в нагрузки не включен.
3. Исходные расчетные данные и коэффициенты перегрузки и динамичности приведены в пояснительной записке.
4. В расчетных схемах размеры „А" и „Н" приняты в осях конструкций.

Расчетные нагрузки от внутрицехового транспорта

Таблица 2.

NN п/п	Вид транспорта	Расчетное давление от колеса т	Площадка передачи давления a×b см
1	Электрокар Q=2.0т	1.25	8×7
2	—"— Q=3.0т	1.90	8×7
3	Аккумуляторный погрузчик Q=1.5т	2.45	8×7
4	Автопогрузчик Q=3.0т	5.20	30×20
5	—"— Q=5.0т	7.35	40×20
6	Автомашина Н-10	5.40	30×20
7	Автомашина Н-10 утяж.	7.30	40×20

Обозначения нагрузок

$q^{гор}$ — горизонтальное давление грунта;

p — вертикальное давление от временной нагрузки;

$p^{гор}$ — горизонтальное давление от временной нагрузки.

Гл. инж. пр.	Копштейн	Дата выпуска	1965г.
Гл. инж. отдела	Козяровицкий		
Инстр. отд.	Бочкос		
Инж.	Ектор		
Труп.	Родский		
Ст. инженер	Зогин		
Исполн.	Тельбух		
Проверил	Зорин		

ТИ 1965

Расчетные схемы и нагрузки

ИС-01-04 Выпуск 7 Лист 1

Габаритные схемы каналов	Марка каналов	Габариты каналов в мм	
		А	Н
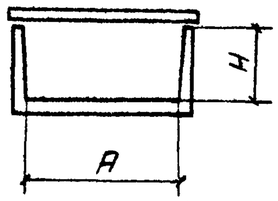	КЛв 30-30	300	300
	КЛв 45-30	450	300
	КЛв 60-30 *	600	300
	КЛв 60-45 *	600	450
	КЛв 90-45 *	900	450
	КЛв 120-45 *	1200	450
	КЛв 150-45 *	1500	450
	КЛв 60-60 *	600	600
	КЛв 90-60 *	900	600
	КЛв 120-60 *	1200	600
	КЛв 150-60 *	1500	600

Габаритные схемы каналов	Марка каналов	Габариты каналов в мм	
		А	Н
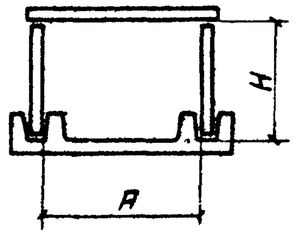	КСв 90-90 *	900	900
	КСв 120-90 *	1200	900
	КСв 150-90 *	1500	900
	КСв 90-120 *	900	1200
	КСв 120-120 *	1200	1200
	КСв 150-120 *	1500	1200
Дополнительные габаритные схемы каналов марки КЛв.			
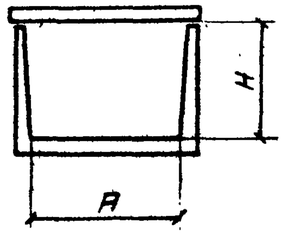	КЛв 90-90	900	900
	КЛв 120-90	1200	900
	КЛв 150-90	1500	900
	КЛв 90-120	900	1200
	КЛв 120-120	1200	1200
	КЛв 150-120	1500	1200

Примечания

1. Габаритные размеры каналов, отмеченные знаком *, приняты по выпуску 1 настоящей серии.
2. Применение лотковых каналов высотой 900 и 1200 мм по дополнительным габаритным схемам, приведенным на данном листе, допускается как исключение при соответствующем обосновании (см. пункт 8 пояснительной записки).
3. В дополнительных габаритных схемах каналов фактические размеры „А" меньше номинальных, приведенных в таблице, на 20÷100 мм, что связано с необходимостью сохранения технологических уклонов стенок лотков высотой 900 и 1200 мм и применения плит перекрытий каналов из номенклатуры изделий данной серии.

Гл. инж. пр.	Копштейн	Дата выпуска	1965г.
Гл. констр. отд.	Спектор		
Нач. отдела	Бандос		
Исполнитель	Цапрун		
Проверил	Витин		

ТП 1965

Габаритные схемы внутрицеховых каналов

ИС-01-04 Выпуск 7 Лист 2

Номенклатура сборных железобетонных изделий для внутрицеховых каналов и расход материалов на 1 изделие

Наименование изделия	К-во новых типоразмеров	Эскиз	Марка изделия	Вес т	Марка бетона	Расход материалов на 1 изделие: бетон м³	Расход материалов на 1 изделие: сталь кг	Выпуск	Лист
Лотки	—	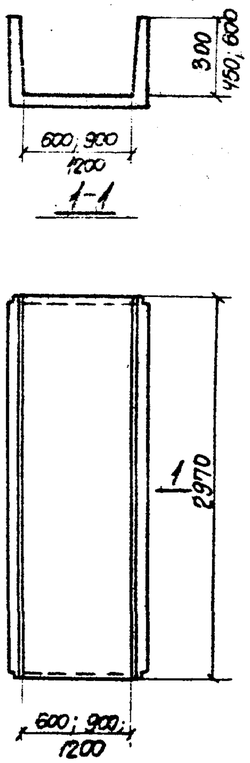	Л1-2*	0.73	200	0.29	12.6	7	27
			Л1-3*	0.73	300	0.29	24.8	7	"
			Л2-2*	0.88	200	0.35	16.3	7	28
			Л2-3*	0.88	300	0.35	27.9	7	"
			Л3-2*	1.07	200	0.43	18.3	7	29
			Л3-3*	1.07	200	0.43	23.9	7	"
			Л3-4*	1.07	300	0.43	38.8	7	"
			Л4	1.05	300	0.42	37.3	2	4
			Л4-1*	1.05	200	0.42	19.4	7	30
			Л4-2*	1.05	200	0.42	24.9	7	"
			Л5-1*	1.25	200	0.50	23.2	7	31
			Л5-2*	1.25	200	0.50	33.0	7	"
			Л5-3*	1.25	300	0.50	51.3	7	"
			Л6	1.55	300	0.62	63.3	2	6
			Л6-1*	1.55	200	0.62	30.2	7	32
			Л6-2*	1.55	200	0.62	41.0	7	"
			Л6-3*	1.55	300	0.62	76.4	7	"

Наименование изделия	К-во новых типоразмеров	Эскиз	Марка изделия	Вес т	Марка бетона	Расход материалов на 1 изделие: бетон м³	Расход материалов на 1 изделие: сталь кг	Выпуск	Лист
Лотки	2	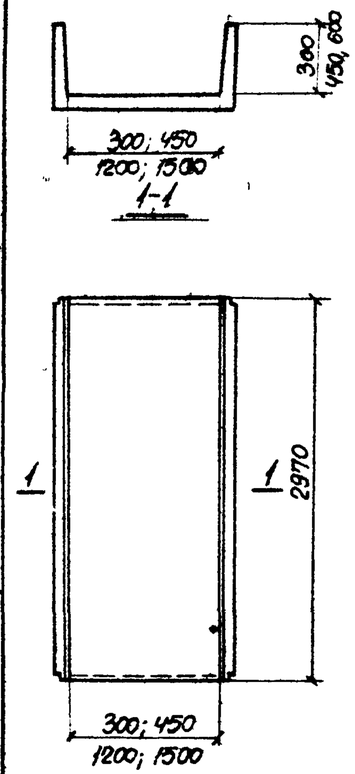	Л7	1.72	300	0.69	67.9	2	7
			Л7-1*	1.72	200	0.69	33.4	7	33
			Л7-2*	1.72	200	0.69	45.0	7	"
			Л7-3*	1.72	300	0.69	82.8	7	"
			Л8	2.20	300	0.88	81.7	2	8
			Л8-1*	2.20	200	0.88	39.0	7	34
			Л8-2*	2.20	200	0.88	55.1	7	"
			Л8-3*	2.20	300	0.88	104.2	7	"
			Л9	2.42	300	0.97	87.1	2	9
			Л9-1*	2.42	200	0.97	43.5	7	35
			Л9-2*	2.42	200	0.97	61.0	7	"
			Л9-3*	2.42	300	0.97	114.4	7	"
			Л20-1	0.40	200	0.16	10.0	7	36
			Л20-2	0.40	300	0.16	15.7	7	"
			Л21-1	0.48	200	0.19	11.0	7	37
			Л21-2	0.48	300	0.19	21.2	7	"
Итого	2								

Примечание

Марки лотков, отмеченные знаком *, отличаются от приведенных в выпуске 2 армированием или маркой бетона и в общем количестве новых типоразмеров не учитываются.

Гл. инж. инст.	Козаровицкий	
Нач. отдела	Бандос	
Гл. констр. отд.	Спектор	
Гл. инж. пр.	Копштейн	
Дата выпуска		1965г.
Рук. группы	Бродский	
Исполнитель	Чифрун	
Проверил	Зорин	

ТА 1965

Номенклатура сборных железобетонных изделий для внутрицеховых каналов и расход материалов на 1 изделие

ИС-01-04 Выпуск 7 Лист 3

Номенклатура сборных железобетонных изделий для внутрицеховых каналов и расход материалов на 1 изделие (окончание)

Наименование изделия	К-во новых типоразмеров	Эскиз	Марка изделия	Вес т	Марка бетона	Расход материалов на 1 изделие: Бетон м³	Расход материалов на 1 изделие: Сталь кг	Выпуск	Лист
Плиты днища	—	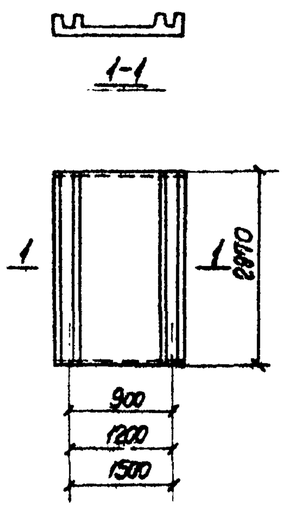	ПД1-2	1.70	300	0.68	27.0	6	50
			ПД1-3*	1.70	200	0.68	40.2	7	73
			ПД1-4*	1.70	200	0.68	56.5	7	"
			ПД2	1.70	300	0.68	78.5	2	21
			ПД3	1.92	300	0.77	103.8	2	22
			ПД3-2	1.92	300	0.77	231.0	6	51
			ПД3-3*	1.92	200	0.77	45.6	7	74
			ПД3-4*	1.92	200	0.77	63.6	7	"
			ПД5	2.15	300	0.86	116.4	2	23
			ПД5-1*	2.15	200	0.86	56.4	7	75
			ПД5-2*	2.15	200	0.86	76.0	7	"
			ПДТ1-1	3.20	300	1.26	291.3	6	52
Плиты стеновые	—	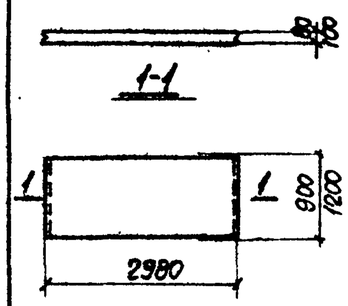	ПС1	0.53	300	0.21	27.8	2	28
			ПС1-1*	0.53	200	0.21	23.1	7	76
			ПС2	0.88	300	0.35	53.0	2	29
			ПС2-1	0.88	300	0.35	75.2	6	57
			ПС2-2*	0.88	200	0.35	38.3	7	77
			ПС3	0.65	300	0.26	43.8	6	58

Наименование изделия	К-во новых типоразмеров	Эскиз	Марка изделия	Вес т	Марка бетона	Расход материалов на 1 изделие: Бетон м³	Расход материалов на 1 изделие: Сталь кг	Выпуск	Лист
Плиты перекрытий	—	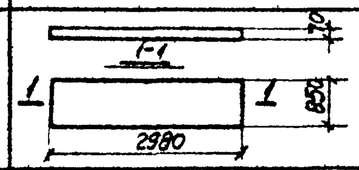	П1	0.45	200	0.18	11.8	2	32
			П1-1*	0.45	200	0.18	8.3	7	78
			П1-2*	0.45	300	0.18	16.2	7	"
	—	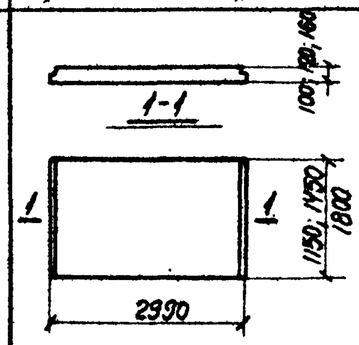	П2	0.85	200	0.34	18.9	2	32
			П4-1	1.63	300	0.65	76.2	7	81
			П4-1а	1.63	300	0.65	64.6	7	"
			П9-2	0.75	300	0.30	57.3	6	59
			П9-2а	0.75	300	0.30	46.1	"	"
			П10-2	1.05	300	0.41	74.6	6	60
			П10-2а	1.05	300	0.41	63.4	"	"
			П11-3	1.72	300	0.69	75.4	6	61
			П11-3а	1.72	300	0.69	63.8	"	"
	4	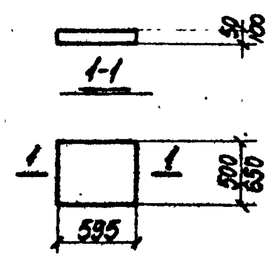	П14-1	0.04	200	0.015	0.7	7	78
			П14-2	0.04	300	0.015	1.3	"	"
			П15	0.08	300	0.03	2.5	"	"
			П16-1	0.05	200	0.02	0.8	"	"
			П16-2	0.05	300	0.02	1.7	"	"
			П17	0.10	300	0.04	4.1	"	"
	3	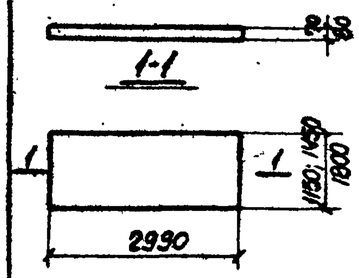	П18-1	0.60	200	0.24	16.2	"	"
			П18-2	0.60	300	0.24	20.2	"	"
			П19-1	0.76	200	0.31	25.2	"	"
			П19-2	0.76	300	0.31	34.7	"	"
			П20-1	1.08	200	0.43	28.5	"	"
			П20-2	1.08	300	0.43	40.5	"	"
Итого	7								

Примечания

1. Марки изделий, отмеченные знаком *, отличаются от приведенных в выпусках 2 и 6 армированием или маркой бетона и в общем количестве новых типоразмеров не учитываются.
2. Плиты перекрытий П9-2а, П10-2а и П11-3а выполняются по чертежам плит П9-2, П10-2 и П11-3, приведенным в выпуске 6, без закладных элементов М-24 или М-25.

Нач. отдела	Бандос	Цаплин	
Гл. констр. отд.	Слектор	Зорин	
Гл. инж. пр.	Копштейн		
Дата выпуска	1965г.		

Инв. № 2 | Подпись и дата

Исполнитель | Проверил

ТП 1965 | Номенклатура сборных железобетонных изделий для внутрицеховых каналов и расход материалов на 1 изделие (окончание) | ИС-01-04 Выпуск 7 | Лист 4

Номенклатура сборных железобетонных изделий для внутрицеховых каналов и расход материалов на 1 изделие (доборные элементы)

Наименование изделия	Эскиз	Марка изделия	Вес т	Марка бетона	Расход материалов на 1 изделие: Бетон м³	Сталь кг	Выпуск	Лист
Лотки	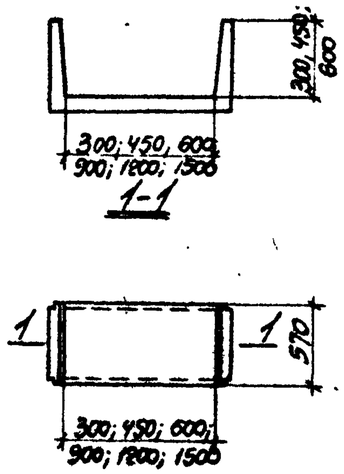	Л1д-2	0.15	200	0.06	3.8	7	50
		Л1д-3	0.15	300	0.06	6.6	"	"
		Л2д-2	0.18	200	0.07	4.7	"	51
		Л2д-3	0.18	300	0.07	7.4	"	"
		Л3д-2	0.20	200	0.08	5.2	"	52
		Л3д-3	0.20	200	0.08	6.6	"	"
		Л3д-4	0.20	300	0.08	9.0	"	"
		Л4д	0.20	300	0.08	9.1	2	14
		Л4д-1	0.20	200	0.08	5.4	7	53
		Л4д-2	0.20	200	0.08	6.3	"	"
		Л5д-1	0.25	200	0.10	5.8	"	54
		Л5д-2	0.25	200	0.10	7.9	"	"
		Л5д-3	0.25	300	0.10	10.9	"	"
		Л6д	0.30	300	0.12	14.3	2	16
		Л6д-1	0.30	200	0.12	7.4	7	55
		Л6д-2	0.30	200	0.12	9.8	"	"
		Л6д-3	0.30	300	0.12	17.2	"	"
		Л7д	0.33	300	0.13	15.5	2	17
		Л7д-1	0.33	200	0.13	8.2	7	56
		Л7д-2	0.33	200	0.13	10.6	"	"
		Л7д-3	0.33	300	0.13	18,5	"	"
		Л8д	0.43	300	0.17	20.1	2	18
		Л8д-1	0.43	200	0.17	9.2	7	57
		Л8д-2	0.43	200	0.17	13.0	"	"
		Л8д-3	0.43	300	0.17	21.2	"	"
		Л9д	0.48	300	0.19	21.6	2	19
		Л9д-1	0.48	200	0.19	10.2	7	58
		Л9д-2	0.48	200	0.19	14.4	"	"
		Л9д-3	0.48	300	0.19	23.5	"	"
		Л20д-1	0.08	200	0.03	3.2	"	59
		Л20д-2	0.08	300	0.03	4.2	"	"
		Л21д-1	0.09	200	0.04	3.5	"	60
		Л21д-2	0.09	300	0.04	5.3	"	"

Наименование изделия	Эскиз	Марка изделия	Вес т	Марка бетона	Расход материалов на 1 изделие: Бетон м³	Сталь кг	Выпуск	Лист
Плиты стеновые	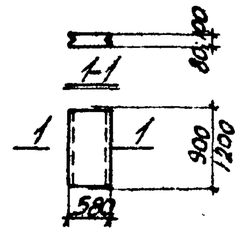	ПС1д	0.10	300	0.04	6.7	2	28
		ПС1д-1	0.10	200	0.04	6.0	7	76
		ПС2д	0.18	300	0.07	11.6	2	29
		ПС2д-1	0.18	300	0.07	15.1	6	57
		ПС2д-2	0.18	200	0.07	8.3	7	77
		ПС3д	0.12	300	0.05	9.3	6	58
Плиты перекрытий	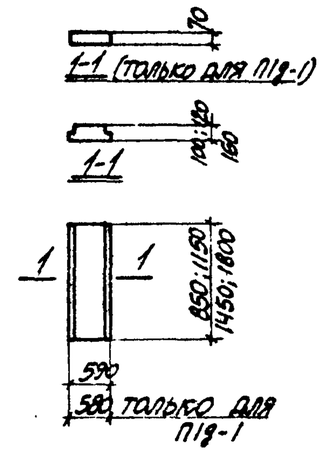	П1д-1	0.09	300	0.035	2.9	7	82
		П2д	0.18	200	0.07	4.8	2	33
		П3д	0.23	300	0.09	7.9	2	33
		П4д	0.33	300	0.13	12.3	2	33
		П4д-1	0.33	300	0.13	29.4	7	81
		П4д-1а	0.33	300	0.13	23.6	"	"
		П9д-2	0.15	300	0.06	16.9	6	64
		П9д-2а	0.15	300	0.06	11.3	"	"
		П10д-3	0.20	300	0.08	24.1	6	64
		П10д-3а	0.20	300	0.08	18.5	"	"
		П11д-3	0.35	300	0.14	25.6	6	64
		П11д-3а	0.35	300	0.14	19.8	"	"
	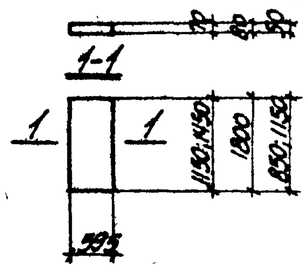	П18д-1	0.12	200	0.048	3.3	7	82
		П18д-2	0.12	300	0.048	3.7	"	"
		П19д-1	0.15	200	0.060	4.5	"	"
		П19д-2	0.15	300	0.060	6.6	"	"
		П20д-1	0.22	200	0.086	5.4	"	"
		П20д-2	0.22	300	0.086	8.1	"	"
		П21д-1	0.06	200	0.025	1.4	"	"
		П21д-2	0.06	300	0.025	2.3	"	"
		П22д	0.09	200	0.035	3.1	"	"

Примечание

Плиты перекрытий П9д-2а, П10д-3а и П11д-3а выполняются по чертежам плит П9д-2, П10д-3 и П11д-3, приведенным в выпуске 6, без закладных элементов М-24 или М-25.

Гл. инж. инст.	Козаровицкий		
Нач. отдела	Бандос		
Гл. констр. отд.	Слектор		
Гл. инж. пр.	Копштейн		
Дата выпуска	1965 г.		
Рук. группы	Бодасин		
Исполнитель	Чапрун		
Проверил	Зорин		

ТД 1965	Номенклатура сборных железобетонных изделий для внутрицеховых каналов и расход материалов на 1 изделие (доборные элементы)	ИС-01-04 Выпуск 7	Лист 5

Номенклатура сборных железобетонных изделий для внутрицеховых каналов и расход материалов на 1 изделие (дополнительные элементы)

Наименование изделия	Эскиз	Марка изделия	Вес т	Марка бетона	Расход материалов на 1 изделие: бетон м³	Расход материалов на 1 изделие: сталь кг	Лист выпуска 7
Лотки	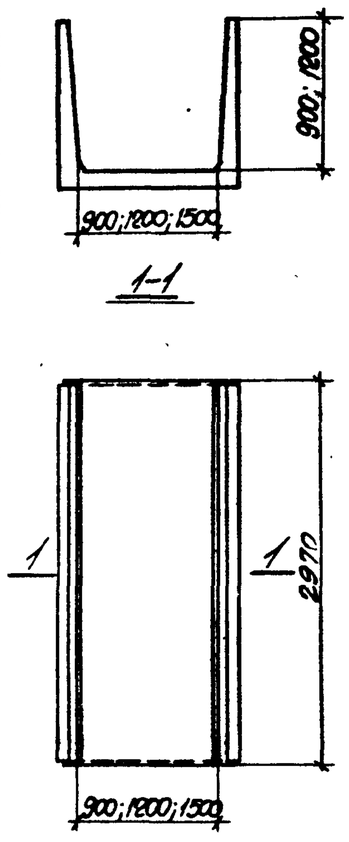	Л22-1	2.25	300	0.90	50.5	38
		Л22-2	2.25	300	0.90	67.7	—"—
		Л22-3	2.25	300	0.90	100.2	—"—
		Л23-1	3.25	300	1.30	72.4	40
		Л23-2	3.25	300	1.30	94.5	—"—
		Л23-3	3.25	300	1.30	117.5	—"—
		Л24-1	2.48	300	0.99	54.3	42
		Л24-2	2.48	300	0.99	73.8	—"—
		Л24-3	2.48	300	0.99	113.1	—"—
		Л25-1	3.50	300	1.40	82.1	44
		Л25-2	3.50	300	1.40	106.4	—"—
		Л25-3	3.50	300	1.40	134.7	—"—
		Л26-1	2.70	300	1.08	61.2	46
		Л26-2	2.70	300	1.08	84.4	—"—
		Л26-3	2.70	300	1.08	123.9	—"—
		Л27-1	3.78	300	1.51	89.7	48
		Л27-2	3.78	300	1.51	116.5	—"—
		Л27-3	3.78	300	1.51	149.7	—"—

Наименование изделия	Эскиз	Марка изделия	Вес т	Марка бетона	Расход материалов на 1 изделие: бетон м³	Расход материалов на 1 изделие: сталь кг	Лист выпуска 7
Лотки (доборные)	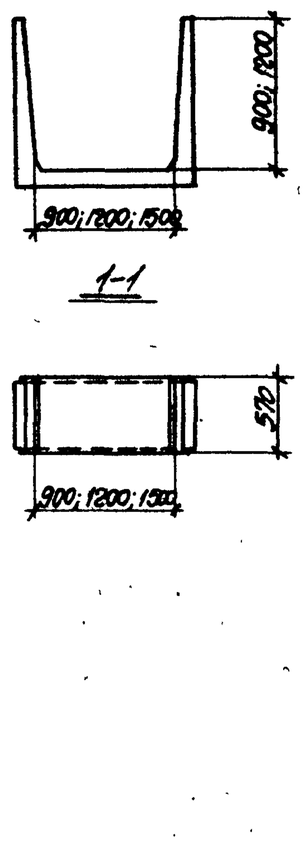	Л22д-1	0.43	300	0.17	12.1	61
		Л22д-2	0.43	300	0.17	16.2	—"—
		Л22д-3	0.43	300	0.17	21.5	—"—
		Л23д-1	0.63	300	0.25	17.1	63
		Л23д-2	0.63	300	0.25	22.4	—"—
		Л23д-3	0.63	300	0.25	25.2	—"—
		Л24д-1	0.48	300	0.19	12.9	65
		Л24д-2	0.48	300	0.19	17.5	—"—
		Л24д-3	0.48	300	0.19	24.3	—"—
		Л25д-1	0.68	300	0.27	18.1	67
		Л25д-2	0.68	300	0.27	23.6	—"—
		Л25д-3	0.68	300	0.27	27.6	—"—
		Л26д-1	0.53	300	0.21	14.7	69
		Л26д-2	0.53	300	0.21	20.2	—"—
		Л26д-3	0.53	300	0.21	26.6	—"—
		Л27д-1	0.73	300	0.29	19.9	71
		Л27д-2	0.73	300	0.29	25.9	—"—
		Л27д-3	0.73	300	0.29	30.8	—"—

Примечание

Применение лотковых элементов высотой 900 и 1200 мм допускается как исключение при соответствующем обосновании (см. п. 8 пояснительной записки).

Рук. группы	Бродский		
Исполнитель	Царун		
Проверил	Бирюкова		
Колировала	Кублицкая		
Гл. инж. пр.	Копштейн		
Гл. инж. проекта	Розенштейн		
Нач. отдела	Баранс		
Гл. констр. отд.	Слестова		
Дата выпуска	1965 г.		

ТД 1965 — Номенклатура сборных железобетонных изделий для внутрицеховых каналов и расход материалов на 1 изделие (дополнительные элементы)

ИС-01-04 Выпуск 7 Лист 6

Ключ для подбора каналов марки КЛв

Сечение канала А х Н см	Нормативная равномерно-распределенная нагрузка в кг/м²	Марки каналов											
		При отсутствии внутрицехового транспорта	При наличии внутрицехового транспорта										
			В цехах с полами по жесткому подстилающему слою							В цехах с земляным полом			
			Электрокары		Аккумуляторный погрузчик Q=1.5т	Автопогрузчики		Автомашины		Автопогрузчики		Автомашины	
			Q=2.0т	Q=3.0т		Q=3.0т	Q=5.0т	Н-10	Н-10 утяж.	Q=3.0т	Q=5.0т	Н-10	Н-10 утяж.
30х30	1000	КЛв 30-30-1	КЛв 30-30-2	КЛв 30-30-3	КЛв 30-30-3	КЛв 30-30-4	КЛв 30-30-4	КЛв 30-30-4	КЛв 30-30-4	—	—	—	—
	2000												
	3000												
45х30	1000	КЛв 45-30-1	КЛв 45-30-2	КЛв 45-30-3	КЛв 45-30-3	КЛв 45-30-4	КЛв 45-30-4	КЛв 45-30-4	КЛв 45-30-4	—	—	—	—
	2000												
	3000												
60х30	1000	КЛв 60-30-1	КЛв 60-30-2	КЛв 60-30-3	КЛв 60-30-3	КЛв 60-30-4	КЛв 60-30-4	КЛв 60-30-4	КЛв 60-30-4	КЛв 60-30-5	КЛв 60-30-5	КЛв 60-30-5	КЛв 60-30-5
	2000												
	3000	КЛв 60-30-2											
60х45	1000	КЛв 60-45-1	КЛв 60-45-2	КЛв 60-45-3	КЛв 60-45-3	КЛв 60-45-4	КЛв 60-45-4	КЛв 60-45-4	КЛв 60-45-4	КЛв 60-45-5	КЛв 60-45-5	КЛв 60-45-5	КЛс 60-45-5
	2000												
	3000	КЛв 60-45-2											

Примечание

Марки каналов определены из условия разновременного действия равномерно-распределенной нагрузки и нагрузки от внутрицехового транспорта.

Рук. группы	Бродский	Гл. инж. инст.	Кузьровицкий
Ст. инженер	Зорин	Нач. отдела	Бандос
Расчитал	Тимофеева Ломакина	Гл. констр. отд.	Спектор
Исполнитель	Вершинов	Гл. инж. пр.	Копштейн
Проверил	Зорин		

Дата выпуска 1965г

ТД 1965

Ключ для подбора каналов марки КЛв

МС-01-04 Выпуск 7 Лист 7

Ключ для подбора каналов марки КЛв

(продолжение)

Сечение канала Ах Нсм	Нормативная равномерно-распределенная нагрузка в кг/м²	Марки каналов											
		При отсутствии внутрицехового транспорта	При наличии внутрицехового транспорта										
			В цехах с полами по жесткому подстилающему слою							В цехах с земляным полом			
			Электрокары		Аккумуляторным погрузчик	Автопогрузчики		Автомашины		Автопогрузчики		Автомашины	
			Q=2.0т	Q=3.0т	Q=1.5т	Q=3.0т	Q=5.0т	Н-10	Н-10 утяж.	Q=3.0т	Q=5.0т	Н-10	Н-10 утяж.
90×45	1000	КЛв 90-45-1	КЛв 90-45-1	КЛв 90-45-2	КЛв 90-45-3	КЛв 90-45-4	КЛв 90-45-4	КЛв 90-45-4	КЛв 90-45-4	КЛв 90-45-5	КЛв 90-45-5	КЛв 90-45-5	КЛв 90-45-5
	2000												
	3000												
120×45	1000	КЛв 120-45-1	КЛв 120-45-1	КЛв 120-45-2	КЛв 120-45-2	КЛв 120-45-3	КЛв 120-45-3	КЛв 120-45-3	КЛв 120-45-3	КЛв 120-45-4	КЛв 120-45-4	КЛв 120-45-4	КЛв 120-45-4
	2000												
	3000	КЛв 120-45-2	КЛв 120-45-2										
150×45	1000	КЛв 150-45-1	КЛв 150-45-1	КЛв 150-45-3	КЛв 150-45-3	КЛв 150-45-4	КЛв 150-45-4	КЛв 150-45-4	КЛв 150-45-4	КЛв 150-45-5	КЛв 150-45-5	КЛв 150-45-5	КЛв 150-45-5
	2000	КЛв 150-45-2	КЛв 150-45-2										
	3000	КЛв 150-45-3	КЛв 150-45-3										
60×60	1000	КЛв 60-60-1	КЛв 60-60-2	КЛв 60-60-3	КЛв 60-60-3	КЛв 60-60-4	КЛв 60-60-4	КЛв 60-60-4	КЛв 60-60-4	КЛв 60-60-5	КЛв 60-60-5	КЛв 60-60-5	КЛв 60-60-5
	2000												
	3000	КЛв 60-60-2											

Примечание

Марки каналов определены из условия равновременного действия равномерно-распределенной нагрузки и нагрузки от внутрицехового транспорта.

Гл. инж. инст	Козловицкий	
Нач. отдела	Бандос	
Гл. констр. отд.	Слектор	
Гл. инж. пр.	Копштейн	
Рук. группы	Зорин	
Ст. инженер	Бирюкова	
Рассчитал	Пономарев	
Исполнитель	Варшамов	
Проверил	Зорин	
Дата выпуска	1965г	

Ключ для подбора каналов марки КЛв

(продолжение)

Сечение канала А×Н см	Нормативная равномерно-распределенная нагрузка в кг/м²	Марки каналов											
		При отсутствии внутрицехового транспорта	При наличии внутрицехового транспорта										
			В цехах с полами по жесткому подстилающему слою							В цехах с земляным полом			
			Электрокары		Аккумуляторный погрузчик Q=1.5т	Автопогрузчики		Автомашины		Автопогрузчики		Автомашины	
			Q=2.0т	Q=3.0т		Q=3.0т	Q=5.0т	Н-10	Н-10 утяж.	Q=3.0т	Q=5.0т	Н-10	Н-10 утяж.
90×60	1000	КЛв 90-60-1	КЛв 90-60-1	КЛв 90-60-2	КЛв 90-60-3	КЛв 90-60-4	КЛв 90-60-4	КЛв 90-60-4	КЛв 90-60-4	КЛв 90-60-5	КЛв 90-60-5	КЛв 90-60-5	КЛв 90-60-5
	2000												
	3000												
120×60	1000	КЛв 120-60-1	КЛв 120-60-1	КЛв 120-60-2	КЛв 120-60-2	КЛв 120-60-3	КЛв 120-60-3	КЛв 120-60-3	КЛв 120-60-3	КЛв 120-60-4	КЛв 120-60-4	КЛв 120-60-4	КЛв 120-60-4
	2000												
	3000	КЛв 120-60-2	КЛв 120-60-2										
150×60	1000	КЛв 150-60-1	КЛв 150-60-1	КЛв 150-60-3	КЛв 150-60-3	КЛв 150-60-4	КЛв 150-60-4	КЛв 150-60-4	КЛв 150-60-4	КЛв 150-60-5	КЛв 150-60-5	КЛв 150-60-5	КЛв 150-60-5
	2000	КЛв 150-60-2	КЛв 150-60-2										
	3000	КЛв 150-60-3	КЛв 150-60-3										
90×90	1000	КЛв 90-90-1	КЛв 90-90-1	КЛв 90-90-2	КЛв 90-90-3	КЛв 90-90-4	КЛв 90-90-4	КЛв 90-90-4	КЛв 90-90-4	КЛв 90-90-5	КЛв 90-90-5	КЛв 90-90-5	КЛв 90-90-5
	2000												
	3000												

Примечание

Марки каналов определены из условия разновременного действия равномерно-распределенной нагрузки и нагрузки от внутрицехового транспорта.

Гл. инж. инст.	Козаровицкий	
Нач. отдела	Бантос	
Гл. констр. отд.	Спектор	
Гл. инж. пр.	Копштейн	
Дата выпуска		1965г.

Рук. группы	Бродский	
Ст. инженер	Зорин	
Рассчитал	Бирюкова	
Исполнитель	Ламазова	
Проверил	Варшамов	
	Зорин	

ТД 1965

Ключ для подбора каналов марки КЛв (продолжение)

ИС-01-04 Выпуск 7 Лист 9

Ключ для подбора каналов марки КЛв
(окончание)

Сечение канала Ах Нсм	Нормативная равномерно-распределенная нагрузка в кг/м²	Марки каналов											
		При отсутствии внутрицехового транспорта	При наличии внутрицехового транспорта										
			В цехах с полами по жесткому подстилающему слою							В цехах с земляным полом			
			Электрокары		Аккумулят. погрузчик Q=1.5т	Автопогрузчики		Автомашины		Автопогрузчики		Автомашины	
			Q=2.0т	Q=3.0т		Q=3.0т	Q=5.0т	Н-10	Н-10 упряж.	Q=3.0т	Q=5.0т	Н-10	Н-10 упряж.
120×90	1000	КЛв 120-90-1	КЛв 120-90-1	КЛв 120-90-2	КЛв 120-90-2	КЛв 120-90-3	КЛв 120-90-3	КЛв 120-90-3	КЛв 120-90-3	КЛв 120-90-4	КЛв 120-90-4	КЛв 120-90-4	КЛв 120-90-4
	2000												
	3000	КЛв 120-90-2	КЛв 120-90-2										
150×90	1000	КЛв 150-90-1	КЛв 150-90-1	КЛв 150-90-3	КЛв 150-90-3	КЛв 150-90-4	КЛв 150-90-4	КЛв 150-90-4	КЛв 150-90-4	КЛв 150-90-5	КЛв 150-90-5	КЛв 150-90-5	КЛв 150-90-5
	2000	КЛв 150-90-2	КЛв 150-90-2										
	3000	КЛв 150-90-3	КЛв 150-90-3										
90×120	1000	КЛв 90-120-1	КЛв 90-120-1	КЛв 90-120-3	КЛв 90-120-4	КЛв 90-120-5	КЛв 90-120-5	КЛв 90-120-5	КЛв 90-120-5	КЛв 90-120-6	КЛв 90-120-6	КЛв 90-120-6	КЛв 90-120-6
	2000												
	3000	КЛв 90-120-2	КЛв 90-120-2										
120×120	1000	КЛв 120-120-1	КЛв 120-120-1	КЛв 120-120-2	КЛв 120-120-2	КЛв 120-120-3	КЛв 120-120-3	КЛв 120-120-3	КЛв 120-120-3	КЛв 120-120-4	КЛв 120-120-4	КЛв 120-120-4	КЛв 120-120-4
	2000												
	3000	КЛв 120-120-2	КЛв 120-120-2										
150×120	1000	КЛв 150-120-1	КЛв 150-120-1	КЛв 150-120-3	КЛв 150-120-3	КЛв 150-120-4	КЛв 150-120-4	КЛв 150-120-4	КЛв 150-120-4	КЛв 150-120-5	КЛв 150-120-5	КЛв 150-120-5	КЛв 150-120-5
	2000	КЛв 150-120-2	КЛв 150-120-2										
	3000	КЛв 150-120-3	КЛв 150-120-3										

Примечание

Марки каналов определены из условия разновременного действия равномерно-распределенной нагрузки и нагрузки от внутрицехового транспорта.

Нач. гр.	Козаровицкий	Гл. инж. группы	Оноцкий
Нач. отдела	Бандос	Ст. инженер	Зосин
Гл. конст. отд.	Спектор	Рассчитал	Баровой, Комазова
Гл. инж. пр.	Копштейн	Исполнитель	Варшамов
		Проверил	Зорин

Дата выпуска 1965г.

ТА 1965

Ключ для подбора каналов марки КЛв (окончание)

ИС-01-07 Выпуск 7 — 10

7031-07

Ключ для подбора каналов марки КСв

Сечение канала А х Н см	Нормативная равномерно-распределенная нагрузка в кг/м²	Марки каналов											
		При отсутствии внутрицехового транспорта	При наличии внутрицехового транспорта										
			В цехах с полами по жесткому подстилающему слою							В цехах с земляным полом			
			Электрокары		Аккумулят. погрузчик Q=1,5т	Автопогрузчики		Автомашины		Автопогрузчики		Автомашины	
			Q=2,0т	Q=3,0т		Q=3,0т	Q=5,0т	Н-10	Н-10 утяж.	Q=3,0т	Q=5,0т	Н-10	Н-10 утяж.
90×90	1000	КСв 90-90-1	КСв 90-90-1	КСв 90-90-2	КСв 90-90-3	КСв 90-90-4	КСв 90-90-5	КСв 90-90-4	КСв 90-90-5	КСв 90-90-6	КСв 90-90-6	КСв 90-90-6	КСв 90-90-6
	2000												
	3000												
120×90	1000	КСв 120-90-1	КСв 120-90-1	КСв 120-90-3	КСв 120-90-3	КСв 120-90-4	КСв 120-90-5	КСв 120-90-4	КСв 120-90-5	КСв 120-90-6	КСв 120-90-6	КСв 120-90-6	КСв 120-90-6
	2000												
	3000	КСв 120-90-2	КСв 120-90-2										
150×90	1000	КСв 150-90-1	КСв 150-90-1	КСв 150-90-3	КСв 150-90-3	КСв 150-90-4	КСв 150-90-5	КСв 150-90-4	КСв 150-90-5	КСв 150-90-6	КСв 150-90-6	КСв 150-90-6	КСв 150-90-6
	2000	КСв 150-90-2	КСв 150-90-2										
	3000												
90×120	1000	КСв 90-120-1	КСв 90-120-2	КСв 90-120-3	КСв 90-120-4	КСв 90-120-5	КСв 90-120-5	КСв 90-120-5	КСв 90-120-5	КСв 90-120-6	КСв 90-120-6	КСв 90-120-6	КСв 90-120-6
	2000	КСв 90-120-2											
	3000												
120×120	1000	КСв 120-120-1	КСв 120-120-2	КСв 120-120-4	КСв 120-120-4	КСв 120-120-5	КСв 120-120-5	КСв 120-120-5	КСв 120-120-5	КСв 120-120-6	КСв 120-120-6	КСв 120-120-6	КСв 120-120-6
	2000	КСв 120-120-2											
	3000	КСв 120-120-3	КСв 120-120-3										
150×120	1000	КСв 150-120-1	КСв 150-120-2	КСв 150-120-4	КСв 150-120-4	КСв 150-120-5	КСв 150-120-5	КСв 150-120-5	КСв 150-120-5	КСв 150-120-6	КСв 150-120-6	КСв 150-120-6	КСв 150-120-6
	2000	КСв 150-120-3	КСв 150-120-3										
	3000												

Примечание

Марки каналов определены из условия разновременного действия равномерно-распределенной нагрузки и нагрузки от внутрицехового транспорта.

ТА 1965	Ключ для подбора каналов марки КСв	ИС-01-04 Выпуск 7	Лист 11

Гл. инж. инст. Розродицкий
Нач. отдела Зорин
Гл. констр. отд. Бандос
Гл. инж. пр. Спектор
Гл. инж. Эпштейн
Дата выпуска 1965 г.

Рук. группы Строкова
Ст. инженер Ромадова
Рассчитал Вершамов
Исполнитель Зорин
Проверил Зорин

Техническая часть Зорин

7031-07 22

Таблица для подбора сборных железобетонных элементов и расход материалов на 3 п.м. каналов марки КЛв

Марка канала	Марки изделий: Лотки — Марка	Лотки — Колич. шт.	Плиты перекрытия — Марка	Плиты перекрытия — Колич. шт.	Бетон м³: Сборный — Марки 200	Бетон м³: Сборный — Марки 300	Бетон м³: Всего	Сталь кг: Сталь класса А-III по ГОСТ 5781-61	Сталь кг: Холоднотянутая проволока класса В-I по ГОСТ 6727-53	Сталь кг: Сталь класса А-I по ГОСТ 5781-61	Сталь кг: Прокат марки Ст.3 по ГОСТ 380-60	Сталь кг: Всего
КЛв 30-30-1	Л20-1	1	П14-1	5	0.24	—	0.24	7.2	2.7	3.6	—	13.5
КЛв 30-30-2	Л20-1	1	П14-2	5	0.16	0.08	0.24	10.2	2.7	3.6	—	16.5
КЛв 30-30-3	Л20-1	1	П15	5	0.16	0.15	0.31	13.7	3.7	5.1	—	22.5
КЛв 30-30-4	Л20-2	1	П15	5	—	0.31	0.31	18.5	4.6	5.1	—	28.2
КЛв 45-30-1	Л21-1	1	П16-1	5	0.29	—	0.29	8.4	3.0	3.6	—	15.0
КЛв 45-30-2	Л21-1	1	П16-2	5	0.19	0.10	0.29	12.9	3.0	3.6	—	19.5
КЛв 45-30-3	Л21-1	1	П17	5	0.19	0.20	0.39	22.4	4.0	5.1	—	31.5
КЛв 45-30-4	Л21-2	1	П17	5	—	0.39	0.39	31.4	5.2	5.1	—	41.7
КЛв 60-30-1	Л1-2	1	П1-1	1	0.47	—	0.47	5.6	10.5	4.8	—	20.9
КЛв 60-30-2	Л1-2	1	П1*	1	0.47	—	0.47	9.3	7.9	7.2	—	24.4
КЛв 60-30-3	Л1-2	1	П1-2	1	0.29	0.18	0.47	13.5	10.5	4.8	—	28.8
КЛв 60-30-4	Л1-3	1	П9-2а**	1	—	0.59	0.59	52.9	10.8	7.2	—	70.9
КЛв 60-30-5	Л1-3	1	П9-2**	1	—	0.59	0.59	54.5	10.8	7.2	14.8	87.3

Примечания

1. Рабочие чертежи элементов, отмеченных знаком *, приведены в выпуске 2, а знаком ** — в выпуске 6 серии ИС-01-04.
2. Плита перекрытия П9-2а выполняется по чертежу плиты П9-2, приведенному в выпуске 6, без закладного элемента М-24.

Гл. инж. инст.	Ковяровицкий	Рук. группы	Бродский
Нач. отдела	Бандос	Ст. инженер	Зорин
Гл. констр. отд.	Спектор	Рассчитал	Брюхова, Ломазова
Гл. инж. пр.	Копштейн	Исполнитель	Зорин
Дата выпуска	1965 г.	Проверил	Цапрун

ТА 1965

Таблица для подбора сборных железобетонных элементов и расход материалов на 3 п.м. каналов марки КЛв

ИС-01-04 Выпуск 7 Лист 12

Таблица для подбора сборных железобетонных элементов и расход материалов на 3 п.м. каналов марки КЛв

(продолжение)

Марка канала	Марки изделий: Лотки — Марка	Лотки — Колич. шт.	Плиты перекрытия — Марка	Плиты перекрытия — Колич. шт.	Бетон м³: Сборный — Марки 200	Сборный — Марки 300	Всего	Сталь кг: Сталь класса А-III по ГОСТ 5781-61	Холоднотянутая проволока класса В-I по ГОСТ 6727-53	Сталь класса А-I по ГОСТ 5781-61	Прокат марки Ст 3 по ГОСТ 380-60	Всего
КЛв 60-45-1	Л2-2	1	П1-1	1	0.53	—	0.53	11.7	8.1	4.8	—	24.6
КЛв 60-45-2	Л2-2	1	П1*	1	0.53	—	0.53	15.4	5.5	7.2	—	28.1
КЛв 60-45-3	Л2-2	1	П1-2	1	0.35	0.18	0.53	19.6	8.1	4.8	—	32.5
КЛв 60-45-4	Л2-3	1	П9-2а**	1	—	0.65	0.65	55.4	11.4	7.2	—	74.0
КЛв 60-45-5	Л2-3	1	П9-2**	1	—	0.65	0.65	57.0	11.4	7.2	14.8	90.4
КЛв 90-45-1	Л4-1	1	П18-1	1	0.66	—	0.66	20.4	10.4	4.8	—	35.6
КЛв 90-45-2	Л4-2	1	П18-2	1	0.42	0.24	0.66	29.9	10.4	4.8	—	45.1
КЛв 90-45-3	Л4-2	1	П2*	1	0.76	—	0.76	29.9	6.7	7.2	—	43.8
КЛв 90-45-4	Л4*	1	П10-2а**	1	—	0.83	0.83	79.4	14.1	7.2	—	100.7
КЛв 90-45-5	Л4*	1	П10-2**	1	—	0.83	0.83	81.0	14.1	7.2	14.8	117.1
КЛв 120-45-1	Л6-1	1	П19-1	1	0.93	—	0.93	34.1	14.5	6.8	—	55.4
КЛв 120-45-2	Л6-2	1	П19-2	1	0.62	0.31	0.93	54.4	14.5	6.8	—	75.7
КЛв 120-45-3	Л6*	1	П11-3а**	1	—	1.31	1.31	94.9	20.2	12.0	—	127.1
КЛв 120-45-4	Л6-3	1	П11-3**	1	—	1.31	1.31	107.9	22.3	12.0	14.8	157.0

Примечания

1. Рабочие чертежи элементов, отмеченных знаком *, приведены в выпуске 2, а знаком ** — в выпуске 6 серии ИС-01-04.
2. Плиты перекрытий П9-2а, П10-2а и П11-3а выполняются по чертежам плит П9-2, П10-2 и П11-3, приведенным в выпуске 6, без закладных элементов М-24 или М-25.

ТП 1965	Таблица для подбора сборных железобетонных элементов и расход материалов на 3 п.м. каналов марки КЛв (продолжение)	ИС-01-04 Выпуск 7	Лист 13

Рук. группы Зорин; Гл. инженер; Рассчитал; Исполнитель; Проверил; Изаровицкий; Гл. инж. проекта; Гл. констр. отд.; Инж. пр.; Спектор; Копштейн; Дата выпуска 1965 г.

Таблица для подбора сборных железобетонных элементов и расход материалов на 3 п.м каналов марки КЛв

(продолжение)

Марка канала	Марки изделий: Лотки — марка	Лотки — колич. шт.	Плиты перекрытия — марка	Плиты перекрытия — колич. шт.	Бетон м³: Сборный — марки 200	Сборный — марки 300	Всего	Сталь кг: Сталь класса А-III по ГОСТ 5781-61	Холоднотянутая проволока класса В-I по ГОСТ 6727-53	Сталь класса А-I по ГОСТ 5781-61	Прокат марки Ст.3 по ГОСТ 380-60	Всего
КЛв 150-45-1	Л8-1	1	П20-1	1	1.31	—	1.31	45.4	14.4	7.7	—	67.5
КЛв 150-45-2	Л8-1	1	П20-2	1	0.88	0.43	1.31	57.4	14.4	7.7	—	79.5
КЛв 150-45-3	Л8-2	1	П20-2	1	0.88	0.43	1.31	73.5	14.4	7.7	—	95.6
КЛв 150-45-4	Л8*	1	П4-1а	1	—	1.53	1.53	111.0	25.3	10.0	—	146.3
КЛв 150-45-5	Л8-3	1	П4-1	1	—	1.53	1.53	135.5	25.3	10.0	14.8	185.6
КЛв 60-60-1	Л3-2	1	П1-1	1	0.61	—	0.61	13.0	8.8	4.8	—	26.6
КЛв 60-60-2	Л3-2	1	П1*	1	0.61	—	0.61	16.7	6.2	7.2	—	30.1
КЛв 60-60-3	Л8-3	1	П1-2	1	0.43	0.18	0.61	26.5	8.8	4.8	—	40.1
КЛв 60-60-4	Л3-4	1	П9-2а**	1	—	0.73	0.73	65.6	12.1	7.2	—	84.9
КЛв 60-60-5	Л3-4	1	П9-2**	1	—	0.73	0.73	67.2	12.1	7.2	14.8	101.3
КЛв 90-60-1	Л5-1	1	П18-1	1	0.74	—	0.74	21.6	11.0	6.8	—	39.4
КЛв 90-60-2	Л5-2	1	П18-2	1	0.50	0.24	0.74	35.4	11.0	6.8	—	53.2
КЛв 90-60-3	Л5-2	1	П2*	1	0.84	—	0.84	35.4	7.3	9.2	—	51.9
КЛв 90-60-4	Л5-3	1	П10-2а**	1	—	0.91	0.91	90.8	14.7	9.2	—	114.7
КЛв 90-60-5	Л5-3	1	П10-2**	1	—	0.91	0.91	92.4	14.7	9.2	14.8	131.1

Примечания

1. Рабочие чертежи элементов, отмеченных знаком *, приведены в выпуске 2, а знаком ** - в выпуске 6 серии ИС-01-04
2. Плиты перекрытий П9-2а и П10-2а выполняются по чертежам плит П9-2 и П10-2, приведенным в выпуске 6, без закладных элементов М-24.

ТА 1965	Таблица для подбора сборных железобетонных элементов и расход материалов на 3 п.м. каналов марки КЛв (продолжение)	ИС-01-04 Выпуск 7	Лист 14

Гл. инж. инст. Козаровицкий; Нач. отдела Бантов; Гл. конструктор Слектор; Гл. инж. пр. Копштейн; Дата выпуска 1965 г.

Рук. группы Бутовский; Ст. инженер Зорин; Рассчитал Кузнецов; Исполнитель Зорин; Проверил Цапрун

Таблица для подбора сборных железобетонных элементов и расход материалов на 3 п.м. каналов марки КЛв

(продолжение)

Марка канала	Марки изделий: Лотки, марка	Лотки, колич. шт	Плиты перекрытия, марка	Плиты перекрытия, колич. шт	Бетон м³: Сборный, марки 200	Сборный, марки 300	Всего	Сталь кг: Сталь класса А-III по ГОСТ 5781-61	Холоднотянутая проволока класса В-I по ГОСТ 6727-53	Сталь класса А-I по ГОСТ 5781-61	Прокат марки Ст.3 по ГОСТ 380-60	Всего
КЛв 120-60-1	Л7-1	1	П19-1	1	1.00	—	1.00	36.2	15.6	6.8	—	58.6
КЛв 120-60-2	Л7-2	1	П19-2	1	0.69	0.31	1.00	57.3	15.6	6.8	—	79.7
КЛв 120-60-3	Л7*	1	П11-3а**	1	—	1.38	1.38	98.4	21.3	12.0	—	131.7
КЛв 120-60-4	Л7-3	1	П11-3**	1	—	1.38	1.38	112.8	23.8	12.0	14.8	163.4
КЛв 150-60-1	Л9-1	1	П20-1	1	1.40	—	1.40	48.7	15.6	7.7	—	72.0
КЛв 150-60-2	Л9-1	1	П20-2	1	0.97	0.43	1.40	60.7	15.6	7.7	—	84.0
КЛв 150-60-3	Л9-2	1	П20-2	1	0.97	0.43	1.40	78.2	15.6	7.7	—	101.5
КЛв 150-60-4	Л9*	1	П4-1а	1	—	1.62	1.62	114.3	27.4	10.0	—	151.7
КЛв 150-60-5	Л9-3	1	П4-1	1	—	1.62	1.62	144.2	26.8	10.0	14.8	195.8
КЛв 90-90-1	Л22-1	1	П18-1	1	0.24	0.90	1.14	43.1	14.5	9.1	—	66.7
КЛв 90-90-2	Л22-2	1	П18-2	1	—	1.14	1.14	61.9	18.9	9.1	—	87.9
КЛв 90-90-3	Л22-2	1	П2*	1	0.34	0.90	1.24	61.9	13.2	11.5	—	86.6
КЛв 90-90-4	Л22-3	1	П10-2а**	1	—	1.31	1.31	130.5	21.6	11.5	—	163.6
КЛв 90-90-5	Л22-3	1	П10-2**	1	—	1.31	1.31	132.1	21.6	11.5	14.8	180.0

Примечания

1. Рабочие чертежи элементов, отмеченных знаком *, приведены в выпуске 2, а знаком ** - в выпуске 6 серии ИС-01-04.
2. Плиты перекрытий П10-2а и П11-3а выполняются по чертежам плит П10-2 и П11-3, приведенным в выпуске 6, без закладных элементов М-24 или М-25.

ТА 1965	Таблица для подбора сборных железобетонных элементов и расход материалов на 3 п.м. каналов марки КЛв (продолжение)	ИС-01-04 Выпуск 7	Лист 15

Гл. инж. инст. Нач. отдела — Бродский; Гл. конст. отд. — Зорин; Гл. инж. пр. — Емельянов, Гамазова, Зорин, Цапрун

Разработали: Зорин, Емельянов, Гамазова, Зорин, Цапрун. Исполнитель: Рассуитал. Проверил: Цапрун

Изготовили: Бачков, Электор, Вольштейн. Дата выпуска 1965г.

Таблица для подбора сборных железобетонных элементов и расход материалов на 3 п.м каналов марки КЛв

(продолжение)

Марка канала	Марки изделий: Лотки — марка	Лотки — колич. шт.	Плиты перекрытия — марка	Плиты перекрытия — колич. шт.	Бетон м³: Сборный — марки 200	Сборный — марки 300	Всего	Сталь кг: Сталь класса А-III по ГОСТ 5781-61	Холоднотянутая проволока класса В-I по ГОСТ 6727-53	Сталь класса А-I по ГОСТ 5781-61	Прокат марки Ст. 3 по ГОСТ 380-60	Всего
КЛв 120-90-1	Л24-1	1	П19-1	1	0.31	0.99	1.30	53.6	16.8	9.1	—	79.5
КЛв 120-90-2	Л24-2	1	П19-2	1	—	1.30	1.30	79.8	19.6	9.1	—	108.5
КЛв 120-90-3	Л24-3	1	П11-3а**	1	—	1.68	1.68	137.3	25.3	14.3	—	176.9
КЛв 120-90-4	Л24-3	1	П11-3**	1	—	1.68	1.68	139.3	25.3	14.3	14.8	193.7
КЛв 150-90-1	Л26-1	1	П20-1	1	0.43	1.08	1.51	63.8	16.7	9.2	—	89.7
КЛв 150-90-2	Л26-1	1	П20-2	1	—	1.51	1.51	75.8	16.7	9.2	—	101.7
КЛв 150-90-3	Л26-2	1	П20-2	1	—	1.51	1.51	94.6	21.1	9.2	—	124.9
КЛв 150-90-4	Л26-3	1	П4-1а	1	—	1.73	1.73	148.7	28.3	11.5	—	188.5
КЛв 150-90-5	Л26-3	1	П4-1	1	—	1.73	1.73	150.7	28.3	11.5	14.8	205.3
КЛв 90-120-1	Л23-1	1	П18-1	1	0.24	1.30	1.54	62.1	17.1	9.4	—	88.6
КЛв 90-120-2	Л23-2	1	П18-1	1	0.24	1.30	1.54	80.9	20.4	9.4	—	110.7
КЛв 90-120-3	Л23-2	1	П18-2	1	—	1.54	1.54	84.9	20.4	9.4	—	114.7
КЛв 90-120-4	Л23-2	1	П2*	1	0.34	1.30	1.64	84.9	16.7	11.8	—	113.4
КЛв 90-120-5	Л23-3	1	П10-2а**	1	—	1.71	1.71	145.0	24.1	11.8	—	180.9
КЛв 90-120-6	Л23-3	1	П10-2**	1	—	1.71	1.71	146.6	24.1	11.8	14.8	197.3

Примечания

1. Рабочие чертежи элементов, отмеченных знаком *, приведены в выпуске 2, а знаком ** - в выпуске 6 серии ИС-01-04.
2. Плиты перекрытий П10-2а и П11-3а выполняются по чертежам плит П10-2 и П11-3, приведенным в выпуске 6, без закладных элементов М-24 или М-25.

Гл. инж. инст.	Козародицкий	Рук. группы	Бросгин
Нач. отдела	Бандос	От инженера	Зорин
Гл. констр. отд.	Спектор	Рассчитал	Бирюзов, Ломакова
Гл. инж. пр.	Копштейн	Исполнитель	Зорин
		Проверил	Цапрун

Дата выпуска 1965г

ТА 1965	Таблица для подбора сборных железобетонных элементов и расход материалов на 3 п.м. каналов марки КЛв (продолжение)	ИС-01-04 Выпуск 7	Лист 16

Таблица для подбора сборных железобетонных элементов и расход материалов на 3 п.м. каналов марки КЛв

(окончание)

Марка канала	Марки изделий: Лотки — Марка	Лотки — Колич. шт	Плиты перекрытия — Марка	Плиты перекрытия — Колич. шт	Бетон м³: Сборный — Марки 200	Сборный — Марки 300	Всего	Сталь кг: Сталь класса А-III по ГОСТ 5781-61	Холоднотянутая проволока класса В-I по ГОСТ 6727-53	Сталь класса А-I по ГОСТ 5781-61	Прокат марки Ст.3 по ГОСТ 380-60	Всего
КЛв 120-120-1	Л25-1	1	П19-1	1	0.31	1.4	1.71	72.8	19.1	15.4	—	107.3
КЛв 120-120-2	Л25-2	1	П19-2	1	—	1.71	1.71	103.2	22.5	15.4	—	141.1
КЛв 120-120-3	Л25-3	1	П11-3а**	1	—	2.09	2.09	143.6	28.3	20.6	—	198.5
КЛв 120-120-4	Л25-3	1	П11-3**	1	—	2.09	2.09	151.6	28.3	20.6	14.8	215.3
КЛв 150-120-1	Л27-1	1	П20-1	1	—	1.94	1.94	83.7	19.0	15.5	—	118.2
КЛв 150-120-2	Л27-1	1	П20-2	1	—	1.94	1.94	95.7	19.0	15.5	—	130.2
КЛв 150-120-3	Л27-2	1	П20-2	1	—	1.94	1.94	118.9	22.6	15.5	—	157.0
КЛв 150-120-4	Л27-3	1	П4-1а	1	—	2.16	2.16	165.2	31.3	17.8	—	214.3
КЛв 150-120-5	Л27-3	1	П4-1	1	—	2.16	2.16	167.2	31.3	17.8	14.8	231.1

Примечания

1. Рабочие чертежи элементов, отмеченных знаком **, приведены в выпуске 6 серии ИС-01-04.
2. Плита перекрытия П11-3а выполняется по чертежу плиты П11-3, приведенном в выпуске 6, без закладного элемента М-25.

Гл. инж. инст.	Ковяровщикин		
Нач. отдела	Бантос		
Гл. констр. отд.	Спектор		
Гл. инж. пр.	Копштейн		
Дата выпуска			1965 г.

Рук. группы	Бродский		
Ст. инженер	Зорин		
Рассчитал	Бирюкова Комазова		
Исполнитель	Зорин		
Проверил	Цатрун		

ТА 1965

Таблица для подбора сборных железобетонных элементов и расход материалов на 3 п.м. каналов марки КЛв (окончание)

ИС-01-04 Выпуск 7 Лист 17

Таблица для подбора сборных железобетонных элементов и расход материалов на 3 п.м. каналов марки КСв

Марка канала	Марки изделий: Плиты днища — Марка	Плиты днища — Колич. шт	Плиты стеновые — Марка	Плиты стеновые — Колич. шт.	Плиты перекрытия — Марка	Плиты перекрытия — Колич. шт	Бетон м³: Сборный — Марки 200	Сборный — Марки 300	Сборный — Итого	Монолитный — Марки 200	Монолитный — Марки 300	Монолитный — Итого	Всего	Сталь кг: Сталь класса А-III по ГОСТ 5781-61	Холоднотянутая проволока класса В-I по ГОСТ 6727-53	Сталь класса А-I по ГОСТ 5781-61	Прокат марки Ст3 по ГОСТ 380-60	Всего
КСв 90-90-1	ПД1-3	1	ПС1-1	2	П18-1	1	1.34	—	1.34	0.12	—	0.12	1.46	65.3	23.7	13.6	—	102.6
КСв 90-90-2	ПД1-4	1	ПС1*	2	П18-2	1	0.68	0.66	1.34	—	0.12	0.12	1.46	98.2	20.5	13.6	—	132.3
КСв 90-90-3	ПД1-4	1	ПС1*	2	П2*	1	1.02	0.42	1.44	—	0.12	0.12	1.56	98.2	16.8	16.0	—	131.0
КСв 90-90-4	ПД1-4	1	ПС3**	2	П10-2а**	1	0.68	0.93	1.61	—	0.09	0.09	1.70	158.1	27.2	22.2	—	207.5
КСв 90-90-5	ПД2*	1	ПС3**	2	П10-2а**	1	—	1.61	1.61	—	0.09	0.09	1.70	178.5	28.8	22.2	—	229.5
КСв 90-90-6	ПД1-2**	1	ПС3**	2	П10-2**	1	—	1.61	1.61	—	0.09	0.09	1.70	315.6	31.8	22.2	14.8	384.4
КСв 120-90-1	ПД3-3	1	ПС1-1	2	П19-1	1	1.5	—	1.5	0.12	—	0.12	1.62	77.7	25.7	13.6	—	117.0
КСв 120-90-2	ПД3-3	1	ПС1-1	2	П19-2	1	1.19	0.31	1.5	0.12	—	0.12	1.62	87.2	25.7	13.6	—	126.5
КСв 120-90-3	ПД3-4	1	ПС1*	2	П19-2	1	0.77	0.73	1.5	—	0.12	0.12	1.62	117.8	22.5	13.6	—	153.9
КСв 120-90-4	ПД3-4	1	ПС3**	2	П11-3а**	1	0.77	1.21	1.98	—	0.09	0.09	2.07	159.9	30.1	25.0	—	215.0
КСв 120-90-5	ПД3*	1	ПС3**	2	П11-3а**	1	—	1.98	1.98	—	0.09	0.09	2.07	185.3	34.9	25.0	—	255.2
КСв 120-90-6	ПД3-2**	1	ПС3**	2	П11-3**	1	—	1.98	1.98	—	0.09	0.09	2.07	324.5	34.9	25.0	14.8	399.2
КСв 150-90-1	ПД5-1	1	ПС1-1	2	П20-1	1	1.71	—	1.71	0.12	—	0.12	1.83	89.0	26.0	16.1	—	131.1
КСв 150-90-2	ПД5-1	1	ПС1-1	2	П20-2	1	1.28	0.43	1.71	0.12	—	0.12	1.83	101.0	26.0	16.1	—	143.1
КСв 150-90-3	ПД5-2	1	ПС1*	2	П20-2	1	0.86	0.85	1.71	—	0.12	0.12	1.83	133.2	22.8	16.1	—	172.1
КСв 150-90-4	ПД5-2	1	ПС3**	2	П4-1а	1	0.86	1.17	2.03	—	0.09	0.09	2.12	170.6	33.0	24.6	—	228.2
КСв 150-90-5	ПД5*	1	ПС3**	2	П4-1а	1	—	2.03	2.03	—	0.09	0.09	2.12	206.2	37.8	24.6	—	268.6
КСв 150-90-6	ПДТ1-1**	1	ПС3**	2	П4-1	1	—	2.43	2.43	—	0.16	0.16	2.59	380.0	38.9	26.6	14.8	460.3

Примечания

1. Рабочие чертежи элементов, отмеченных знаком *, приведены в выпуске 2, а знаком ** — в выпуске 6 серии ИС-01-04.
2. Плиты перекрытий П10-2а и П11-3а выполняются по чертежам плит П10-2 и П11-3, приведенным в выпуске 6, без закладных элементов М-24 или М-25.

Гл. инж. инст НИУ отдела	Бондос	Козаровицкий	
Гл. конструктор отд.	Спектор	Копштейн	
Гл. инж. пр.			
Дата выпуска			1965 г.

Рук. группы	Бондос	Бондос	
Ст. инженер	Зорин	Зорин	
Рассчитал	Стробова	Стробова	
Исполнитель	Зорин	Зорин	
Проверил	Цапрун	Цапрун	

ТА 1965

Таблица для подбора сборных железобетонных элементов и расход материалов на 3 п.м. каналов марки КСв

ИС-01-04 Выпуск 7 Лист 18

Таблица для подбора сборных железобетонных элементов и расход материалов на 3 п.м каналов марки КСв (окончание)

Марка канала	Марки изделий: Плиты днища — Марка	Плиты днища — Колич. шт	Плиты стеновые — Марка	Плиты стеновые — Колич. шт.	Плиты перекрытия — Марка	Плиты перекрытия — Колич. шт.	Бетон м³: Сборный — Марки 200	Сборный — Марки 300	Сборный — Итого	Монолитный — Марки 200	Монолитный — Марки 300	Монолитный — Итого	Всего	Сталь кг: Сталь класса А-II по ГОСТ 5781-61	Холоднотянутая проволока класса В-I по ГОСТ 6727-53	Сталь класса А-I по ГОСТ 5781-61	Прокат марки Ст.3 по ГОСТ 380-60	Всего
КСв 90-120-1	ПД1-3	1	ПС2-2	2	П18-1	1	1.62	—	1.62	0.09	—	0.09	1.71	91.7	27.3	14.0	—	133.0
КСв 90-120-2	ПД1-4	1	ПС2-2	2	П18-1	1	1.62	—	1.62	0.09	—	0.09	1.71	108.0	27.3	14.0	—	149.3
КСв 90-120-3	ПД2*	1	ПС2*	2	П18-2	1	—	1.62	1.62	—	0.09	0.09	1.71	163.8	26.9	14.0	—	204.7
КСв 90-120-4	ПД2*	1	ПС2*	2	П2*	1	0.34	1.38	1.72	—	0.09	0.09	1.81	165.8	23.2	16.4	—	203.4
КСв 90-120-5	ПД1-2**	1	ПС2-1**	2	П10-2а**	1	—	1.79	1.79	—	0.09	0.09	1.88	374.8	33.8	22.2	—	430.8
КСв 90-120-6	ПД1-2**	1	ПС2-1**	2	П10-2**	1	—	1.79	1.79	—	0.09	0.09	1.88	376.4	33.8	22.2	14.8	447.2
КСв 120-120-1	ПД3-3	1	ПС2-2	2	П19-1	1	1.78	—	1.78	0.09	—	0.09	1.87	104.1	29.3	14.0	—	147.4
КСв 120-120-2	ПД3-4	1	ПС2-2	2	П19-1	1	1.78	—	1.78	0.09	—	0.09	1.87	122.1	29.3	14.0	—	165.4
КСв 120-120-3	ПД3-4	1	ПС2-2	2	П19-2	1	1.47	0.31	1.78	0.09	—	0.09	1.87	131.6	29.3	14.0	—	174.9
КСв 120-120-4	ПД3*	1	ПС2*	2	П19-2	1	—	1.78	1.78	—	0.09	0.09	1.87	198.4	32.1	14.0	—	244.5
КСв 120-120-5	ПД3-2**	1	ПС2-1**	2	П11-3а**	1	—	2.16	2.16	—	0.09	0.09	2.25	383.3	36.9	25.0	—	445.2
КСв 120-120-6	ПД3-2**	1	ПС2-1**	2	П11-3**	1	—	2.16	2.16	—	0.09	0.09	2.25	385.3	36.9	25.0	14.8	462.0
КСв 150-120-1	ПД5-1	1	ПС2-2	2	П20-1	1	1.99	—	1.99	0.09	—	0.09	2.08	115.4	29.6	16.5	—	161.5
КСв 150-120-2	ПД5-2	1	ПС2-2	2	П20-1	1	1.99	—	1.99	0.09	—	0.09	2.08	135.0	29.6	16.5	—	181.1
КСв 150-120-3	ПД5-2	1	ПС2-2	2	П20-2	1	1.56	0.43	1.99	0.09	—	0.09	2.08	147.0	29.6	16.5	—	193.1
КСв 150-120-4	ПД5*	1	ПС2*	2	П20-2	1	—	1.99	1.99	—	0.09	0.09	2.08	214.0	32.4	16.5	—	262.9
КСв 150-120-5	ПДТ1-1**	1	ПС2-1**	2	П4-1а	1	—	2.61	2.61	—	0.16	0.16	2.77	438.8	40.9	26.6	—	506.3
КСв 150-120-6	ПДТ1-1**	1	ПС2-1**	2	П4-1	1	—	2.61	2.61	—	0.16	0.16	2.77	440.8	40.9	26.6	14.8	523.1

Примечания

1. Рабочие чертежи элементов, отмеченных знаком *, приведены в выпуске 2, а знаком ** - в выпуске 6 серии ИС-01-04.
2. Плиты перекрытий П10-2а и П11-3а выполняются по чертежам плит П10-2 и П11-3, приведенным в выпуске 6, без закладных элементов М-24 или М-25

Гл. инж. инст.	Козарецкий	Гл. инж. пр.	Копштейн
Нач. отдела	Бандос	Гл. конструктор отд.	Спектор
Гл. инж. пр.	Зорин	Рассчитал	Зорин
Гл. инж. пр.	Зорин	Исполнитель	Царгун
Дата выпуска	1965 г.	Проверил	

ТА 1965

Таблица для подбора сборных железобетонных элементов и расход материалов на 3 п.м. каналов марки КСв (окончание)

ИС-01-04 Выпуск 7

Лист 19

Таблица для подбора доборных плит перекрытия каналов марок КЛв и КСв

Сечение канала Ах Нсм	Нормативная равномерно распределенная нагрузка в кг/м²	Марки доборных плит перекрытия											
		При отсутствии внутрицехового транспорта	При наличии внутрицехового транспорта										
			В цехах с полами по жесткому подстилающему слою							В цехах с земляным полом			
			Электрокары		Аккумуляторный погрузчик Q=1,5т	Автопогрузчики		Автомашины		Автопогрузчики		Автомашины	
			Q=2т	Q=3т		Q=3т	Q=5т	Н-10	Н-10 утяж.	Q=3т	Q=5т	Н-10	Н-10 утяж.
60×30 60×45 60×60	1000	П21g-1	П21g-2	П1g-1	П1g-1	П9g-2а**	П9g-2а**	П9g-2а**	П9g-2а**	П9g-2**	П9g-2**	П9g-2**	П9g-2**
	2000												
	3000	П21g-2											
90×45 90×60 90×90 90×120	1000	П22g	П18g-1	П18g-2	П2g*	П10g-3а**	П10g-3а**	П10g-3а**	П10g-3а**	П10g-3**	П10g-3**	П10g-3**	П10g-3**
	2000												
	3000	П18g-1											
120×45 120×60 120×90 120×120	1000	П19g-1	П19g-1	П19g-2	П3g*	П11g-3а**	П11g-3а**	П11g-3а**	П11g-3а**	П11g-3**	П11g-3**	П11g-3**	П11g-3**
	2000												
	3000	П19g-2	П19g-2										
150×45 150×60 150×90 150×120	1000	П20g-1	П20g-1	П4g*	П4g*	П4g-1а	П4g-1а	П4g-1а	П4g-1а	П4g-1	П4g-1	П4g-1	П4g-1
	2000	П20g-2	П20g-2										
	3000												

Примечания

1. Рабочие чертежи элементов, отмеченных знаком*, приведены в выпуске 2, а знаком** – в выпуске 6 серии ИС-01-04.
2. Плиты перекрытий П9g-2а, П10g-3а и П11g-3а выполняются по чертежам плит П9g-2, П10g-3 и П11g-3, приведенным в выпуске 6, без закладных элементов М-24 или М-25.
3. Марки доборных плит определены из условия разновременного действия равномерно-распределенной нагрузки и нагрузки от внутрицехового транспорта.

Гл. инж. инст.	Козловский	Рук. группы	Бродский
Нач. отдела	Бандос	Ст. инженер	Зорин
Гл. констр. отд.	Стектор	Ряд. инж.	Бирюкова
Гл. инж. пр.	Копштейн	Исполнитель	Варшамов
Дата выпуска	1965г.	Проверил	Зорин

ТА 1965 — Таблица для подбора доборных плит перекрытия каналов марок КЛв и КСв

ИС-01-04 Выпуск 7 Лист 20

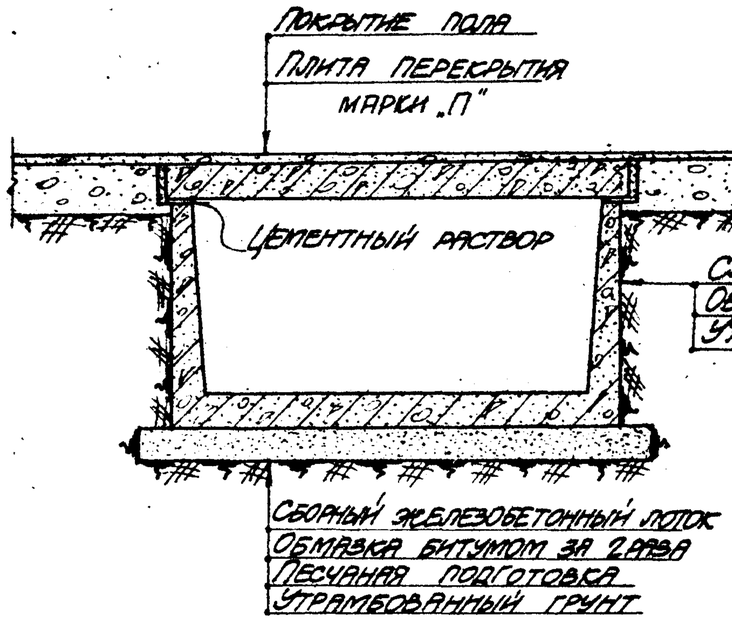

Канал с перекрытием под полом цеха

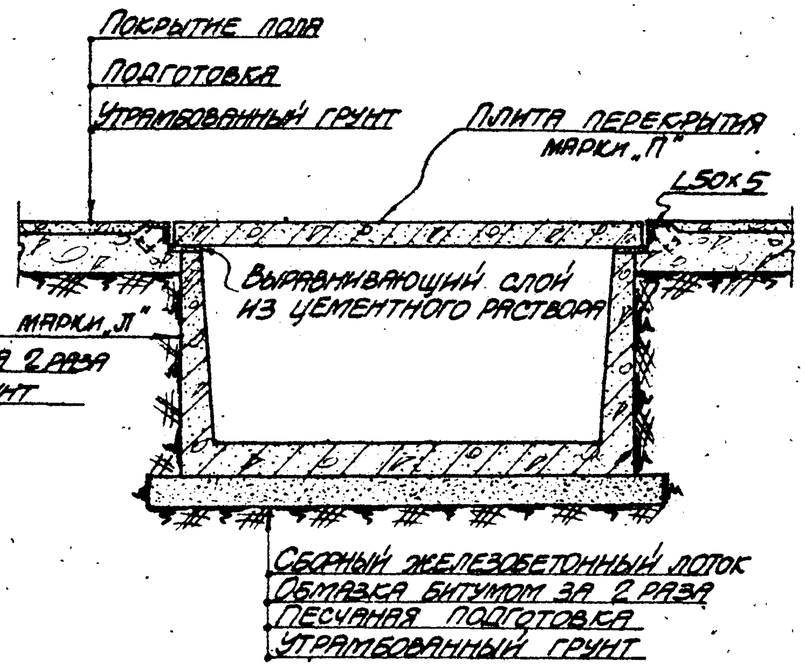

Канал с перекрытием в уровне пола цеха

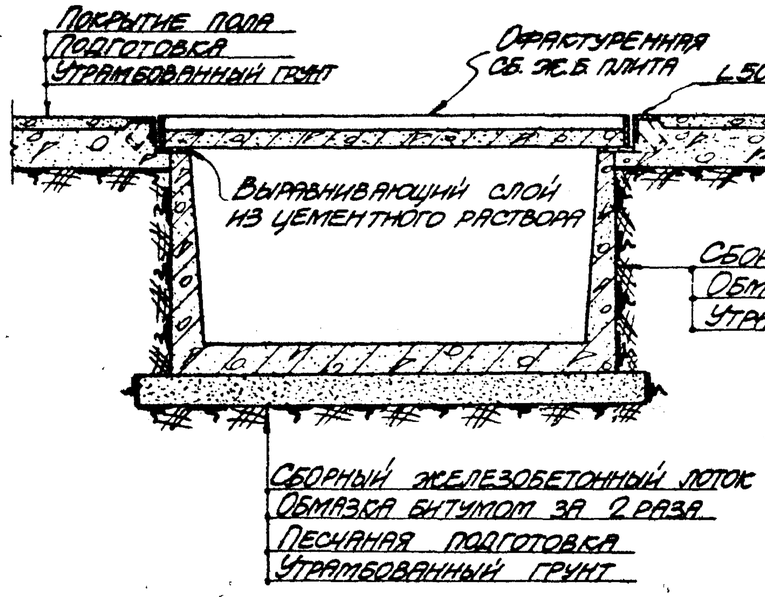

Канал с перекрытием в уровне пола цеха (Плиты офактуренные)

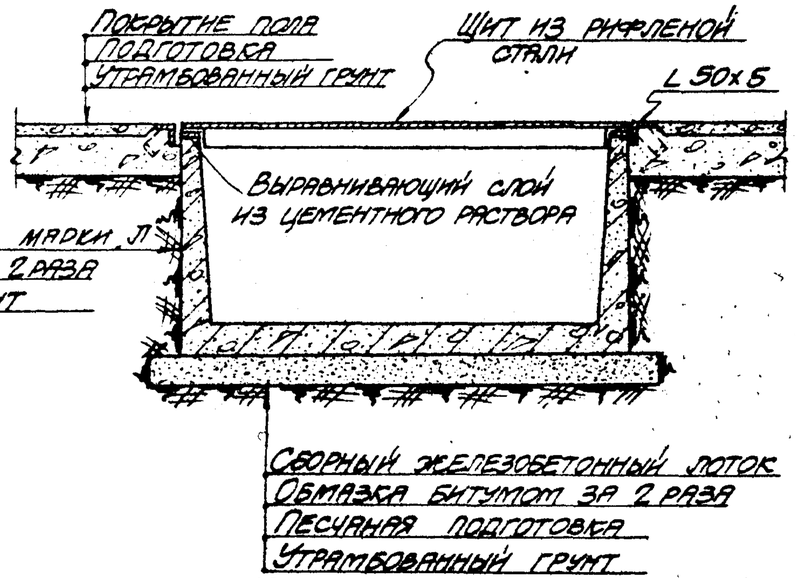

Канал с перекрытием в уровне пола цеха (Перекрытие из рифленой стали)

Гл. инж. инст.	Кожаровицкий		
Нач. отдела	Бинасс		
Гл. конструктор отд.	Спектор		
Гл. инж. пр.	Копштейн		
Стадия	Выпуска		1965 г.
Гл. инж. проекта	Эрдонский		
Исполнитель	Царфин		
Проверил	Витин		
Копировала	Кублицкая		

ТД 1965

Внутрицеховые лотковые каналы марки $КЛ_8$

ИС-01-04 Выпуск 7

Лист 21.

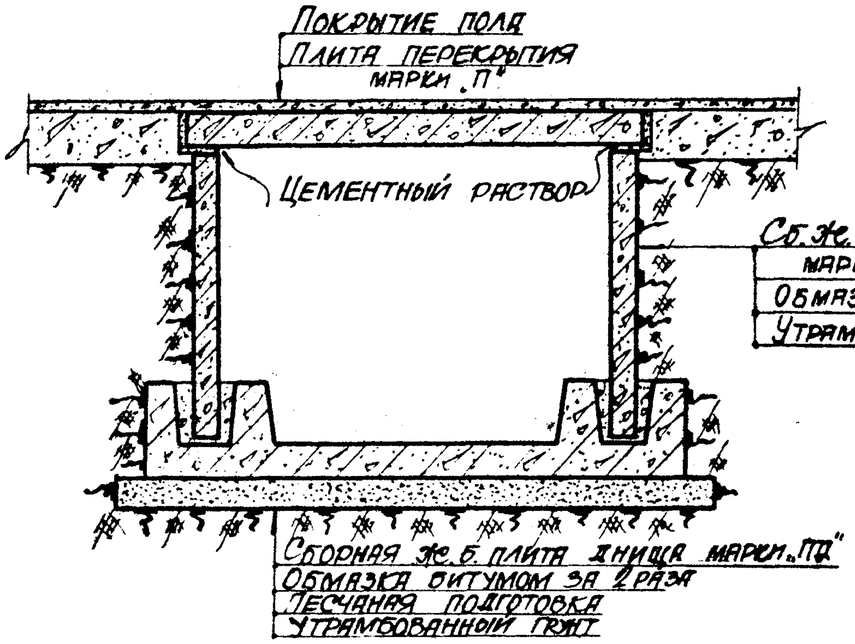

Канал с перекрытием под полом цеха

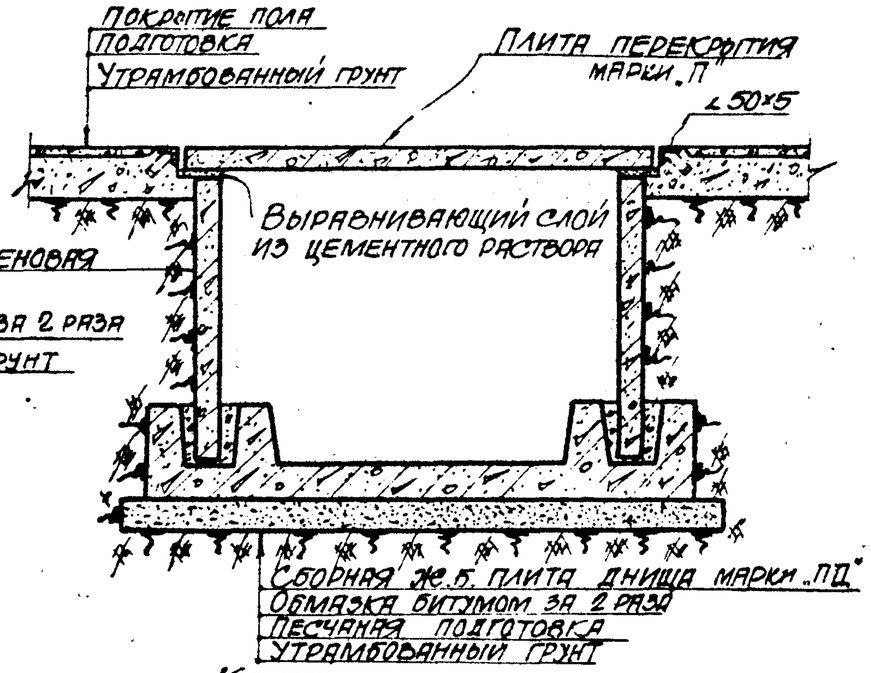

Канал с перекрытием в уровне пола цеха

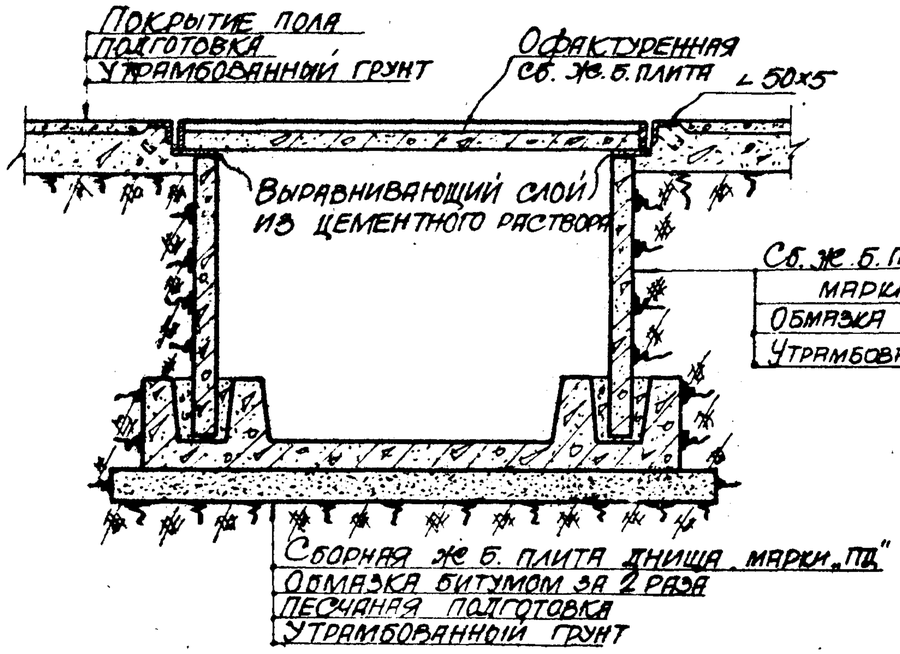

Канал с перекрытием в уровне пола цеха (плиты офактуренные)

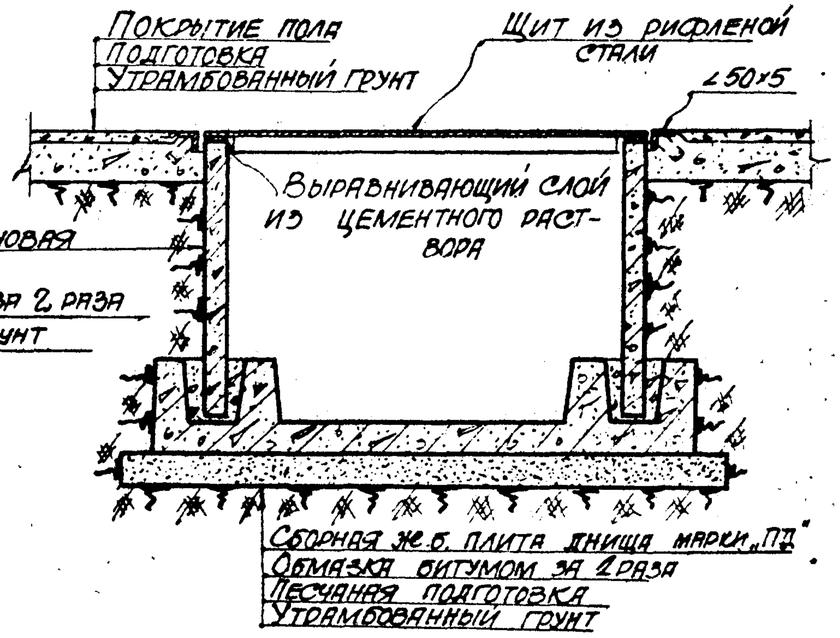

Канал с перекрытием в уровне пола цеха (перекрытие из рифленой стали)

Сб. ж.б. плита стеновая марки „ПС"
Обмазка битумом за 2 раза
Утрамбованный грунт

Гл. инж. инст.	Мазниченко		
Нач. отдела	Банлос		
Гл. констр. отд.	Спектор		
Гл. инж. пр.	Копштейн		
Дата выпуска	1965 г.		
Гл. инж.	Цапрун		
Исполнитель	Витин		
Проверил			

ТД 1965

Внутрицеховые каналы из плит марки $КС_в$

ИС-01-04
Выпуск 7
Лист 22

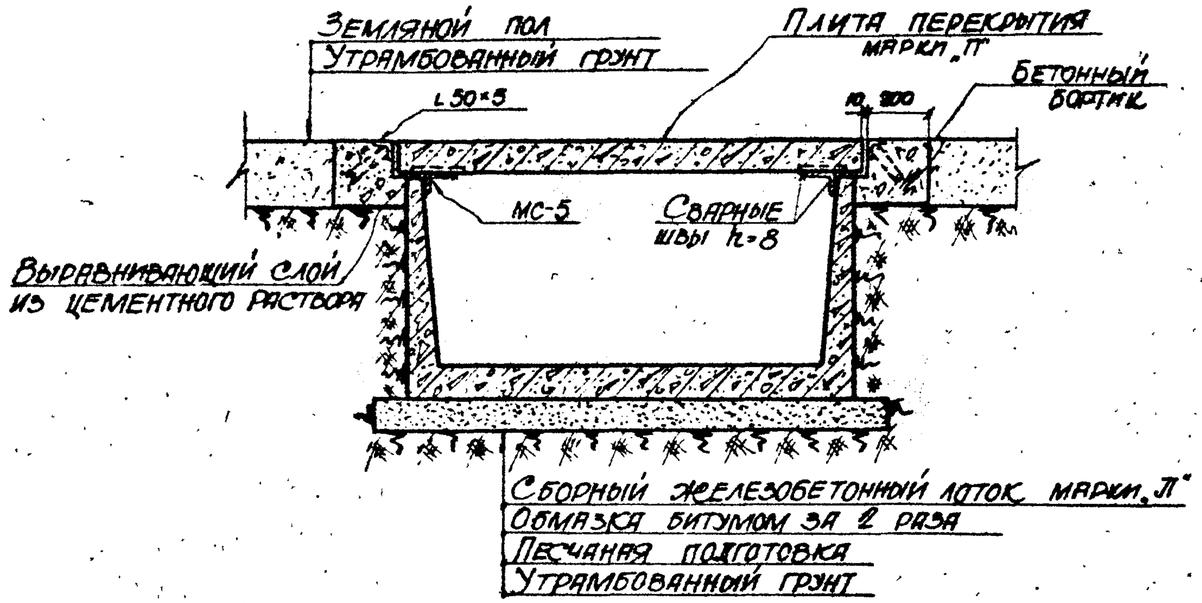

Канал марки КЛ6 с перекрытием в уровне земляного пола цеха

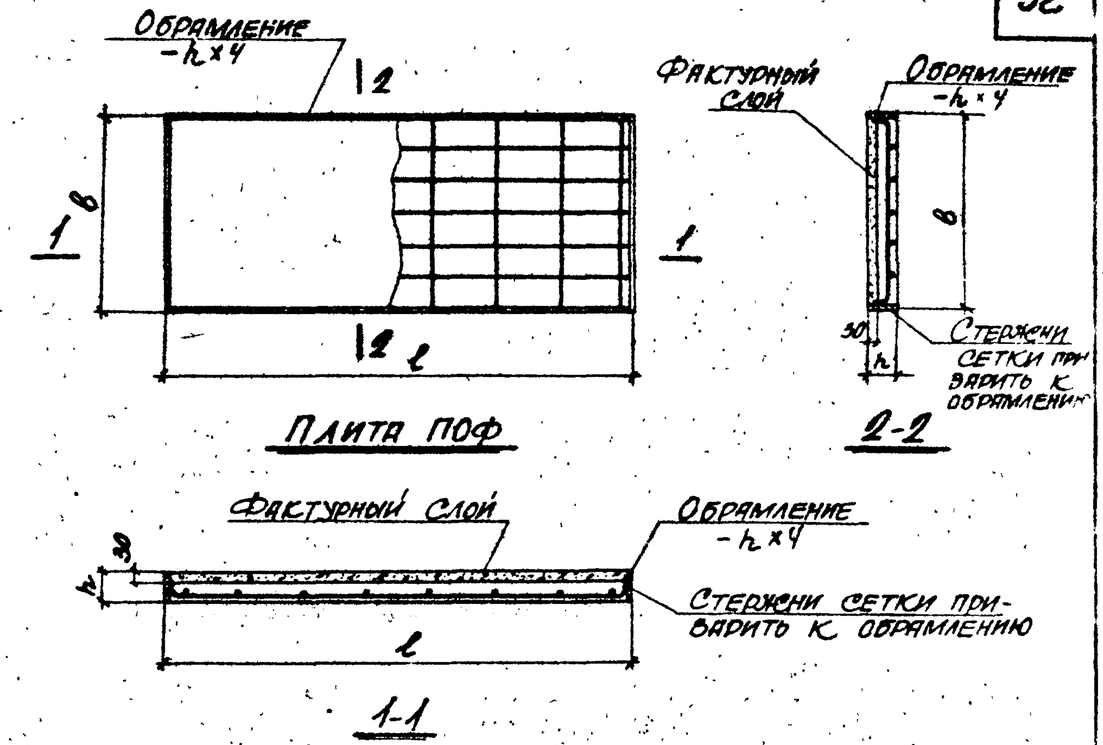

Пример решения офактуренной плиты перекрытия

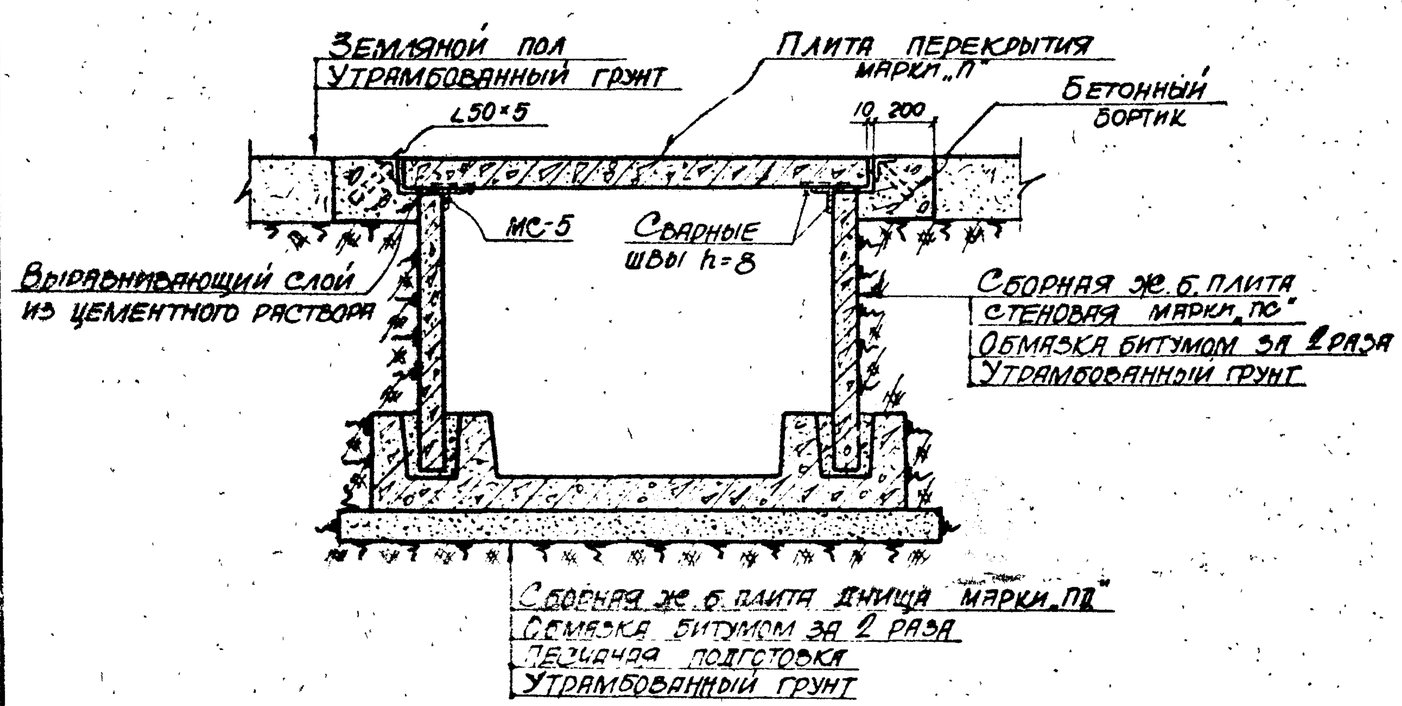

Канал марки КС6 с перекрытием в уровне земляного пола цеха

Примечание

Монтажные схемы и детали крепления элементов МС-5 к плитам перекрытий каналов см. на листе 26.

Гл. инж. инст.	Колмогоров		
Нач. отдела	Бандос		
Гл. констр. отд.	Спектор		
Гл. инж. пр.	Копштейн		1965г.
Рук. группы	Брусский		
Исполнитель	Цапрун		
Проверил	Витин		

1965 выпуска

ТП 1965

Внутрицеховые каналы в цехах с земляными полами.
Пример решения офактуренной плиты перекрытия

ИС-01-04 Выпуск 7 Лист 23

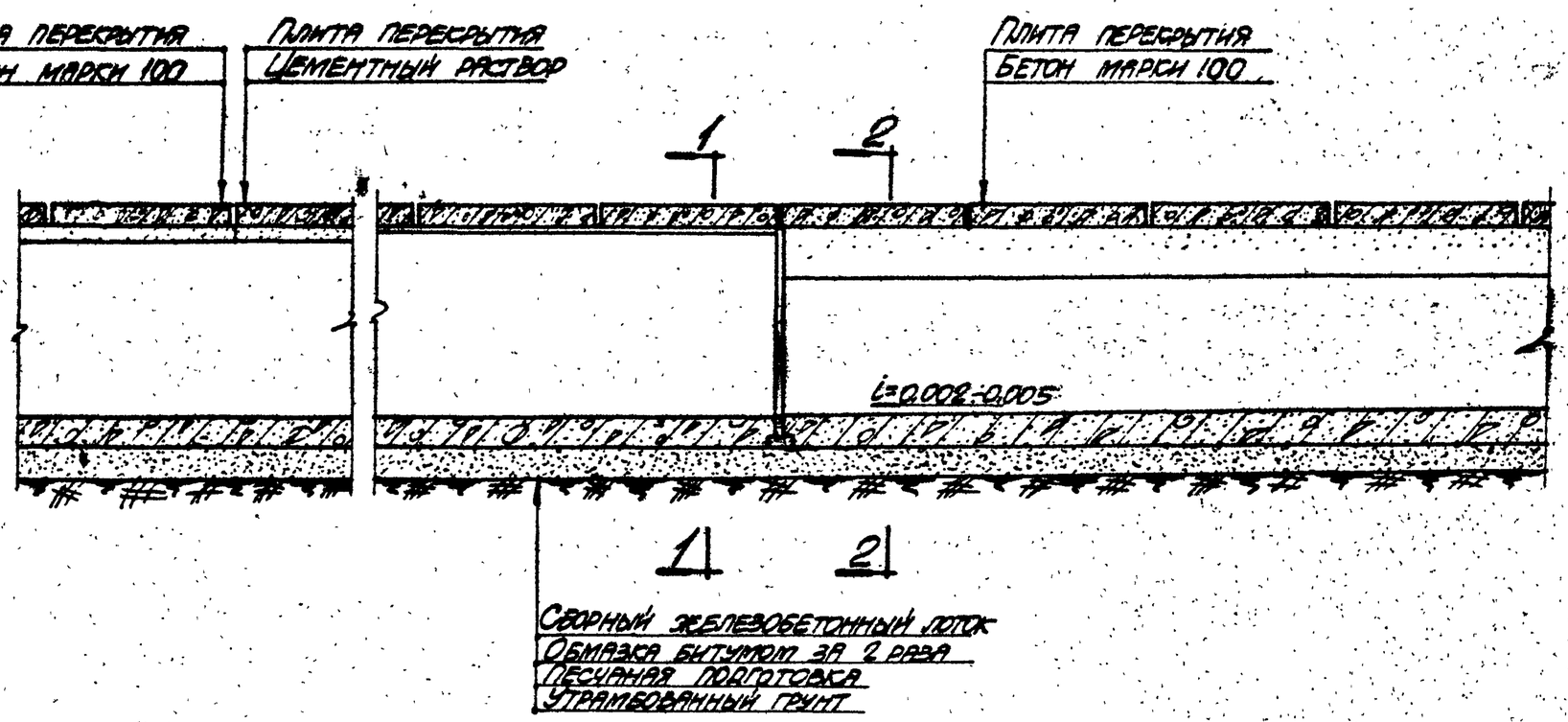

Продольный разрез внутрицехового канала

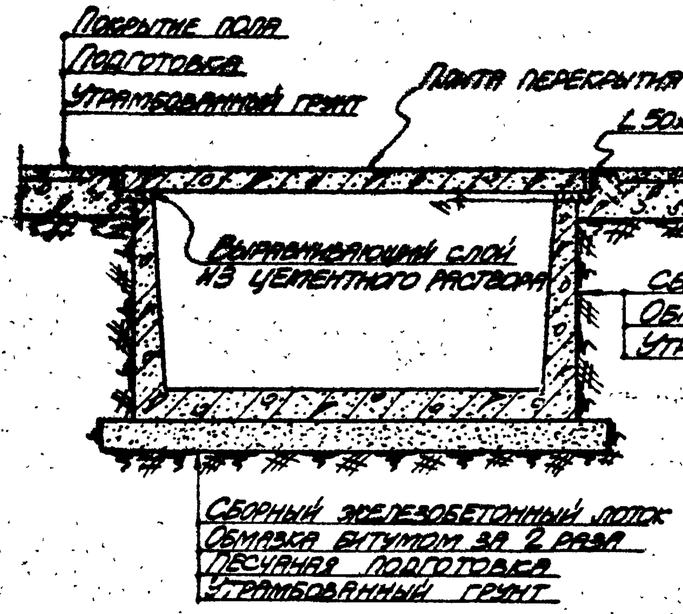

1-1

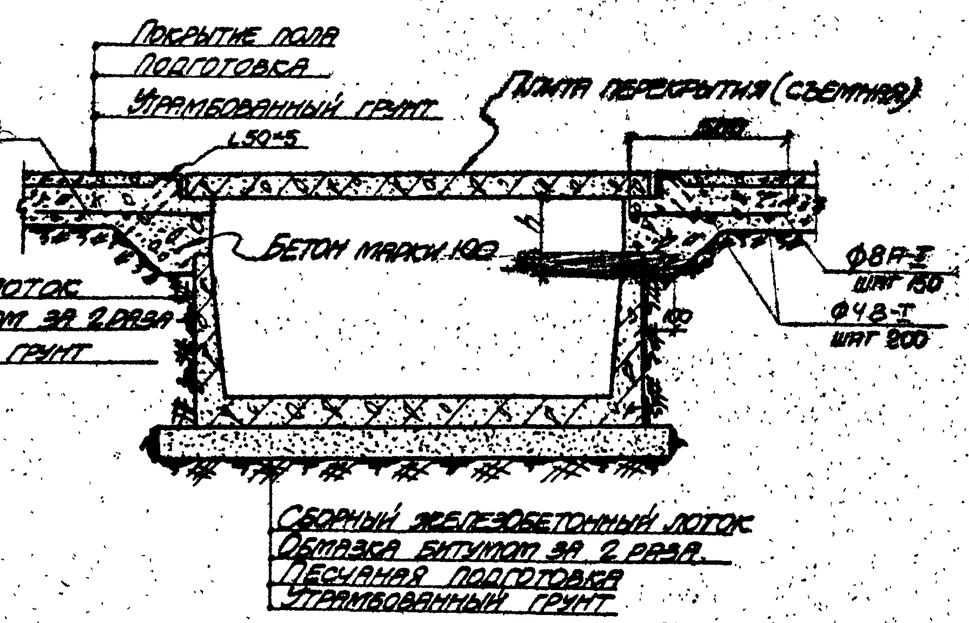

2-2

Примечание

При высоте до 40 мм набетонка выполняется из цементного раствора, по разрезу 1-1, при большей высоте - из бетона марки 100 по разрезу 2-2.

ТД 1965	Пример устройства внутрицехового канала с продольным уклоном, при перекрытии в уровне пола цеха.	ИС-01-04 Выпуск 7	Лист 24

Гл. инж. проекта	Ушакевич		
Нач. отдела	Баклос		
Гл. конструктор отдела	Слесатор		
Гл. инж. проекта	Кожитейн		
Дата выпуска			1965г.
Гл. инж.	Якубович		
Нач. отдела	Ваупрун		
Гл. конструктор	Витин		
Исполнитель	Кубличская		
Проверил			
Согласовано			

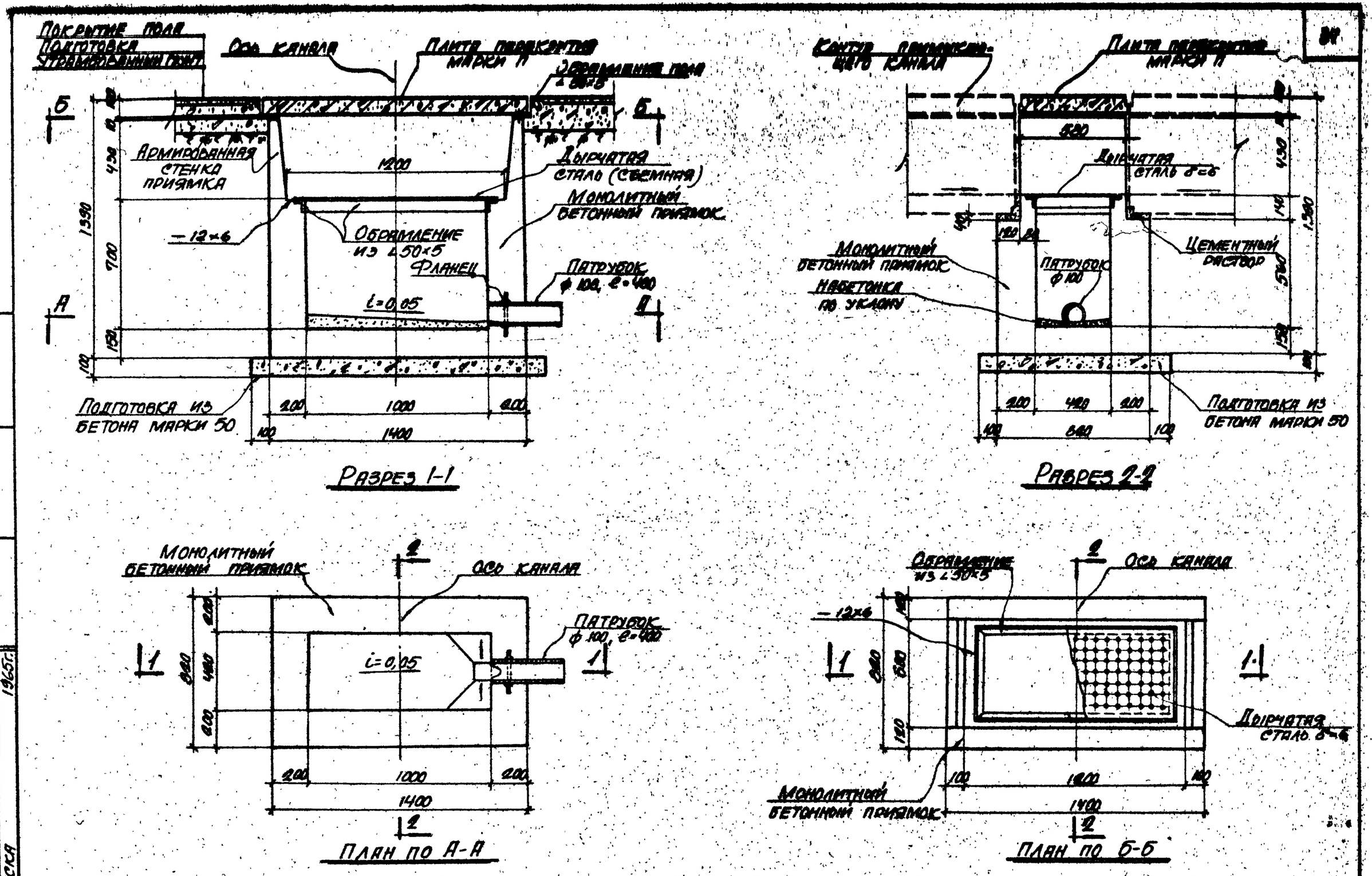

Гл. инж. инст.	Козеровский	Рук. группы	Бродский
Нач. отдела	Бандос	Исполнитель	Царун
Гл. конструктор отд.	Спектор	Проверил	Витин
Гл. инж. пр.	Копштейн		
Дата выпуска	1965г.		

ТА 1965

Пример решения приямка для отвода воды из канала сечением 1200×450 мм

ИС-01-04 Выпуск 7

Лист 25

7031-07.. 36

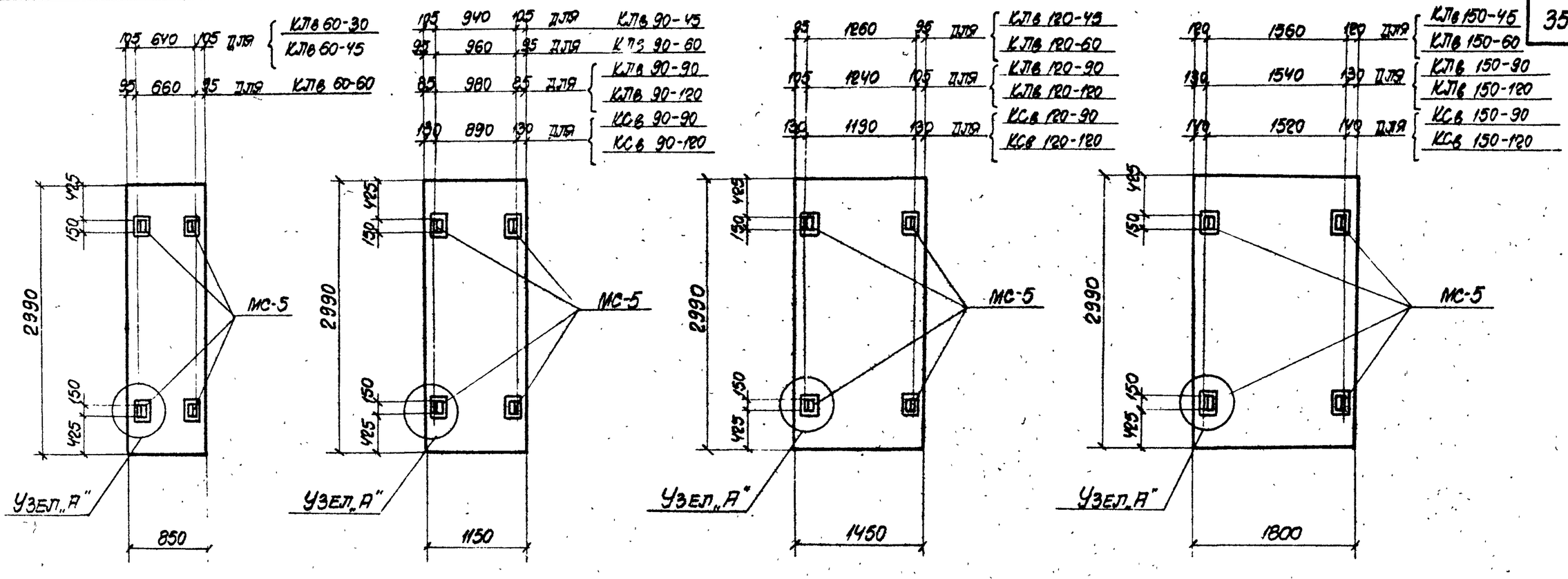

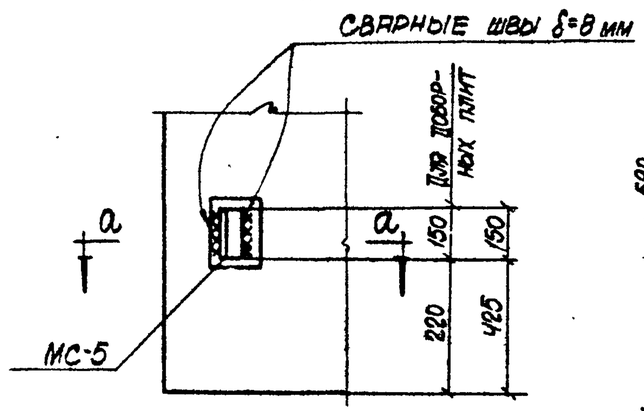

Узел „А"

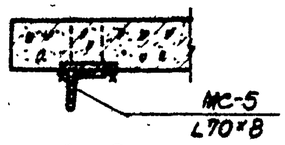

а-а

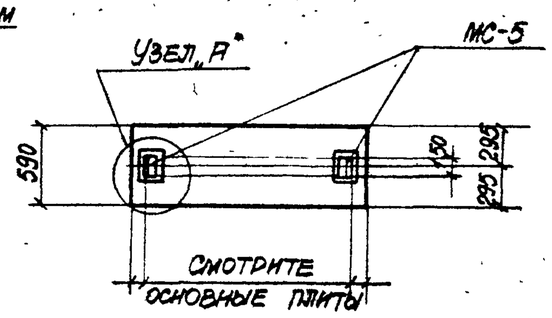

П4 д-1; П9 д-2; П10 д-3; П11 д-3

Примечания

1. Спецификация стали на один элемент МС-5 приведена на листе 67 выпуска 6 данной серии.
2. Приварка элементов МС-5 производится на монтаже. Приведенные на чертеже привязки элементов МС-5, являющихся упорами для стен, необходимо уточнить путем замеров фактических расстояний между внутренними гранями стен каналов.

Гл. инж. инст.	Конструкции		
Нач. отдела	Бандос		
Гл. констр. отд.	Спектор		
Гл. инж. пр.	Копштейн		
Дата выпуска			1965г.
Руч. группа	Ответственный	Зорин	
	Исполнитель	Царапрун	
	Проверил		

ТП 1965	Монтажные схемы и детали крепления элементов МС-5 к плитам перекрытий каналов	МС-01-04 Выпуск 7 Лист 26

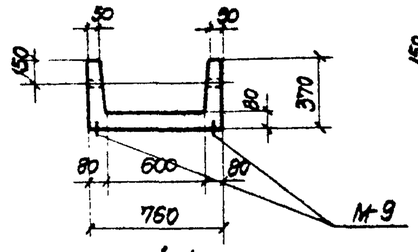

1-1

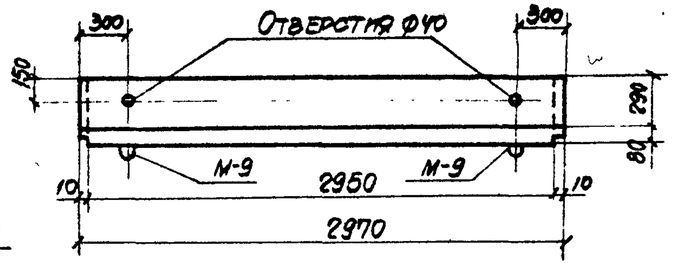

2-2

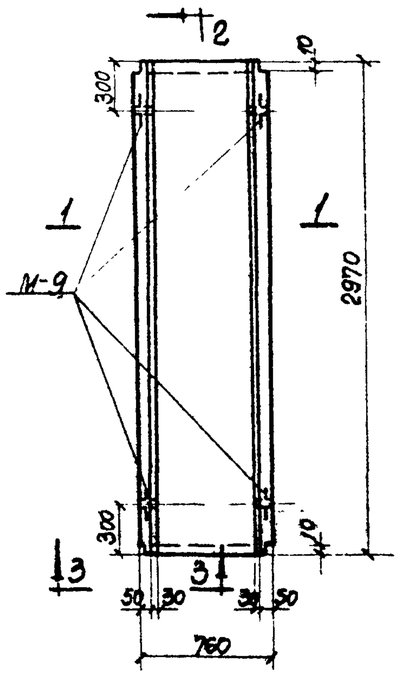

Л1-2; Л1-3

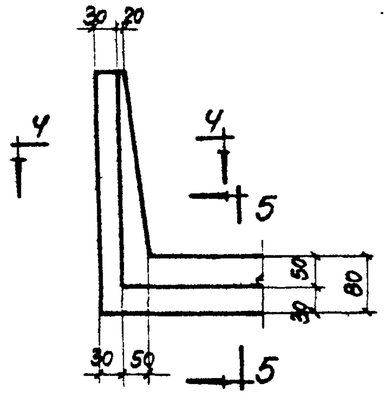

3-3

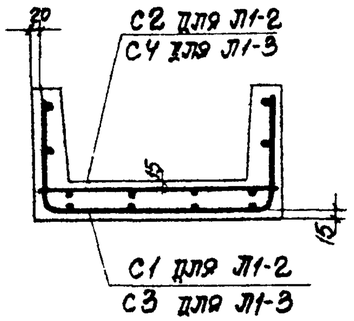

1-1 (Армирование)

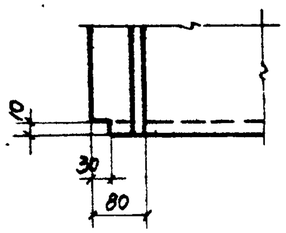

4-4

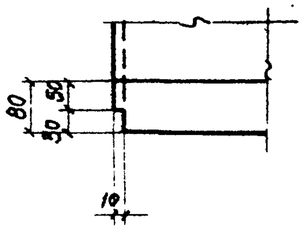

5-5

Спецификация арматуры на один лоток

Марка лотка	Марка и количество каркасов или сеток	N поз.	Эскиз	ф мм	Длина мм	Количество шт в одном каркасе или сетке	Количество шт в одном лотке	Общая длина м
Л1-2	С1 (шт. 1)	1		4ВI	1400	21	21	29.4
		2		4ВI	2940	8	8	23.5
	С2 (шт. 1)	2		4ВI	2940	4	4	11.8
		3		6АIII	740	16	16	11.8
Л1-3	С3 (шт. 1)	2		4ВI	2940	8	8	23.5
		4		8АIII	1400	21	21	29.4
	С4 (шт. 1)	2		4ВI	2940	4	4	11.8
		5		8АIII	740	21	21	15.6

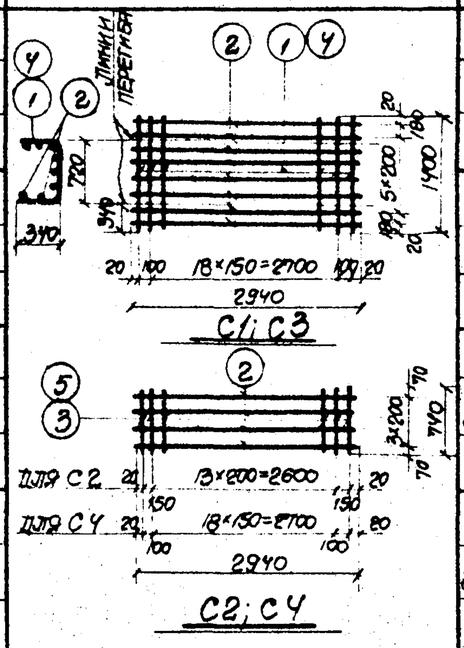

Выборка стали на один лоток, кг

Марка лотка	Сталь класса А-III по ГОСТ 5781-61				Холоднотянутая проволока класса В-I по ГОСТ 6727-53			Сталь класса А-I по ГОСТ 5781-61			Всего
	ф мм			Итого	ф мм		Итого	ф мм		Итого	
	6АIII	8АIII			4ВI			10АI			
Л1-2	2.6	—		2.6	6.4		6.4	3.6		3.6	12.6
Л1-3	—	17.8		17.8	3.4		3.4	3.6		3.6	24.8

Выборка закладных элементов на один лоток

Марка лотка	Марка закладного элемента	Количество шт	№ листа
Л1-2	М-9	4	54, вып. 2
Л1-3	М-9	4	54, вып. 2

Показатели на один лоток

Марка лотка	Вес т	Марка бетона	Объем бетона $м^3$	Расход стали кг
Л1-2	0.78	200	0.29	12.6
Л1-3	0.73	300	0.29	24.8

Примечание

Деталь установки закладных элементов М-9 приведена на листе 53 выпуска 2.

Гл. инж. проекта	Козаровицкий		
Нач. отдела	Бандос		
Инж. 1 кат.	Спектор		
Инж. пр.	Колтышев		
Рук. группы	Бродский		
Ст. инженер	Зорин		
Рассчитал	Бирюкова		
Исполнитель	Варшамов		
Проверил	Зорин		
Дата выпуска 1965 г.			

ТА 1965

Лотки Л1-2, Л1-3

ИС-01-04
Выпуск 7

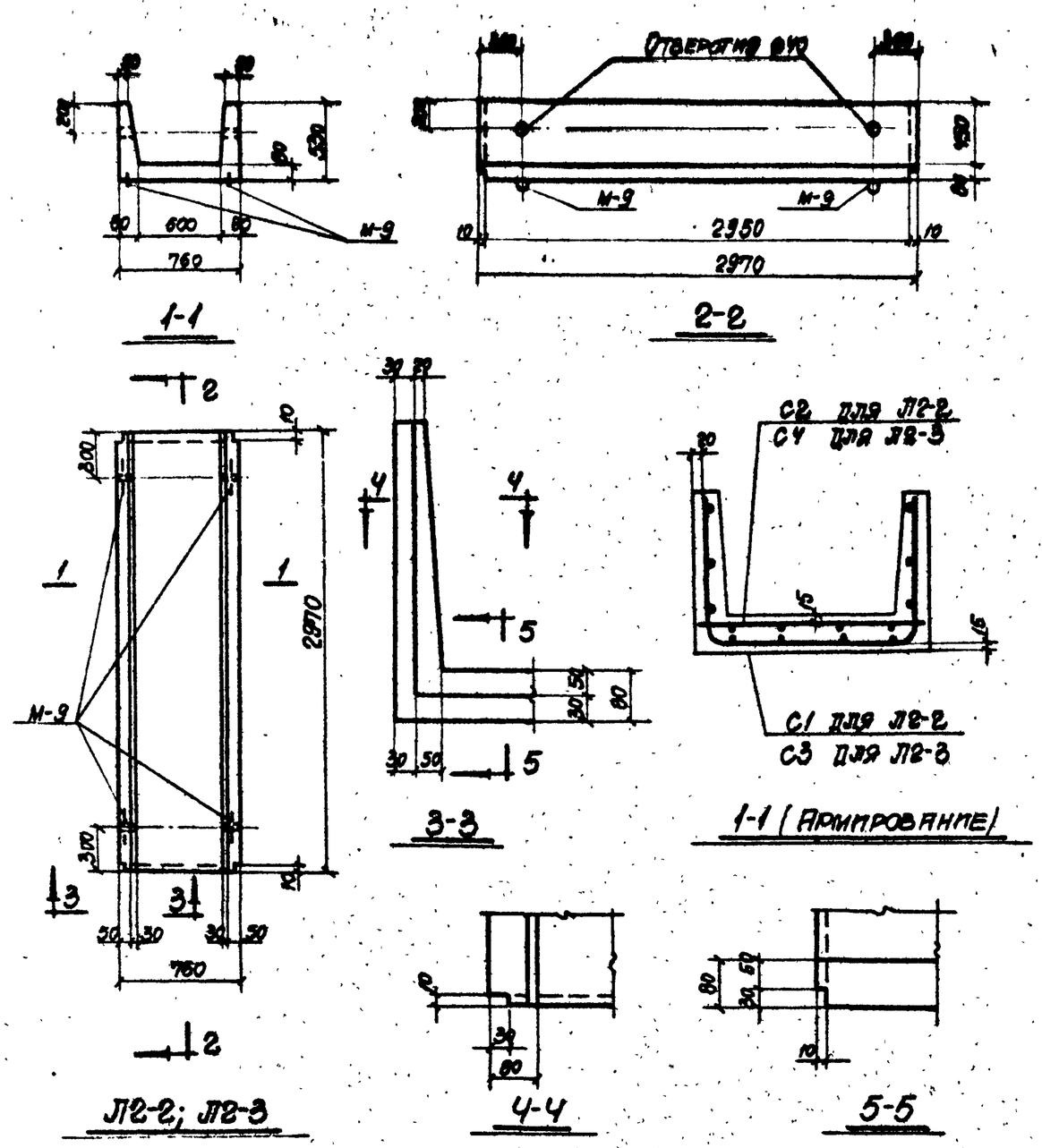

Спецификация арматуры на один лоток

37

Марка лотка	Марка и колич. каркасов или сеток	N поз.	Эскиз	ф мм	Длина мм	Колич. шт. в одном каркасе или сетке	Колич. шт. в одном лотке	Общая длина м
Л2-2	С1 (шт. 1)	1	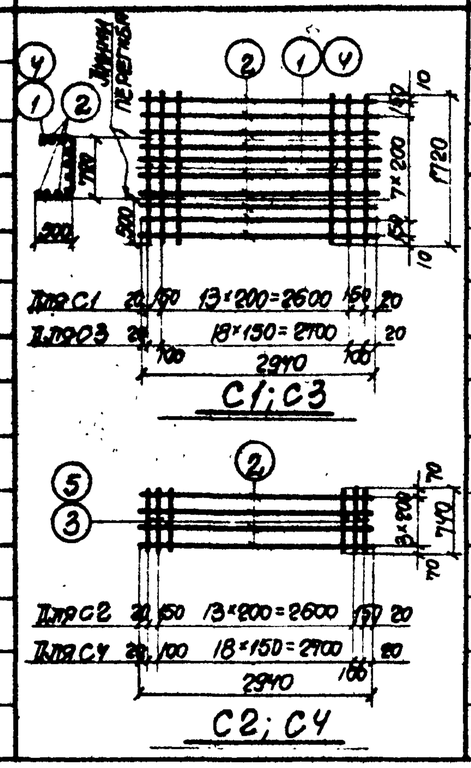	6АIII	1720	16	16	27.5
		2		4ВI	2940	10	10	29.4
	С2 (шт. 1)	2		4ВI	2940	4	4	11.8
		3		6АIII	740	16	16	11.8
Л2-3	С3 (шт. 1)	2		4ВI	2940	10	10	29.4
		4		8АIII	1720	21	21	36.1
	С4 (шт. 1)	2		4ВI	2940	4	4	11.8
		5		8АIII	740	21	21	15.6

Для С1 20 150 13×200=2600 150 20
Для С3 20 100 18×150=2700 100
2940
С1; С3

Для С2 20 150 13×200=2600 150 20
Для С4 20 100 18×150=2700 100
2940
С2; С4

Выборка стали на один лоток, кг

Марка лотка	Сталь класса А-III по ГОСТ 5781-61				Холоднотянутая проволока класса В-I по ГОСТ 6727-53			Сталь класса А-I по ГОСТ 5781-61			Всего
	ф мм				ф мм			ф мм			
	6АIII	8АIII		Итого	4ВI		Итого	10АI		Итого	
Л2-2	8.7	—		8.7	4.0		4.0	3.6		3.6	16.3
Л2-3	—	20.3		20.3	4.0		4.0	3.6		3.6	27.9

Примечание

Деталь установки закладных элементов М-9 приведена на листе 53 выпуска 2.

Выборка закладных элементов на один лоток

Марка лотка	Марка закладного элемента	Колич. шт.	№ листа
Л2-2	М-9	4	54, вып. 2
Л2-3	М-9	4	54, вып. 2

Показатели на один лоток

Марка лотка	Вес т	Марка бетона	Объем бетона м³	Расход стали кг
Л2-2	0.88	200	0.35	16.3
Л2-3	0.88	300	0.35	27.9

Ст. инженер	Зорин	Нач. отдела	Бандос
Рассчитал	Бирюкова, Ломязова	Гл. констр. отд.	Спектор
Исполнитель	Варшамов	Гл. инж. пр.	Копштейн
Проверил	Зорин	Дата выпуска	1965 г.

ТА 1965

Лотки Л2-2; Л2-3

ИС-01-04 Выпуск 7

Лист 28

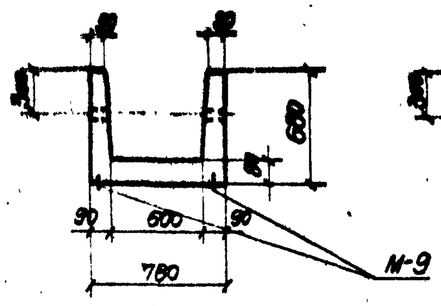

1-1

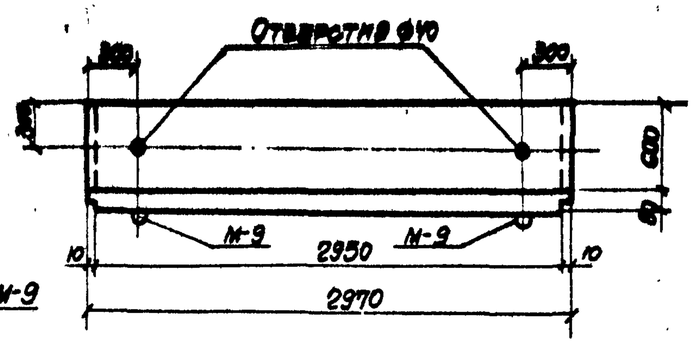

2-2

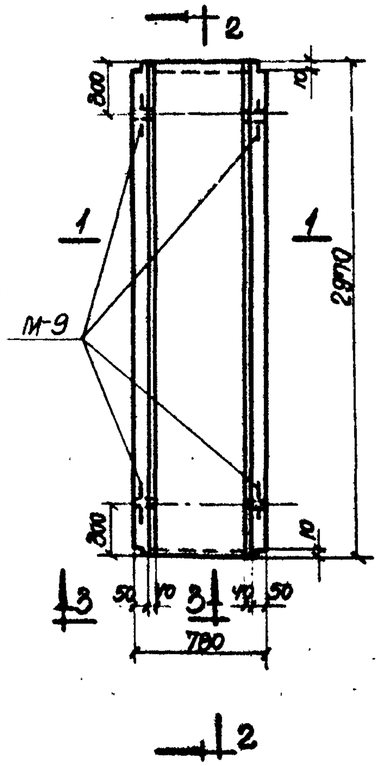

Л3-2; Л3-3; Л3-4

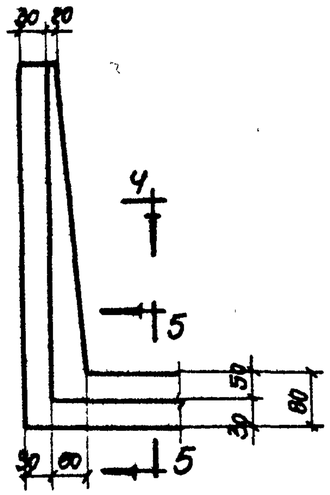

3-3

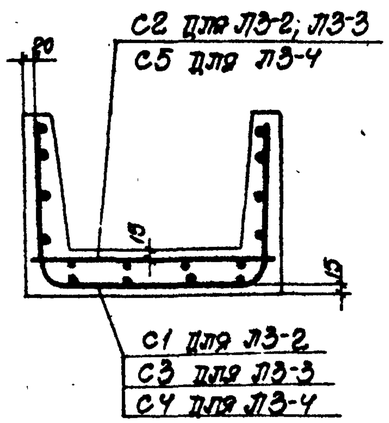

1-1 (Армирование)

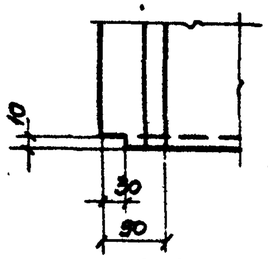

4-4

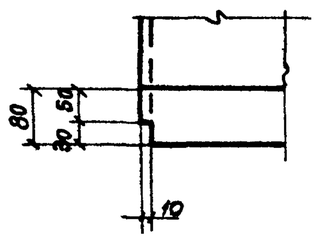

5-5

Спецификация арматуры на один лоток

Марка лотка	Марка и количество каркасов или сеток	N поз.	Эскиз	Ф мм	Длина мм	Количество шт. Ф одного каркаса или сетки	Количество шт. В одном лотке	Общая длина м
Л3-2	С1 (шт.1)	1		6АIII	2040	16	16	32.6
		2		4ВI	2940	12	12	35.3
	С2 (шт.1)	2		4ВI	2940	4	4	11.8
		3		6АIII	760	16	16	12.2
Л3-3	С2 (шт.1)	2		4ВI	2940	4	4	11.8
		3		6АIII	760	16	16	12.2
	С3 (шт.1)	2		4ВI	2940	12	12	35.3
		4		8АIII	2040	16	16	32.6
Л3-4	С4 (шт.1)	2		4ВI	2940	12	12	35.3
		4		8АIII	2040	30	30	61.2
	С5 (шт.1)	2		4ВI	2940	4	4	11.8
		5		8АIII	760	21	21	16.0

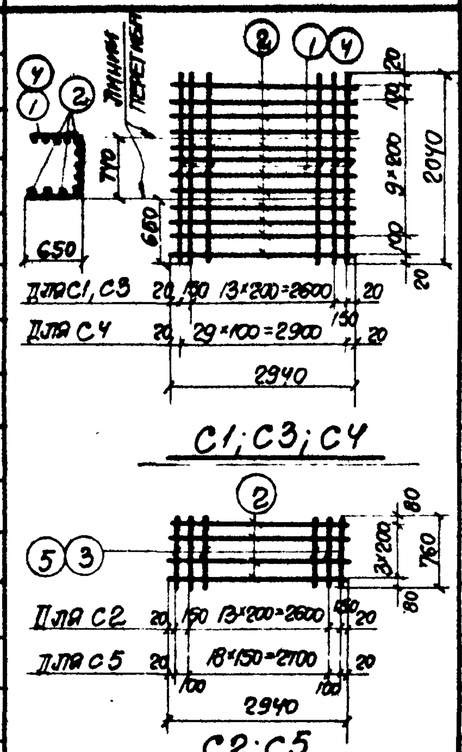

Выборка стали на один лоток, кг

Марка лотка	Сталь класса А-III по ГОСТ 5781-61 Ф мм 6АIII	8АIII		Итого	Холоднотянутая проволока класса В-I по ГОСТ 6727-53 Ф мм 4ВI		Итого	Сталь класса А-I по ГОСТ 5781-61 Ф мм 10АI		Итого	Всего
Л3-2	10.0	—		10.0	4.7		4.7	3.6		3.6	18.3
Л3-3	2.7	12.9		15.6	4.7		4.7	3.6		3.6	23.9
Л3-4	—	30.5		30.5	4.7		4.7	3.6		3.6	38.8

Выборка закладных элементов на один лоток

Марка лотка	Марка закладного элемента	Колич. шт.	N листа
Л3-2	М-9	4	54, вып.2
Л3-3	М-9	4	54, вып.2
Л3-4	М-9	4	54, вып.2

Показатели на один лоток

Марка лотка	Вес т	Марка бетона	Объем бетона м³	Расход стали кг.
Л3-2	1.07	200	0.43	18.3
Л3-3	1.07	200	0.43	23.9
Л3-4	1.07	300	0.43	38.8

Примечание

Детали установки закладных элементов М-9 приведены на листе 53 выпуска 2.

ТА 1965	Лотки Л3-2; Л3-3; Л3-4	ИС-01-04 Выпуск 7	Лист 29

Рук. группы	Бродский		
Ст. инженер	Зорин	Бирюкова	Замаздин
Рассчитал	Вершинов		
Исполнитель	Зорин		
Проверил			
Гл. инж. инст.	Козаровицкий		
Нач. отдела	Бандос		
Гл. констр. отд.	Спектор		
Гл. инж. пр.	Копштейн		
Дата выпуска	1965 г.		

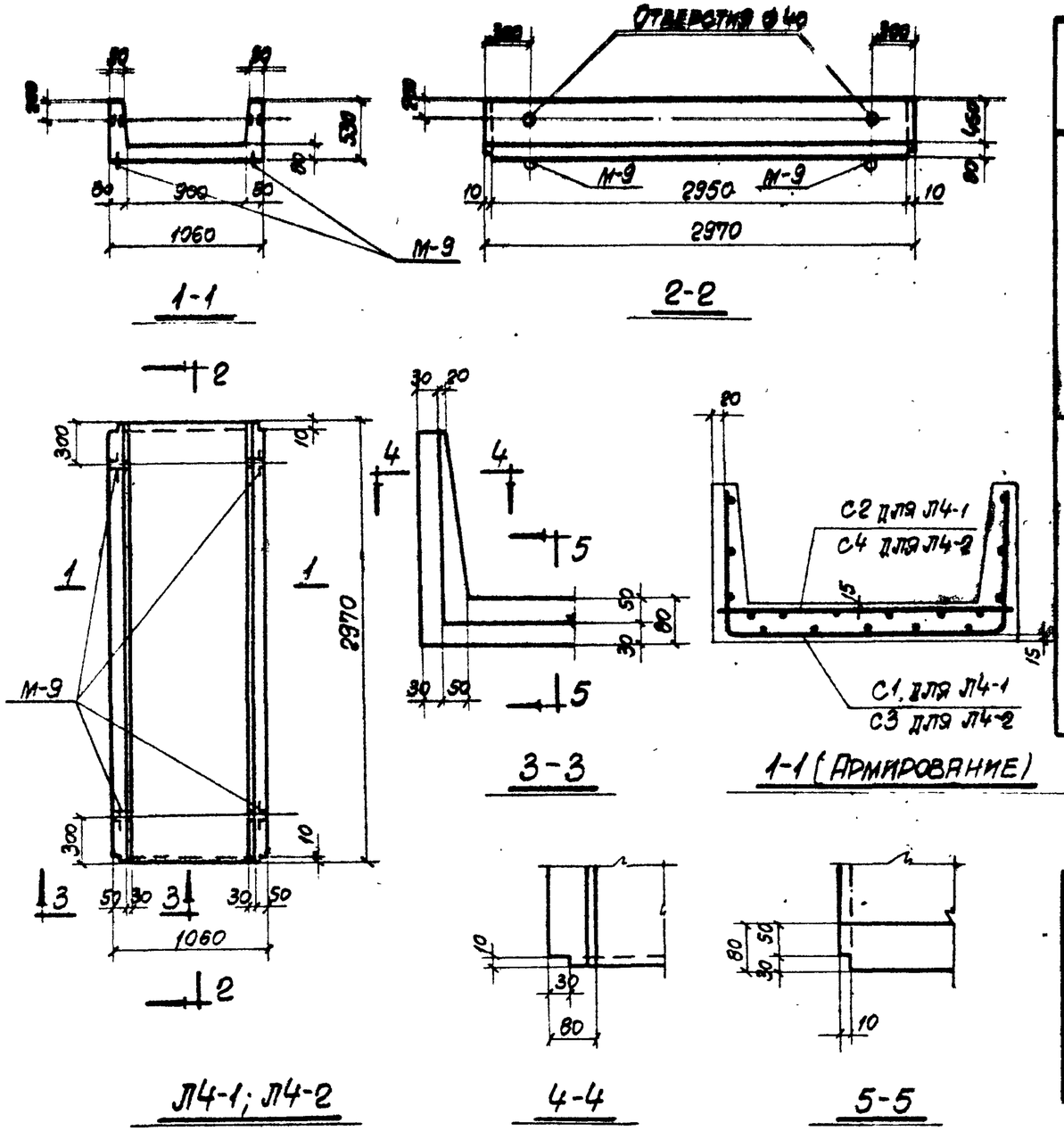

Спецификация арматуры на один лоток

Марка лотка	Марка и колич. каркасов или сеток	N поз.	Эскиз	⌀ мм	Длина мм	Колич. в одном каркасе или сетке	Колич. на одном лотке	Общая длина м
Л4-1	С1 (шт. 1)	1		6АIII	2020	16	16	32.3
		2		4ВI	2940	11	11	32.3
	С2 (шт. 1)	2		4ВI	2940	6	6	17.6
		3		6АIII	1040	16	16	16.6
Л4-2	С3 (шт. 1)	1		6АIII	2020	21	21	42.4
		2		4ВI	2940	11	11	32.3
	С4 (шт. 1)	2		4ВI	2940	6	6	17.6
		3		6АIII	1040	30	30	31.2

Выборка стали на один лоток, кг

Марка лотка	Сталь класса А-III по ГОСТ 5781-61				Холоднотянут. проволока класса В-I по ГОСТ 6727-53			Сталь класса А-I по ГОСТ 5781-61			Всего
	⌀ мм			Итого	⌀ мм		Итого	⌀ мм		Итого	
	6АIII				4ВI			10АI			
Л4-1	10.9			10.9	4.9		4.9	3.6		3.6	19.4
Л4-2	16.4			16.4	4.9		4.9	3.6		3.6	24.9

Примечание

Деталь установки закладных элементов М-9 приведена на листе 53 выпуска 2.

Выборка закладных элементов на один лоток

Марка лотка	Марка закладного элемента	Колич. шт.	№ листа
Л4-1	М-9	4	54, вып. 2
Л4-2	М-9	4	54, вып. 2

Показатели на один лоток

Марка лотка	Вес т	Марка бетона	Объем бетона $м^3$	Расход стали кг
Л4-1	1.05	200	0.42	19.4
Л4-2	1.05	200	0.42	24.9

Рук. группы	Ежелевский	Гл. инж. инст.	Козаровицкий
Ст. инженер	Полякова	Нач. отдела	Бандос
Рассчитал	Бирюкова	Гл. констр. отд.	Спектор
Исполнитель	Ломазова	Гл. инж. пр.	Копштейн
Проверил	Бирюкова	Дата выпуска	1965г.

ТА 1965

Лотки Л4-1 · Л4-2

ИС-01-04 Выпуск 7 Лист 30

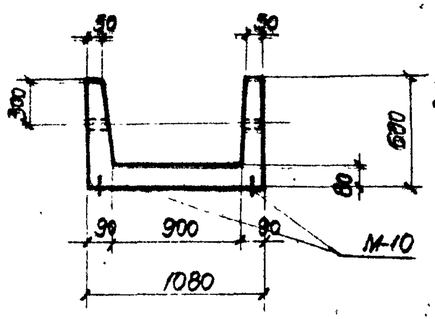

1-1

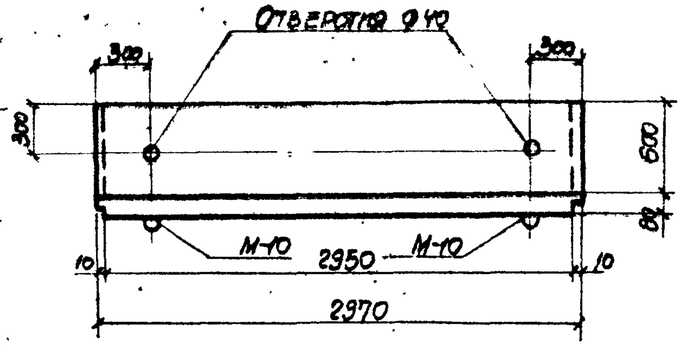

2-2

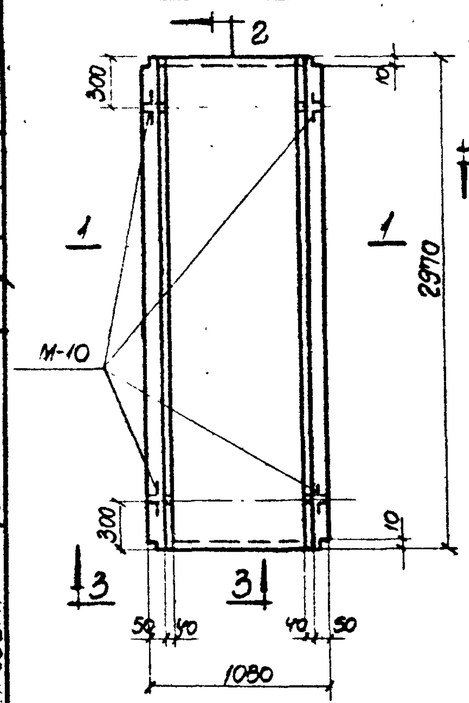

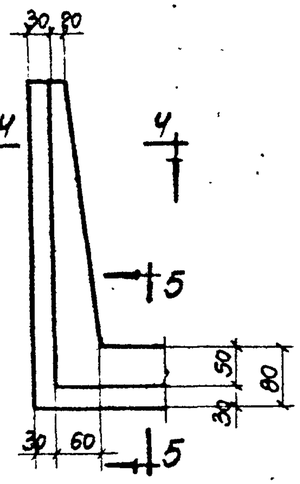

3-3

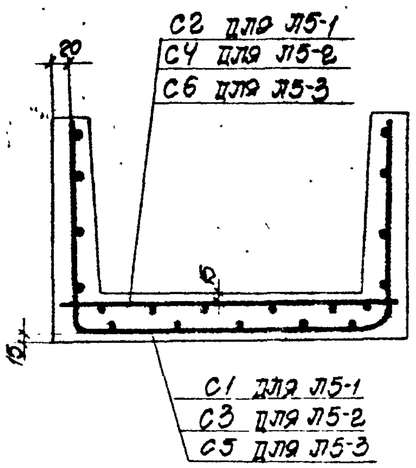

1-1 (Армирование)

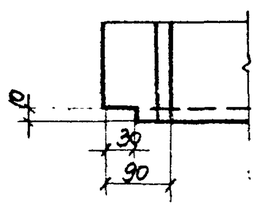

4-4

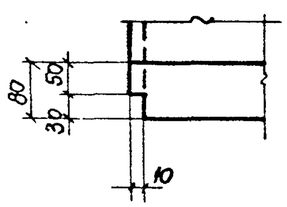

5-5

Л5-1; Л5-2; Л5-3

Спецификация арматуры на один лоток

Марка лотка	Марка и колич. каркасов или сеток	N поз.	Эскиз	Ф мм	Длина мм	Колич. шт. в одном каркасе или сетке	Колич. шт. в одном лотке	Общая длина
Л5-1	С1 (шт. 1)	1		6АIII	2940	16	16	37.4
		2		4ВI	2940	13	13	38.2
	С2 (шт. 1)	2		4ВI	2940	6	6	17.6
		3		6АIII	1060	16	16	17.0
Л5-2	С3 (шт. 1)	2		4ВI	2940	13	13	38.2
		4		8АIII	2340	16	16	37.4
	С4 (шт. 1)	2		4ВI	2940	6	6	17.6
		3		6АIII	1060	30	30	31.8
Л5-3	С5 (шт 1)	2		4ВI	2940	13	13	38.2
		4		8АIII	2340	30	30	70.2
	С6 (шт 1)	2		4ВI	2940	6	6	17.6
		5		8АIII	1060	30	30	31.8

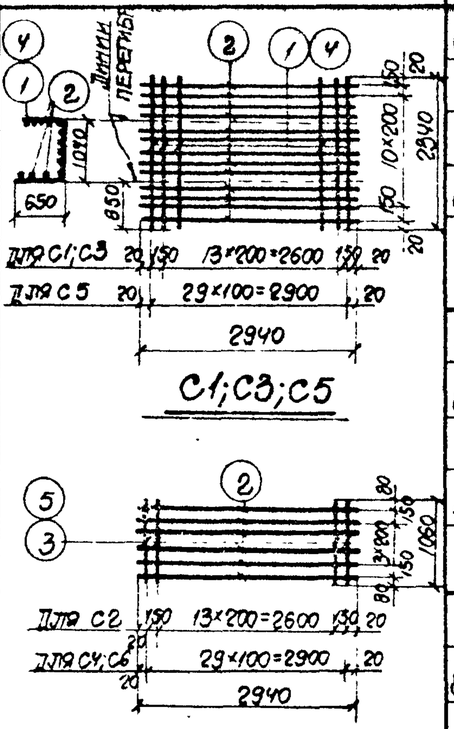

Выборка стали на один лоток, кг

Марка лотка	Сталь класса А-III по ГОСТ 5781-61, Ф мм: 6АIII	8АIII		Итого	Холоднотянутая проволока класса В-I по ГОСТ 6727-53, Ф мм: 4ВI		Итого	Сталь класса А-I по ГОСТ 5781-61, Ф мм: 10АI	12АI	Итого	Всего
Л5-1	12.1	—		12.1	5.5		5.5	0.4	5.2	5.6	23.2
Л5-2	7.1	14.8		21.9	5.5		5.5	0.4	5.2	5.6	33.0
Л5-3	—	40.2		40.2	5.5		5.5	0.4	5.2	5.6	51.3

Выборка закладных элементов на один лоток

Марка лотка	Марка закладного элемента	Колич. шт.	N листа
Л5-1	М-10	4	54, вып. 2
Л5-2	М-10	4	54, вып. 2
Л5-3	М-10	4	54, вып. 2

Показатели на один лоток

Марка лотка	Вес т	Марка бетона	Объем бетона м³	Расход стали кг
Л5-1	1.25	200	0.50	23.2
Л5-2	1.25	200	0.50	33.0
Л5-3	1.25	300	0.50	51.3

Примечания

Детали установки закладных элементов М-10 приведены на листе 53 выпуска 2.

Гл. инж. инст.	Козаровицкий		
Нач. отдела	Бандос		
Гл. констр. отд.	Стектор		
Гл. инж. пр.	Копштейн		
Дата выпуска	1965г.		
Рук. группы	Бродский		
Ст. инженер	Зорин		
Рассчитал	Бирюкова		
Исполнитель	Варшамов		
Проверил	Зорин		

ТА 1965

Лотки Л5-1; Л5-2; Л5-3

ИС-01-04 Выпуск 7 Лист 31

7031-07 ШЗ

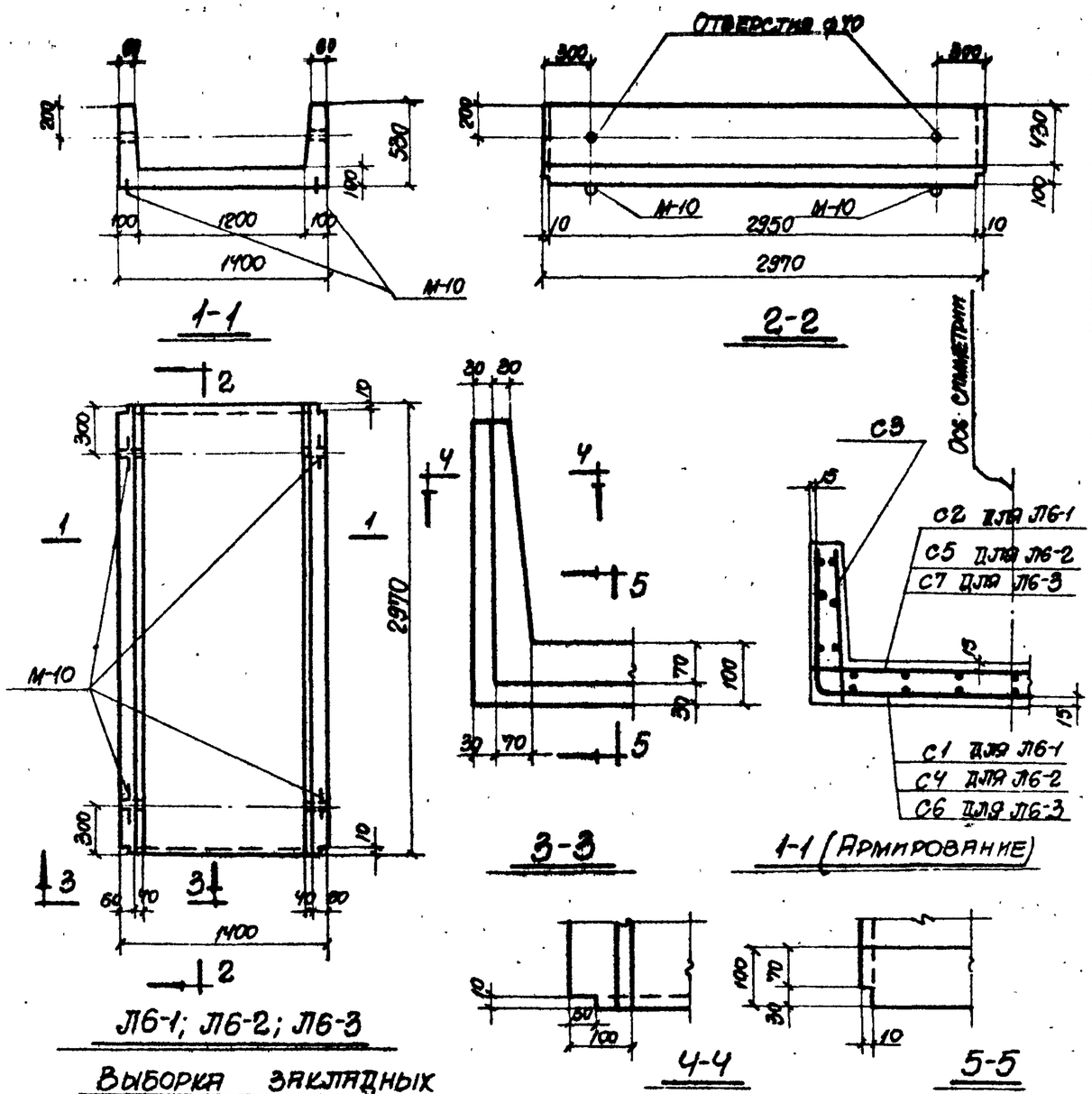

Спецификация арматуры на один лоток

41

Марка лотка	Марка и колич. каркасов или сеток	N поз.	Эскиз	Ф мм	Длина мм	Колич. шт. в одн. каркасе или сетке	Колич. шт. в одном лотке	Общая длина м
Л6-1	С1 (шт. 1)	1	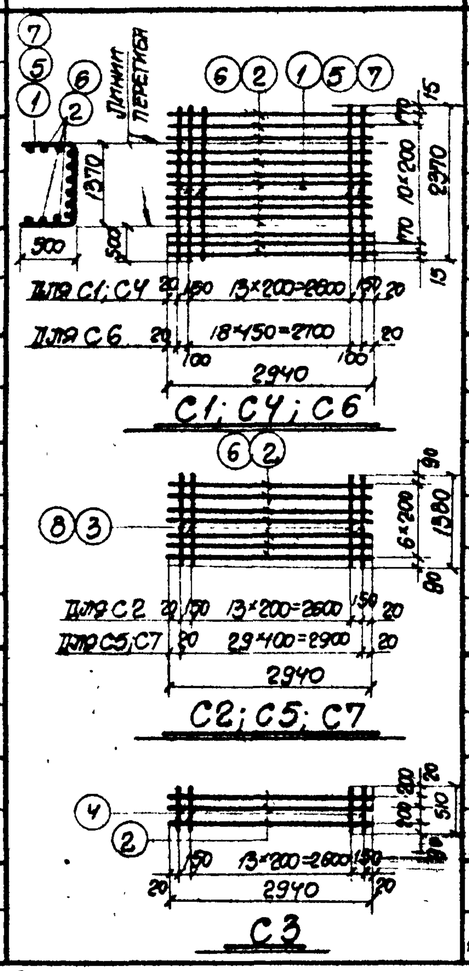	6АIII	2370	16	16	37.9
		2		4ВI	2940	13	13	38.2
	С2 (шт. 1)	2		4ВI	2940	7	7	20.6
		3		6АIII	1380	16	16	22.1
	С3 (шт. 2)	2		4ВI	2940	3	6	17.6
		4		6АIII	510	16	32	16.3
Л6-2	С3 (шт. 2)	2		4ВI	2940	3	6	17.6
		4		6АIII	510	16	32	16.3
	С4 (шт. 1)	2		4ВI	2940	13	13	38.2
		5		8АIII	2370	16	16	37.9
	С5 (шт. 1)	2		4ВI	2940	7	7	20.6
		3		6АIII	1380	30	30	41.4
Л6-3	С3 (шт. 2)	2		4ВI	2940	3	6	17.6
		4		6АIII	510	16	32	16.3
	С6 (шт. 1)	6		5ВI	2940	13	13	38.2
		7		10АIII	2370	21	21	49.8
	С7 (шт. 1)	6		5ВI	2940	7	7	20.6
		8		10АIII	1380	30	30	41.4

Выборка стали на один лоток, кг

Марка лотка	Сталь класса А-III по ГОСТ 5781-61				Холоднотянутая проволока класса В-I по ГОСТ 6727-53			Сталь класса А-I по ГОСТ 5781-61			Всего
	Ф мм			Итого	Ф мм		Итого	Ф мм		Итого	
	6АIII	8АIII	10АIII		4ВI	5ВI		10АI	12АI		
Л6-1	17.0	—	—	17.0	7.6	—	7.6	0.4	5.2	5.6	30.2
Л6-2	12.8	15.0	—	27.8	7.6	—	7.6	0.4	5.2	5.6	41.0
Л6-3	3.6	—	56.4	60.0	1.7	9.1	10.8	0.4	5.2	5.6	76.4

Выборка закладных элементов на один лоток

Марка лотка	Марка закладного элемента	Колич. шт.	№ листа
Л6-1	М-10	4	54, вып. 2
Л6-2	М-10	4	54, вып. 2
Л6-3	М-10	4	54, вып. 2

Показатели на один лоток

Марка лотка	Вес т	Марка бетона	Объем бетона $м^3$	Расход стали кг
Л6-1	1.55	200	0.62	30.2
Л6-2	1.55	200	0.62	41.0
Л6-3	1.55	300	0.62	76.4

Примечание

Детали установки закладных элементов М-10 приведены на листе 53 выпуска 2.

Гл. инж. отдела	Бяндос	Ст. инженер	Бирюкова
Гл. констр. отд.	Спектор	Рассчитал	Ломязова
Гл. инж. пр.	Копштейн	Исполнитель	Баршимов
		Проверил	Зорин

Пятая выпуска 1965 г.

ТА 1965

Лотки Л6-1; Л6-2; Л6-3

ИС-01-04 выпуск 7

Лист 32

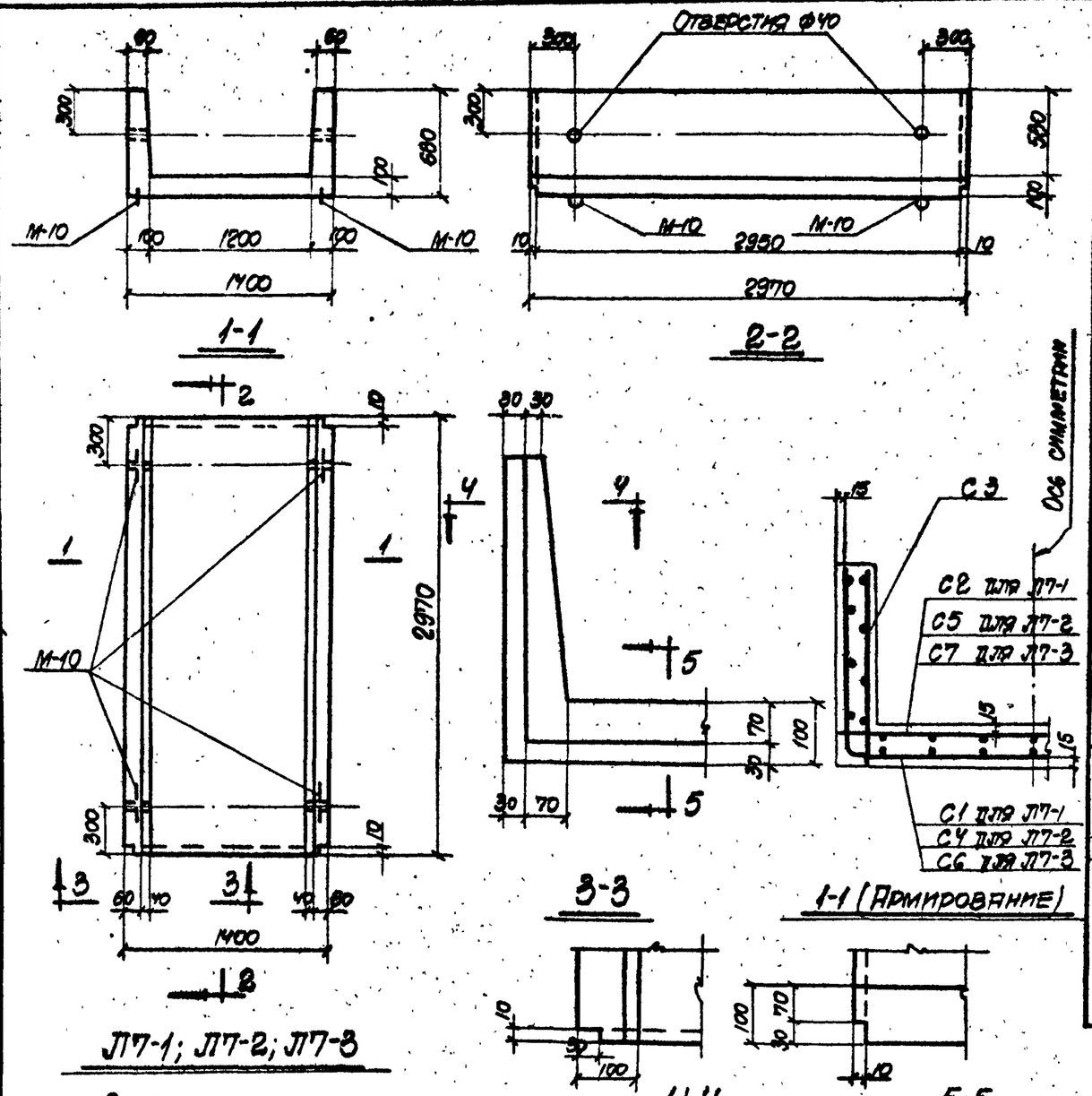

Спецификация арматуры на один лоток

Марка лотка	Марка и количество каркасов или сеток	N поз.	Эскиз	ф мм	Длина мм	Колич. шт. в одном каркасе или сетке	Колич. шт. в одном лотке	Общая длина м
Л7-1	С1 (шт.1)	1		6АIII	2670	16	16	42.7
		2		4ВI	2940	15	15	44.1
	С2 (шт.1)	2		4ВI	2940	7	7	20.6
		3		6АIII	1380	16	16	22.1
	С3 (шт.2)	2		4ВI	2940	4	8	23.6
		4		6АIII	660	16	32	21.1
Л7-2	С3 (шт.2)	2		4ВI	2940	4	8	23.6
		4		6АIII	660	16	32	21.1
	С4 (шт.1)	2		4ВI	2940	15	15	44.1
		5		8АIII	2670	16	16	42.7
	С5 (шт.1)	2		4ВI	2940	7	7	20.6
		3		6АIII	1380	30	30	41.4
Л7-3	С3 (шт.2)	2		4ВI	2940	4	8	23.6
		4		6АIII	660	16	32	21.1
	С6 (шт.1)	6		5ВI	2940	15	15	44.1
		7		10АIII	2670	21	21	56.1
	С7 (шт.1)	6		5ВI	2940	7	7	20.6
		8		10АIII	1380	30	30	41.4

Выборка стали на один лоток, кг

Марка лотка	Сталь класса А-III по ГОСТ 5781-61 ф мм 6АIII	8АIII	10АIII	Итого	Холоднотянутая проволока класса В-I по ГОСТ 6727-53 ф мм 4ВI	5ВI	Итого	Сталь класса А-I по ГОСТ 5781-61 ф мм 10АI	12АI	Итого	Всего
Л7-1	19.1	—	—	19.1	8.7	—	8.7	0.4	5.2	5.6	33.4
Л7-2	13.9	16.8	—	30.7	8.7	—	8.7	0.4	5.2	5.6	45.0
Л7-3	4.7	—	60.2	64.9	2.3	10.0	12.3	0.4	5.2	5.6	82.8

Выборка закладных элементов на один лоток

Марка лотка	Марка закладного элемента	Колич. шт.	N листа
Л7-1	М-10	4	54, вып.2
Л7-2	М-10	4	54, вып.2
Л7-3	М-10	4	54, вып.2

Показатели на один лоток

Марка лотка	Вес т	Марка бетона	Объем бетона м³	Расход стали кг
Л7-1	1.72	200	0.69	33.4
Л7-2	1.72	200	0.69	45.0
Л7-3	1.72	300	0.69	82.8

Примечание

Детали установки закладных элементов М-10 приведены на листе 53 выпуска 2.

Гл. инж. мест.	Кодзаровицкий		
Нач. отдела	Бандос		
Гл. инж. отд.	Спектор		
Гл. инж. пр.	Копштейн		
Рук. группы	Бродский		
Ст. инженер	Зорин		
Рассчитал	Пирожков		
Исполнитель	Варшамов		
Проверил	Зорин		

Дата выпуска 1965 г.

ТА 1965

Лотки Л7-1; Л7-2; Л7-3

ИС-01-04 Выпуск 7 Лист 33

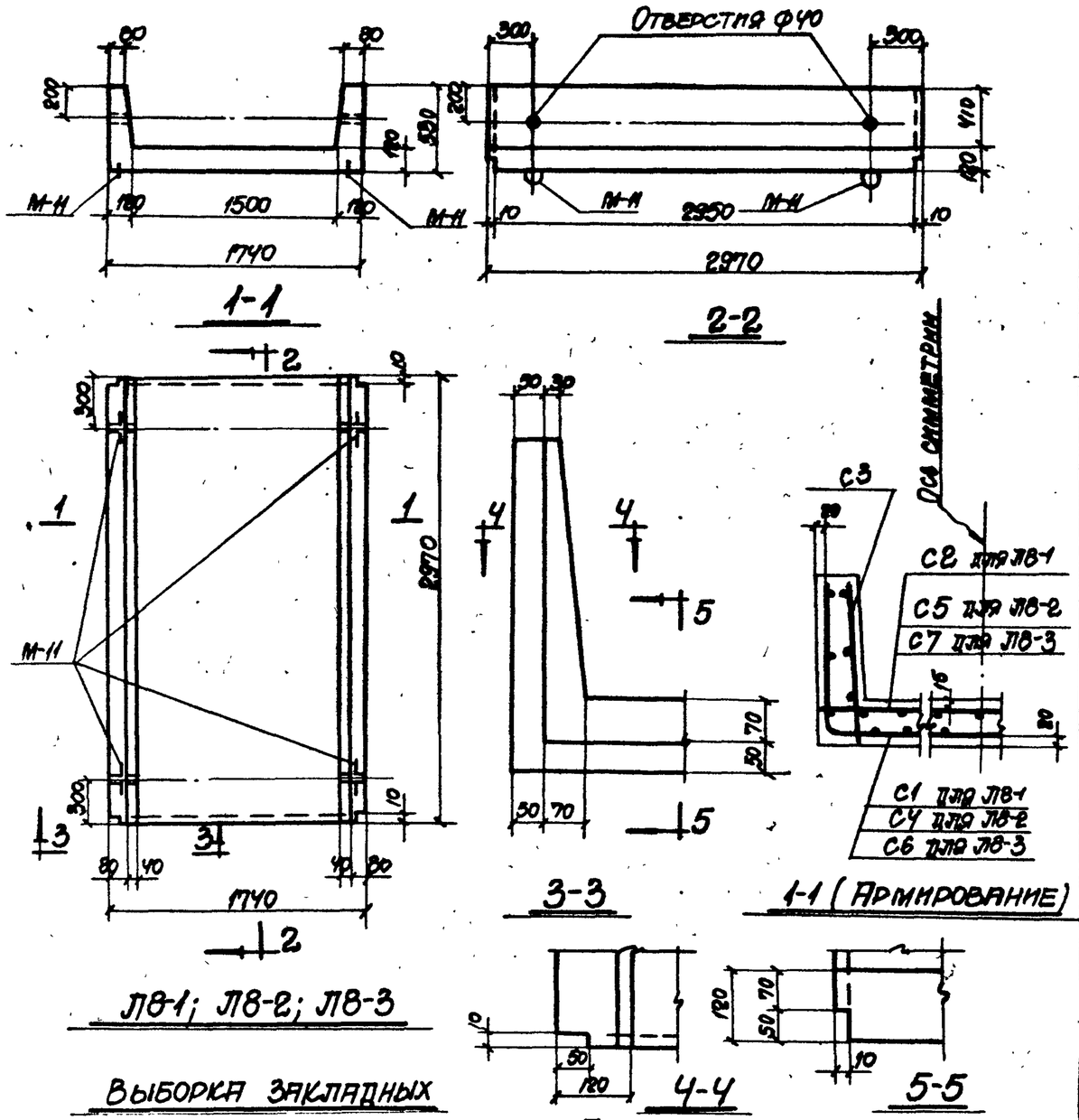

Спецификация арматуры на один лоток

43

Марка лотка	Марка и колич. каркасов или сеток	№ поз.	Эскиз	ф мм	Длина мм	Колич. шт. в общ. каркасе или сетке	Колич. шт. в одном лотке	Общая длина м
Л8-1	С1 (шт. 1)	1	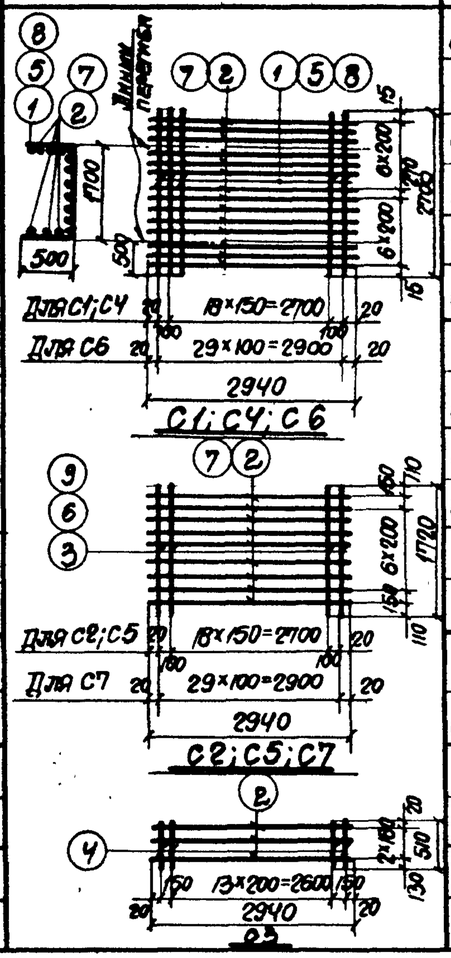	6АIII	2700	21	21	56.7
		2		4ВI	2940	14	14	41.2
	С2 (шт. 1)	2		4ВI	2940	9	9	26.5
		3		6АIII	1720	21	21	36.1
	С3 (шт. 2)	2		4ВI	2940	3	6	17.6
		4		6АIII	510	16	32	16.3
Л8-2	С3 (шт. 2)	2		4ВI	2940	3	6	17.6
		4		6АIII	510	16	32	16.3
	С4 (шт. 1)	2		4ВI	2940	14	14	41.2
		5		8АIII	2700	21	21	56.7
	С5 (шт. 1)	2		4ВI	2940	9	9	26.5
		6		8АIII	1720	21	21	36.1
Л8-3	С3 (шт. 2)	2		4ВI	2940	3	6	17.6
		4		6АIII	510	16	32	16.3
	С6 (шт. 1)	7		5ВI	2940	14	14	41.2
		8		10АIII	2700	30	30	81.0
	С7 (шт. 1)	7		5ВI	2940	9	9	26.5
		9		10АIII	1720	30	30	51.6

Выборка стали на один лоток, кг

Марка лотка	Сталь класса А-III по ГОСТ 5781-61				Холоднотянутая проволока класса В-I по ГОСТ 6727-53			Сталь класса А-I по ГОСТ 5781-61				Всего
	ф мм				ф мм			ф мм				
	6АIII	8АIII	10АIII	Итого	4ВI	5ВI	Итого	10АI	12АI	16АI	Итого	
Л8-1	24.2	—	—	24.2	8.4	—	8.4	0.4	3.6	2.4	6.4	39.0
Л8-2	3.6	36.7	—	40.3	8.4	—	8.4	0.4	3.6	2.4	6.4	55.1
Л8-3	3.6	—	82.1	85.7	1.7	10.4	12.1	0.4	3.6	2.4	6.4	104.2

Выборка закладных элементов на один лоток

Марка лотка	Марка закладного элемента	Колич. шт.	№ листа
Л8-1	М-11	4	54, вып. 2
Л8-2	М-11	4	54, вып. 2
Л8-3	М-11	4	54, вып. 2

Показатели на один лоток

Марка лотка	Вес т	Марка бетона	Объем бетона м³	Расход стали кг
Л8-1	2.20	200	0.88	39.0
Л8-2	2.20	200	0.88	55.1
Л8-3	2.20	300	0.88	104.2

Примечание

Детали установки закладных элементов М-11 приведены на листе 53 выпуска 2.

Рук. группы	Бродский		
Ст. инженер	Зорин		
Рассчитал	Пирогова, Ломизова		
Исполнители	Варшамов		
Проверил	Зорин		
Гл. инж. мнст.	Кострыкин		
Нач. отдела	Бялос		
Гл. констр. отд.	Спектор		
Гл. инж. пр.	Копштейн		
Дата выпуска	1965 г.		

ТА 1965

Лотки Л8-1; Л8-2; Л8-3

ИС-01-04 Выпуск 7 Лист 34

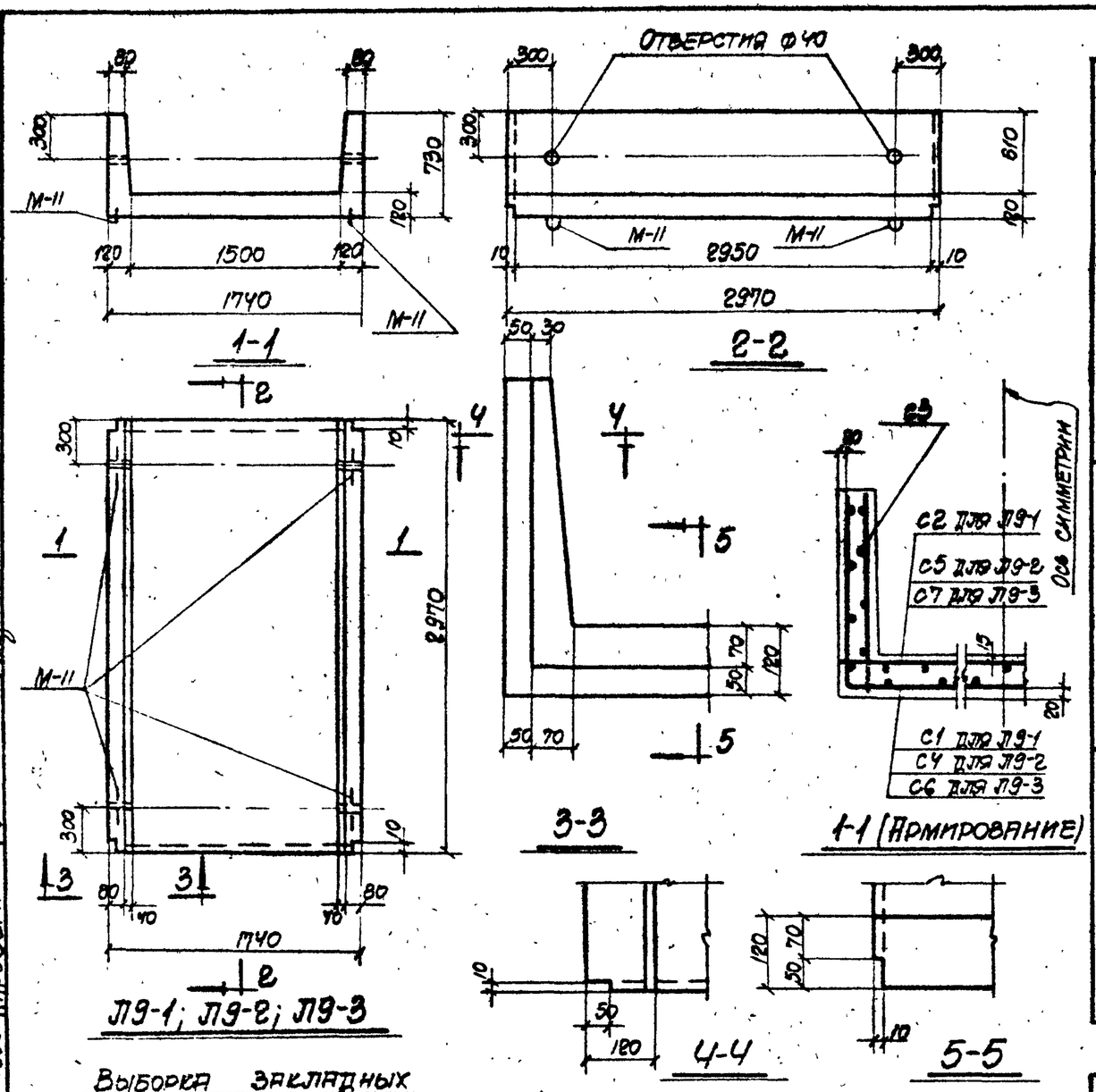

Спецификация арматуры на один лоток

44

Марка лотка	Марка и колич. каркасов или сеток	N поз.	Эскиз	ф мм	Длина мм	Колич. шт. в одном каркасе или сетке	Колич. шт. в одном лотке	Общая длина м
Л9-1	С1 (шт.1)	1		6АIII	3100	21	21	65.1
		2		4ВI	2940	16	16	47.0
	С2 (шт.1)	2		4ВI	2940	9	9	26.5
		3		6АIII	1720	21	21	36.1
	С3 (шт.2)	2		4ВI	2940	4	8	23.6
		4		6АIII	710	16	32	22.7
Л9-2	С3 (шт.2)	2		4ВI	2940	4	8	23.6
		4		6АIII	710	16	32	22.7
	С4 (шт.1)	2		4ВI	2940	16	16	47.0
		5		8АIII	3100	21	21	65.1
	С5 (шт.1)	2		4ВI	2940	9	9	26.5
		6		8АIII	1720	21	21	36.1
Л9-3	С3 (шт.2)	2		4ВI	2940	4	8	23.6
		4		6АIII	710	16	32	22.7
	С6 (шт.1)	7		5ВI	2940	16	16	47.0
		8		10АIII	3100	30	30	93.0
	С7 (шт.1)	7		5ВI	2940	9	9	26.5
		9		10АIII	1720	30	30	51.6

Выборка стали на один лоток, кг

Марка лотка	Сталь класса А-III по ГОСТ 5781-61				Холоднотянутая проволока класса В-I по ГОСТ 6727-53			Сталь класса А-I по ГОСТ 5781-61				Всего
	ф мм				ф мм			ф мм				
	6АIII	8АIII	10АIII	Итого	4ВI	5ВI	Итого	10АI	12АI	16АI	Итого	
Л9-1	27.5	—	—	27.5	9.6	—	9.6	0.4	3.6	2.4	6.4	43.5
Л9-2	5.0	40.0	—	45.0	9.6	—	9.6	0.4	3.6	2.4	6.4	61.0
Л9-3	5.0	—	89.4	94.4	2.3	11.3	13.6	0.4	3.6	2.4	6.4	114.4

Выборка закладных элементов на один лоток

Марка лотка	Марка закладного элемента	Колич. шт.	№ листа
Л9-1	М-11	4	54, вып. 2
Л9-2	М-11	4	54, вып. 2
Л9-3	М-11	4	54, вып. 2

Показатели на один лоток

Марка лотка	Вес т	Марка бетона	Объем бетона $м^3$	Расход стали кг
Л9-1	2.42	200	0.97	43.5
Л9-2	2.42	200	0.97	61.0
Л9-3	2.42	300	0.97	114.4

Примечание

Деталь установки закладных элементов М-11 приведена на листе 53 выпуска 2.

Гл. инж. инст.	Коваленицкий		
Нач. отдела	Бондос		
Гл. констр. отд.	Спектор		
Гл. инж. пр.	Копштейн		
Гл. инж. пр.	Бродский		
Ст. инженер	Зорин		
Рассчитал	Бирюкова, Домбазова		
Исполнитель	Вершинов		
Проверил	Зорин		
Дата выпуска	1965 г.		

ТА 1965

Лотки Л9-1; Л9-2; Л9-3

ИС-01-04 Выпуск 7 Лист 35

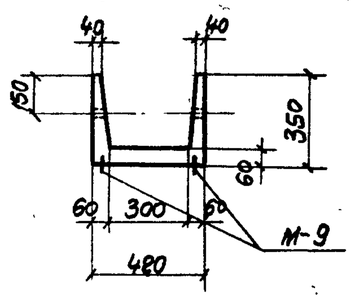

1-1

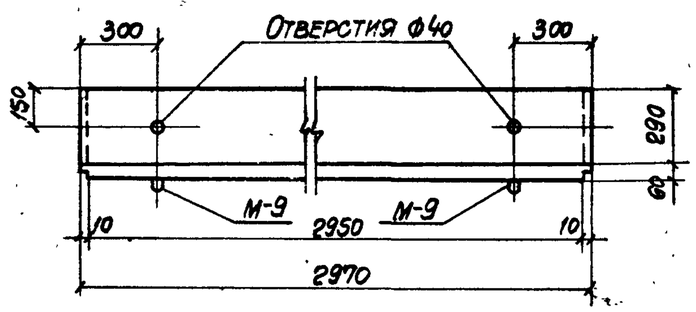

2-2

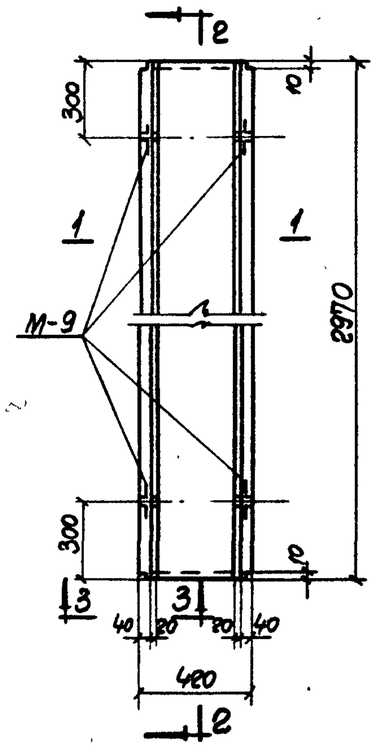

Л20-1; Л20-2

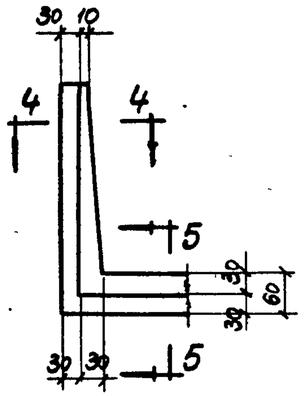

3-3

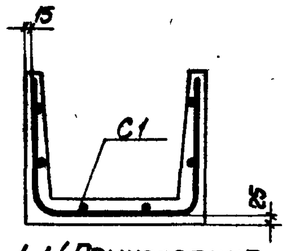

1-1 (Армирование для Л20-1)

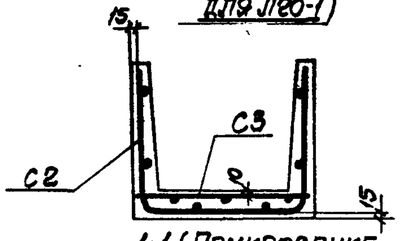

1-1 (Армирование для Л20-2)

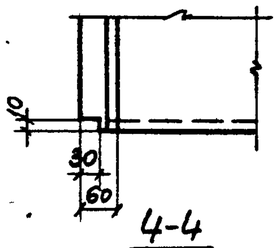

4-4

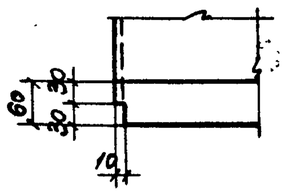

5-5

Спецификация арматуры на один лоток

Марка лотка	Марка и колич. каркасов или сеток	N поз.	Эскиз	ф мм	Длина мм	Колич. шт. в одн. каркасе или сетке	Колич. шт. в одном лотке	Общая длина м
Л20-1	С1 (шт. 1)	1	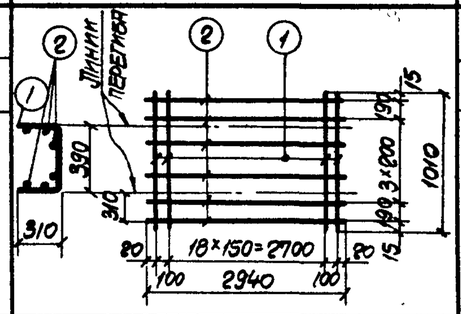	6АIII	1010	21	21	21.2
		2		4ВI	2940	6	6	17.6
Л20-2	С2 (шт. 1)	2	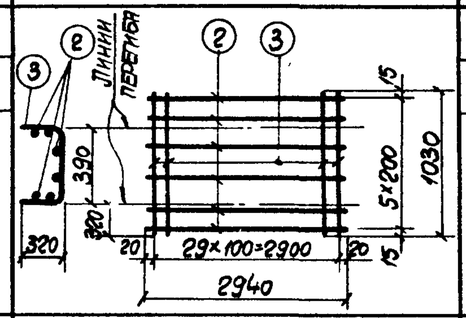	4ВI	2940	6	6	17.6
		3		6АIII	1030	30	30	30.9
	С3 (шт. 1)	2	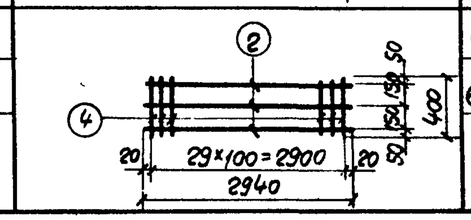	4ВI	2940	3	3	8.8
		4		6АIII	400	30	30	12.0

Выборка стали на один лоток, кг

Марка лотка	Сталь класса А-III по ГОСТ 5781-61				Холоднотянутая проволока класса В-I по ГОСТ 6727-53			Сталь класса А-I по ГОСТ 5781-61			Всего
	ф мм			Итого	ф мм		Итого	ф мм		Итого	
	6АIII				4ВI			10АI			
Л20-1	4.7			4.7	1.7		1.7	3.6		3.6	10.0
Л20-2	9.5			9.5	2.6		2.6	3.6		3.6	15.7

Выборка закладных элементов на один лоток

Марка лотка	Марка закладного элемента	Колич. шт.	№ листа
Л20-1	М-9	4	54, вып. 2
Л20-2	М-9	4	54, вып. 2

Показатели на один лоток

Марка лотка	Вес т	Марка бетона	Объем бетона $м^3$	Расход стали кг
Л20-1	0.4	200	0.16	10.0
Л20-2	0.4	300	0.16	15.7

Примечание

Детали установки закладных элементов М-9 приведена на листе 53 выпуска 2.

Гл. инж. инст.	Козаровицкий		
Нач. отдела	Банцос		
Гл. констр. отд.	Спектор		
Гл. инж. пр.	Копштейн		
Дата выпуска	1965 г.		

Рук. группы	Бродский		
Ст. инженер	Полук		
Рассчитал	Бирюкова, Ломизова		
Исполнитель 6	Ломизова		
Проверил	Бирюкова		

ТД 1965

Лотки Л20-1; Л20-2

ИС-01-04 Выпуск 7 Лист 36

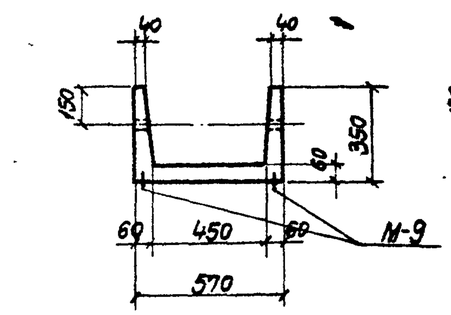

1-1

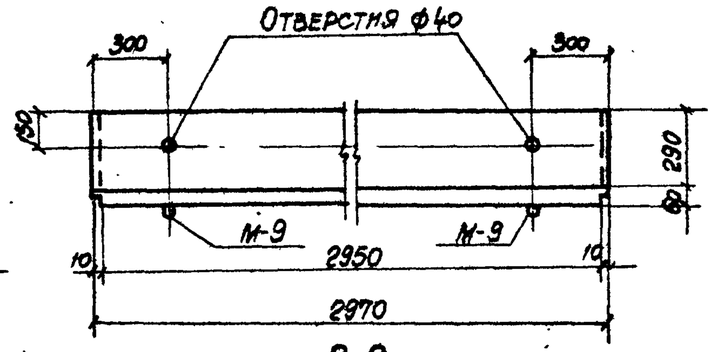

2-2

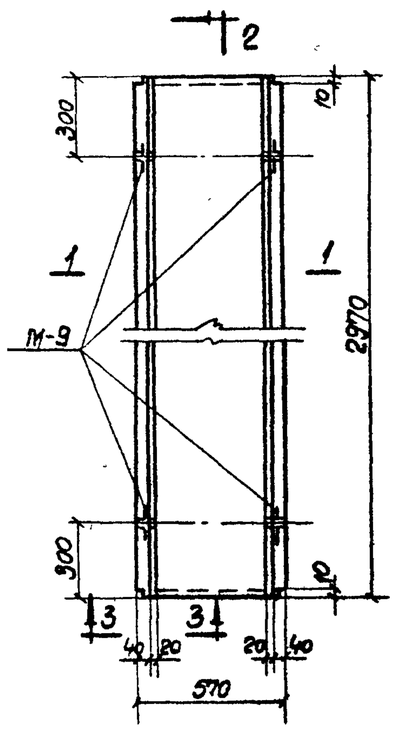

Л21-1; Л21-2

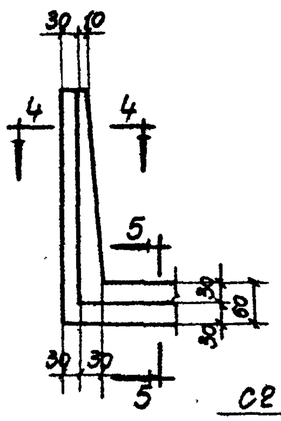

3-3

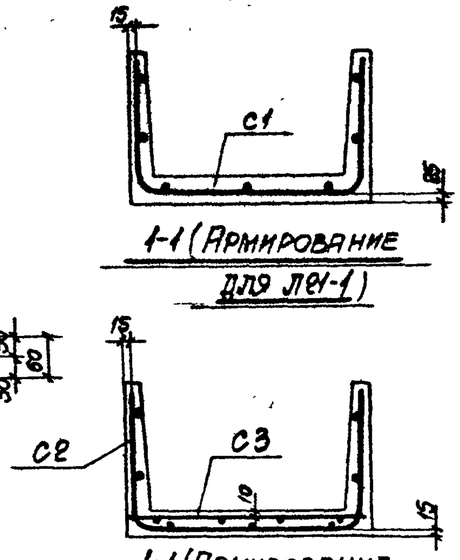

1-1 (Армирование для Л21-1)

1-1 (Армирование для Л21-2)

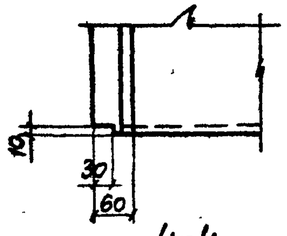

4-4

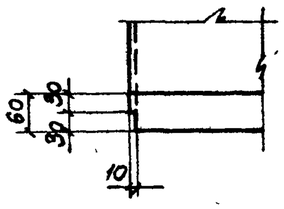

5-5

Спецификация арматуры на один лоток

46

Марка лотка	Марка и колич. каркасов или сеток	N поз.	Эскиз	ф мм	Длина мм	Колич. шт. в одн. каркасе или сетке	Колич. шт. в одном лотке	Общая длина м
Л21-1	С1 (шт. 1)	1	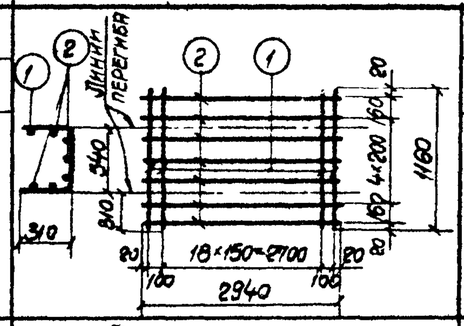	6АIII	1160	21	21	24.4
		2		4ВI	2940	7	7	20.6
Л21-2	С2 (шт. 1)	2	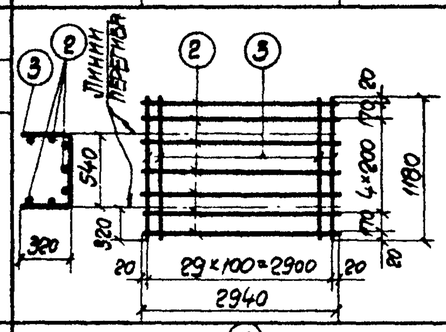	4ВI	2940	7	7	20.6
		3		6АIII	1180	30	30	35.4
	С3 (шт. 1)	2	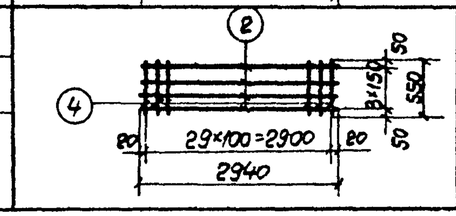	4ВI	2940	4	4	11.8
		4		8АIII	550	30	30	16.5

Выборка стали на один лоток, кг

Марка лотка	Сталь класса А-III по ГОСТ 5781-61				Холоднотянутая проволока класса В-I по ГОСТ 6727-53			Сталь класса А-I по ГОСТ 5781-61			Всего
	ф мм			Итого	ф мм		Итого	ф мм		Итого	
	6АIII	8АIII			4ВI			10АI			
Л21-1	5.4	—		5.4	2.0		2.0	3.6		3.6	11.0
Л21-2	7.9	6.5		14.4	3.2		3.2	3.6		3.6	21.2

Выборка закладных элементов на один лоток

Марка лотка	Марка закладного элемента	Колич. шт.	№ листа
Л21-1	М-9	4	54 вып. 2
Л21-2	М-9	4	54 вып. 2

Показатели на один лоток

Марка лотка	Вес т	Марка бетона	Объем бетона $м^3$	Расход стали кг
Л21-1	0.48	200	0.19	11.0
Л21-2	0.48	300	0.19	21.2

Примечание

Детали установки закладных элементов М-9 приведены на листе 53 выпуска 2.

Гл. инж. мест.	Козаровицкий		
Нач. отдела	Бондос		
Гл. констр. отд.	Спектор		
Гл. инж. пр.	Копштейн		
Дата выпуска	1965 г.		
Рук. группы	Бродский	Гл. инженер проекта	Полак
Ст. инженер	Полак	Нач. отдела	Бирюкова
Рассчитал	Бирюкова	Гл. конструктор отд.	Ломазова
Исполнитель	Ломазова	Гл. инж. пр.	Бирюкова
Проверил	Бирюкова		

ТА 1965

Лотки Л21-1; Л21-2

ИС-01-04 Выпуск 7 Лист 37

7031-07 48

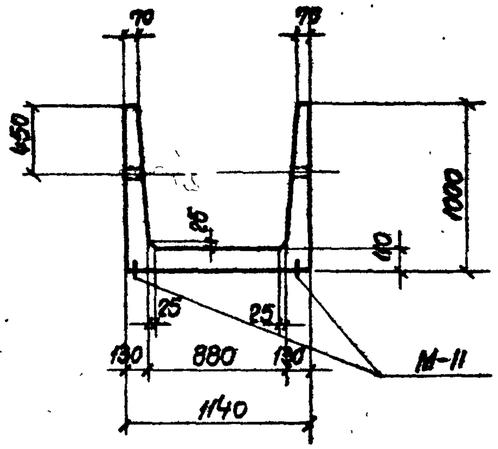

1-1

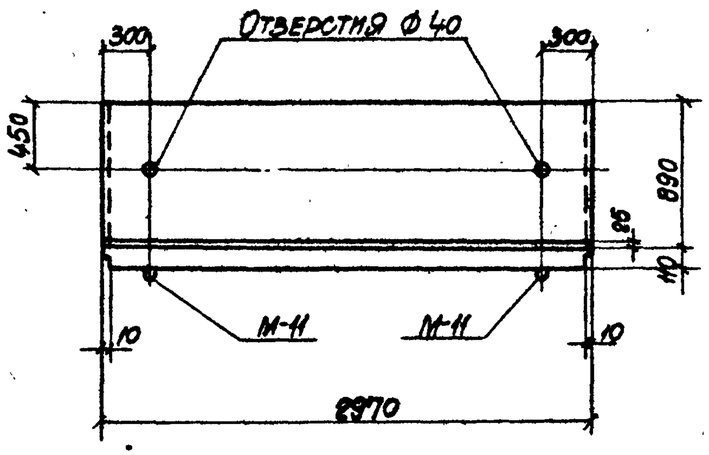

2-2

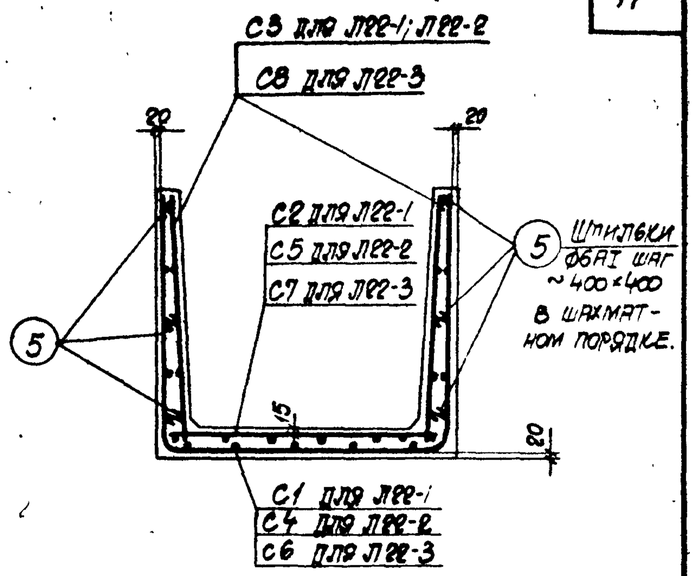

1-1 (Армирование)

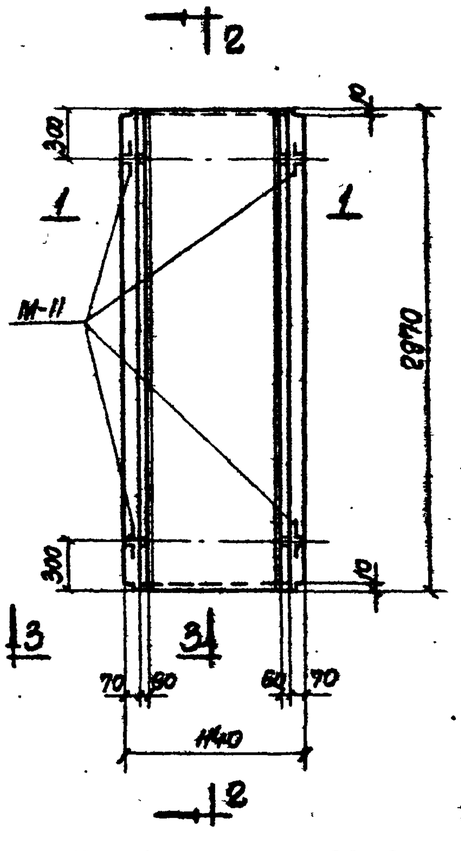

Л22-1; Л22-2; Л22-3

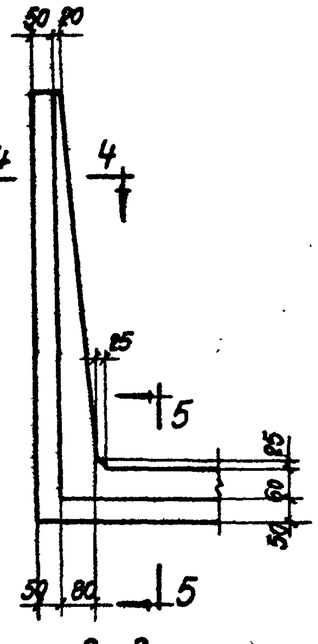

3-3

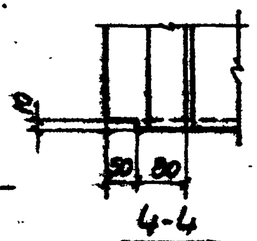

4-4

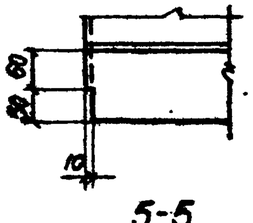

5-5

Выборка закладных элементов на один лоток

Марка лотка	Марка закладного элемента	Колич. шт.	№ листа
Л22-1	М-11	4	54, вып. 2
Л22-2	М-11	4	54, вып. 2
Л22-3	М-11	4	54, вып. 2

Показатели на один лоток

Марка лотка	Вес т	Марка бетона	Объем бетона $м^3$	Расход стали кг
Л22-1	2.25	300	0.90	50.5
Л22-2	2.25	300	0.90	67.7
Л22-3	2.25	300	0.90	100.2

Примечание

1. Детали установки закладных элементов М-11 приведена на листе 53 выпуска 2.
2. Спецификацию арматуры см. на листе 39.

Гл. инж. инст.	Казарновский		
Нач. отдела	Бандос		
Гл. констр. отд.	Спектор		
Гл. инж. пр.	Копштейн		
Рук. группы	Бродский		
Ст. инженер	Поляк		
Рассчитал	Биррова		
Исполнитель	Ломазова		
Проверил	Бирюкова		
Дата выпуска	1965 г.		

ТА 1965

Лотки Л22-1; Л22-2; Л22-3.
Опалубочные и арматурные чертежи.

ИС-01-04
Выпуск 7
Лист 38

Спецификация арматуры на один лоток

Марка лотка	Марка и колич. каркасов или сеток	№ поз.	Эскиз	ф мм	Длина мм	Колич. шт. в одн. каркасе или сетке	Колич. шт. в одном лотке	Общая длина м
Л22-1	С1 (шт.1)	1	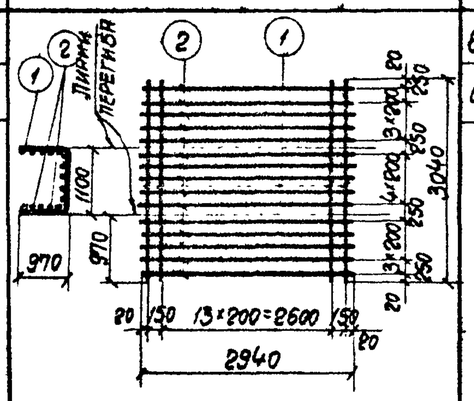	8АIII	3040	16	16	48.6
		2		4ВI	2940	15	15	44.1
	С2 (шт.1)	2	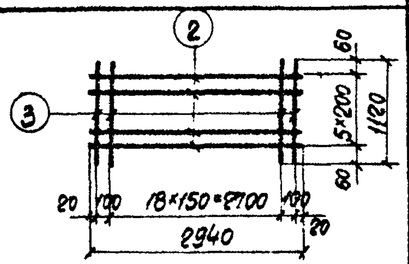	4ВI	2940	6	6	17.6
		3		6АIII	1120	21	21	23.5
	С3 (шт.2)	2	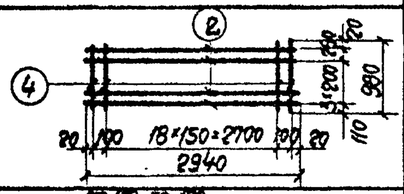	4ВI	2940	5	10	29.4
		4		6АIII	980	21	42	41.2
	Отд. стержни	5	от 110 до 170 — с интервалом 30	6АI	ср. 140	—	48	6.7
Л22-2	С4 (шт.1)	6	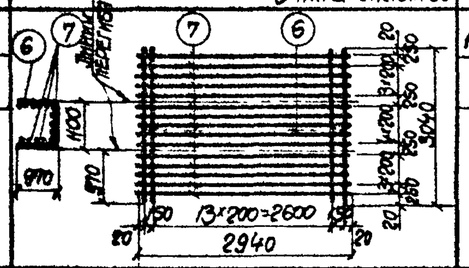	10АIII	3040	16	16	48.6
		7		5ВI	2940	15	15	44.1
	С5 (шт.1)	2	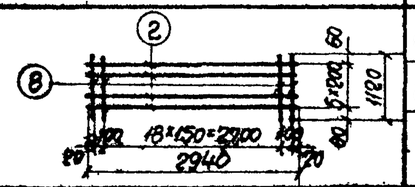	4ВI	2940	6	6	17.6
		8		8АIII	1120	21	21	23.5
	С3 (шт.2)	2	См. выше	4ВI	2940	5	10	29.4
		4		6АIII	980	21	42	41.2
	Отдельн. стержни	5	См. выше	6АI	ср. 140	—	48	6.7

Спецификация арматуры на один лоток

Марка лотка	Марка и колич. каркасов или сеток	№ поз.	Эскиз	ф мм	Длина мм	Колич. шт. в одн. каркасе или сетке	Колич. шт. в одном лотке	Общая длина м
Л22-3	С6 (шт.1)	6	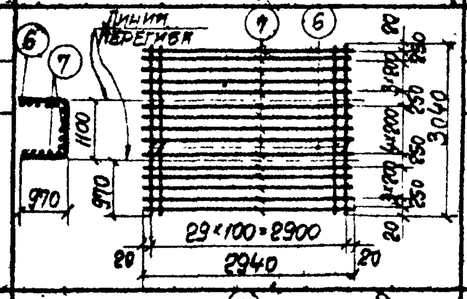	10АIII	3040	30	30	91.2
		7		5ВI	2940	15	15	44.1
	С7 (шт.1)	7	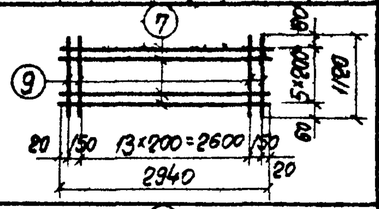	5ВI	2940	6	6	17.6
		9		10АIII	1120	16	16	17.9
	С8 (шт.2)	2	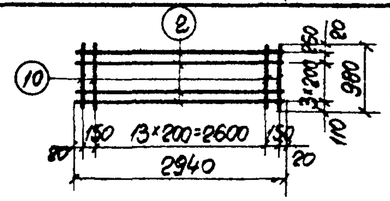	4ВI	2940	5	10	29.4
		10		8АIII	980	16	32	31.4
	Отдельные стержни	5	См. выше	6АI	ср. 140	—	48	6.7

Выборка стали на один лоток, кг

Марка лотка	Сталь класса А-III по ГОСТ 5781-61				Холоднотянутая проволока класса В-I по ГОСТ 6727-53			Сталь класса А-I по ГОСТ 5781-61					Всего
	ф мм			Итого	ф мм		Итого	ф мм				Итого	
	6АIII	8АIII	10АIII		4ВI	5ВI		6АI	10АI	12АI	16АI		
Л22-1	14.4	19.2	—	33.6	9.0	—	9.0	1.5	0.4	3.6	2.4	7.9	50.5
Л22-2	9.1	9.3	30.0	48.4	4.6	6.8	11.4	1.5	0.4	3.6	2.4	7.9	67.7
Л22-3	—	12.4	67.5	79.9	2.9	9.5	12.4	1.5	0.4	3.6	2.4	7.9	100.2

Гл. инж. инст.	Кондровицин	Гл. инж. проекта	Бродский
Нач. отдела	Бакшос	Ст. инженер	Полянц
Гл. констр. отд.	Спектор	Рассчитал	Жирова
Гл. инж. пр.	Волштейн	Исполнитель	Ломазова
Дата выпуска	1965 г.	Проверил	Бирюкова

ТА 1965

Лотки Л22-1; Л22-2; Л22-3.
Спецификация арматуры

ИС-01-04 Выпуск 7 Лист 39

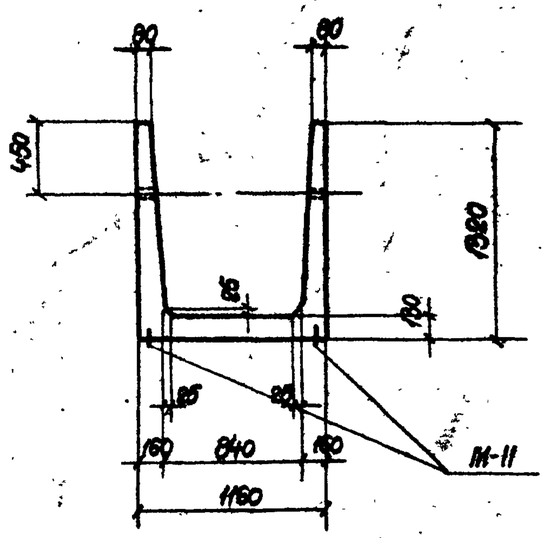

1-1

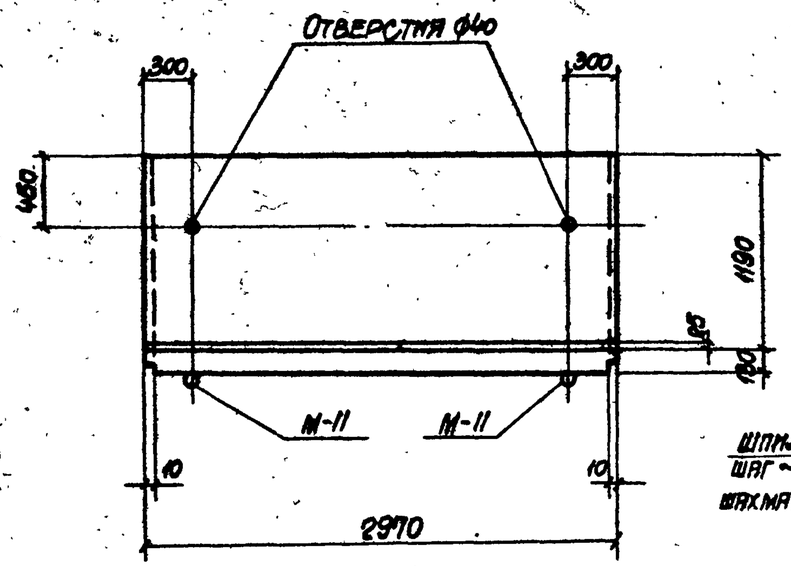

2-2

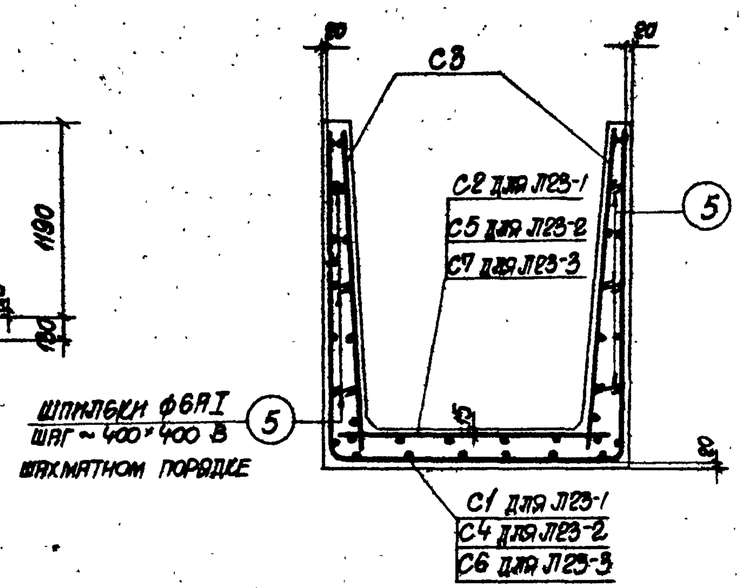

1-1 (Армирование).

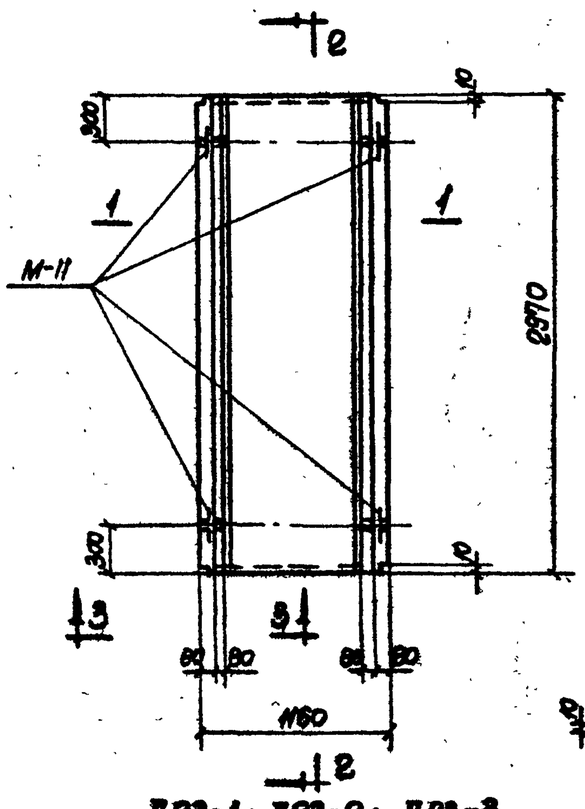

Л23-1; Л23-2; Л23-3

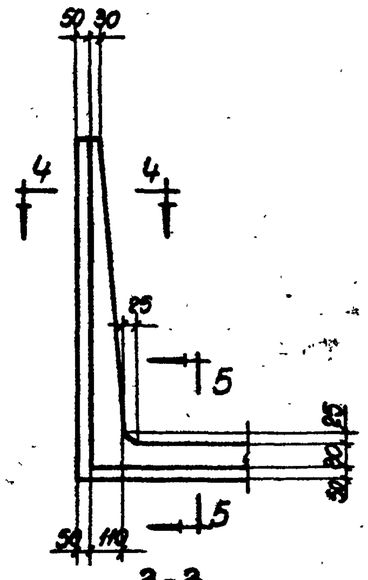

3-3

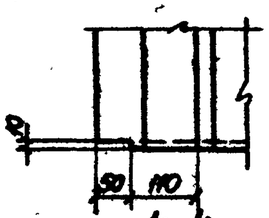

4-4

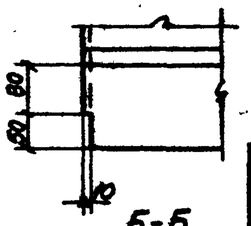

5-5

Выборка закладных элементов на один лоток

Марка лотка	Марка закладного элемента	Колич. шт.	№ листа
Л23-1	М-11	4	54, вып. 2
Л23-2	М-11	4	54, вып. 2
Л23-3	М-11	4	54, вып. 2

Показатели на один лоток

Марка лотка	Вес т	Марка бетона	Объем бетона $м^3$	Расход стали кг
Л23-1	3.25	300	1.30	72.4
Л23-2	3.25	300	1.30	94.5
Л23-3	3.25	300	1.30	117.5

Примечание

1. Деталь установки закладных элементов М-11 приведена на листе 53 выпуска 2.
2. Спецификацию арматуры см. на листе 41.

Гл. инж. инст.	Кофровицкий		
Нач. отдела	Бандос		
Гл. констр. отд.	Стестор		
Гл. инж. пр.	Копштейн		
Дата выпуска			

Рук. группы	Бродский		
Ст. инженер	Поляк		
Рассчитал	Бирюкова Ломазова		
Исполнитель	Ломазова		
Проверил	Бирюкова		
1965 г.			

ТА 1965

Лотки Л23-1; Л23-2; Л23-3.
Опалубочные и арматурные чертежи

ИС-01-04
Выпуск 7
Лист 40

Спецификация арматуры на один лоток

Марка лотка	Марка и колич. каркасов или сеток	№ поз.	Эскиз	Ф мм	Длина мм	Колич. шт. в одн. каркасе или сетке	Колич. шт. в одном лотке	Общая длина м
Л23-1	С1 (шт. 1)	1	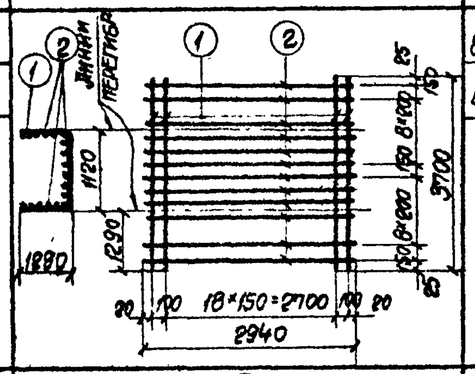	8АIII	3700	21	21	77.7
		2		4ВI	2940	20	20	58.8
	С2 (шт. 1)	2	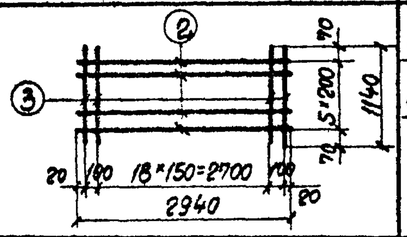	4ВI	2940	6	6	17.6
		3		6АIII	1140	21	21	23.9
	С3 (шт. 2)	2	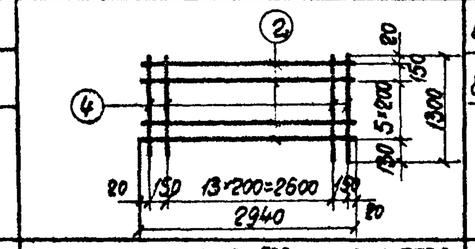	4ВI	2940	7	14	41.2
		4		8АIII	1300	16	32	41.6
	Отдельн. стержни	5	от 140 до 200 с интерв. 30	6АI	ср. 170	–	48	8.2
Л23-2	С4 (шт. 1)	6	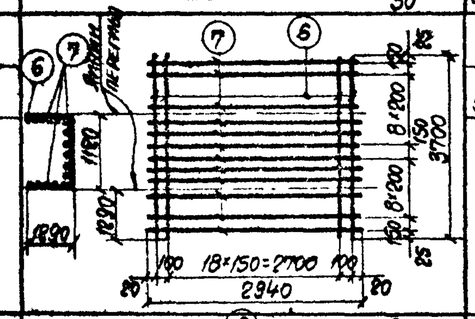	10АIII	3700	21	21	77.7
		7		5ВI	2940	20	20	58.8
	С5 (шт. 1)	2	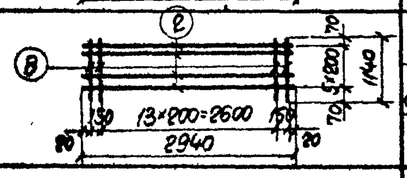	4ВI	2940	6	6	17.6
		8		8АIII	1140	16	16	18.2
	С3 (шт. 2)	2	См. выше	4ВI	2940	7	14	41.2
		4		8АIII	1300	16	32	41.6
	Отдельн. стержни	5	См. выше	6АI	ср. 170	–	48	8.2

Спецификация арматуры на один лоток

Марка лотка	Марка и колич. каркасов или сеток	№ поз.	Эскиз	Ф мм	Длина мм	Колич. шт. в одн. каркасе или сетке	Колич. шт. в одном лотке	Общая длина м
Л23-3	С6 (шт. 1)	6	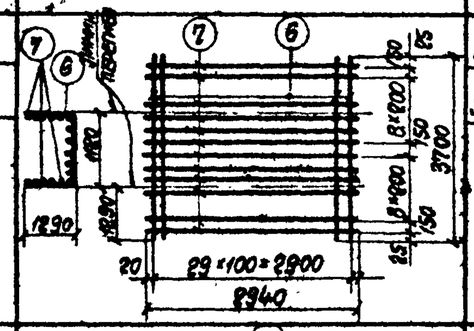	10АIII	3700	30	30	111.0
		7		5ВI	2940	20	20	58.8
	С7 (шт. 1)	2	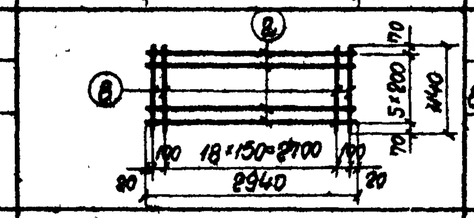	4ВI	2940	6	6	17.6
		8		8АIII	1140	21	21	23.9
	С3 (шт. 2)	2	См. выше	4ВI	2940	7	14	41.2
		4		8АIII	1300	16	32	41.6
	Отдельн. стержни	5	См. выше	6АI	ср. 170	–	48	8.2

Выборка стали на один лоток, кг

Марка лотка	Сталь класса А-III по ГОСТ 5781-61				Холоднотянутая проволока класса В-I по ГОСТ 6727-53			Сталь класса А-I по ГОСТ 5781-61					Всего
	Ф мм			Итого	Ф мм		Итого	Ф мм				Итого	
	6АIII	8АIII	10АIII		4ВI	5ВI		6АI	10АI	12АI	16АI		
Л23-1	5.3	47.3	–	52.6	11.6	–	11.6	1.8	0.4	3.6	2.4	8.2	72.4
Л23-2	–	23.6	47.8	71.4	5.8	9.1	14.9	1.8	0.4	3.6	2.4	8.2	94.5
Л23-3	–	25.9	68.5	94.4	5.8	8.1	14.9	1.8	0.4	3.6	2.4	8.2	117.8

Гл. инж. инст.	Броцкий	Рук. группы	
Нач. отдела	Полях	Ст. инженер	
Гл. констр. отд.	Бирюкова	Рассчитал	
Гл. инж. пр.	Ломазова	Исполнитель	
Дата выпуска	Бирюкова	Проверил	1965 г.
Контролировал	Бандос		
	Спектор		
	Сапштейн		

ТА 1965

Лотки Л23-1; Л23-2; Л23-3.
Спецификация арматуры

ИС-01-04 Выпуск 7 Лист 41

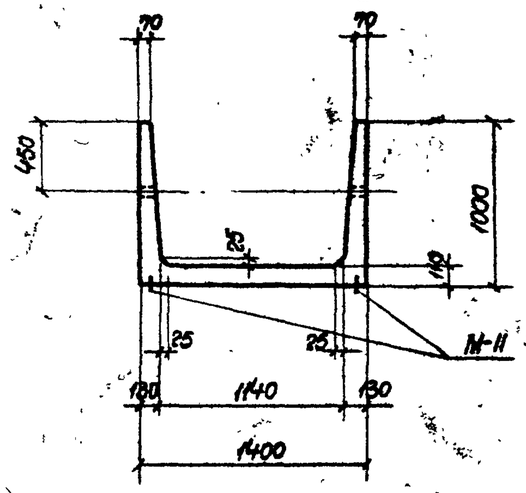

1-1

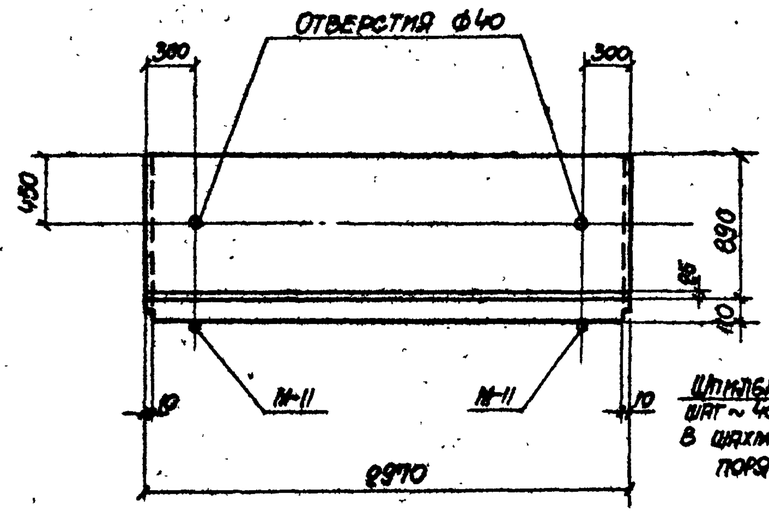

2-2

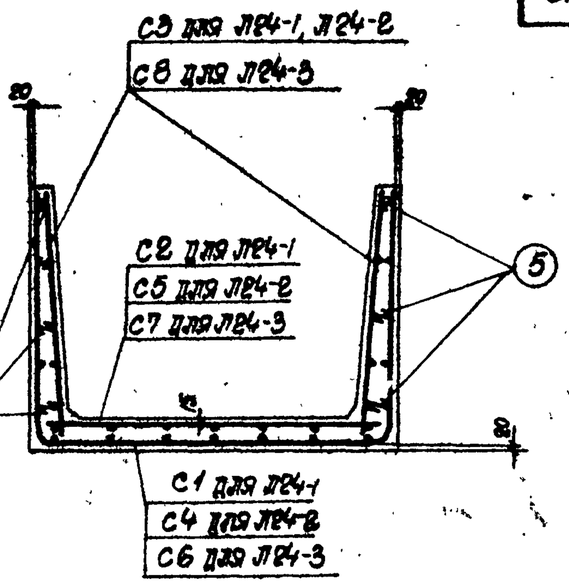

1-1 (Армирование)

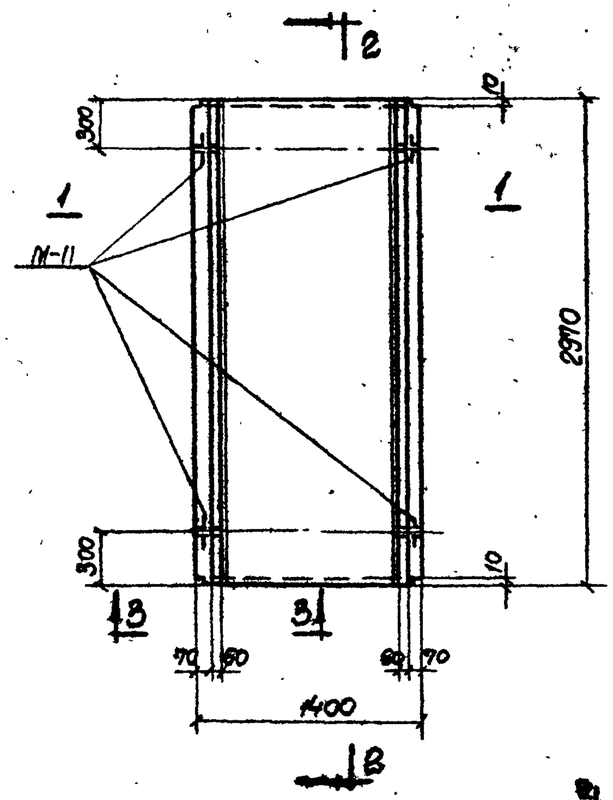

Л24-1; Л24-2; Л24-3

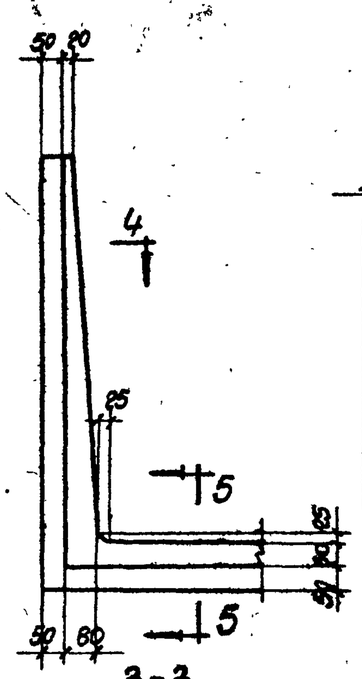

3-3

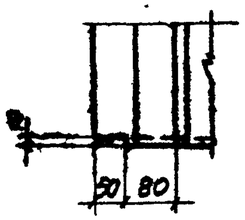

4-4

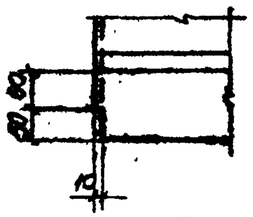

5-5

Выборка закладных элементов на один лоток

Марка лотка	Марка закладного элемента	Колич. шт.	№ листа
Л24-1	М-11	4	54, вып. 2
Л24-2	М-11	4	54, вып. 2
Л24-3	М-11	4	54, вып. 2

Показатели на один лоток

Марка лотка	Вес т	Марка бетона	Объем бетона $м^3$	Расход стали кг.
Л24-1	2.48	300	0.99	54.3
Л24-2	2.48	300	0.99	73.8
Л24-3	2.48	300	0.99	113.1

Примечание

1. Детали установки закладных элементов М-11 приведены на листе 53 выпуска 2.
2. Спецификацию арматуры см. на листе 43.

Гл. инж. инст.	Козаровицкий	Бродский	Рук. группы
Нач. отдела	Бандос	Полус	Ст инженер
Гл. констр. отд.	Слектор	Бирюкова, Ломязова	Рассчитал
Гл. инж. пр.	Копштейн	Ломязова	Исполнитель
Дата выпуска 1965 г.		Бирюкова	Проверил

ТА 1965

Лотки Л24-1; Л24-2; Л24-3.
Опалубочные и арматурные чертежи

ПС-01-04
Выпуск 7
Лист 42

Спецификация арматуры на один лоток

Марка лотка	Марка и количество каркасов или сеток	№ поз.	Эскиз	Ф мм	Длина мм	Количество шт. в одном каркасе или сетке	Количество шт. в одном лотке	Общая длина м
ЛР4-1	С1 (шт. 1)	1	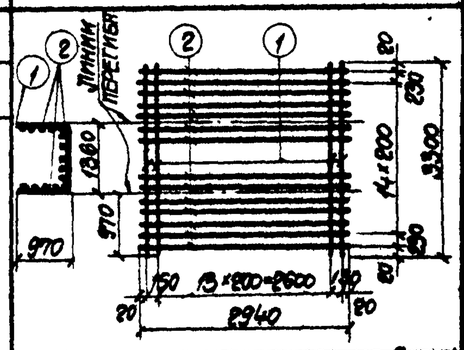	8AIII	3300	16	16	52.8
		2		4BI	2940	17	17	50.0
	С2 (шт. 1)	2	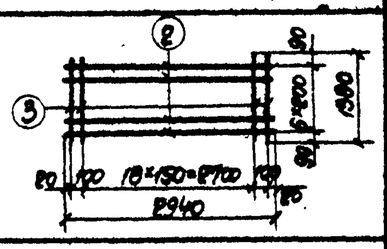	4BI	2940	7	7	20.6
		3		6AIII	1380	21	21	29.0
	С3 (шт. 2)	2	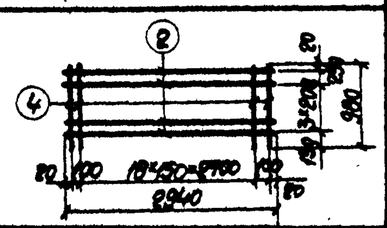	4BI	2940	5	10	29.4
		4		6AIII	980	21	42	41.2
	Отделен. стержни	5	81 110 70 110 С интервалом 30.	6AI	ср. 140	–	48	6.7
ЛР4-2	С4 (шт. 1)	6	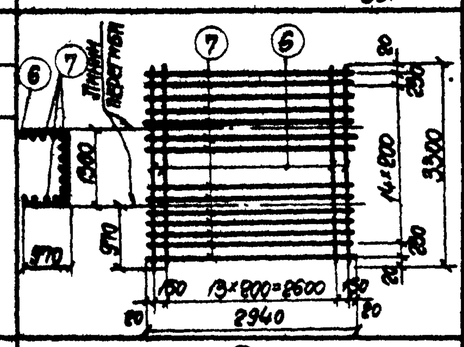	10AIII	3300	16	16	52.8
		7		5BI	2940	17	17	50.0
	С5 (шт. 1)	2	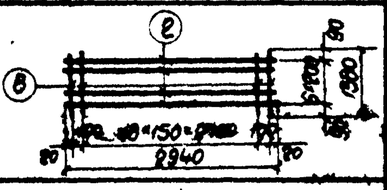	4BI	2940	7	7	20.6
		8		8AIII	1380	21	21	29.0
	С3 (шт. 2)	2	См. выше	4BI	2940	5	10	29.4
		4		6AIII	980	21	42	41.2
	Отделен. стержни	5	См. выше	6AI	ср. 140	–	48	6.7

Спецификация арматуры на один лоток

Марка лотка	Марка и количество каркасов или сеток	№ поз.	Эскиз	Ф мм	Длина мм	Количество шт. в одном каркасе или сетке	Количество шт. в одном лотке	Общая длина м
ЛР4-3	С6 (шт. 1)	6	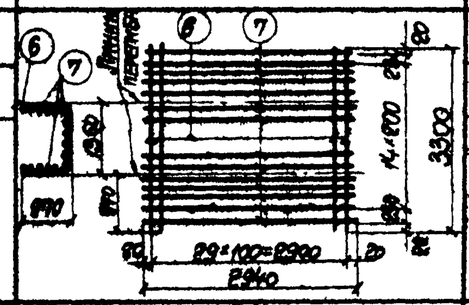	10AIII	3300	30	30	99.0
		7		5BI	2940	17	17	50.0
	С7 (шт. 1)	7	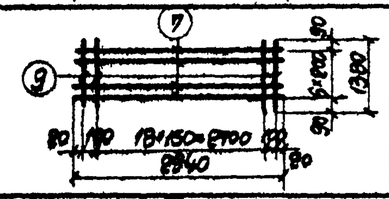	5BI	2940	7	7	20.6
		9		10AIII	1380	21	21	29.0
	С8 (шт. 2)	2	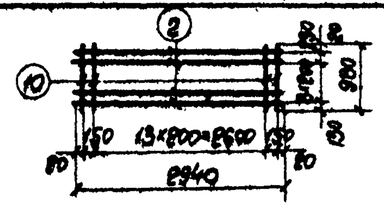	4BI	2940	5	10	29.4
		10		8AIII	980	16	32	31.4
	Отделен. стержни	5	См. выше	6AI	ср. 140	–	48	6.7

Выборка стали на один лоток, кг

Марка лотка	Сталь класса А-III по ГОСТ 5781-61				Холоднотянутая проволока класса В-I по ГОСТ 6727-53			Сталь класса А-I по ГОСТ 5781-61					Всего
	Ф мм				Ф мм			Ф мм					
	6AIII	8AIII	10AIII	Итого	4BI	5BI	Итого	6AI	10AI	12AI	16AI	Итого	
ЛР4-1	15.6	20.9	–	36.5	9.9	–	9.9	1.5	0.4	3.6	2.4	7.9	54.3
ЛР4-2	8.1	11.8	33.6	53.2	5.0	7.7	12.7	1.5	0.4	3.6	2.4	7.9	73.8
ЛР4-3	–	12.4	79.0	91.4	2.9	10.9	13.8	1.5	0.4	3.6	2.4	7.9	113.1

ТА 1965	Лотки ЛР4-1; ЛР4-2; ЛР4-3. Спецификация арматуры	ИС-01-04 Выпуск 7	
		Лист	73

Гл. инж. мест.	Бондаренко	Бродский	
Нач. отдела	Бондрос	Полях	
Гл. констр. отд.	Спектор	Бирюкова Шмякова	
Гл. инж. пр.	Копштейн	Ломазова	
Дата выпуска			
Руд. группы	Ст. инженер	Рассчитал	Исполнитель	Проверил
				1965 г.

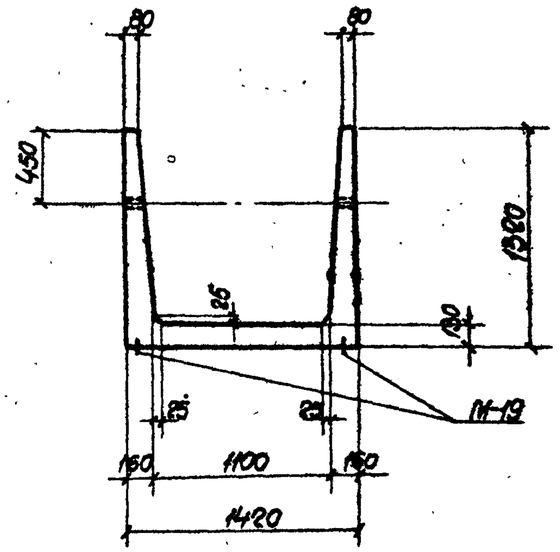

1-1

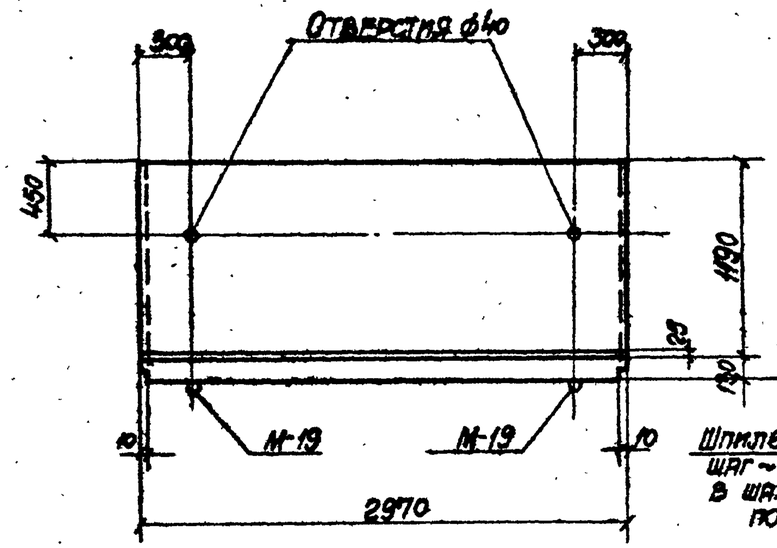

2-2

Шпилька ф6АI (5)
шаг ~ 400×400
в шахматном порядке

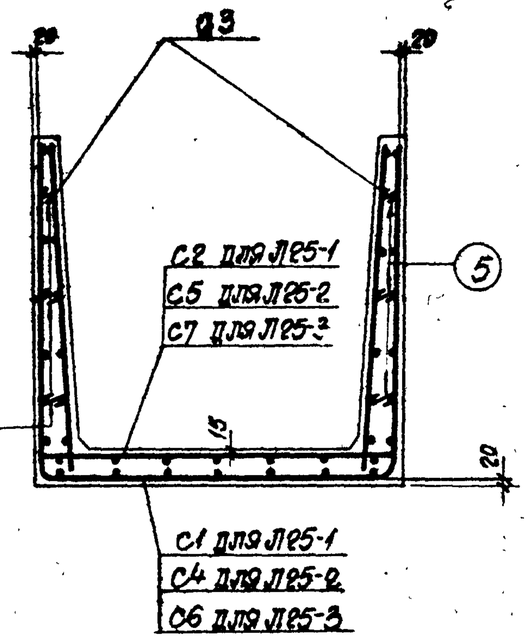

1-1 (Армирование)

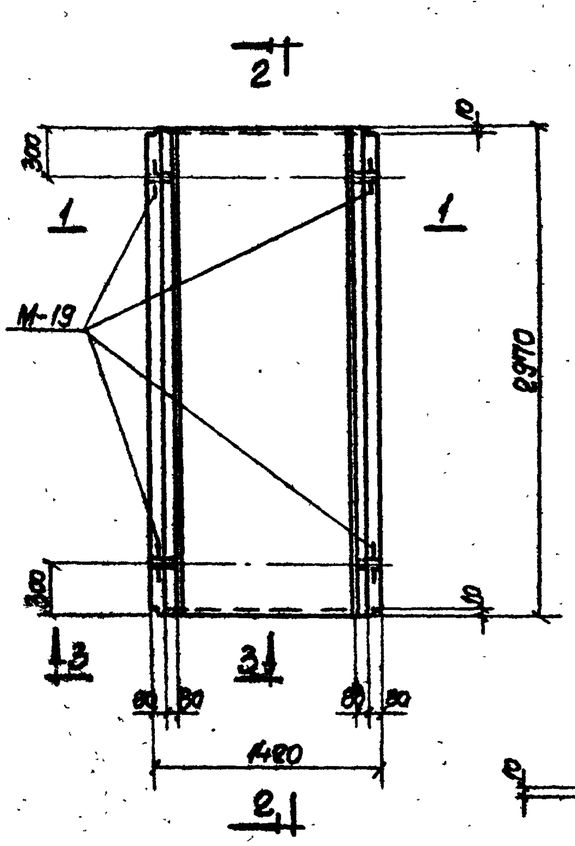

Л25-1; Л25-2; Л25-3

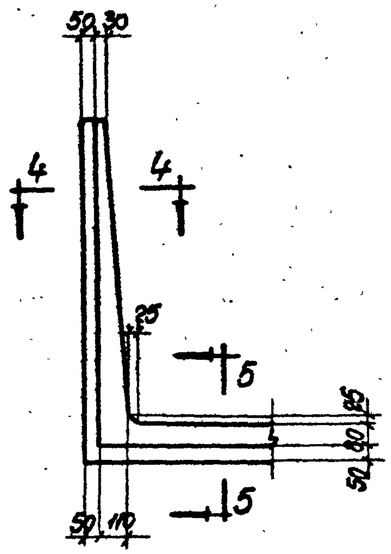

3-3

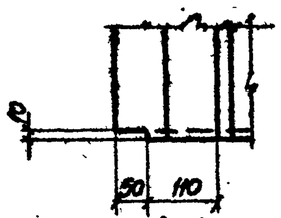

4-4

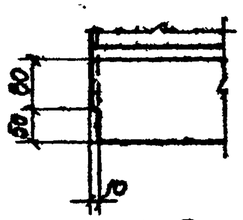

5-5

Выборка закладных элементов на один лоток

Марка лотка	Марка закладного элемента	Колич. шт.	№ листа
Л25-1	М-19	4	61, вып. 6
Л25-2	М-19	4	61, вып. 6
Л25-3	М-19	4	61, вып. 6

Показатели на один лоток

Марка лотка	Вес т	Марка бетона	Объем бетона $м^3$	Расход стали кг
Л25-1	3.5	300	1.40	82.1
Л25-2	3.5	300	1.40	106.4
Л25-3	3.5	300	1.40	134.7

Примечания

1. Деталь установки закладного элемента М-19 аналогична детали установки элементов М-9 ÷ М-11, приведенной на листе 53 выпуска 2.
2. Спецификацию арматуры см. на листе 45.

Гл. инж. инст.	Казаровицкий	Рук. группы	Бродский
Нач. отдела	Бандос	Ст. инженер	Полук
Гл. констр. отд.	Спектор	Рассчитал	Зарукова, Ломазова
Гл. инж. пр.	Капытейн	Исполнитель	Ломазова
Дата выпуска	1965г.	Проверил	Бирюкова

ТА 1965

Лотки Л25-1; Л25-2; Л25-3.
Опалубочные и арматурные чертежи

ИС-01-04
Выпуск 7
Лист 44

Спецификация арматуры на один лоток

Марка лотка	Марка и колич. каркасов или сеток	№ поз.	Эскиз	ф мм	Длина мм	Колич. шт. в один каркас или сетке	Колич. шт. в одном лотке	Общая длина м
Л25-1	С1 (шт. 1)	1	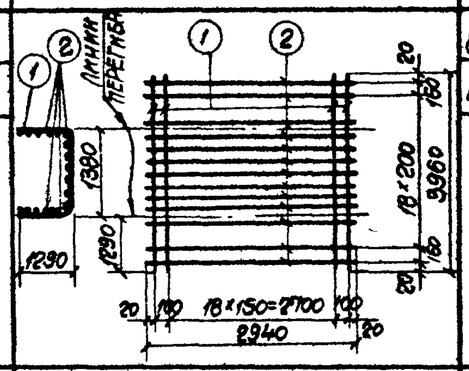	8АIII	3960	21	21	83.1
		2		4ВI	2940	21	21	61.7
	С2 (шт. 1)	2	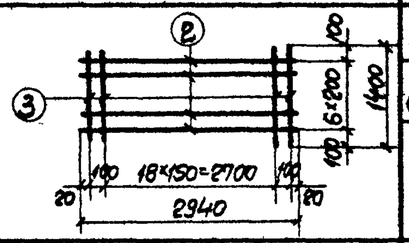	4ВI	2940	7	7	20.6
		3		6АIII	1400	21	21	29.4
	С3 (шт. 2)	2	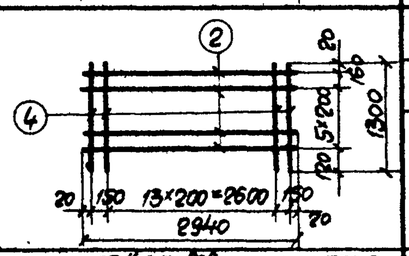	4ВI	2940	7	14	41.2
		4		8АIII	1300	16	32	41.6
	Отдельн. стержни	5	от 140 до 202 с интерв. 30	6АI	ср. 170	—	48	8.2
Л25-2	С4 (шт. 1)	6	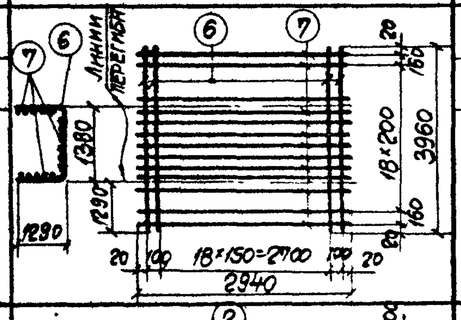	10АIII	3960	21	21	83.1
		7		5ВI	2940	21	21	61.7
	С5 (шт. 1)	2	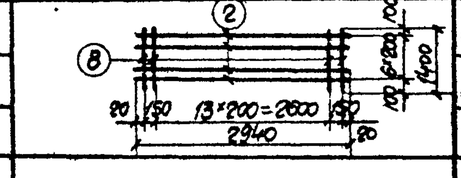	4ВI	2940	7	7	20.6
		8		8АIII	1400	16	16	22.4
	С3 (шт. 2)	2	См. выше	4ВI	2940	7	14	41.2
		4		8АIII	1300	16	32	41.6
	Отдельн. стержни	5	См. выше	6АI	ср. 170	—	48	8.2

Спецификация арматуры на один лоток

Марка лотка	Марка и колич. каркасов или сеток	№ поз.	Эскиз	ф мм	Длина мм	Колич. шт. в один каркас или сетке	Колич. шт. в одном лотке	Общая длина м
Л25-3	С6 (шт. 1)	6	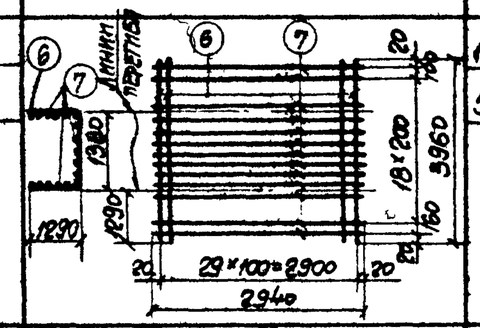	10АIII	3960	30	30	118.8
		7		5ВI	2940	21	21	61.7
	С7 (шт. 1)	7	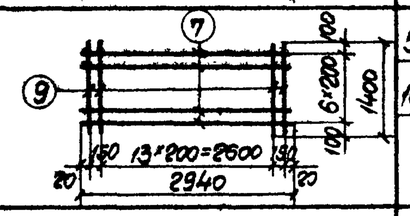	5ВI	2940	7	7	20.6
		9		10АIII	1400	16	16	22.4
	С3 (шт. 2)	2	См. выше	4ВI	2940	7	14	41.2
		4		8АIII	1300	16	32	41.6
	Отдельн. стержни	5	См. выше	6АI	ср. 170	—	48	8.2

Выборка стали на один лоток, кг

Марка лотка	Сталь класса А-III по ГОСТ 5781-61				Холоднотянутая проволока класса В-I по ГОСТ 6727-53			Сталь класса А-I по ГОСТ 5781-61				Всего
	ф мм				ф мм			ф мм				
	6АIII	8АIII	10АIII	Итого	4ВI	5ВI	Итого	6АI	10АI	16АI	Итого	
Л25-1	6.5	49.2	—	55.7	12.2	—	12.2	1.8	0.8	11.6	14.2	82.1
Л25-2	—	25.3	51.3	76.6	6.1	9.5	15.6	1.8	0.8	11.6	14.2	106.4
Л25-3	—	16.4	87.3	103.7	4.1	12.7	16.8	1.8	0.8	11.6	14.2	134.7

Гл. инж. инст.	Ковровщикин		
Нач. отдела	Бандос		
Гл. констр. отд.	Стектор		
Гл. инж. пр.	Копштейн		
Дата выпуска	1965 г.		
Рук. группы	Бродский		
Ст. инженер	Полях		
Рассчитал	Бирюкова, Ломазова		
Исполнитель	Ломазова		
Проверил	Бирюкова		

ТА 1965

Лотки Л25-1; Л25-2; Л25-3.
Спецификация арматуры

ИС-01-04 Выпуск 7
Лист 45

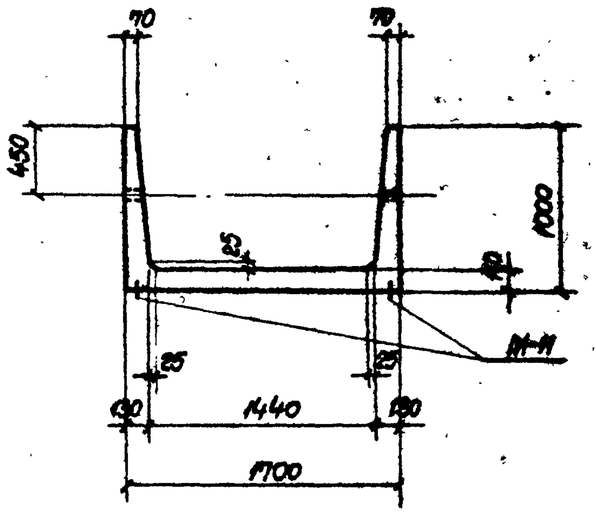

1-1

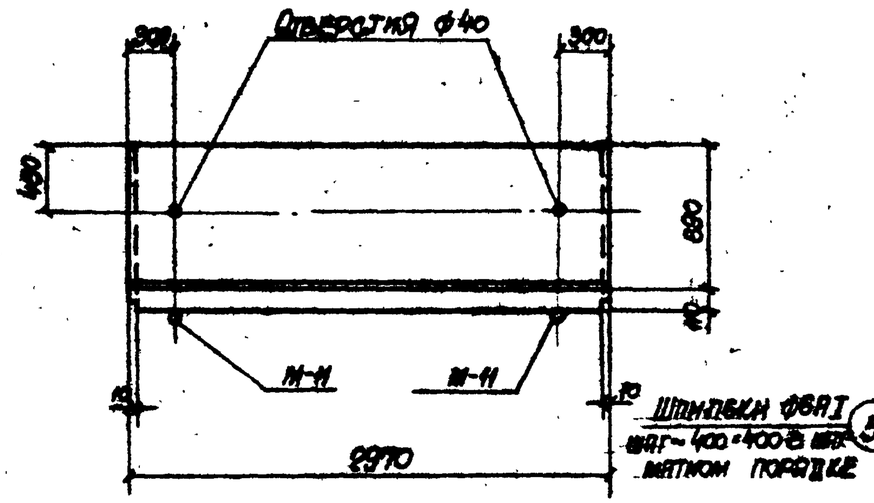

2-2

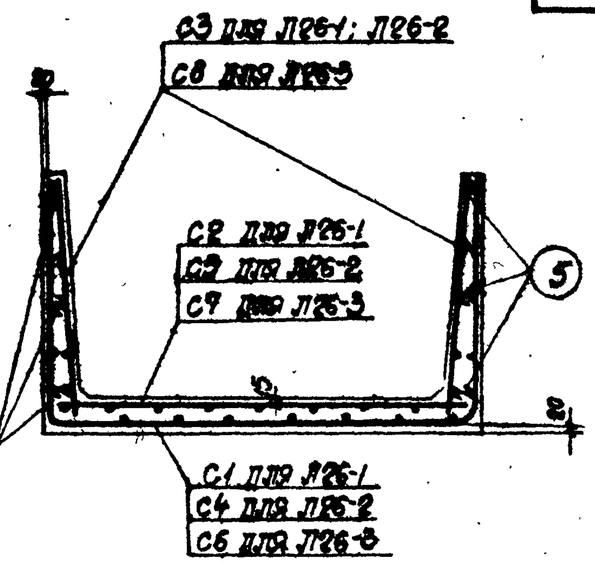

1-1 (Армирование)

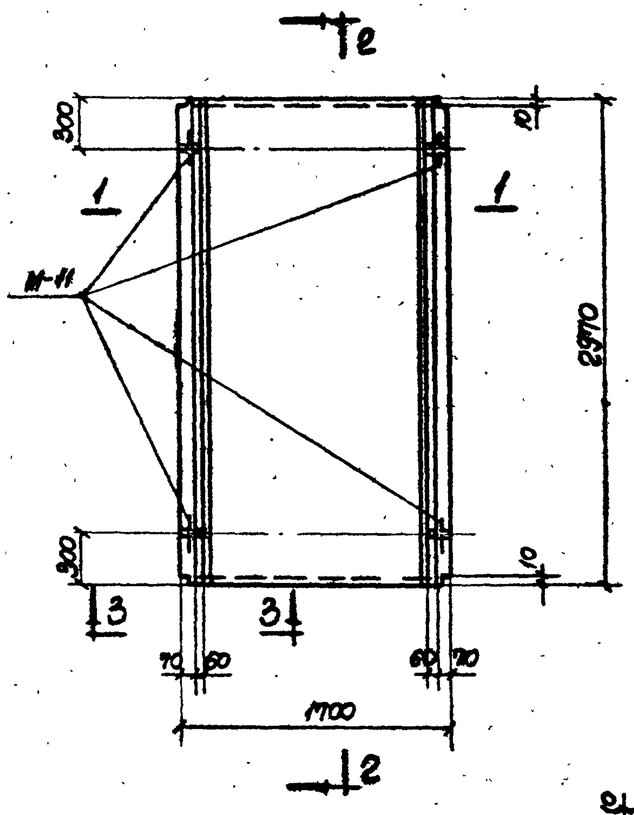

Л26-1; Л26-2; Л26-3

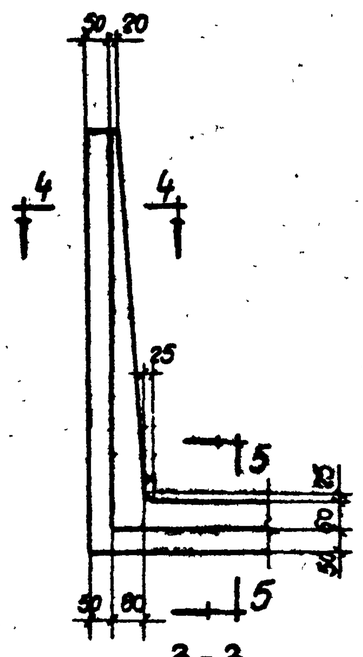

3-3

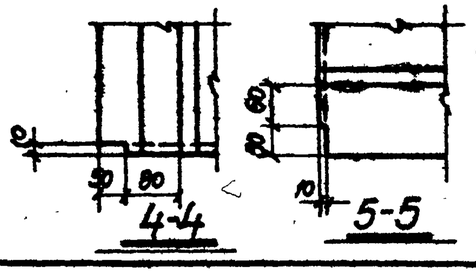

4-4 5-5

Выборка закладных элементов на один лоток

Марка лотка	Марка закладного элемента	Количество шт.	№ листа
Л26-1	М-11	4	54, вып. 2
Л26-2	М-11	4	54, вып. 2
Л26-3	М-11	4	54, вып. 2

Показатели на один лоток

Марка лотка	Вес т	Марка бетона	Объем бетона $м^3$	Расход стали кг
Л26-1	2.70	300	1.08	61.2
Л26-2	2.70	300	1.08	84.4
Л26-3	2.70	300	1.08	123.9

Примечание

1. Детали установки закладных элементов М-11 приведены на листе 53 выпуска 2.
2. Спецификацию арматуры см. на листе 47.

Гл. инж. инст.	Ковровщикин	Гл. инж. пр.	Копштейн
Нач. отдела	Банцос	Дата выпуска	1965 г.
Гл. констр. отд.	Спектор		
Рук. группы	Ст. инженер	Исполнитель	Проверил
Бродский	Полях	Рассмотрел	Бирюкова
Бирюкова	Комязова	Ломязова	Бирюкова

ТА 1965

Лотки Л26-1; Л26-2; Л26-3.
Опалубочные и арматурные чертежи

ИС-01-04
Выпуск 7
Лист 46

Спецификация арматуры на один лоток

Марка лотка	Марка и количество каркасов или сеток	№ поз.	Эскиз	ф мм	Длина мм	Количество, шт. в одном каркасе или сетке	Количество, шт. в одном лотке	Общая длина м
Л26-1	С1 (шт. 1)	1	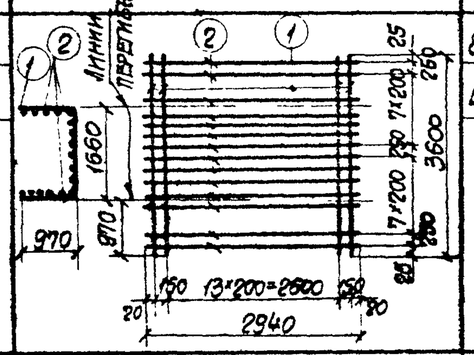	8АIII	3600	16	16	57.6
		2		4ВI	2940	18	18	52.9
	С2 (шт. 1)	2	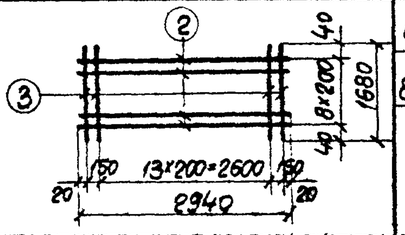	4ВI	2940	9	9	26.4
		3		8АIII	1680	16	16	26.9
	С3 (шт. 2)	2	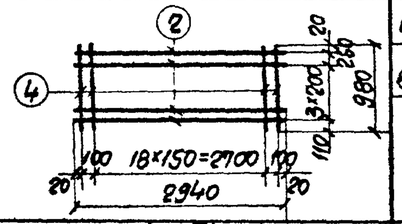	4ВI	2940	5	10	29.4
		4		6АIII	980	21	42	41.2
	Отдельн. стержни	5	от 110 до 172 с интерв. 30	6АI	ср. 140	—	48	6.7
Л26-2	С4 (шт. 1)	6	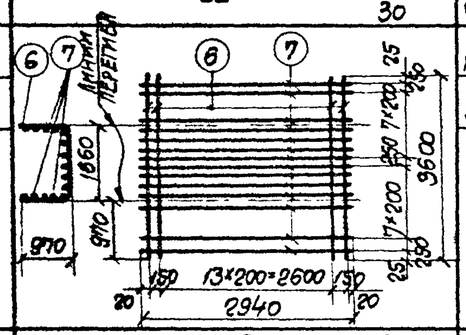	10АIII	3600	16	16	57.6
		7		5ВI	2940	18	18	52.9
	С5 (шт. 1)	7	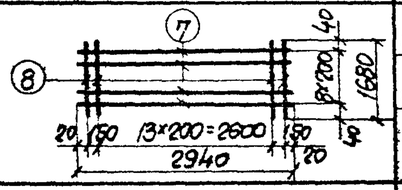	5ВI	2940	9	9	26.4
		8		10АIII	1680	16	16	26.9
	С3 (шт. 2)	2	См. выше	4ВI	2940	5	10	29.4
		4		6АIII	980	21	42	41.2
	Отдельн. стержни	5	См. выше	6АI	ср. 140	—	48	6.7

Спецификация арматуры на один лоток

56

Марка лотка	Марка и количество каркасов или сеток	№ поз.	Эскиз	ф мм	Длина мм	Количество, шт. в одном каркасе или сетке	Количество, шт. в одном лотке	Общая длина м
Л26-3	С6 (шт. 1)	6	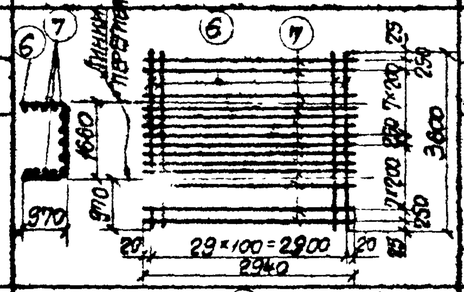	10АIII	3600	30	30	108.0
		7		5ВI	2940	18	18	52.9
	С7 (шт. 1)	7	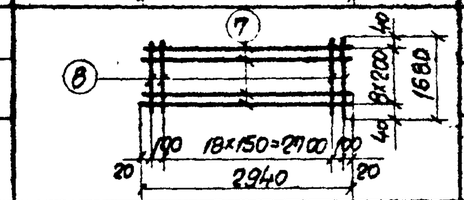	5ВI	2940	9	9	26.4
		8		10АIII	1680	21	21	35.3
	С8 (шт. 2)	2	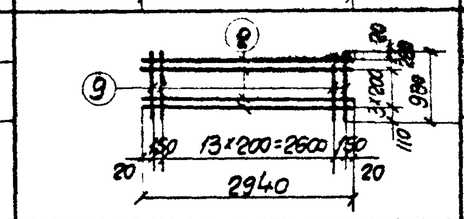	4ВI	2940	5	10	29.4
		9		8АIII	980	16	32	31.4
	Отдельн. стержни	5	См. выше	6АI	ср. 140	—	48	6.7

Выборка стали на один лоток, кг

Марка лотка	Сталь класса А-III по ГОСТ 5781-61				Холоднотянутая проволока класса В-I по ГОСТ 6727-53			Сталь класса А-I по ГОСТ 5781-61					Всего
	ф мм				ф мм			ф мм					
	6АIII	8АIII	10АIII	Итого	4ВI	5ВI	Итого	6АI	10АI	12АI	16АI	Итого	
Л26-1	9.2	33.4	—	42.6	10.7	—	10.7	1.5	0.4	3.6	2.4	7.9	61.2
Л26-2	9.2	—	52.2	61.4	2.9	12.2	15.1	1.5	0.4	3.6	2.4	7.9	84.4
Л26-3	—	12.4	88.5	100.9	2.9	12.2	15.1	1.5	0.4	3.6	2.4	7.9	123.9

Гл. инж. инст.	К. Зарховицкий	Гл. инж. проекта	Бродский
Нач. отдела	Бандос	Рук. группы	Поляк
Гл. констр. отд.	Электор	Ст. инженер	Бирюкова
Гл. инж. пр.	Копштейн	Рассчитал	Шмязова
Дата выпуска	1965 г.	Исполнитель	Бирюкова
		Проверил	Шмязова

ТА 1965

Лотки Л26-1; Л26-2; Л26-3.
Спецификация арматуры

ИС-01-04
Выпуск 7
Лист 47

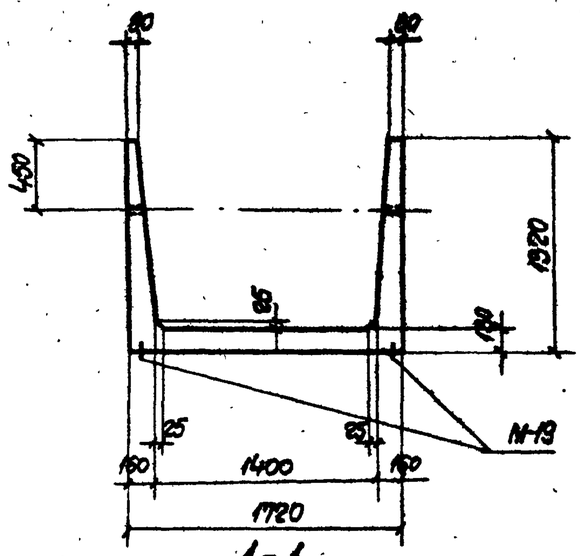

1-1

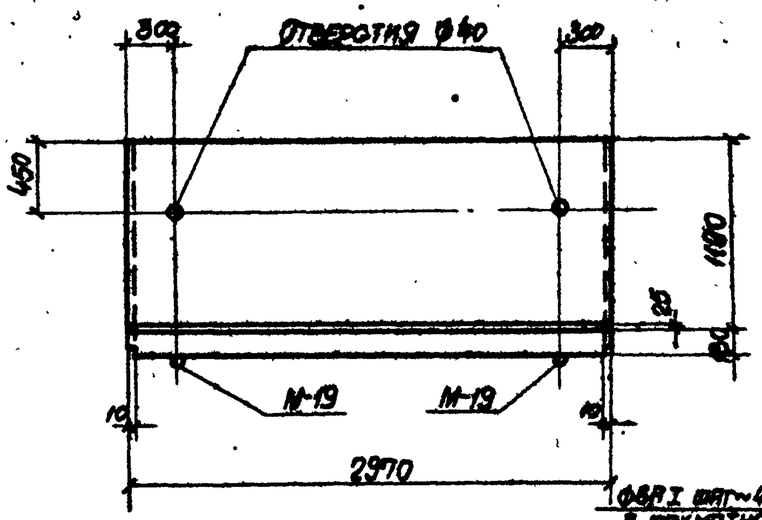

2-2

Ф8АI шаг ~400 мм в шахматном порядке (5)

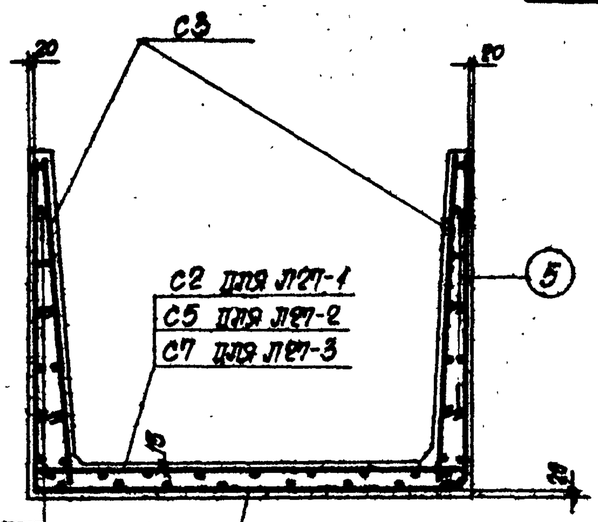

1-1 (Армирование)

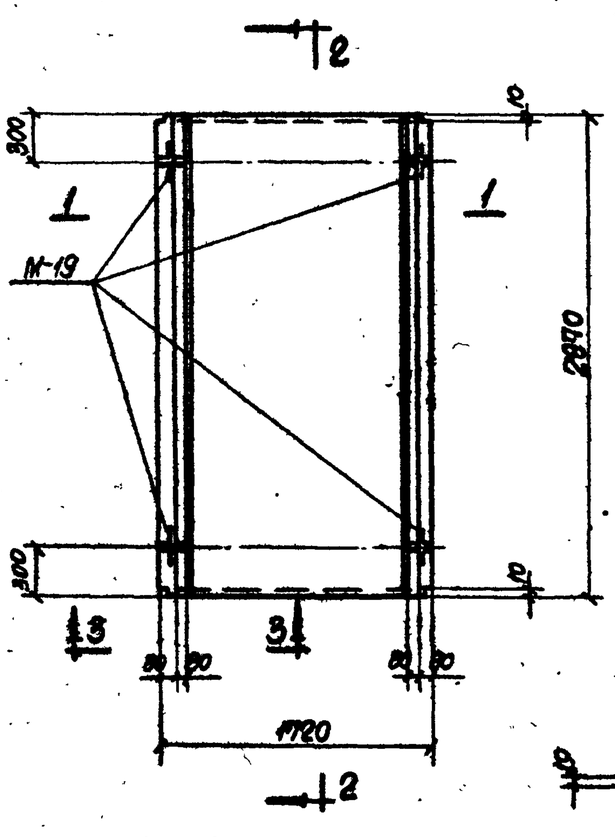

Л27-1; Л27-2; Л27-3

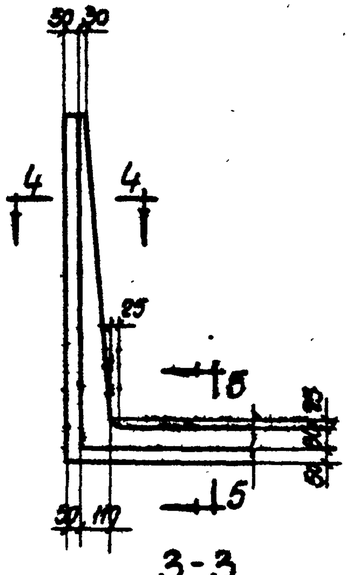

3-3

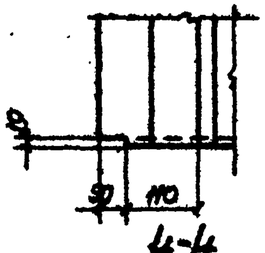

4-4

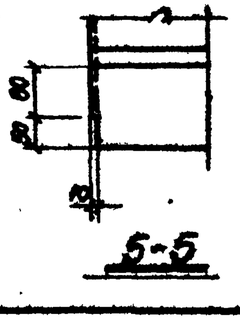

5-5

Выборка закладных элементов на один лоток

Марка лотка	Марка закладного элемента	Колич. шт.	№ листа
Л27-1	М-19	4	61 вып. 6
Л27-2	М-19	4	61, вып. 6
Л27-3	М-19	4	61, вып. 6

Показатели на один лоток

Марка лотка	Вес т	Марка бетона	Объем бетона $м^3$	Расход стали кг
Л27-1	3.78	300	1.51	89.7
Л27-2	3.78	300	1.51	116.5
Л27-3	3.78	300	1.51	149.7

Примечания:

1. Деталь установки закладного элемента М-19 аналогична детали установки элементов М-9÷М-11, приведенной на листе 55 выпуска 2.
2. Спецификацию арматуры см. на листе 48.

Гл. инж. инст.	Ковяровщина		
Нач. отдела	Бандос		
Гл. констр. отд.	Спектор		
Гл. инж. пр.	Копштейн		
Дата выпуска			1965 г.
Рук. группы	Бродский		
Ст. инженер	Поляк		
Рассчитал	Бирюкова Замязова		
Исполнитель	Ломазова		
Проверил	Бирюкова		

ТА 1965

Лотки Л27-1; Л27-2; Л27-3.
Опалубочные и арматурные чертежи

ИС-01-04
Выпуск 7
Лист 48

Спецификация арматуры на один лоток

Марка лотка	Марка и количество каркасов или сеток	№ поз.	Эскиз	Ф мм	Длина мм	Количество шт. в одном каркасе или сетке	Количество шт. в одном лотке	Общая длина м
Л27-1	С1 (шт. 1)	1	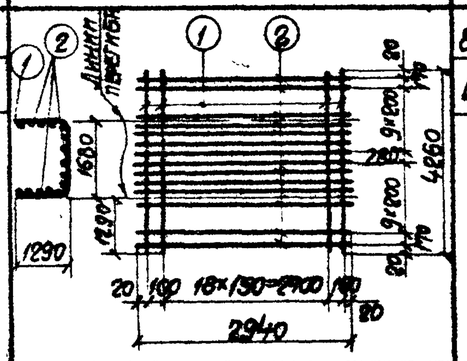	8АIII	4260	21	21	89.5
		2		4ВI	2940	22	22	64.6
	С2 (шт. 1)	2	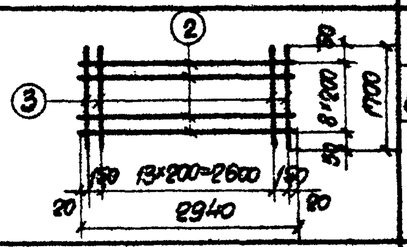	4ВI	2940	9	9	26.5
		3		8АIII	1700	16	16	27.2
	С3 (шт. 2)	2	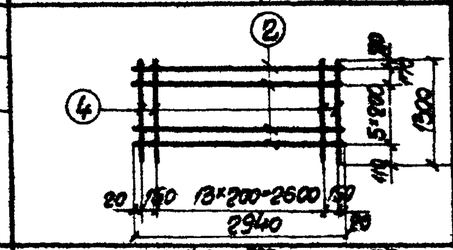	4ВI	2940	7	14	41.2
		4		8АIII	1300	16	32	41.6
	Отдельн. стержни	5	от 140 до 200 с интерв. 30	6АI	ср. 170	–	48	8.2
Л27-2	С4 (шт. 1)	6	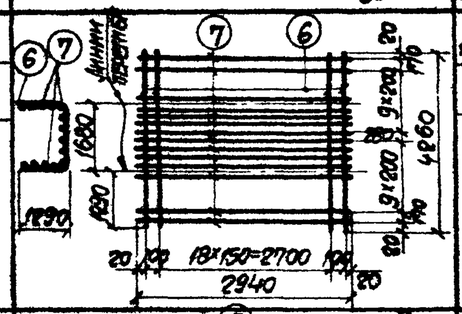	10АIII	4260	21	21	89.5
		7		5ВI	2940	22	22	64.7
	С5 (шт. 1)	2	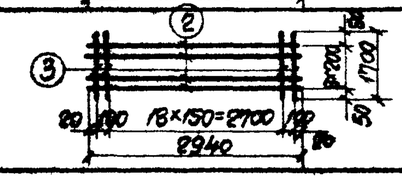	4ВI	2940	9	9	26.5
		3		8АIII	1700	21	21	35.7
	С3 (шт. 2)	2	См. выше	4ВI	2940	7	14	41.2
		4		8АIII	1300	16	32	41.6
	Отдельн. стержни	5	См. выше	6АI	ср. 170	–	48	8.2

Спецификация арматуры на один лоток

Марка лотка	Марка и количество каркасов или сеток	№ поз.	Эскиз	Ф мм	Длина мм	Количество шт. в одном каркасе или сетке	Количество шт. в одном лотке	Общая длина м
Л27-3	С6 (шт. 1)	6	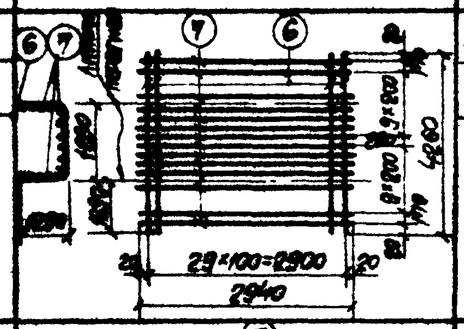	10АIII	4260	30	30	127.8
		7		5ВI	2940	22	22	64.6
	С7 (шт. 1)	7	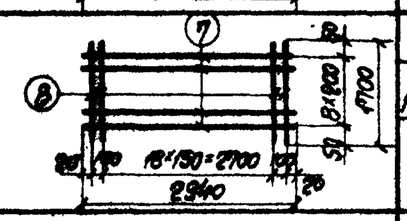	5ВI	2940	9	9	26.5
		8		10АIII	1700	21	21	35.7
	С3 (шт. 4)	2	См. выше	4ВI	2940	7	14	41.2
		4		8АIII	1300	16	32	41.6
	Отдельн. стержни	5	См. выше	6АI	ср. 170	–	48	8.2

Выборка стали на один лоток, кг

Марка лотка	Сталь класса А-III по ГОСТ 5781-61			Холоднотянутая проволока класса В-I по ГОСТ 6727-53			Сталь класса А-I по ГОСТ 5781-61				Всего
	Ф мм		Итого	Ф мм		Итого	Ф мм			Итого	
	8АIII	10АIII		4ВI	5ВI		6АI	10АI	16АI		
Л27-1	62.5	—	62.5	13.0	—	13.0	1.8	0.8	11.6	14.2	89.7
Л27-2	30.5	55.2	85.7	6.7	9.9	16.6	1.8	0.8	11.6	14.2	116.5
Л27-3	16.4	101.0	117.4	4.1	14.0	18.1	1.8	0.8	11.6	14.2	149.7

Гл. инж. инст.	Козыровицкий		
Нач. отдела	Бандос		
Гл. констр. отд.	Спектор		
Гл. инж. пр.	Копштейн		
Дата выпуска			1965 г.
Рук. группы	Бродский		
	Полук		
Ст. инженер	Бирюкова		
Расчитал	Ломязова		
Исполнитель	Ломязова		
Проверил	Бирюкова		

ТА 1965

Лотки Л27-1; Л27-2; Л27-3.
Спецификация арматуры

ИС-01-04	
Выпуск 7	
Лист	49

Спецификация арматуры на один лоток

Марка лотка	Марка и колич. каркасов или сеток	N поз.	Эскиз	Ф мм	Длина мм	Колич. шт. в одн. каркасе или сетке	Колич. шт. в одном лотке	Общая длина м
Л1g-2	С1 (шт.1)	1	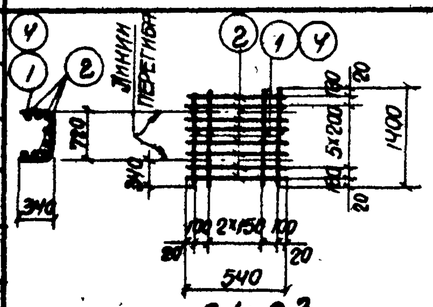	4ВI	1400	5	5	7.0
		2		4ВI	540	8	8	4.3
	С2 (шт.1)	2		4ВI	540	4	4	2.2
		3		6АIII	740	4	4	3.0
Л1g-3	С3 (шт.1)	2	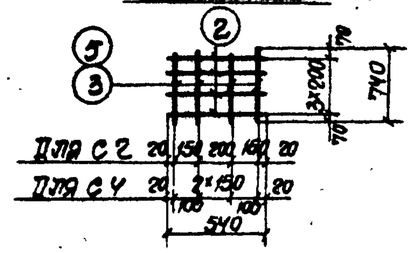	4ВI	540	8	8	4.3
		4		8АIII	1400	5	5	7.0
	С4 (шт.1)	2		4ВI	540	4	4	2.2
		5		8АIII	740	5	5	3.7

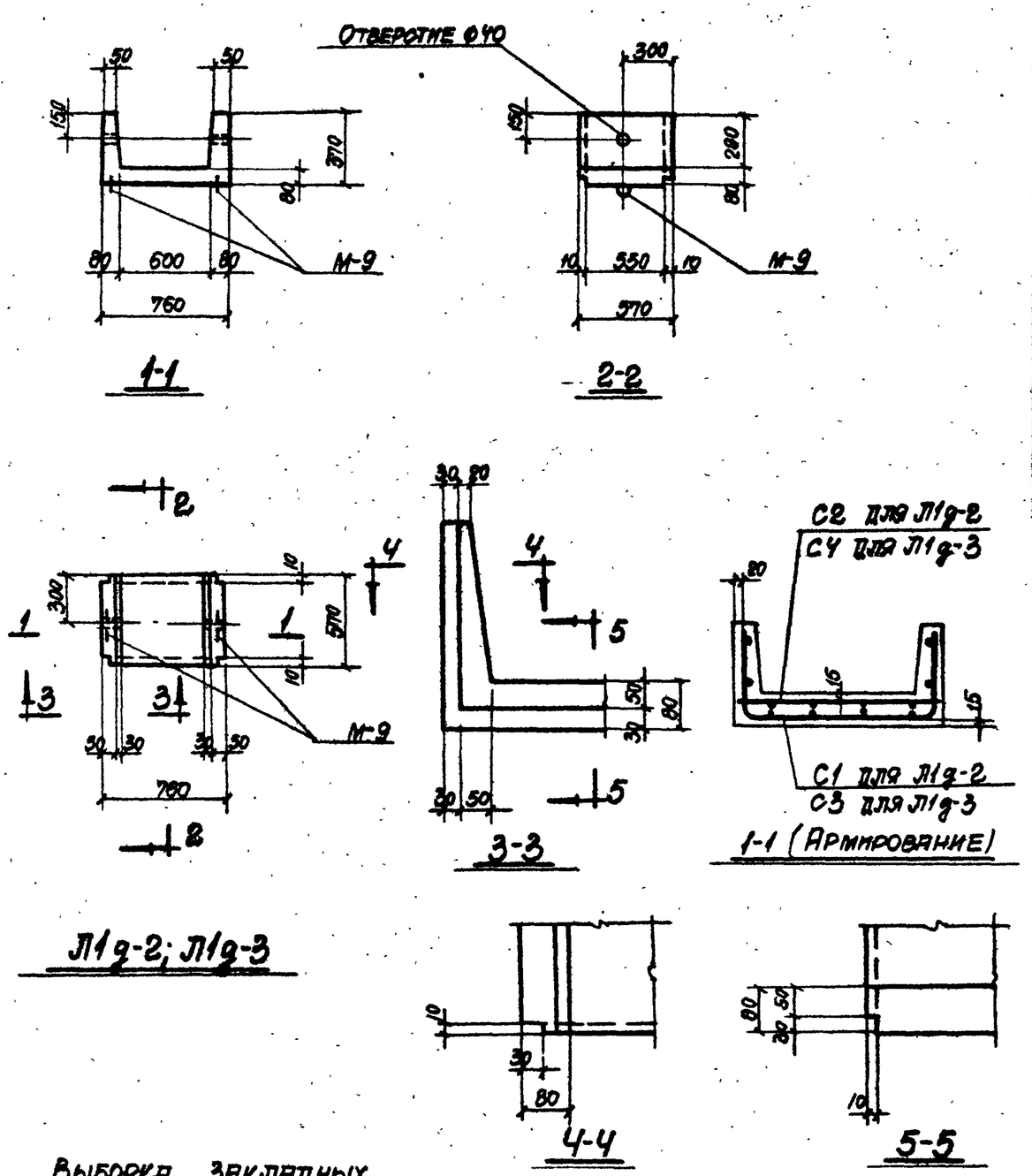

Выборка стали на один лоток, кг

Марка лотка	Сталь класса А-III по ГОСТ 5781-61				Холоднотянутая проволока класса В-I по ГОСТ 6727-53			Сталь класса А-I по ГОСТ 5781-61			Всего
	Ф мм			Итого	Ф мм		Итого	Ф мм		Итого	
	6АIII	8АIII			4ВI			10АI			
Л1g-2	0.7	—		0.7	1.3		1.3	1.8		1.8	3.8
Л1g-3	—	4.2		4.2	0.6		0.6	1.8		1.8	6.6

Примечание

Деталь установки закладных элементов М-9 приведена на листе 53 выпуска 2.

Выборка закладных элементов на один лоток

Марка лотка	Марка закладного элемента	Колич. шт.	N листа
Л1g-2	М-9	2	54, вып.2
Л1g-3	М-9	2	54, вып.2

Показатели на один лоток

Марка лотка	Вес т	Марка бетона	Объем бетона м³	Расход стали кг
Л1g-2	0.15	200	0.06	3.8
Л1g-3	0.15	300	0.06	6.6

Гл. инж. инст.	Козаровицкий		
Нач. отдела	Бандос		
Гл. констр. отд.	Слектор		
Гл. инж. пр.	Копштейн		
Дата выпуска	1965 г.		

Рук. группы	Броцкий		
Ст. инженер	Зорин		
Рассчитал	Дорохова, Ломизова		
Исполнитель	Варшамов		
Проверил	Зорин		

ТА 1965

Доборные лотки Л1g-2; Л1g-3

АС-01-04
Выпуск 7
Лист 50

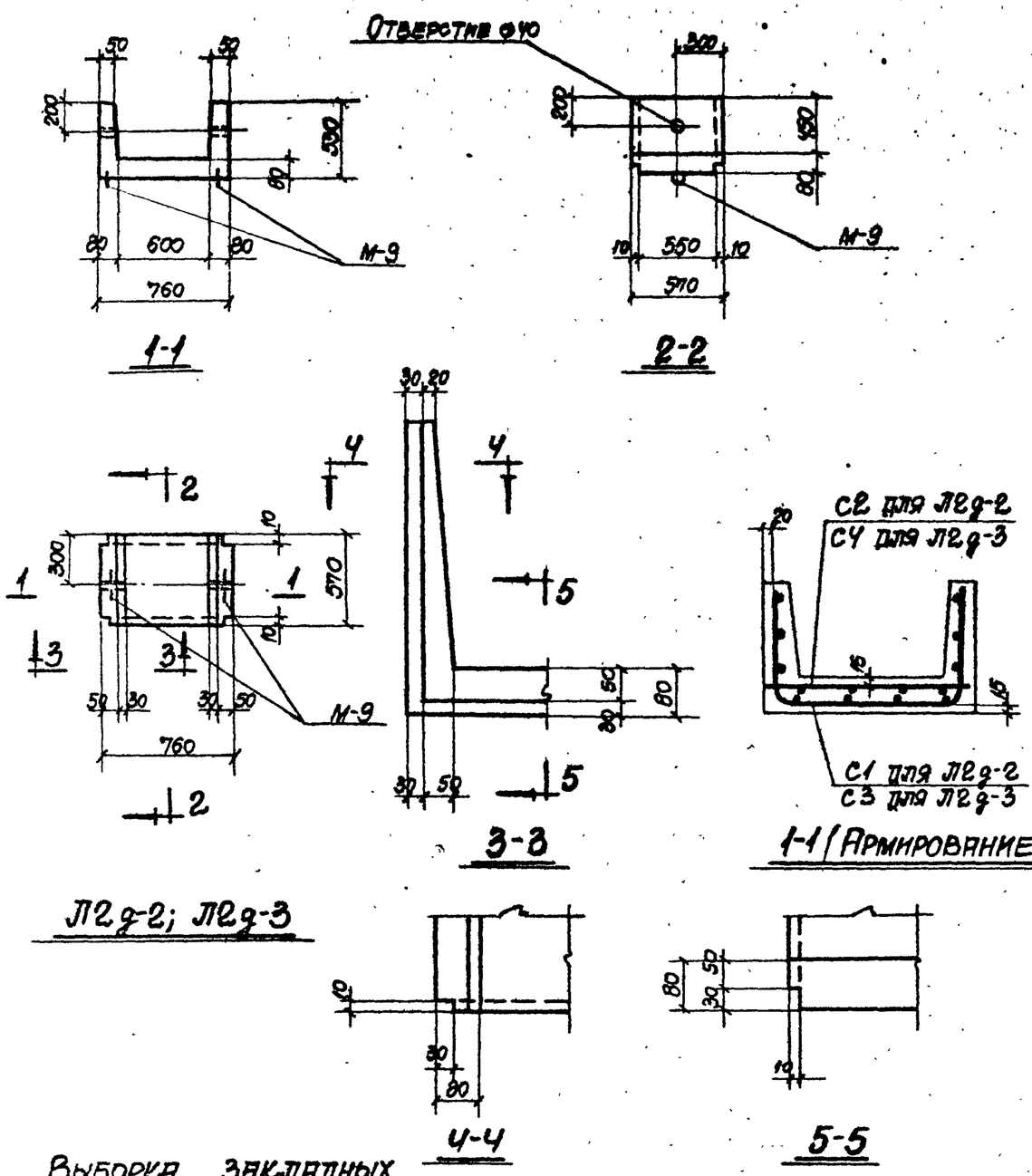

Спецификация арматуры на один лоток

60

Марка лотка	Марка и колич. каркасов или сеток	N поз	Эскиз	Ф мм	Длина мм	Колич. шт. в одном каркасе или сетке	Колич. шт. в одном лотке	Общая длина м
Л2g-2	С1 (шт. 1)	1	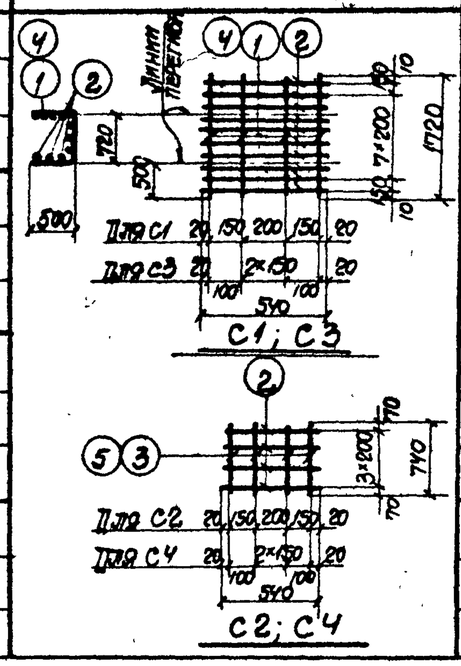	6AIII	1720	4	4	6.9
		2		4BI	540	10	10	5.4
	С2 (шт. 2)	2		4BI	540	4	4	2.2
		3		6AIII	740	4	4	3.0
Л2g-3	С3 (шт. 1)	2		4BI	540	10	10	5.4
		4		8AIII	1720	5	5	8.6
	С4 (шт. 1)	2		4BI	540	4	4	2.2
		5		8AIII	740	5	5	3.7

Выборка стали на один лоток, кг

Марка лотка	Сталь класса A-III по ГОСТ 5781-61				Холоднотянутая проволока класса B-I по ГОСТ 6727-53			Сталь класса A-I по ГОСТ 5781-61			Всего
	Ф мм			Итого	Ф мм		Итого	Ф мм		Итого	
	6AIII	8AIII			4BI			10AI			
Л2g-2	2.2	—		2.2	0.7		0.7	1.8		1.8	4.7
Л2g-3	—	4.9		4.9	0.7		0.7	1.8		1.8	7.4

Примечание

Детали установки закладных элементов М-9 приведена на листе 53 выпуска 2.

Выборка закладных элементов на один лоток

Марка лотка	Марка закладного элемента	Колич. шт.	N листа
Л2g-2	М-9	2	54, вып. 2
Л2g-3	М-9	2	54, вып. 2

Показатели на один лоток

Марка лотка	Вес т	Марка бетона	Объем бетона $м^3$	Расход стали кг
Л2g-2	0.18	200	0.07	4.7
Л2g-3	0.18	300	0.07	7.4

Гл. инж. инст.	Козаровицкий		
Нач. отдела	Бандос		
Гл. конструктор отд.	Спектор		
Гл. инж. пр.	Копштейн		
Руководитель группы	Бродский	Зорин	30.11.65
Ст. инженер	Зорин	Бирюкова	30.11.65
Рассчитал	Бирюкова	Ломвзова	30.11.65
Исполнитель	Варшамов		
Проверил	Зорин	Зорин	

Дата выпуска 1965 г.

ТА 1965

Доборные лотки Л2g-2; Л2g-3

ИС-01-04 Выпуск 7 Лист 51

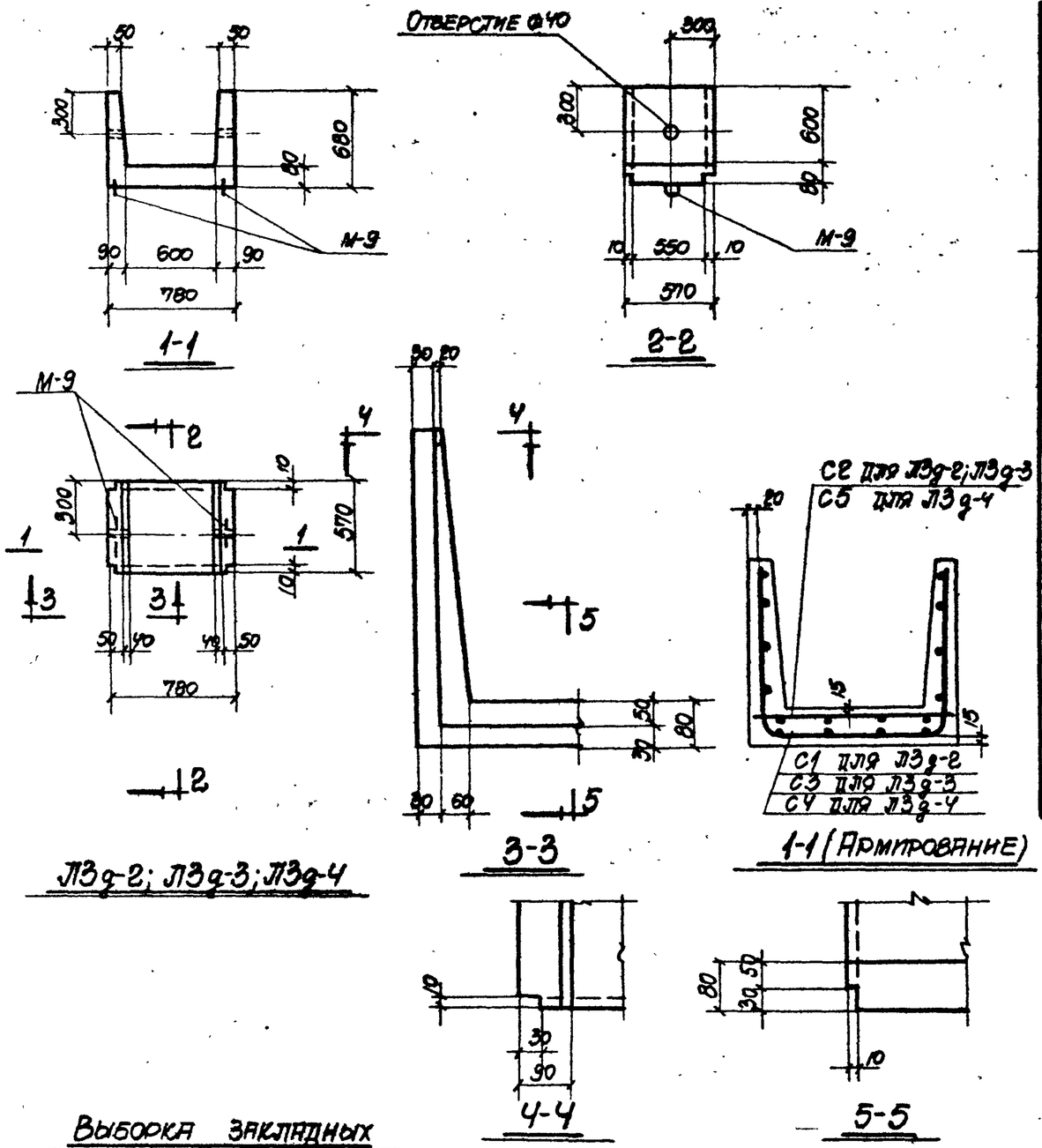

Спецификация арматуры на один лоток

61

Марка лотка	Марка и количн. каркасов или сеток	№ поз.	Эскиз	ф мм	Длина мм	Количн. шт. в одн. каркасе или сетке	Количн. шт. в одном лотке	Общая длина м
ЛЗg-2	С1 (шт.1)	1		6АIII	2040	4	4	8.2
		2		4ВI	540	12	12	6.5
	С2 (шт.1)	2		4ВI	540	4	4	2.2
		3		6АIII	760	4	4	3.0
ЛЗg-3	С2 (шт.1)	2		4ВI	540	4	4	2.2
		3		6АIII	760	4	4	3.0
	С3 (шт.1)	2		4ВI	540	12	12	6.5
		4		8АIII	2040	4	4	8.2
ЛЗg-4	С4 (шт.1)	2		4ВI	540	12	12	6.5
		4		8АIII	2040	6	6	12.2
	С5 (шт.1)	2		4ВI	540	4	4	2.2
		5		8АIII	760	5	5	3.8

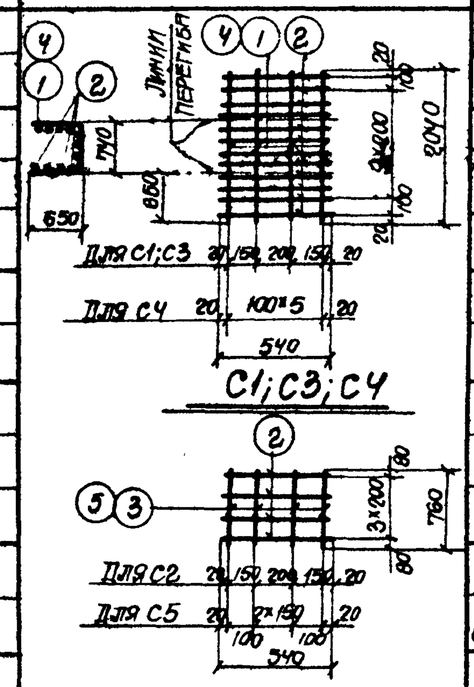

Выборка стали на один лоток, кг

Марка лотка	Сталь класса А-III по ГОСТ 5781-61				Холоднотянутая проволока класса В-I по ГОСТ 6727-53			Сталь класса А-I по ГОСТ 5781-61			Всего
	ф мм			Итого	ф мм		Итого	ф мм		Итого	
	6АIII	8АIII			4ВI			10АI			
ЛЗg-2	2.5	—		2.5	0.9		0.9	1.8		1.8	5.2
ЛЗg-3	0.7	3.2		3.9	0.9		0.9	1.8		1.8	6.6
ЛЗg-4	—	6.3	—	6.3	0.9		0.9	1.8		1.8	9.0

Выборка закладных элементов на один лоток

Марка лотка	Марка закладного элемента	Количн. шт.	№ листа
ЛЗg-2	М-9	2	54, вып. 2
ЛЗg-3	М-9	2	54, вып. 2
ЛЗg-4	М-9	2	54, вып. 2

Показатели на один лоток

Марка лотка	Вес т	Марка бетона	Объем бетона $м^3$	Расход стали кг
ЛЗg-2	0.20	200	0.08	5.2
ЛЗg-3	0.20	200	0.08	6.6
ЛЗg-4	0.20	300	0.08	9.0

Примечание

Деталь установки закладных элементов М-9 приведена на листе 53 выпуска 2.

Гл. инж. пр.	Козаровицкий	Рук. группы	Бродский
Нач. отдела	Бандос	Ст. инженер	Зорин
Гл. констр. отд.	Спектор	Рассчитал	Стрекова, Тамазова
Гл. инж. пр.	Копштейн	Исполнитель	Варшамов
		Проверил	Зорин

Дата выпуска 1965 г.

ТА 1965

Доборные лотки ЛЗg-2; ЛЗg-3; ЛЗg-4

ИС-01-04 Выпуск 7 Лист 52

Спецификация арматуры на один лоток

Марка лотка	Марка и колич. каркасов или сеток	N поз.	Эскиз	ф мм	Длина мм	Колич. шт. в одн. каркасе или сетке	Колич. шт. в одном лотке	Общая длина м
Л4g-1	С1 (шт. 1)	1	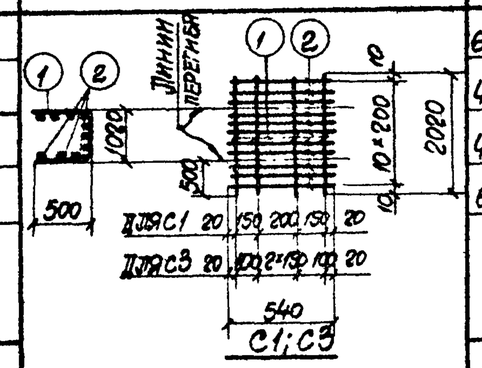	6AIII	2020	4	4	8.1
		2		4BI	540	11	11	5.9
	С2 (шт. 1)	2		4BI	540	6	6	3.2
		3		6AIII	1040	4	4	4.2
Л4g-2	С3 (шт. 1)	1	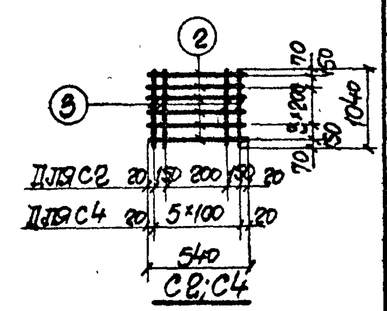	6AIII	2020	5	5	10.1
		2		4BI	540	11	11	5.9
	С4 (шт. 1)	2		4BI	540	6	6	3.2
		3		6AIII	1040	6	6	6.3

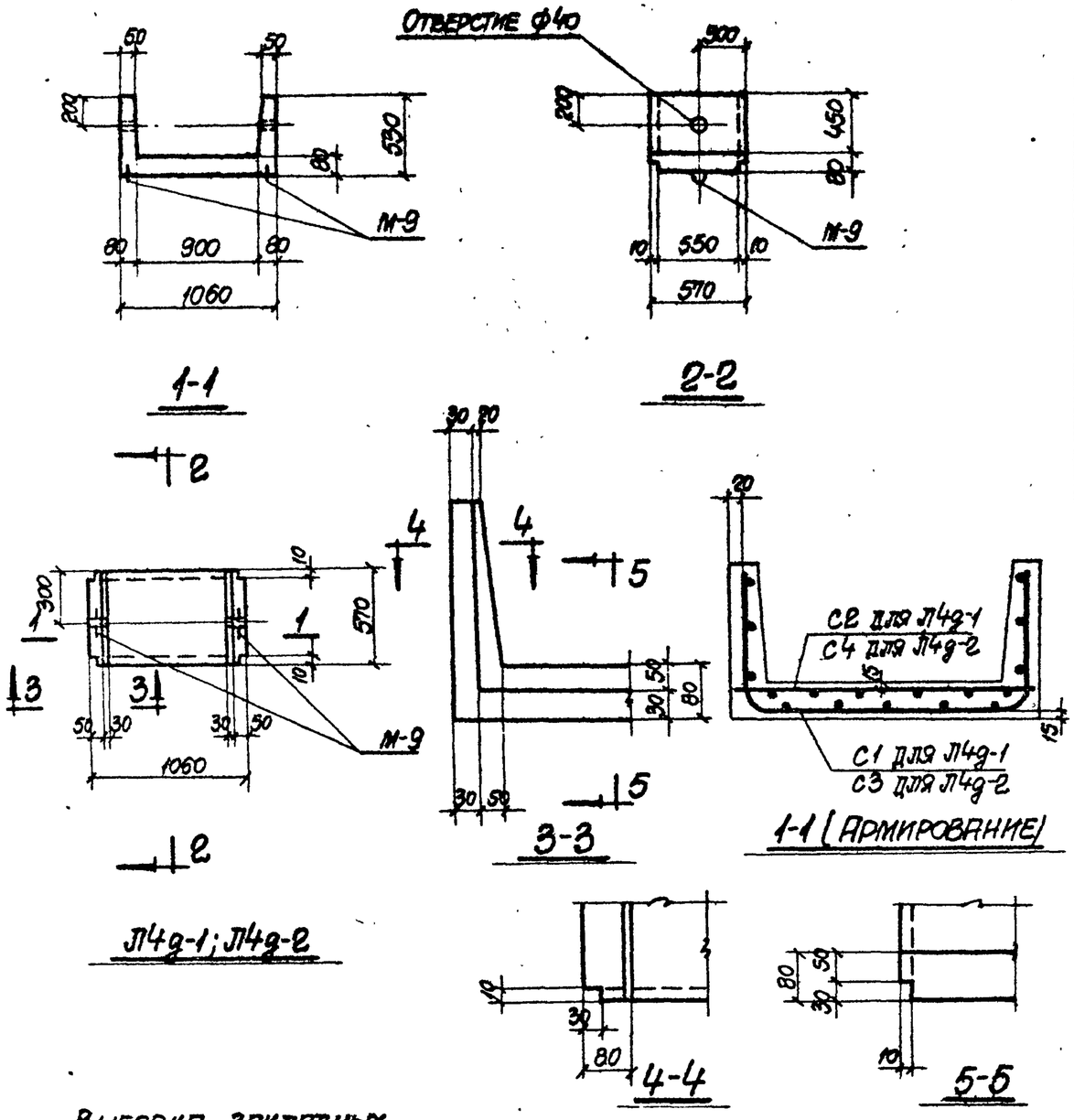

Выборка стали на один лоток, кг

Марка лотка	Сталь класса A-III по ГОСТ 5781-61 ф мм 6AIII			Итого	Холоднотянутая проволока класса B-I по ГОСТ 6727-53 ф мм 4BI		Итого	Сталь класса A-I по ГОСТ 5781-61 ф мм 10AI		Итого	Всего
Л4g-1	2.7			2.7	0.9		0.9	1.8		1.8	5.4
Л4g-2	3.6			3.6	0.9		0.9	1.8		1.8	6.3

Выборка закладных элементов на один лоток

Марка лотка	Марка закладного элемента	Колич. шт.	№ листа
Л4g-1	М-9	2	54, вып. 2
Л4g-2	М-9	2	54, вып. 2

Показатели на один лоток

Марка лотка	Вес т	Марка бетона	Объем бетона $м^3$	Расход стали кг
Л4g-1	0.20	200	0.08	5.4
Л4g-2	0.20	200	0.08	6.3

Примечание

Деталь установки закладных элементов М-9 приведена на листе 53 выпуска 2.

Рук. группы	Бродский	Гл. инж. инст.	Козловщикин
Ст. инженер	Полях	Нач. отдела	Бандос
Рассчитал	Бирюкова	Гл. констр. отд.	Спектор
Исполнитель	Ломазова	Гл. инж. пр.	Копштейн
Проверил	Бирюкова	Дата выпуска	1965 г.

ТА 1965

Поборные лотки Л4g-1; Л4g-2

ИС-01-04 Выпуск 7 Лист 53

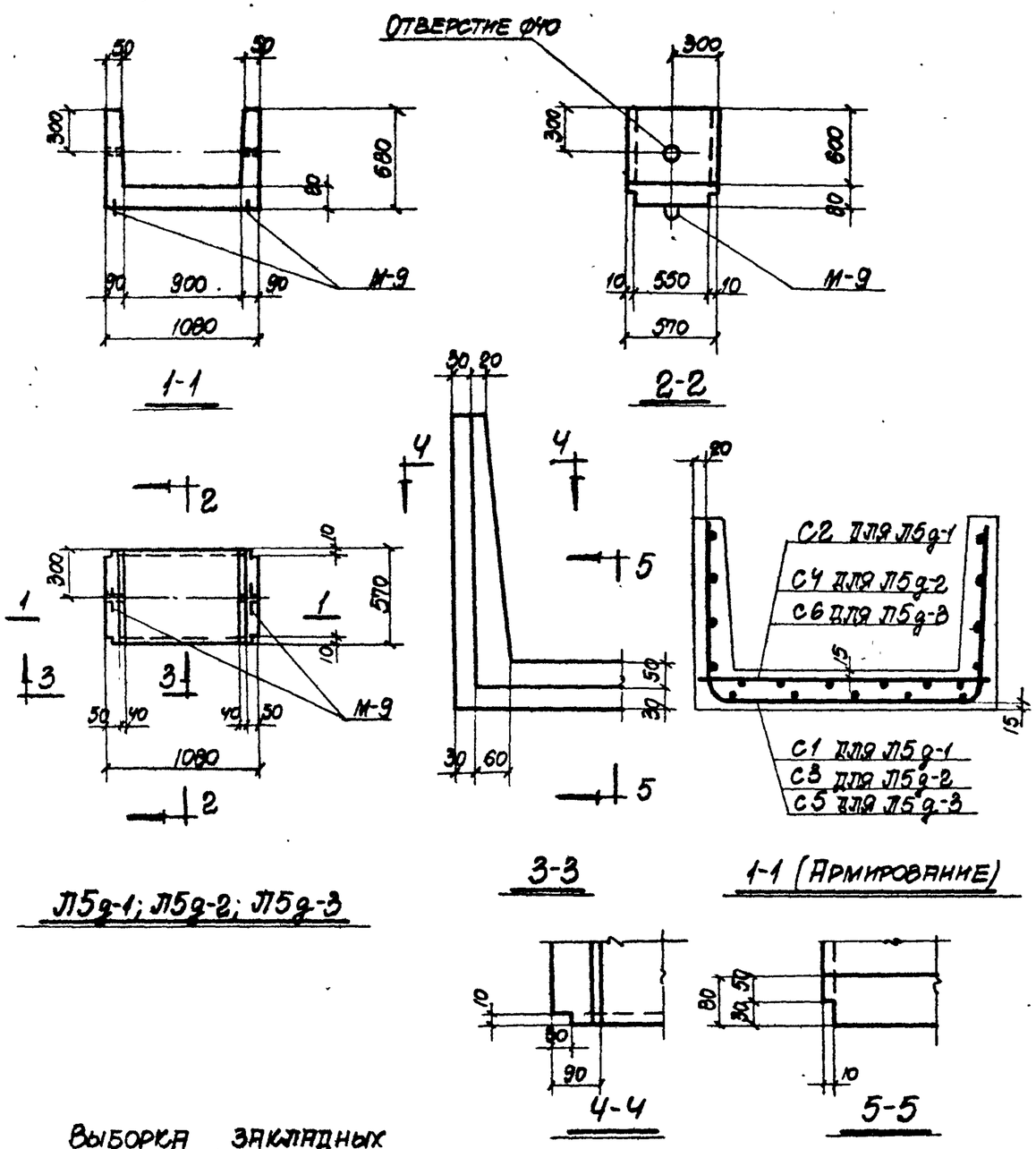

Спецификация арматуры на один лоток

63

Марка лотка	Марка и колич. каркасов или сеток	№ поз.	Эскиз	ф мм	Длина мм	Колич. шт. в одн. каркасе или сетке	Колич. шт. в одном лотке	Общая длина м
Л5g-1	С1 (шт. 1)	1	С1; С3; С5	6AIII	2340	4	4	9.4
		2		4BI	540	13	13	7.0
	С2 (шт. 1)	2		4BI	540	6	6	3.2
		3		6AIII	1060	4	4	4.2
Л5g-2	С3 (шт. 1)	2		4BI	540	13	13	7.0
		4		8AIII	2340	4	4	9.4
	С4 (шт. 1)	2	С2; С4; С6	4BI	540	6	6	3.2
		3		6AIII	1060	6	6	6.4
Л5g-3	С5 (шт. 1)	2		4BI	540	13	13	7.0
		4		8AIII	2340	6	6	14.1
	С6 (шт. 1)	2		4BI	540	6	6	3.2
		5		8AIII	1060	6	6	6.4

Выборка стали на один лоток, кг

Марка лотка	Сталь класса A-III по ГОСТ 5781-61				Холодно-тянутая проволока класса B-I по ГОСТ 6727-53			Сталь класса A-I по ГОСТ 5781-61			Всего
	ф мм			Итого	ф мм		Итого	ф мм		Итого	
	6AIII	8AIII			4BI			10AI			
Л5g-1	3.0	—		3.0	1.0		1.0	1.8		1.8	5.8
Л5g-2	1.4	3.7		5.1	1.0		1.0	1.8		1.8	7.9
Л5g-3	—	8.1		8.1	1.0		1.0	1.8		1.8	10.9

Выборка закладных элементов на один лоток

Марка лотка	Марка закладного элемента	Колич. шт.	№ листа
Л5g-1	М-9	2	54, вып. 2
Л5g-2	М-9	2	54, вып. 2
Л5g-3	М-9	2	54, вып. 2

Показатели на один лоток

Марка лотка	Вес т	Марка бетона	Объем бетона $м^3$	Расход стали кг
Л5g-1	0.25	200	0.10	5.8
Л5g-2	0.25	200	0.10	7.9
Л5g-3	0.25	300	0.10	10.9

Примечание

Деталь установки закладных элементов М-9 приведена на листе 53 выпуска 2.

Гл. инж. инст.	Козловский	
Нач. отдела	Бондос	
Гл. констр. отд.	Спектор	
Гл. инж. пр.	Копштейн	
Рук. группы	Бродский	
Ст. инженер	Зорин	Бирюкова Ломазова
Рассчитал		Варшамов
Исполнитель		
Проверил	Зорин	
Дата выпуска 1965 г.		

ТА 1965

Доборные лотки Л5g-1; Л5g-2; Л5g-3

ИС-01-04 Выпуск 7

Лист 54

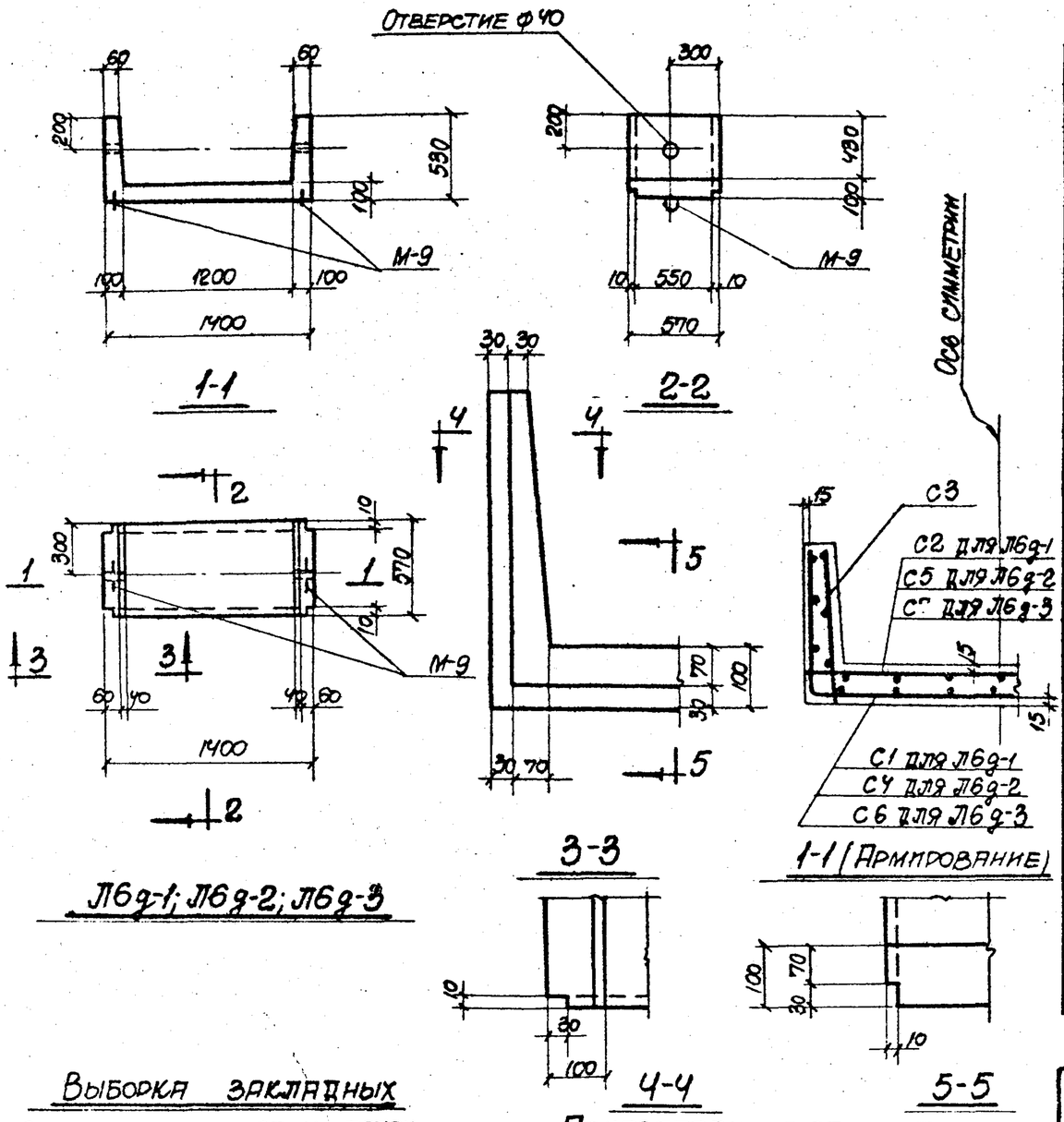

Спецификация арматуры на один лоток

64

Марка лотка	Марка и колич. каркасов или сеток	N поз.	Эскиз	ф мм	Длина мм	Колич. шт. в одном каркасе или сетке	Колич. шт. в одном лотке	Общая длина м
Л6д-1	С1 (шт.1)	1		6АIII	2370	4	4	9.5
		2		4ВI	540	13	13	7.0
	С2 (шт.1)	2		4ВI	540	7	7	3.8
		3		6АIII	1380	4	4	5.5
	С3 (шт.2)	2		4ВI	540	3	6	3.2
		4		6АIII	510	4	8	4.1
Л6д-2	С3 (шт.2)	2		4ВI	540	3	6	3.2
		4		6АIII	510	4	8	4.1
	С4 (шт.1)	2		4ВI	540	13	13	7.0
		5		8АIII	2370	4	4	9.5
	С5 (шт.1)	2		4ВI	540	7	7	3.8
		3		6АIII	1380	6	6	8.3
Л6д-3	С3 (шт.2)	2		4ВI	540	3	6	3.2
		4		6АIII	510	4	8	4.1
	С6 (шт.1)	6		5ВI	540	13	13	7.0
		7		10АIII	2370	5	5	11.9
	С7 (шт.1)	6		5ВI	540	7	7	3.8
		8		10АIII	1380	6	6	8.3

Линия перегиба

Для С1; С4 20, 150 200 150 20

Для С6 20, 2×150, 20

С1; С4; С6

Для С2 20, 150 200 150 20

Для С5; С7 5×100, 20

С2; С5; С7

С3

Выборка стали на один лоток, кг

Марка лотка	Сталь класса А-III по ГОСТ 5781-61				Холоднотянутая проволока класса В-I по ГОСТ 6727-53			Сталь класса А-I по ГОСТ 5781-61			Всего
	ф мм				ф мм			ф мм			
	6АIII	8АIII	10АIII	Итого	4ВI	5ВI	Итого	10АI		Итого	
Л6д-1	4.2	—	—	4.2	1.4	—	1.4	1.8		1.8	7.4
Л6д-2	2.8	3.8	—	6.6	1.4	—	1.4	1.8		1.8	9.8
Л6д-3	0.9	—	12.5	13.4	0.3	1.7	2.0	1.8		1.8	17.2

Выборка закладных элементов на один лоток

Марка лотка	Марка закладного элемента	Колич. шт.	№ листа
Л6д-1	М-9	2	54, вып.2
Л6д-2	М-9	2	54, вып.2
Л6д-3	М-9	2	54, вып.2

Показатели на один лоток

Марка лотка	Вес т	Марка бетона	Объем бетона м³	Расход стали кг
Л6д-1	0.30	200	0.12	7.4
Л6д-2	0.30	200	0.12	9.8
Л6д-3	0.30	300	0.12	17.2

Примечание

Деталь установки закладных элементов М-9 приведена на листе 53 выпуска 2.

Гл. инж. инст.	Козаровицкий		
Нач. отдела	Бандос		
Гл. констр. отд.	Спектор		
Гл. инж. пр.	Гольштейн		
Руц. группы	Бродский	Ст. инженер	Зорин
Рассчитал	Дурновцева	Исполнитель	Вершинов
Проверил	Зорин		

Деталь выпуск А 1965г.

ТА 1965

Доборные лотки Л6д-1; Л6д-2; Л6д-3

ИС-01-04 Выпуск 7

Лист 55

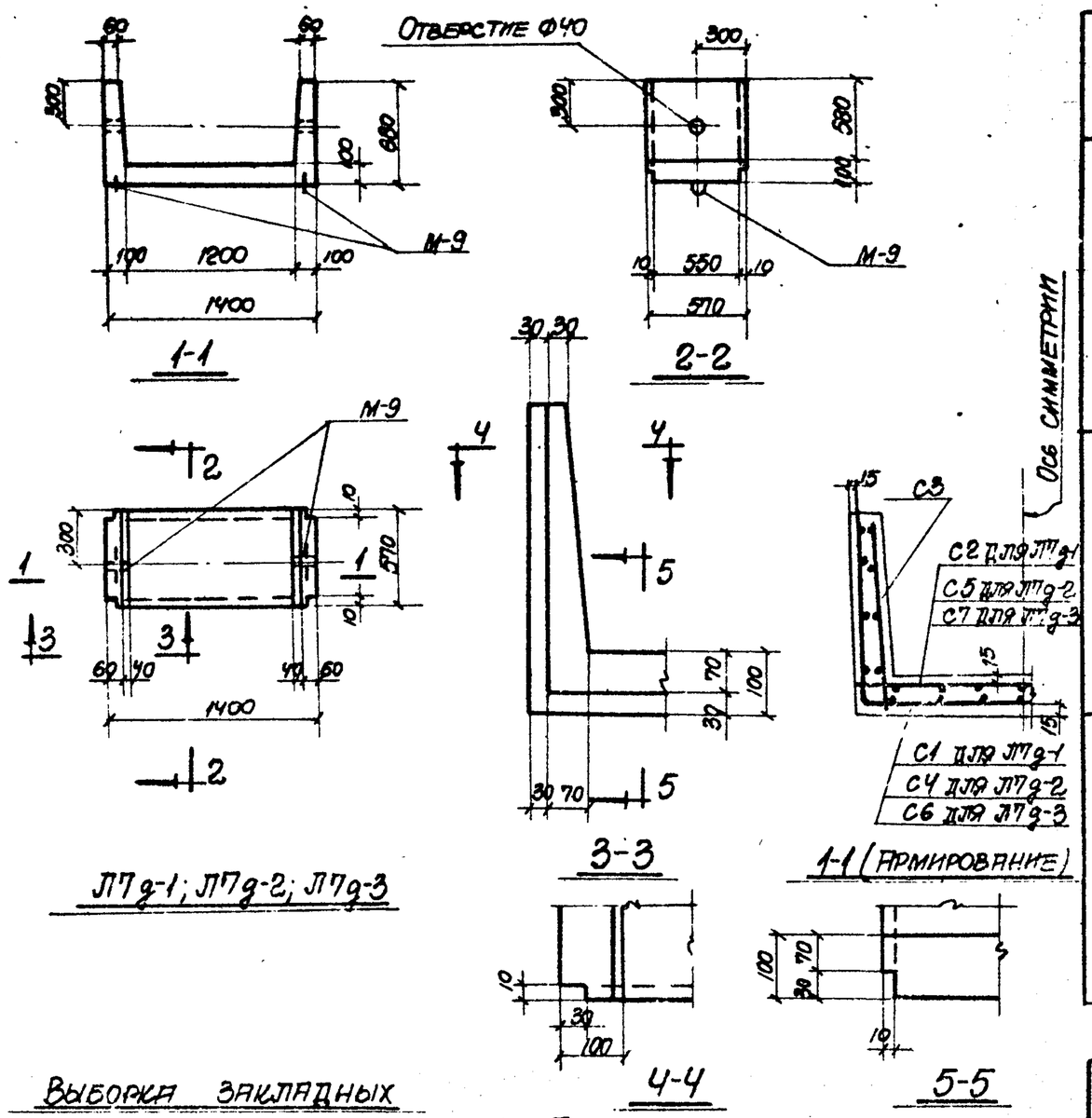

Л17g-1; Л17g-2; Л17g-3

Спецификация арматуры на один лоток

Марка лотка	Марка и колич. каркасов или сеток	№ поз.	Эскиз	Ф мм	Длина мм	Колич. шт. в одном каркасе или сетке	Колич. шт. в одном лотке	Общая длина м
Л17g-1	С1 (шт.1)	1	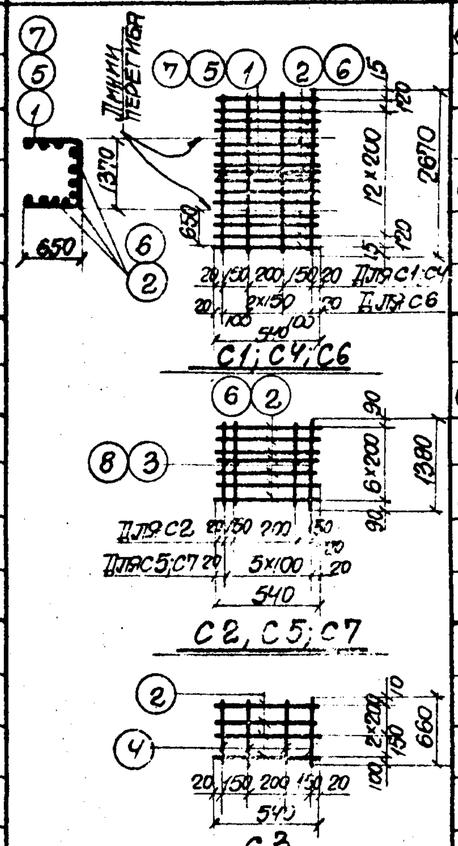	6АIII	2670	4	4	10.7
		2		4ВI	540	15	15	8.1
	С2 (шт.1)	2		4ВI	540	7	7	3.8
		3		6АIII	1380	4	4	5.5
	С3 (шт.2)	2		4ВI	540	4	8	4.3
		4		6АIII	660	4	8	5.3
Л17g-2	С3 (шт.2)	2		4ВI	540	4	8	4.3
		4		6АIII	660	4	8	5.3
	С4 (шт.1)	2		4ВI	540	15	15	8.1
		5		8АIII	2670	4	4	10.7
	С5 (шт.1)	2		4ВI	540	7	7	3.8
		3		6АIII	1380	6	6	8.3
Л17g-3	С3 (шт.2)	2		4ВI	540	4	8	4.3
		4		6АIII	660	4	8	5.3
	С6 (шт.1)	6		5ВI	540	15	15	8.1
		7		10АIII	2670	5	5	13.3
	С7 (шт.1)	6		5ВI	540	7	7	3.8
		8		10АIII	1380	6	6	8.3

Выборка стали на один лоток, кг

Марка лотка	Сталь класса А-III по ГОСТ 5781-61				Холоднотянутая проволока класса В-II по ГОСТ 6727-53			Сталь класса А-I по ГОСТ 5781-61			Всего
	Ф мм			Итого	Ф мм		Итого	Ф мм		Итого	
	6АIII	8АIII	10АIII		4ВI	5ВI		10АI			
Л17g-1	4.8	—	—	4.8	1.6	—	1.6	1.8		1.8	8.2
Л17g-2	3.0	4.2	—	7.2	1.6	—	1.6	1.8		1.8	10.6
Л17g-3	1.2	—	13.3	14.5	0.4	1.8	2.2	1.8		1.8	18.5

Выборка закладных элементов на один лоток

Марка лотка	Марка закладного элемента	Колич. шт.	№ листа
Л17g-1	М-9	2	54, вып.2
Л17g-2	М-9	2	54, вып.2
Л17g-3	М-9	2	54, вып.2

Показатели на один лоток

Марка лотка	Вес т	Марка бетона	Объем бетона м³	Расход стали кг
Л17g-1	0.33	200	0.13	8.2
Л17g-2	0.33	200	0.13	10.6
Л17g-3	0.33	300	0.13	18.5

Примечание

Детали установки закладных элементов М-9 приведены на листе 53 выпуска 2.

Гл. инж. инст.	Козловский		
Нач. отдела	Бандос		
Гл. констр. отд.	Спектор		
Гл. инж. пр.	Копштейн		
Гл. инж. проекта	Бородский		
Ст. инженер	Зорин		
Рассчитал	Стрюкова, Комбизова		
Исполнитель	Варшамов		
Проверил	Зорин		
Дата выпуска	1965 г.		

ТП 1965

Доборные лотки Л17g-1; Л17g-2; Л17g-3

ИС-01-04 Выпуск 7 Лист 56

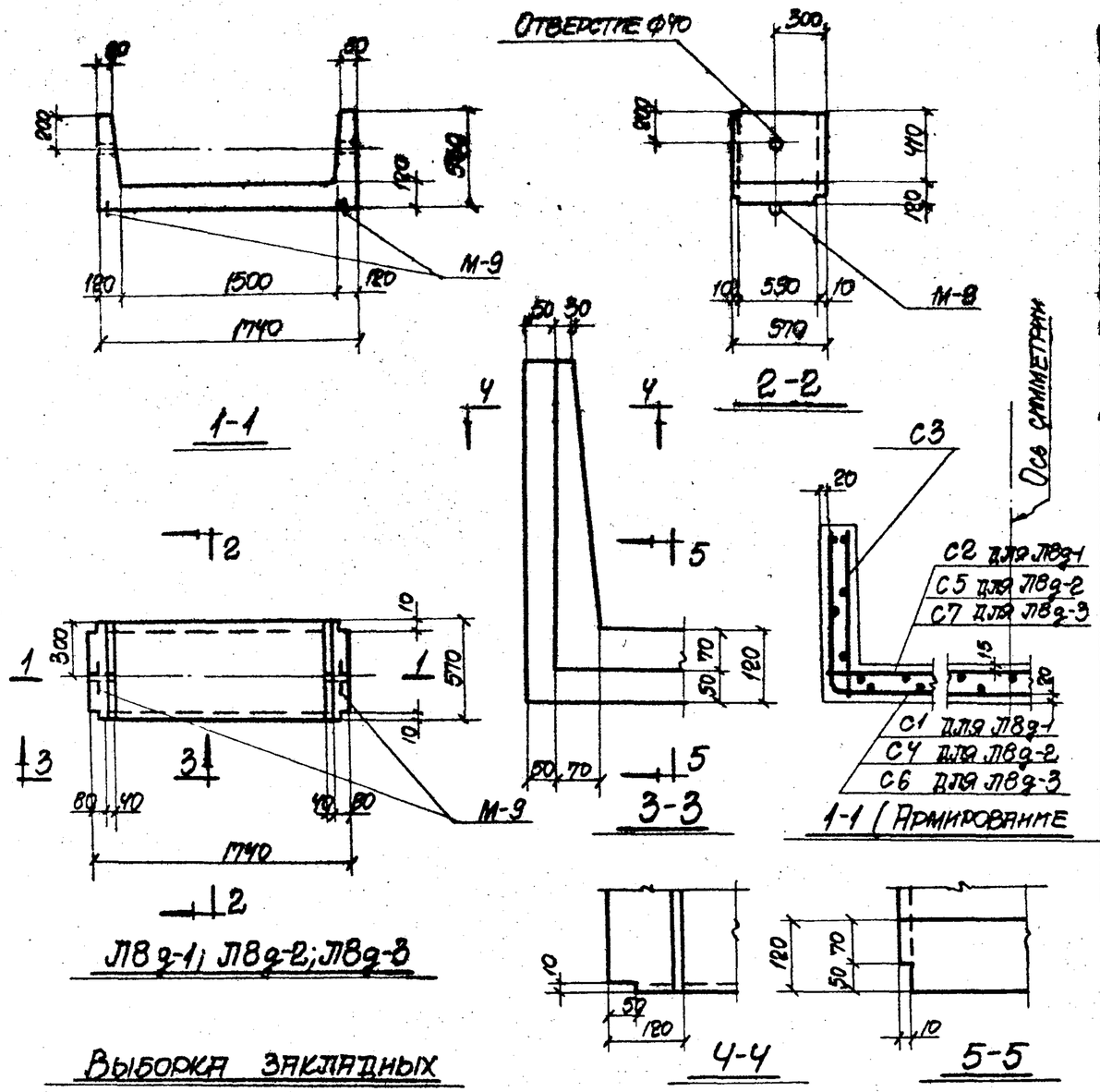

Спецификация арматуры на один лоток

Марка лотка	Марка и количество каркасов или сеток	№ поз.	Эскиз	ф мм	Длина мм	Количество шт. в одном каркасе или сетке	Количество шт. в одном лотке	Общая длина
Л8д-1	С1 (шт.1)	1		6АIII	2700	5	5	13.5
		2		4ВI	540	14	14	7.6
	С2 (шт.1)	2		4ВI	540	9	9	4.9
		3		6АIII	1720	5	5	8.6
	С3 (шт.2)	2		4ВI	540	3	6	3.2
		4		6АIII	510	4	8	4.1
Л8д-2	С3 (шт.2)	2		4ВI	540	3	6	3.2
		4		6АIII	510	4	8	4.1
	С4 (шт.1)	2		4ВI	540	14	14	7.6
		5		8АIII	2700	5	5	13.5
	С5 (шт.1)	2		4ВI	540	9	9	4.9
		6		8АIII	1720	5	5	8.6
Л8д-3	С3 (шт.2)	2		4ВI	540	3	6	3.2
		4		6АIII	510	4	8	4.1
	С6 (шт.1)	7		5ВI	540	14	14	7.6
		8		10АIII	2700	6	6	16.2
	С7 (шт.1)	7		5ВI	540	9	9	4.9
		9		10АIII	1720	6	6	10.3

Выборка стали на один лоток, кг

Марка лотка	Сталь класса А-III по ГОСТ 5781-61 ф мм 6АIII	8АIII	10АIII	Итого	Холоднотянутая проволока класса В-I по ГОСТ 6727-53 ф мм 4ВI	5ВI	Итого	Сталь класса А-I по ГОСТ 5781-61 ф мм 10АI		Итого	Всего
Л8д-1	5.8	—	—	5.8	1.6	—	1.6	1.8		1.8	9.2
Л8д-2	0.9	8.7	—	9.6	1.6	—	1.6	1.8		1.8	13.0
Л8д-3	0.9	—	16.3	17.2	0.3	1.9	2.2	1.8		1.8	21.2

Выборка закладных элементов на один лоток

Марка лотка	Марка закладного элемента	Количество шт.	№ листа
Л8д-1	М-9	2	54, вып.2
Л8д-2	М-9	2	54, вып.2
Л8д-3	М-9	2	54, вып.2

Показатели на один лоток

Марка лотка	Вес т	Марка бетона	Объем бетона м³	Расход стали кг
Л8д-1	0.43	200	0.17	9.2
Л8д-2	0.43	200	0.17	13.0
Л8д-3	0.43	300	0.17	21.2

Примечание

Деталь установки закладных элементов М-9 приведена на листе 53 выпуска 2.

Гл. инж. инст.	Козловский		
Нач. отдела	Бандос	Зорин	
Гл. констр. отд.	Спектор	Бурлакова	
Гл. инж. пр.	Копштейн	Ломазова	
Рук. группы	Бродский	Варшамов	
Ст. инженер	Зорин	Зорин	
Рассчитал			
Исполнитель			
Проверил			
Дата выпуска 1965 г.			

ТА 1965

Доборные лотки Л8д-1; Л8д-2; Л8д-3

ИС-01-04 Выпуск 7 Лист 57

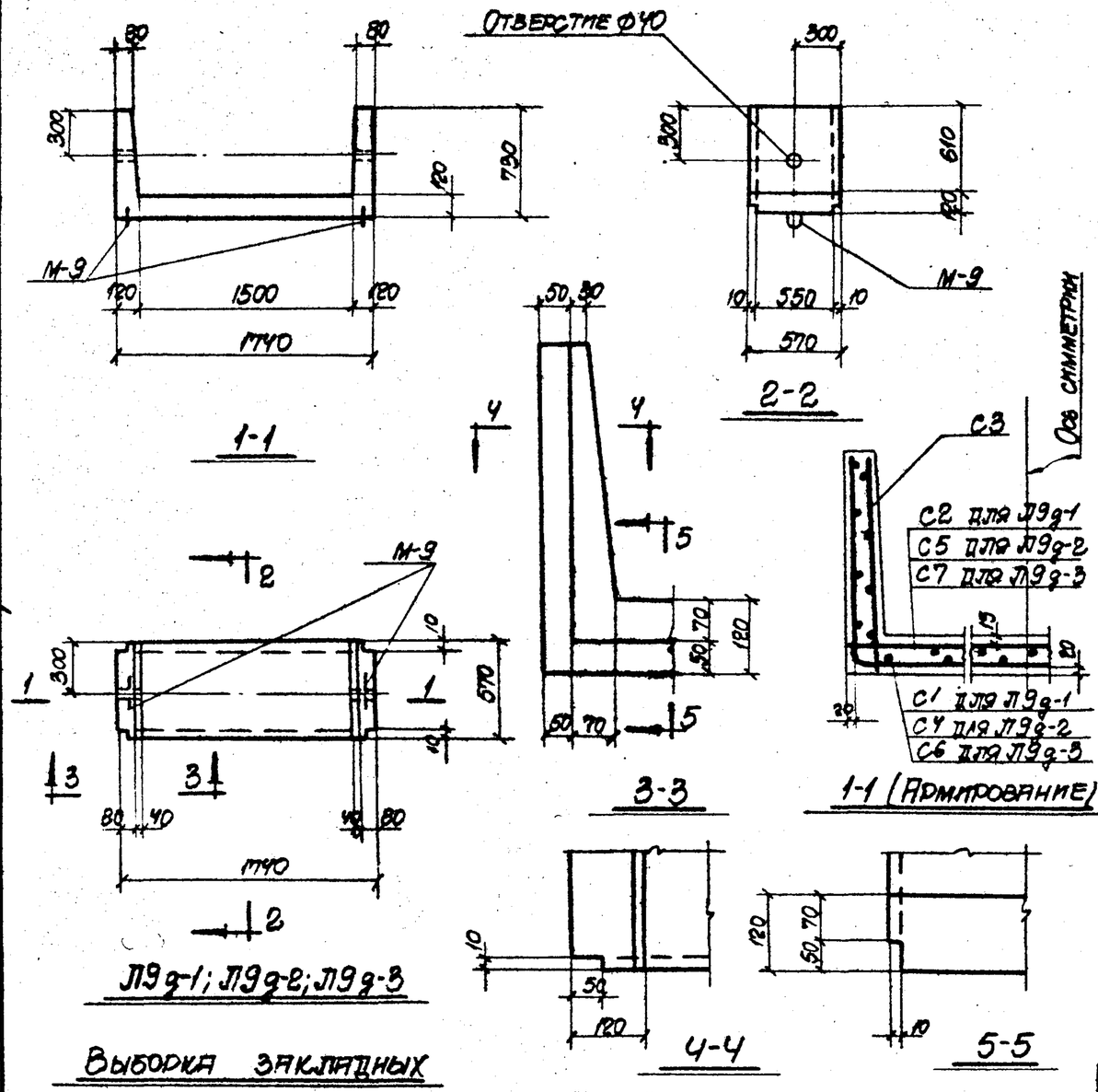

Спецификация арматуры на один лоток

Марка лотка	Марка и колич. каркасов или сеток	N поз.	Эскиз	Ф мм	Длина мм	Колич. шт. в одн. каркасе или сетке	Колич. шт. в одном лотке	Общая длина м
Л9д-1	С1 (шт. 1)	1	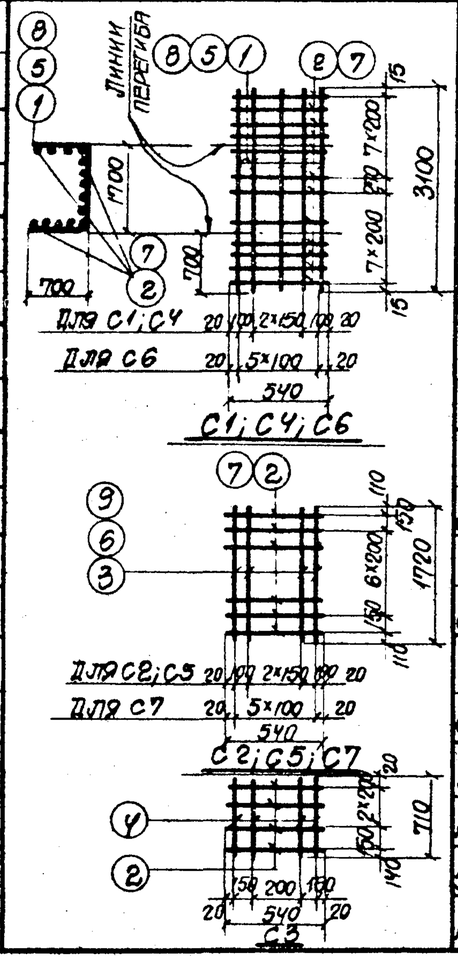	6АIII	3100	5	5	15.5
		2		4ВI	540	16	16	8.6
	С2 (шт. 1)	2		4ВI	540	9	9	4.9
		3		6АIII	1720	5	5	8.6
	С3 (шт. 2)	2		4ВI	540	4	8	4.3
		4		6АIII	710	4	8	5.7
Л9д-2	С3 (шт. 2)	2		4ВI	540	4	8	4.3
		4		6АIII	710	4	8	5.7
	С4 (шт. 1)	2		4ВI	540	16	16	8.6
		5		8АIII	3100	5	5	15.5
	С5 (шт. 1)	2		4ВI	540	9	9	4.9
		6		8АIII	1720	5	5	8.6
Л9д-3	С3 (шт. 2)	2		4ВI	540	4	8	4.3
		4		6АIII	710	4	8	5.7
	С6 (шт. 1)	7		5ВI	540	16	16	8.6
		8		10АIII	3100	6	6	18.6
	С7 (шт. 1)	7		5ВI	540	9	9	4.9
		9		10АIII	1720	6	6	10.3

Выборка стали на один лоток, кг

Марка лотка	Сталь класса А-III по ГОСТ 5781-61				Холоднотянутая проволока класса В-I по ГОСТ 6727-53			Сталь класса А-I по ГОСТ 5781-61			Всего
	Ф мм			Итого	Ф мм		Итого	Ф мм		Итого	
	6АIII	8АIII	10АIII		4ВI	5ВI		10АI			
Л9д-1	6.6	—	—	6.6	1.8	—	1.8	1.8		1.8	10.2
Л9д-2	1.3	9.5	—	10.8	1.8	—	1.8	1.8		1.8	14.4
Л9д-3	1.3	-	17.9	19.2	0.4	2.1	2.5	1.8		1.8	23.5

Выборка закладных элементов на один лоток

Марка лотка	Марка закладного элемента	Колич. шт.	№ листа
Л9д-1	М-9	2	54, вып. 2
Л9д-2	М-9	2	54, вып. 2
Л9д-3	М-9	2	54, вып. 2

Показатели на один лоток

Марка лотка	Вес т	Марка бетона	Объем бетона $м^3$	Расход стали кг.
Л9д-1	0.48	200	0.19	10.2
Л9д-2	0.48	200	0.19	14.4
Л9д-3	0.48	300	0.19	23.5

Примечание

Деталь установки закладных элементов М-9 приведена на листе 53 выпуска 2.

Гл. инж. инст.	Козаровицкий		
Нач. отдела	Бандос		
Гл. констр. отд.	Спектор		
Гл. инж. пр.	Копштейн		
Рук. группы	Бродский		
Ст. инженер	Зорин		
Рассчитал	Пирогова		
Исполнитель	Вершинов		
Проверил	Зорин		
Дата выпуска	1965 г.		

ТА 1965

Доборные лотки Л9д-1; Л9д-2; Л9д-3

ИС-01-04 Выпуск 7 Лист 58

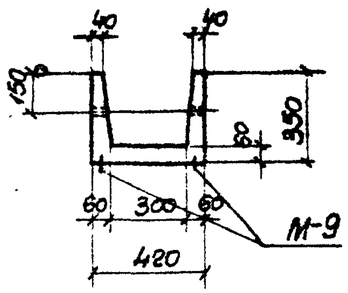

1-1

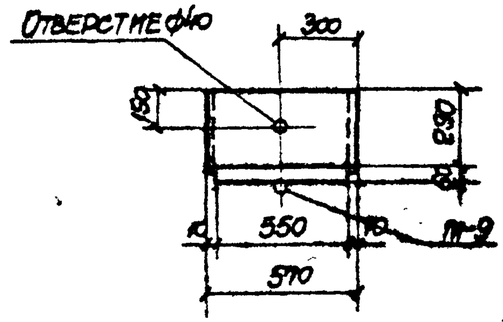

2-2

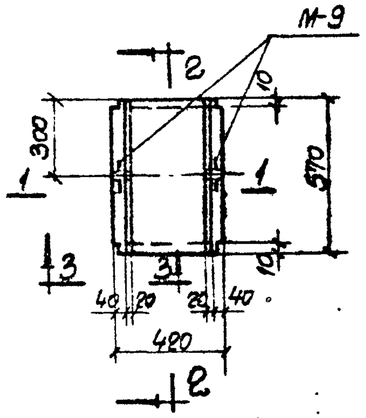

Л20g-1; Л20g-2

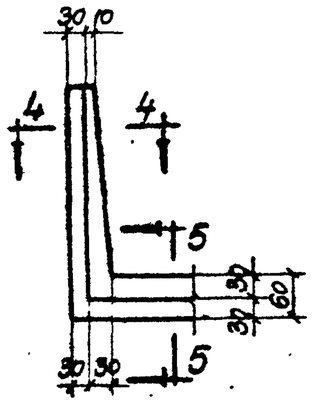

3-3

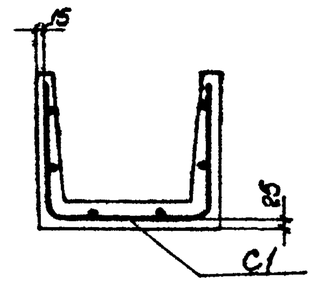

1-1 (Армирование для Л20g-1)

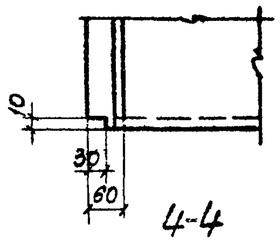

4-4

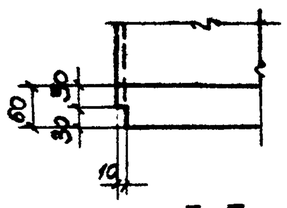

5-5

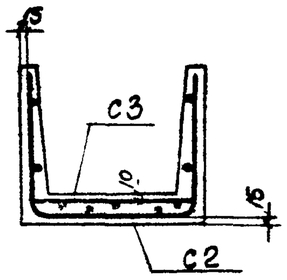

1-1 (Армирование для Л20g-2)

Спецификация арматуры на один лоток

Марка лотка	Марка и колич. каркасов или сеток	№ поз.	Эскиз	Ф мм	Длина мм	Колич. шт. в одн. каркасе или сетке	Колич. шт. в одном лотке	Общая длина м
Л20g-1	С1 (шт.1)	1	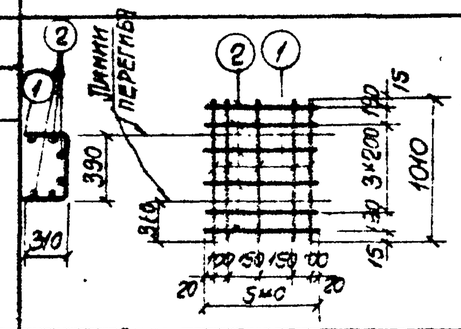	6АIII	1010	5	5	5.1
		2		4ВI	540	6	6	3.2
Л20g-2	С2 (шт.1)	2	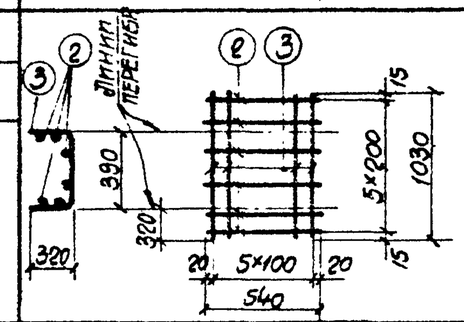	4ВI	540	6	6	3.2
		3		6АIII	1030	6	6	6.2
	С3 (шт.1)	2	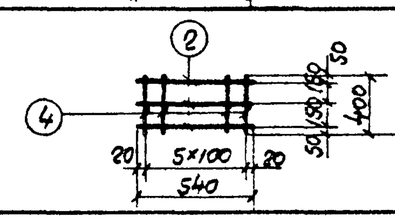	4ВI	540	3	3	1.6
		4		6АIII	400	6	6	2.4

Выборка стали на один лоток, кг

Марка лотка	Сталь класса А-III по ГОСТ 5781-61				Холоднотянутая проволока класса А-I по ГОСТ 6727-53			Сталь класса А-I по ГОСТ 5781-61			Всего
	Ф мм			Итого	Ф мм		Итого	Ф мм		Итого	
	6АIII				4ВI			10АI			
Л20g-1	1.1			1.1	0.3		0.3	1.8		1.8	3.2
Л20g-2	1.9			1.9	0.5		0.5	1.8		1.8	4.2

Выборка закладных элементов на один лоток

Марка лотка	Марка закладного элемента	Колич. шт.	№ листа
Л20g-1	М-9	2	54, вып.2
Л20g-2	М-9	2	54, вып.2

Показатели на один лоток

Марка лотка	Вес т	Марка бетона	Объем бетона $м^3$	Расход стали кг
Л20g-1	0.08	200	0.03	3.2
Л20g-2	0.08	300	0.03	4.2

Примечание

Деталь установки закладных элементов М-9 приведена на листе 53 выпуска 2.

Гл. инж. инст.	Козаровицкий	Рук. группы	Бродский
Нач. отдела	Бандос	Ст. инженер	Полях
Гл. констр. отд.	Спектор	Рассчитал	Бурмазова Думнязова
Гл. инж. пр.	Копштейн	Исполнитель	Ломазова
Дата выпуска 1965г		Проверил	Бирюкова

ТП 1965

Доборные лотки Л20g-1; Л20g-2

ИС-01-04 Выпуск 7

Лист 59

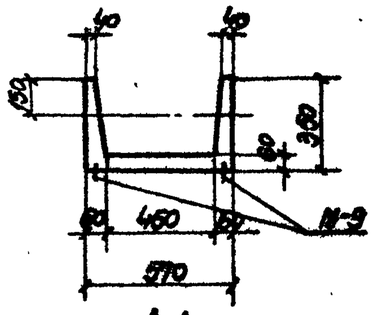

1-1

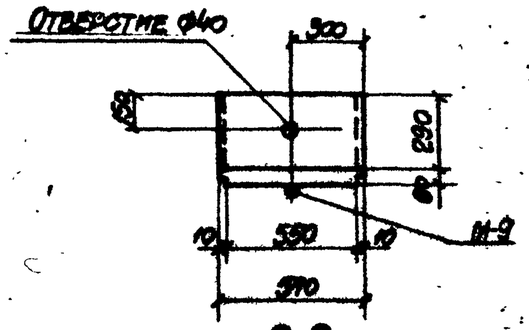

2-2

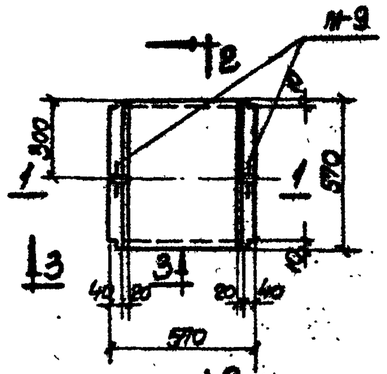

Л21g-1; Л21g-2

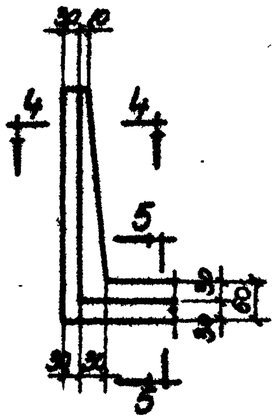

3-3

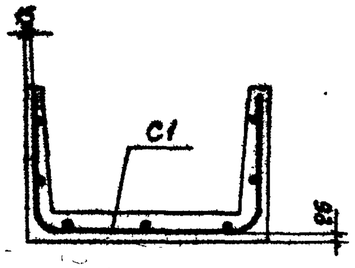

4-4 (Армирование для Л21g-1)

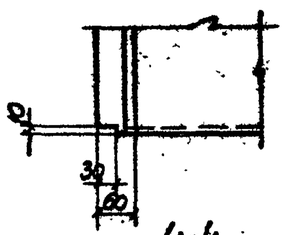

4-4

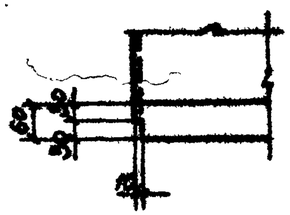

5-5

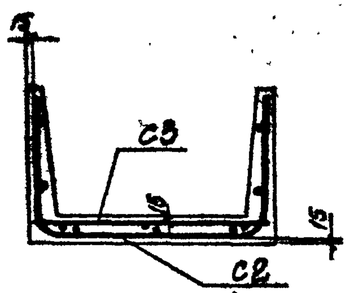

4-4 (Армирование для Л21g-2)

Спецификация арматуры на один лоток

Марка лотка	Марка и колич. каркасов или сеток	№ поз.	Эскиз	Ф мм	Длина мм	Колич. шт. в одном каркасе или сетке	Колич. шт. в одном лотке	Общая длина м
Л21g-1	С1 (шт. 1)	1	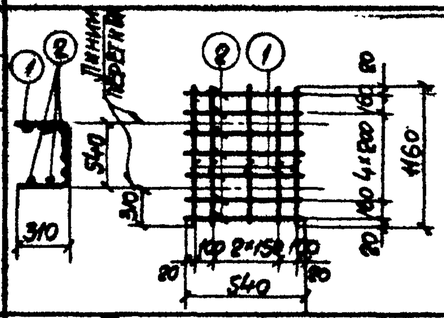	6AIII	1160	5	5	5.8
		2		4BI	540	7	7	3.8
Л21g-2	С2 (шт. 1)	2	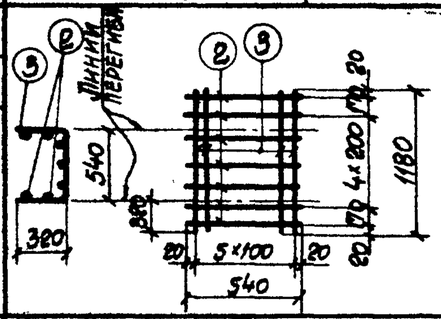	4BI	540	7	7	3.8
		3		6AIII	1180	6	6	7.1
	С3 (шт. 1)	2	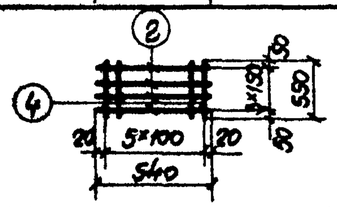	4BI	540	4	4	2.2
		4		8AIII	550	6	6	3.3

Выборка стали на один лоток, кг

Марка лотка	Сталь класса А-III по ГОСТ 5781-61				Холоднотянутая проволока класса В-I по ГОСТ 6727-53			Сталь класса А-I по ГОСТ 5781-61			Всего
	Ф мм			Итого	Ф мм		Итого	Ф мм		Итого	
	6AIII	8AIII			4BI			10AI			
Л21g-1	1.3	—		1.3	0.4		0.4	1.8		1.8	3.5
Л21g-2	1.6	1.3		2.9	0.6		0.6	1.8		1.8	5.3

Выборка закладных элементов на один лоток

Марка лотка	Марка закладного элемента	Колич. шт.	№ листа
Л21g-1	М-9	2	54, вып. 2
Л21g-2	М-9	2	54, вып. 2

Показатели на один лоток

Марка лотка	Вес т	Марка бетона	Объем бетона $м^3$	Расход стали кг
Л21g-1	0.09	200	0.04	3.5
Л21g-2	0.09	300	0.04	5.3

Примечание

Деталь установки закладных элементов М-9 приведена на листе 53 выпуска 2.

Руц. группы	Бродский		
Ст. инженер	Полак		
Рассчитал	Кирюшина Кожевова		
Исполнитель	Тамязова		
Проверил	Бирюкова		
Нач. отдела	Бандос		
Гл. констр. отд.	Спектор		
Гл. инж. пр.	Копштейн		
Дата выпуска	1965 г.		

ТА 1965

Доборные лотки Л21g-1; Л21g-2

ИС-01-04 Выпуск 7

Лист 60

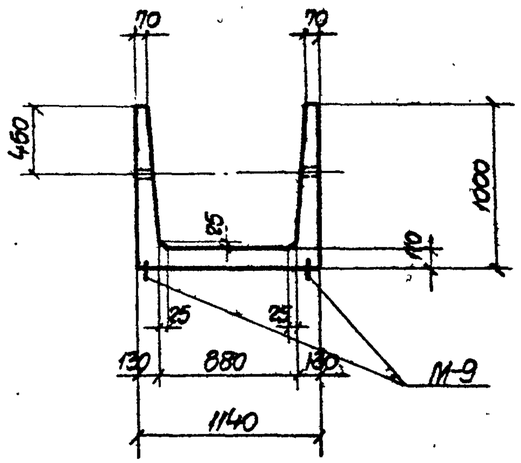

1-1

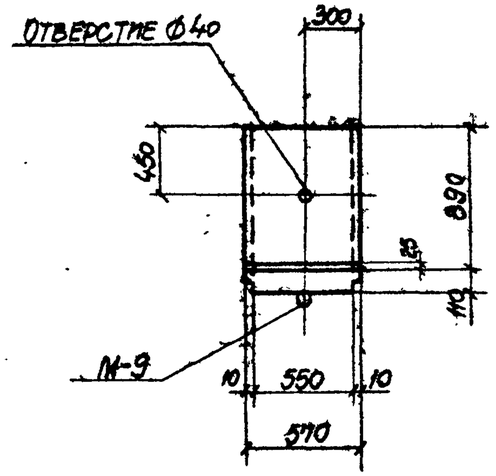

2-2

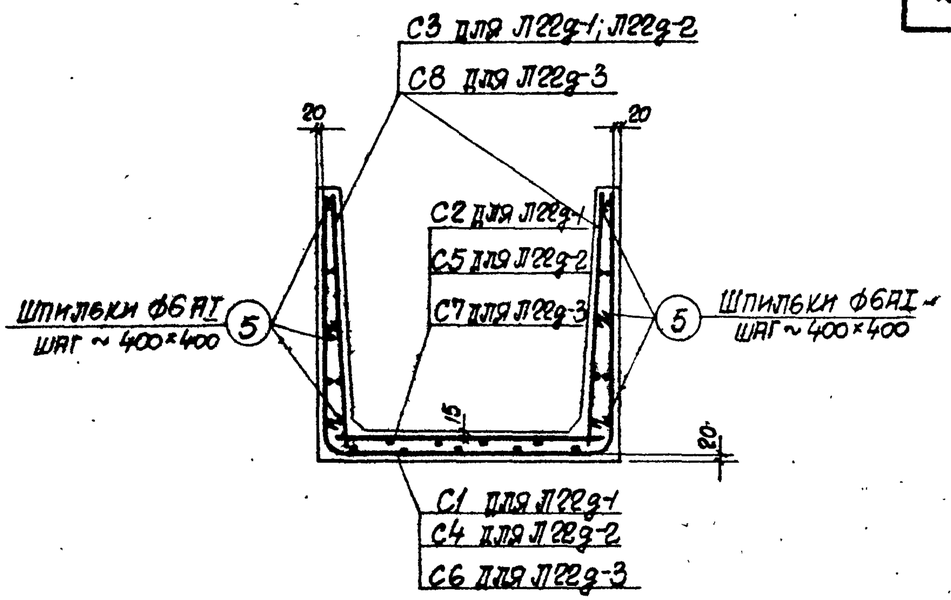

1-1 (Армирование)

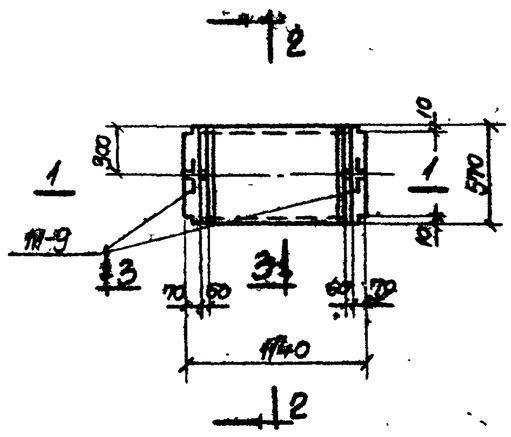

Л22g-1; Л22g-2; Л22g-3

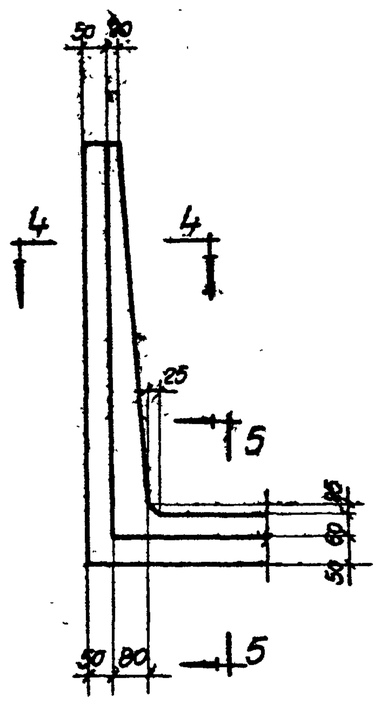

3-3

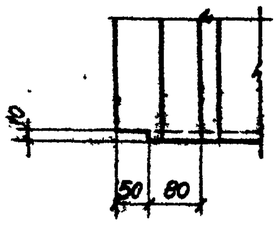

4-4

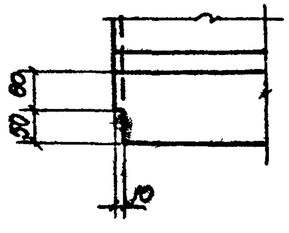

5-5

Выборка закладных элементов на один лоток

Марка лотка	Марка закладного элемента	Колич. шт.	№ листа
Л22g-1	М-9	2	54, вып. 2
Л22g-2	М-9	2	54, вып. 2
Л22g-3	М-9	2	54, вып. 2

Показатели на один лоток

Марка лотка	Вес т	Марка бетона	Объем бетона м³	Расход стали кг
Л22g-1	0.43	300	0.17	12.1
Л22g-2	0.43	300	0.17	16.2
Л22g-3	0.43	300	0.17	21.5

Примечание

1. Деталь установки закладных элементов М-9 приведена на листе 53 выпуска 2.
2. Спецификацию арматуры см. на листе 62.

Гл. инж. инст.	Козаровицкий	Бродский	
Нач. отдела	Бандос	Попяк	
Гл. констр. отд.	Спектор	Бирюков, Ломазова	
Гл. инж. пр.	Копштейн	Ломазова	
Рук. группы			
Ст. инженер		Бирюкова	
Инженер			
Исполнитель			
Проверил			

Дата выпуска 1965 г.

ТА 1965

Доборные лотки Л22g-1; Л22g-2; Л22g-3.
Опалубочные и арматурные чертежи

ИС-01-04
Выпуск 7
Лист 61

Спецификация арматуры на один лоток

Марка лотка	Марка и количество каркасов или сеток	№ поз.	Эскиз	Ф мм	Длина мм	Количество шт. в одном каркасе или сетке	Количество шт. в одном лотке	Общая длина м
Л22g-1	С1 (шт.1)	1	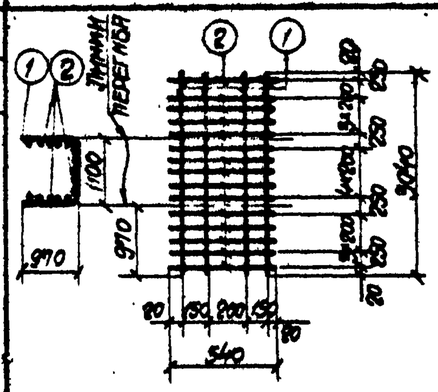	8АIII	3040	4	4	12.2
		2		4ВI	540	15	15	8.1
	С2 (шт.1)	2	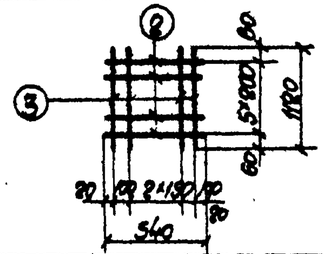	4ВI	540	6	6	3.2
		3		6АIII	1120	5	5	5.6
	С3 (шт.2)	2	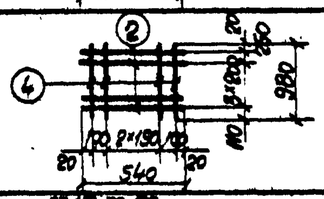	4ВI	540	5	10	5.4
		4		6АIII	980	5	10	9.8
	Отдельн. стержни	5	с интервалом 30	6АI	ср. 140	-	12	1.7
Л22g-2	С4 (шт.1)	6	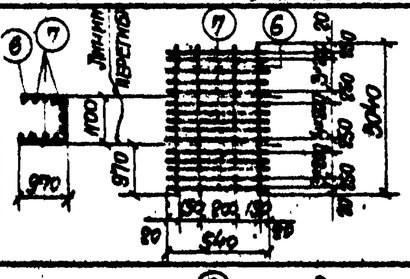	10АIII	3040	4	4	12.2
		7		5ВI	540	15	15	8.1
	С5 (шт.1)	2	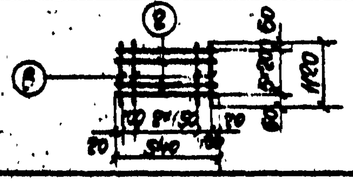	4ВI	540	6	6	3.2
		8		8АIII	1120	5	5	5.6
	С3 (шт.2)	2	См. выше	4ВI	540	5	10	5.4
		4		6АIII	980	5	10	9.8
	Отдельн. стержни	5	См. выше	6АI	ср. 140	-	12	1.7

Спецификация арматуры на один лоток

Марка лотка	Марка и количество каркасов или сеток	№ поз.	Эскиз	Ф мм	Длина мм	Количество шт. в одном каркасе или сетке	Количество шт. в одном лотке	Общая длина м
Л22g-3	С6 (шт.1)	6	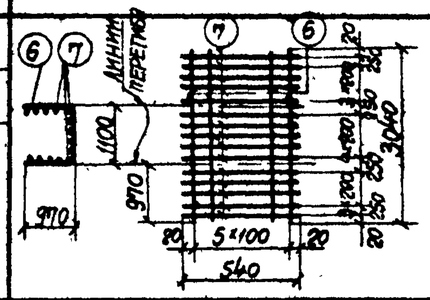	10АIII	3040	6	6	18.2
		7		5ВI	540	15	15	8.1
	С7 (шт.1)	7	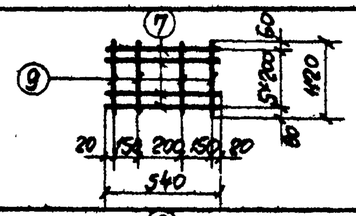	5ВI	540	6	6	3.2
		9		10АIII	1120	4	4	4.5
	С8 (шт.2)	2	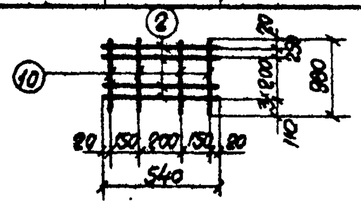	4ВI	540	5	10	5.4
		10		8АIII	980	4	8	7.8
	Отдельн. стержни	5	См. выше	6АI	ср. 140	-	12	1.7

Выборка стали на один лоток, кг

Марка лотка	Сталь класса А-II по ГОСТ 5781-61				Холоднотянутая проволока класса В-I по ГОСТ 6727-53			Сталь класса А-I по ГОСТ 5781-61					Всего
	Ф мм			Итого	Ф мм		Итого	Ф мм				Итого	
	6АIII	8АIII	10АIII		4ВI	5ВI		6АI	10АI				
Л22g-1	3.4	4.8	—	8.2	1.7	—	1.7	0.4	1.8			2.2	12.1
Л22g-2	2.2	2.2	7.5	11.9	0.8	1.3	2.1	0.4	1.8			2.2	16.2
Л22g-3	—	3.1	14.0	17.1	0.5	1.7	2.2	0.4	1.8			2.2	21.5

Гл. инж. инст.	Коврижницкий		
Нач. отдела	Брецос		
Гл. констр. отд.	Стектор		
Гл. инж. пр.	Копстейн		
Дата выпуска	1965 г.		
Рук. группы	Бродский		
Ст. инженер	Поляк		
Рассчитал	Бирюкова		
Исполнитель	Помазова		
Проверил	Бирюкова		

ТА 1965

Доборные лотки Л22g-1; Л22g-2; Л22g-3.
Спецификация арматуры

ИС-01-04 Выпуск 7 Лист 62

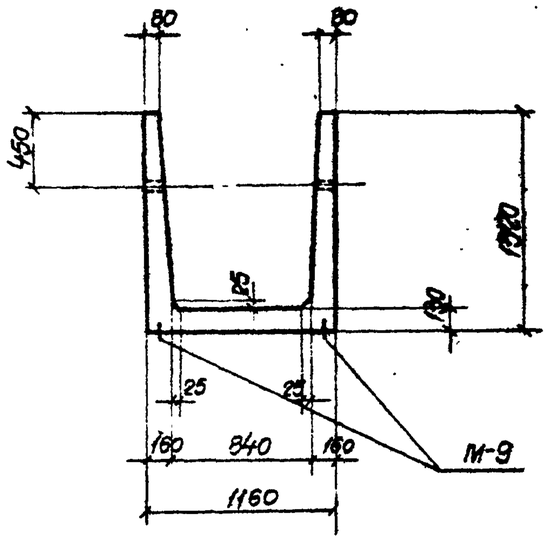

1-1

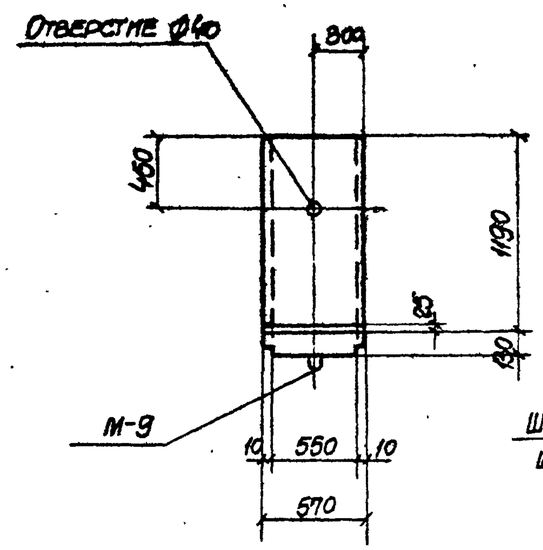

2-2

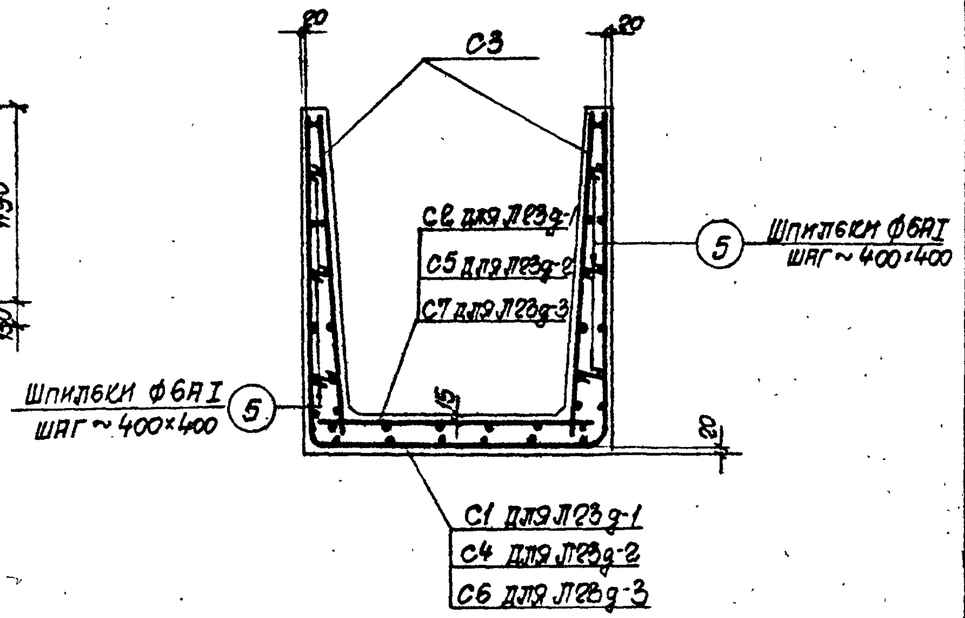

1-1 (Армирование)

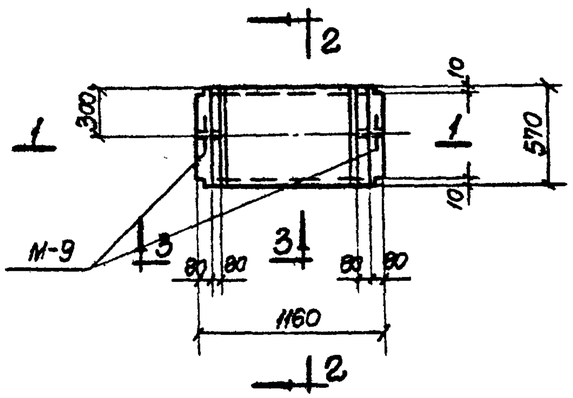

Л23g-1; Л23g-2; Л23g-3

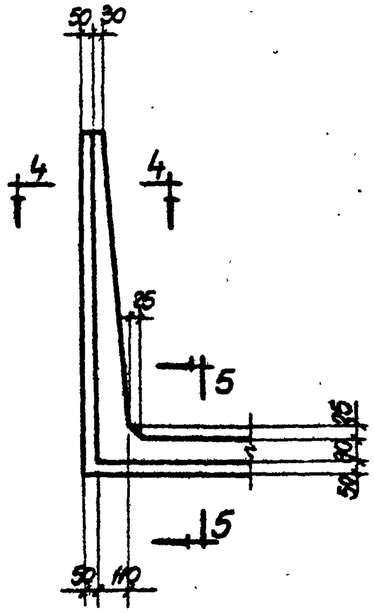

3-3

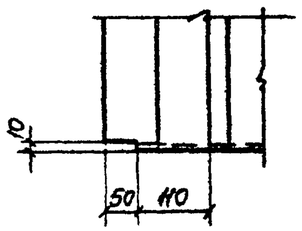

4-4

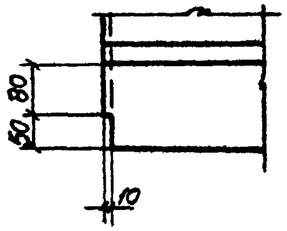

5-5

Выборка закладных элементов на один лоток

Марка лотка	Марка закладного элемента	Колич. шт.	№ листа
Л23g-1	М-9	2	54, вып. 2
Л23g-2	М-9	2	54, вып. 2
Л23g-3	М-9	2	54, вып. 2

Показатели на один лоток

Марка лотка	Вес т	Марка бетона	Объем бетона $м^3$	Расход стали кг
Л23g-1	0.63	300	0.25	17.1
Л23g-2	0.63	300	0.25	22.4
Л23g-3	0.63	300	0.25	25.2

Примечания

1. Деталь установки закладного элемента М-9 приведена на листе 53 выпуска 2.
2. Спецификацию арматуры см. на листе 64.

Гл. инж. инст.	Изаровицкий		
Нач. отдела	Бандос		
Гл. констр. отд.	Спектор		
Гл. инж. пр.	Копштейн		
Дата выпуска		1965г	
Рук. группы	Бродский		
Ст. инженер	Полук		
Рассчитал	Бирюкова		
Исполнитель	Ломазова		
Проверил	Бирюкова		

ТА 1965

Доборные лотки Л23g-1; Л23g-2; Л23g-3.
Опалубочные и арматурные чертежи

ИС-01-04
Выпуск 7
Лист 63

Спецификация арматуры на один лоток

Марка лотка	Марка и колич. каркасов или сеток	N поз	Эскиз	Ф мм	Длина мм	Колич. шт. в одн. каркасе или сетке	Колич. шт. в одном лотке	Общая длина м
Л23g-1	С1 (шт. 1)	1	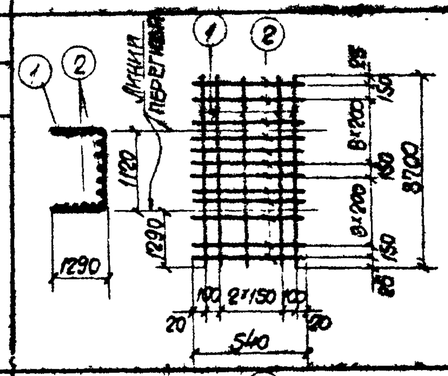	8AIII	3700	5	5	18.5
		2		4BI	540	20	20	10.8
	С2 (шт. 1)	2	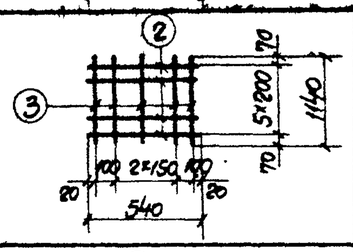	4BI	540	6	6	3.2
		3		6AIII	1140	5	5	5.7
	С3 (шт. 2)	2	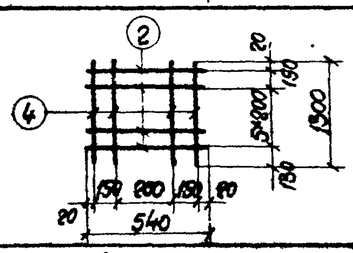	4BI	540	7	14	7.6
		4		8AIII	1300	4	8	10.4
	Отделен. стержни	5	от 140 до 200 с интерв. 30	6AI	ср. 170	-	12	2.1
Л23g-2	С4 (шт. 1)	6	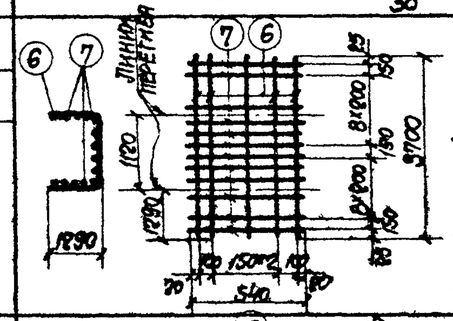	10AIII	3700	5	5	18.5
		7		5BI	540	20	20	10.8
	С5 (шт. 1)	2	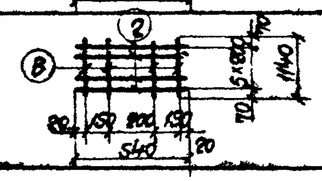	4BI	540	6	6	3.2
		8		8AIII	1140	4	4	4.6
	С3 (шт. 2)	2	См. выше	4BI	540	7	14	7.6
		4		8AIII	1300	4	8	10.4
	Отделен. стержни	5	См. выше	6AI	ср. 170	-	12	2.1

Спецификация арматуры на один лоток

Марка лотка	Марка и колич. каркасов или сеток	N поз.	Эскиз	Ф мм	Длина мм	Колич. шт. в одн. каркасе или сетке	Колич. шт. в одном лотке	Общая длина м
Л23g-3	С6 (шт. 1)	6	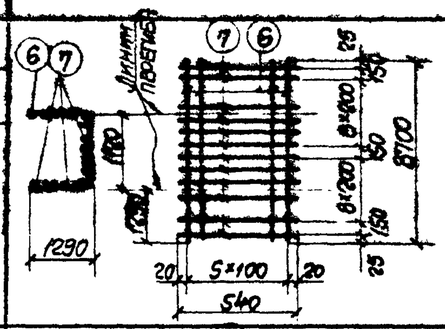	10AIII	3700	6	6	22.2
		7		5BI	540	20	20	10.8
	С7 (шт. 1)	2	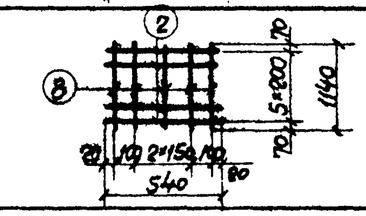	4BI	540	6	6	3.2
		8		8AIII	1140	5	5	5.7
	С3 (шт. 2)	2	См. выше	4BI	540	7	14	7.6
		4		8AIII	1300	4	8	10.4
	Отделен. стержни	5	См. выше	6AI	ср. 170	—	12	2.1

Выборка стали на один лоток, кг

Марка лотка	Сталь класса A-III по ГОСТ 5781-61				Холоднотянутая проволока класса B-I по ГОСТ 6727-53			Сталь класса A-I по ГОСТ 5781-61					Всего
	Ф мм			Итого	Ф мм		Итого	Ф мм				Итого	
	6AIII	8AIII	10AIII		4BI	5BI		6AI	10AI				
Л23g-1	1.3	11.4	-	12.7	2.1	-	2.1	0.5	1.8			2.3	17.1
Л23g-2	-	5.9	11.4	17.3	1.1	1.7	2.8	0.5	1.8			2.3	22.4
Л23g-3	-	6.4	12.7	20.1	1.1	1.7	2.8	0.5	1.8			2.3	25.2

Гл. инж. инст.	Козловицкий		
Нач. отдела	Баннос		
Гл. конст. отд.	Спектор		
Гл. инж. пр.	Копштейн		
Дата выпуска	1965 г.		
Рук. группы	Полос		
Ст. инженер	Бурыкова		
Рассчитал	Ломазова		
Исполнитель	Ломазова		
Проверил	Бирюкова		

ТА 1965

Доборные лотки Л23g-1; Л23g-2; Л23g-3.
Спецификация арматуры

ИС-01-04 Выпуск 7 Лист 67

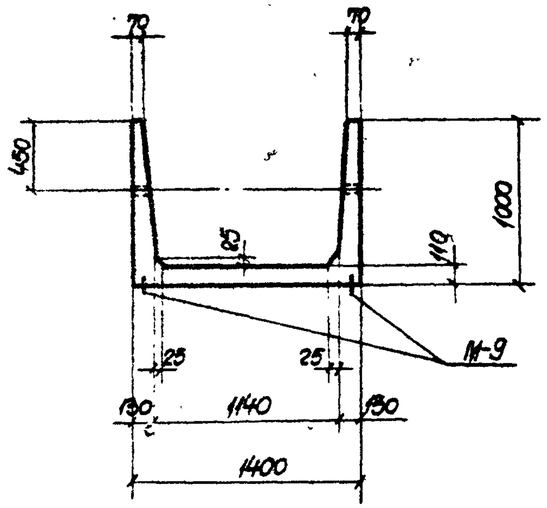

1-1

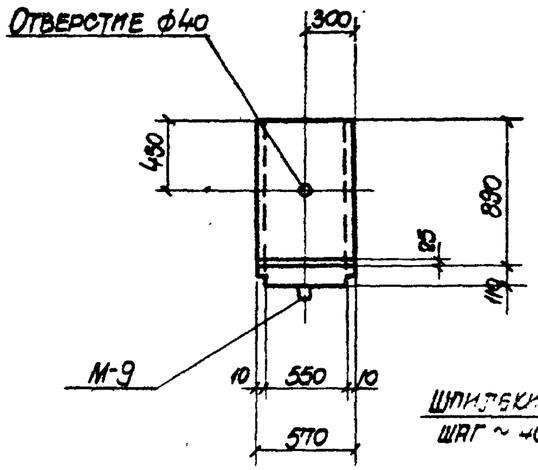

2-2

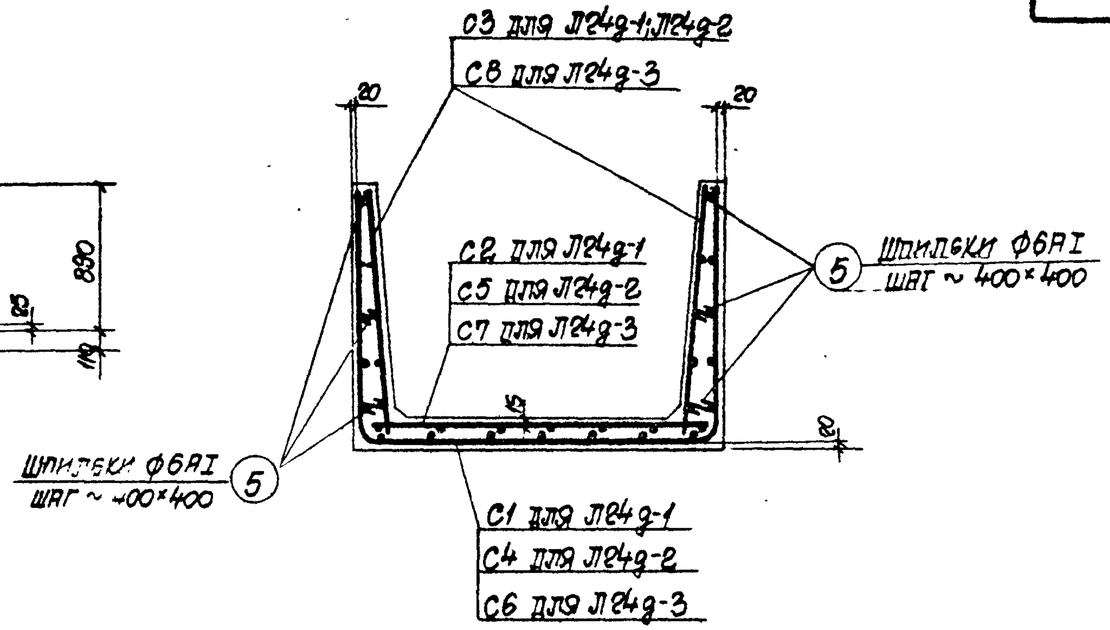

1-1 (Армирование)

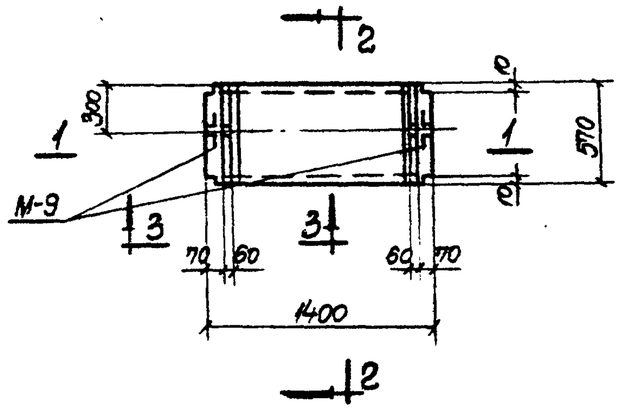

Л24g-1; Л24g-2; Л24 g-3

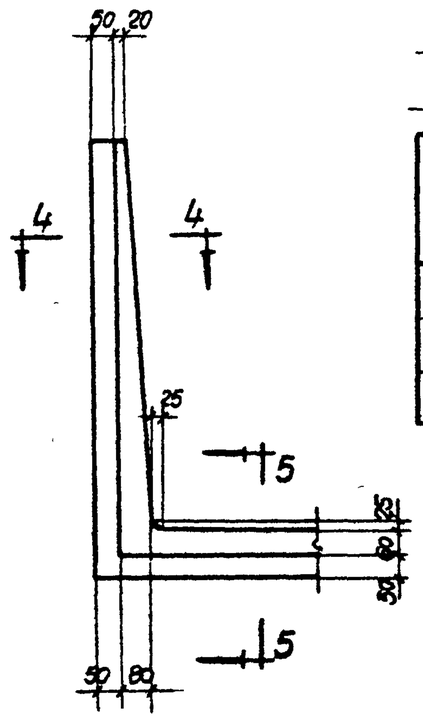

3-3

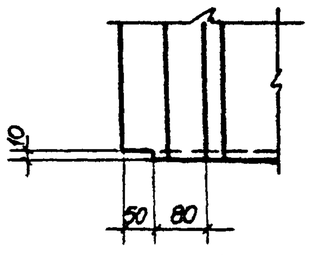

4-4

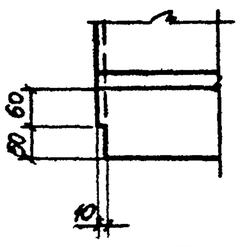

5-5

Выборка закладных элементов на один лоток

Марка лотка	Марка закладного элемента	Колич. шт	N листа
Л24g-1	М-9	2	54, вып.2
Л24g-2	М-9	2	54, вып.2
Л24g-3	М-9	2	54, вып.2

Показатели на один лоток

Марка лотка	Вес т	Марка бетона	Объем бетона $м^3$	Расход стали кг
Л24g-1	0.48	300	0.19	12.9
Л24g-2	0.48	300	0.19	17.5
Л24g-3	0.48	300	0.19	24.3

Примечания

1. Детали установки закладных элементов М-9 приведена на листе 53 выпуска 2.
2. Спецификацию арматуры см. на листе 66.

ТА 1965	Доборные лотки Л24g-1; Л24g-2; Л24g-3. Опалубочные и арматурные чертежи	ИС-01-04 Выпуск 7	
		Лист	65

Гл. инж. инст.	Козаровицкий	Бродский	
Нач. отдела	Бандос	Поляк	
Гл. констр. отд.	Спектор	Строкова	
Гл. инж. пр.	Копштейн	Ломазова	
		Ломазова	
Дух группы	Ст. инженер	Бирюкова	
	Рассчитал		
	Исполнитель		
	Проверил		

Дата выпуска 1965г

Спецификация арматуры на один лоток

Марка лотка	Марка и колич. каркасов или сеток	N поз.	Эскиз	Ф мм	Длина мм	Колич. шт. в одн. каркасе или сетке	Колич. шт. в одном лотке	Общая длина м
Л24g-1	С1 (шт.1)	1	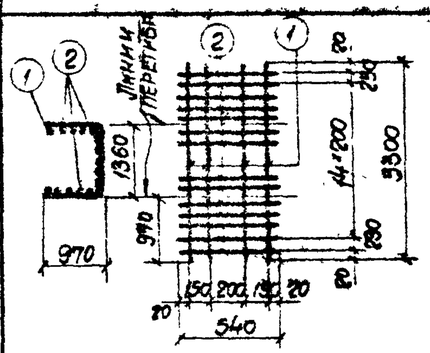	8AIII	3300	4	4	13.2
		2		4BI	540	17	17	9.2
	С2 (шт.1)	2	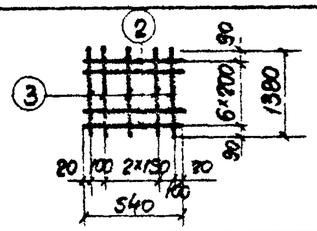	4BI	540	7	7	3.8
		3		6AIII	1380	5	5	6.9
	С3 (шт.2)	2	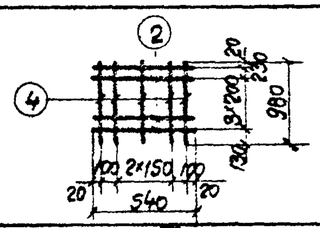	4BI	540	5	10	5.4
		4		6AIII	980	5	10	9.8
	Отдельн. стержни	5	от 110 до 170 с интерв. 30	6AI	ср. 140	-	12	1.7
Л24g-2	С4 (шт.1)	6	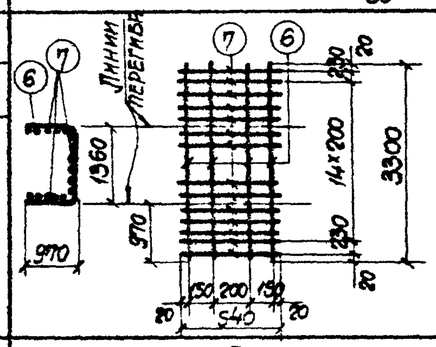	10AIII	3300	4	4	13.2
		7		5BI	540	17	17	9.2
	С5 (шт.1)	2	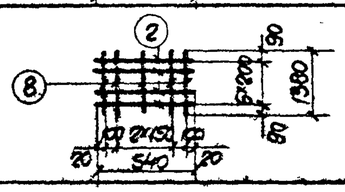	4BI	540	7	7	3.8
		8		8AIII	1380	5	5	6.9
	С3 (шт.2)	2	См. выше	4BI	540	5	10	5.4
		4		6AIII	980	5	10	9.8
	Отдельн. стержни	5	См. выше	6AI	ср. 140	-	12	1.7

Спецификация арматуры на один лоток

Марка лотка	Марка и колич. каркасов или сеток	N поз.	Эскиз	Ф мм	Длина мм	Колич. шт. в одн. каркасе или сетке	Колич. шт. в одном лотке	Общая длина м
Л24g-3	С6 (шт.1)	6	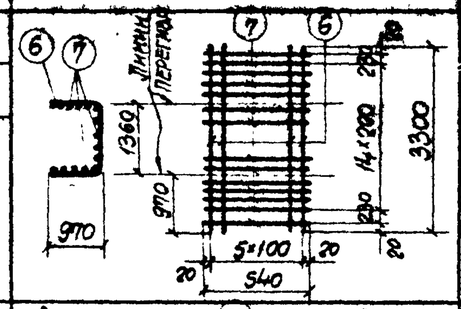	10AIII	3300	6	6	19.8
		7		5BI	540	17	17	9.2
	С7 (шт.1)	7	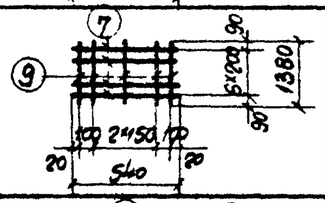	5BI	540	7	7	3.8
		9		10AIII	1380	5	5	6.9
	С8 (шт.2)	2	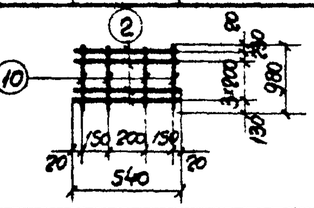	4BI	540	5	10	5.4
		10		8AIII	980	4	8	7.9
	Отдельн. стержни	5	См. выше	6AI	ср. 140	-	12	1.7

Выборка стали на один лоток, кг

Марка лотка	Сталь класса A-III по ГОСТ 5781-61				Холоднотянутая проволока класса B-I по ГОСТ 6727-53			Сталь класса A-I по ГОСТ 5781-61					
	Ф мм			Итого	Ф мм		Итого	Ф мм				Итого	Всего
	6AIII	8AIII	10AIII		4BI	5BI		6AI	10AI				
Л24g-1	3.7	5.2	-	8.9	1.8	-	1.8	0.4	1.8			2.2	12.9
Л24g-2	2.2	2.7	8.1	13.0	0.9	1.4	2.3	0.4	1.8			2.2	17.5
Л24g-3	-	3.1	16.5	19.6	0.5	2.0	2.5	0.4	1.8			2.2	24.3

Гл. инж. мест.	Козаровицкий		
Нач. отдела	Бандос		
Гл. констр. отд.	Спектор		
Гл. инж. пр.	Копштейн		
Дата выпуска	1965 г.		
Руц. группы	Бродский		
Ст. инженер	Поляк		
Рассчитал	Бирюкова		
Исполнитель	Ломазова		
Проверил	Бирюкова		

ТА 1965

Доборные лотки Л24g-1; Л24g-2; Л24g-3.
Спецификация арматуры

ИС-01-04 Выпуск 77
Лист 65

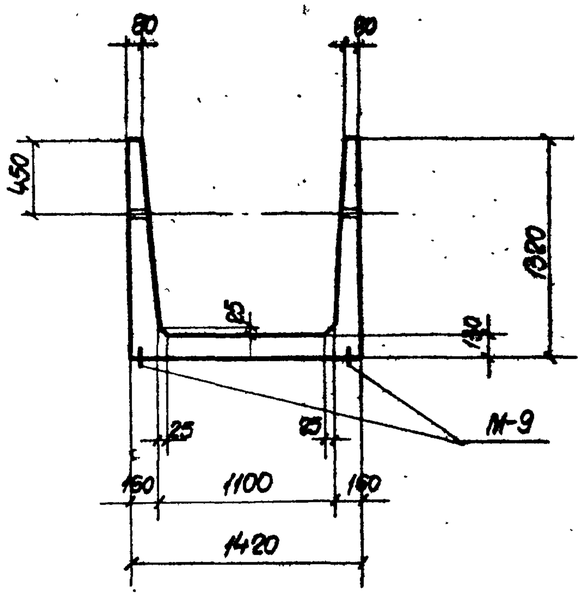

1-1

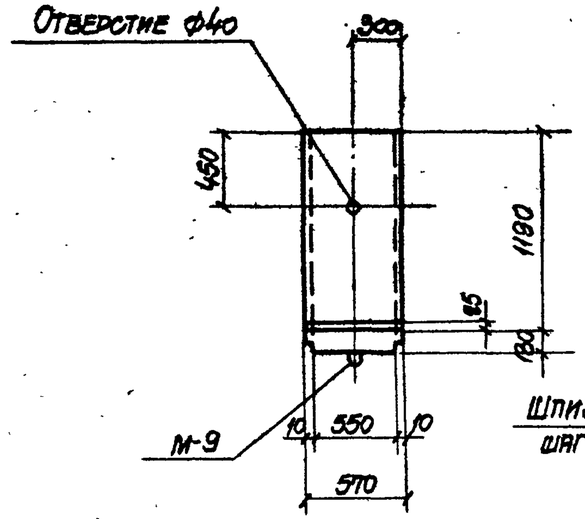

2-2

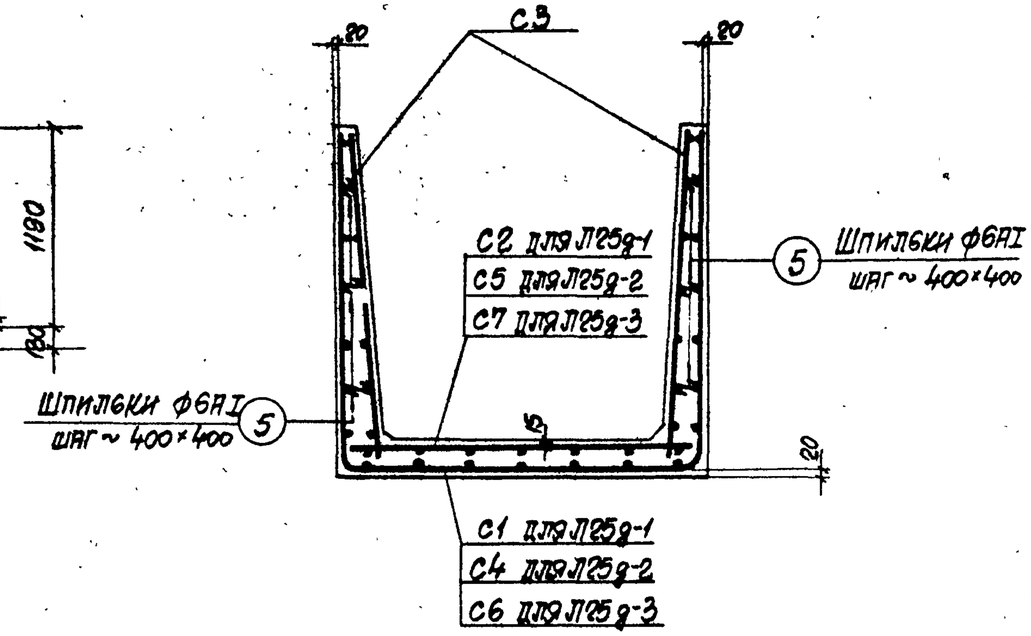

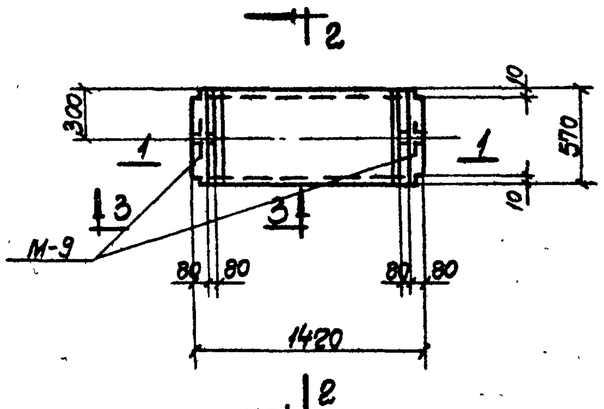

Л25д-1; Л25д-2; Л25д-3

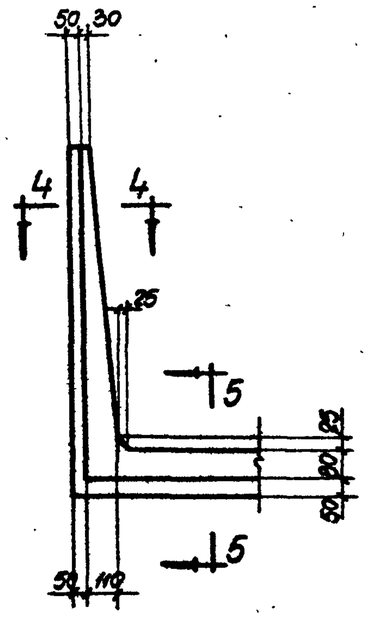

3-3

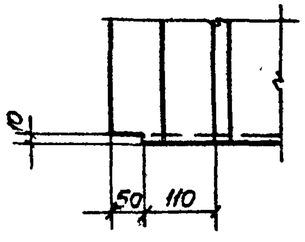

4-4

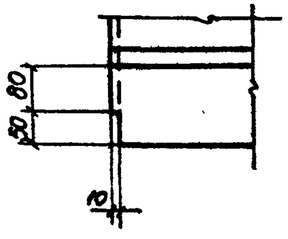

5-5

Выборка закладных элементов на один лоток

Марка лотка	Марка закладного элемента	Колич. шт.	№ листа
Л25д-1	М-9	2	54, вып.2
Л25д-2	М-9	2	54, вып.2
Л25д-3	М-9	2	54, вып.2

Показатели на один лоток

Марка лотка	Вес т	Марка бетона	Объем бетона $м^3$	Расход стали кг
Л25д-1	0.68	300	0.27	18.1
Л25д-2	0.68	300	0.27	23.6
Л25д-3	0.68	300	0.27	27.6

Примечания

1. Детали установки закладных элементов М-9 приведены на листе 53 выпуска 2.
2. Спецификацию арматуры см. на листе 68.

Гл. инж. инст.	Козаровицкий		
Нач. отдела	Бандос		
Гл. констр. отд.	Спектор		
Гл. инж. пр.	Колштейн		
Дата выпуска			
Бродский			
Рук. группы	Поляк		
Ст. инженер	Бирюкова		
Рассчитал	Ломазова		
Исполнитель	Бирюкова		
Проверил			
1965 г.			

ТП 1965

Доборные лотки Л25д-1; Л25д-2; Л25д-3. Опалубочные и арматурные чертежи

ИС-01-04 Выпуск 7

Лист 67

Спецификация арматуры на один лоток

Марка лотка	Марка и колич. каркасов или сеток	N поз.	Эскиз	ф мм	Длина мм	Колич. шт. в одн. каркасе или сетке	Колич. шт. в одном лотке	Общая длина м
Л25g-1	С1 (шт.1)	1	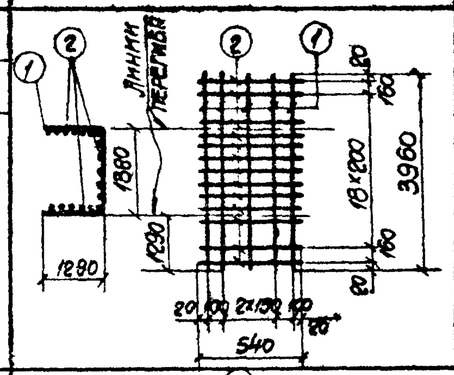	8АIII	3960	5	5	19.8
		2		4ВI	540	21	21	11.3
	С2 (шт.1)	2	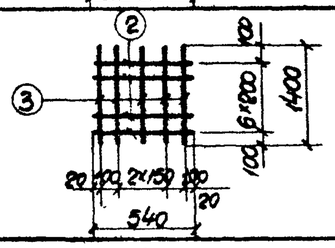	4ВI	540	7	7	3.8
		3		6АIII	1400	5	5	7.0
	С3 (шт.2)	2	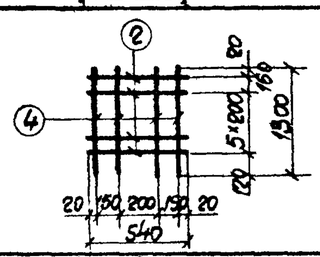	4ВI	540	7	14	7.6
		4		8АIII	1300	4	8	10.4
	Отдельн. стержни	5	от 140 до 200 с интерв. 30	6АI	ср. 170	–	12	2.1
Л25g-2	С4 (шт.1)	6	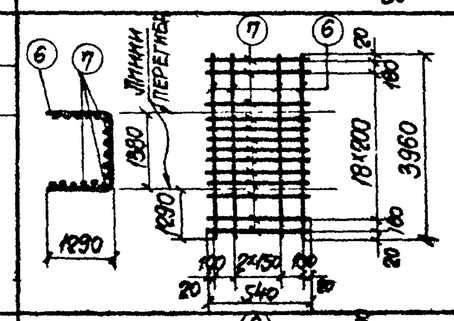	10АIII	3960	5	5	19.8
		7		5ВI	540	21	21	11.3
	С5 (шт.1)	2	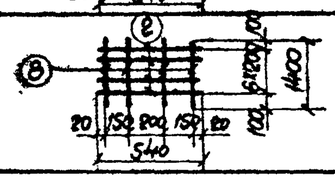	4ВI	540	7	7	3.8
		8		8АIII	1400	4	4	5.6
	С3 (шт.2)	2	См. выше	4ВI	540	7	14	7.6
		4		8АIII	1300	4	8	10.4
	Отдельн. стержни	5	См. выше	6АI	ср. 170	–	12	2.1

Спецификация арматуры на один лоток

Марка лотка	Марка и колич. каркасов или сеток	N поз.	Эскиз	ф мм	Длина мм	Колич. шт. в одн. каркасе или сетке	Колич. шт. в одном лотке	Общая длина м
Л25g-3	С6 (шт.1)	6	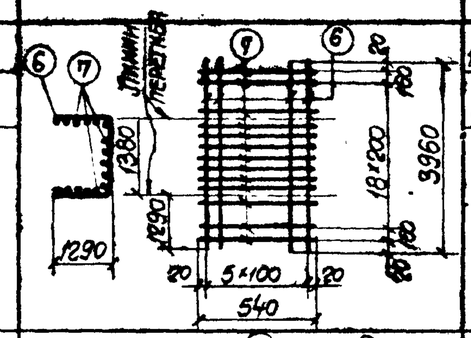	10АIII	3960	6	6	23.8
		7		5ВI	540	21	21	11.3
	С7 (шт.1)	7	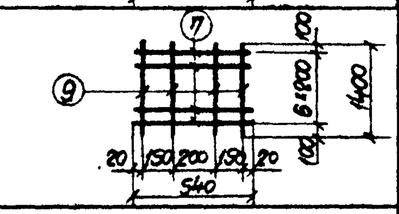	5ВI	540	7	7	3.8
		9		10АIII	1400	4	4	5.6
	С3 (шт.2)	2	См. выше	4ВI	540	7	14	7.6
		4		8АIII	1300	4	8	10.4
	Отдельн. стержни	5	См. выше	6АI	ср. 170	–	12	2.1

Выборка стали на один лоток, кг

Марка лотка	Сталь класса А-III по ГОСТ 5781-61				Холоднотянутая проволока класса В-I по ГОСТ 6727-53			Сталь класса А-I по ГОСТ 5781-61			Всего
	ф мм			Итого	ф мм		Итого	ф мм		Итого	
	6АIII	8АIII	10АIII		4ВI	5ВI		6АI	10АI		
Л25g-1	1.6	11.9	–	13.5	2.3	–	2.3	0.5	1.8	2.3	18.1
Л25g-2	–	6.3	12.2	18.5	1.1	1.7	2.8	0.5	1.8	2.3	23.6
Л25g-3	–	4.1	18.1	22.2	0.8	2.3	3.1	0.5	1.8	2.3	27.6

Гл. инж. инст.	Бродский	Рук. группы	Поляк
Нач. отдела	Гирфанова	Ст. инженер	Бирюкова
Гл. констр. отд.	Спектор	Рассчитал	Ломазова
Гл. инж. пр.	Копштейн	Исполнитель	Ломазова
Дата выпуска	1965 г.	Проверил	Бирюкова
Изаровицкий			
Бандос			

ТА 1965

Доборные лотки Л25g-1; Л25g-2; Л25g-3.
Спецификация арматуры

ИС-01-04
Выпуск 7
Лист 68

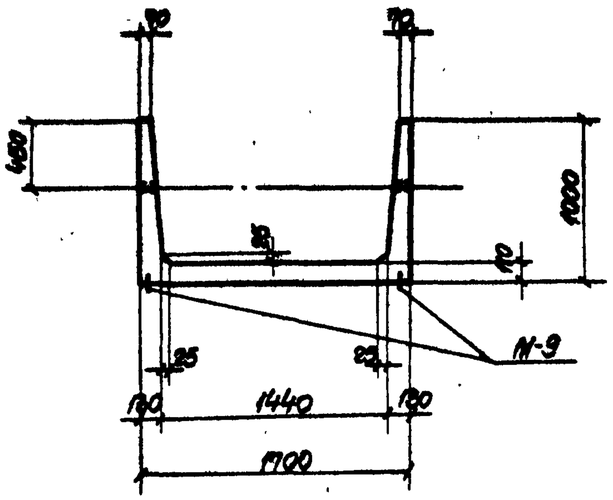

1-1

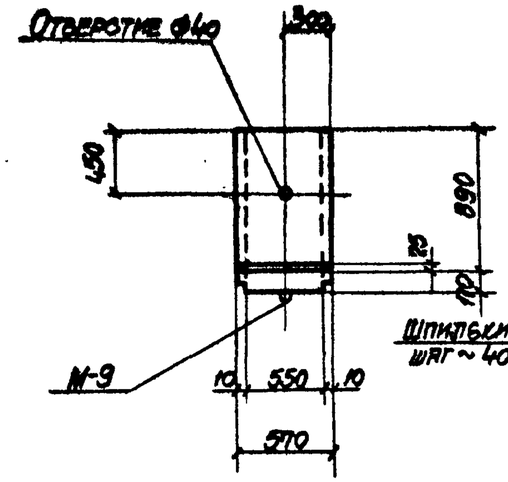

2-2

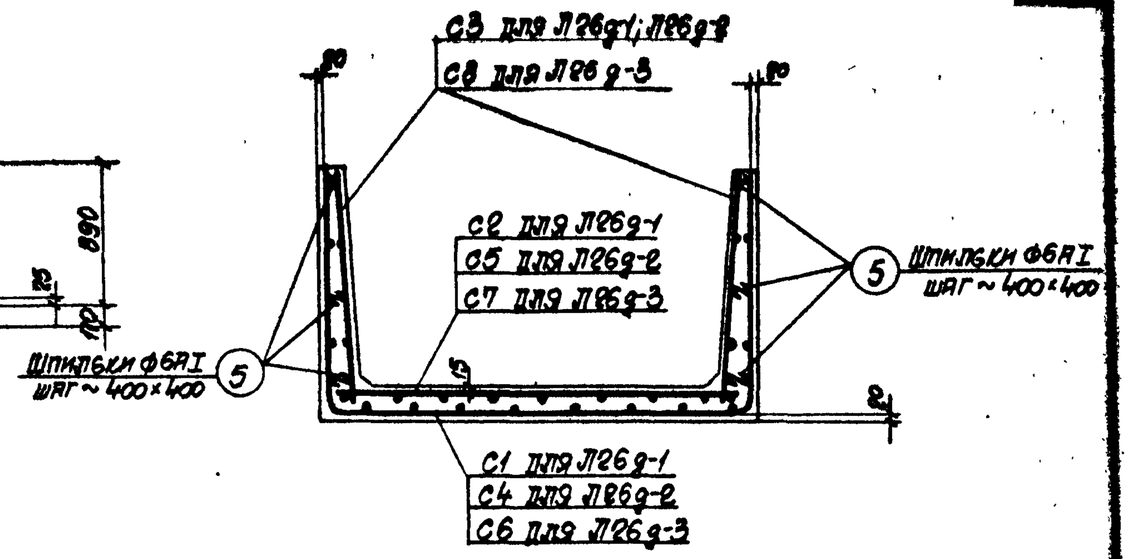

1-1 (Армирование)

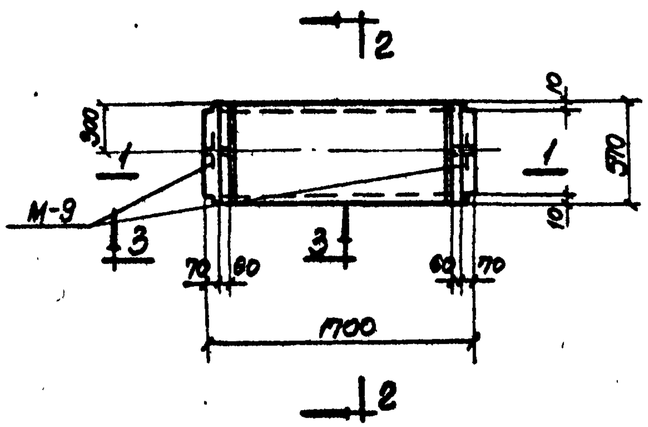

Л26g-1; Л26g-2; Л26g-3

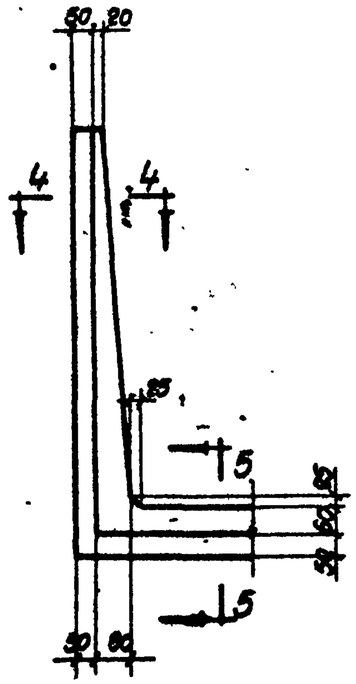

3-3

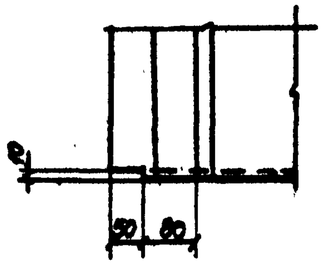

4-4

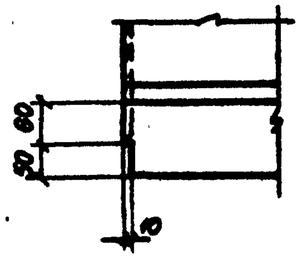

5-5

Выборка закладных элементов на один лоток

Марка лотка	Марка закладного элемента	Количество шт.	№ листа
Л26g-1	М-9	2	54, вып. 2
Л26g-2	М-9	2	54, вып. 2
Л26g-3	М-9	2	54, вып. 2

Показатели на один лоток

Марка лотка	Вес т	Марка бетона	Объем бетона $м^3$	Расход стали кг
Л26g-1	0.53	300	0.21	14.7
Л26g-2	0.53	300	0.21	20.2
Л26g-3	0.53	300	0.21	26.6

Примечания.

1. Детали установки закладных элементов М-9 приведены на листе 53 выпуска 2.
2. Спецификацию арматуры см. на листе 70.

ТА 1965	Доборные лотки Л26g-1; Л26g-2; Л26g-3. Опалубочные и арматурные чертежи	ИС-01-04 Выпуск 7	Лист 69

Гл. инж. инст.	Кондрашкин		
Нач. отдела	Винтос		
Гл. констр. отд.	Спесцов		
Гл. инж. пр.	Цыштейн		
Дата выпуска	1965 г.		
Бродский			
Руц группы	Ст. инженер	Рассинтал	Исполнитель
Подгорк			
Жижкова			
Ломазова			
Бирюкова			
Проверил			

Спецификация арматуры на один лоток

Марка лотка	Марка и колич. каркасов или сеток	N поз.	Эскиз	ф мм	Длина мм	Колич. шт. В одн. каркасе или сетке	Колич. шт. В одном лотке	Общая длина м
Л26g-1	С1 (шт. 1)	1	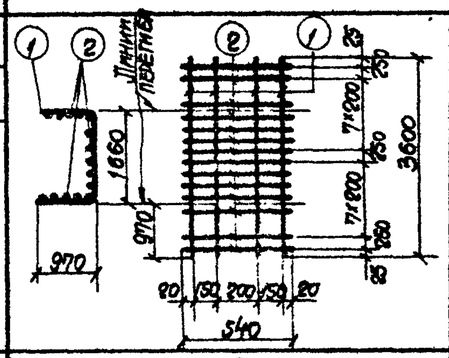	8АIII	3600	4	4	14.4
		2		4ВI	540	18	18	9.7
	С2 (шт. 1)	2	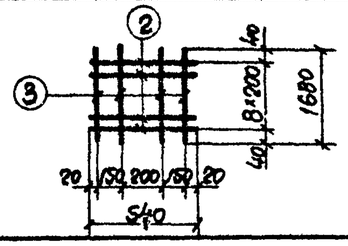	4ВI	540	9	9	4.9
		3		8АIII	1680	4	4	6.7
	С3 (шт. 2)	2	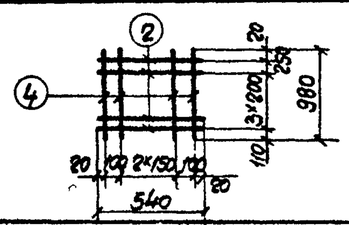	4ВI	540	5	10	5.4
		4		6АIII	980	5	10	9.8
	Отдельн. стержни	5	от 110 до 170 с интерв. 30	6АI	ср. 140	–	12	1.7
Л26g-2	С4 (шт. 1)	6	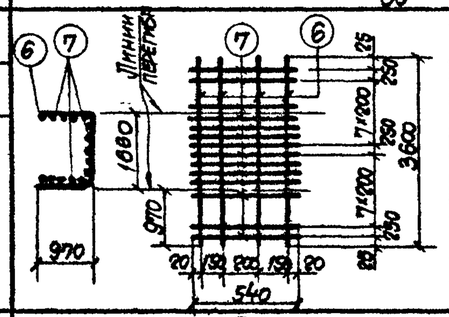	10АIII	3600	4	4	14.4
		7		5ВI	540	18	18	9.7
	С5 (шт. 1)	7	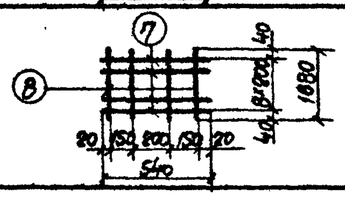	5ВI	540	9	9	4.9
		8		10АIII	1680	4	4	6.7
	С3 (шт. 2)	2	См. выше	4ВI	540	5	10	5.4
		4		6АIII	980	5	10	9.8
	Отдельн. стержни	5	См. выше	6АI	ср. 140	–	12	1.7

Спецификация арматуры на один лоток

Марка лотка	Марка и колич. каркасов или сеток	N поз.	Эскиз	ф мм	Длина мм	Колич. шт. В одн. каркасе или сетке	Колич. шт. В одном лотке	Общая длина м
Л26g-3	С6 (шт. 1)	6	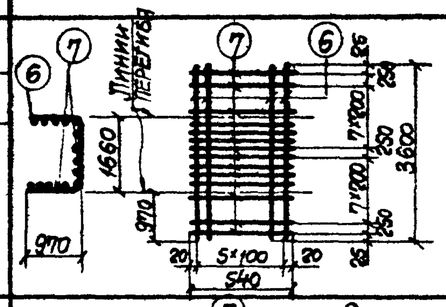	10АIII	3600	6	6	21.6
		7		5ВI	540	18	18	9.7
	С7 (шт. 1)	7	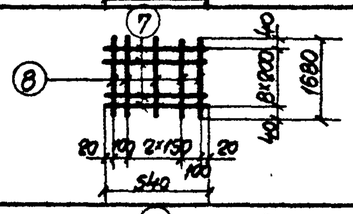	5ВI	540	9	9	4.9
		8		10АIII	1680	5	5	8.4
	С8 (шт. 2)	2	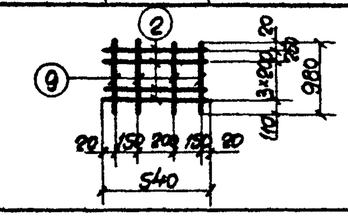	4ВI	540	5	10	5.4
		9		8АIII	980	4	8	7.8
	Отдельн. стержни	5	См. выше	6АI	ср. 140	–	12	1.7

Выборка стали на один лоток, кг

Марка лотка	Сталь класса А-III по ГОСТ 5781-61				Холоднотянутая проволока класса В-I по ГОСТ 6727-53			Сталь класса А-I по ГОСТ 5781-61.					Всего
	ф мм				ф мм			ф мм					
	6АIII	8АIII	10АIII	Итого	4ВI	5ВI	Итого	6АI	10АI			Итого	
Л26g-1	2.2	8.3	–	10.5	2.0	–	2.0	0.4	1.8			2.2	14.7
Л26g-2	2.2	–	13.0	15.2	0.5	2.3	2.8	0.4	1.8			2.2	20.2
Л26g-3	–	3.1	18.5	21.6	0.5	2.3	2.8	0.4	1.8			2.2	26.6

ТА 1965	Доборные лотки Л26g-1; Л26g-2; Л26g-3. Спецификация арматуры	ИС-01-04 Выпуск 7 Лист 70

Гл. инж. инст.	Козаровицкий	
Нач. отдела	Бродский	Поляк
Гл. констр. отд.	Бандос	Бирюкова
Гл. инж. пр.	Стектор	Ломазова
Руц. группы	Ст. инженер	Рассчитал
	Копштейн	Исполнитель
		Бирюкова
		Проверил
Дата выпуска	1965 г.	

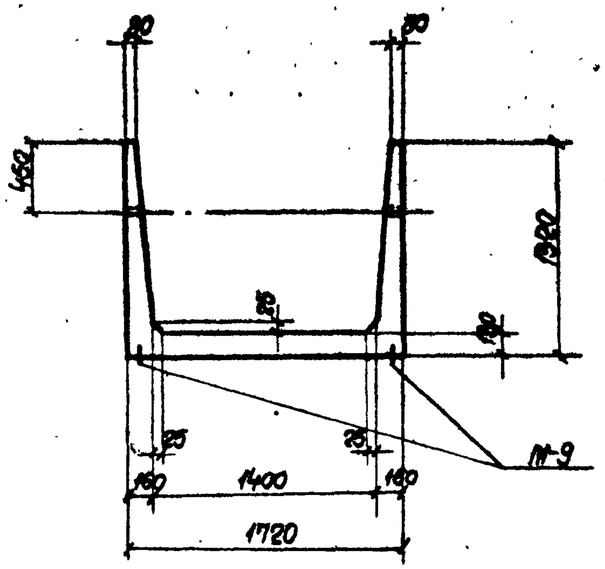

1-1

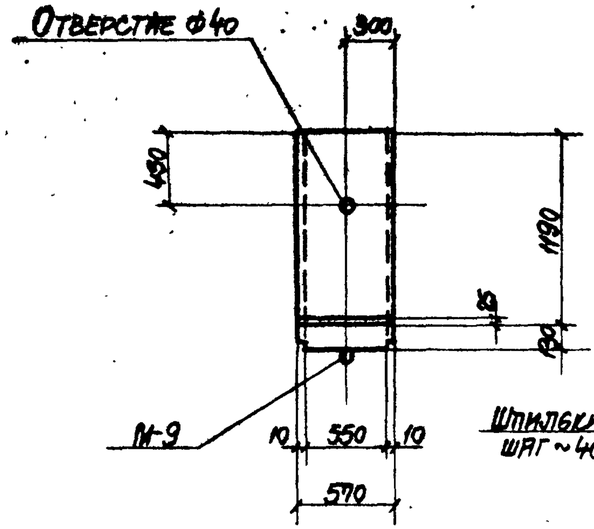

2-2

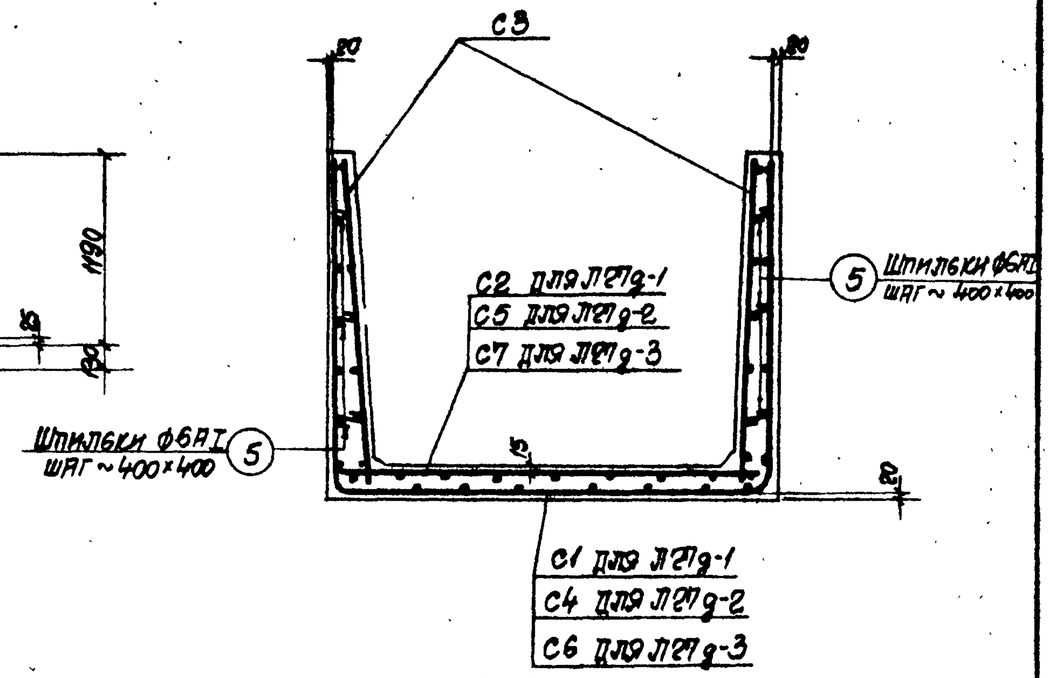

1-1 (Армирование)

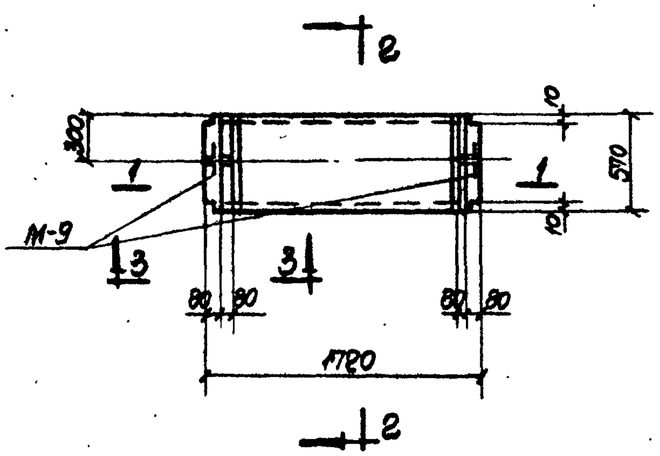

Л27g-1; Л27g-2; Л27g-3

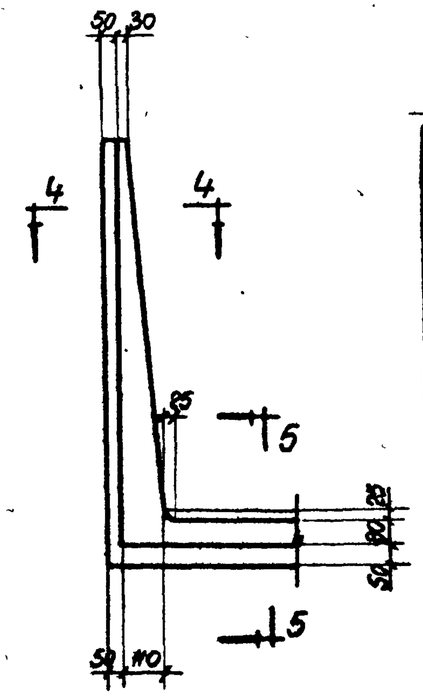

3-3

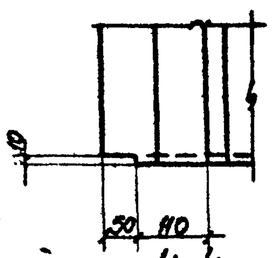

4-4

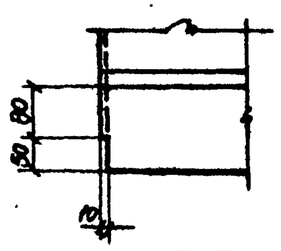

5-5

Выборка закладных элементов на один лоток

Марка лотка	Марка закладного элемента	Количество шт.	№ листа
Л27g-1	М-9	2	54, вып. 2
Л27g-2	М-9	2	54, вып. 2
Л27g-3	М-9	2	54, вып. 2

Показатели на один лоток

Марка лотка	Вес т	Марка бетона	Объем бетона $м^3$	Расход стали кг
Л27g-1	0.73	300	0.29	19.9
Л27g-2	0.73	300	0.29	25.9
Л27g-3	0.73	300	0.29	30.8

Примечания

1. Деталь установки закладных элементов М-9 приведена на листе 53 выпуска 2.
2. Спецификацию арматуры см. на листе 72.

Гл. инж. инст.	Казаровицкий		
Нач. отдела	Бандос		
Гл. констр. отд.	Спектор		
Гл. инж. пр.	Копштейн		
Дата выпуска			1965г.
Рук. группы	Бродский		
Ст. инженер	Поляк		
Рассчитал	Баранова, Ломазова		
Исполнитель	Ломазова		
Проверил	Бирюкова		

ТА 1965

Доборные лотки Л27g-1; Л27g-2; Л27g-3.
Опалубочные и арматурные чертежи

ИС-01-04
Выпуск 7
Лист 71

Спецификация арматуры на один лоток

Марка лотка	Марка и колич. каркасов или сеток	N поз.	Эскиз	ф мм	Длина мм	Колич. шт. в одн. каркасе или сетке	Колич. шт. в одном лотке	Общая длина м
ЛГ27g-1	С1 (шт.1)	1	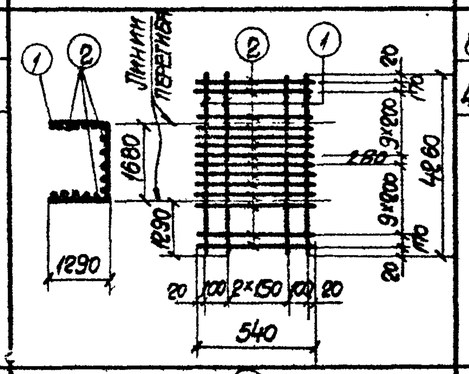	8АIII	4260	5	5	21.3
		2		4ВI	540	22	22	11.9
	С2 (шт.1)	2	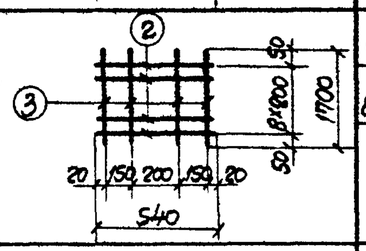	4ВI	540	9	9	4.9
		3		8АIII	1700	4	4	6.8
	С3 (шт.2)	2	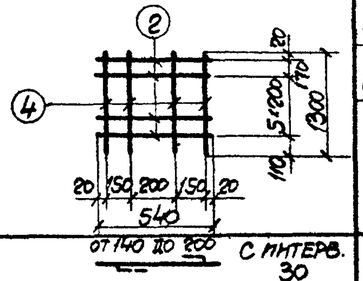	4ВI	540	7	14	7.6
		4		8АIII	1300	4	8	10.4
	Отделн. стержни	5	от 140 до 200 с интерв. 30	6АI	ср. 170	-	12	2.1
ЛГ27g-2	С4 (шт.1)	6	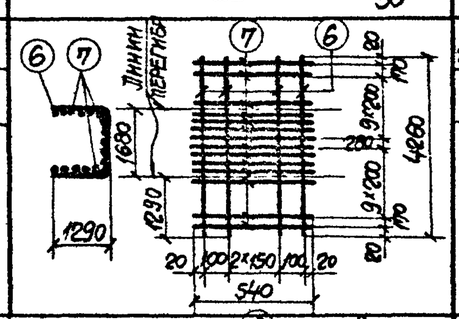	10АIII	4260	5	5	21.3
		7		5ВI	540	22	22	11.9
	С5 (шт.1)	2	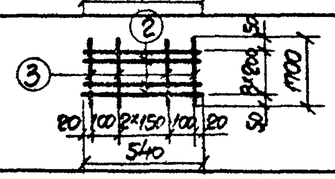	4ВI	540	9	9	4.9
		3		8АIII	1700	5	5	8.5
	С3 (шт.2)	2	См. выше	4ВI	540	7	14	7.6
		4		8АIII	1300	4	8	10.4
	Отделн. стержни	5	См. выше	6АI	ср. 170	-	12	2.1

Спецификация арматуры на один лоток

81

Марка лотка	Марка и колич. каркасов или сеток	N поз.	Эскиз	ф мм	Длина мм	Колич. шт. в одн. каркасе или сетке	Колич. шт. в одном лотке	Общая длина м
ЛГ27g-3	С6 (шт.1)	6	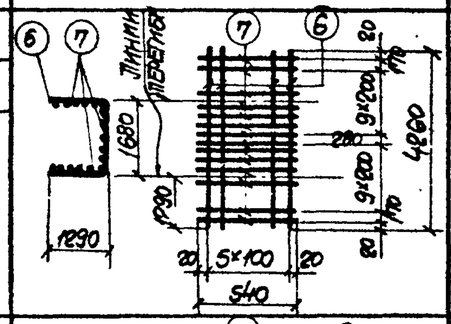	10АIII	4260	6	6	25.6
		7		5ВI	540	22	22	11.9
	С7 (шт.1)	7	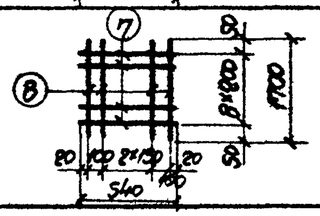	5ВI	540	9	9	4.9
		8		10АIII	1700	5	5	8.5
	С3 (шт.2)	2	См. выше	4ВI	540	7	14	7.6
		4		8АIII	1300	4	8	10.4
	Отделн. стержни	5	См. выше	6АI	ср. 170	-	12	2.1

Выборка стали на один лоток, кг

Марка лотка	Сталь класса А-III по ГОСТ 5781-61			Холоднотянутая проволока класса В-I по ГОСТ 6727-53			Сталь класса А-I по ГОСТ 5781-61				Всего
	ф мм			ф мм			ф мм				
	8АIII	10АIII	Итого	4ВI	5ВI	Итого	6АI	10АI		Итого	
ЛГ27g-1	15.2	-	15.2	2.4	-	2.4	0.5	1.8		2.3	19.9
ЛГ27g-2	7.5	13.1	20.6	1.2	1.8	3.0	0.5	1.8		2.3	25.9
ЛГ27g-3	4.1	21.0	25.1	0.8	2.6	3.4	0.5	1.8		2.3	30.8

Гл. инж. инст.	Козаровицкий		
Нач. отдела	Бандос		
Гл. констр. отд.	Стектор		
Гл. инж. пр.	Копштейн		
Дата выпуска	1965 г.		
Рук. группы	Бродский		
Ст. инженер	Поляк	Бирюкова	
Рассчитал	Бирюкова	Ломизова	
Исполнитель	Ломизова	Бирюкова	
Проверил	Бирюкова		

ТА 1965

Доборные лотки ЛГ27g-1; ЛГ27g-2; ЛГ27g-3.
Спецификация арматуры

ИС-01-04
Выпуск 7
Лист 72

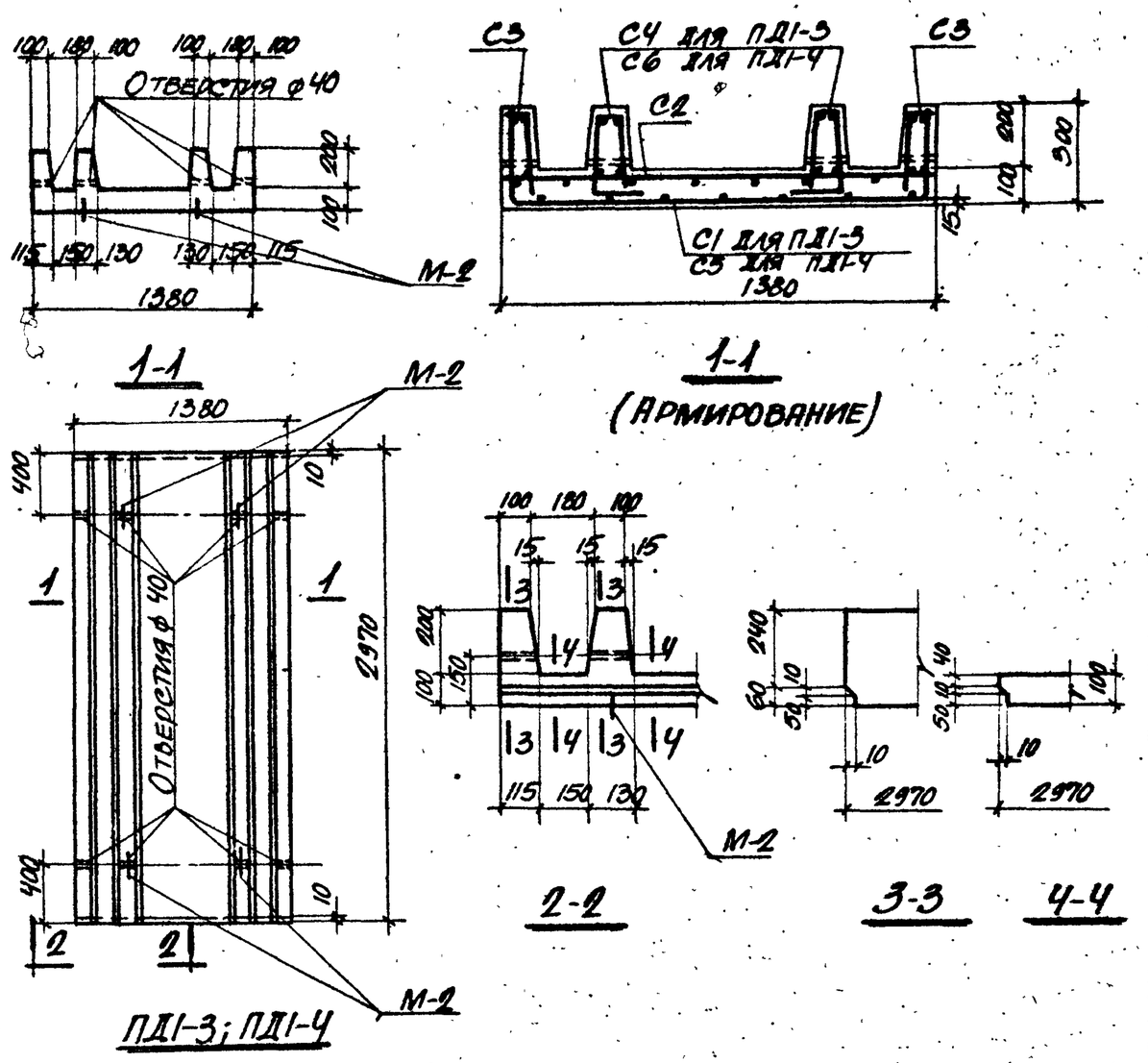

Спецификация арматуры на одну плиту

Марка плиты	Марка и колич. каркасов или сеток	N поз.	Эскиз	ф мм	Длина мм	Колич. шт. в одн. каркасе или сетке	Колич. шт. в одной плите	Общая длина м
ПДI-3	С1 (шт. 1)	1	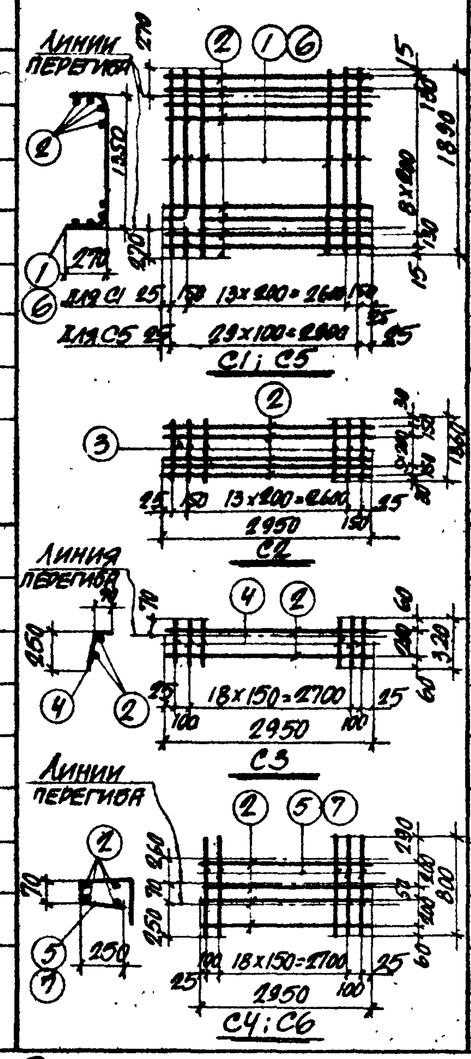	8АIII	1890	16	16	30,2
		2		4ВI	2950	11	11	32,5
	С2 (шт. 1)	2		4ВI	2950	8	8	23,6
		3		6АIII	1360	16	16	21,8
	С3 (шт. 2)	2		4ВI	2950	2	4	11,8
		4		6АIII	320	21	42	13,4
	С4 (шт. 2)	2		4ВI	2950	4	8	23,6
		5		6АIII	800	21	42	33,6
ПДI-4	С2 (шт. 1)	2		4ВI	2950	8	8	23,6
		3		6АIII	1360	16	16	21,8
	С3 (шт. 2)	2		4ВI	2950	2	4	11,8
		4		6АIII	320	21	42	13,4
	С5 (шт. 1)	2		4ВI	2950	11	11	32,5
		6		8АIII	1890	30	30	56,7
	С6 (шт. 2)	2		4ВI	2950	4	8	23,6
		7		8АIII	800	21	42	33,6

Выборка закладных элементов на одну плиту

Марка днища	Марка закладного элемента	Колич. шт.	№ листа
ПДI-3	М-2	4	54, вып. 2
ПДI-4	М-2	4	54, вып. 2

Показатели на одну плиту

Марка плиты	Вес т	Марка бетона	Объем бетона м³	Расход стали кг
ПДI-3	1,7	200	0,68	40,2
ПДI-4	1,7	200	0,68	56,5

Выборка стали на одну плиту, кг

Марка плиты	Сталь класса А-III по ГОСТ 5781-61 ф мм 6АIII	8АIII			Итого	Холоднотянутая проволока класса В-I по ГОСТ 6727-53 ф мм 4ВI		Итого	Сталь класса А-I по ГОСТ 5781-61 ф мм 10АI	12АI	Итого	Всего
ПДI-3	15,3	11,9			27,2	9,0		9,0	2,4	1,6	4,0	40,2
ПДI-4	7,8	35,7			43,5	9,0		9,0	2,4	1,6	4,0	56,5

Примечание

Деталь установки закладного элемента М-2 приведена на листе 53 выпуска 2.

Гл. инж. инст.	Козаровицкий	Кук. и кушн.	Поляк
Нач. отдела	Бандос	Ст. инженер	Кожухова
Гл. констр. отд.	Спектор	Рассчитал	Домазова
Гл. инж. пр.	Копштейн	Исполнитель	Бирюкова
Дата выпуска 1965 г.		Проверил	

ТД 1965

Плиты днища ПДI-3; ПДI-4

ИС-01-04 Выпуск 7 Лист 73

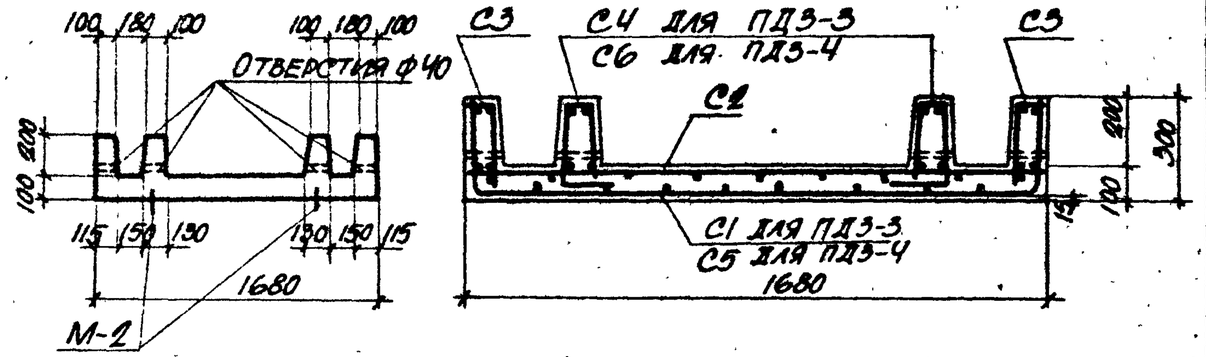

1-1

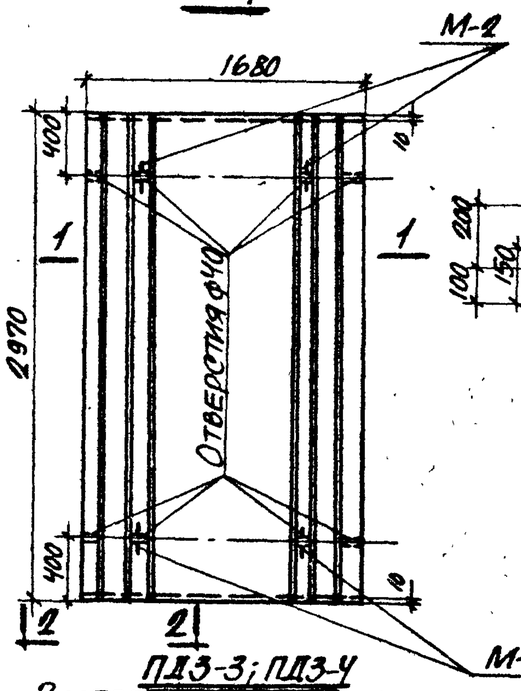

ПДЗ-3; ПДЗ-4

1-1 (Армирование)

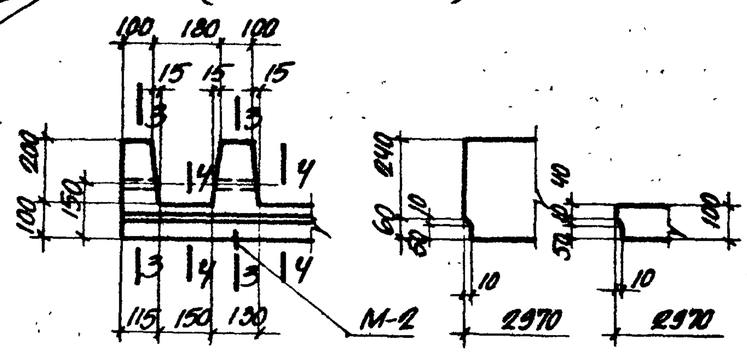

2-2 3-3 4-4

Спецификация арматуры на одну плиту

Марка плиты	Марка и колич. каркасов или сеток	N поз.	Эскиз	ф мм	Длина мм	Колич. шт. в одн. каркасе или сетке	Колич. шт. в одной плите	Общая длина м
ПДЗ-3	С1 (шт. 1)	1	Линии перегиба; 1 для С1 25 4,0 13×200=2600; 6 для С2 25 29×100=2900	8АIII	2190	16	16	35,0
		2		4ВI	2950	12	12	35,4
	С2 (шт. 1)	2		4ВI	2950	9	9	26,6
		3		6АIII	1660	21	21	34,9
	С3 (шт. 2)	2		4ВI	2950	2	4	11,8
		4		6АII	320	21	42	13,4
	С4 (шт. 2)	2		4ВI	2950	4	8	23,6
		5		6АIV	800	21	42	33,6
ПДЗ-4	С2 (шт. 1)	2	Линия перегиба; 18×150=2700	4ВI	2950	9	9	26,6
		3		6АIII	1660	21	21	34,9
	С3 (шт. 2)	2		4ВI	2950	2	4	11,8
		4		6АII	320	21	42	13,4
	С5 (шт. 1)	2	Линии перегиба; 18×150=2700	8АIII	2190	30	30	65,7
		6		4ВI	2950	4	8	23,6
	С6 (шт. 2)	2		8АIII	800	21	42	33,6
		7						

Выборка закладных элементов на одну плиту

Марка днища	Марка закладного элемента	Колич. шт.	N листа
ПДЗ-3	М-2	4	54, вып. 2
ПДЗ-4	М-2	4	54, вып. 2

Показатели на одну плиту

Марка плиты	Вес т	Марка бетона	Объем бетона м³	Расход стали кг
ПДЗ-3	1,92	200	0,77	45,6
ПДЗ-4	1,92	200	0,77	63,6

Выборка стали на одну плиту, кг

Марка плиты	Сталь класса А-III по ГОСТ 5781-61 ф мм 6АIII	8АIII			Итого	Холоднотянутая проволока класса В-I по ГОСТ 6727-53 ф мм 4ВI		Итого	Сталь класса А-I по ГОСТ 5781-61 ф мм 10АI	12АI	Итого	Всего
ПДЗ-3	18,2	13,8			32,0	9,6		9,6	2,4	1,6	4,0	45,6
ПДЗ-4	10,7	39,3			50,0	9,6		9,6	2,4	1,6	4,0	63,6

Примечание

Деталь установки закладного элемента М-2 приведена на листе 53 выпуска 2.

Гл. инж. пр.	Колтейн	Дата выпуска	1965 г.
Гл. конструктор отд.	Спектор	Проверил	Бирюкова
Нач. отдела	Бандос	Исполнитель	Ломязова
Ст. инженер	Бирюкова	Рассчитал	Ломязова
Гл. инж. инст.	Поляк	Конструировал	Ломязова

ТА 1965

Плиты днища ПДЗ-3; ПДЗ-4

ИС-01-04 Выпуск 7 Лист 74

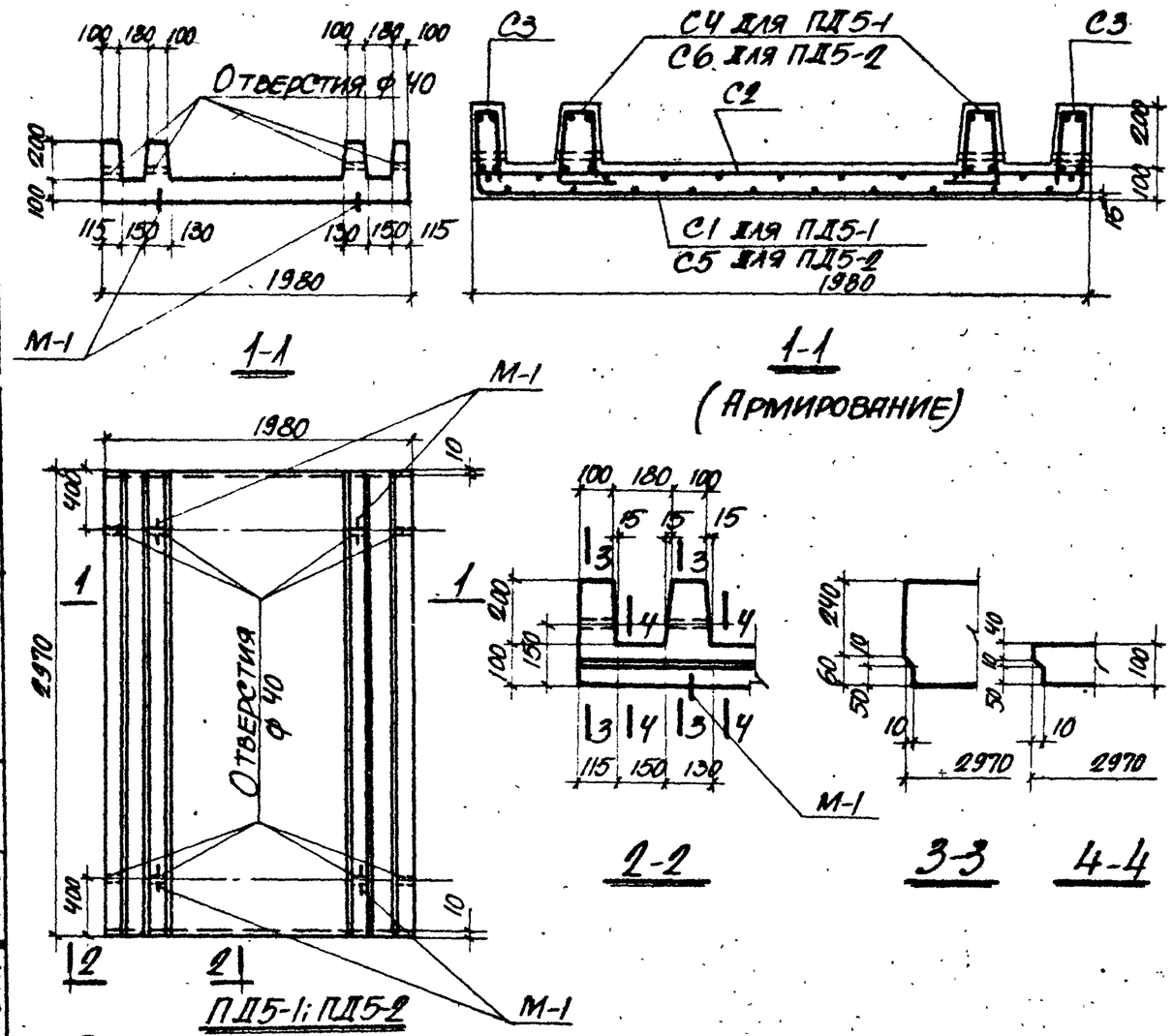

Спецификация арматуры на одну плиту

Марка плиты	Марка и колич. каркасов или сеток	№ поз.	Эскиз	ф мм	Длина мм	Колич. шт. в 2 шт. каркасов или сеток	Колич. шт. в одной плите	Общая длина м
ПД5-1	С1 (шт. 1)	1		8АIII	2490	16	16	39,8
		2		4ВI	2950	14	14	41,3
	С2 (шт. 1)	2		4ВI	2950	11	11	32,5
		3		6АIII	1960	30	30	58,8
	С3 (шт. 2)	2		4ВI	2950	2	4	11,8
		4		6АIII	320	21	42	13,4
	С4 (шт. 2)	2		4ВI	2950	4	8	23,6
		5		6АIII	800	21	42	33,6
ПД5-2	С2 (шт. 1)	2		4ВI	2950	11	11	32,5
		3		6АIII	1960	30	30	58,8
	С3 (шт. 2)	2		4ВI	2950	2	4	11,8
		4		6АIII	320	21	42	13,4
	С5 (шт. 1)	2		4ВI	2950	14	14	41,3
		6		8АIII	2490	30	30	74,7
	С6 (шт. 2)	2		4ВI	2950	4	8	23,6
		7		8АIII	800	21	42	33,6

Выборка закладных элементов на одну плиту

Марка днища	Марка закладного элемента	Колич. шт.	№ листа
ПД5-1	М-1	4	54, вып. 2
ПД5-2	М-1	4	54, вып. 2

Показатели на одну плиту

Марка плиты	Вес т	Марка бетона	Объем бетона $м^3$	Расход стали кг
ПД5-1	2,15	200	0,86	56,4
ПД5-2	2,15	200	0,86	76,0

Выборка стали на одну плиту, кг

Марка плиты	Сталь класса А-III по ГОСТ 5781-61 ф мм 6АIII	8АIII			Итого	Холоднотянутая проволока класса В-I по ГОСТ 6727-53 ф мм 4ВI		Итого	Сталь класса А-I по ГОСТ 5781-61 ф мм 10АI	12АI	16АI	Итого	Всего
ПД5-1	23,5	15,7			39,2	10,8		10,8	0,4	3,6	2,4	6,4	56,4
ПД5-2	16,0	42,8			58,8	10,8		10,8	0,4	3,6	2,4	6,4	76,0

Примечание

Деталь установки закладного элемента М-1 приведена на листе 53 выпуска 2.

Рук. группы	Дрешсмит		
Ст. инженер	Поляк		
Рассчитал	Тимакова		
Исполнитель	Ломазова		
Проверил	Бирюкова		
Гл. инж. инст.	Козаровицкий		
Нач. отдела	Бондрос		
Гл. констр. отд.	Спектор		
Гл. инж. пр.	Копытин		
Дата выпуска	1965 г.		

ТД 1965

Плиты днища ПД5-1; ПД5-2

ИС-01-04 Выпуск 7 Лист 75

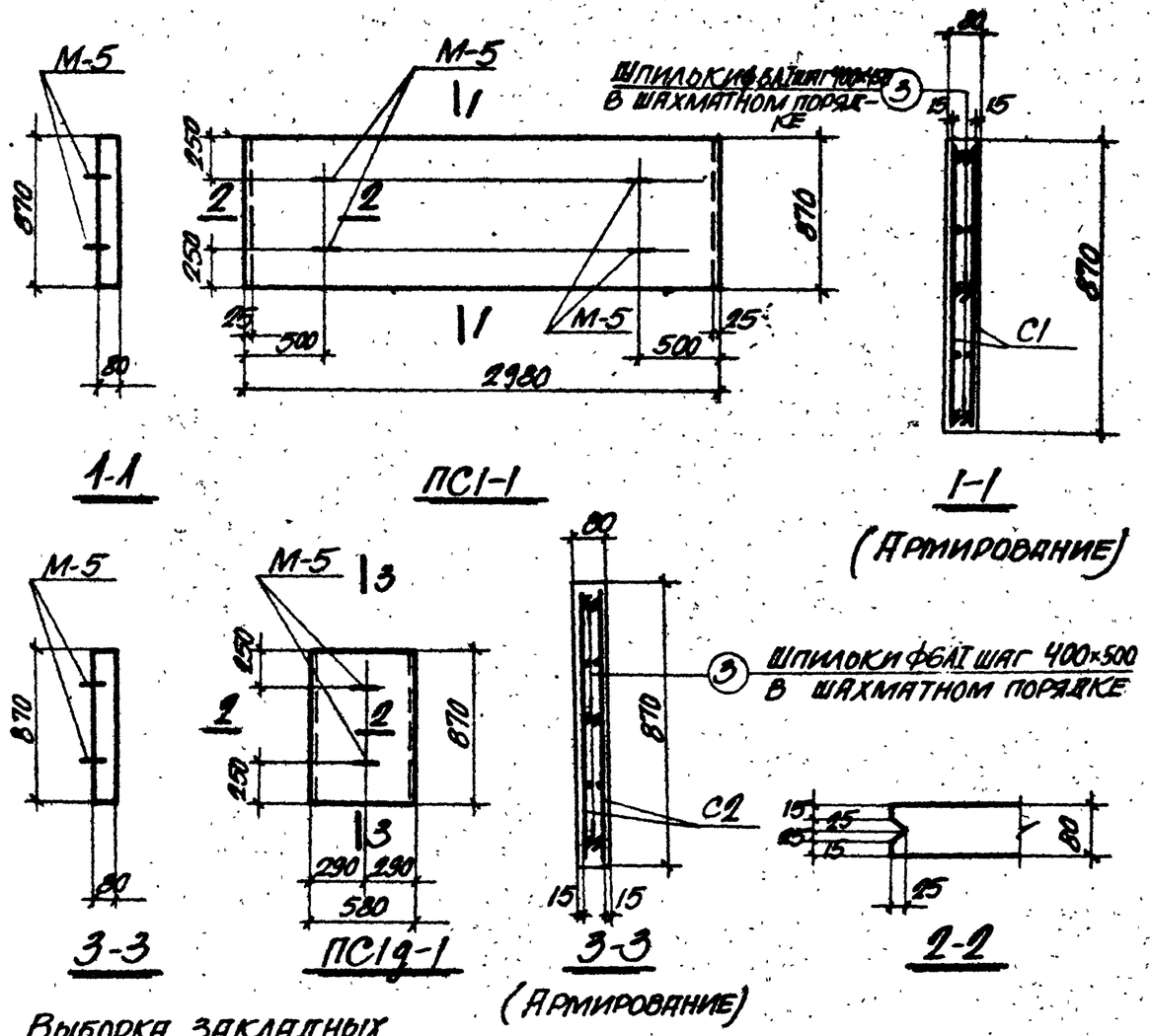

Спецификация арматуры на одну плиту

Марка плиты	Марка и колич. каркасов или сеток	№ поз.	Эскиз	ф мм	Длина мм	Колич. шт. в эл. каркасе или сетке	Колич. шт. в одной плите	Общая длина м
ПСI-1	СI (шт. 2)	1	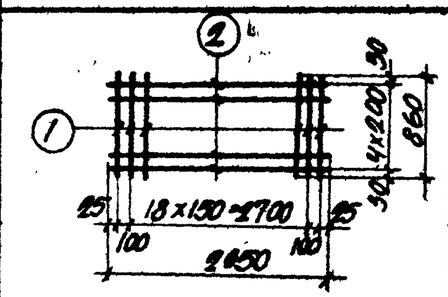	8АIII	860	21	42	36,1
		2		5ВI	2950	5	10	29,5
	Отдельные стержни	3	50	6АI	130	–	20	2,6
ПСIg-1	С2 (шт. 2)	1	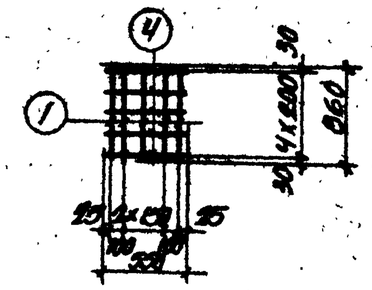	8АIII	860	5	10	8,6
		4		4ВI	550	5	10	5,5
	Отдельные стержни	3	Смотрите выше	6АI	130	–	6	0,8

Выборка закладных элементов на одну плиту

Марка плиты	Марка закладного элемента	Колич. шт.	№ листа
ПСI-1	М-5	4	54, вып. 2
ПСIg-1	М-5	2	54, вып. 2

Показатели на одну плиту

Марка плиты	Вес т	Марка бетона	Объем бетона м³	Расход стали кг
ПСI-1	0,53	200	0,21	23,1
ПСIg-1	0,10	200	0,04	6,0

Выборка стали на одну плиту, кг

Марка плиты	Сталь класса А-III по ГОСТ 5781-61				Холоднотянутая проволока класса В-I по ГОСТ 6727-53			Сталь класса А-I по ГОСТ 5781-61				Всего
	ф мм			Итого	ф мм		Итого	ф мм			Итого	
	8АIII				4ВI	5ВI		6АI	10АI			
ПСI-1	14,3			14,3	–	4,6	4,6	0,6	3,6		4,2	23,1
ПСIg-1	3,4			3,4	0,6	–	0,6	0,2	1,8		2,0	6,0

Примечание

Деталь установки закладного элемента М-5 приведена на листе 53 выпуска 2.

Нач. отдела	Бандос	Ст. инженер	Полак
Гл. констр. отд.	Слектор	Рассчитал	Бирюкова
Гл. инж. пр.	Копштейн	Исполнитель	Ломизова
Дата выпуска	1965 г.	Проверил	Бирюкова

ТА 1965

Плиты стеновые ПСI-1; ПСIg-1

ИС-01-04 Выпуск 7 Лист 76

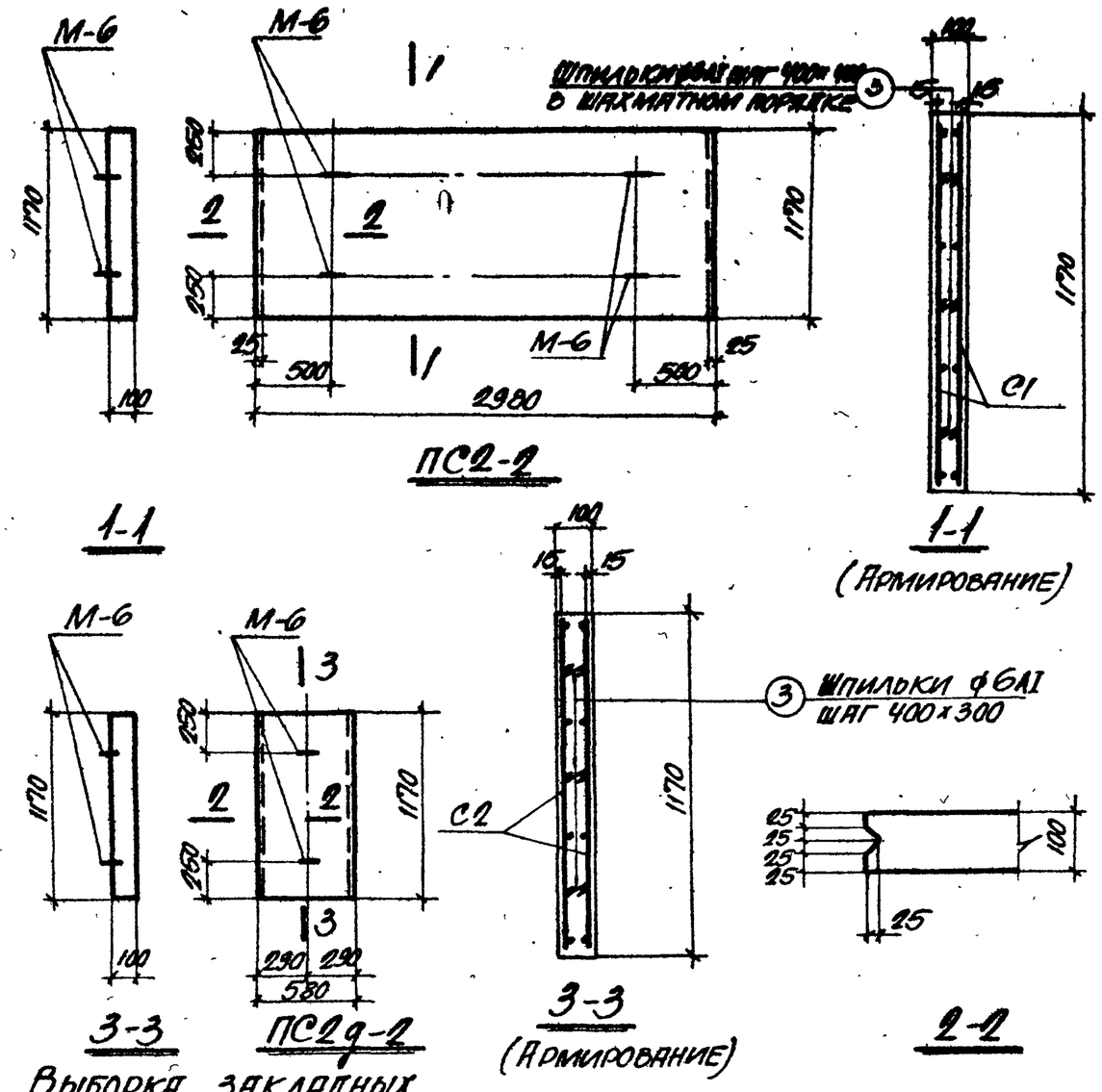

Спецификация арматуры на одну плиту

-86

Марка плиты	Марка и колич. каркасов или сеток	№ поз.	Эскиз	ф мм	Длина мм	Колич. шт. в одном каркасе или сетке	Колич. шт. в плите	Общая длина м
ПС2-2	С1 (шт.2)	1	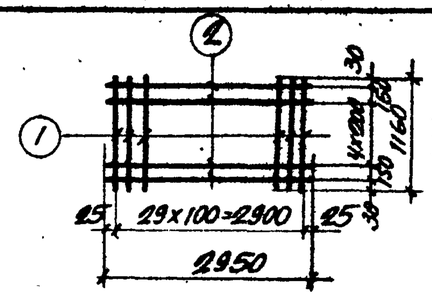	8АIII	1160	30	60	69,6
		2		5ВI	2950	7	14	41,3
	Отдельные стержни	3	70	6АI	150	–	24	3,6
ПС2д-2	С2 (шт.2)	1	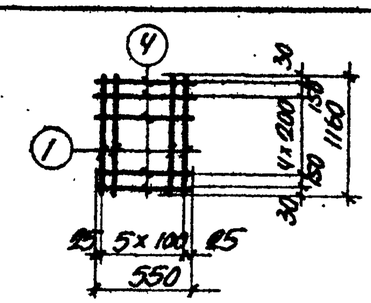	8АIII	1160	6	12	13,9
		4		4ВI	550	7	14	7,7
	Отдельные стержни	3	Смотрите выше	6АI	150	–	6	0,9

Выборка закладных элементов на одну плиту

Марка плиты	Марка закладного элемента	Колич. шт.	№ листа
ПС2-2	М-6	4	54, вып.2
ПС2д-2	М-6	2	54, вып.2

Показатели на одну плиту

Марка плиты	Вес т	Марка бетона	Объем бетона м³	Расход стали кг
ПС2-2	0,88	200	0,35	38,3
ПС2д-2	0,18	200	0,07	8,3

Выборка стали на одну плиту, кг

Марка плиты	Сталь класса А-II по ГОСТ 5781-61				Холоднотянутая проволока класса В-I по ГОСТ 6727-53			Сталь класса А-I по ГОСТ 5781-61				Всего
	ф мм			Итого	ф мм		Итого	ф мм			Итого	
	8АIII				4ВI	5ВI		6АI	10АI			
ПС2-2	27,5			27,5	–	6,4	6,4	0,8	3,6		4,4	38,3
ПС2д-2	5,5			5,5	0,8		0,8	0,2	1,8		2,0	8,3

Примечание

Деталь установки закладного элемента М-6 приведена на листе 53 выпуска 2.

ТА 1965	Плиты стеновые ПС2-2; ПС2д-2	ИС-01-04 Выпуск 7	Лист 77

Гл. инж. инст.	Козаровицкий	Рук. группы	Брагский
Нач. отдела	Бандос	Ст. инженер	Поляк
Гл. констр. отд.	Спектор	Рассчитал	Одинцова
Гл. инж. пр.	Копштейн	Исполнитель	Ломазова
Дата выпуска 1965г.		Проверил	Бирюкова

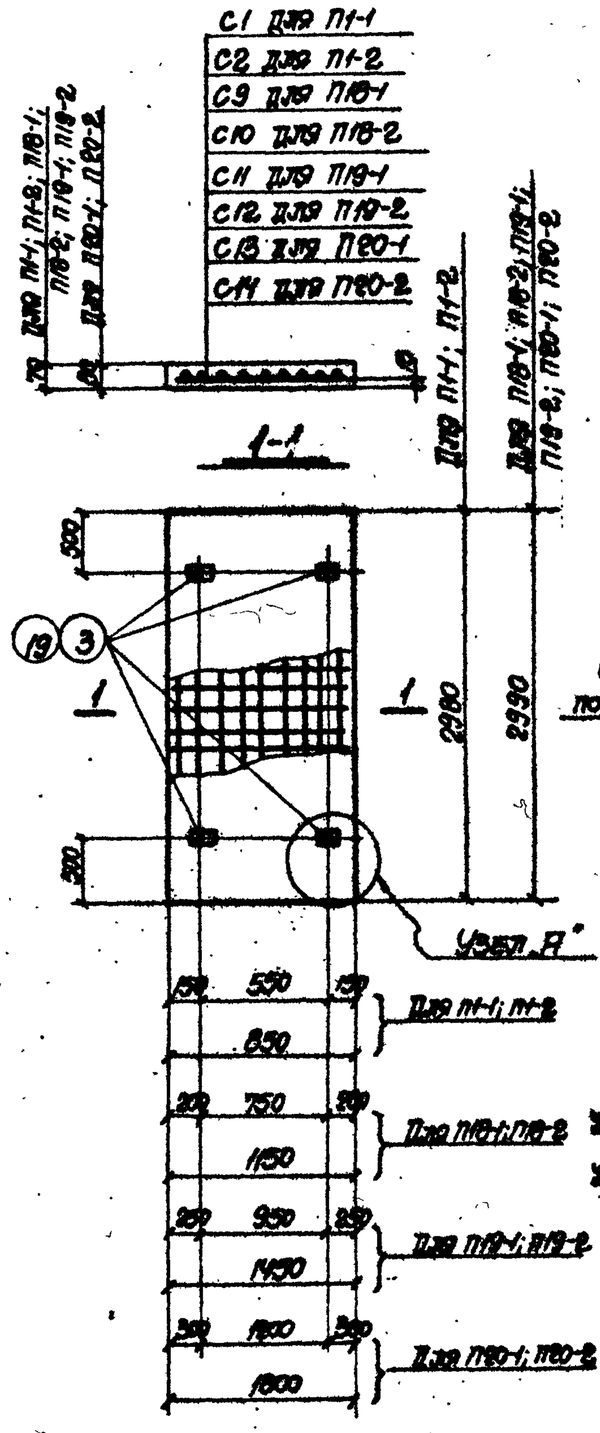

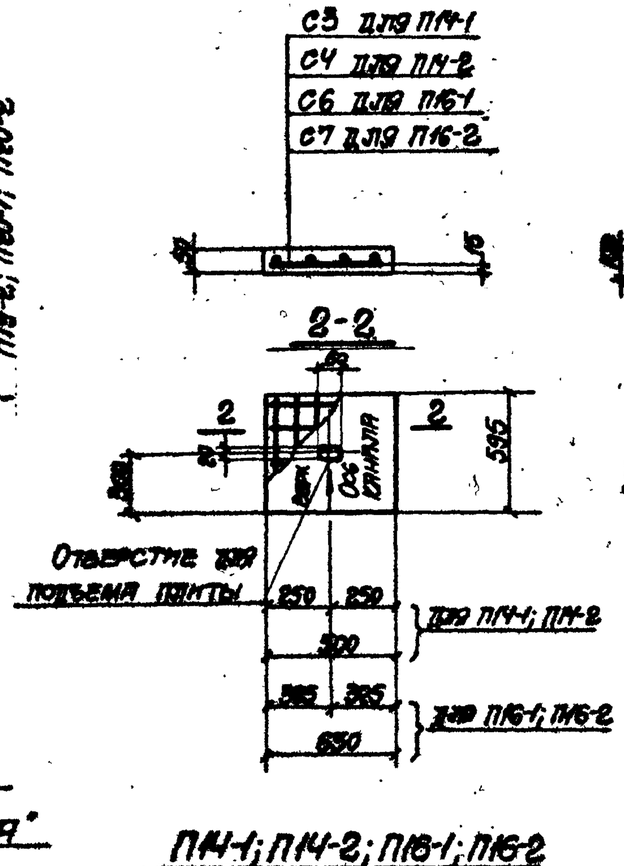

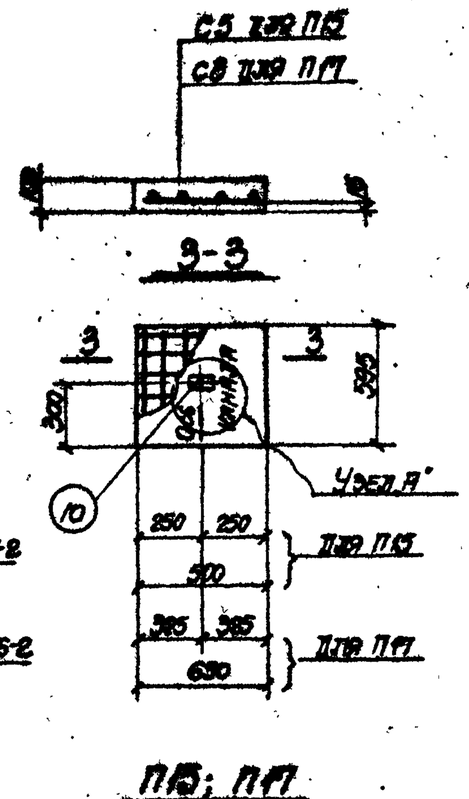

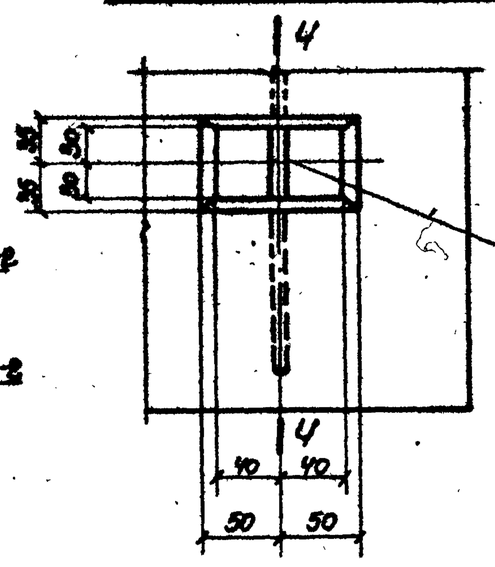

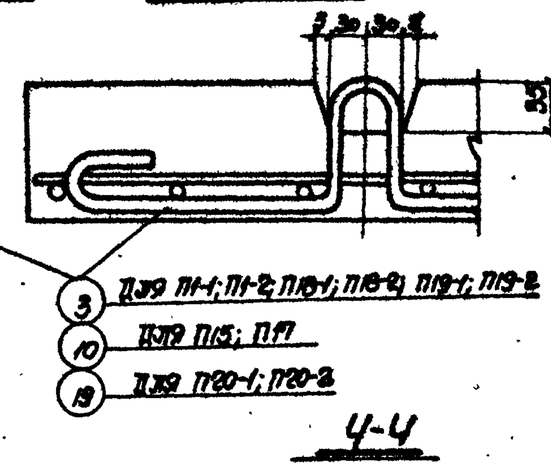

Показатели на одну плиту

Марка плиты	Вес т	Марка бетона	Объем бетона м³	Расход стали кг
П1-1	0.45	200	0.18	8.3
П1-2	0.45	300	0.18	16.2
П14-1	0.04	200	0.015	0.7
П14-2	0.04	300	0.015	1.3
П15	0.08	300	0.03	2.5
П16-1	0.05	200	0.02	0.8
П16-2	0.05	300	0.02	1.7
П17	0.10	300	0.04	4.1
П18-1	0.60	200	0.24	18.2
П18-2	0.60	300	0.24	20.2
П19-1	0.76	200	0.31	25.2
П19-2	0.76	300	0.31	34.7
П20-1	1.08	200	0.43	28.5
П20-2	1.08	300	0.43	40.5

Примечания

1. На готовых плитах П14-1; П14-2; П16-1; П16-2 написать несмываемой краской „верх" и „ось канала"; на плитах П15; П17 — „ось канала".
2. Спецификацию арматуры см. на листах 79, 80.

Гл. инж. инст.	Коровницкий	Рук. группы	Бродский
Инж. отдела	Бянгос	Ст. инженер	Зорин
Гл. констр. отд.	Спектор	Рассчитал	Бирюкова
Гл. инж. пр.	Копштейн	Исполнитель	Бирюлинов
Для выпуска 1965г.		Проверил	Зорин

Плиты перекрытия П1-1; П1-2; П14-1; П14-2; П15; П16-1; П16-2; П17; П18-1; П18-2; П19-1; П19-2; П20-1; П20-2. Опалубочные и арматурные чертежи

ТП 1965

ИС-01-04 Выпуск 7 Лист 78

Спецификация арматуры на одну плиту

Марка плиты	Марка и колич. каркасов или сеток	№ поз.	Эскиз	Ф мм	Длина мм	Колич. шт. в одн. каркасе или сетке	Колич. шт. в одной плите	Общая длина м
П1-1	С1 (шт.1)	1	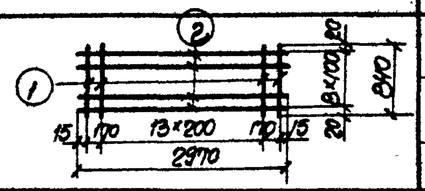	6АIII	840	16	16	13.5
		2		5ВI	2970	9	9	26.7
	Отдельн. стержни	3	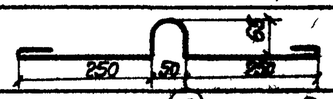	8АI	750	—	4	3.0
П1-2	С2 (шт.1)	2	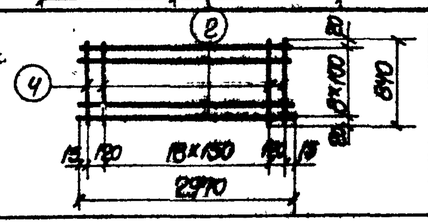	5ВI	2970	9	9	26.7
		4		10АIII	840	21	21	17.6
	Отдельн. стержни	5	См. выше	8АI	750	—	4	3.0
П14-1	С3 (шт.1)	5	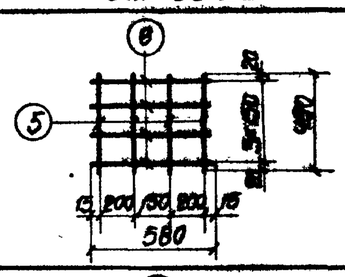	6АIII	490	4	4	2.0
		6		4ВI	580	4	4	2.3
П14-2	С4 (шт.1)	6	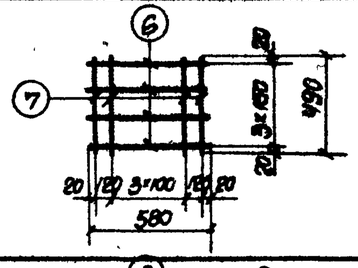	4ВI	580	4	4	2.3
		7		6АIII	490	6	6	2.9
П15	С5 (шт.1)	8	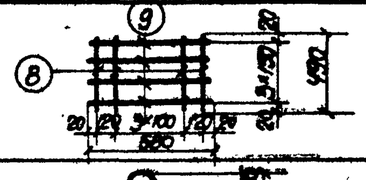	10АIII	490	6	6	2.9
		9		5ВI	580	4	4	2.3
	Отдельн. стержни	10	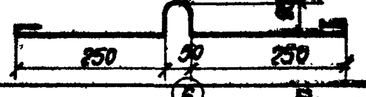	8АI	760	—	1	0.8
П16-1	С6 (шт.1)	6	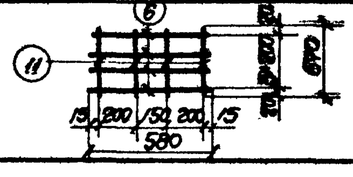	4ВI	580	4	4	2.3
		11		6АIII	640	4	4	2.6

Спецификация арматуры на одну плиту

Марка плиты	Марка и колич. каркасов или сеток	№ поз.	Эскиз	Ф мм	Длина мм	Колич. шт. в одн. каркасе или сетке	Колич. шт. в одной плите	Общая длина м
П16-2	С7 (шт.1)	6	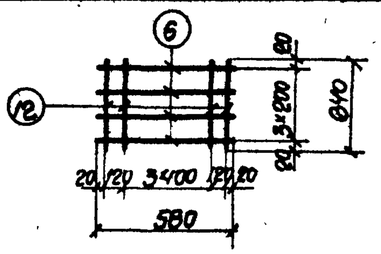	4ВI	580	4	4	2.3
		12		8АIII	640	6	6	3.8
П17	С8 (шт.1)	9	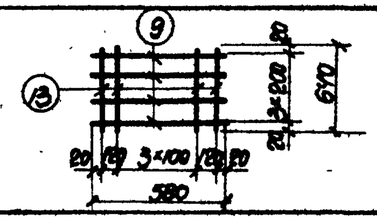	5ВI	580	4	4	2.3
		13		12АIII	640	6	6	3.8
	Отдельн. стержни	10	См. выше	8АI	760	—	1	0.8
П18-1	С9 (шт.1)	14	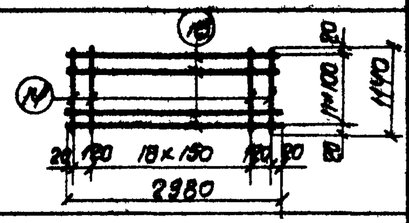	8АIII	1140	21	21	24.0
		15		5ВI	2980	12	12	35.8
	Отдельн. стержни	3	См. выше	8АI	750	—	4	3.0

Примечание

Выборку стали на одну плиту см. на листе 80.

ТП 1965	Плиты перекрытия П1-1; П1-2; П14-1; П14-2; П15; П16-1; П16-2; П17; П18-1. Спецификация арматуры	ИС-01-04 Выпуск 7
		Лист 79

Гл. инж. инст. Кондрашкин
Нач. отдела Бандос
Гл. конст. отд. Спектор
Гл. инж. пр. Копштейн
Дата выпуска 1965г.

Рук. группы Бродский
Ст. инженер Зорин
Рассчитал Бирюкова
Исполнитель Варшамов
Проверил Зорин

7031-07 90

Спецификация арматуры на одну плиту

Марка плиты	Марка и колич. каркасов или сеток	№ поз.	Эскиз	Ф мм	Длина мм	Колич. шт. в одн. каркасе или сетке	Колич. шт. в одной плите	Общая длина м
П18-2	С10 (шт 1)	14	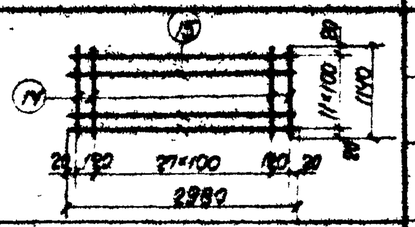	8АIII	4440	30	30	34.2
		15		5ВI	2980	12	12	35.8
	Отдельн. стержни	3	См. лист 79	8АI	750	—	4	3.0
П19-1	С11 (шт. 1)	15	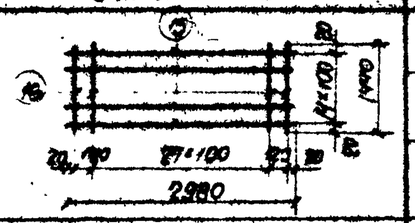	5ВI	2980	15	15	44.7
		16		8АIII	4440	30	30	48.2
	Отдельн. стержни	3	См. лист 79	8АI	750	—	4	3.0
П19-2	С12 (шт. 1)	15	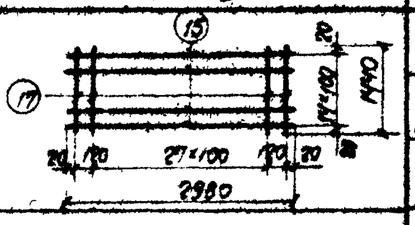	5ВI	2980	15	15	44.7
		17		10АIII	4440	30	30	48.2
	Отдельн. стержни	3	См. лист 79	8АI	750	—	4	3.0
П20-1	С13 (шт 1)	15	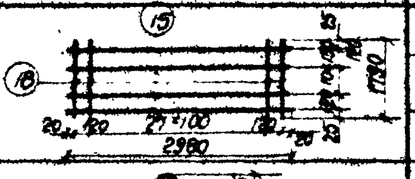	5ВI	2980	13	13	38.7
		18		8АIII	4790	30	30	53.7
	Отдельн. стержни	19	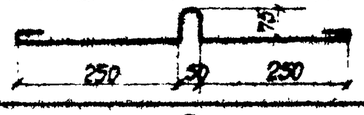	8АI	800	—	4	3.2
П20-2	С14 (шт 1)	15	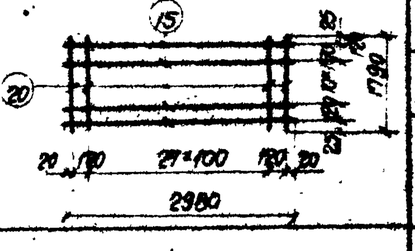	5ВI	2980	13	13	38.7
		20		10АIII	4790	30	30	53.7
	Отдельн. стержни	19	См. выше	8АI	800	—	4	3.2

Выборка стали на одну плиту, кг

Марка плиты	Сталь класса А-III по ГОСТ 5781-61					Холоднотянутая проволока класса В-I по ГОСТ 6727-53			Сталь класса А-I по ГОСТ 5781-61			Всего
	Ф мм					Ф мм			Ф мм			
	6АIII	8АIII	10АIII	12АIII	Итого	4ВI	5ВI	Итого	8АI		Итого	
П1-1	3.0	—	—	—	3.0	—	4.1	4.1	1.2		1.2	8.3
П1-2	—	—	10.9	—	10.9	—	4.1	4.1	1.2		1.2	16.2
П14-1	0.5	—	—	—	0.5	0.2	—	0.2	—		—	0.7
П14-2	—	1.1	—	—	1.1	0.2	—	0.2	—		—	1.3
П15	—	—	1.8	—	1.8	—	0.4	0.4	0.3		0.3	2.5
П16-1	0.6	—	—	—	0.6	0.2	—	0.2	—		—	0.8
П16-2	—	1.5	—	—	1.5	0.2	—	0.2	—		—	1.7
П17	—	—	—	3.4	3.4	—	0.4	0.4	0.3		0.3	4.1
П18-1	—	9.5	—	—	9.5	—	5.5	5.5	1.2		1.2	16.2
П18-2	—	13.5	—	—	13.5	—	5.5	5.5	1.2		1.2	20.2
П19-1	—	17.1	—	—	17.1	—	6.9	6.9	1.2		1.2	25.2
П19-2	—	—	26.6	—	26.6	—	6.9	6.9	1.2		1.2	34.7
П20-1	—	21.2	—	—	21.2	—	6.0	6.0	1.3		1.3	28.5
П20-2	—	—	33.2	—	33.2	—	6.0	6.0	1.3		1.3	40.5

Брусин	Зорин	Бурюкова	Вершамов
Рук. группы	Гл. инженер	Гл. архитектор	Гл. конструктор
Зорин	Проверил	Исполнитель	Гл. инж. пр.

Изм.	Кол. уч.	Лист	№ док.
Подпись	Дата		
Инв. № подл.	Подпись и дата	Взам. инв. №	

1965 г

Мозжаровицкий, Бандос, Спектор, Копштейн

Стадия: Выпуск

Лист 79

ТД 1965

Плиты перекрытия П18-2; П19-1; П19-2; П20-1; П20-2. Спецификация арматуры

МС-01-04 Выпуск 7

Лист 80

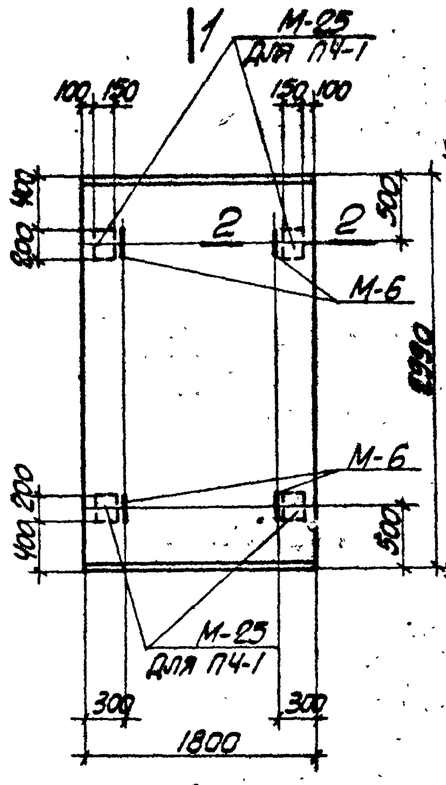

П4-1; П4-1а

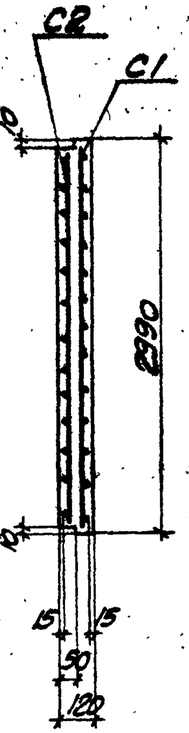

1-1

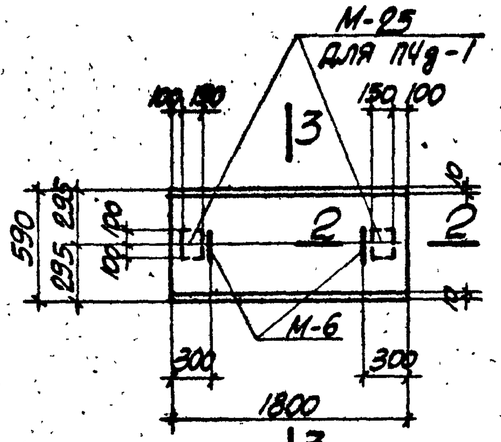

П4g-1; П4g-1а

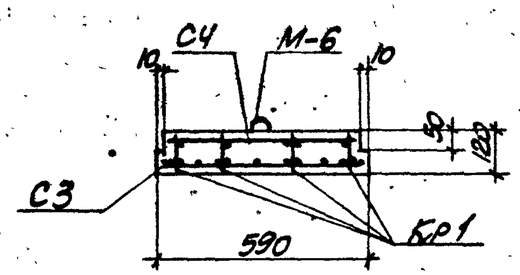

3-3

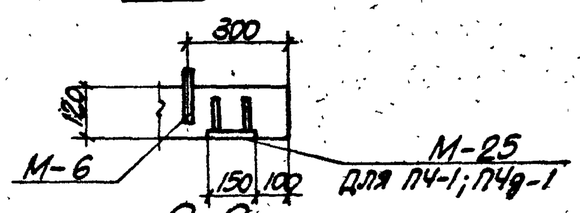

2-2

Спецификация арматуры на одну плиту

Марка плиты	Марка и колич. каркасов или сеток	№ поз.	Эскиз	Ф мм	Длина мм	Колич. шт. в одном каркасе или сетке	Колич. шт. в одной плите	Общая длина м
П4-1, П4-1а	С1 (шт. 1)	1	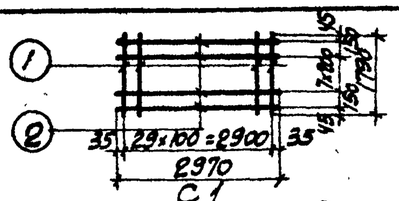	12АIII	1790	30	30	53.7
		2		5ВI	2970	10	10	29.7
	С2 (шт. 1)	3	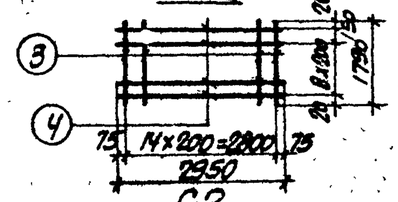	5ВI	1790	15	15	26.8
		4		5ВI	2950	10	10	29.5
П4g-1, П4g-1а	С3 (шт. 1)	5	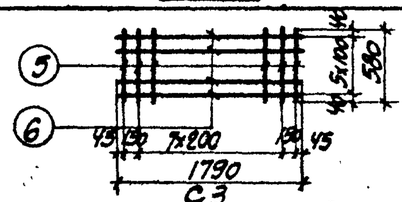	5ВI	580	10	10	5.8
		6		14АIII	1790	6	6	10.7
	С4 (шт. 1)	7	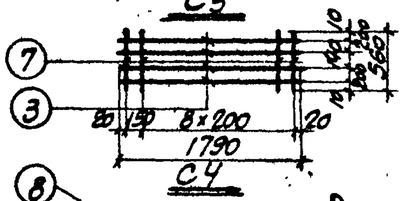	5ВI	560	10	10	5.6
		3		5ВI	1790	4	4	7.2
	Кр1 (шт. 4)	8	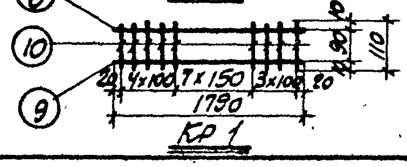	6АIII	1790	1	4	7.2
		9		8АIII	1790	1	4	7.2
		10		6АIII	110	15	60	6.6

Выборка стали на одну плиту, кг

Марка плиты	Сталь класса А-III по ГОСТ 5781-61					Холоднотянутая проволока класса В-I по ГОСТ 6727-53		Сталь класса А-I по ГОСТ 5781-61			Сталь марки Ст.3 по ГОСТ 380-60	Всего
	Ф мм				Итого	Ф мм	Итого	Ф мм		Итого	Профиль	
	6АIII	8АIII	12АIII	14АIII		5ВI		10АI			-Г-10	
П4-1	—	—	49.8	—	49.8	13.2	13.2	3.6		3.6	9.6	76.2
П4-1а	—	—	47.8	—	47.8	13.2	13.2	3.6		3.6	—	64.6
П4g-1	3.1	2.8	1.0	13.0	19.9	2.9	2.9	1.8		1.8	4.8	29.4
П4g-1а	3.1	2.8	—	13.0	18.9	2.9	2.9	1.8		1.8	—	23.6

Выборка закладных элементов на одну плиту

Марка плиты	Марка закладного элемента	Колич. шт.	№ листа
П4-1	М-6	4	54. вып. 2
	М-25	4	67. вып. 6
П4-1а	М-6	4	54. вып. 2
П4g-1	М-6	2	54. вып. 2
	М-25	2	67. вып. 6
П4g-1а	М-6	2	54. вып. 2

Показатели на одну плиту

Марка плиты	Вес т	Марка бетона	Объем бетона $м^3$	Расход стали кг
П4-1	1.63	300	0.65	76.2
П4-1а	1.63	300	0.65	64.6
П4g-1	0.33	300	0.13	29.4
П4g-1а	0.33	300	0.13	23.6

Примечание

Деталь установки закладных элементов М-6 приведена на листе 53 выпуска 2.

Рук. группы	Зорин		
Ст. инж.	Зорин		
Рассчитал	Варшамов		
Исполнитель	Зорин		
Проверил	Зорин		
Гл. инж. ин-та	Кравровицкий		
Нач. отдела	Бамаос		
Гл. конструкт.	Слектор		
Гл. инж. пр.	Копштейн		
Дата выпуска 1965 г.			

ТП 1965

Плиты перекрытия П4-1; П4-1а; П4g-1; П4g-1а

ИС-01-04 Выпуск 7 Лист 81

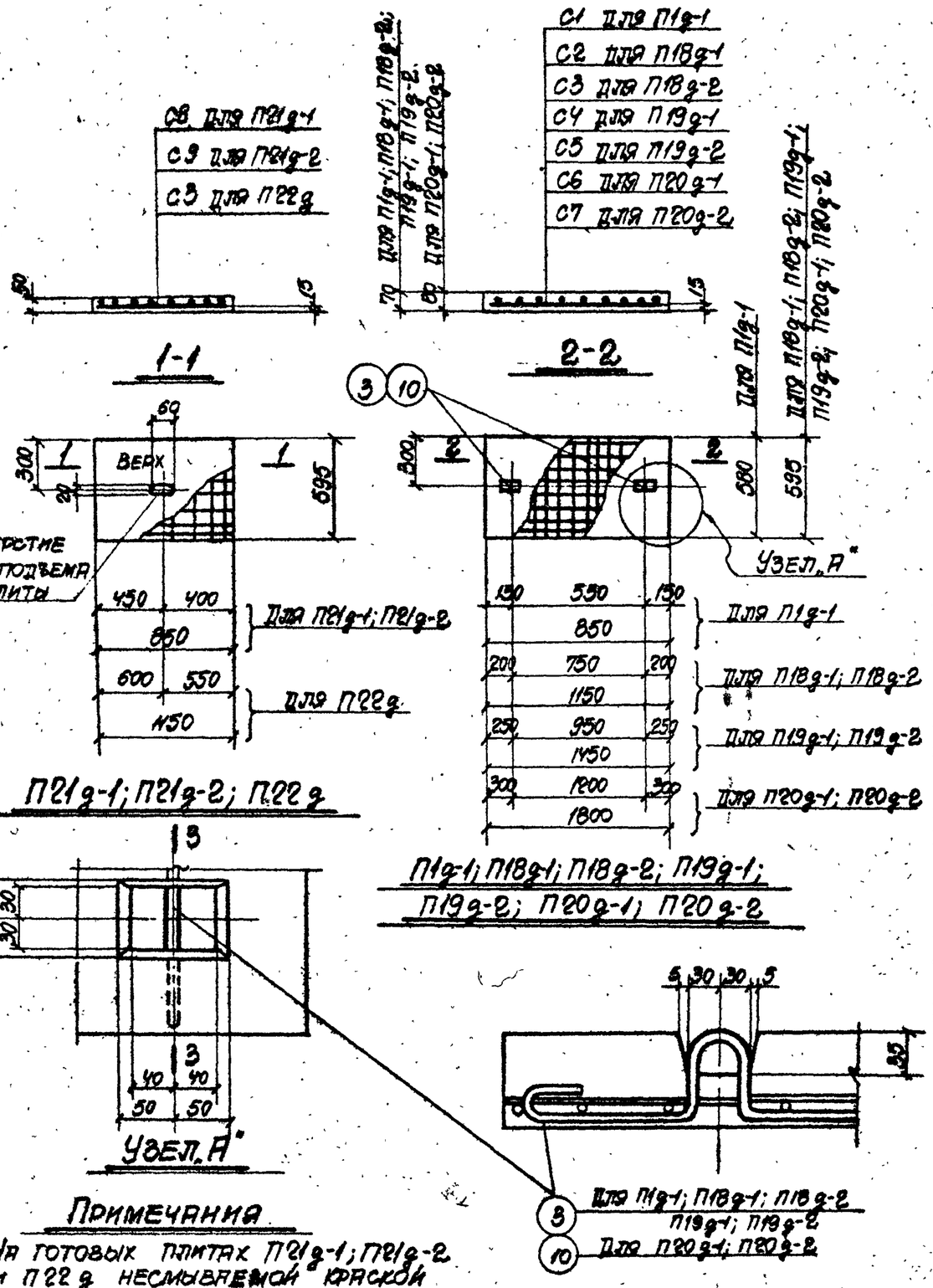

Показатели на одну плиту

Марка плиты	Вес т	Марка бетона	Объем бетона $м^3$	Расход стали кг
П1g-1	0.09	300	0.035	2.9
П18g-1	0.12	200	0.048	3.3
П18g-2	0.12	300	0.048	3.7
П19g-1	0.15	200	0.060	4.5
П19g-2	0.15	300	0.060	6.6
П20g-1	0.22	200	0.086	5.4
П20g-2	0.22	300	0.086	8.1
П21g-1	0.06	200	0.025	1.4
П21g-2	0.06	300	0.025	2.3
П22g	0.09	200	0.035	3.1

Выборка стали на одну плиту, кг

Марка плиты	Сталь класса А-III по ГОСТ 5781-61					Холоднотянутая проволока класса В-I по ГОСТ 6727-53			Сталь класса А-I по ГОСТ 5781-61			Всего
	ф мм				Итого	ф мм		Итого	ф мм		Итого	
	6АIII	8АIII	10АIII			4ВI	5ВI		8АI			
П1g-1	—	2.0	—		2.0	0.3	—	0.3	0.6		0.6	2.9
П18g-1	—	2.3	—		2.3	0.4	—	0.4	0.6		0.6	3.3
П18g-2	—	2.7	—		2.7	0.4	—	0.4	0.6		0.6	3.7
П19g-1	—	3.4	—		3.4	0.5	—	0.5	0.6		0.6	4.5
П19g-2	—	—	5.3		5.3	—	0.7	0.7	0.6		0.6	6.6
П20g-1	—	4.2	—		4.2	0.6	—	0.6	0.6		0.6	5.4
П20g-2	—	—	6.6		6.6	—	0.9	0.9	0.6		0.6	8.1
П21g-1	1.1	—	—		1.1	0.3	—	0.3	—		—	1.4
П21g-2	—	2.0	—		2.0	0.3	—	0.3	—		—	2.3
П22g	—	2.7	—		2.7	0.4	—	0.4	—		—	3.1

Примечания

1. На готовых плитах П21g-1; П21g-2 и П22g несмываемой краской написать „Верх".
2. Спецификацию арматуры см. на листе 83.

Рук. группы	Бродский		
Ст. инженер	Зорин		
Рассчитал	Быкова		
Исполнитель	Вершинов		
Проверил	Зорин		
Нач. отдела	Бандос		
Гл. констр. отд.	Спектор		
Гл. инж. пр.	Копштейн		
Лист	Подпись	Дата	
Изм.	Кол.уч.		

1965 г.

Лента выпуска

ТД 1965

Доборные плиты перекрытия П1g-1; П18g-1; П18g-2; П19g-1; П19g-2; П20g-1; П20g-2; П21g-1; П21g-2; П22g. Опалубочные и арматурные чертежи

ИС-01-04 Выпуск 7 Лист 82

Спецификация арматуры на одну плиту

Марка плиты	Марка и колич. каркасов или сеток	№ поз.	Эскиз	Ф мм	Длина мм	Колич. шт. в одн. каркасе или сетке	Колич. шт. в одной плите	Общая длина м.
П1д-1	С1 (шт. 1)	1	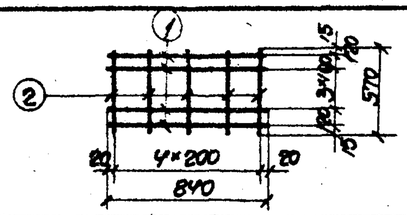	8АIII	840	6	6	5.0
		2		4ВI	570	5	5	2.9
	Отдельн. стержни	3	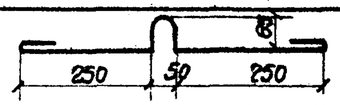	8АI	750	—	2	1.5
П18д-1	С2 (шт. 1)	4	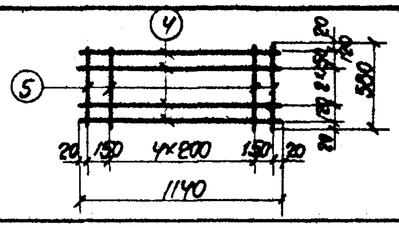	8АIII	1140	5	5	5.7
		5		4ВI	580	7	7	4.1
	Отдельн. стержни	3	См. выше	8АI	750	—	2	1.5
П18д-2	С3 (шт. 1)	4	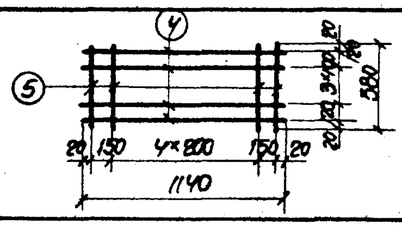	8АIII	1140	6	6	6.8
		5		4ВI	580	7	7	4.1
	Отдельн. стержни	3	См. выше	8АI	750	—	2	1.5
П19д-1	С4 (шт. 1)	5	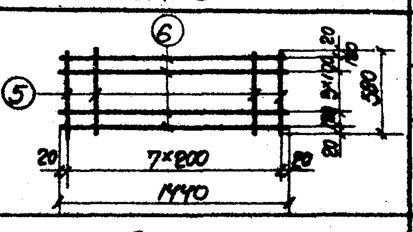	4ВI	580	8	8	4.6
		6		8АIII	1140	6	6	8.6
	Отдельн. стержни	3	См. выше	8АI	750	—	2	1.5
П19д-2	С5 (шт. 1)	7	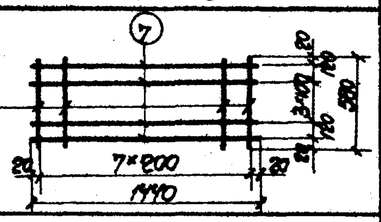	10АIII	1140	6	6	8.6
		8		5ВI	580	8	8	4.6
	Отдельн. стержни	3	См. выше	8АI	750	—	2	1.5

Спецификация арматуры на одну плиту

Марка плиты	Марка и колич. каркасов или сеток	№ поз.	Эскиз	Ф мм	Длина мм	Колич. шт. в одн. каркасе или сетке	Колич. шт. в одной плите	Общая длина м
П20д-1	С6 (шт. 1)	5	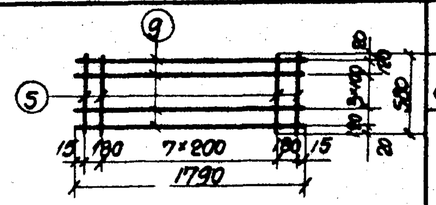	4ВI	580	10	10	5.8
		9		8АIII	1790	6	6	10.7
	Отдельн. стержни	10	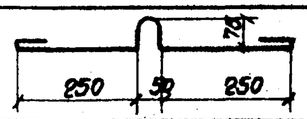	8АI	800	—	2	1.6
П20д-2	С7 (шт. 1)	8	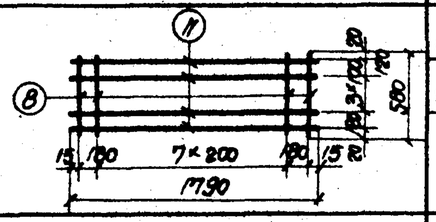	5ВI	580	10	10	5.8
		11		10АIII	1790	6	6	10.7
	Отдельн. стержни	10	См. выше	8АI	800	—	2	1.6
П21д-1	С8 (шт. 1)	5	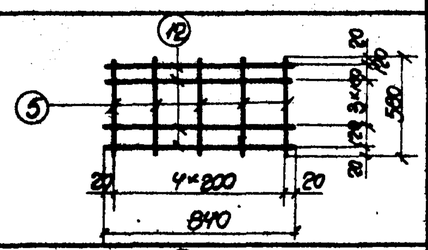	4ВI	580	5	5	2.9
		12		6АIII	840	6	6	5.0
П21д-2	С9 (шт. 1)	1	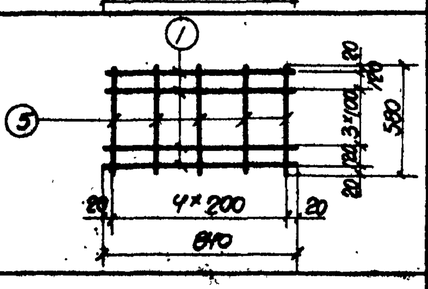	8АIII	840	6	6	5.0
		5		4ВI	580	5	5	2.9
П22д	С3 (шт. 1)	4	См. выше	8АIII	1140	6	6	6.8
		5		4ВI	580	7	7	4.1

Нач. отдела	Бардов		
Гл. констр. отд.	Спектор		
Гл. инж. пр.	Копштейн		
Ст. инженер	Бирюкова		
Рассчитал	Варшамов		
Исполнитель	Зорин		
Проверил			
Дата выпуска	1965 г.		

ТА 1965

Доборные плиты перекрытия П1д-1; П18д-1; П18д-2; П19д-1; П19д-2; П20д-1; П20д-2; П21д-1; П21д-2; П22д. Спецификация арматуры

ИС-01-04 Выпуск 7

Лист 83