Типовая документация на строительные системы
и изделия зданий и сооружений

Серия 3.503.1-57

Устои и промежуточные опоры под пролетные строения длиной 12, 15, 18, 24 и 33 м для автодорожных мостов под нагрузку от автомобилей-самосвалов БелАЗ-549

Выпуск 1

Сборные железобетонные изделия

Рабочие чертежи

18587-01
цена

Типовая документация на строительные системы
и изделия зданий и сооружений

Серия 3.503.1-57

Устои и промежуточные опоры под пролетные строения длиной 12, 15, 18, 24 и 33 м для автодорожных мостов под нагрузку от автомобилей-самосвалов БелАЗ-549

Выпуск 1

Сборные железобетонные изделия

Рабочие чертежи

Разработаны институтом Промтрансниипроект
Главный инженер института С.Д.Чубаров
Главный инженер проекта В.Е.Дашкевич

Утверждены Госстроем СССР
Протокол №25 от 19 апреля 1982г.
Введены в действие
институтом Промтрансниипроект
Приказ №215 от 16 июля 1982г.

18587-01 2

NN п/п	Обозначение	Наименование	NN стр
1	3.503.1-57.1-00 ТО	Техническое описание	4
2	3.503.1-57.1-01	Блок фундамента (15ф-365-5;	
3	3.503.1-57.1-01 СБ	24ф-450-5; 24ф-500-5; 33ф-500-5;	
		15ф-450-7; 15ф-500-7; 24ф-500-7;	
		24ф-550-7 и 33ф-550-7)	5-7
4	3.503.1-57.1-02	Блок подколонника (пк-305-5	
		и пк-355-7)	8-9
5	3.503.1-57.1-03	Блок фундамента (210фк-1;	
	3.503.1-57.1-03 СБ	250фк-1; 300фк-1 и 350фк-1)	10-11
6	3.503.1-57.1-04	Блок фундамента (210фп-1;	
	3.503.1-57.1-04 СБ	210фп-3; 250фп-1; 300фп-1;	
		350фп-1; 400фп-1; 450фп-1;	
		500фп-1 и 550фп-1)	12-14
7	3.503.1-57.1-05	Блок фундамента (210фп-2;	
	3.503.1-57.1-05 СБ	250фп-2; 300фп-2 и 350фп-2)	15-16
8	3.503.1-57.1-06	Блок фундамента (210фк-2 и	
	3.503.1-57.1-06 СБ	210фп-4)	17-18
9	3.503.1-57.1-07	Блок фундамента 400фк-1	
	3.503.1-57.1-07 СБ		19
10	3.503.1-57.1-08	Блок фундамента (450фк-1;	
	3.503.1-57.1-08 СБ	450фк-2; 500фк-1; 500фк-2;	
		550фк-1 и 550фк-2)	20-21
11	3.503.1-57.1-09	Блок фундамента (400фп-2;	
	3.503.1-57.1-09 СБ	450фп-2; 500фп-2 и 550фп-2)	22-23

Инв.№ подл. | Подпись и дата | Взам.инв.№

Разраб.	Беляева	
Пров.	Бойцова	
Гл.инж.пр.	Дашкевич	

Содержание

Стадия	Лист	Листов
Р	1	4

ПРОМТРАНСНИИПРОЕКТ
г. Москва

Копировал Дзг

Формат 118

NN п/п	Обозначение	Наименование	NN стр.
12	3.503.1-57.1-10	Блок стойки (15СВ-5; 15СН-5;	
	3.503.1-57.1-10 СБ	15СВ-7; 15СН-7; 33СВ-5 и	
		33СН-5)	24-25
13	3.503.1-57.1-11	Блок стойки (33СВ-7 и	
	3.503.1-57.1-11 СБ	33СН-7)	26
14	3.503.1-57.1-12	Блок стенки (50СП-5В;	
	3.503.1-57.1-12 СБ	50СП-5; 50СП-7В и 50СП-7)	27-28
15	3.503.1-57.1-13	Блок стенки (50СК-5 и	
	3.503.1-57.1-13 СБ	50СК-7)	29-30
16	3.503.1-57.1-14	Блок стенки (60СП-9В и	
	3.503.1-57.1-14 СБ	60СП-9)	31-32
17	3.503.1-57.1-15	Блок стенки 60СК-9	
	3.503.1-57.1-15 СБ		33-34
18	3.503.1-57.1-16	Блок стенки (70СП-7В;	
	3.503.1-57.1-16 СБ	70СП-7; 70СП-9В и 70СП-9)	35-36
19	3.503.1-57.1-17	Блок стенки (70СК-7 и	
	3.503.1-57.1-17 СБ	70СК-9)	37-38
20	3.503.1-57.1-18	Блок стенки 60СПП-9	
	3.503.1-57.1-18 СБ		39-40
21	3.503.1-57.1-19	Блок стенки 60СЗ-4	
	3.503.1-57.1-19 СБ		41-42
22	3.503.1-57.1-20	Блок стенки 60СКП-9	
	3.503.1-57.1-20 СБ		43-44
23	3.503.1-57.1-21	Блок стенки 70СПП-9	
	3.503.1-57.1-21 СБ		45-46
24	3.503.1-57.1-22	Блок стенки 70СЗ-4	
	3.503.1-57.1-22 СБ		47-48
25	3.503.1-57.1-23	Блок стенки 70СКП-9	

Инв.№ подл. | Подпись и дата | Взам.инв.№

Лист 2

18587-01 3 Копировал Дзг

Формат 118

NN п/п	Обозначение	Наименование	NN стр
	3.503.1-57.1-23 СБ		49-50
26	3.503.1-57.1-24	Блок насадки (Н-3; Н-4;	
	3.503.1-57.1-24 СБ	Н-5; Н-6; Н-7 и Н-8)	51-55
27	3.503.1-57.1-25	Блок ригеля (15 Р-5 и	
	3.503.1-57.1-25 СБ	24 Р-5)	56-57
28	3.503.1-57.1-26	Блок ригеля Р-7	
	3.503.1-57.1-26 СБ		58
29	3.503.1-57.1-27	Блок ригеля Р-9	
	3.503.1-57.1-27 СБ		59
30	3.503.1-57.1-28	Блок ригеля 33Р-50	
	3.503.1-57.1-28 СБ		60-61
31	3.503.1-57.1-29	Блок ригеля Р-70	
	3.503.1-57.1-29 СБ		62
32	3.503.1-57.1-30	Блок ригеля Р-90	
	3.503.1-57.1-30 СБ		63
33	3.503.1-57.1-31	Блок ригеля (15Р-3 и	
	3.503.1-57.1-31 СБ	24 Р-3)	64
34	3.503.1-57.1-32	Блок ригеля 33Р-30	
	3.503.1-57.1-32 СБ		65
35	3.503.1-57.1-33	Блок открылка 90К	
	3.503.1-57.1-33 СБ		66
36	3.503.1-57.1-34	Блок открылка 120К	
	3.503.1-57.1-34 СБ		67
37	3.503.1-57.1-35	Блок открылка 170К	
	3.503.1-57.1-35 СБ		68
38	3.503.1-57.1-36	Блок переходной плиты	
	3.503.1-57.1-36 СБ	(П-1 и П-2)	69

Взам. инв. № | Подпись и дата | Инв. № подл.

NN п/п	Обозначение	Наименование	NN стр.
39	3.503.1-57.1-37	Блок переходной плиты	
	3.503.1-57.1-37 СБ	П-3	70
40	3.503.1-57.1-38	Блок лежня (Л-1 и Л-2)	
	3.503.1-57.1-38 СБ		71
41	3.503.1-57.1-00 ВС	Ведомость расхода стали на блоки	
		устоев Нк=3.5 и 7 м	72-73
42	3.503.1-57.1-00 ВС	Ведомость расхода стали на блоки	
		промежуточных опор	
		Нк=5, 7 и 9 м	74-76

В настоящем выпуске приведены сборные железобетонные изделия.

Материалы

Для изготовления сборных блоков опор применяется гидротехнический бетон по ГОСТ 4795-68 марки 300.

Марка бетона по морозостойкости (Мрз) для районов со среднемесячной температурой наиболее холодного месяца минус 15°С и выше принимается не менее 200, ниже минус 15°С – не менее 300 в соответствии с требованием СН365-67.

Условие приготовления бетона предусмотрено по группе А в соответствии с таблицей 1 СН365-67.

Цемент и заполнители для бетона сборных конструкций должны удовлетворять требованиям нормативных документов, приведенных в помещаемой ниже таблице

Наименование компонентов	Нормативные документы
Цемент	СНиП III-43-75 п.4.22, табл.3 и 4 с учетом условий применения по табл.3 ГОСТ 4797-69*
Крупный заполнитель	СНиП III-43-75 п.4.23, ГОСТ 4797-69*
Мелкий заполнитель	СНиП III-43-75 п.4.24; ГОСТ 4797-69*
Вода	СНиП III-43-75 п.4.27; ГОСТ 4797-69*

В качестве рабочей арматуры элементов опор, в соответствии с указаниями ТП 101-81, приняты стержни периодического профиля из низколегированной мартеновской горячекатаной стали класса А-III марки 25Г2С по ГОСТ 5781-75. Для армирования элементов с повышенными требованиями по трещиностойкости (некоторых блоков фундамента), применяются стержни периодического профиля из углеродистой горячекатаной стали класса А-II марки ВСт5сп2 по ГОСТ 5781-75.

В качестве распределительной арматуры применяются гладкие стержни из углеродистой горячекатаной стали класса А-I марок ВСт3сп2, ВСт3пс2 по ГОСТ 5781-75.

Для подъемных петель применяются гладкие круглые стержни из углеродистой горячекатаной стали класса А-I марки ВСт3сп2 и ВСт3пс2 по ГОСТ 5781-75.

Для закладных изделий применяется полосовая сталь по ГОСТ 103-76 марки 16Д по ГОСТ 6713-75*.

Химический состав арматурных углеродистых сталей должен соответствовать ГОСТ 380-71*.

Марки стали, которые следует применять при изготовлении арматурных и закладных изделий, строповочных петель в зависимости от расчетной температуры района эксплуатации сооружения, приведены в выпусках 0, 2 и 4 настоящей серии.

Проектное положение каркасов и сеток в опалубочных формах обеспечивается постановкой хомутов, схваток, которые привариваются к стержням сеток, каркасов при помощи сварочных клещей или крепятся вязальной проволокой.

Защитный слой бетона обеспечивается установкой в опалубочных формах бетонных кубиков.

При изготовлении сборных железобетонных изделий, их хранении и транспортировке должны соблюдаться требования СНиП III-16-80 „Правила производства и приемки работ. Бетонные и железобетонные конструкции сборные".

Взам. инв.N | Подпись и дата | Инв.N подл.

Гл.инж.пр	Дашкевич		
Гл.техн	Гафт		
Нач.отд.	Каташев		

3.503.1-57.1-00ТО

Техническое описание

Стадия	Лист	Листов
Р	1	2

ПРОМТРАНСНИИПРОЕКТ г. Москва

Копировал | Формат 11В

Инв. № подл.	Подпись и дата	Взам. инв. №

Формат	Зона	Поз.	Обозначение	Наименование	Кол. на исполн. 3.503.1-57.1-01 —	01	02	03	04	05	06	07	08	Примечание
				Документация										
12Г			3.503.1-57.1-01 СБ	Сборочный чертеж	×	×	×	×	×	×	×	×	×	
12Г			3.503.1-57.1-00 ВС	Выборка стали	×	×	×	×	×	×	×	×	×	
11В			3.503.1-57.1-00 ТО	Техническое описание	×	×	×	×	×	×	×	×	×	
				Сборочные единицы										
11В		1	3.503.1-57.2-15	Сетка арматурная С1	1									
11В		2	-01	Сетка арматурная С2	1									
11В		1	-02	Сетка арматурная С3		1			1					
11В		2	-03	Сетка арматурная С4		1			1					
11В		1	-04	Сетка арматурная С5			1							
11В		2	-05	Сетка арматурная С6			1			1	1			
11В		1	-06	Сетка арматурная С7				1						
11В		2	-07	Сетка арматурная С8				1						

Разраб.	Заболотская		
Пров.	Бойцова		
Гл.инж.пр.	Дашкевич		
Гл.техн.	Гафт		
Нач.отд.	Каташев		

3.503.1-57.1-01

Блок фундамента (15Ф-365-5; 24Ф-450-5; 24Ф-500-5; 33Ф-500-5; 15Ф-450-7; 15Ф-500-7; 24Ф-500-7; 24Ф-550-7; 33Ф-550-7)

Стадия	Лист	Листов
Р	1	3

ПРОМТРАНСНИИПРОЕКТ г. Москва

Копировал Дз Формат 11Г

Инв. № подл.	Подпись и дата	Взам. инв. №

Формат	Зона	Поз.	Обозначение	Наименование	Кол. на исполн. 3.503.1-57.1-01 —	01	02	03	04	05	06	07	08	Примечание
11В		1	-08	Сетка арматурная С9						1	1			
11В		1	-09	Сетка арматурная С10								1		
11В		2	-10	Сетка арматурная С11								1		
11В		1	-11	Сетка арматурная С12									1	
11В		2	-12	Сетка арматурная С13									1	
11В		3	3.503.1-57.2-16	Сетка арматурная С14	1	1	1	1						
11В		4	-01	Сетка арматурная С15	1	1	1	1						
11В		3	-02	Сетка арматурная С16					1	1	1	1	1	
11В		4	-03	Сетка арматурная С17					1	1	1	1	1	
11В		5	3.503.1-57.2-17	Сетка арматурная С18	8	8	8	8	8	8	8	8	8	
				Детали										
11В		6	3.503.1-57.2-36	Стяжка	12	12	12	12	12	12	12	12	12	
11В		7	3.503.1.57.2-39-07	Петля строповочная	4	4	4	4	4					
11В		7	3.503.1-57.2-39-08	Петля строповочная						4	4	4	4	

9 10-18581

3.503.1-57.1-01

Лист 2

Копировал Дз Формат 11Г

5

Инв. № подл.	Подпись и дата	Взам. инв. №

Формат	Зона	Поз.	Обозначение	Наименование	Кол. на исполн. 3.503.1-57.1-01 —	01	02	03	04	05	06	07	08	Примечание
				Стержни отдельные										
Б4		8	3.503.1-57.1-01.1	ф10А-II ГОСТ 5781-75, ℓ=1840	2	2	2	2						2,3 кг
Б4		8	3.503.1-57.1-01.2	ф10А-II ГОСТ 5781-75, ℓ=2340					2	2	2	2	2	2,9 кг
Б4		9	3.503.1-57.1-01.3	ф10А-II ГОСТ 5781-75, ℓ=1030	2	2	2	2						1.3 кг
Б4		9	3.503.1-57.1-01.4	ф10А-II ГОСТ 5781-75, ℓ=1530					2	2	2	2	2	1.9 кг
				Материалы										
				Бетон гидротехнический										
				ГОСТ 4795-68 марки 300	4,7	5,3	5,7	5,7	5,7	6,1	6,1	6,5	6,5	$м^3$

Копировал Дау Формат 11г

Инв. № подл.	Подпись и дата	Взам. инв. №

Формат	Зона	Поз.	Обозначение	Наименование	Кол. на исполн.									Примечание

Копировал Дау Формат 11г

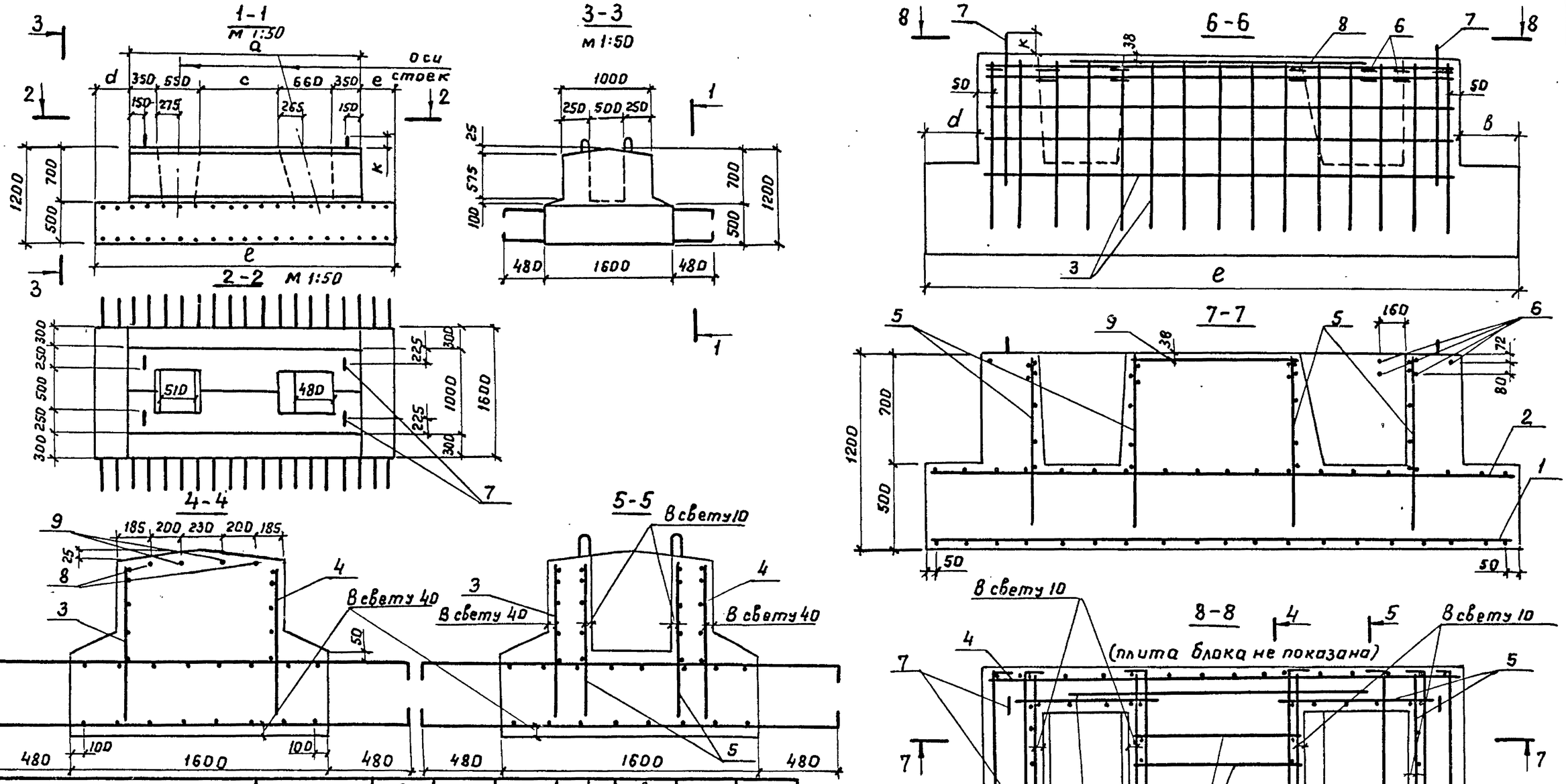

Обозначение	Марка	e, мм	a, мм	c, мм	d, мм	в, мм	к, мм	Масса, т
3.503.1-57.1-01	15ф-365-5	3650	2950	1040	600	100	140	11.8
-01	24ф-450-5	4500	2950	1040	1120	430	140	13.3
-02	24ф-500-5	5000	2950	1040	1600	450	140	14.3
-03	33ф-500-5	5000	2950	1040	1420	630	140	14.3
-04	15ф-450-7	4500	3450	1540	850	200	140	14.3
-05	15ф-500-7	5000	3450	1540	1350	200	150	15.3
-06	24ф-500-7	5000	3450	1540	1300	250	150	15.3
-07	24ф-550-7	5500	3450	1540	1600	450	150	16.3
-08	33ф-550-7	5500	3450	1540	1600	450	150	16.3

Взам. инв. №
Подпись и дата
Инв. № подл.

Разраб.	Затока	
Пров.	Бойцова	
Гл. инж. пр	Дашкевич	
Гл. техн.	Гафт	
Нач. отд.	Коташев	

3.503.1-57.1-01 СБ

Блок фундамента
(15ф-365-5; 24ф-450-5; 24ф-500-5; 33ф-500-5; 15ф-450-7; 15ф-500-7; 24ф-500-7; 24ф-550-7 и 33ф-550-7)

Стадия	Масса	Масштаб
Р	см. табл.	1:25
Лист	Листов 1	

ПРОМТРАНСНИИПРОЕКТ
г. Москва

18587-01 8 Копировал Дз

Формат 12Г

Инв. N подл.	Подпись и дата	Взам. инв. N

Формат	Зона	Поз.	Обозначение	Наименование	Кол. на исполн. 3.503.1-57.1-02									Примечание
					-	01								
				Документация										
12г			3.503.1-57.1-02 СБ	Сборочный чертеж	X	X								
12г			3.503.1-57.1-00ВС	Выборка стали	X	X								
А8			3.503.1-57.1-00ТО	Техническое описание	X	X								
				Сборочные единицы										
118		1	3.503.1-57.2-18	Сетка арматурная С19	4									
118		2	-01	Сетка арматурная С20	6	6								
118		1	-02	Сетка арматурная С21		4								
				Детали										
118		3	3.503.1-57.2-36	Стяжка	19	19								
118		4	3.503.1-57 2-39-03	Петля строповочная	4									
118		4	-04	Петля строповочная		4								

Разраб.	Зятока		
Пров.	Бойцова		
Гл.инж.пр.	Дяшкевич		
Гл.техн.	Гафт		
Нач.отд.	Катышев		

3.503.1-57.1-02

Блок подколонника (ПК-305-5 и ПК-355-7)

Стадия	Лист	Листов
Р	1	2

ПРОМТРАНСНИИПРОЕКТ г. Москва

Копировал Формат 11г

Инв. N подл.	Подпись и дата	Взам. инв. N

Формат	Зона	Поз.	Обозначение	Наименование	Кол. на исполн. 3.503.1-57.1-02									Примечание
				Стержни отдельные										
Б4		5	3.503.1-57.1-02.1	ф 16А-II ГОСТ 5781-75, ℓ=980	2									3.1 кг
Б4		5	3.503.1-57.1-02.2	ф 16А-II ГОСТ 5781-75, ℓ=1480		2								4.7 кг
				Материалы										
				Бетон гидротехнический										
				ГОСТ 4795-68 марки 300	1.7	2.0								м3

6 10-18581

3.503.1-57.1-02 Лист 2

Копировал Формат 11г

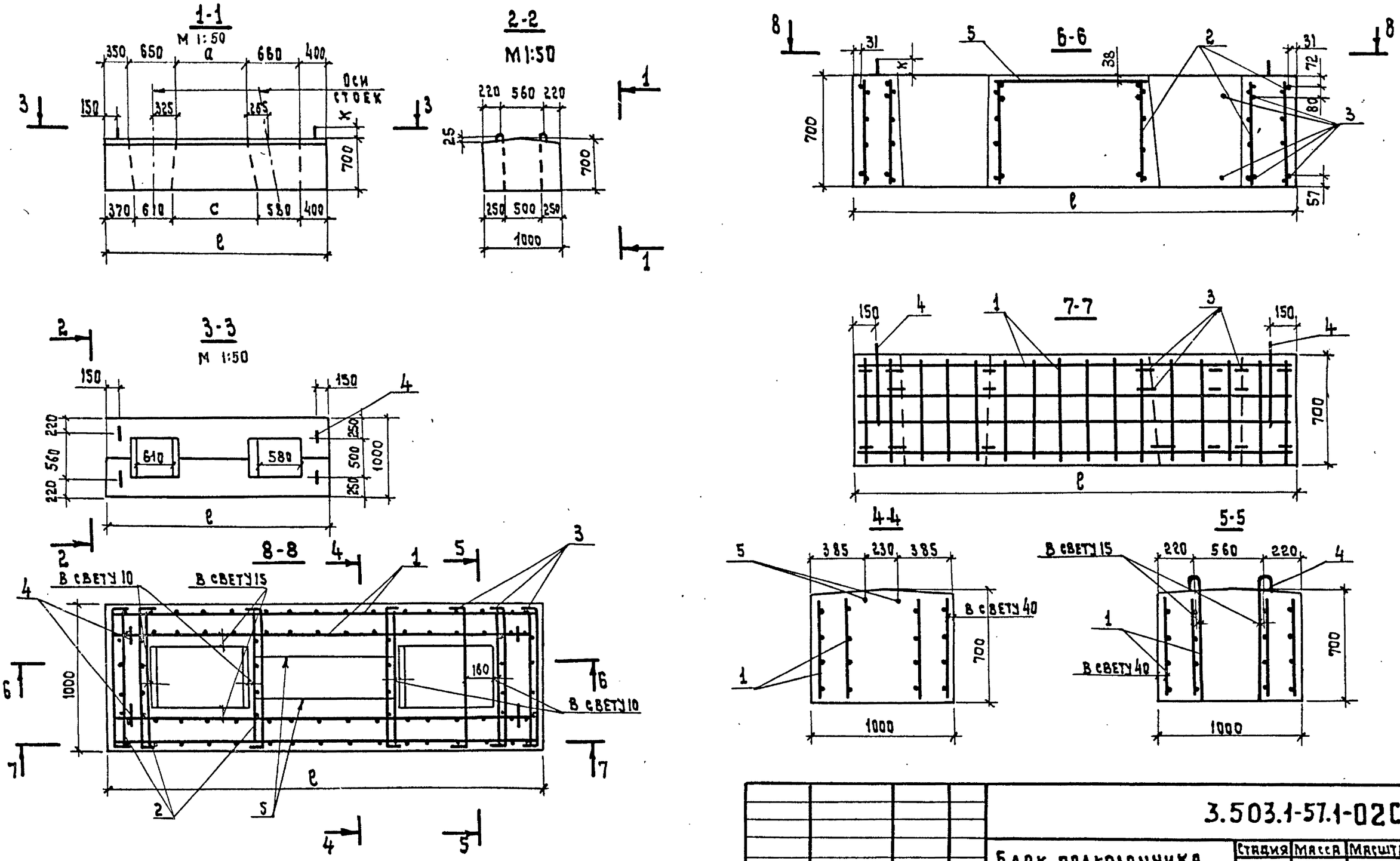

Обозначение	Марка	ℓ, мм	а, мм	с, мм	к, мм	Масса т
3.503.1-57.1-02	ПК-305-5	3050	990	1090	95	4.3
-01	ПК-355-7	3550	1490	1590	105	5.0

Разраб.	Затока	
Пров.	Таврина	
Гл.инж.пр.	Дашкевич	
Гл.техн.	Гафт	
Нач.отд.	Катышев	

3.503.1-57.1-02СБ

Блок подколонника (ПК-305-5 и ПК-355-7)

Стадия	Масса	Масштаб
Р	см. табл.	1:25
Лист	Листов 1	

ПРОМТРАНСНИИПРОЕКТ г. Москва

Инв.№ подл. | Подпись и дата | Взам.инв.№

18587-01 10 Копировал Е.Ф. Формат 12Г

Инв.№ подл.	Подпись и дата	Взам.инв.№

Формат	Зона	Поз.	Обозначение	Наименование	Кол. на исполн. 3.503.1-57.1-03 –	01	02	03						Примечание
				Документация										
12Г			3.503.1-57.1-03 СБ	Сборочный чертеж	×	×	×	×						
12Г			3.503.1-57.1-00 ВС	Выборка стали	×	×	×	×						
11В			3.503.1-57.1-00 ТО	Техническое описание	×	×	×	×						
				Сборочные единицы										
11В		1	3.503.1-57.2-01	Каркас пространственный КП1	1	1	1	1						
11В		2	-01	Каркас пространственный КП2	1	1	1	1						
11В		3	3.503.1-57.2-19	Сетка арматурная С22	1									
11В		4	-03	Сетка арматурная С25	1									
11В		3	-06	Сетка арматурная С28		1								
11В		4	-09	Сетка арматурная С31		1								
11В		3	-12	Сетка арматурная С34			1							
11В		3	-15	Сетка арматурная С37				1						

Разраб.	Затока		
Пров.	Андрианова		
Гл.инж.пр.	Дашкевич		
Гл.техн.	Гафт		
Нач.отд.	Катошев		

3.503.1-57.1-03

Блок фундамента (210фк-1, 250фк-1, 300фк-1 и 350фк-1)

Стадия	Лист	Листов
Р	1	2

ПРОМТРАНСНИИПРОЕКТ г. Москва

Копировал Дз Формат 11Г

Инв.№ подл.	Подпись и дата	Взам.инв.№

Формат	Зона	Поз.	Обозначение	Наименование	Кол. на исполн. 3.503.1-57.1-03 –	01	02	03						Примечание
11В		4	3.503.1-57.2-20	Сетка арматурная С45			1							
11В		4	-03	Сетка арматурная С48				1						
				Детали										
11В		5	3.503.1-57.2-36-01	Стяжка	8	8	8	8						
11В		6	3.503.1-57.2-39-07	Петля строповочная	4	4	4							
11В		6	-08	Петля строповочная				4						
11В		7	-09	Петля строповочная				2						
				Материалы										
				Бетон гидротехнический										
				ГОСТ 4795-68 марки 300	5,0	5,5	5,8	6,4						$м^3$

18587-01 11

3.503.1-57.1-03 Лист 2

Копировал Дз Формат 11Г

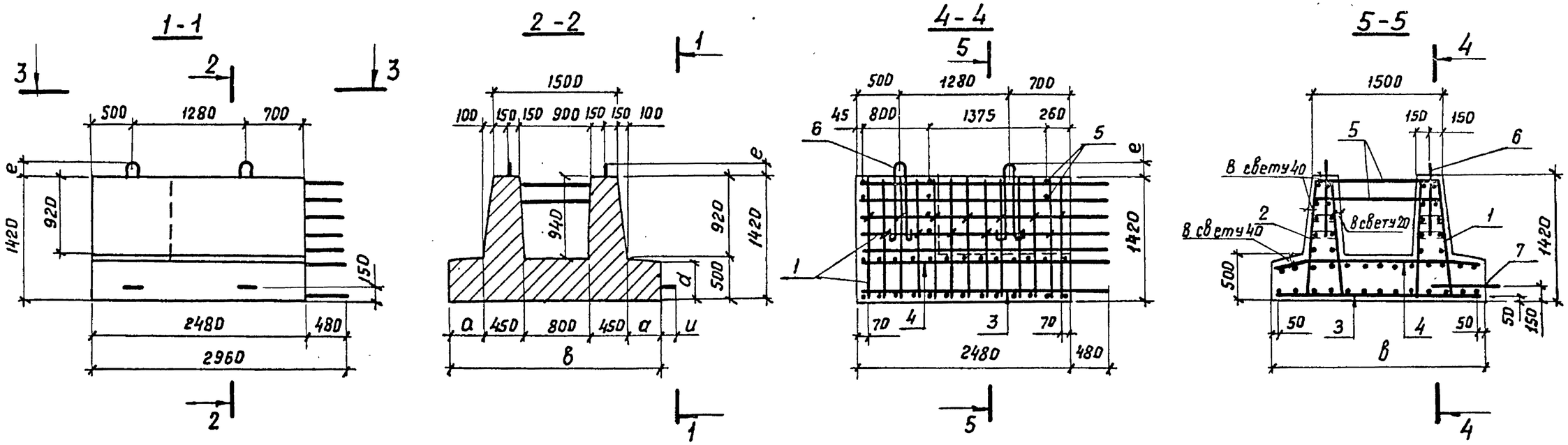

3-3

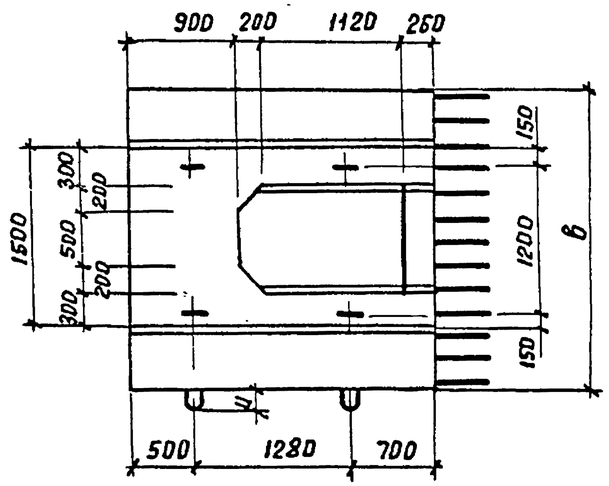

Обозначение	Марка	а, мм	в, мм	d, мм	е, мм	и, мм	Масса, т
3.503.1-57.1-03	210фк-1	200	2100	480	140	—	12,6
-01	250фк-1	400	2500	480	140	—	13,8
-02	300фк-1	650	3000	300	140	—	14,6
-03	350фк-1	900	3500	300	150	160	16,0

Разраб.	Затока		
Пров.	Андрианова		
Гл.инж.пр.	Дашкевич		
Гл.техн.	Гафт		
Нач.отд.	Каташев		

3.503.1-57.1-03СБ

Блок фундамента (210фк-1, 250фк-1, 300фк-1 и 350фк-1)

Стадия	Масса	Масштаб
Р	см. табл.	1:50
Лист	Листов 1	

ПРОМТРАНСНИИПРОЕКТ г. Москва

Взам.инв.№ | Подпись и дата | Инв.№подл.

18587-01 12 Копировал Дзг Формат 12г

Инв.№ подл.	Подпись и дата	Взам.инв.№

Формат	Зона	Поз.	Обозначение	Наименование	Кол. на исполн. 3.503.1-57.1-04									Примечание
					–	01	02	03	04	05	06	07	08	
				Документация										
12Г			3.503.1-57.1-04 СБ	Сборочный чертеж	×	×	×	×	×	×	×	×	×	
12Г			3.503.1-57.1-00 ВС	Выборка стали	×	×	×	×	×	×	×	×	×	
11В			3.503.1-57.1-00 ТО	Техническое описание	×	×	×	×	×	×	×	×	×	
				Сборочные единицы										
11В		1	3.503.1-57.2-01-04	Каркас пространственный КП5	1		1	1	1					
11В		2	-05	Каркас пространственный КП6	1		1	1	1					
11В		1	-10	Каркас пространственный КП11		1								
11В		2	-11	Каркас пространственный КП12		1								
11В		1	-15	Каркас пространственный КП16						1	1			
11В		2	-16	Каркас пространственный КП17						1	1			
11В		1	-20	Каркас пространственный КП21								1	1	
11В		2	-21	Каркас пространственный КП22								1	1	
11В		3	3.503.1-57.2-19-02	Сетка арматурная С24	1	1								

Разраб.	Затока		
Пров.	Андрианова		
Гл.инж.пр.	Дашкевич		
Гл.техн.	Гафт		
Нач.отд.	Каташев		

3.503.1-57.1-04

Блок фундамента (210фп-1; 210фп-3; 250фп-1; 300фп-1; 350фп-1; 400фп-1; 450фп-1; 500фп-1 и 550фп-1)

Стадия	Лист	Листов
Р	1	3

ПРОМТРАНСНИИПРОЕКТ г.Москва

Копировал Дз Формат 11Г

Инв.№ подл.	Подпись и дата	Взам.инв.№

Формат	Зона	Поз.	Обозначение	Наименование	Кол. на исполн. 3.503.1-57.1-04									Примечание
					–	01	02	03	04	05	06	07	08	
11В		4	-05	Сетка арматурная С27	1	1								
11В		3	-08	Сетка арматурная С30			1							
11В		4	-11	Сетка арматурная С33			1							
11В		3	-14	Сетка арматурная С36				1						
11В		3	-17	Сетка арматурная С39					1					
11В		3	-19	Сетка арматурная С41						1				
11В		3	-20	Сетка арматурная С42							1			
11В		3	-21	Сетка арматурная С43								1		
11В		3	-22	Сетка арматурная С44									1	
11В		4	3.503.1-57.2-20-02	Сетка арматурная С47				1						
11В		4	-05	Сетка арматурная С50					1					
11В		4	-07	Сетка арматурная С52						1				
11В		4	-08	Сетка арматурная С53							1			
11В		4	-09	Сетка арматурная С54								1		
11В		4	-10	Сетка арматурная С55									1	
				Детали										
11В		5	3.503.1-57.2-36-01	Стяжка	4		4	4	4	4	4	4		
11В		5	-03	Стяжка		4							4	

3.503.1-57.1-04 Лист 2

Копировал Дз Формат 11Г

Инв.№ подл.	Подпись и дата	Взам.инв.№

Формат	Зона	Поз.	Обозначение	Наименование	Кол. на исполн. 3.503.1-57.1-04 —	01	02	03	04	05	06	07	08	Примечание
11В		6	3.503.1-57.2-39-05	Петля строповочная	4	4	4							
11В		6	-06	Петля строповочная				4	4					
11В		6	-07	Петля строповочная						4	4			
11В		6	-08	Петля строповочная								4	4	
				Материалы										
				Бетон гидротехнический										
				ГОСТ 4795-68 марки 300	2,7	2,9	3,0	3,2	3,5	4,8	5,1	6,1	6,4	$м^3$

	Лист
3.503.1-57.1-04	3

Копировал Дз Формат 11Г

Инв.№ подл.	Подпись и дата	Взам.инв.№

Формат	Зона	Поз.	Обозначение	Наименование	Кол. на исполн.									Примечание

	Лист

Копировал Дз Формат 11Г

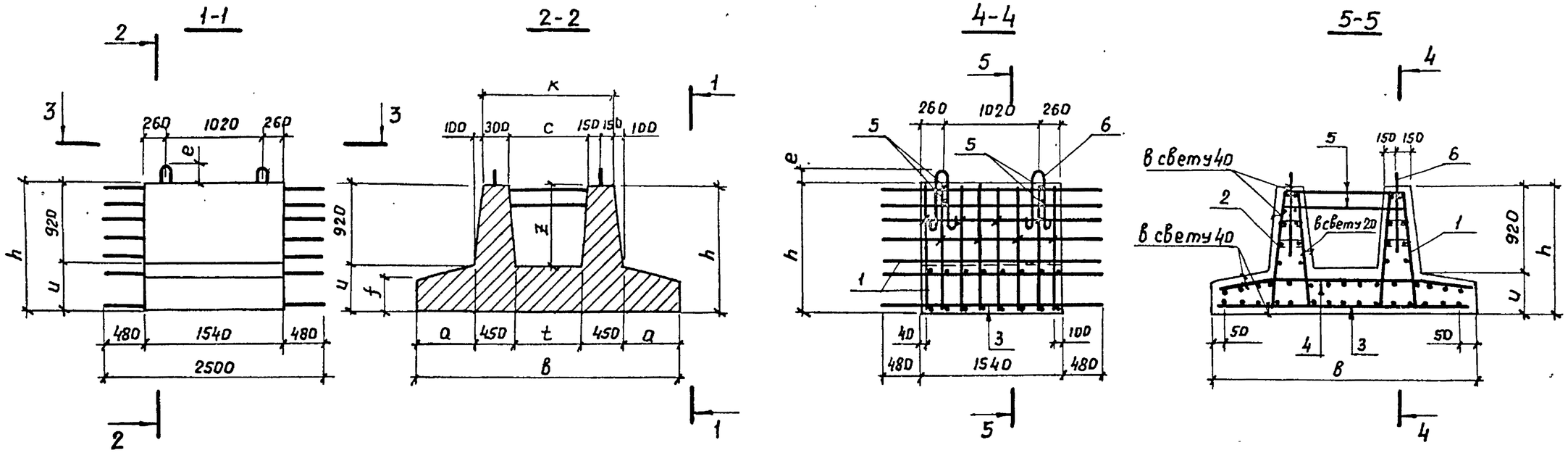

3-3

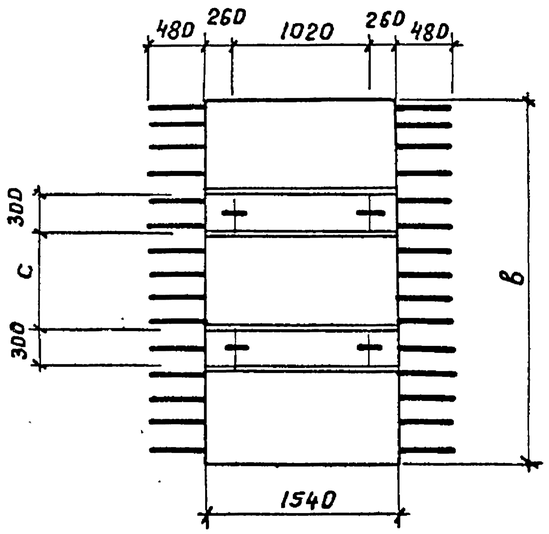

Обозначение	Марка	в, мм	а, мм	t, мм	с, мм	к, мм	z, мм	h, мм	u мм	f, мм	e, мм	Масса, т
3.503.1-57.1-04	210фп-1	2100	200	800	900	1500	940	1420	500	480	110	6.8
-01	210фп-3	2100	150	900	1000	1600	1000	1520	600	580	110	7,3
-02	250фп-1	2500	400	800	900	1500	940	1420	500	480	110	7,5
-03	300фп-1	3000	650	800	900	1500	940	1420	500	300	120	8,0
-04	350фп-1	3500	900	800	900	1500	940	1420	500	300	120	8,8
-05	400фп-1	4000	1150	800	900	1500	940	1620	700	400	140	12,0
-06	450фп-1	4500	1400	800	900	1500	940	1620	700	335	140	12,8
-07	500фп-1	5000	1650	800	900	1500	940	1720	800	383	150	15,3
-08	550фп-1	5500	1850	900	1000	1600	1000	1720	800	320	150	15,9

Взам. инв.№ | Подпись и дата | Инв.№ подл.

Разраб.	Затока		
Пров.	Андрианова		
Гл.инж.пр.	Дашкевич		
Гл.техн.	Гафт		
Нач.отд.	Каташев		

3.503.1-57.1-04 СБ

Блок фундамента (210фп-1; 210фп-3; 250фп-1; 300фп-1; 350фп-1; 400фп-1; 450фп-1; 500фп-1 и 550фп-1)

Стадия	Масса	Масштаб
Р	см. табл.	1:50
Лист	Листов 1	

ПРОМТРАНСНИИПРОЕКТ г. Москва

Копировал 18587-01 15 Формат 12 г

Инв.№ подл.	Подпись и дата	Взам. инв.№

Формат	Зона	Поз.	Обозначение	Наименование	Кол. на исполн. 3.503.1-57.1-05 —	01	02	03						Примечание
				Документация										
12Г			3.503.1-57.1-05 СБ	Сборочный чертеж	×	×	×	×						
12Г			3.503.1-57.1-00 ВС	Выборка стали	×	×	×	×						
11В			3.503.1-57.1-00 ТО	Техническое описание	×	×	×	×						
				Сборочные единицы										
11В		1	3.503.1-57.2-01-02	Каркас пространственный КП3	1	1	1	1						
11В		2	-03	Каркас пространственный КП4	1	1	1	1						
11В		3	3.503.1-57.2-19-01	Сетка арматурная С23	1									
11В		4	-04	Сетка арматурная С26	1									
11В		3	-07	Сетка арматурная С29		1								
11В		4	-10	Сетка арматурная С32		1								
11В		3	-13	Сетка арматурная С35			1							
11В		3	-16	Сетка арматурная С38				1						

Разраб.	Затока			3.503.1-57.1-05
Пров.	Андрианова			Блок фундамента (210 фп-2; 250 фп-2; 300 фп-2 и 350 фп-2)
Гл. инж. пр.	Дашкевич			Стадия: Р; Лист: 1; Листов: 2
Гл. техн.	Гафт			ПРОМТРАНСНИИПРОЕКТ г. Москва
Нач. отд.	Каташев			

Копировал Дз Формат 11Г

Инв.№ подл.	Подпись и дата	Взам. инв.№

Формат	Зона	Поз.	Обозначение	Наименование	Кол. на исполн. 3.503.1-57.1-05 —	01	02	03						Примечание
11В		4	3.503.1-57.2-20-01	Сетка арматурная С46			1							
11В		4	-04	Сетка арматурная С49				1						
				Детали										
11В		5	3.503.1-57.2-36-01	Стяжка	6	6	6	6						
11В		6	3.503.1-57.2-39-07	Петля строповочная	4	4	4							
11В		6	-08	Петля строповочная				4						
11В		7	-09	Петля строповочная				2						
11В		6	-10	Петля строповочная	4									
				Материалы										
				Бетон гидротехнический										
				ГОСТ 4795-68 марки 300	4,4	4,9	5,3	5,8						$м^3$

3.503.1-57.1-05	Лист 2

Копировал Дз Формат 11Г

91 10-18587-16

15

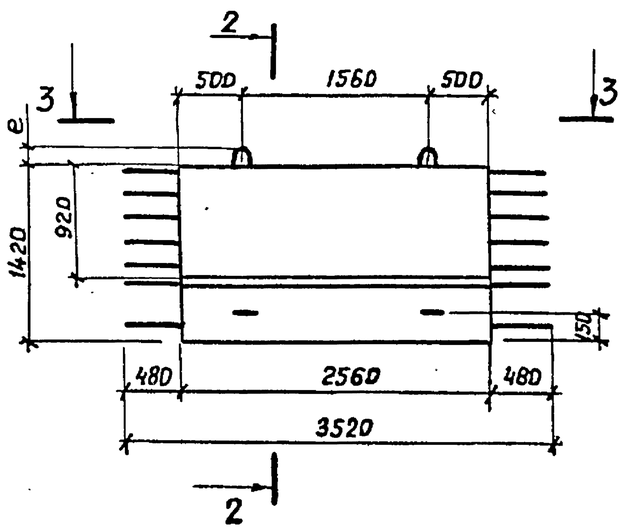

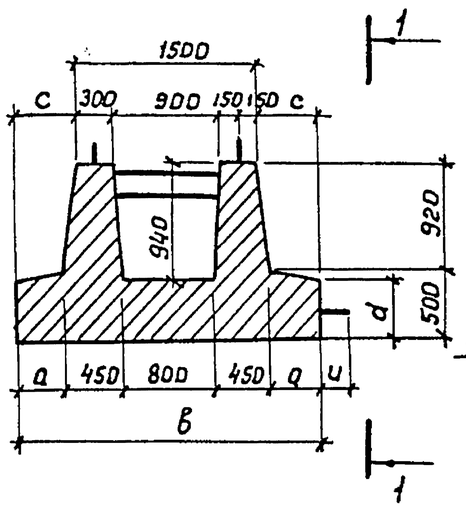

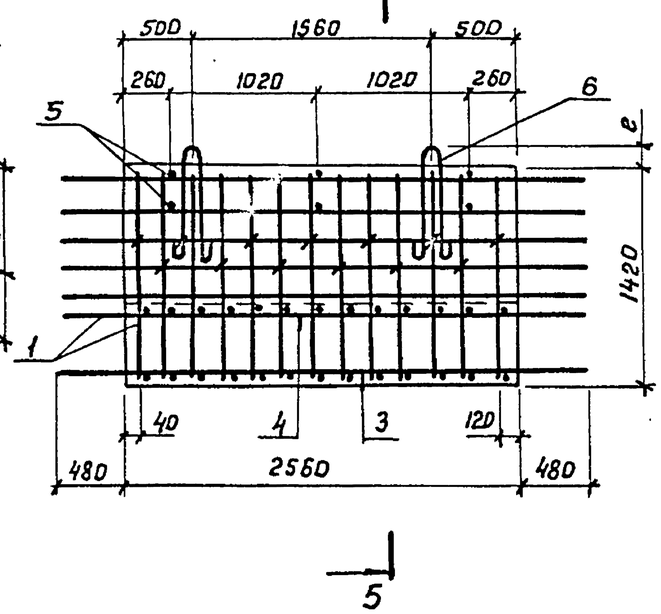

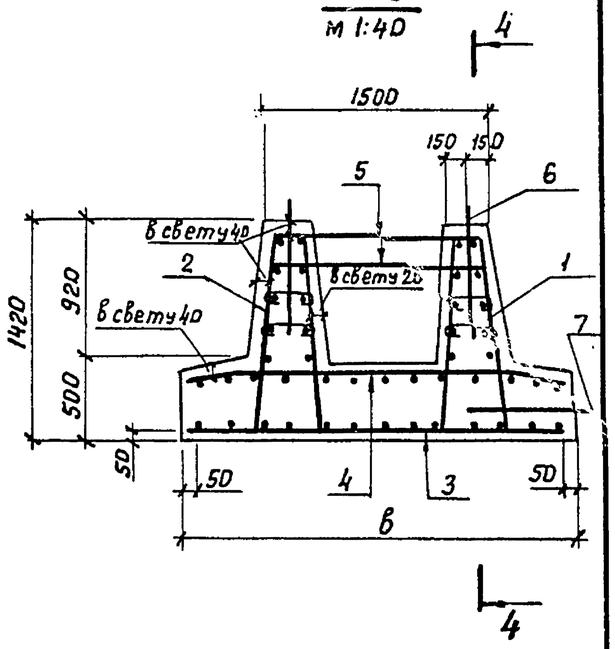

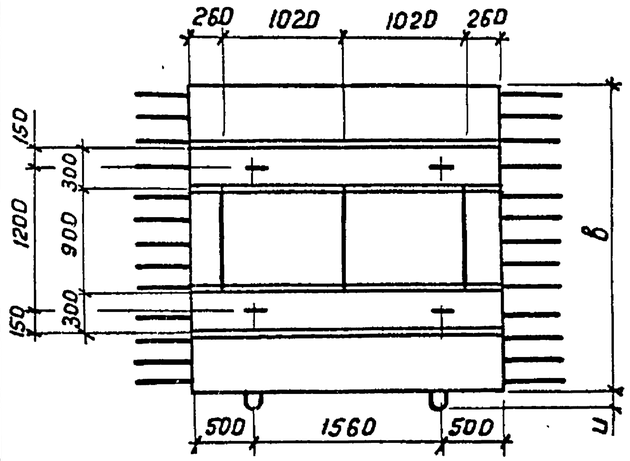

Обозначение	Марка	a, мм	в, мм	c, мм	d, мм	e, мм	u, мм	Масса, т
3.503.1-57.1-05	210фп-2	200	2100	300	480	130	—	11.0
-01	250фп-2	400	2500	500	480	140	—	12,3
-02	300фп-2	650	3000	750	300	140	—	13,3
-03	350фп-2	900	3500	1000	300	150	160	14,5

Инв. № подл. | Подпись и дата | Взам. инв. №

Разраб.	Хромова		
Пров.	Андрианова		
Гл.инж.пр.	Дашкевич		
Гл.техн.	Гафт		
Нач.отд.	Каташев		

3.503.1-57.1-05СБ

Блок фундамента (210фп-2; 250фп-2; 300фп-2 и 350фп-2)

Стадия	Масса	Масштаб
Р	см. табл.	1:50
Лист	Листов 1	

ПРОМТРАНСНИИПРОЕКТ г. Москва

18587-01 17 Копировал

Формат 12Г

Инв. № подл.	Подпись и дата	Взам. инв. №

Формат	Зона	Поз.	Обозначение	Наименование	Кол. на исполн. 3.503.1-57.1-06 —	01								Примечание
				Документация										
12Г			3.503.1-57.1-06 СБ	Сборочный чертеж	X	X								
12Г			3.503.1-57.1-00 ВС	Выборка стали	X	X								
11В			3.503.1-57.1-00 ТО	Техническое описание	X	X								
				Сборочные единицы										
11В		1	3.503.1-57.2-01-06	Каркас пространственный КП7	1									
11В		2	-07	Каркас пространственный КП8	1									
11В		1	-08	Каркас пространственный КП9		1								
11В		2	-09	Каркас пространственный КП10		1								
11В		3	3.503.1-57.2-19	Сетка арматурная С22	1									
11В		3	-01	Сетка арматурная С23		1								
11В		4	-03	Сетка арматурная С25	1									
11В		4	-04	Сетка арматурная С26		1								

Разраб.	Затока		
Пров.	Андрианова		
Гл.инж.пр.	Дашкевич		
Гл.техн.	Гафт		
Нач.отд.	Каташев		

3.503.1-57.1-06

Блок фундамента (210ФК-2 и 210ФП-4)

Стадия	Лист	Листов
Р	1	2

ПРОМТРАНСНИИПРОЕКТ г. Москва

Копировал Dag Формат 11Г

Инв. № подл.	Подпись и дата	Взам. инв. №

Формат	Зона	Поз.	Обозначение	Наименование	Кол. на исполн. 3.503.1-57.1-06 —	01								Примечание
				Детали										
11В		5	3.503.1-57.2-36-03	Стяжка	8	6								
11В		6	3.503.1-57.2-39-07	Петля строповочная	4	4								
				Материалы										
				Бетон гидротехнический										
				ГОСТ 4795-68 марки 300	5,6	4,8								$м^3$

3.503.1-57.1-06 Лист 2

Копировал Dag Формат 11Г

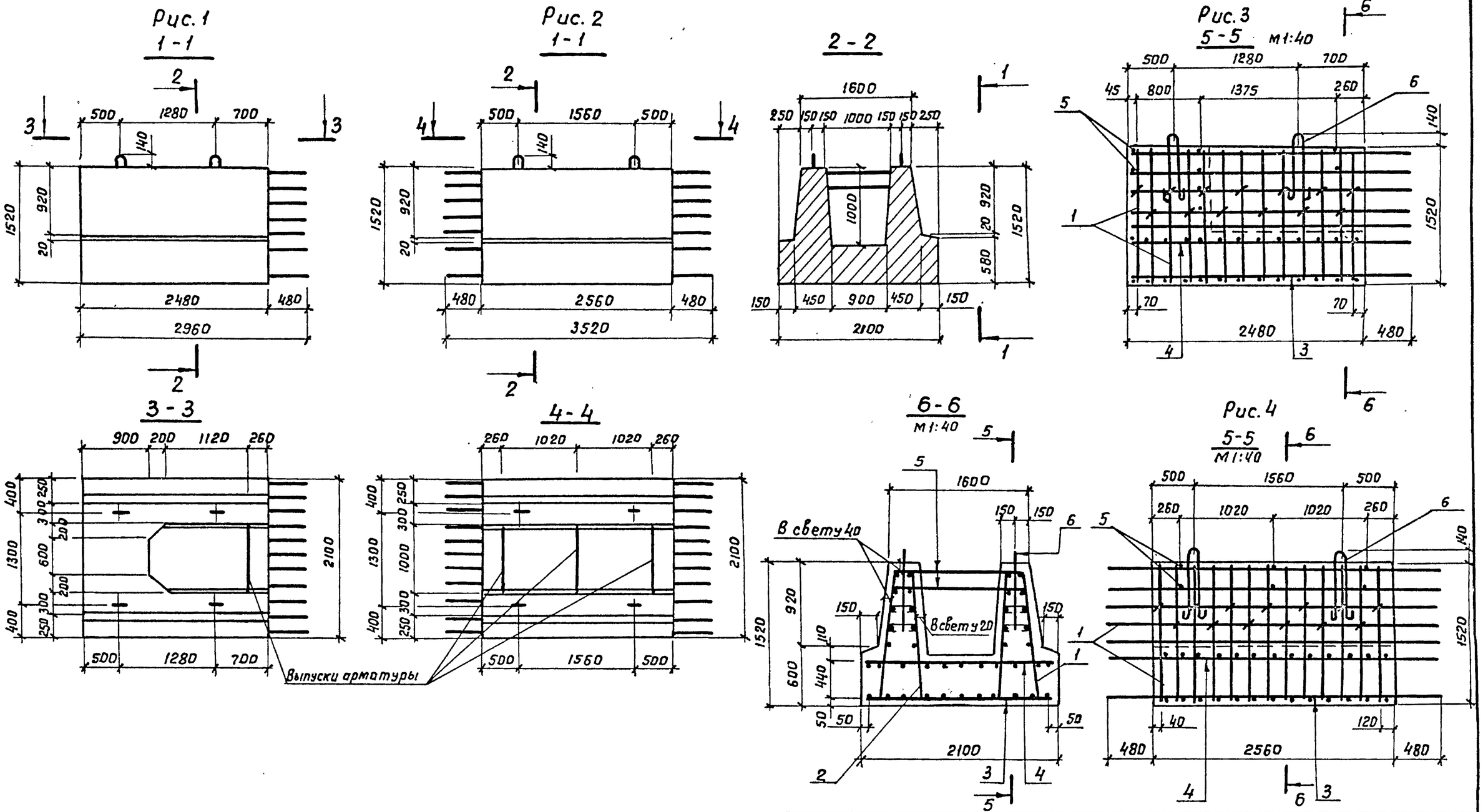

Обозначение	Рис.	Марка	Масса, т
3.503.1-57.1-06	1,3	210фк-2	14,0
-01	2,4	210фп-4	12,0

Разраб.	Хромова	
Пров.	Андрианова	
Гл.инж.пр.	Дашкевич	
Гл.техн.	Гафт	
Нач.отд.	Каташев	

3.503.1-57.1-06 СБ

Блок фундамента (210фк-2 и 210фп-4)

Стадия	Масса	Масштаб
Р	см. табл.	1:50
Лист	Листов 1	

ПРОМТРАНСНИИПРОЕКТ г. Москва

Взам. инв.№ | Подпись и дата | Инв.№ подл.

18587-01 19 Копировал Фаз Формат 12Г

Инв. № подл.	Подпись и дата	Взам. инв. №

Формат	Зона	Поз.	Обозначение	Наименование	Кол. на исполн. 3.503.1-57.1-07									Примечание
					–									
				Документация										
А18			3.503.1-57.1-07 СБ	Сборочный чертеж	X									
А2Г			3.503.1-57.1-00 ВС	Выборка стали	X									
А18			3.503.1-57.1-00 ТО	Техническое описание	X									
				Сборочные единицы										
А18		1	3.503.1-57.2-01-12	Каркас пространственный КП13	1									
А18		2	-13	Каркас пространственный КП14	1									
А18		3	3.503.1-57.2-19-18	Сетка арматурная С40	1									
А18		4	3.503.1-57.2-20-06	Сетка арматурная С51	1									
				Детали										
А18		5	3.503.1-57.2-36-01	Стяжка	8									
А18		6	3.503.1-57.2-39-09	Петля строповочная	8									
				Материалы										
				Бетон гидротехнический										
				ГОСТ 4795-68 марки 300	7,8									$м^3$

Разраб.	Затока		3.503.1-57.1-07	
Пров.	Андрианова		Блок фундамента 400 фк-1	Стадия: Р; Лист: ; Листов: 1
Гл.инж.пр.	Дашкевич			ПРОМТРАНСНИИПРОЕКТ г. Москва
Гл.техн.	Гафт			
Нач.отд.	Каташев			

Копировал

Формат 11Г

Инв. № подл. | Подпись и дата | Взам. инв. №

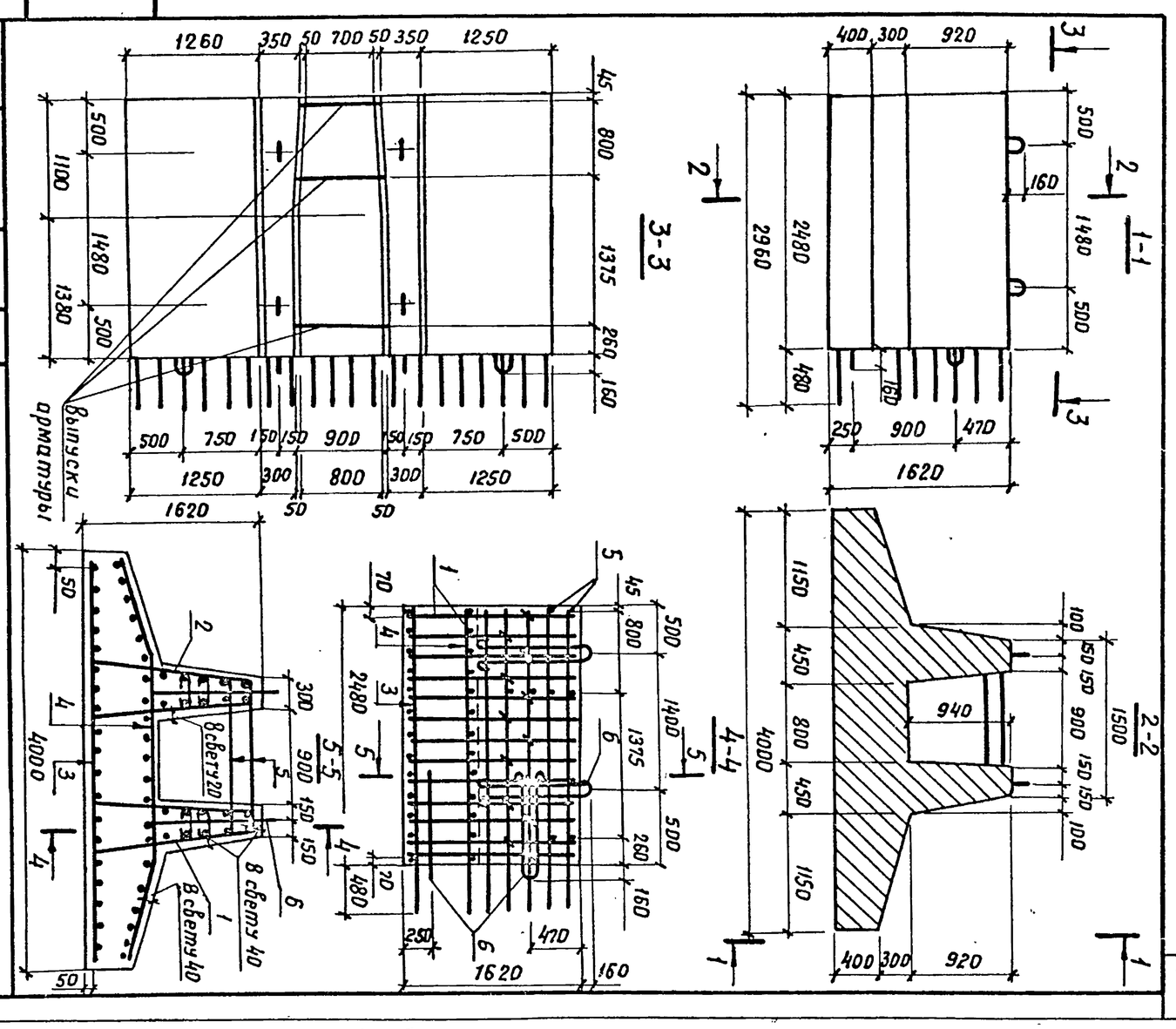

Разраб.	Затока		3.503.1-57.1-07 СБ	
Пров.	Андрианова		Блок фундамента 400 фк-1	Стадия: Р; Масса: 19,5 Т; Масштаб: 1:50; Лист: ; Листов: 1
Гл.инж.пр.	Дашкевич			ПРОМТРАНСНИИПРОЕКТ г. Москва
Гл.техн.	Гафт			
Нач.отд.	Каташев			

18587-01 20 Копировал

Формат 11В

Инв.№ подл.	Подпись и дата	Взам. инв.№

Формат	Зона	Поз.	Обозначение	Наименование	Кол. на исполн. 3.503.1-57.1-08 —	01	02	03	04	05				Примечание
				Документация										
12г			3.503.1-57.1-08 СБ	Сборочный чертеж	X	X	X	X	X	X				
12г			3.503.1-57.1-00 ВС	Выборка стали	X	X	X	X	X	X				
11В			3.503.1-57.1-00 ТО	Техническое описание	X	X	X	X	X	X				
				Сборочные единицы										
11В		1	3.503.1-57.2-01-12	Каркас пространственный КП13	1									
11В		1	-13	Каркас пространственный КП14		1								
11В		1	-17	Каркас пространственный КП18			1		1					
11В		1	-18	Каркас пространственный КП19				1		1				
11В		2	3.503.1-57.2-21-01	Сетка арматурная С57	1									
11В		2	-02	Сетка арматурная С58		1								
11В		2	-04	Сетка арматурная С60			1							
11В		2	-05	Сетка арматурная С61				1						
11В		2	-07	Сетка арматурная С63					1					

Разраб.	Затока		
Пров.	Андрианова		
Гл.инж.пр	Дошкевич		
Гл.техн.	Гафт		
Нач.отд	Каташев		

3.503.1-57.1-08

Блок фундамента (450фк-1; 450фк-2; 500фк-1; 500фк-2; 550фк-1 и 550фк-2)

Стадия	Лист	Листов
Р	1	2

ПРОМТРАНСНИИПРОЕКТ г.Москва

Копировал Дас Формат 11Г

Инв.№ подл.	Подпись и дата	Взам. инв.№

Формат	Зона	Поз.	Обозначение	Наименование	Кол. на исполн. 3.503.1-57.1-08 —	01	02	03	04	05				Примечание
11В		2	-08	Сетка арматурная С64						1				
11В		3	3.503.1-57.2-22 -01	Сетка арматурная С67	1									
11В		3	-02	Сетка арматурная С68		1								
11В		3	-04	Сетка арматурная С70			1							
11В		3	-05	Сетка арматурная С71				1						
11В		3	-07	Сетка арматурная С73					1					
11В		3	-08	Сетка арматурная С74						1				
				Детали										
11В		4	3.503.1-57.2-36-02	Стяжка	8	8	8	8						
11В		4	-04	Стяжка					8	8				
11В		5	3.503.1-57.2-39-07	Петля строповочная	2	2								
11В		5	-08	Петля строповочная			2	2	2	2				
11В		6	3.503.1-57.2-38-06	Петля строповочная	1	1								
11В		6	-07	Петля строповочная			1	1	1	1				
				Материалы										
				Бетон гидротехнический										
				ГОСТ 4795-68 марки 300	3,5	3,5	4,2	4,2	4,3	4,3				$м^3$

18587-01 21

3.503.1-57.1-08 Лист 2

Копировал Дас Формат 11Г

20

3.503.1-57.1-08 – изображено
3.503.1-57.1-08-01 – зеркальное отражение
3.503.1-57.1-08-02 – изображено
3.503.1-57.1-08-03 – зеркальное отражение
3.503.1-57.1-08-04 – изображено
3.503.1-57.1-08-05 – зеркальное отражение

1-1

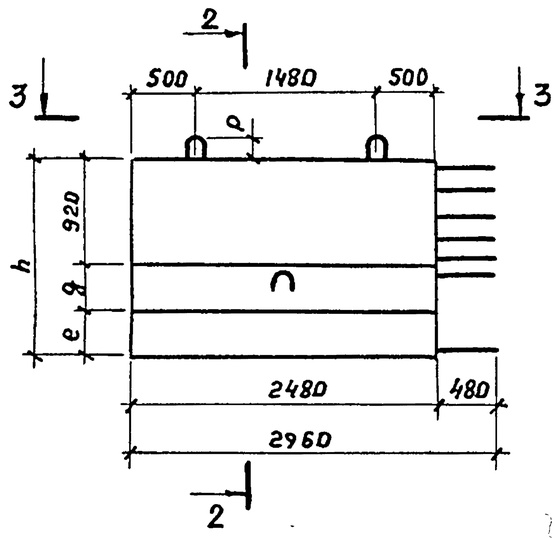

2-2

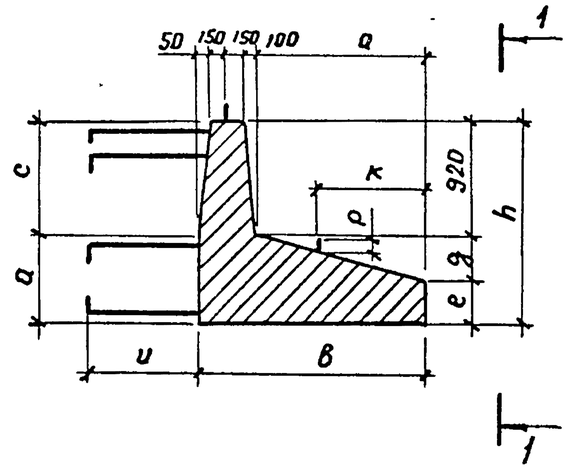

4-4

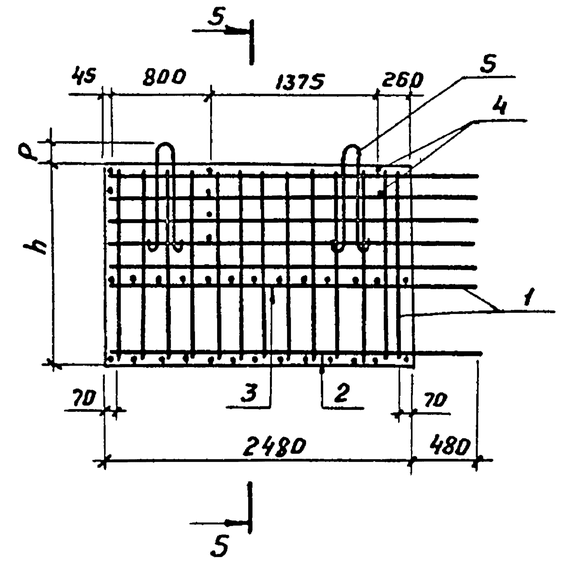

5-5

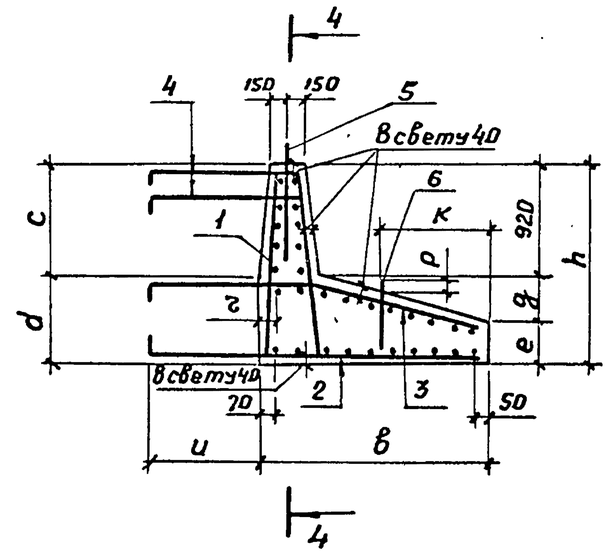

3-3

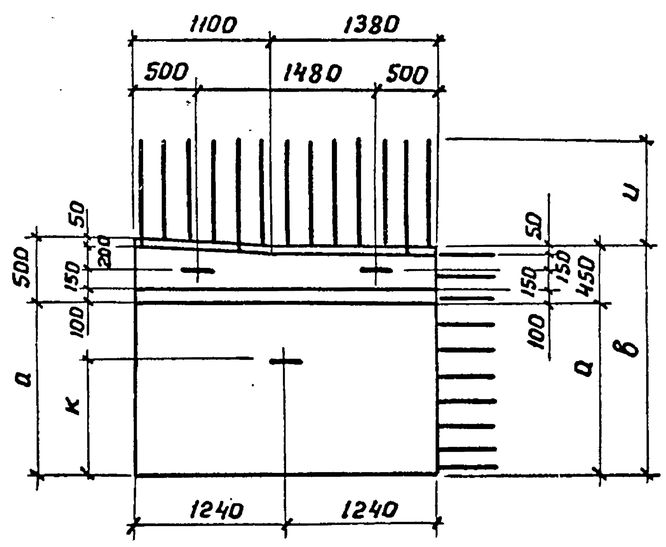

Обозначение	Марка	h, мм	в, мм	a, мм	c, мм	d, мм	e, мм	g, мм	u, мм	k, мм	ρ, мм	r, мм	Масса, т
3.503.1-57.1-08	450фк-1	1620	1850	1400	940	680	335	365	780	900	140	100	8,8
-01	450фк-2	1620	1850	1400	940	680	335	365	780	900	140	100	8,8
-02	500фк-1	1720	2100	1650	940	780	383	417	780	1000	150	100	10,5
-03	500фк-2	1720	2100	1650	940	780	383	417	780	1000	150	100	10,5
-04	550фк-1	1720	2300	1850	1000	720	320	480	880	1100	150	100	10,8
-05	550фк-2	1720	2300	1850	1000	720	320	480	880	1100	150	100	10,8

Разраб.	Затока	
Пров.	Андрианова	
Гл.инж.пр.	Дашкевич	
Гл.техн.	Гафт	
Нач.отд.	Каташев	

3.503.1-57.1-08 СБ

Блок фундамента (450 фк-1; 450 фк-2; 500 фк-1; 500 фк-2; 550 фк-1 и 550 фк-2)

Стадия	Масса	Масштаб
Р	см. табл.	1:50
Лист	Листов 1	

ПРОМТРАНСНИИПРОЕКТ г. Москва

Взам. инв. N | Подпись и дата | Инв. N подл.

18587-01 22 Копировал Формат 12 Г

Инв.№ подл.	Подпись и дата	Взам.инв.№

Формат	Зона	Поз.	Обозначение	Наименование	Кол. на исполн. 3.503.1-57.1-09 —	01	02	03						Примечание
				Документация										
12Г			3.503.1-57.1-09СБ	Сборочный чертеж	X	X	X	X						
12Г			3.503.1-57.1-00ВС	Выборка стали	X	X	X	X						
11В			3.503.1-57.1-00ТО	Техническое описание	X	X	X	X						
				Сборочные единицы										
11В		1	3.503.1-57.2-01-14	Каркас пространственный КП15	1	1								
11В		1	-19	Каркас пространственный КП20			1	1						
11В		2	3.503.1-57.2-21	Сетка арматурная С56	1									
11В		2	-03	Сетка арматурная С59		1								
11В		2	-06	Сетка арматурная С62			1							
11В		2	-09	Сетка арматурная С65				1						
11В		3	3.503.1-57.2-22	Сетка арматурная С66	1									

Разраб.	Затока		3.503.1-57.1-09
Пров.	Андрианова		Блок фундамента (400фп-2; 450фп-2; 500фп-2 и 550фп-2)
Гл.инж.пр.	Дашкевич		Стадия: Р; Лист: 1; Листов: 2
Гл.техн.	Гафт		ПРОМТРАНСНИИПРОЕКТ г.Москва
Нач.отд.	Каташев		

Копировал Daz Формат 11Г

Инв.№ подл.	Подпись и дата	Взам.инв.№

Формат	Зона	Поз.	Обозначение	Наименование	Кол. на исполн. 3.503.1-57.1-09 —	01	02	03						Примечание
11В		3	-03	Сетка арматурная С69		1								
11В		3	-06	Сетка арматурная С72			1							
11В		3	-09	Сетка арматурная С75				1						
				Детали										
11В		4	3.503.1-57.2-36-02	Стяжка	6	6	6							
11В		4	-04	Стяжка				6						
11В		5	3.503.1-57.2-39-07	Петля строповочная	2	2								
11В		5	-08	Петля строповочная			2	2						
11В		6	3.503.1-57.2-38-06	Петля строповочная	1	1								
11В		6	-07	Петля строповочная			1	1						
				Материалы										
				Бетон гидротехнический										
				ГОСТ 4795-68 марки 300	3,3	3,6	4,3	4,4						$м^3$

3.503.1-57.1-09	Лист 2

Копировал Daz Формат 11Г

18587-01 23

1-1

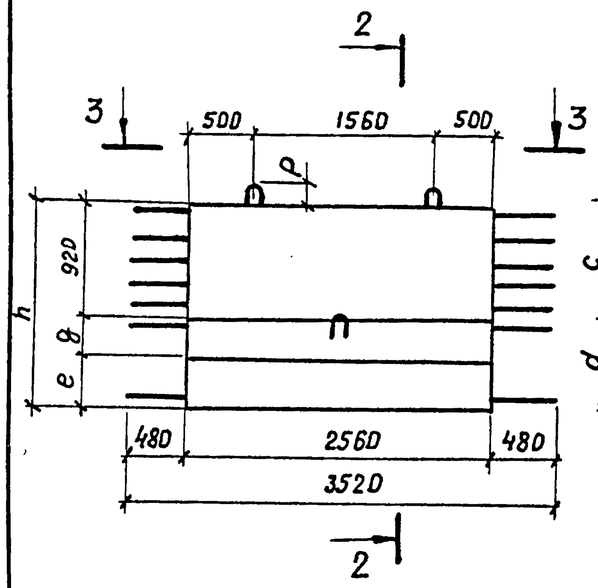

2-2

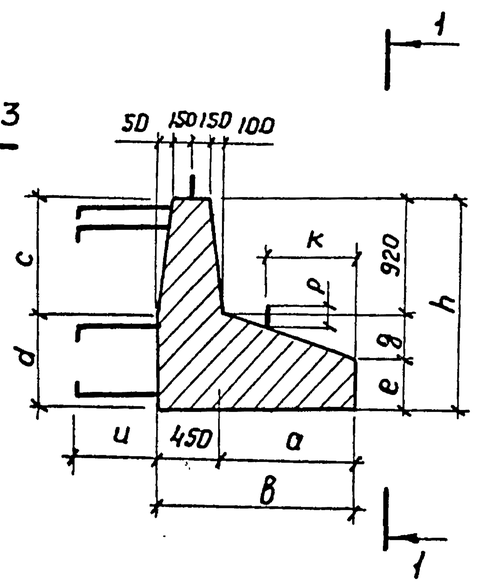

4-4
М1:40

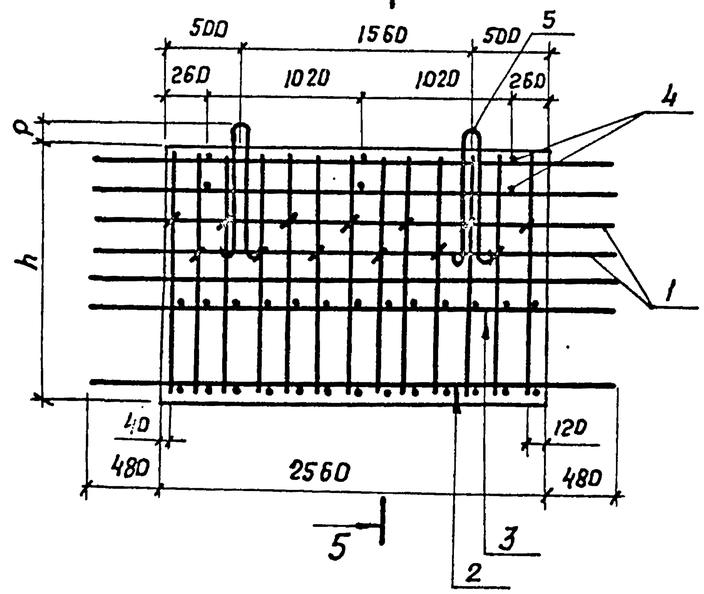

5-5
М1:40

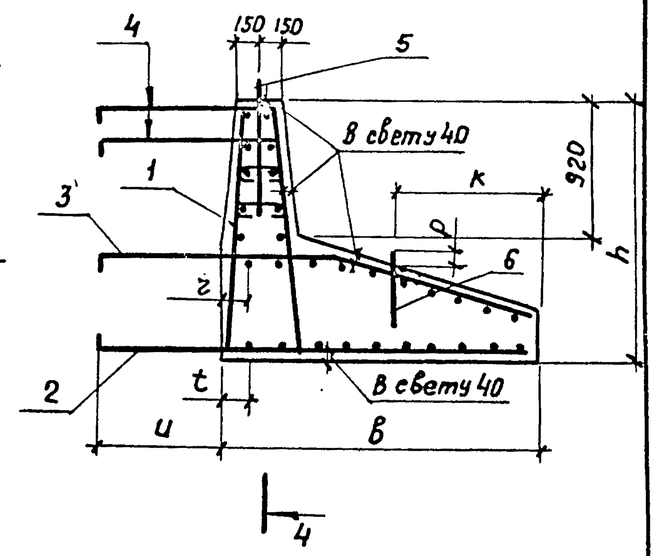

3-3

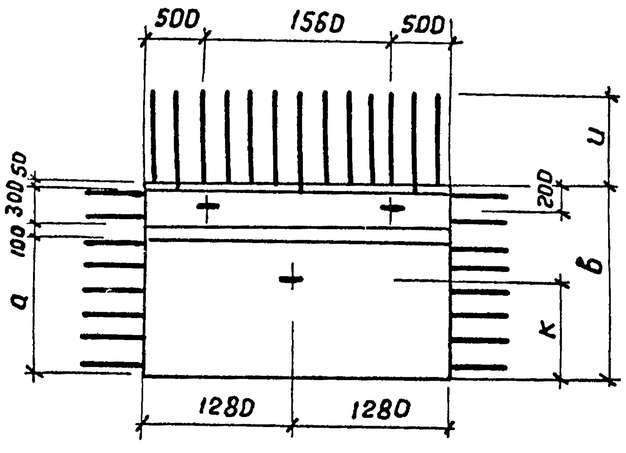

Обозначение	Марка	h, мм	в, мм	a, мм	c, мм	d, мм	e, мм	g, мм	u, мм	k, мм	r, мм	t, мм	p, мм	Масса, т
3.503.1-57.1-09	400фп-2	1620	1600	1150	940	680	400	300	780	800	100	100	140	8.3
-01	450фп-2	1620	1850	1400	940	680	335	365	780	900	100	70	140	9.0
-02	500фп-2	1720	2100	1650	940	780	383	417	780	1000	100	70	150	10.7
-03	550фп-2	1720	2300	1850	1000	720	320	480	880	1100	100	70	150	11.0

Инв.№ подл. | Подпись и дата | Взам. инв.№

Разраб.	Затока		
Пров.	Андрианова		
Гл.инж.пр.	Дашкевич		
Гл.техн.	Гафт		
Нач.отд.	Каташев		

3.503.1-57.1-09 СБ

Блок фундамента (400фп-2; 450фп-2; 500фп-2 и 550фп-2)

Стадия	Масса	Масштаб
Р	см. табл.	1:50
Лист	Листов 1	

ПРОМТРАНСНИИПРОЕКТ г. Москва

18587-01 24 Копировал Дау Формат 12 г

Инв. № подл.	Подпись и дата	Взам. инв. №

Формат	Зона	Поз.	Обозначение	Наименование	Кол. на исполн. 3.503.1-57.1-10									Примечание
					–	01	02	03	04	05				
				Документация										
12Г			3.503.1-57.1-10 СБ	Сборочный чертеж	×	×	×	×	×	×				
12Г			3.503.1-57.1-00 ВС	Выборка стали	×	×	×	×	×	×				
11В			3.503.1-57.1-00 ТО	Техническое описание	×	×	×	×	×	×				
				Детали										
БЧ		1	3.503.1-57.1-10.1	ф25А-III ГОСТ5781-75, ℓ=5580	12									258,1 кг
БЧ		1	3.503.1-57.1-10.2	ф25А-III ГОСТ5781-75, ℓ=5740		12								265,5 кг
БЧ		1	3.503.1-57.1-10.3	ф28А-III ГОСТ5781-75, ℓ=7580			12							439,3 кг
БЧ		1	3.503.1-57.1-10.4	ф28А-III ГОСТ5781-75, ℓ=7800				12						452,1 кг
БЧ		1	3.503.1-57.1-10.5	ф32А-III ГОСТ5781-75, ℓ=5580					12					422,5 кг
БЧ		1	3.503.1-57.1-10.6	ф32А-III ГОСТ5781-75, ℓ=5740						12				434,6 кг
11В		2	3.503.1-57.2-30	Хомут	33	34	46	47	33	34				
11В		3	3.503.1-57.2-38	Петля строповочная	2	2			2	2				

Разраб.	Хромова		
Пров.	Бойцова		
Гл.инж.пр.	Дошкевич		
Гл.техн.	Гафт		
Нач.отд.	Каташев		

3.503.1-57.1-10

Блок стойки (15СВ-5; 15СН-5; 15СВ-7; 15СН-7; 33СВ-5 и 33СН-5)

Стадия	Лист	Листов
Р	1	2

ПРОМТРАНСНИИПРОЕКТ г. МОСКВА

Копировал Дад. Формат 11Г

Инв. № подл.	Подпись и дата	Взам. инв. №

Формат	Зона	Поз.	Обозначение	Наименование	Кол. на исполн. 3.503.1-57.1-10									Примечание
					–	01	02	03	04	05				
11В		3	3.503.1-57.2-38-02	Петля строповочная			2	2						
				Материалы										
				Бетон гидротехнический										
				ГОСТ 4795-68 марки 300	0,59	0,61	0,84	0,86	0,59	0,61				

3.503.1-57.1-10

Лист 2

Копировал Дад. Формат 11Г

18587-01 25

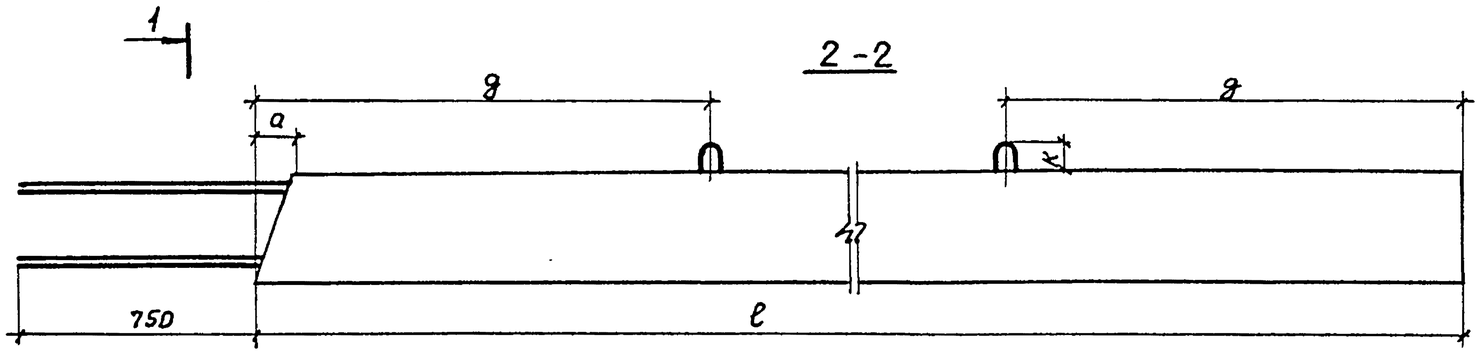

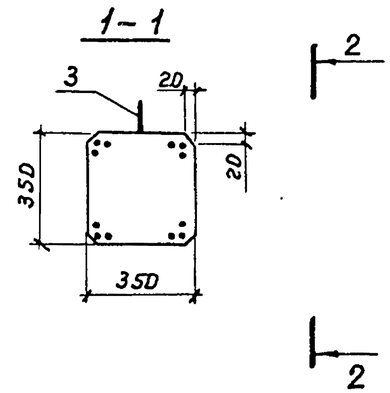

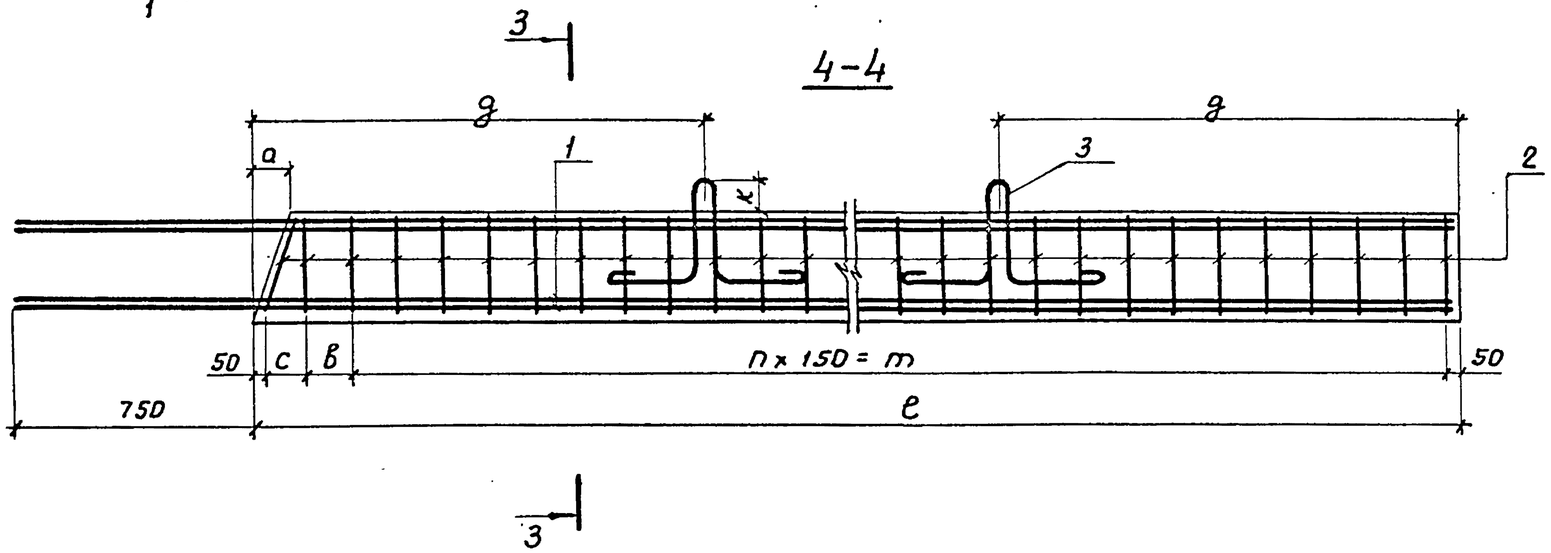

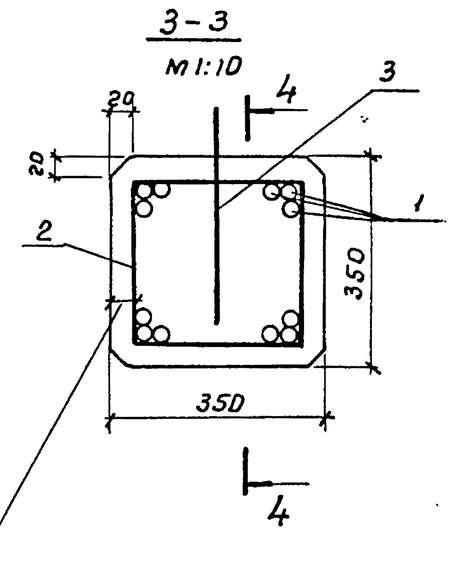

Обозначение	Марка	a, мм	c, мм	в, мм	n, шт.	m, мм	ℓ, мм	g, мм	k, мм	Масса, т
3.503.1-57.1-10	15 СВ-5	0	0	100	31	4650	4850	1000	95	1.5
-01	15 СН-5	90	150	110	31	4650	5010	1000	95	1.5
-02	15 СВ-7	0	0	150	44	6600	6850	1500	110	2.1
-03	15 СН-7	90	120	100	45	6750	7070	1500	110	2.2
-04	33 СВ-5	0	0	100	31	4650	4850	1000	95	1.5
-05	33 СН-5	90	150	110	31	4650	5010	1000	95	1.5

Разраб.	Хромова		
Пров.	Бойцова		
Гл.инж.пр.	Дашкевич		
Гл.техн.	Гафт		
Нач.отд.	Каташев		

3.503.1-57.1-10СБ

Блок стойки (15СВ-5; 15СН-5; 15СВ-7; 15СН-7; 33СВ-5 и 33СН-5)

Стадия	Масса	Масштаб
Р	см. табл.	1:20
Лист	Листов 1	

ПРОМТРАНСНИИПРОЕКТ г. Москва

Взам. инв.№ | Подпись и дата | Инв.№ подл.

18587-01 2б Копировал Фаз

Формат 12Г

Инв.№ подл.	Подпись и дата	Взам.инв.№

Формат	Зона	Поз.	Обозначение	Наименование	Кол. на исполн. 3.503.1-57.1-11 —	01								Примечание
				Документация										
11В			3.503.1-57.1-11 СБ	Сборочный чертеж	X	X								
12Г			3.503.1-57. 00 ВС	Выборка стали	X	X								
11В			3.503.1-57. 00 ТО	Техническое описание	X	X								
				Детали										
БЧ		1	3.503.1-57.1-11.1	ф32 А-III ГОСТ 5781-75, ℓ=7580	12									574,0 кг
БЧ		1	3.503.1-57.1-11.2	ф32 А-III ГОСТ 5781-75, ℓ=7800		12								590,6 кг
БЧ		2	3.503.1-57.1-11.3	ф25 А-III ГОСТ 5781-75, ℓ=7580	4									116,8 кг
11В		2	3.503.1-57.1-11.4	ф25 А-III ГОСТ 5781-75, ℓ=7800		4								120,2 кг
11В		3	3.503.1-57.1-11.5	ф14 А-III ГОСТ 5781-75, ℓ=400	4	4								1,9 кг
11В		4	3.503.1-57.2-30	Хомут	46	47								
11В		5	3.503.1-57.2-39-01	Петля строповочная	3	3								
				Материалы										
				Бетон гидротехнический										
				ГОСТ 4795-68 марки 300	0,84	0,86								$м^3$

Разраб.	Хромова		
Пров.	Бойцова		
Гл.инж.пр.	Дашкевич		
Гл.техн.	Гафт		
Нач.отд.	Каташев		

3.503.1-57.1-11

Блок стойки (33 СВ-7 и 33 СН-7)

Стадия	Лист	Листов
Р		1

ПРОМТРАНСНИИПРОЕКТ г. Москва

Копировал Дау Формат 11Г

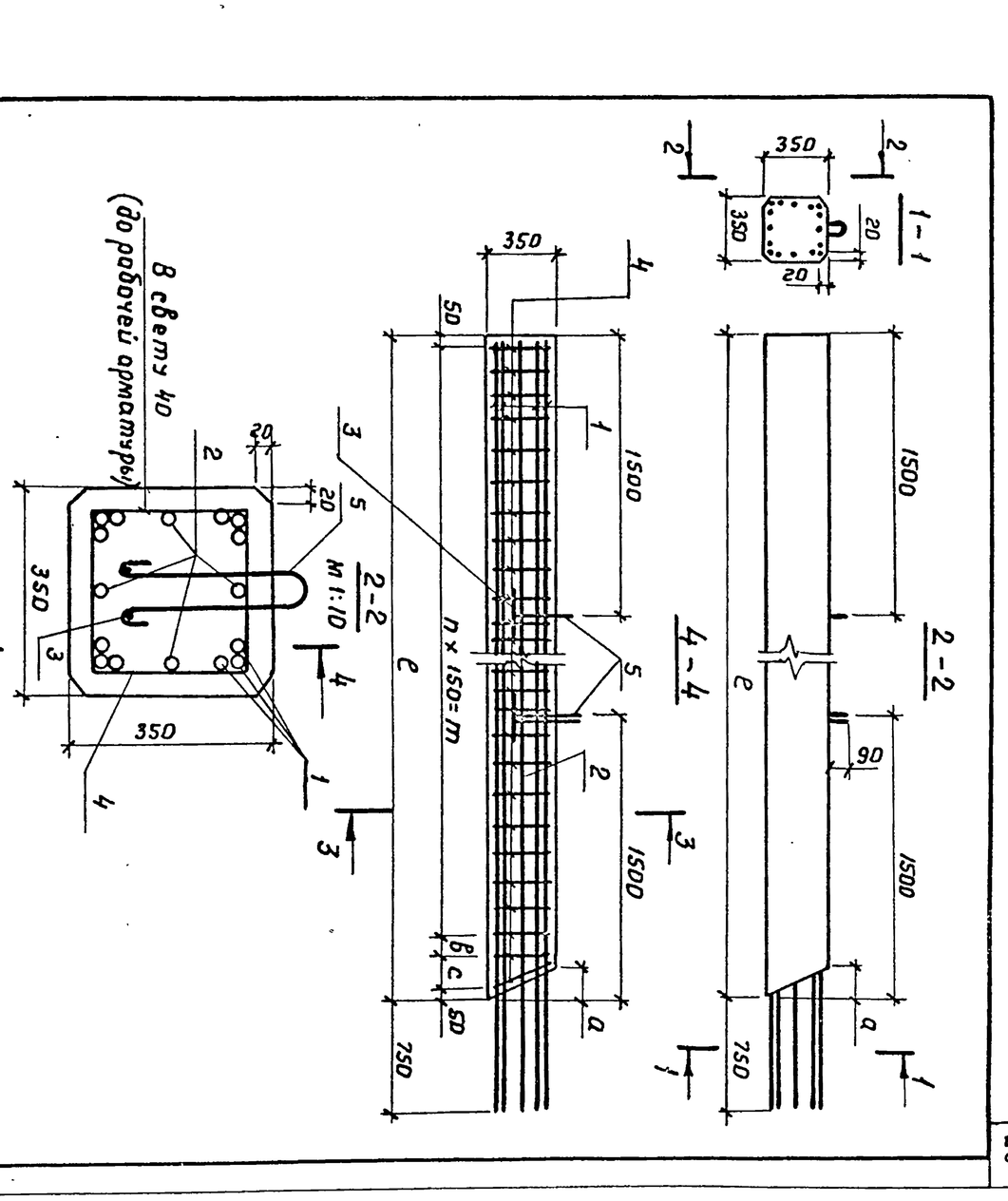

Обозначение	Марка	n, шт.	m, мм	в, мм	ℓ, мм	a, мм	c, мм	Масса т
3.503.1-57.1-11	33 СВ-7	44	6600	150	6850	0	0	2,1
-01	33 СН-7	45	6750	100	7070	90	120	2,2

3.503.1-57.1-11 СБ

Блок стойки (33 СВ-7 и 33 СН-7)

Стадия	Масса	Масштаб
Р	см. табл.	1:25
Лист	Листов 1	

ПРОМТРАНСНИИПРОЕКТ г. Москва

Инв.№ подл.	Подпись и дата	Взам. инв.№

Разраб.	Хромова		
Пров.	Бойцова		
Гл.инж.пр.	Дашкевич		
Гл.техн.	Гафт		
Нач.отд.	Каташев		

18587-01 27 Копировал Дау Формат 11В

Инв.№ подл.	Подпись и дата	Взам. инв.№

Формат	Зона	Поз.	Обозначение	Наименование	Кол. на исполн. 3.503.1-57.1-12 —	01	02	03						Примечание
				Документация										
12Г			3.503.1-57. 1-12 СБ	Сборочный чертеж	×	×	×	×						
12Г			3.503.1-57. 1-00 ВС	Выборка стали	×	×	×	×						
11В			3.503.1-57. 1-00 ТО	Техническое описание	×	×	×	×						
				Сборочные единицы										
11В		1	3.503.1-57. 2-03	Каркас плоский КР1	2									
11В		2	-01	Каркас плоский КР2	2	2								
11В		1	-01	Каркас плоский КР2		2								
11В		1	-02	Каркас плоский КР3			2							
11В		2	-03	Каркас плоский КР4			2	2						
11В		1	-03	Каркас плоский КР4				2						

Разраб.	Таврина		3.503.1-57. 1-12		
Пров.	Андрианова		Блок стенки (50СП-5в; 50СП-5; 50СП-7в и 50СП-7)	Стадия	Лист	Листов
Гл.инж.пр.	Дашкевич			Р	1	2
Гл. техн.	Гафт			ПРОМТРАНСНИИПРОЕКТ г. Москва		
Нач. отд.	Каташев					

Копировал: Формат 11Г

Инв.№ подл.	Подпись и дата	Взам. инв.№

Формат	Зона	Поз.	Обозначение	Наименование	Кол. на исполн. 3.503.1-57.1-12 —	01	02	03						Примечание
				Детали										
11В		3	3.503.1-57. 2-30-02	Хомут	5	5	5	5						
11В		4	3.503.1-57. 2-35	Стяжка	42	42	62	62						
11В		5	3.503.1-57. 2-37-02	Схватка	23	23	29	29						
11В		6	3.503.1-57. 2-38-09	Петля строповочная	2	2								
11В		6	-10	Петля строповочная			2	2						
				Стержни отдельные										
БЧ		7	3.503.1-57. 1-12.1	ф16А-II ГОСТ 5781-75, ℓ=4180	4	4								26,4 кг
БЧ		8	3.503.1-57. 1-12.2	ф16А-II ГОСТ 5781-75, ℓ=1640	14	4								50СП-5в 36,2кг 50СП-5 10,4кг
БЧ		9	3.503.1-57. 1-12.3	ф16А-II ГОСТ 5781-75, ℓ=4020	2									12,7 кг
БЧ		9	3.503.1-57. 1-12.4	ф16А-II ГОСТ 5781-75, ℓ=5060		2								16,0 кг
БЧ		7	3.503.1-57. 1-12.5	ф18А-II ГОСТ 5781-75, ℓ=6180			4	4						49,4 кг
БЧ		8	3.503.1-57. 1-12.6	ф18А-II ГОСТ 5781-75, ℓ=1640			14	4						50СП-7в 45,9кг 50СП-7 13,1 кг
БЧ		9	3.503.1-57. 1-12.7	ф18А-II ГОСТ 5781-75, ℓ=6020			2							24,1 кг
БЧ		9	3.503.1-57. 1-12.8	ф18А-II ГОСТ 5781-75, ℓ=7060				2						28,2 кг
				Материалы										
				Бетон гидротехнический										
				ГОСТ 4795-68 Марки 300	2,3	2,3	3,2	3,2						$м^3$

3.503.1-57. 1-12 Лист 2

Копировал: Формат 11Г

18587-01 28

Рис.1

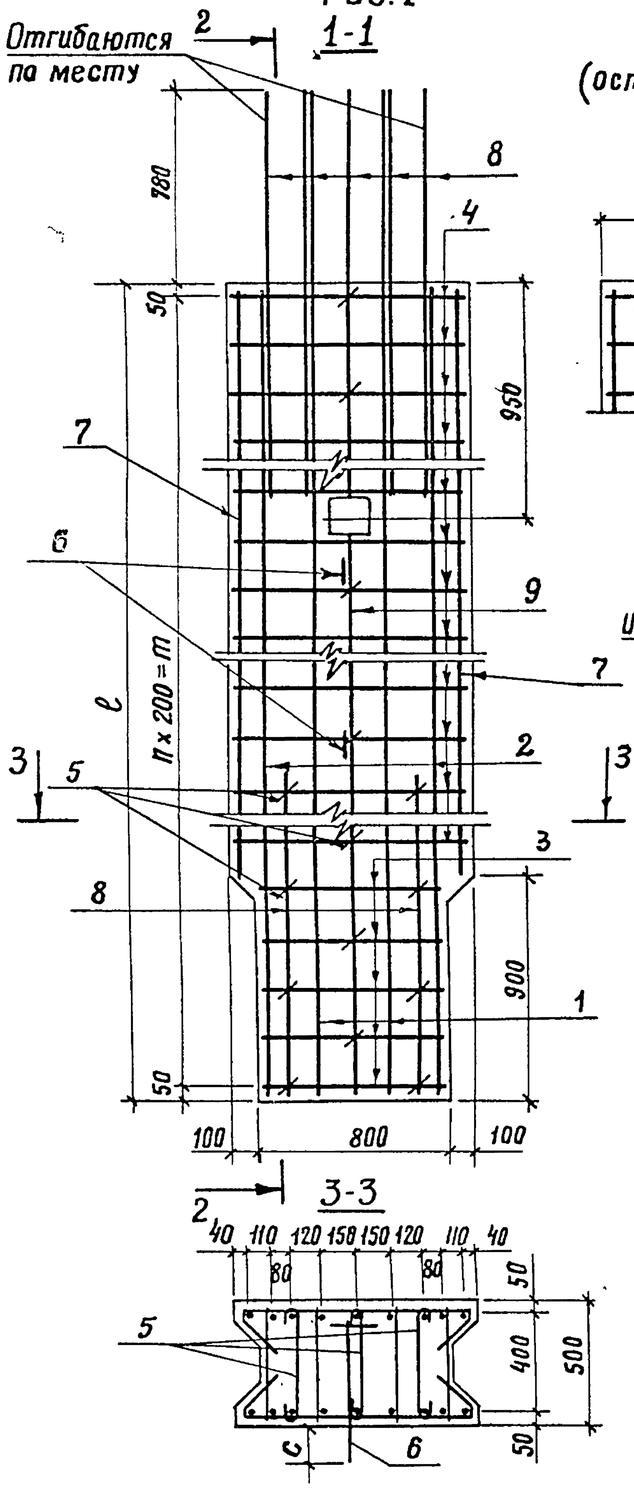

Рис.2

(остальное см.рис.1)

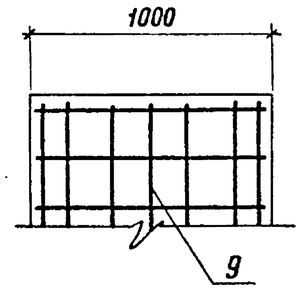

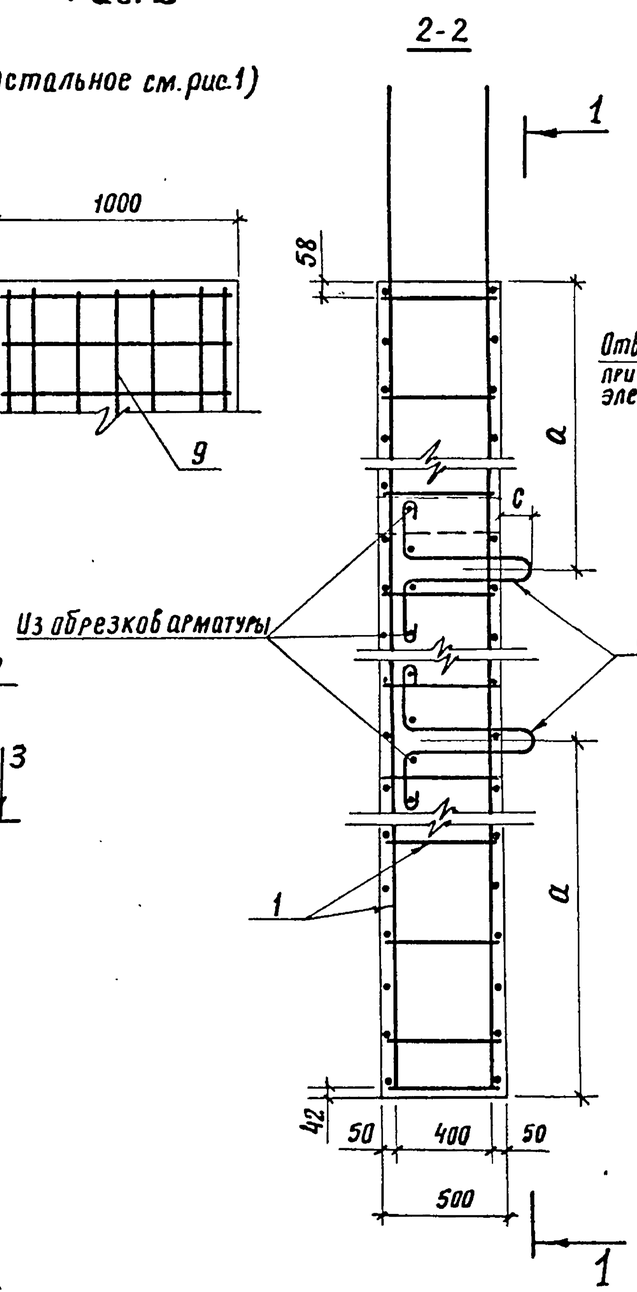

Рис.3

М1:50

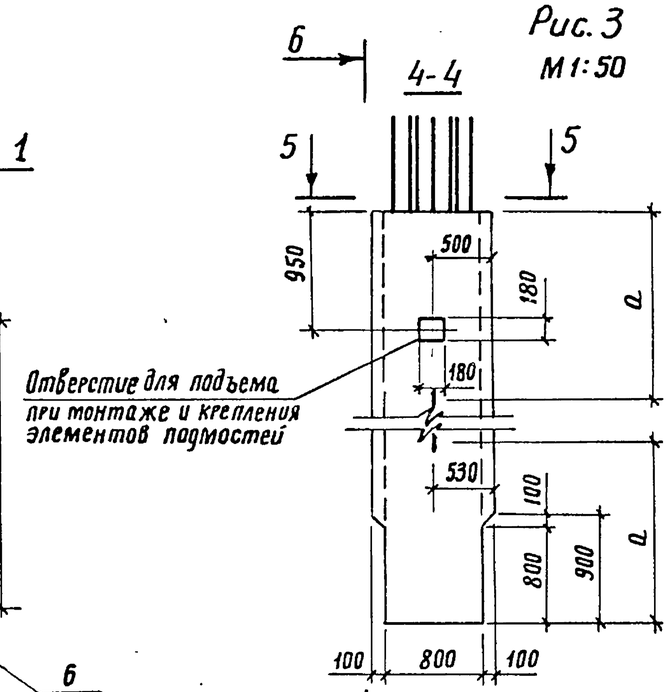

Рис.4

остальное см. рис.3

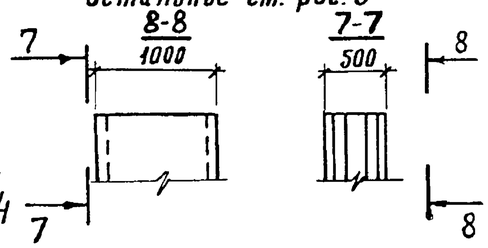

Обозначение	Рис.	Марка	ℓ, мм	n, шт.	a, мм	c, мм	m, мм	Масса, т
3.503.1-57.1-12	1,3	50СП-5б	5100	25	1700	130	5000	5,7
-01	2,4	50СП-5	5100	25	1700	130	5000	5,7
-02	1,3	50СП-7б	7100	35	2300	140	7000	8,0
-03	2,4	50СП-7	7100	35	2300	140	7000	8,0

Примечание.

1. Стержень поз. 9 вырезается по месту

Разраб.	Таврина		
Пров.	Андрианова		
Гл.инж.пр.	Дашкевич		
Гл.техн.	Гафт		
Нач.отд.	Каташев		

3.503.1-57.1-12 СБ

Блок стенки (50СП-5б; 50СП-5; 50СП-7б и 50СП-7)

Стадия	Масса	Масштаб
Р	см. табл.	1:25
Лист	Листов 1	

ПРОМТРАНСНИИПРОЕКТ г. Москва

Инв. № подл. | Подпись и дата | Взам. инв. №

18587-01 29 Копировал: Формат 12Г

Инв. № подл.	Подпись и дата	Взам. инв. №

Формат	Зона	Поз.	Обозначение	Наименование	Кол. на исполн. 3.503.1-57. 1-13 —	01								Примечание
				Документация										
12Г			3.503.1-57.1-13 СБ	Сборочный чертеж	×	×								
12Г			3.503.1-57. 1-00 ВС	Выборка стали	×	×								
11В			3.503.1-57. 1-00 ТО	Техническое описание	×	×								
				Сборочные единицы										
11В		1	3.503.1-57. 2-03	Каркас плоский КР1	5									
11В		1	-02	Каркас плоский КР3		5								
				Детали										
11В		2	3.503.1-57. 2-31	Хомут	5	5								
11В		3	3.503.1-57. 2-32	Хомут	19	29								
11В		4	-01	Хомут	4	4								
11В		5	3.503.1-57. 2-35-05	Стяжка	2	2								

Разраб.	Таврина		3.503.1-57.1-13	
Пров.	Андрианова		Блок стенки (50 СК-5 и 50 СК-7)	Стадия: Р; Лист: 1; Листов: 2
Гл.инж.пр.	Дашкевич			ПРОМТРАНСНИИПРОЕКТ г. Москва
Гл.техн.	Гафт			
Нач.отд.	Каташев			

Копировал: Формат 11Г

Инв. № подл.	Подпись и дата	Взам. инв. №

Формат	Зона	Поз.	Обозначение	Наименование	Кол. на исполн. 3.503.1-57. 1-13 —	01								Примечание
11В		6	3.503.1-57. 2-37-02	Схватка	28	38								
11В		7	-04	Схватка	2	2								
11В		8	3.503.1-57. 2-38-07	Петля строповочная		2								
11В		8	-09	Петля строповочная	2									
				Стержни отдельные										
БЧ		9	3.503.1-57. 1-13.1	Ф16 А-II ГОСТ 5781-75, ℓ=5860	7									64.8 кг
БЧ		10	3.503.1-57. 1-12.4	Ф16 А-II ГОСТ 5781-75, ℓ=5060	2									16.0 кг
БЧ		11	3.503.1-57. 1-12.1	Ф16 А-II ГОСТ 5781-75, ℓ=4180	2									13.2 кг
БЧ		9	3.503.1-57. 1-13.2	Ф18 А-II ГОСТ 5781-75, ℓ=7860		7								109.9 кг
БЧ		10	3.503.1-57. 1-12.8	Ф18 А-II ГОСТ 5781-75, ℓ=7060		2								28.2 кг
БЧ		11	3.503.1-57 1-12.5	Ф18 А-II ГОСТ 5781-75, ℓ=6180		2								24.7 кг
				Материалы										
				Бетон гидротехнический										
				ГОСТ 4795-68 марки 300	2.8	3.9								$м^3$

3.503.1-57.1-13	Лист 2

Копировал: Формат 11Г

18587-04 ЭО

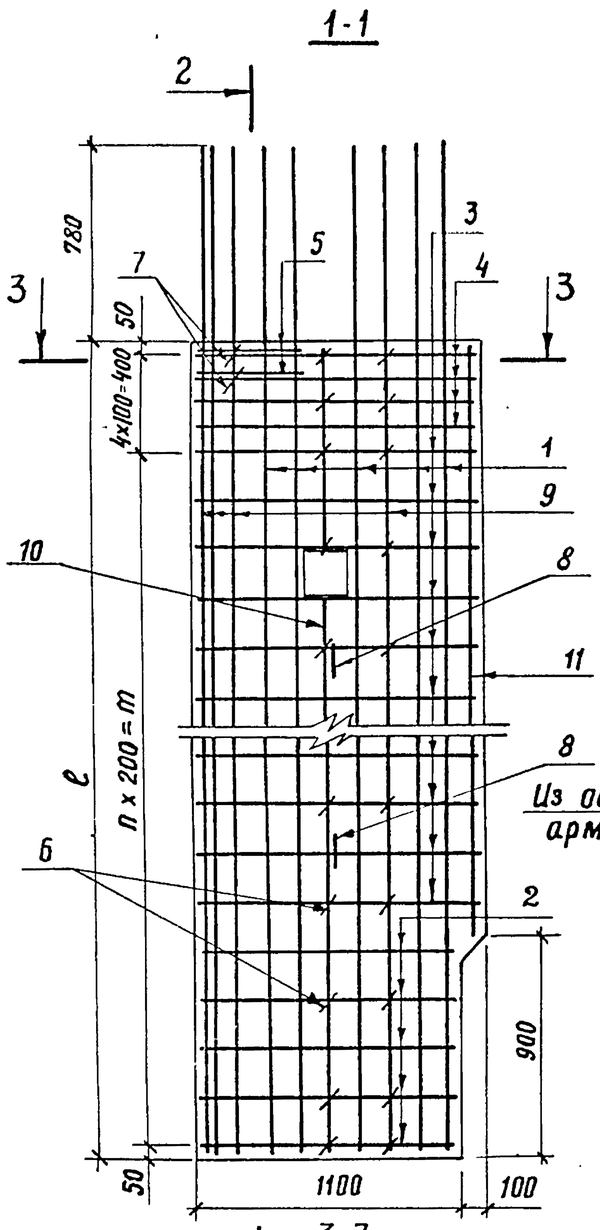

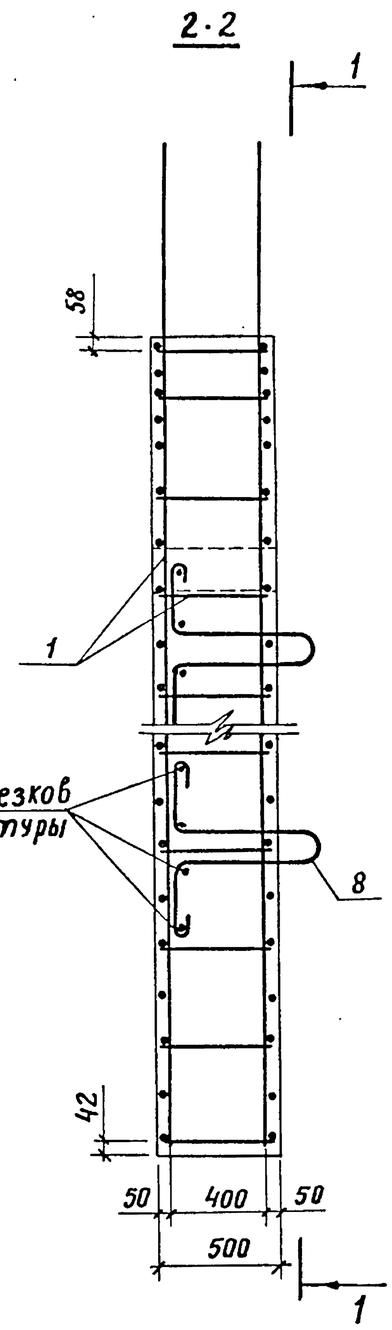

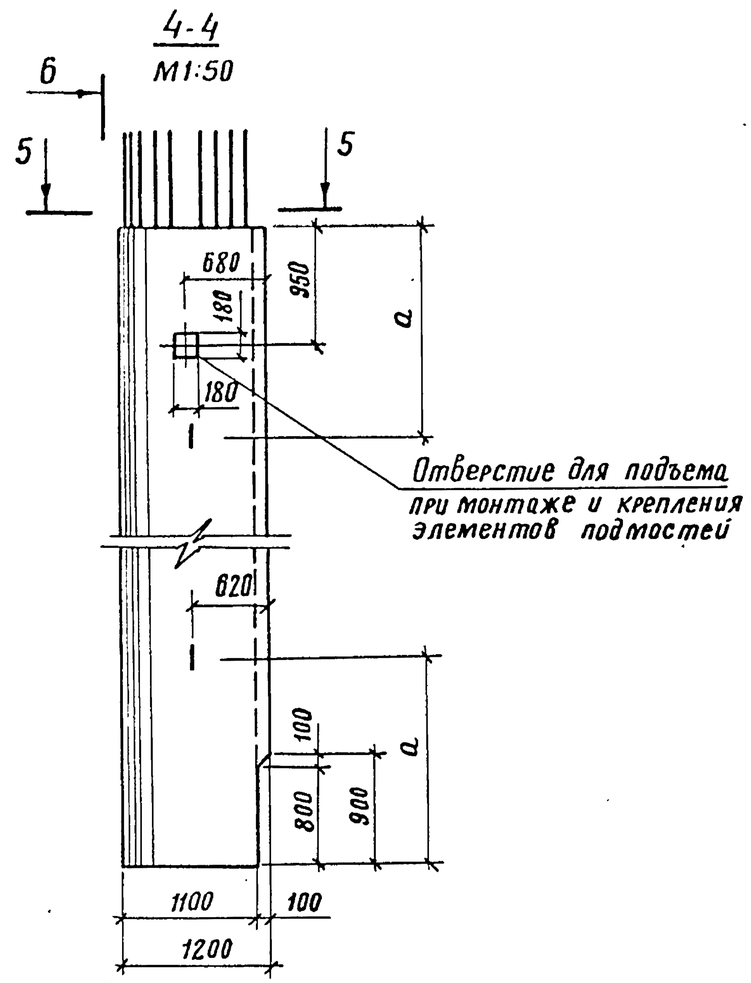

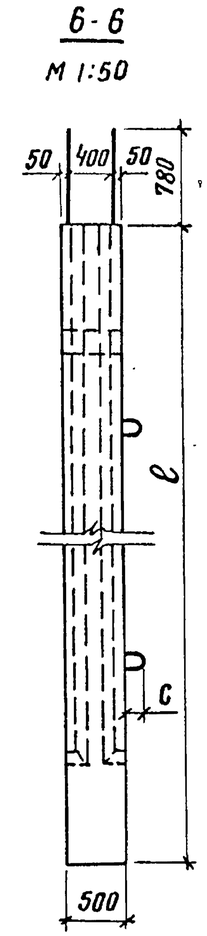

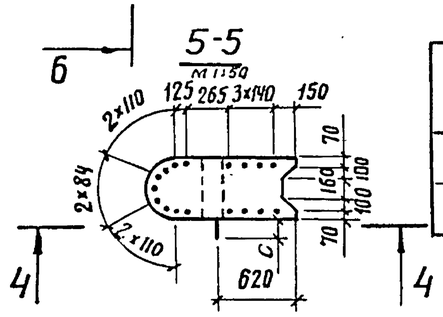

Обозначение	Марка	ℓ, мм	a, мм	n, мм	m, мм	c, мм	Масса, т
3.503.1-57.1-13	50СК-5	5100	1700	23	4600	130	7,0
-01	50СК-7	7100	2300	33	6600	150	9,7

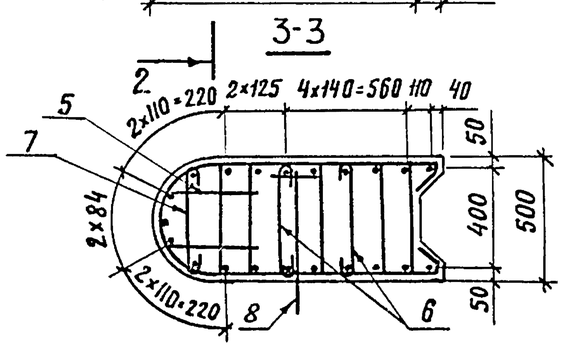

Примечание.

1. Стержень поз. 10 вырезается по месту

Разраб.	Таврина		
Пров.	Андрианова		
Гл.инж.пр.	Дашкевич		
Гл.техн.	Гафт		
Нач.отд.	Каташев		

3.503.1-57.1-13 СБ

Блок стенки (50СК-5 и 50СК-7)

Стадия	Масса	Масштаб
Р	см. табл.	1:25
Лист	Листов 1	

ПРОМТРАНСНИИПРОЕКТ г. Москва

Взам. инв. № | Подпись и дата | Инв. № подл.

Инв. № подл.	Подпись и дата	Взам. инв. №

Формат	Зона	Поз.	Обозначение	Наименование	Кол. на исполн. 3.503.1-57.1-14 —	01								Примечание
				Документация										
12г			3.503.1-57.1-14 СБ	Сборочный чертеж	×	×								
12г			3.503.1-57.1-00 ВС	Выборка стали	×	×								
11В			3.503.1-57.1-00 ТО	Техническое описание	×	×								
				Сборочные единицы										
11В		1	3.503.1-57. 2-03-11	Каркас плоский КР12	2	2								
11В		2	3.503.1-57. 2-04	Каркас плоский КР13	2									
11В		2	3.503.1-57. 2-03-11	Каркас плоский КР12		2								
				Детали										
11В		3	3.503.1-57. 2-30-03	Хомут	5	5								
11В		4	3.503.1-57. 2-35-01	Стяжка	82	82								
11В		5	3.503.1-57. 2-37-05	Схватка	34	34								
11В		6	3.503.1-57. 2-38-11	Петля строповочная	2	2								

Разраб.	Таврина		
Пров.	Андрианова		
Гл.инж.пр.	Дашкевич		
Гл.техн.	Гафт		
Нач.отд.	Каташев		

3.503.1-57.1-14

Блок стенки (60СП-9б и 60СП-9)

Стадия	Лист	Листов
Р	1	2

ПРОМТРАНСНИИПРОЕКТ г. Москва

Копировал: Формат 11г

Инв. № подл.	Подпись и дата	Взам. инв. №

Формат	Зона	Поз.	Обозначение	Наименование	Кол. на исполн. 3.503.1-57.1-14 —	01								Примечание
				Стержни отдельные										
Б4		7	3.503.1-57. 1-12.6	Ф18А-II ГОСТ 5781-75, ℓ=1640	14	4								60СП-9б 45,9кг 60СП-9 13,1кг
Б4		8	3.503.1-57. 1-14.1	Ф18А-II ГОСТ 5781-75, ℓ=8180	4	4								65,4 кг
Б4		9	3.503.1-57. 1-14.2	Ф18А-II ГОСТ 5781-75, ℓ=8020	2									32,0 кг
Б4		9	3.503.1-57. 1-14.3	Ф18А-II ГОСТ 5781-75, ℓ=9060		2								36,2 кг
				Материалы										
				Бетон гидротехнический ГОСТ 4795-68 марки 300	4,9	4,9								м³

3.503.1-57.1-14

Лист 2

Копировал: Формат 11г

18587-01 ЭС

Рис. 1

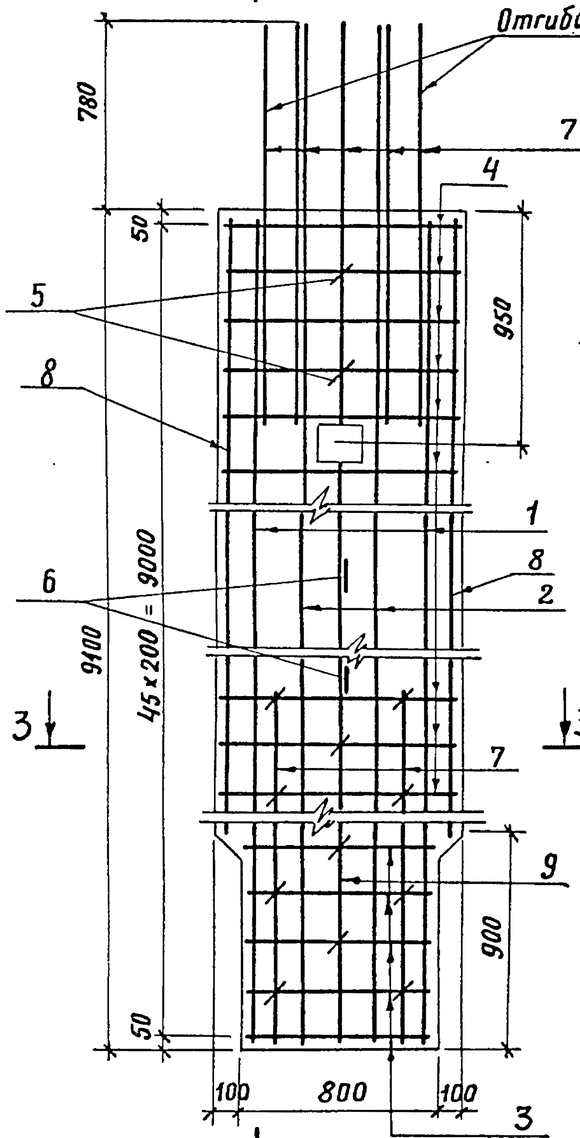

Рис. 2
остальное см. рис. 1

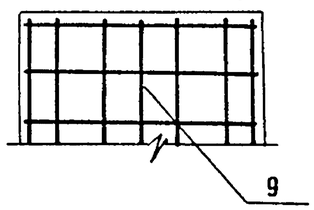

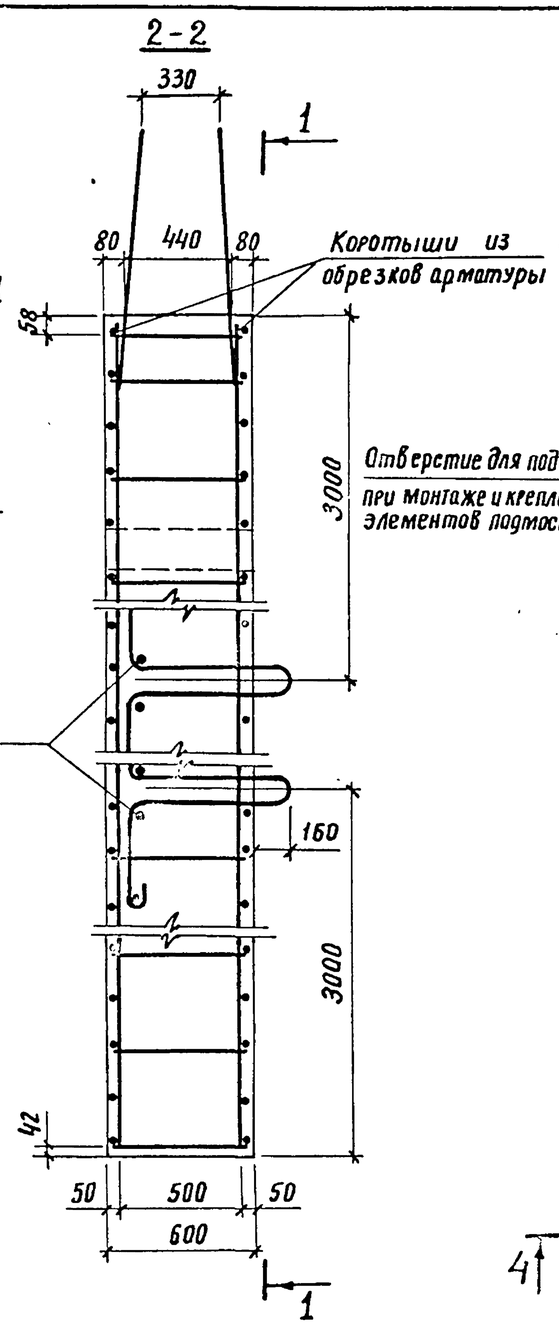

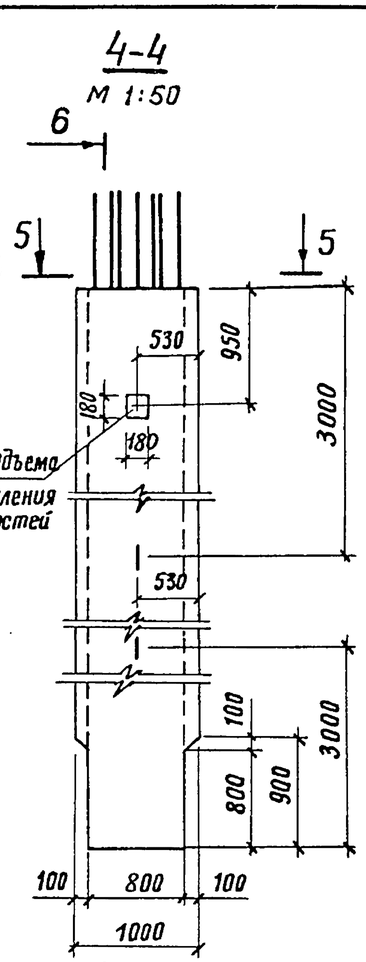

Рис.1

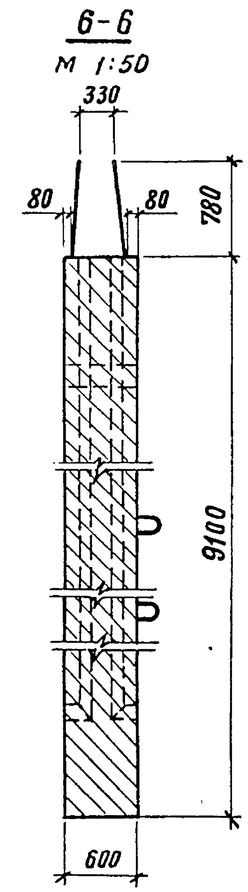

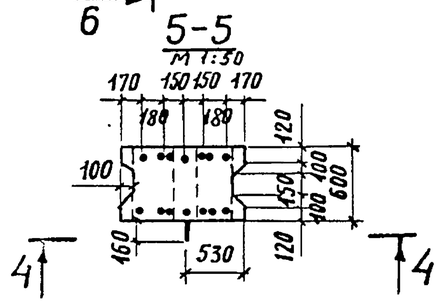

Рис. 4
остальное см. рис. 3

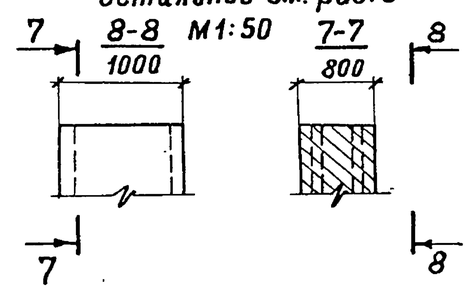

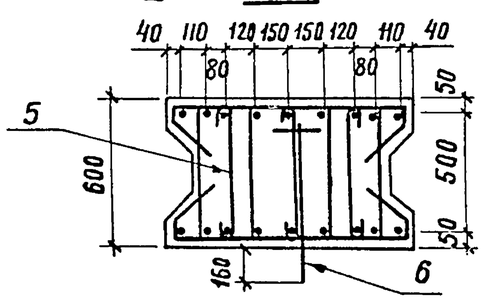

Обозначение	Рис.	Марка
3.503.1-57.1-14	1	60СП-9в
-01	2	60СП-9

Разраб.	Таврина		
Пров.	Андрианова		
Гл. инж. пр.	Дашкевич		
Гл. техн.	Гафт		
Нач. отд.	Каташев		

3.503.1-57.1-14 СБ

Блок стенки (60СП-9в и 60СП-9)

Стадия	Масса	Масштаб
Р	12,3т	1:25
Лист	Листов 1	

ПРОМТРАНСНИИПРОЕКТ г. Москва

Инв. № подл. | Подпись и дата | Взам. инв. №

18587-01 33 Копировал: Формат 12 г.

Инв. № подл.	Подпись и дата	Взам. инв. №

Формат	Зона	Поз.	Обозначение	Наименование	Кол. на исполн. 3.503.1-57.1-15	Примечание
					—	
				Документация		
12Г			3.503.1-57.1-15 СБ	Сборочный чертеж	×	
12Г			3.503.1-57.1-00 ВС	Выборка стали	×	
11В			3.503.1-57.1-00 ТО	Техническое описание	×	
				Сборочные единицы		
11В		1	3.503.1-57.2-04-01	Каркас плоский КР13	3	
				Детали		
11В		2	3.503.1-57.2-31-01	Хомут	5	
11В		3	3.503.1-57.2-32-02	Хомут	39	
11В		4	-03	Хомут	4	
11В		5	3.503.1-57.2-35-05	Стяжка	2	

Разраб.	Таврина		
Пров.	Андрианова		
Гл.инж.пр.	Дашкевич		
Гл.техн.	Гафт		
Нач.отд.	Каташев		

3.503.1-57.1-15

Блок стенки 60СК-9

Стадия	Лист	Листов
Р	1	2

ПРОМТРАНСНИИПРОЕКТ г. Москва

Копировал: Формат 11Г

Инв. № подл.	Подпись и дата	Взам. инв. №

Формат	Зона	Поз.	Обозначение	Наименование	Кол. на исполн. 3.503.1-57.1-15	Примечание
					—	
11В		6	3.503.1-57.2-37-02	Схватка	2	
11В		7	-05	Схватка	72	
11В		8	3.503.1-57.2-38-11	Петля строповочная	2	
				Стержни отдельные		
БЧ		9	3.503.1-57.1-15.1	Ф18А-II ГОСТ 5781-75, ℓ=9860	9	177,3 кг
БЧ		10	3.503.1-57.1-14.3	Ф18А-II ГОСТ 5781-75, ℓ=9060	2	36,2 кг
БЧ		11	3.503.1-57.1-14.1	Ф18А-II ГОСТ 5781-75, ℓ=8180	2	32,7 кг
				Материалы		
				Бетон гидротехнический		
				ГОСТ 4795-68 марки 300	5.9	$м^3$

185871-04 Э4

3.503.1-57.1-15 Лист 2

Копировал: Формат 11Г

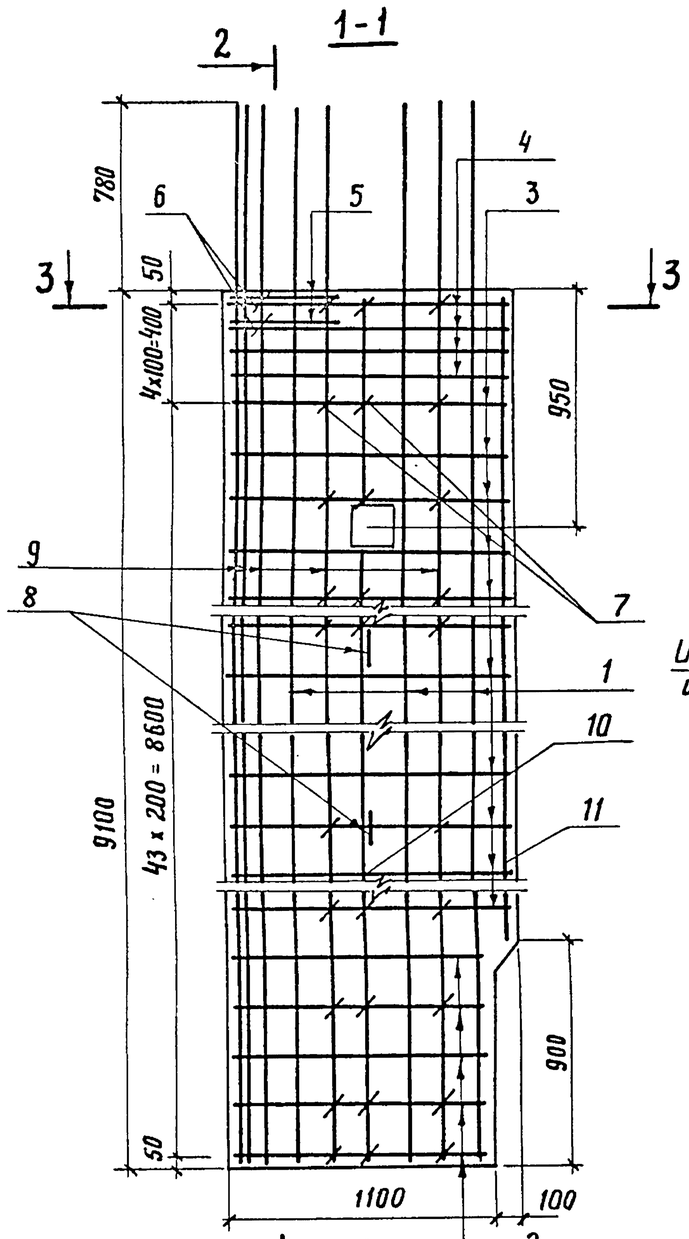

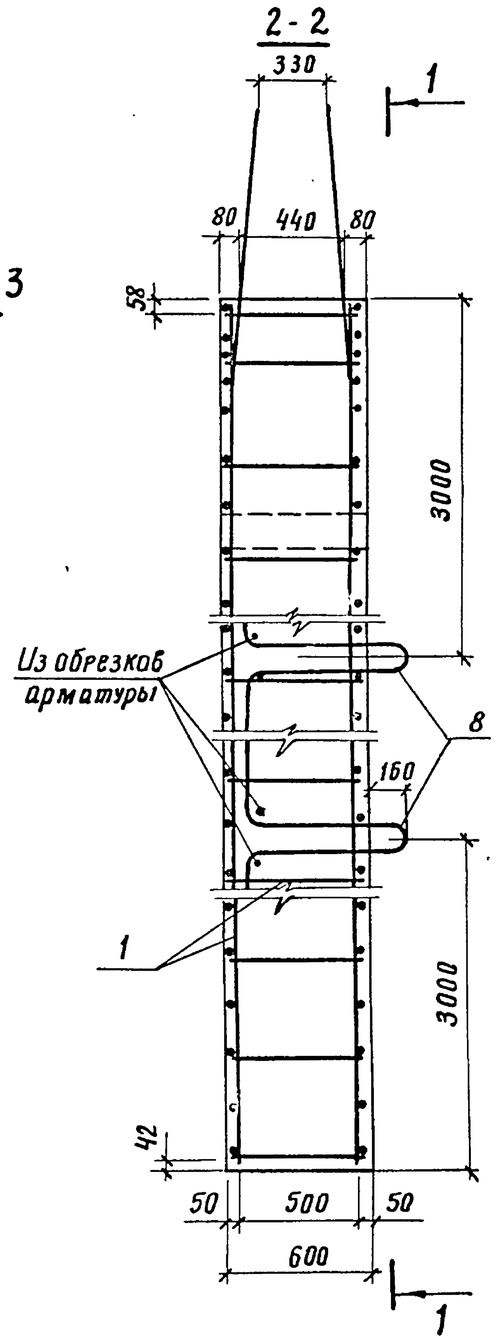

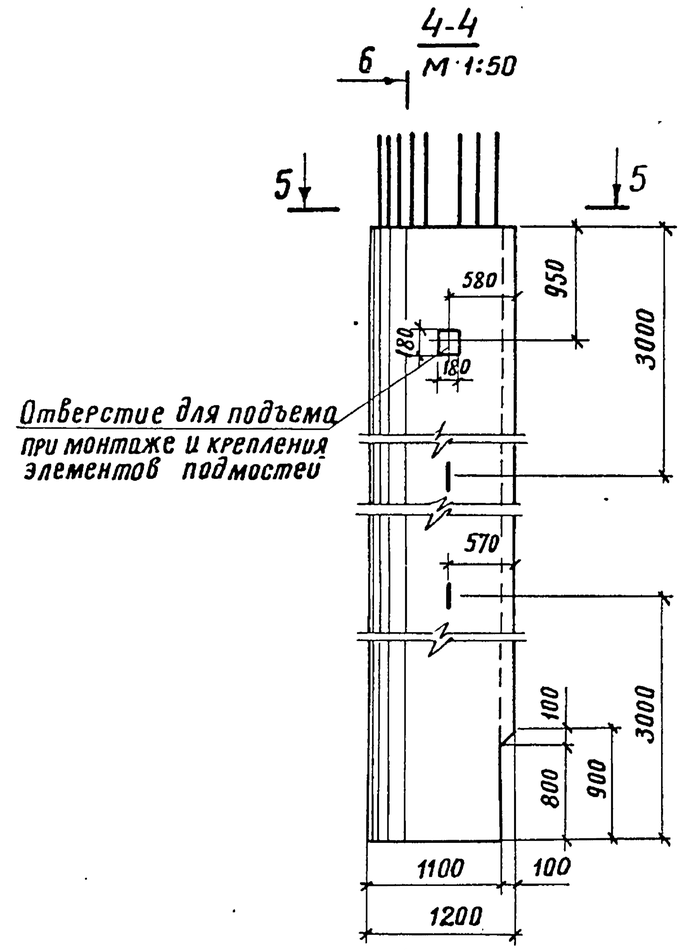

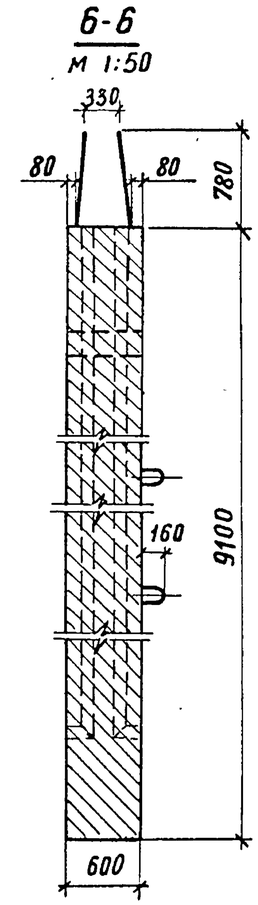

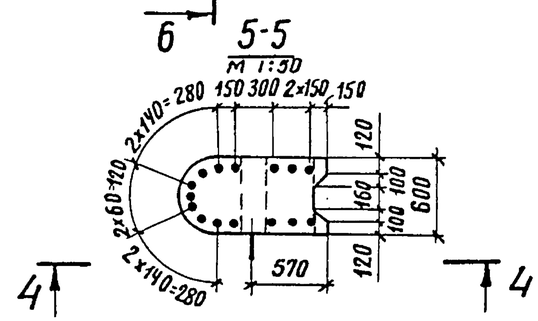

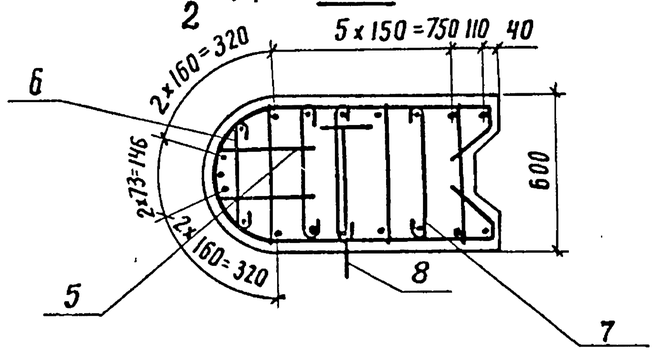

Примечание.
Стержень поз. 10 вырезается по месту.

Разраб.	Таврина			3.503.1-57.1-15 СБ
Пров.	Андрианова			Блок стенки БОСК-9
Гл.инж.пр.	Дашкевич			Стадия: Р; Масса: 14,8т; Масштаб: 1:25
Гл.техн.	Гафт			Лист; Листов 1
Нач.отд.	Каташев			ПРОМТРАНСНИИПРОЕКТ г. Москва

Инв.№ подл. | Подпись и дата | Взам. инв.№

18587-01 35 Копировал: Формат 12г

Инв. № подл.	Подпись и дата	Взам. инв. №

Формат	Зона	Поз.	Обозначение	Наименование	Кол. на исполн. 3.503.1-57.1-16 —	01	02	03						Примечание
				Документация										
12г			3.503.1-57.1-16 СБ	Сборочный чертеж	×	×	×	×						
12г			3.503.1-57.1-00 ВС	Выборка стали	×	×	×	×						
11В			3.503.1-57.1-00 ТО	Техническое описание	×	×	×	×						
				Сборочные единицы										
11В		1	3.503.1-57. 2-03-04	Каркас плоский КР5	4	4								
11В		1	-05	Каркас плоский КР6			4	4						
				Детали										
11В		2	3.503.1-57. 2-30-04	Хомут	5	5	5	5						
11В		3	3.503.1-57. 2-35-02	Стяжка	60	60	80	80						
11В		4	3.503.1-57. 2-37-06	Схватка	28	28	33	33						
11В		5	3.503.1-57. 2-40-02	Стержень	4		4							

Разраб.	Таврина		3.503.1-57. 1-16	
Пров.	Андрианова		Блок стенки (70 СП-7в; 70 СП-7; 70 СП-9в и 70 СП-9)	Стадия: Р; Лист: 1; Листов: 2
Гл.инж.пр.	Дашкевич			ПРОМТРАНСНИИПРОЕКТ г. Москва
Гл. техн.	Гафт			
Нач.отд.	Каташев			

Копировал: Формат 11г

Инв. № подл.	Подпись и дата	Взам. инв. №

Формат	Зона	Поз.	Обозначение	Наименование	Кол. на исполн. 3.503.1-57.1-16 —	01	02	03						Примечание
11В		6	3.503.1-57. 2-38-08	Петля строповочная	2	2								
11В		6	-12	Петля строповочная			2	2						
				Стержни отдельные										
Б4		7	3.503.1-57. 1-16.1	ф16 А-II ГОСТ 5781-75, ℓ=6840	2	2								21,6 кг
Б4		8	3.503.1-57. 1-16.2	ф16 А-II ГОСТ 5781-75, ℓ=5880	4	4								37,1 кг
Б4		9	3.503.1-57. 1-12,2	ф16 А-II ГОСТ 5781-75, ℓ=1640	4	4	4	4						10,4 кг
Б4		7	3.503.1-57. 1-16.3	ф16 А-II ГОСТ 5781-75, ℓ=8840			2	2						27,9 кг
Б4		8	3.503.1-57. 1-16.4	ф16 А-II ГОСТ 5781-75, ℓ=7880			4	4						49,7 кг
				Материалы										
				Бетон гидротехнический										
				ГОСТ 4795-68 марки 300	4.4	4.4	5.7	5.7						$м^3$

3.503.1-57.1-16	Лист 2

Копировал: Формат 11г

18587-01 ЭС

Рис.1

1-1

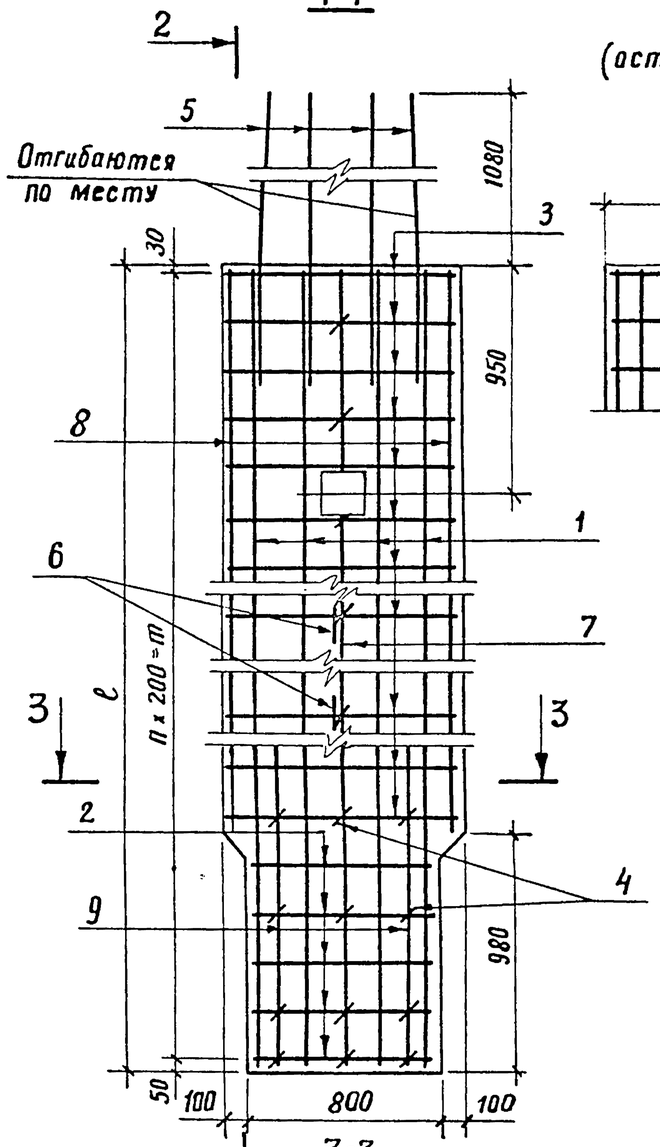

Рис. 2

(остальное см. рис. 1)

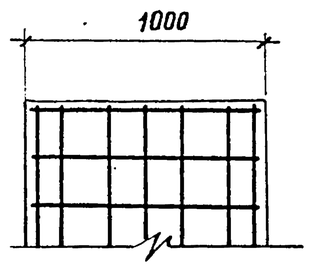

2-2

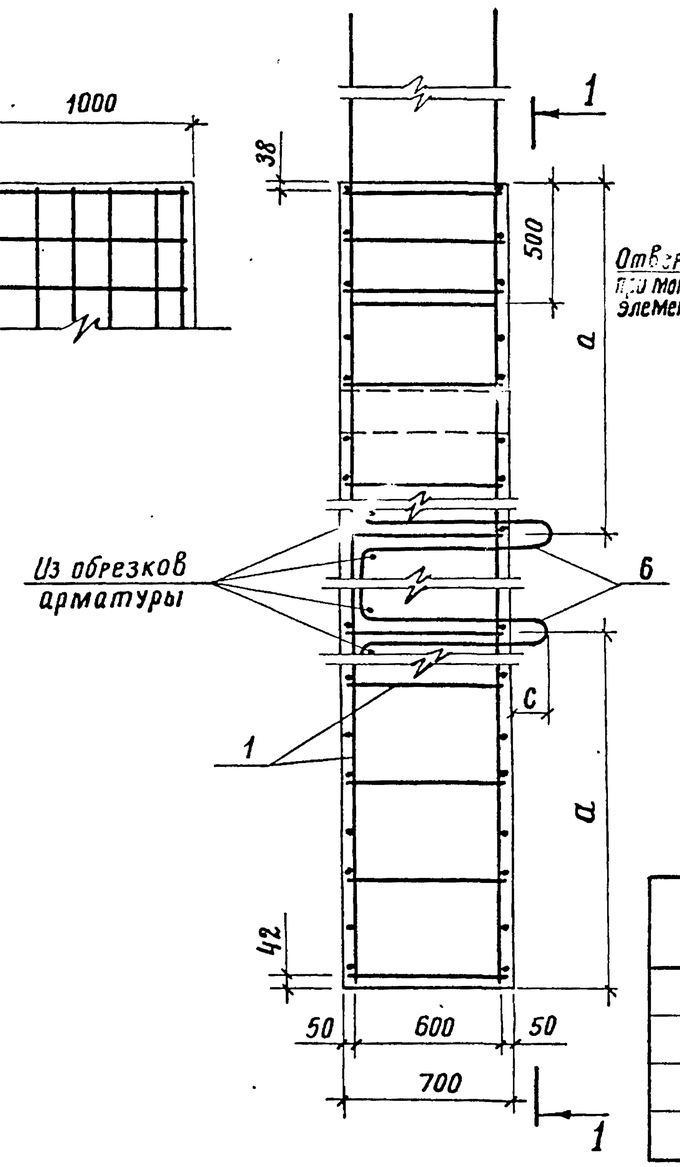

Рис. 3

4-4

М 1:50

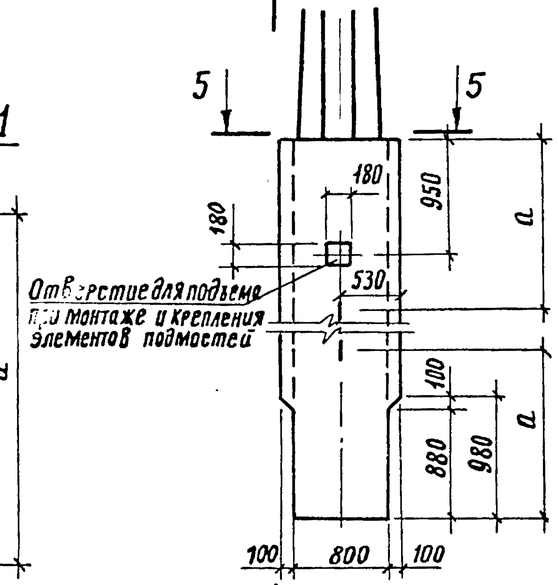

6-6

М 1:50

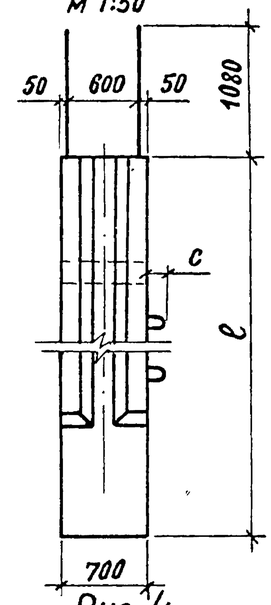

5-5

М 1:50

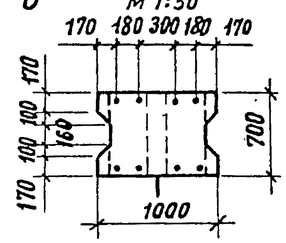

Рис. 4

(остальное см. рис. 3)

8-8 М1:50 7-7

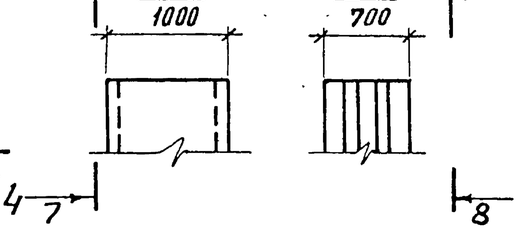

3-3

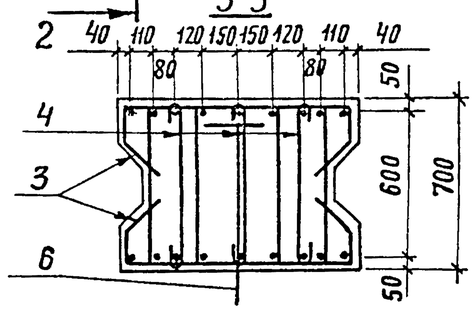

Примечание.

1. Стержень поз. 7 вырезается по месту

Обозначение	Рис.	Марка	ℓ, мм	n, шт.	m, мм	a, мм	c, мм	Масса, т
3.503.1-57.1-16	1,3	70СП-7в	6880	34	6800	2300	150	11,0
-01	2,4	70СП-7	6880	34	6800	2300	150	11,0
-02	1,3	70СП-9в	8880	44	8800	3000	160	14,2
-03	2,4	70СП-9	8880	44	8800	3000	160	14,2

Разраб.	Таврина		
Пров.	Андрианова		
Гл.инж.пр.	Дашкевич		
Гл.техн.	Гафт		
Нач.отд.	Каташев		

3.503.1-57.1-16 СБ

Блок стенки (70СП-7в; 70СП-7; 70СП-9в и 70СП-9)

Стадия	Масса	Масштаб
Р	см. табл.	1:25
Лист	Листов 1	

ПРОМТРАНСНИИПРОЕКТ г. Москва

Инв. № подл. | Подпись и дата | Взам. инв. №

Инв. № подл.	Подпись и дата	Взам. инв. №

Формат	Зона	Поз.	Обозначение	Наименование	Кол. на исполн. 3.503.1-57.1-17 —	01								Примечание
				Документация										
12г			3.503.1-57.1-17 СБ	Сборочный чертеж	×	×								
12г			3.503.1-57.1-00 ВС	Выборка стали	×	×								
11В			3.503.1-57.1-00 ТО	Техническое описание	×	×								
				Сборочные единицы										
11В		1	3.503.1-57.2-03-04	Каркас плоский КР5	3									
11В		1.	-05	Каркас плоский КР6		3								
				Детали										
11В		2	3.503.1-57.2-31-02	Хомут	5	5								
11В		3	3.503.1-57 2-32-04	Хомут	28	38								
11В		4	-05	Хомут	4	4								
11В		5	3.503.1-57 2-35-06	Стяжка	2	2								

Разраб.	Таврина		
Пров.	Андрианова		
Гл.инж.пр.	Дашкевич		
Гл.техн.	Гафт		
Нач.отд.	Каташев		

3.503.1-57.1-17

Блок стенки (70СК-7 и 70СК-9)

Стадия	Лист	Листов
Р	1	2

ПРОМТРАНСНИИПРОЕКТ г. Москва

Копировал: Формат 11г

Инв. № подл.	Подпись и дата	Взам. инв. №

Формат	Зона	Поз.	Обозначение	Наименование	Кол. на исполн. 3.503.1-57.1-17 —	01								Примечание
11В		6	3.503.1-57.2-40-03	Стержень	5	5								
11В		7	3.503.1-57.2-37-06	Схватка	54	70								
11В		8	-07	Схватка	2	2								
11В		9	3.503.1-57.2-38-12	Петля строповочная	2									
11В		9	-13	Петля строповочная		2								
				Стержни отдельные										
Б4		10	3.503.1-57.1-17.1	ф16А-II ГОСТ 5781-75, ℓ=7940	5									62.7 кг
Б4		11	3.503.1-57.1-16.2	ф16А-II ГОСТ 5781-75, ℓ=5880	2									18,6 кг
Б4		12	3.503.1-57.1-16.1	ф16А-II ГОСТ 5781-75, ℓ=6840	6									64,8 кг
Б4		10	3.503.1-57.1-17.2	ф16А-II ГОСТ 5781-75, ℓ=9940		5								78.5 кг
Б4		11	3.503.1-57.1-16.4	ф16А-II ГОСТ 5781-75, ℓ=7880		2								24,9 кг
Б4		12	3.503.1-57.1-16.3	ф16А-II ГОСТ 5781-75, ℓ=8840		6								83,8 кг
				Материалы										
				Бетон гидротехнический										
				ГОСТ 4795-68 марки 300	5,2	6,7								$м^3$

3.503.1-57.1-17 Лист 2

Копировал: Формат 11г

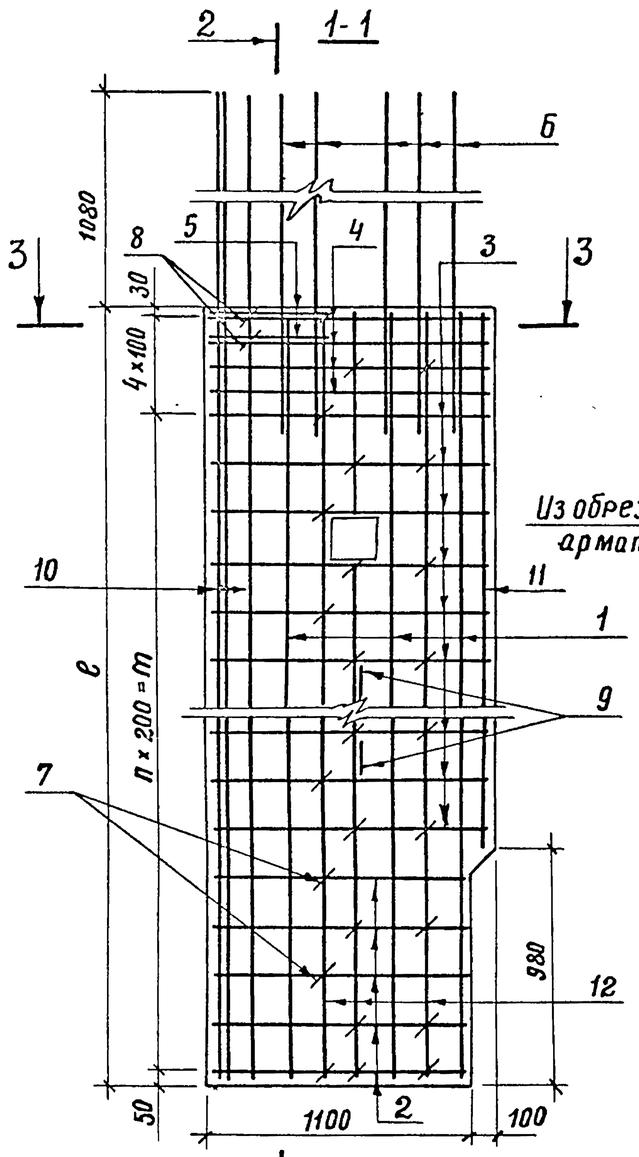

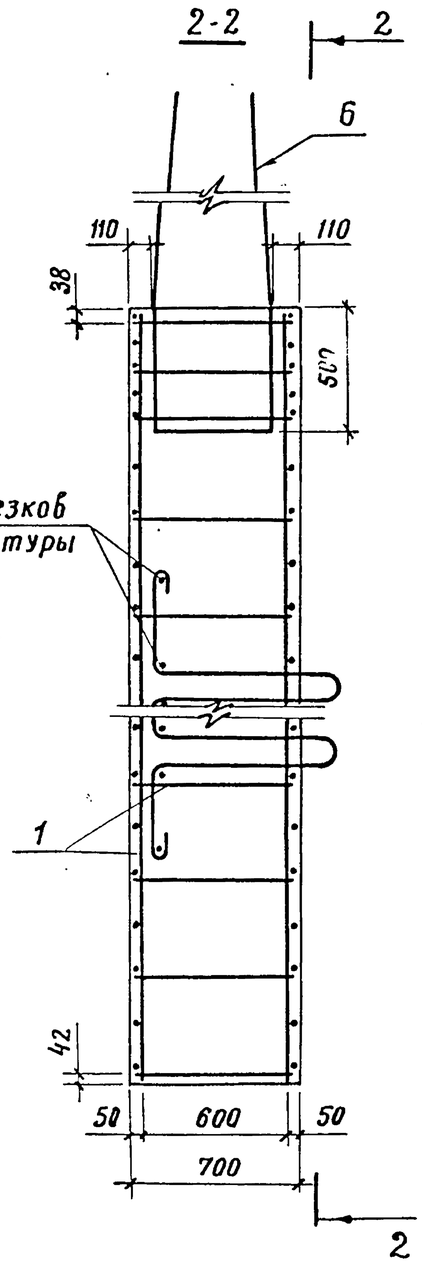

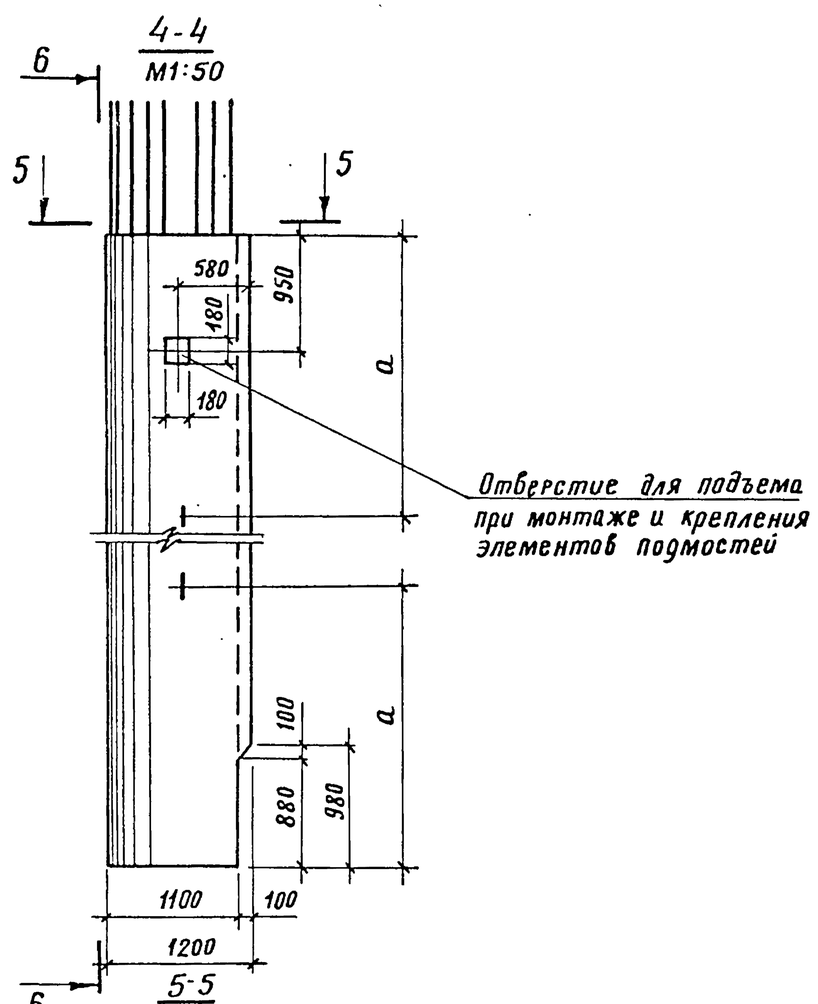

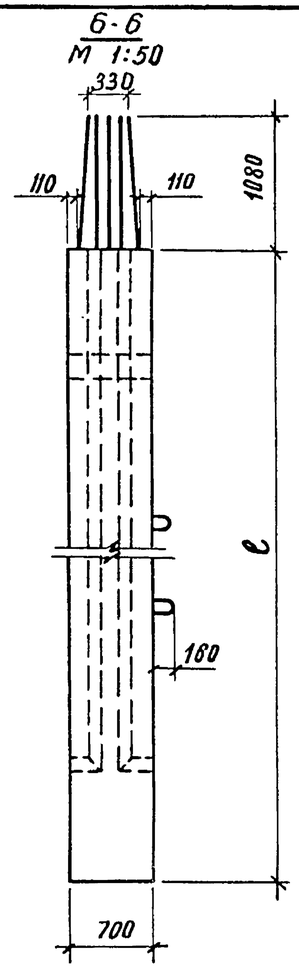

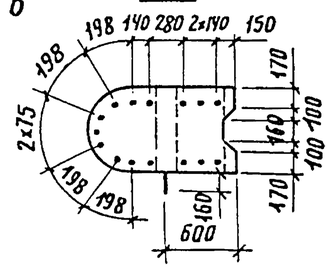

Обозначение	Марка	e, мм	n, шт.	m, мм	a, мм	Масса, т
3.503.1-57.1-17	70СК-7	6880	32	6400	2300	13,0
-01	70СК-9	8880	42	8400	3000	16,8

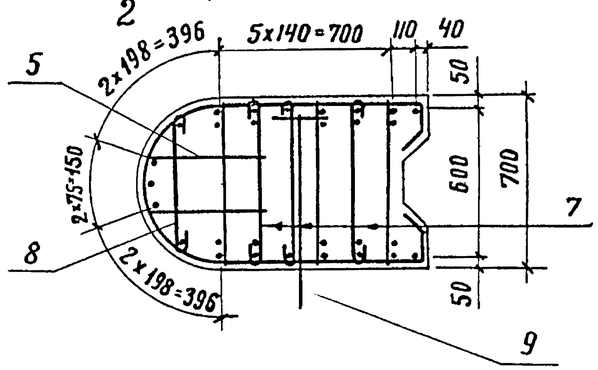

Примечание.

1. Стержень поз. 12 вырезается по месту

Разраб.	Таврина		
Пров.	Андрианова		
Гл.инж.пр.	Дашкевич		
Гл.техн.	Гафт		
Нач.отд.	Каташев		

3.503.1-57.1-17 СБ

Блок стенки (70СК-7 и 70СК-9)

Стадия	Масса	Масштаб
Р	см. табл.	1:25
Лист	Листов 1	

ПРОМТРАНСНИИПРОЕКТ г. Москва

Взам.инв.№ | Подпись и дата | Инв.№ подл.

Инв. № подл.	Подпись и дата	Взам. инв. №

Формат	Зона	Поз.	Обозначение	Наименование	Кол. на исполн. 3.503.1-57.1-18	Примечание
				Документация		
12г			3.503.1-57.1-18 СБ	Сборочный чертеж	×	
12г			3.503.1-57.1-00 ВС	Выборка стали	×	
11В			3.503.1-57.1-00 ТО	Техническое описание	×	
				Сборочные единицы		
11В		1	3.503.1-57.2-04-01	Каркас плоский КР14	4	
11В		2	3.503.1-57.2-41	Изделие закладное МН1	2	
11В		3	3.503.1-57.2-42	Изделие закладное МН2	4	
				Детали		
11В		4	3.503.1-57.2-30-05	Хомут	26	
11В		5	-06	Хомут	4	

Разраб.	Таврина		
Пров.	Андрианова		
Гл.инж.пр.	Дашкевич		
Гл.техн.	Гафт		
Нач.отд.	Калашев		

3.503.1-57.1-18

Блок стенки 60 СПП-9

Стадия	Лист	Листов
Р	1	2

ПРОМТРАНСНИИПРОЕКТ г. Москва

Копировал: Формат 11г

Инв. № подл.	Подпись и дата	Взам. инв. №

Формат	Зона	Поз.	Обозначение	Наименование	Кол. на исполн. 3.503.1-57.1-18	Примечание
11В		6	3.503.1-57.2-35-03	Стяжка	36	
11В		7	3.503.1-57.2-40	Стержень	4	
11В		8	3.503.1-57.2-37-05	Схватка	40	
11В		9	3.503.1-57 2-38-11	Петля строповочная	2	
				Стержни отдельные		
Б4		10	3.503.1-57.1-18.1	ф28А-II ГОСТ 5781-75, ℓ=3630	4	70,1 кг
Б4		11	3.503.1-57.1-18.2	ф28А-II ГОСТ 5781-75, ℓ=2250	4	43,5 кг
Б4		12	3.503.1-57.1-18.3	ф28А-II ГОСТ 5781-75, ℓ=5300	4	102,5 кг
Б4		13	3.503.1-57.1-18.4	ф28А-II ГОСТ 5781-75, ℓ=6080	4	117,5 кг
				Материалы		
				Бетон гидротехнический		
				ГОСТ 4795-68 марки 300	4,7	$м^3$

40 10-18587

3.503.1-57.1-18

Лист 2

Копировал: Формат 11г

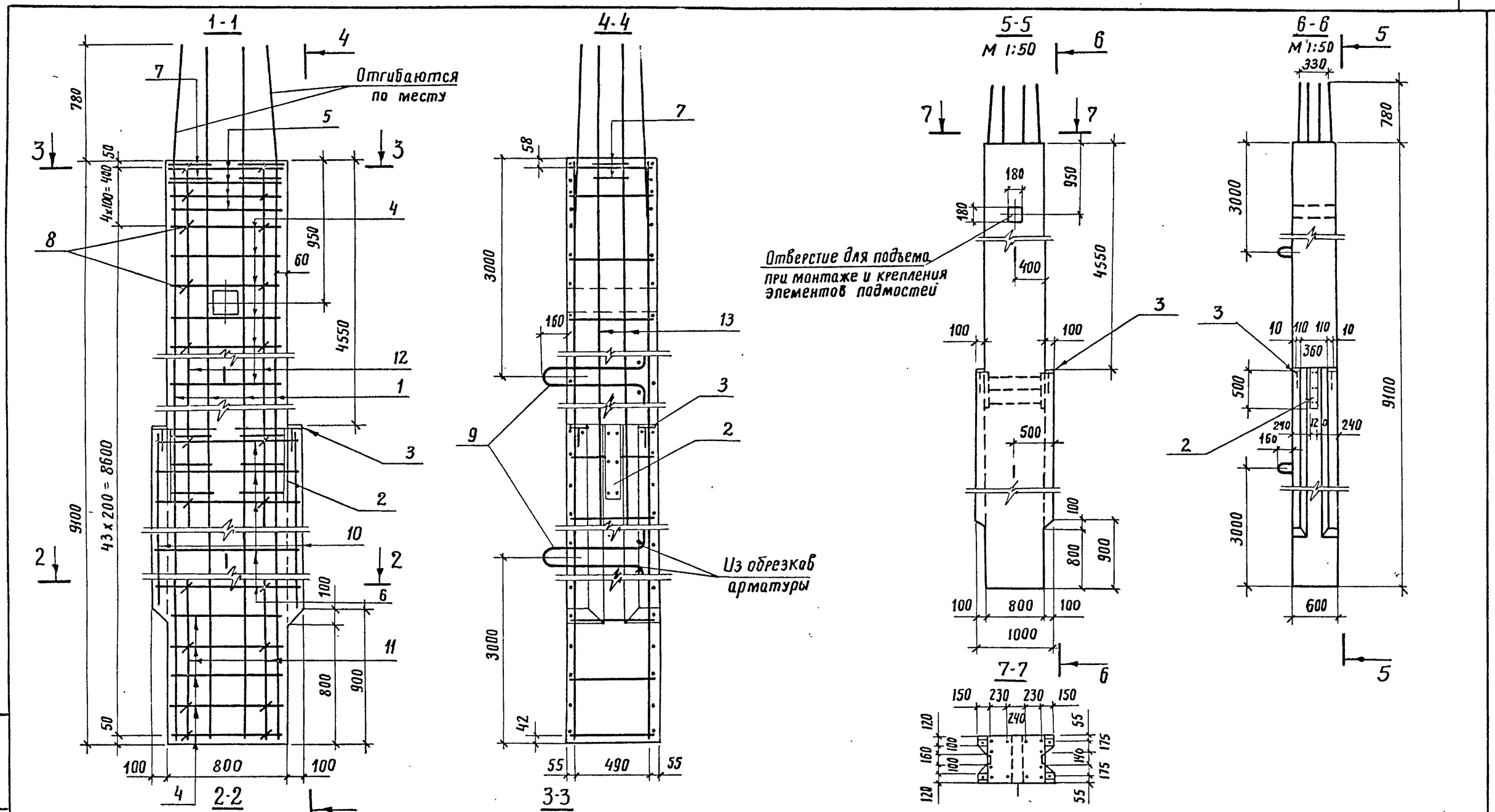

Разраб.	Таврина		
Пров.	Андрианова		
Гл.инж.пр.	Дашкевич		
Гл.техн.	Гафт		
Нач.отд.	Каташев		

3.503.1-57.1-18СБ

Блок стенки 60 СПП-9

Стадия	Масса	Масштаб
Р	11,7 т	1:25
Лист	Листов 1	

ПРОМТРАНСНИИПРОЕКТ г. Москва

Взам. инв. № | Подпись и дата | Инв. № подл.

18587-01 41 Копировал: Формат 12г

Инв.№ подл.	Подпись и дата	Взам. инв.№

Формат	Зона	Поз.	Обозначение	Наименование	Кол. на исполн. 3.503.1-57.1-19	Примечание
					—	
				Документация		
12г			3.503.1-57.1-19 СБ	Сборочный чертеж	×	
12г			3.503.1-57.1-00 ВС	Выборка стали	×	
11в			3.503.1-57.1-00 ТО	Техническое описание	×	
				Сборочные единицы		
11в		1	3.503.1-57.2-03-06	Каркас плоский КР7	2	
11в		2	-07	Каркас плоский КР8	2	
				Детали		
11в		3	3.503.1-57.2-30-07	Хомут	5	
11в		4	3.503.1-57.2-35-03	Стяжка	32	
11в		5	3.503.1-57.2-37-05	Схватка	24	
11в		6	3.503.1-57.2-38-03	Петля строповочная	2	

Разраб.	Таврина		
Пров.	Андрианова		
Гл.инж.пр.	Дашкевич		
Гл.техн.	Гафт		
Нач.отд.	Каташев		

3.503.1-57.1-19

Блок стенки 60 С3-4

Стадия	Лист	Листов
Р	1	2

ПРОМТРАНСНИИПРОЕКТ г. Москва

Копировал: Хирше Формат 11г

Инв.№ подл.	Подпись и дата	Взам. инв.№

Формат	Зона	Поз.	Обозначение	Наименование	Кол. на исполн. 3.503.1-57.1-19	Примечание
				Стержни отдельные		
Б4		7	3.503.1-57.1-19.1	ф22А-II ГОСТ 5781-75, ℓ=2250	8	53,7 кг
Б4		8	3.503.1-57.1-19.2	ф22А-II ГОСТ 5781-75, ℓ=3600	4	43,0 кг
				Материалы		
				Бетон гидротехнический		
				ГОСТ 4795-68 марки 300	2,2	$м^3$

3.503.1-57.1-19 Лист 2

Копировал: Хирше Формат 11г

18587-04 42

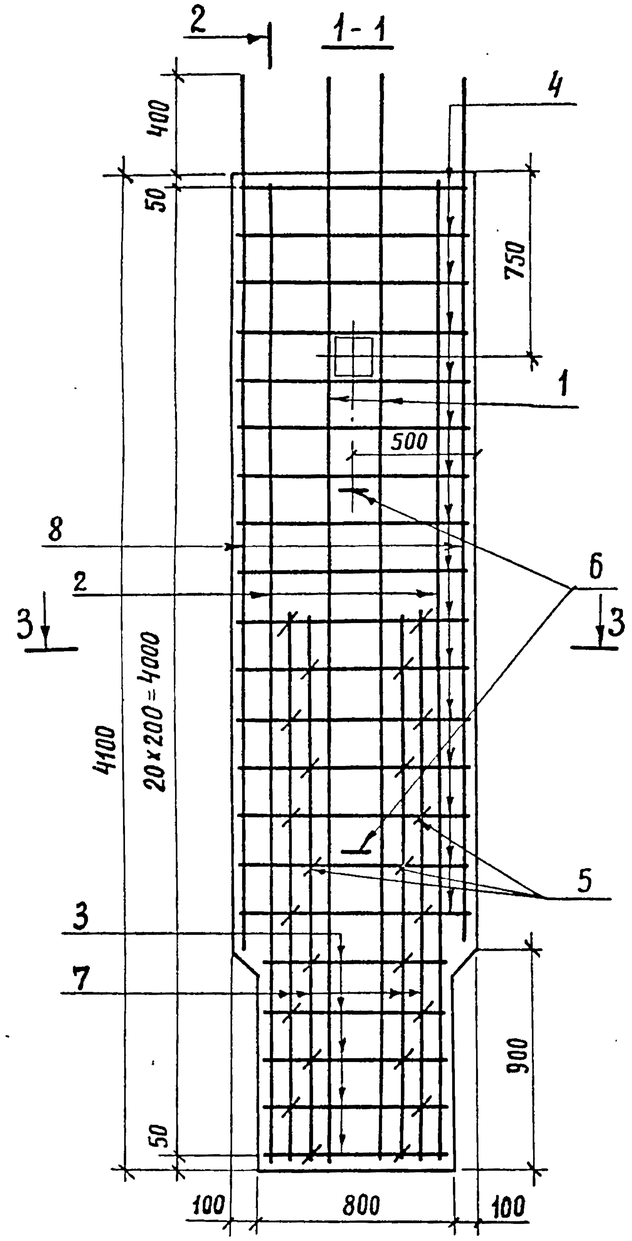

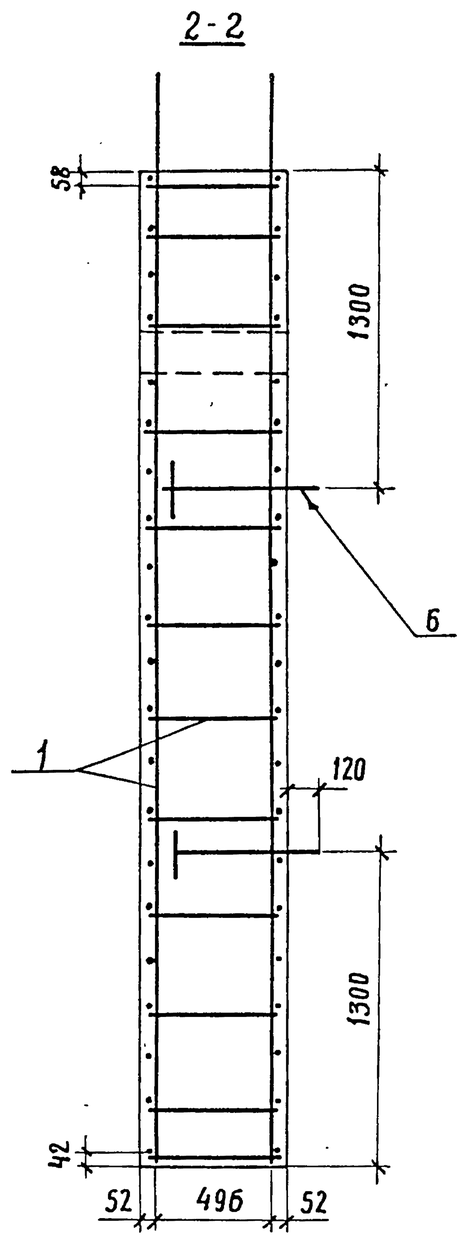

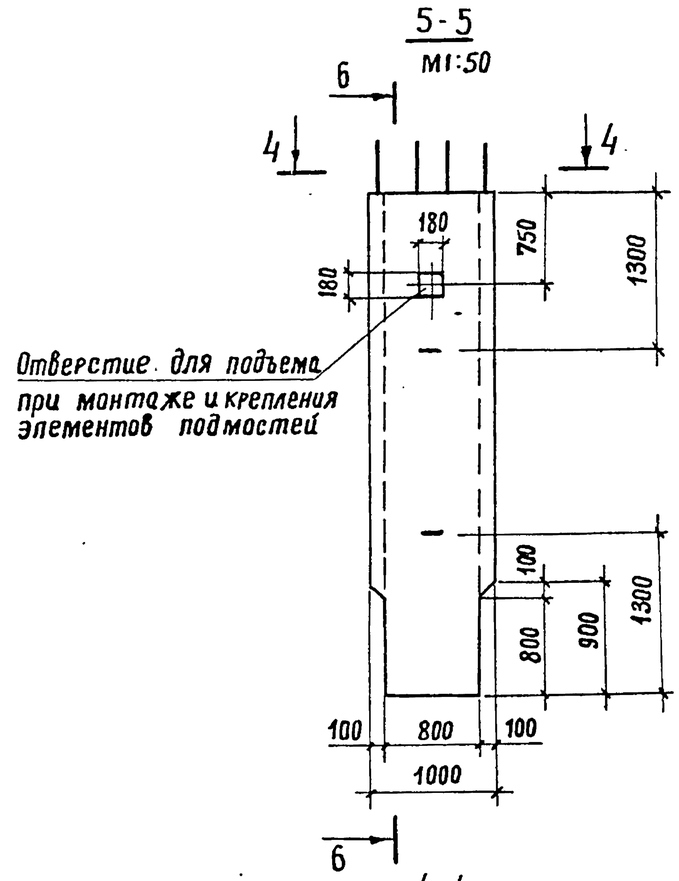

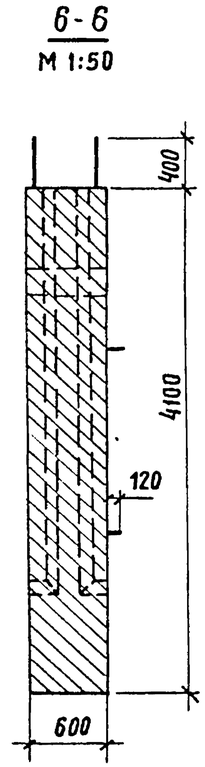

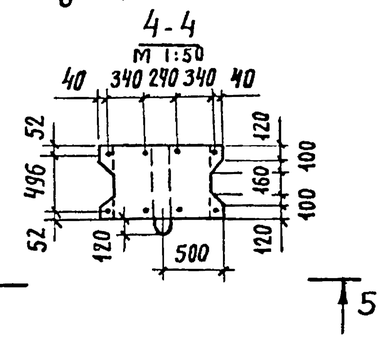

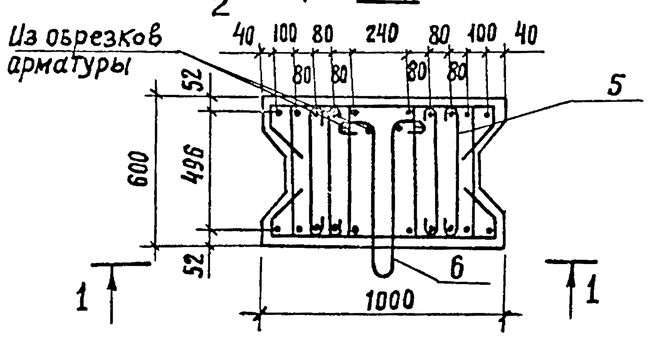

Разраб.	Таврина		
Пров.	Андрианова		
Гл.инж.пр.	Дашкевич		
Гл.техн.	Гафт		
Нач.отд.	Каташев		

3.503.1-57.1-19 СБ

Блок стенки 60С3-4

Стадия	Масса	Масштаб
Р	5,5т	1:25
Лист	Листов 1	

ПРОМТРАНСНИИПРОЕКТ г. Москва

Инв. № подл. | Подпись и дата | Взам. инв. №

18587-01 43 Копировал: Формат 12г

Инв.№ подл.	Подпись и дата	Взам.инв.№

Формат	Зона	Поз.	Обозначение	Наименование	Кол. на исполн. 3.503.1-57.1-20	Примечание
					—	
				Документация		
12Г			3.503.1-57.1-20 СБ	Сборочный чертеж	×	
12Г			3.503.1-57.1-00 ВС	Выборка стали	×	
11Б			3.503.1-57.1-00 ТО	Техническое описание	×	
				Сборочные единицы		
11Б		1	3.503.1-57.2-04-01	Каркас плоский КР14	3	
11Б		2	3.503.1-57.2-41	Изделие закладное МН1	1	
11Б		3	3.503.1-57.2-42	Изделие закладное МН2	2	
				Детали		
11Б		4	3.503.1-57.2-31-03	Хомут	26	
11Б		5	3.503.1-57.2-32-02	Хомут	18	
11Б		6	3.503.1-57.2-31-04	Хомут	4	

Разраб.	Таврина		
Пров.	Андрианова		
Гл.инж.пр.	Дашкевич		
Гл.техн.	Гафт		
Нач.отд.	Каташев		

3.503.1-57.1-20

Блок стенки 60СКП-9

Стадия	Лист	Листов
Р	1	2

ПРОМТРАНСНИИПРОЕКТ г. Москва

Копировал: Сосн- Формат 11Г

Инв.№ подл.	Подпись и дата	Взам.инв.№

Формат	Зона	Поз.	Обозначение	Наименование	Кол. на исполн. 3.503.1-57.1-20	Примечание
11Б		7	3.503.1-57.2-35-05	Стяжка	2	
11Б		8	3.503.1-57 2-37-02	Схватка	2	
11Б		9	-05	Схватка	72	
11Б		10	3.503.1-57.2-38-11	Петля строповочная	2	
				Стержни отдельные		
6Ч		11	3.503.1-57.1-20.1	ф28А-II ГОСТ 5781-75, ℓ=9860	9	429,0 кг
6Ч		12	3.503.1-57.1-18.4	ф28А-II ГОСТ 5781-75, ℓ=6080	2	58,8 кг
6Ч		13	3.503.1-57.1-18.1	ф28А-II ГОСТ 5781-75, ℓ=3630	2	35,1 кг
6Ч		14	3.503.1-57.1-20.2	ф28А-II ГОСТ 5781-75; ℓ=9060	2	87,6 кг
				Материалы		
				Бетон гидротехнический		
				ГОСТ 4795-68 марки 300	5.8	м3

18587-01 44

3.503.1-57.1-20 Лист 2

Копировал: Сосн- Формат 11Г

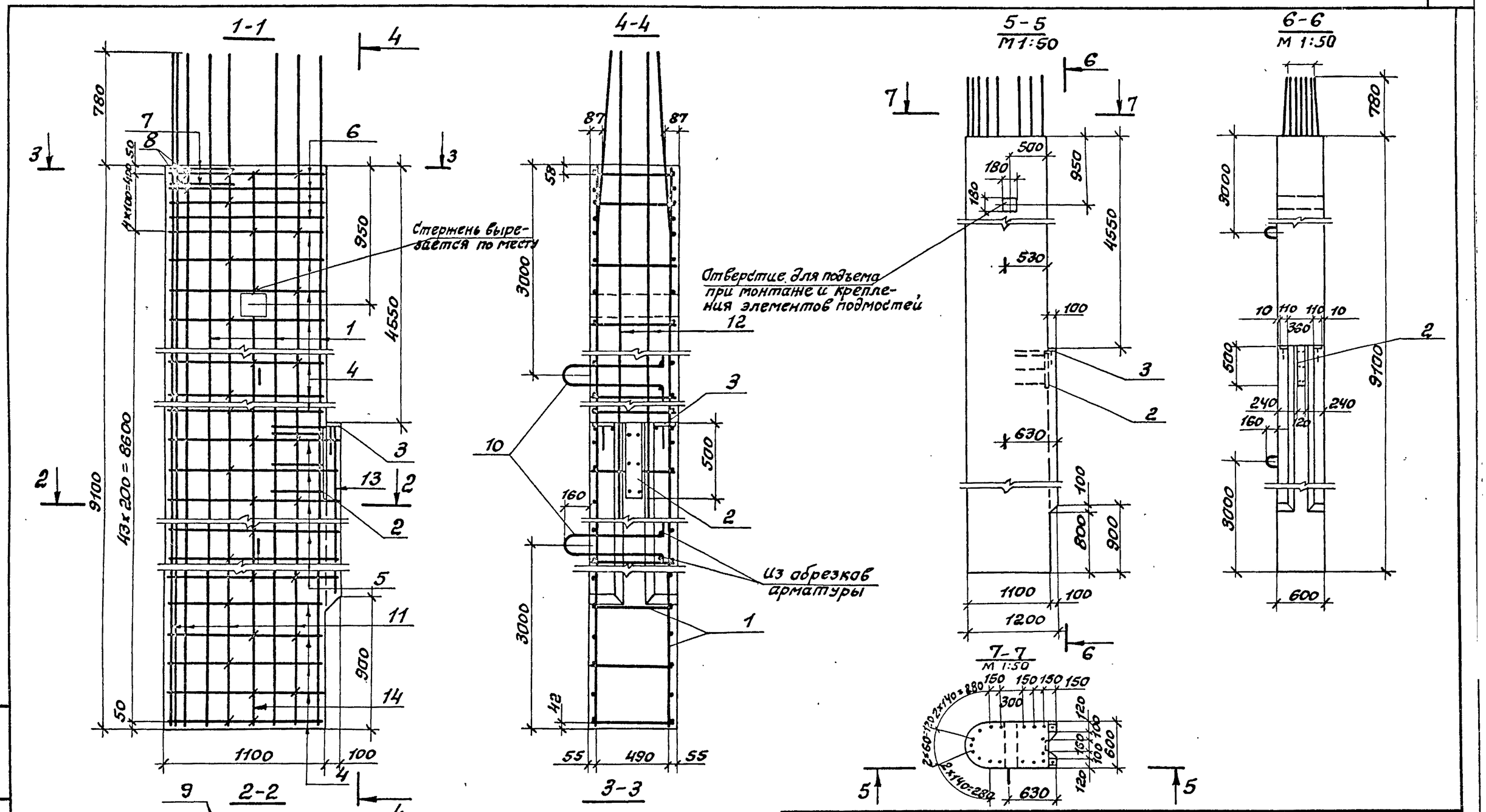

Разраб.	Затока		
Пров.	Андрианова		
Гл.инж.пр.	Дашкевич		
Гл.техн.	Гафт		
Нач.отд.	Каташев		

3.503.1-57.1-20СС

Блок стенки 60СКП-9

Стадия	Масса	Масштаб
Р	14.5т	1:25
Лист	Листов 1	

ПРОМТРАНСНИИПРОЕКТ г. Москва

Инв. № подл. | Подпись и дата | Взам. инв. №

Инв. № подл.	Подпись и дата	Взам. инв. №

Формат	Зона	Поз.	Обозначение	Наименование	Кол. на исполн. 3.503.1-57.1-21	Примечание
					—	
				Документация		
12Г			3.503.1-57.1-21 СБ	Сборочный чертеж	×	
12Г			3.503.1-57.1-00 ВС	Выборка стали	×	
11Б			3.503.1-57.1-00 ТО	Техническое описание	×	
				Сборочные единицы		
11Б		1	3.503.1-57. 2-03-08	Каркас плоский КР9	4	
11Б		2	3.503.1-57. 2-41	Изделие закладное МН1	2	
11Б		3	3.503.1-57 2-42-01	Изделие закладное МН3	4	
				Детали		
11Б		4	3.503.1-57. 2-30-08	Хомут	26	
11Б		5	-09	Хомут	4	

Разраб.	Таврина		3.503.1-57.1-21	
Пров.	Андрианова		Блок стенки 70СПП-9	Стадия: Р; Лист: 1; Листов: 2
Гл.инж.пр.	Дашкевич			ПРОМТРАНСНИИПРОЕКТ г. Москва
Гл. техн.	Гафт			
Нач. отд.	Каташев			

Копировал: Сосн — Формат 11Г

Инв. № подл.	Подпись и дата	Взам. инв. №

Формат	Зона	Поз.	Обозначение	Наименование	Кол. на исполн. 3.503.1-57.1-21	Примечание
					—	
11Б		6	3.503.1-57. 2-35-04	Стяжка	34	
11Б		7	3.503.1-57. 2-40-01	Стержень	4	
11Б		8	3.503.1-57. 2-37-06	Схватка	42	
11Б		9	3.503.1-57. 2-38-12	Петля строповочная	2	
				Стержни отдельные		
Б4		10	3.503.1-57. 1-21.1	ф28 А-II ГОСТ 5781-75, ℓ=6380	4	123.4 кг
Б4		11	3.503.1-57. 1-18.3	ф28А-II ГОСТ 5781-75, ℓ=5300	4	102.5 кг
Б4		12	3.503.1-57. 1-21.2	ф28А-II ГОСТ 5781-75, ℓ=3330	4	64.4 кг
Б4		13	3.503.1-57. 1-22.3	ф28А-II ГОСТ 5781-75, ℓ=2250	4	43.5 кг
				Материалы		
				Бетон гидротехнический ГОСТ 4795-68 марки 300	5.3	м3

3.503.1-57.1-21	Лист 2

Копировал: Сосн — Формат 11Г

94 10-18587

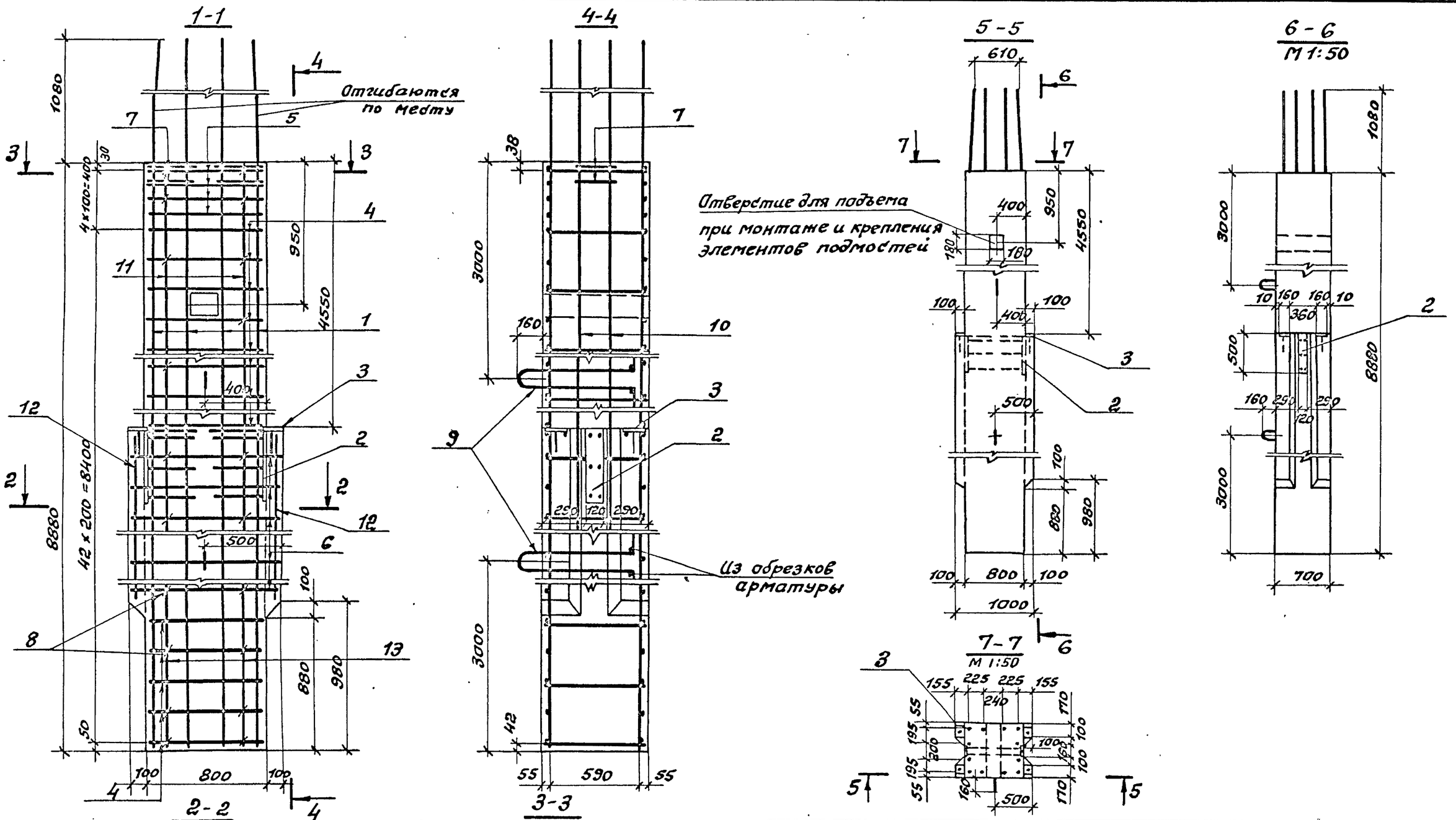

Разраб.	Таврина			3.503.1-57.1-21 СБ
Пров.	Андрианова			Блок стенки 70 СПП-9
Гл.инж.пр.	Дашкевич			Стадия: Р; Масса: 13.2т; Масшт.: 1:25
Гл.техн.	Гафт			Лист; Листов 1
Нач.отд.	Каташев			ПРОМТРАНСНИИПРОЕКТ г. Москва

Инв.№ подл. | Подпись и дата | Взам.инв.№

Инв. № подл.	Подпись и дата	Взам. инв. №

Формат	Зона	Поз.	Обозначение	Наименование	Кол. на исполн. 3.503.1-57.1-22	Примечание
					—	
				Документация		
12Г			3.503.1-57.1-22 СБ	Сборочный чертеж	×	
12Г			3.503.1-57.1-00 ВС	Выборка стали	×	
11Б			3.503.1-57.1-00 ТО	Техническое описание	×	
				Сборочные единицы		
11Б		1	3.503.1-57.2-03-09	Каркас плоский КР10	4	
				Детали		
11Б		2	3.503.1-57.2-30-10	Хомут	5	
11Б		3	3.503.1-57.2-35-04	Стяжка	30	
11Б		4	3.503.1-57.2-37-06	Схватка	14	
11Б		5	3.503.1-57.2-38-03	Петля строповочная	2	

Разраб.	Таврина		
Пров.	Андрианова		
Гл. инж. пр.	Дашкевич		
Гл. техн.	Гафт		
Нач. отд.	Каташ		

3.503.1-57.1-22

Блок стенки ТОСЗ-4

Стадия	Лист	Листов
Р	1	2

ПРОМТРАНСНИИПРОЕКТ г. Москва

Копировал: Сольц - Формат 11Г

Инв. № подл.	Подпись и дата	Взам. инв. №

Формат	Зона	Поз.	Обозначение	Наименование	Кол. на исполн. 3.503.1-57.1-22	Примечание
				Стержни отдельные		
54		6	3.503.1-57.1-22.1	ф28А-II ГОСТ 5781-75, ℓ=2890	4	55.9 кг
54		7	3.503.1-57.1-22.2	ф28А-II ГОСТ 5781-75; ℓ=2100	4	40.6 кг
				Материалы		
				Бетон гидротехнический ГОСТ 4795-68 марки 300	2.5	м3

185187-01 48

3.503.1-57.1-22 Лист 2

Копировал: Сольц - Формат 11Г

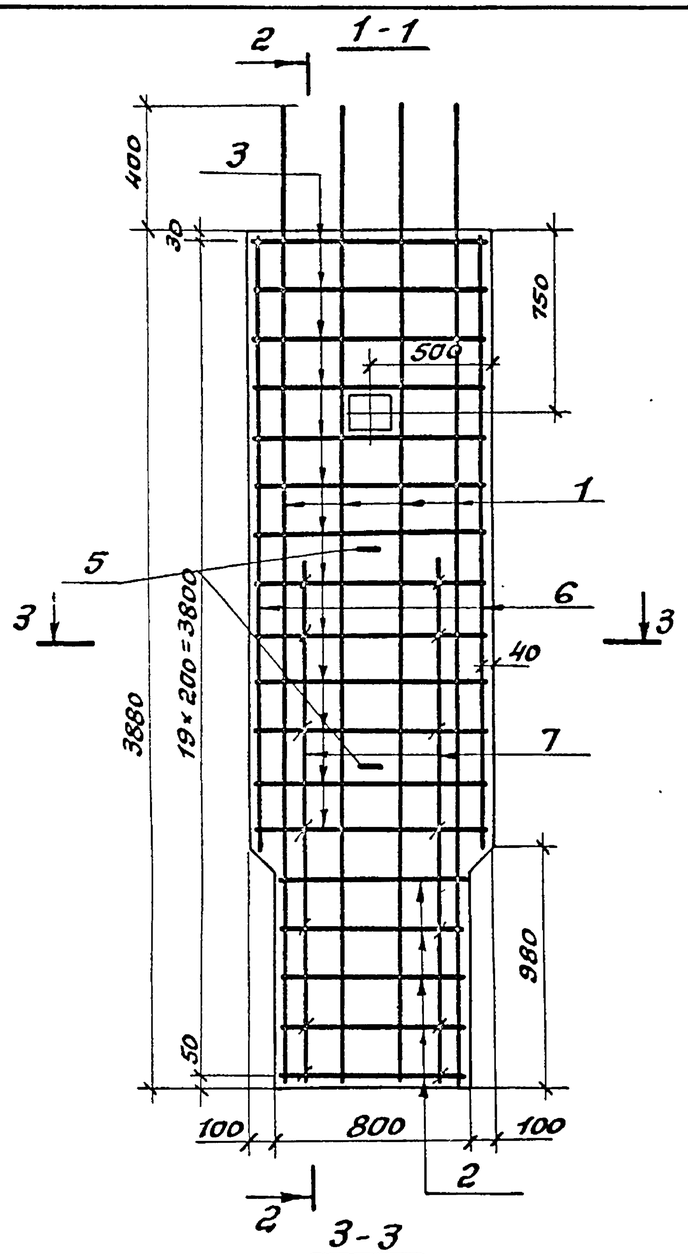

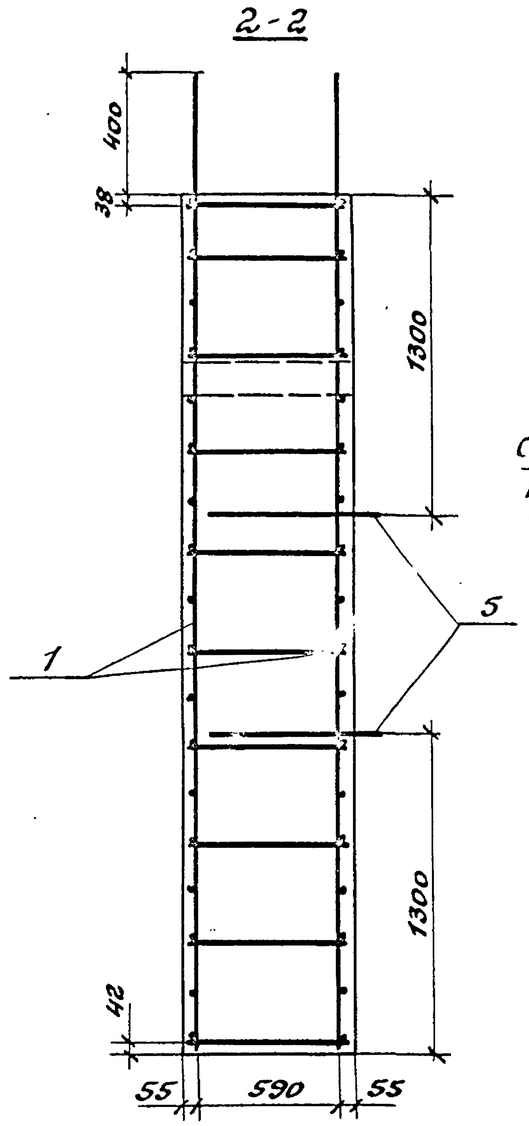

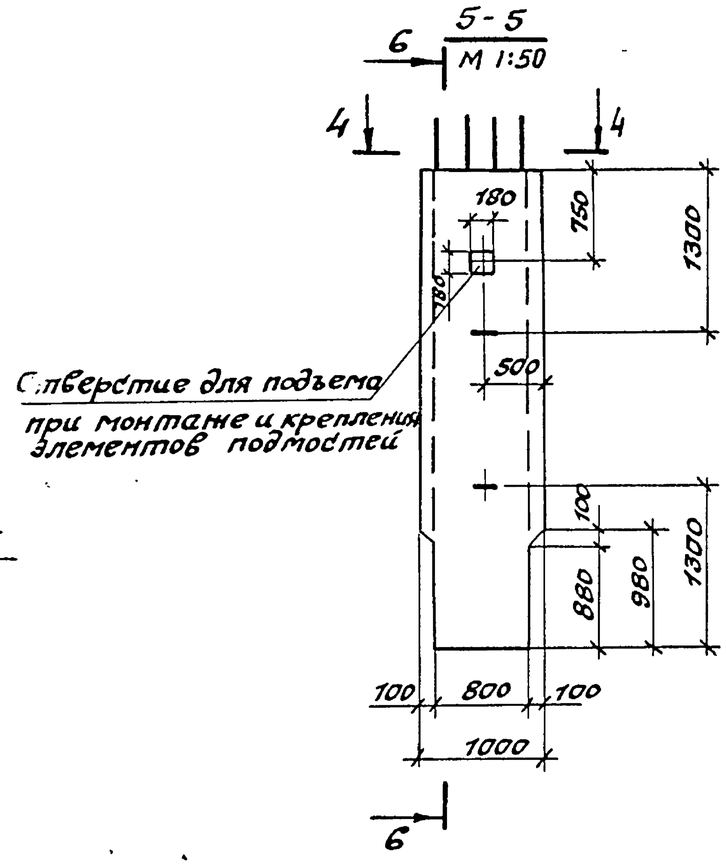

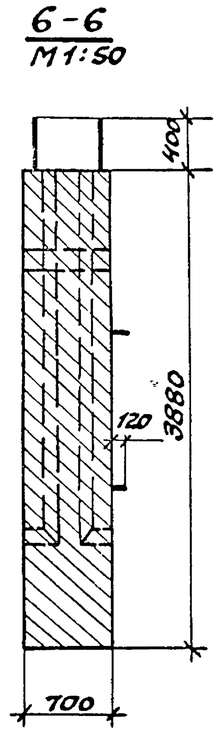

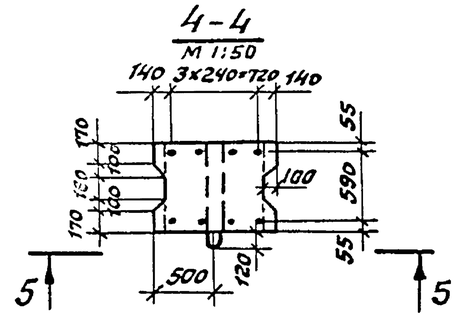

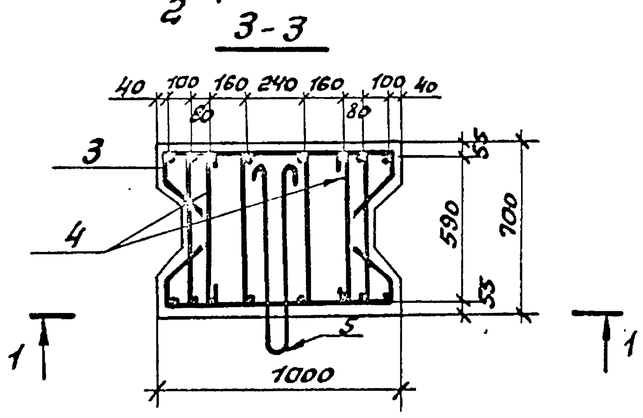

Разраб.	Таврина			3.503.1-57.1-22 СБ
Пров.	Андрианова			Блок стенки 70СЗ-4
Гл.инж.пр.	Дашкевич			Стадия: Р; Масса: 6,2 т; Масшт.: 1:25
Гл. техн.	Гафт			Лист; Листов 1
Нач. отд.	Каташев			ПРОМТРАНСНИИПРОЕКТ г. Москва

Инв. № подл. | Подпись и дата | Взам. инв. №

Инв. № подл.	Подпись и дата	Взам. инв. №

Формат	Зона	Поз.	Обозначение	Наименование	Кол. на исполн. 3.503.1-57.1-23 —									Примечание
				Документация										
12г			3.503.1-57.1-23СБ	Сборочный чертеж	×									
12г			3.503.1-57.1-00 ВС	Выборка стали	×									
11В			3.503.1-57.1-00 ТО	Техническое описание	×									
				Сборочные единицы										
11В		1	3.503.1-57.2-03-10	Каркас плоский КР11	3									
11В		2	3.503.1-57.2-41	Изделие закладное МН1	1									
11В		3	3.503.1-57.2-42-01	Изделие закладное МН3	2									
				Детали										
11В		4	3.503.1-57.2-31-02	Хомут	26									
11В		5	3.503.1-57.2-32-04	Хомут	17									
11В		6	3.503.1-57.2-31-05	Хомут	4									

Разраб.	Таврина		
Пров.	Андрианова		
Гл.инж.пр.	Дашкевич		
Гл.техн.	Гафот		
Нач.отд.	Каташев		

3.503.1-57.1-23

Блок стенки 70СКП-9

Стадия	Лист	Листов
Р	1	2

ПРОМТРАНСНИИПРОЕКТ г. Москва

Копировал: Сосна - Формат 11г

Инв. № подл.	Подпись и дата	Взам. инв. №

Формат	Зона	Поз.	Обозначение	Наименование	Кол. на исполн. 3.503.1-57.1-23 —									Примечание
11В		7	3.503.1-57.2-35-06	Стяжка	2									
11В		8	3.503.1-57.2-40-04	Стержень	6									
11В		9	3.503.1-57.2-37-03	Схватка	2									
11В		10	-06	Схватка	69									
11В		11	3.503.1-57.2-38-13	Петля строповочная	2									
				Стержни отдельные										
6Ч		12	3.503.1-57.1-23.1	ф28А-II ГОСТ 5781-75, ℓ=9940	5									240.2 кг
6Ч		13	3.503.1-57.1-23.2	ф28А-II ГОСТ 5781-75, ℓ=8840	6									256.4 кг
6Ч		14	3.503.1-57.1-21.1	ф28А-II ГОСТ 5781-75; ℓ=6380	2									61.7 кг
6Ч		15	3.503.1-57 1-21.2	ф28А-II ГОСТ 5781-75; ℓ=3330	2									32.4 кг
				Материалы										
				Бетон гидротехнический										
				ГОСТ 4795-68 марки 300	6,5									м3

3.503.1-57.1-23	Лист 2

Копировал: Сосна - Формат 11

49

ПР587-01 ОС

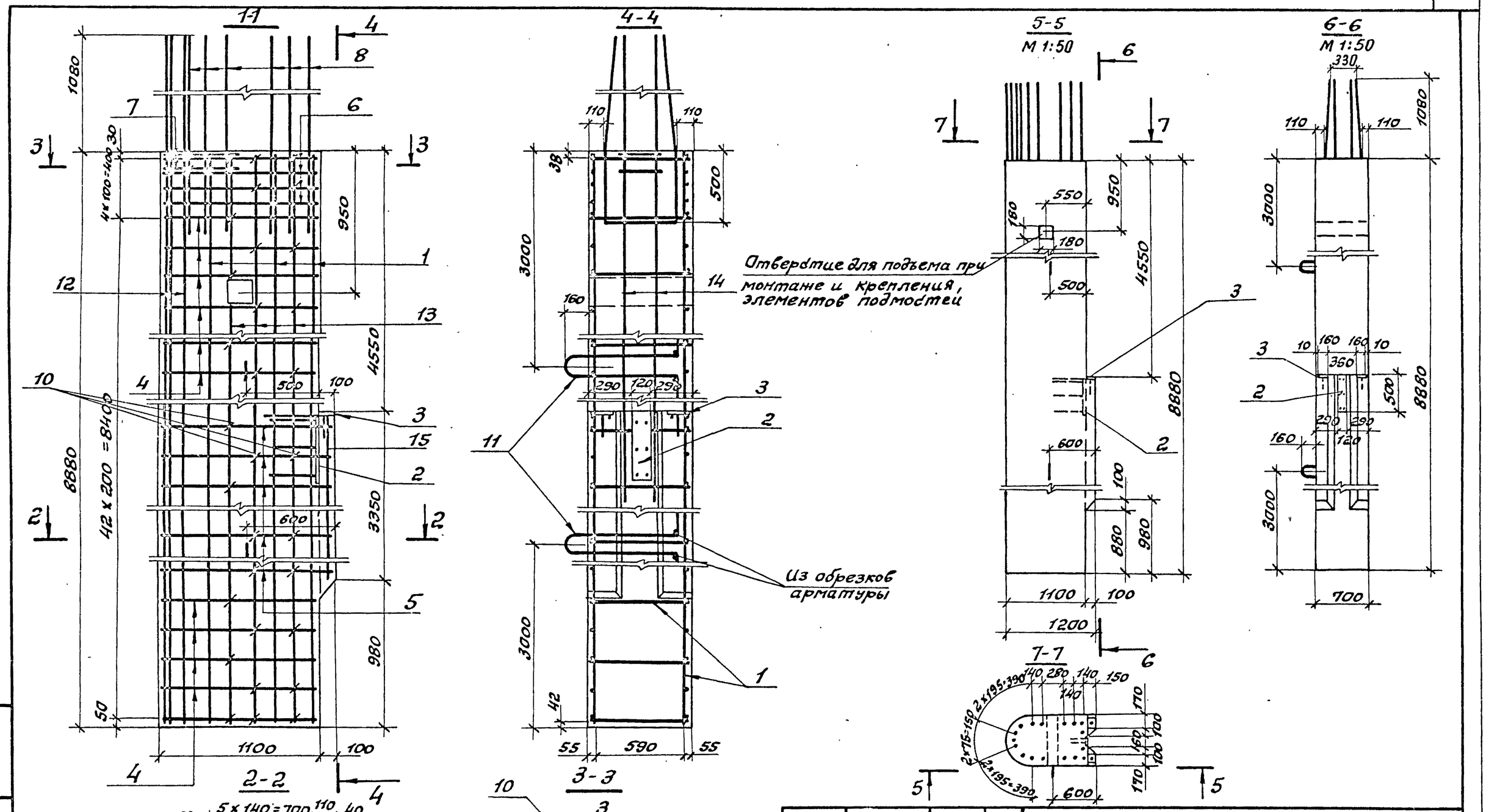

Разраб.	Таврина		
Пров.	Акопянова		
Гл.инж.пр.	Дашкевич		
Гл.техн.	Гафт		
Нач.отд.	Каташев		

3.503.1-57.1-23 СБ.

Блок стенки 70СКП-9

Стадия	Масса	Масшт.
Р	16.3т	1:25
Лист	Листов 1	

ПРОМТРАНСНИИПРОЕКТ г. Москва

Инв. № подл. | Подпись и дата | Взам. инв. №

18587-01 51 Копировал: Сол - Формат 12 Г

Инв.№ подл.	Подпись и дата	Взам.инв.№

Формат	Зона	Поз.	Обозначение	Наименование	Кол. на исполн. 3.503.1-57.1-24									Примечание
					–	01	02	03	04	05				
				Документация										
12Г			3.503.1-57.1-24 СБ	Сборочный чертеж	X	X	X	X	X	X				
12Г			3.503.1-57.1-00 ВС	Выборка стали	X	X	X	X	X	X				
11В			3.503.1-57.1-00 ТО	Техническое описание	X	X	X	X	X	X				
				Сборочные единицы										
11В		1	3.503.1-57.2-02	Каркас пространственный КП23	1		1		1					
11В		1	-01	Каркас пространственный КП24		1		1		1				
11В		2	3.503.1-57.2-05	Каркас плоский КР15	5	5								
11В		2	-01	Каркас плоский КР16			5	5						
11В		2	-02	Каркас плоский КР17					5	5				
11В		3	3.503.1-57 2-23	Сетка арматурная С76	1									
11В		3	-01	Сетка арматурная С77		1								
11В		3	-02	Сетка арматурная С78			1							

Разраб.	Орлова		
Пров.	Бойцова		
Глинж.пр.	Дашкевич		
Гл.техн.	Гафт		
Нач.отд.	Каташев		

3.503.1-57.1-24

Блок насадки (Н-3; Н-4; Н-5; Н-6; Н-7 и Н-8)

Стадия	Лист	Листов
Р	1	3

ПРОМТРАНСНИИПРОЕКТ г. Москва

Копировал Дад Формат 11Г

Инв.№ подл.	Подпись и дата	Взам.инв.№

Формат	Зона	Поз.	Обозначение	Наименование	Кол. на исполн. 3.503.1-57.1-24									Примечание
					–	01	02	03	04	05				
11В		3	-03	Сетка арматурная С79				1						
11В		3	-04	Сетка арматурная С80					1					
11В		3	-05	Сетка арматурная С81						1				
11В		4	3.503.1-57.2-24	Сетка арматурная С82	1									
11В		4	-01	Сетка арматурная С83		1								
11В		4	-02	Сетка арматурная С84			1							
11В		4	-03	Сетка арматурная С85				1						
11В		4	-04	Сетка арматурная С86					1					
11В		4	-05	Сетка арматурная С87						1				
				Детали										
11В		5	3.503.1-57.2-34	Хомут	8	8								
11В		5	-01	Хомут			8	8						
11В		5	-02	Хомут					8	8				
11В		6	-03	Хомут	52	52								
11В		6	-04	Хомут			52	52						
11В		6	-05	Хомут					52	52				

3.503.1-57.1-24 Лист 2

Копировал Дад Формат 11Г

18587-01 52

Инв.№ подл.	Подпись и дата	Взам.инв.№

Формат	Зона	Поз.	Обозначение	Наименование	Кол. на исполн. 3.503.1-57.1-24									Примечание
					–	01	02	03	04	05				
11В		7	3.503.1-57. 2-37	Схватка	42	42	42	42	42	42				
11В		8	–01	Схватка	11	11	32	32	53	53				
11В		9	–08	Схватка	18	18	18	18	18	18				
11В		10	3.503.1-57.2-39-07	Петля	4	4	4	4						
11В		10	3.503.1-57. 2-38-08	Петля					4	4				
				Стержни отдельные										
Б4		11	3.503.1-57.1-24.1	ф18 А-III ГОСТ5781-75; ℓ=5570	6	6	6	6	6	6				66,8 кг
Б4		12	3.503.1-57. 1-24.2	ф18 А-III ГОСТ5781-75; ℓ=2160	2	2	2	2	2	2				8,6 кг
Б4		13	3.503.1-57. 1-24.3	ф18 А-III ГОСТ5781-75; ℓ=1480	2	2	2	2	2	2				5,9 кг
Б4		14	3.503.1-57. 1-24.4	ф18 А-III ГОСТ5781-75; ℓ=710	2	2	2	2	2	2				2,8 кг
				Материалы										
				Бетон гидротехнический										
				ГОСТ 4795-68 марки 300	5,0	5,0	5,4	5,4	6,0	6,0				

Инв.№ подл.	Подпись и дата	Взам.инв.№

Формат	Зона	Поз.	Обозначение	Наименование	Кол. на исполн.									Примечание

3.503.1-57.1-24 — изображено
3.503.1-57.1-24 -01 — зеркальное отражение
3.503.1-57.1-24 -02 — изображено
3.503.1-57.1-24 -03 — зеркальное отражение
3.503.1-57.1-24 -04 — изображено
3.503.1-57.1-24 -05 — зеркальное отражение

1-1

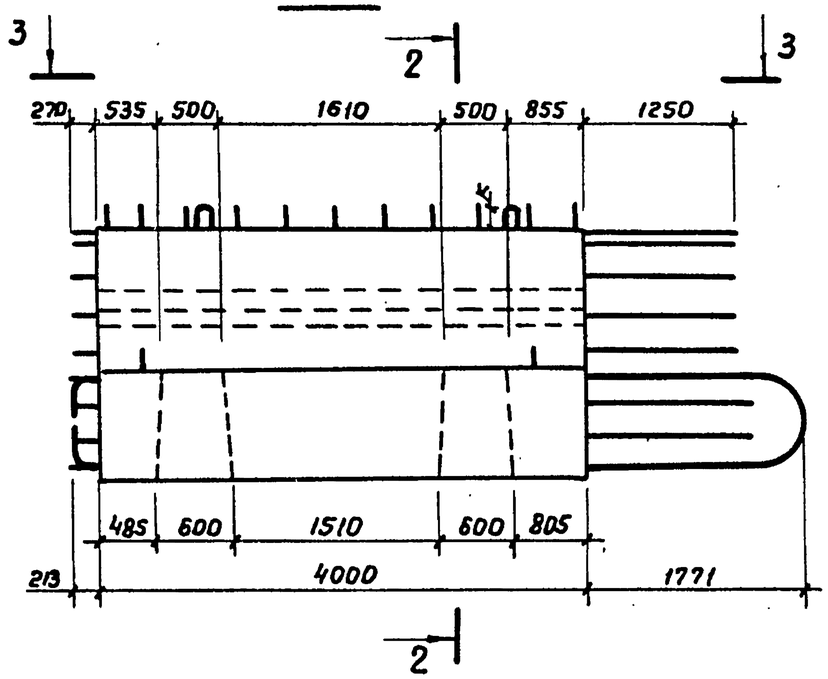

2-2

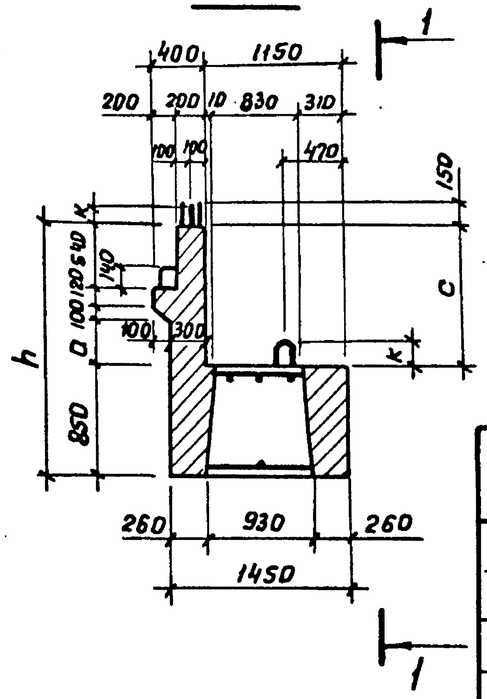

Марка	h, мм	a, мм	c, мм	k, мм
Н-3	1710	100	860	140
Н-4				
Н-5	2010	400	1160	140
Н-6				
Н-7	2530	920	1680	150
Н-8				

Обозначение	Марка	Опираемые пролеты, м	Масса, т
3.503.1-57.1-24	Н-3	12; 15	12.5
-01	Н-4		
-02	Н-5	18; 24	13.5
-03	Н-6		
-04	Н-7	33	15.0
-05	Н-8		

3-3

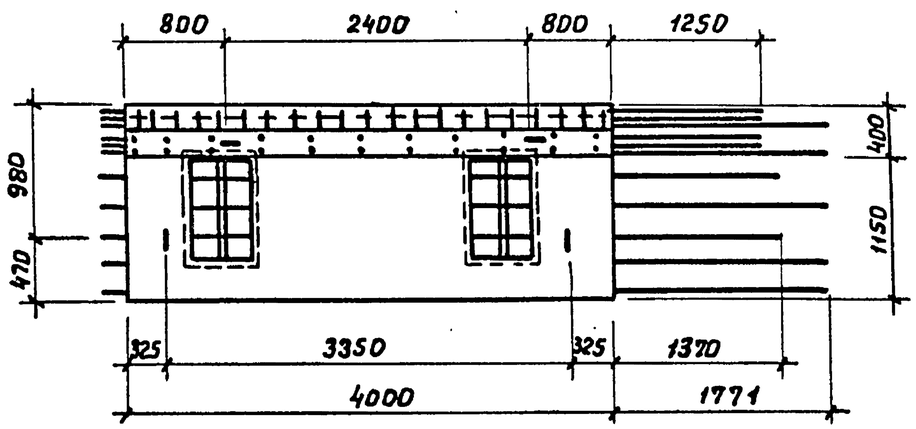

Разраб.	Орлова		
Пров.	Бойцова		
Гл.инж.пр.	Дашкевич		
Гл.техн.	Гафт		
Нач.отд.	Каташев		

3.503.1-57.1-24 СБ

Блок насадки (Н-3; Н-4; Н-5; Н-6; Н-7 и Н-8)

Стадия	Масса	Масштаб
Р	см. табл.	1:50
Лист 1	Листов 3	

ПРОМТРАНСНИИПРОЕКТ г. Москва

Взам.инв.№ | Подпись и дата | Инв.№ подл.

18587-01 54 Копировал Фор Формат 12Г

1-1
М 1:25

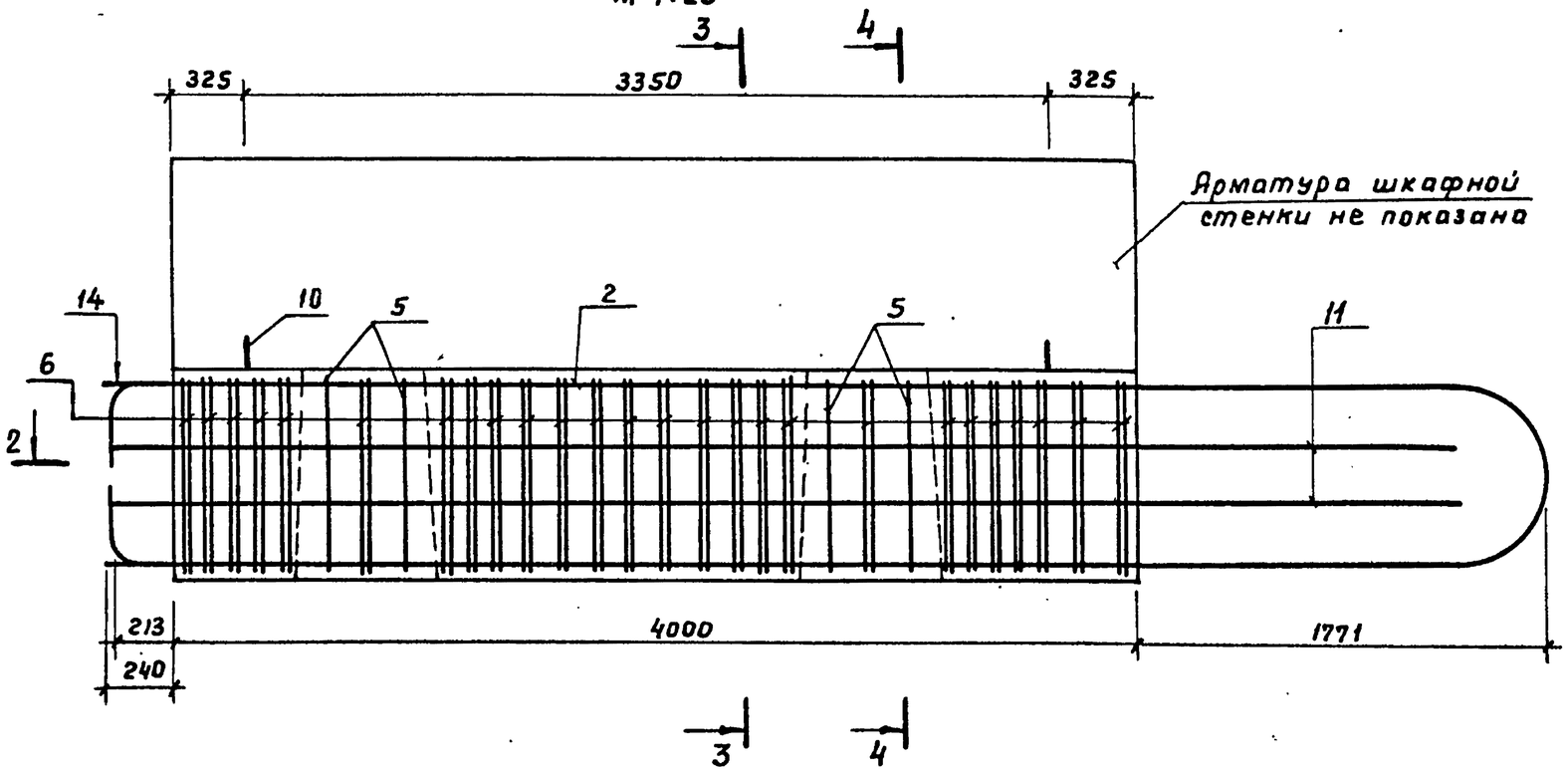

3-3

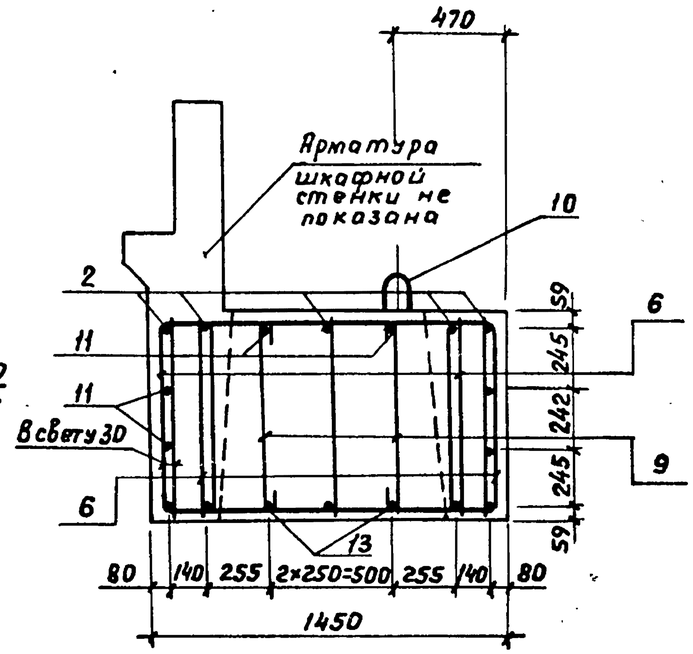

2-2

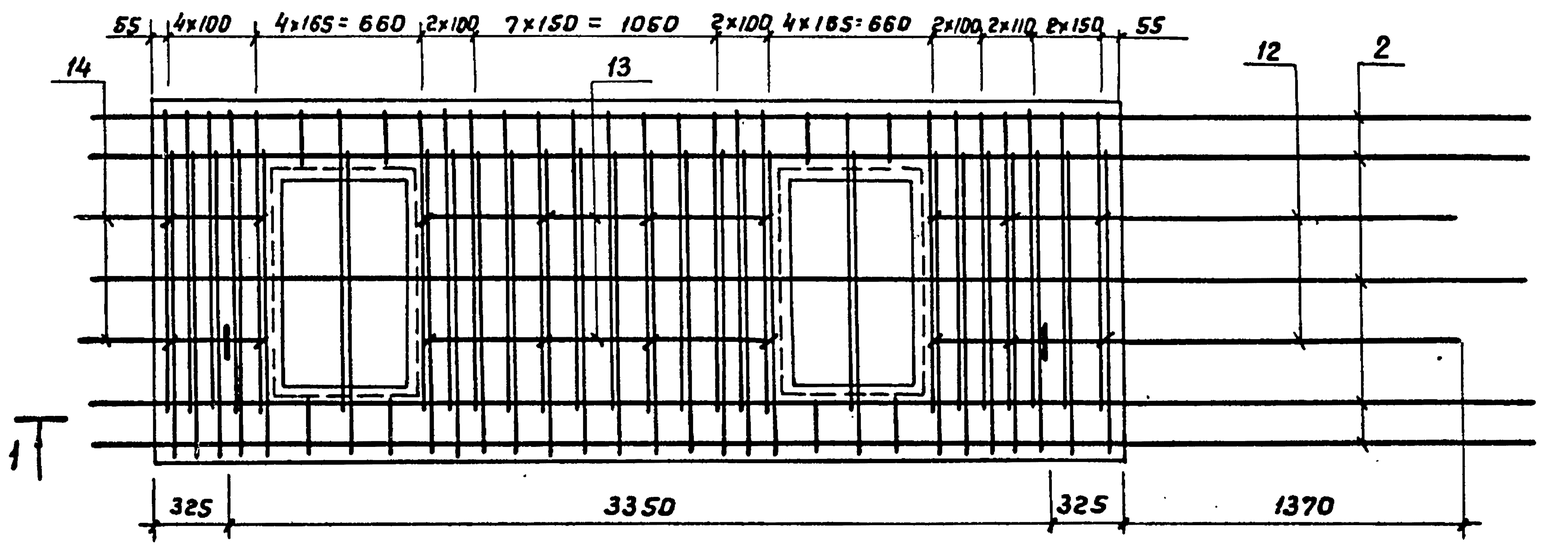

4-4

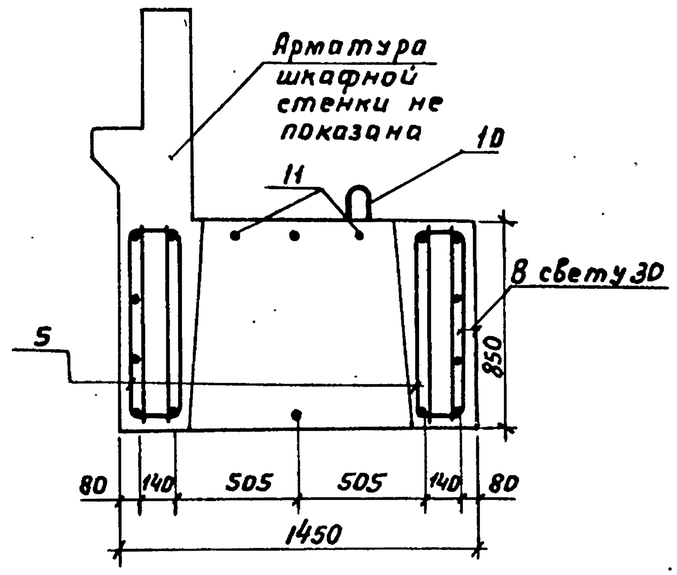

Инв. № подл.	Подпись и дата	Взам. инв. №

	Лист
3.503.1-57.1-24СБ	2

Рис.1

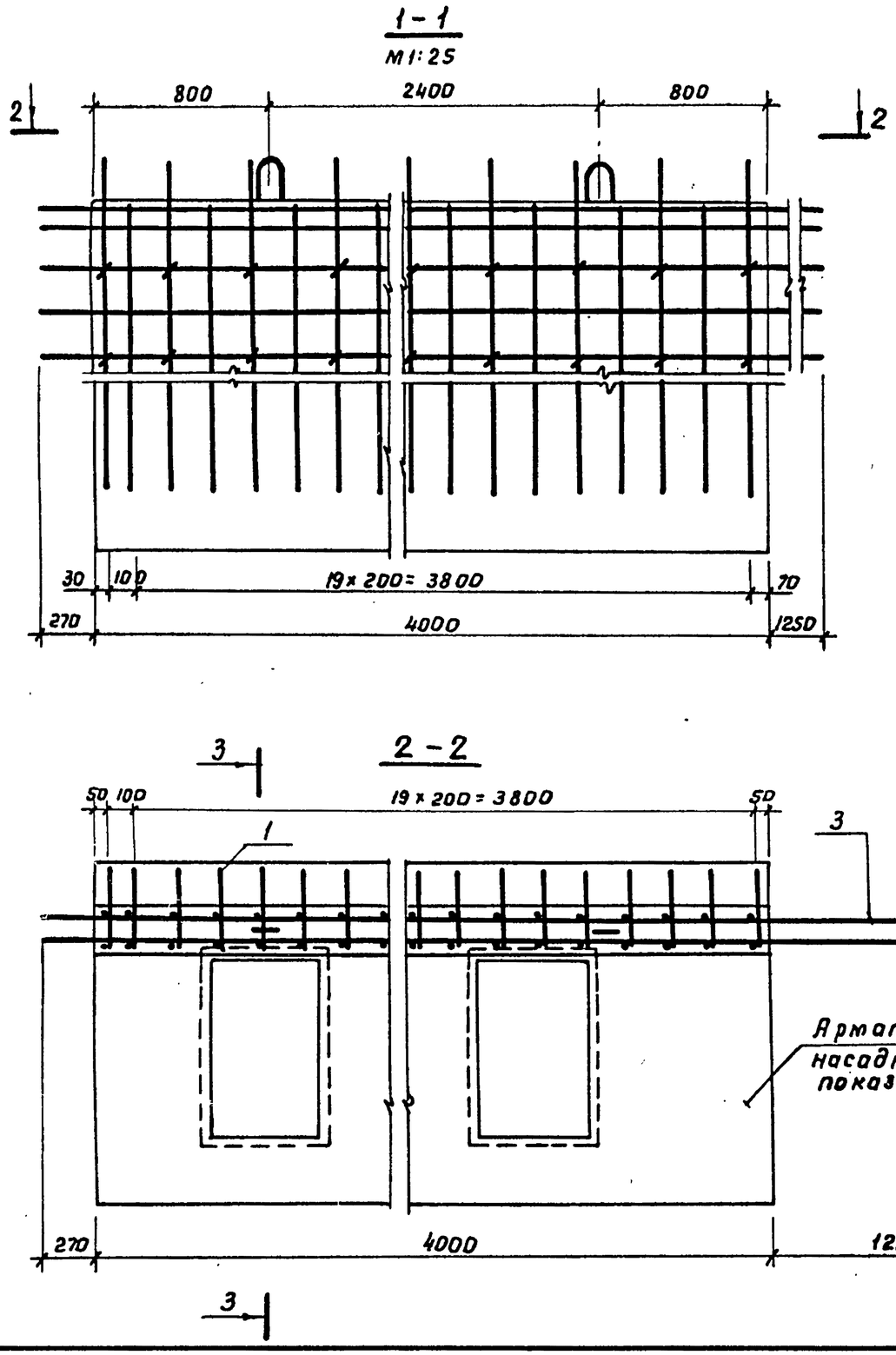

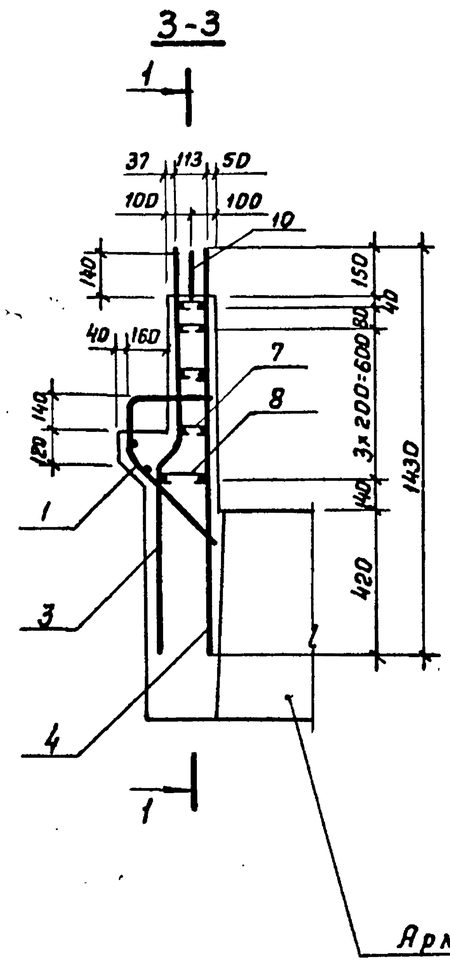

Рис.2
(Остальное см.рис.1)

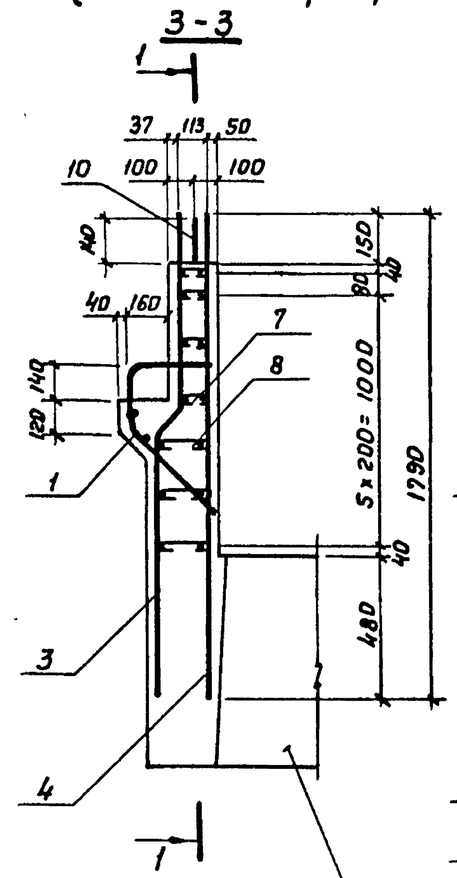

Рис.3
(Остальное см.рис.1)

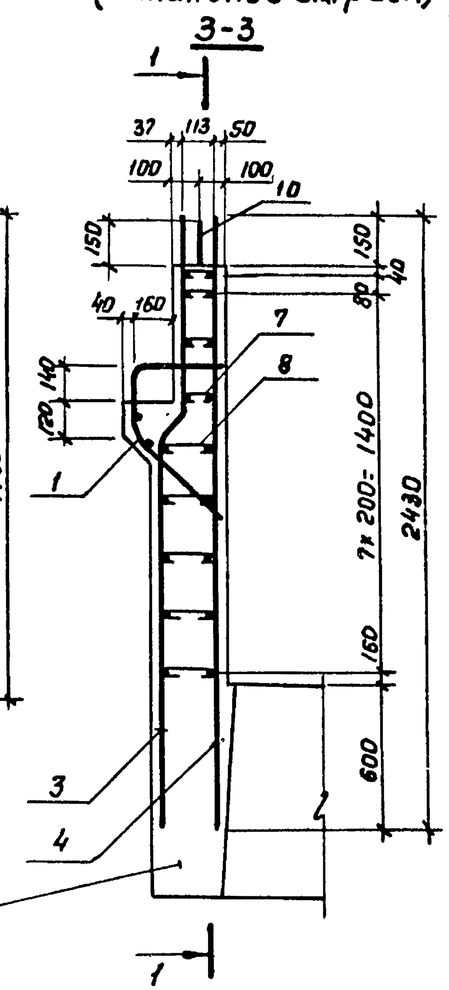

Обозначение	Марка	Опираемые пролеты, м	Рис.
3.503.1-57.1-24	Н-3	12; 15	1
-01	Н-4		
-02	Н-5	18; 24	2
-03	Н-6		
-04	Н-7	33	3
-05	Н-8		

Инв.№ подл. | Подпись и дата | Взам. инв.№

3.503.1-57.1-24СБ | Лист 3

18587-01 56 Копировал Дзу Формат 12Г

Инв.№ подл.	Подпись и дата	Взам.инв.№

Формат	Зона	Поз.	Обозначение	Наименование	Кол. на исполн. 3.503.1-57.1-25									Примечание
					–	01								
				Документация										
12Г			3.503.1-57.1-25 СБ	Сборочный чертеж	×	×								
12Г			3.503.1-57.1-00 ВС	Выборка стали	×	×								
11В			3.503.1-57.1-00 ТО	Техническое описание	×	×								
				Сборочные единицы										
11В		1	3.503.1-57.2-06	Каркас плоский КР18	4									
11В		1	-01	Каркас плоский КР19		4								
11В		2	3.503.1-57.2-07	Каркас плоский КР20	4									
11В		2	-01	Каркас плоский КР21		4								
11В		3	3.503.1-57.2-08	Каркас плоский КР22	2									
11В		3	-01	Каркас плоский КР23		2								

Разраб.	Зетока		
Пров.	Андрианова		
Гл.инж.пр.	Дашкевич		
Гл.техн.	Гафт		
Нач.отд.	Каташев		

3.503.1-57.1-25

Блок ригеля (15Р-5 и 24Р-5)

Стадия	Лист	Листов
Р	1	2

ПРОМТРАНСНИИПРОЕКТ г. Москва

Копировал Дах Формат 11Г

Инв.№ подл.	Подпись и дата	Взам.инв.№

Формат	Зона	Поз.	Обозначение	Наименование	Кол. на исполн. 3.503.1-57.1-25									Примечание
					–	01								
				Детали										
11В		4	3.503.1-57.2-34-06	Хомут	18	26								
11В		5	3.503.1-57.2-30-12	Хомут	16	16								
11В		6	3.503.1-57.2-34-07	Хомут	38	38								
11В		7	3.503.1-57.2-36-06	Стяжка	4	4								
11В		8	3.503.1-57.2-38-05	Петля строповочная	4	4								
				Стержни отдельные										
Б4		9	3.503.1-57.1-25.1	Ф12А-III ГОСТ 5781-75										
				ℓ=4350÷5000, ℓср=4700	4	4								16,7 кг
Б4		10	3.503.1-57.1-25.2	Ф12А-III ГОСТ 5781-75, ℓ=1440	4	4								5,1 кг
				Материалы										
				Бетон гидротехнический ГОСТ 4795-68 марки 300	3,4	3,4								м³

3.503.1-57.1-25

Лист 2

Копировал Дах Формат 11Г

18587-04 ЦТ

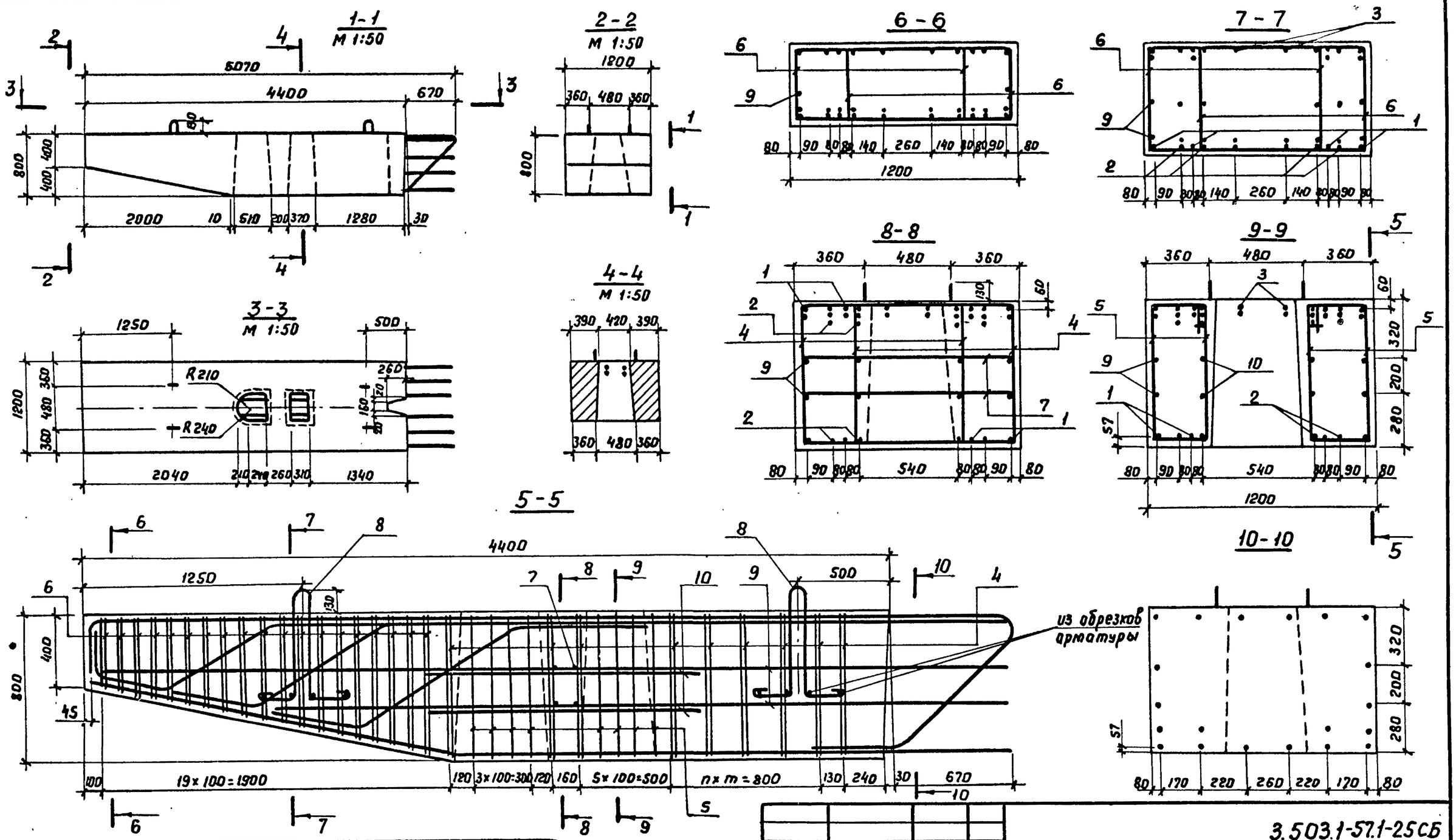

Обозначение	Марка	n, шт.	m, мм
3.503.1-57.1-25	15Р-5	4	200
-01	24Р-5	8	100

Примечание. Для опор-стенок с проемами в данном блоке паз объединения со смежным блоком не делать

Разраб.	Затока	
Пров.	Андрианова	
Гл.инж.пр.	Дашкевич	
Гл.техн.	Гафт	
Нач.отд.	Каташев	

3.503.1-57.1-25СБ

Блок ригеля (15Р-5 и 24Р-5)

Стадия	Масса	Масштаб
Р	8,5т	1:20
Лист	Листов 1	

ПРОМТРАНСНИИПРОЕКТ г. Москва

Инв.№ подл. | Подпись и дата | Взам. инв. №

18587-01 58 Копировал

Формат 12Г

Обозначение	Наименование	Кол. на исполн.	Примечание
	Документация		
3.503.1-57.1-26 СБ	Сборочный чертеж	X	
3.503.1-57.1-00 ВС	Выборка стали	X	
3.503.1-57.1-00 ТО	Техническое описание	X	
	Сборочные единицы		
3.503.1-57.2-09-02	Каркас плоский КР26	6	
	Детали		
3.503.1-57.2-30-11	Хомут	24	
3.503.1-57.2-39-04	Петля строповочная	4	
	Стержни отдельные		
3.503.1-57.1-26.1	ф12А-III ГОСТ 5781-75, С-3520	6	18,8 кг
	Материалы		
	Бетон гидротехнический		
	ГОСТ 4795-68 марки 300	2,2	м³

Поз.	Обозначение	Наименование	Кол.	Формат	Зона
1	3.503.1-57.2-09-02	Каркас плоский КР26	1	11В	
2	3.503.1-57.2-30-11	Хомут	24	11В	
3	3.503.1-57.2-39-04	Петля строповочная	4	11В	
4	3.503.1-57.1-26.1	ф12А-III ГОСТ 5781-75, С-3520	6	64	

3.503.1-57.1-26

Блок ригеля Р-7

Стадия	Лист	Листов
Р		1

ПРОМТРАНСНИИПРОЕКТ г. Москва

Разраб.	Затока	
Пров.	Андрианова	
Гл.инж.пр.	Дашкевич	
Гл.техн.	Гафт	
Нач.отд.	Каташев	

Инв.№ подл. | Подпись и дата | Взам.инв.№

Копировал | Формат 11Г

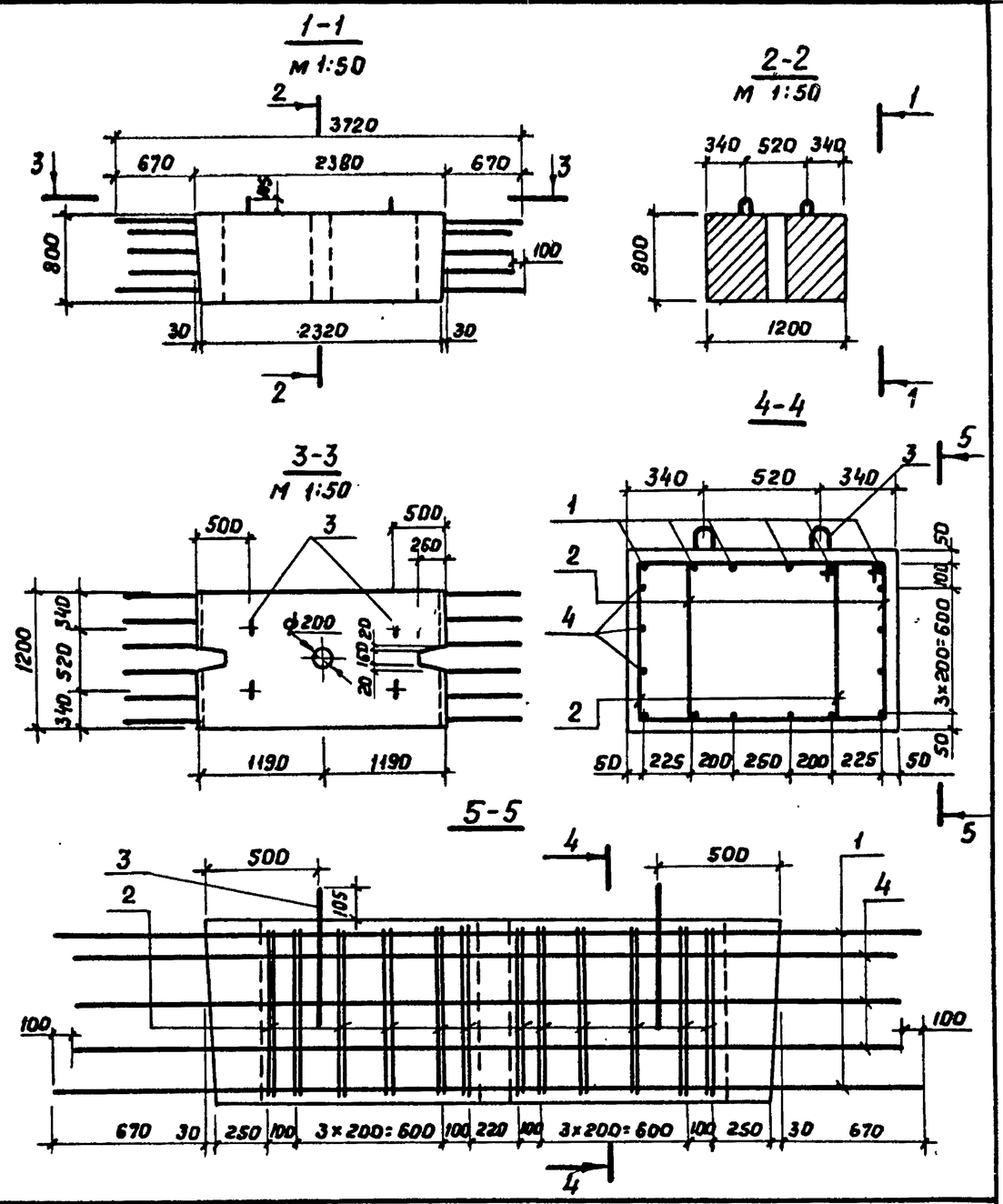

3.503.1-57.1-26СБ

Блок ригеля Р-7

Стадия	Масса	Масштаб
Р	5,5т	1:25

Лист | Листов 1

Разраб.	Затока	
Пров.	Андрианова	
Гл.инж.пр.	Дашкевич	
Гл.техн.	Гафт	
Нач.отд.	Каташев	

ПРОМТРАНСНИИПРОЕКТ г. Москва

Инв.№ подл. | Подпись и дата | Взам.инв.№

18587-01 59

Копировал | Формат 11В

Инв.№ подл.	Подпись и дата	Взам. инв.№

Формат	Зона	Поз	Обозначение	Наименование	Кол. на исполн. 3.503.1-57.1-27 —	Примечание
				Документация		
11В			3.503.1-57.1-27 СБ	Сборочный чертеж	X	
12Г			3.503.1-57.1-00 ВС	Выборка стали	X	
11В			3.503.1-57.1-00 ТО	Техническое описание	X	
				Сборочные единицы		
11В		1	3.503.1-57.2-09	Каркас плоский КР24	6	
				Детали		
11В		2	3.503.1-57.2-30-11	Хомут	10	
11В		3	3.503.1-57.2-29-02	Петля строповочная	4	
				Стержни отдельные		
Б4		4	3.503.1-57.1-27.1	ф12 А-III ГОСТ 5781-75, ℓ=2500	6	13.3 кг
				Материалы		
				Бетон гидротехнический ГОСТ 4795-68 марки 300	1,2	$м^3$

Разраб.	Заболотская		
Пров.	Андрианова		
Гл.инж.пр.	Дашкевич		
Гл.техн.	Гафт		
Нач.отд.	Каташев		

3.503.1-57.1-27

Блок ригеля Р-9

Стадия	Лист	Листов
Р		1

ПРОМТРАНСНИИПРОЕКТ г. Москва

Копировал Дзд Формат 11Г

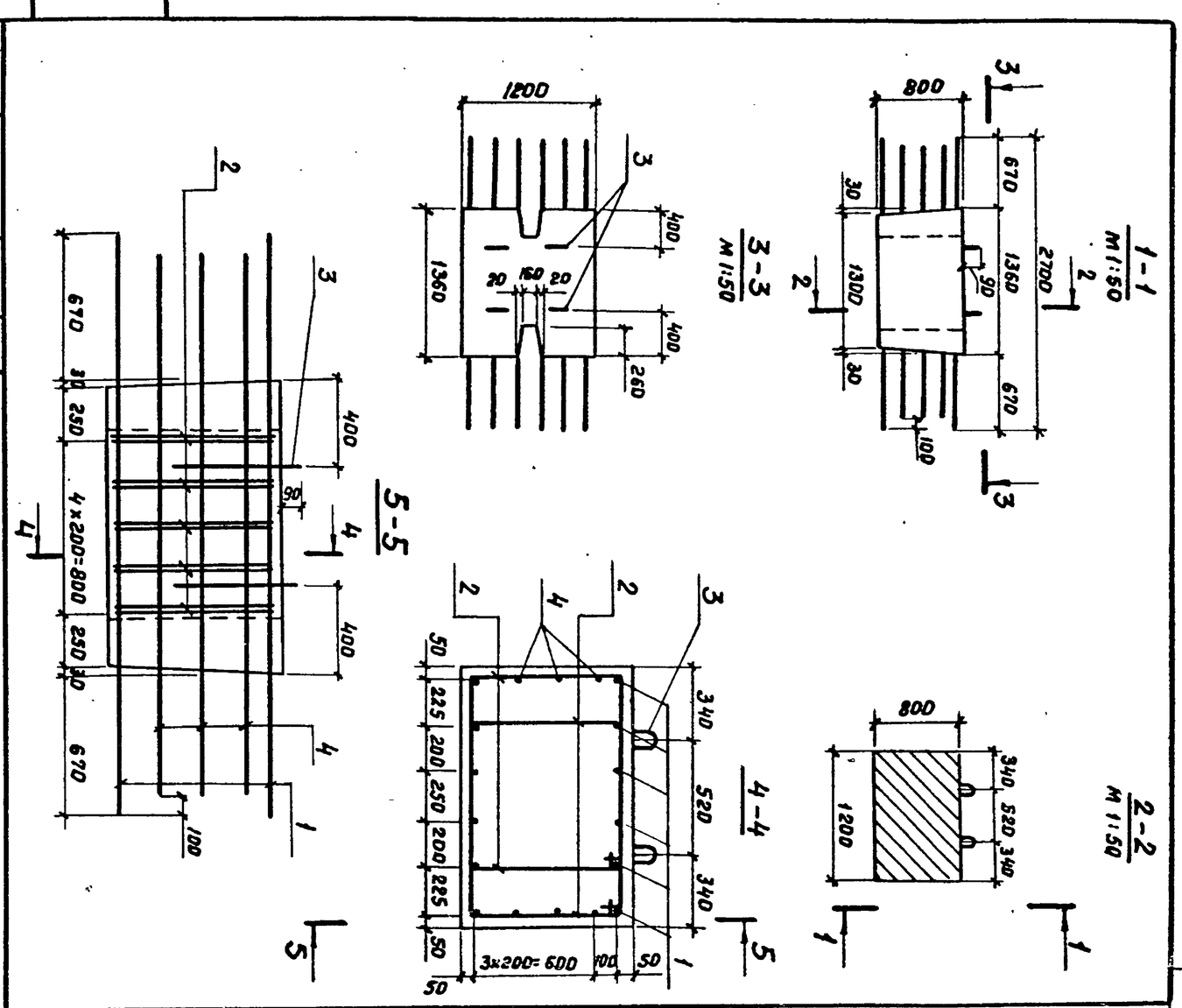

Инв.№ подл.	Подпись и дата	Взам. инв.№

Разраб.	Заболотская		
Пров.	Андрианова		
Гл.инж.пр.	Дашкевич		
Гл.техн.	Гафт		
Нач.отд.	Каташев		

Блок ригеля Р-9

3.503.1-57.1-27 СБ

Стадия	Масса	Масштаб
Р	3,0т	1:25
Лист	Листов 1	

ПРОМТРАНСНИИПРОЕКТ г. Москва

18587-01 60 Копировал Дзд Формат 11В

Инв. № подл.	Подпись и дата	Взам. инв. №

Формат	Зона	Поз.	Обозначение	Наименование	Кол. на исполн. 3.503.1-57.1-28	Примечание
					–	
				Документация		
12Г			3.503.1-57. 1-28 СБ	Сборочный чертеж	X	
12Г			3.503.1-57. 1-00 ВС	Выборка стали	X	
11В			3.503.1-57. 1-00 ТО	Техническое описание	X	
				Сборочные единицы		
11В		1	3.503.1-57. 2-10	Каркас плоский КР28	2	
11В		2	3.503.1-57. 2-11	Каркас плоский КР29	2	
11В		3	3.503.1-57. 2-12	Каркас плоский КР 30	2	
				Детали		
11В		4	3.503.1-57. 2-34-08	Хомут	38	
11В		5	-09	Хомут	28	
11В		6	3.503.1-57 2-30-14	Хомут	14	

Разраб.	Затока		3.503.1-57. 1-28
Пров.	Андрианова		Блок ригеля 33Р-50
Гл.инж.пр.	Дашкевич		Стадия: Р; Лист: 1; Листов: 2
Гл.техн.	Гафт		ПРОМТРАНСНИИПРОЕКТ г. Москва
Нач.отд.	Катошев		

Копировал Формат 11Г

Инв. № подл.	Подпись и дата	Взам. инв. №

Формат	Зона	Поз.	Обозначение	Наименование	Кол. на исполн. 3.503.1-57. 1-28	Примечание
11В		7	3.503.1-57. 2-33	Хомут	20	
11В		8	3.503.1-57. 2-36-05	Стяжка	6	
11В		9	3.503.1-57. 2-39-07	Петля строповочная	4	
				Стержни отдельные		
БЧ		10	3.503.1-57. 1-28.1	ф12А-III ГОСТ 5781-75,		
				ℓ=3990÷5050; ℓср=4700	6	25,0 кг
БЧ		11	3.503.1-57. 1-28.2	ф28А-III ГОСТ 5781-75, ℓ=5050	4	97,6 кг
БЧ		12	3.503.1-57. 1-28.3	ф22 А-III ГОСТ 5781-75, ℓ=5050	2	30,1 кг
БЧ		13	3.503.1-57. 1-25.2	ф12 А-III ГОСТ 5781-75, ℓ=1440	6	7,7 кг
				Материалы		
				Бетон гидротехнический		
				ГОСТ 4795-68 марки 300	4,7	$м^3$

3.503.1-57.1-28	Лист 2

Копировал Формат 11Г

18587-01 61

60

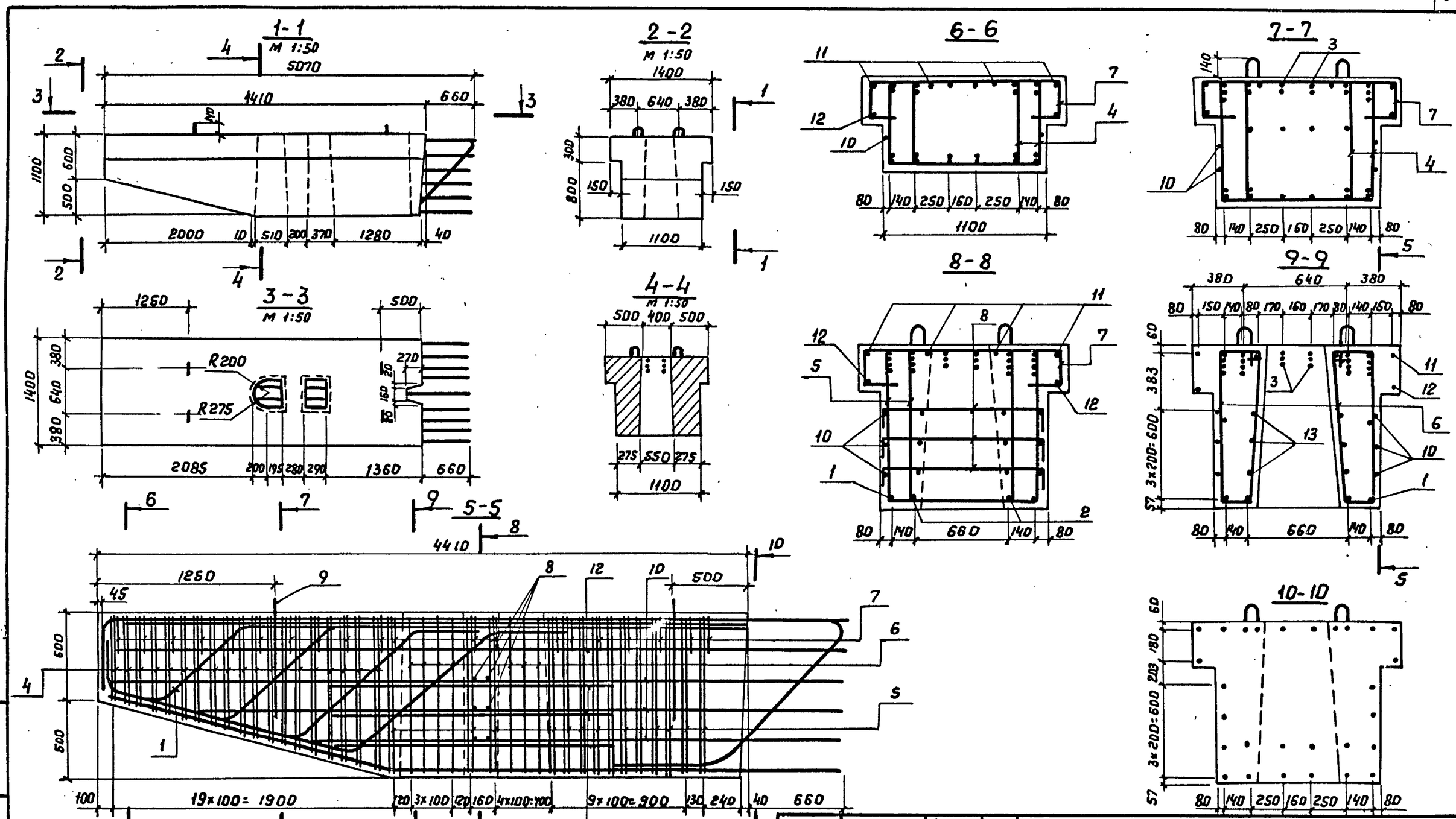

Примечание.
Для опор-стенок с проемами в данном блоке паз объединения со смежным блоком не делать

Разраб.	Затока		
Пров.	Андрианова		
Гл.инж.пр.	Дашкевич		
Гл.техн.	Гафт		
Нач.отд.	Каташев		

3.503.1-57.1-28 СБ

Блок ригеля 33Р-50

Стадия	Масса	Масштаб
Р	11,8т	1:25
Лист	Листов 1	

ПРОМТРАНСНИИПРОЕКТ г. МОСКВА

Инв.№ подл. | Подпись и дата | Взам. инв.№

18587-01 62 Копировал Дзг Формат 12Г

Инв. № подл.	Подпись и дата	Взам. инв. №

Формат	Зона	Поз.	Обозначение	Наименование	Кол. на исполн. 3.503.1-57.1-29	Примечание
				Документация		
11В			3.503.1-57.1-29 СБ	Сборочный чертеж	X	
12Г			3.503.1-57.1-00 ВС	Выборка стали	X	
11В			3.503.1-57.1-00 ТО	Техническое описание	X	
				Сборочные единицы		
11В		1	3.503.1-57.2-09-03	Каркас плоский КР27	6	
				Детали		
11В		2	3.503.1-57.2-30-13	Хомут	24	
11В		3	3.503.1-57.2-33-01	Хомут	12	
11В		4	3.503.1-57.2-39-06	Петля строповочная	4	
				Стержни отдельные		
54		5	3.503.1-57.1-29.1	ф14А-III ГОСТ 5781-75, ℓ=3720	2	9.0 кг
54		6	3.503.1-57 1-26.1	ф12А-III ГОСТ 5781-75, ℓ=3520	8	25.0 кг
				Материалы		
				Бетон гидротехнический		
				ГОСТ 4795-68 марки 300	3.0	м³

Разраб.	Затока		
Пров.	Андрианова		
Гл.инж.пр.	Дашкевич		
Гл.техн.	Гафт		
Нач.отд.	Каташев		

3.503.1-57.1-29

Блок ригеля Р-70

Стадия	Лист	Листов
Р		1

ПРОМТРАНСНИИПРОЕКТ г. Москва

Копировал

Формат 11Г

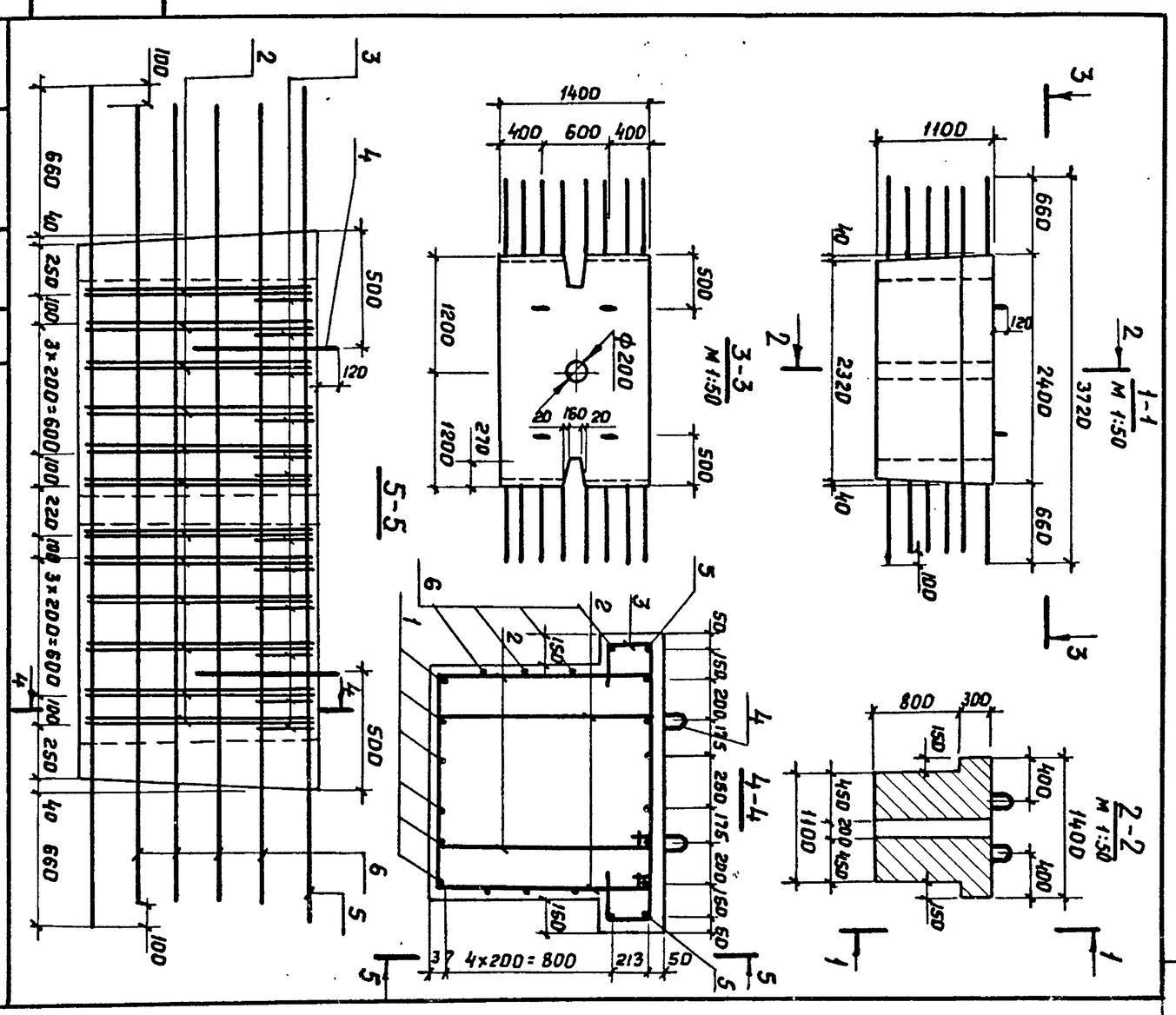

Инв. № подл.	Подпись и дата	Взам. инв. №

Разраб.	Затока		
Пров.	Андрианова		
Гл.инж.пр.	Дашкевич		
Гл.техн.	Гафт		
Нач.отд.	Каташев		

3.503.1-57.1-29СБ

Блок ригеля Р-70

Стадия	Масса	Масштаб
Р	7,5 т	1:25
Лист	Листов 1	

ПРОМТРАНСНИИПРОЕКТ г. Москва

18587-01 63 Копировал

Формат 11В

Инв.№ подл.	Подпись и дата	Взам. инв.№

Формат	Зона	Поз.	Обозначение	Наименование	Кол. на исполн. 3.503.1-57.1-30	Примечание
				Документация		
11В			3.503.1-57.1-30 СБ	Сборочный чертеж	X	
12Г			3.503.1-57.1-00 ВС	Выборка стали	X	
11В			3.503.1-57.1-00 ТО	Техническое описание	X	
				Сборочные единицы		
11В		1	3.503.1-57. 2-09-01	Каркас плоский КР25	6	
				Детали		
11В		2	3.503.1-57. 2-30-13	Хомут	10	
11В		3	3.503.1-57. 2-33-01	Хомут	5	
11В		4	3.503.1-57. 2-39-03	Петля строповочная	4	
				Стержни отдельные		
БЧ		5	3.503.1-57. 1-30.1	ф14 А-III ГОСТ5781-75, ℓ=2700	2	6,5 кг
БЧ		6	3.503.1-57. 1-27.1	ф12 А-III ГОСТ5781-75, ℓ=2500	8	17,8 кг
				Материалы		
				Бетон гидротехнический		
				ГОСТ 4795-68 марки 300	1.7	$м^3$

Разраб.	Заболотская		
Пров.	Андрианова		
Гл.инж.пр	Дашкевич		
Гл.техн	Гафт		
Нач.отд.	Каташев		

3.503.1-57.1-30

Блок ригеля Р-90

Стадия	Лист	Листов
Р		1

ПРОМТРАНСНИИПРОЕКТ г. Москва

Копировал

Формат 11Г

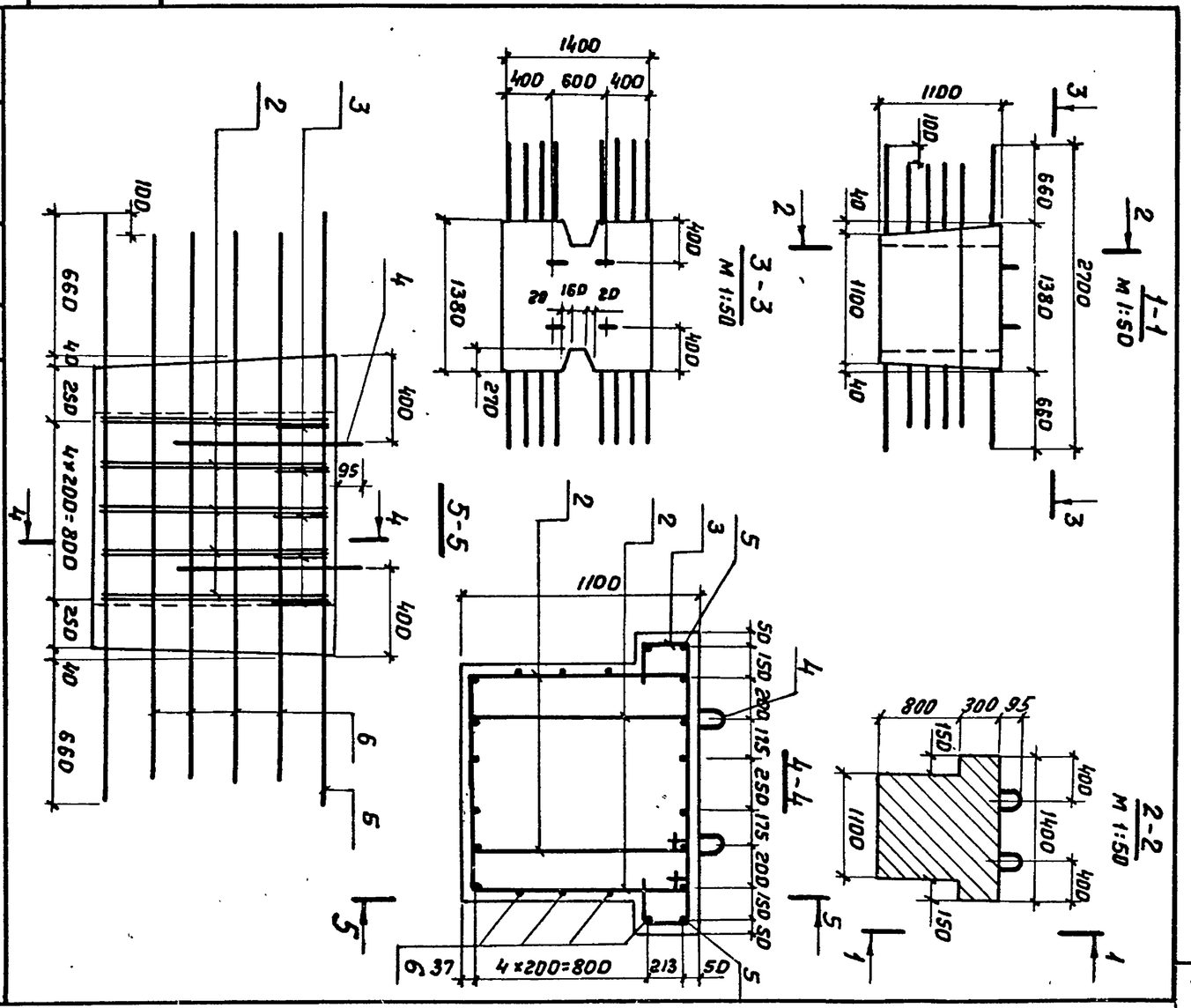

Инв.№ подл.	Подпись и дата	Взам. инв.№

Разраб.	Заболотская		
Пров.	Андрианова		
Гл.инж.пр.	Дашкевич		
Гл.техн.	Гафт		
Нач.отд.	Каташев		

3.503.1-57.1-30СБ

Блок ригеля Р-90

Стадия	Масса	Масштаб
Р	4,3 т	1:25
Лист	Листов 1	

ПРОМТРАНСНИИПРОЕКТ г. Москва

18587-01 64

Копировал

Формат 11В

Инв.№ подл.	Подпись и дата	Взам. инв.№

Формат	Зона	Поз.	Обозначение	Наименование	Кол. на исполн. 3.503.1-57. 1-31 —	01								Примечание
				Документация										
11В			3.503.1-57. 1-31 СБ	Сборочный чертеж	X	X								
12Г			3.503.1-57. 1-00 ВС	Выборка стали	X	X								
11В			3.503.1-57. 1-00 ТО	Техническое описание	X	X								
				Сборочные единицы										
11В		1	3.503.1-57. 2-13	Каркас плоский КР31	6									
11В		1	-01	Каркас плоский КР32		6								
				Детали										
11В		2	3.503.1-57. 2-34-10	Хомут	12	22								
11В		3	3.503.1-57. 2-39-03	Петля строповочная	4	4								
				Стержни отдельные										
5Ч		4	3.503.1-57. 1-27.1	ф12 А-III ГОСТ 5781-75, ℓ=2500	6	6								13,3 кг
				Материалы										
				Бетон гидротехнический										
				ГОСТ 4795-68 марки 300	1.3	1.3								м³

Разраб.	Затока		
Пров.	Андрианова		
Гл.инж.пр	Дашкевич		
Гл.техн.	Гафт		
Нач.отд.	Каташев		

3.503.1-57. 1-31

Блок ригеля (15Р-3 и 24Р-3)

Стадия	Лист	Листов
Р		1

ПРОМТРАНСНИИПРОЕКТ г. Москва

Копировал

Формат 11Г

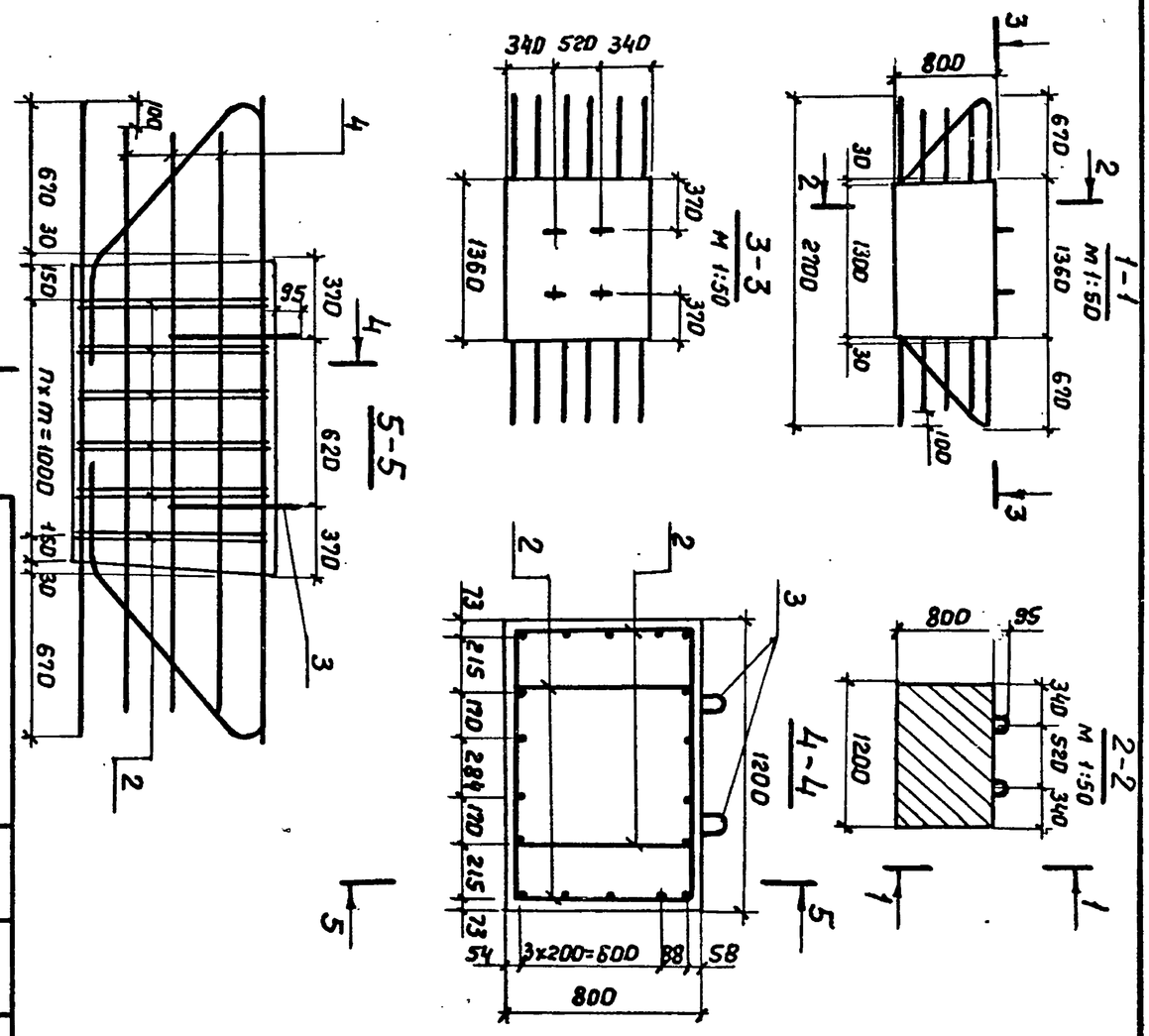

Обозначение	Марка	n, шт.	m, мм
3.503.1-57.1-31	15Р-3	5	200
-01	24Р-3	10	100

3.503.1-57.1-31 СБ

Блок ригеля (15Р-3 и 24Р-3)

Стадия	Масса	Масштаб
Р	3,3т	1:25
Лист	Листов 1	

ПРОМТРАНСНИИПРОЕКТ г. Москва

Копировал

Формат 11В

18587-01 65

Инв. № подл.	Подпись и дата	Взам. инв. №

Формат	Зона	Поз.	Обозначение	Наименование	Кол. на исполн. 3.503.1-57.1-32	Примечание
				Документация		
11В			3.503.1-57.1-32 СБ	Сборочный чертеж	X	
12Г			3.503.1-57.1-00 ВС	Выборка стали	X	
11В			3.503.1-57.1-00 ТО	Техническое описание	X	
				Сборочные единицы		
11В		1	3.503.1-57.2-14	Каркас плоский КР33	5	
				Детали		
11В		2	3.503.1-57.2-34-11	Хомут	22	
11В		3	3.503.1-57.2-33	Хомут	6	
11В		4	3.503.1-57.2-39-04	Петля строповочная	4	
				Стержни отдельные		
Б4		5	3.503.1-57.1-32.1	ф25А-III ГОСТ 5781-75, ℓ=2900	2	20.8 кг
Б4		6	3.503.1-57.1-32.2	ф25А-III ГОСТ 5781-75, ℓ=1240	2	9,6 кг
Б4		7	3.503.1-57.1-27.1	ф12А-III ГОСТ 5781-75, ℓ=2500	8	17,8 кг
				Материалы		
				Бетон гидротехнический ГОСТ 4795-68 марки 300	1.7	$м^3$

Разраб.	Затока		
Пров.	Андрианова		
Гл. инж. пр.	Дашкевич		
Гл. техн.	Гафт		
Нач. отд.	Каташев		

3.503.1-57.1-32

Блок ригеля 33Р-30

Стадия	Лист	Листов
Р		1

ПРОМТРАНСНИИПРОЕКТ г. Москва

Копировал

Формат 11Г

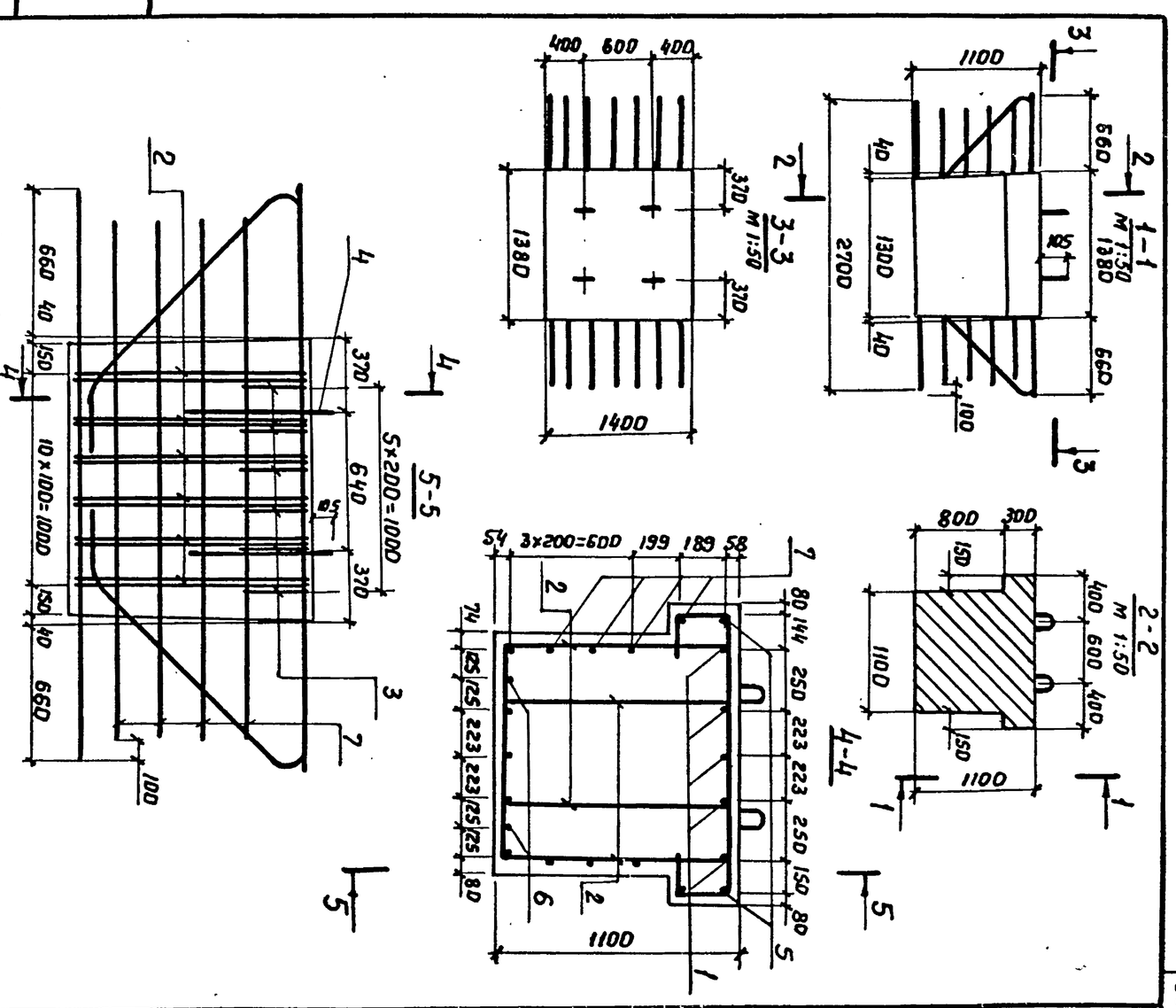

Инв. № подл.	Подпись и дата	Взам. инв. №

Разраб.	Затока		
Пров.	Андрианова		
Гл. инж. пр.	Дашкевич		
Гл. техн.	Гафт		
Нач. отд.	Каташев		

3.503.1-57.1-32 СБ

Блок ригеля 33Р-30

Стадия	Масса	Масштаб
Р	4,3 т	1:25
Лист	Листов 1	

ПРОМТРАНСНИИПРОЕКТ г. Москва

18587-01 ОБ Копировал

Формат 11В

Инв.№ подл.	Подпись и дата	Взам. инв.№

Формат	Зона	Кол.	Обозначение	Наименование	Кол. на исполн. 3.503.1-57.1-33	Примечание
					—	
				Документация		
11В			3.503.1-57.1-33 СБ	Сборочный чертеж	×	
12Г			3.503.1-57.1-00 ВС	Выборка стали	×	
11В			3.503.1-57.1-00 ТО	Техническое описание	×	
				Сборочные единицы		
11В		1	3.503.1-57.2-25	Сетка арматурная С88	1	
11В		2	-01	Сетка арматурная С89	1	
				Детали		
11В		3	3.503.1-57.2-37	Схватка	10	
11В		4	3.503.1-57.2-39	Петля строповочная	2	
				Материалы		
				Бетон гидротехнический		
				ГОСТ 4795-68 марки 300	0,4	$м^3$

Разраб.	Хромова		3.503.1-57.1-33
Пров.	Бойцова		Блок открылка 90 К
Гл.инж.пр.	Дашкевич		Стадия: Р · Лист: · Листов: 1
Гл.техн.	Гафт		ПРОМТРАНСНИИПРОЕКТ г. Москва
Нач.отд.	Каташев		

Копировал: Формат 11В

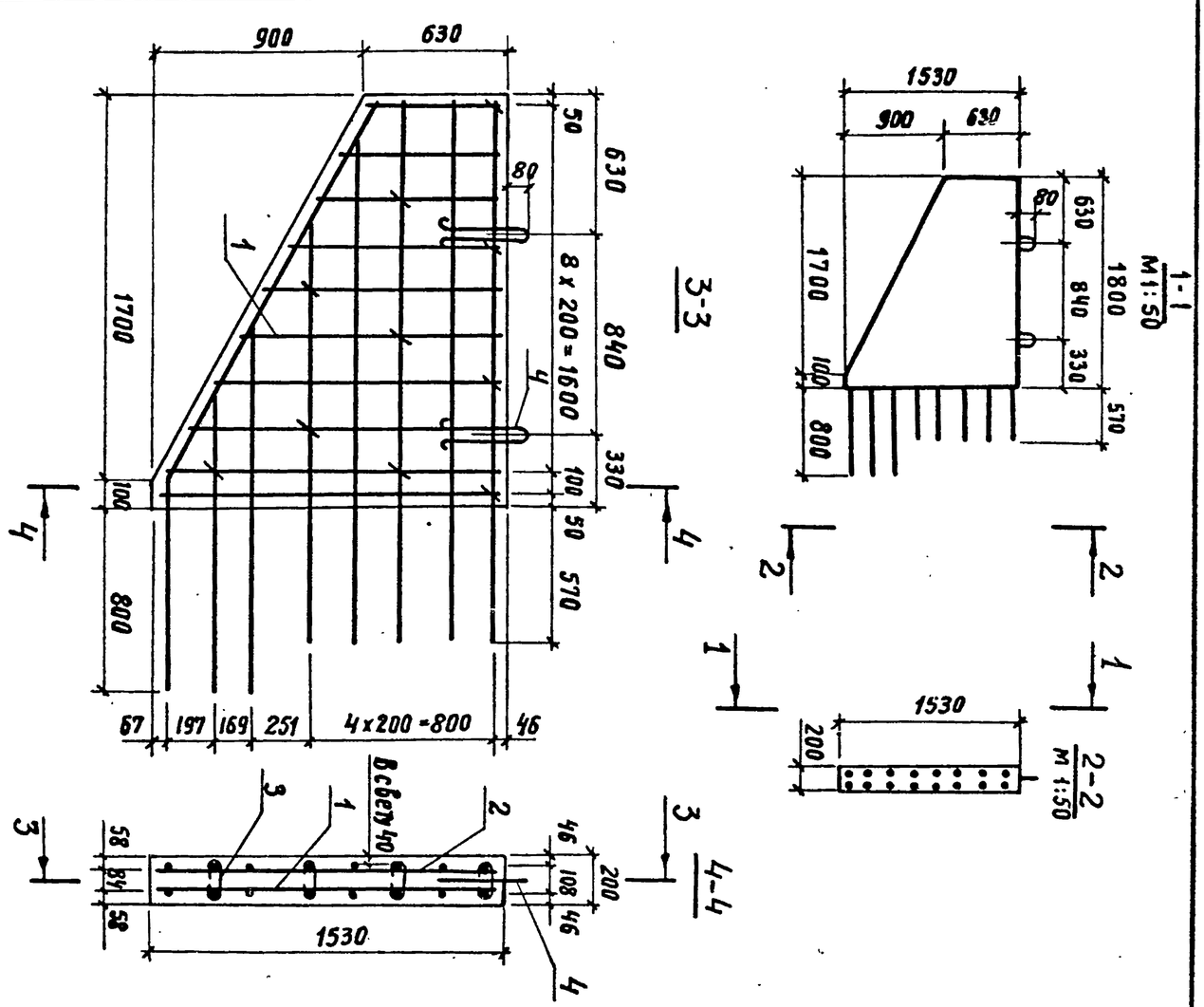

Инв.№ подл.	Подпись и дата	Взам. инв.№

Разраб.	Хромова		3.503.1-57.1-33 СБ
Пров.	Бойцова		Блок открылка 90 К
Гл.инж.пр.	Дашкевич		Стадия: Р · Масса: 1,0 т · Масштаб: 1:25
Гл.техн.	Гафт		Лист: · Листов: 1
Нач.отд.	Каташев		ПРОМТРАНСНИИПРОЕКТ г. Москва

18587-01 67

Копировал: Формат 11В

Инв. № подл.	Подпись и дата	Взам. инв. №

Формат	Зона	Поз.	Обозначение	Наименование	Кол. на исполн. 3.503.1-57.1-34	Примечание
					—	
				Документация		
11В			3.503.1-57. 1-34 СБ	Сборочный чертеж	×	
12Г			3.503.1-57. 1-00 ВС	Выборка стали	×	
11В			3.503.1-57. 1-00 ТО	Техническое описание	×	
				Сборочные единицы		
11В		1	3.503.1-57. 2-26	Сетка арматурная С90	1	
11В		2	-01	Сетка арматурная С91	1	
				Детали		
11В		3	3.503.1-57. 2-37	Схватка	16	
11В		4	3.503.1-57.2-39-02	Петля строповочная	2	
				Материалы		
				Бетон гидротехнический		
				ГОСТ 4795-68 марки 300	0,62	$м^3$

Разраб.	Хромова		
Пров.	Бойцова		
Гл.инж.пр.	Дашкевич		
Гл.техн.	Гафт		
Нач.отд.	Каташев		

3.503.1-57. 1-34

Блок открылка 120 К

Стадия	Лист	Листов
Р		1

ПРОМТРАНСНИИПРОЕКТ г. Москва

Копировал: Формат 11В

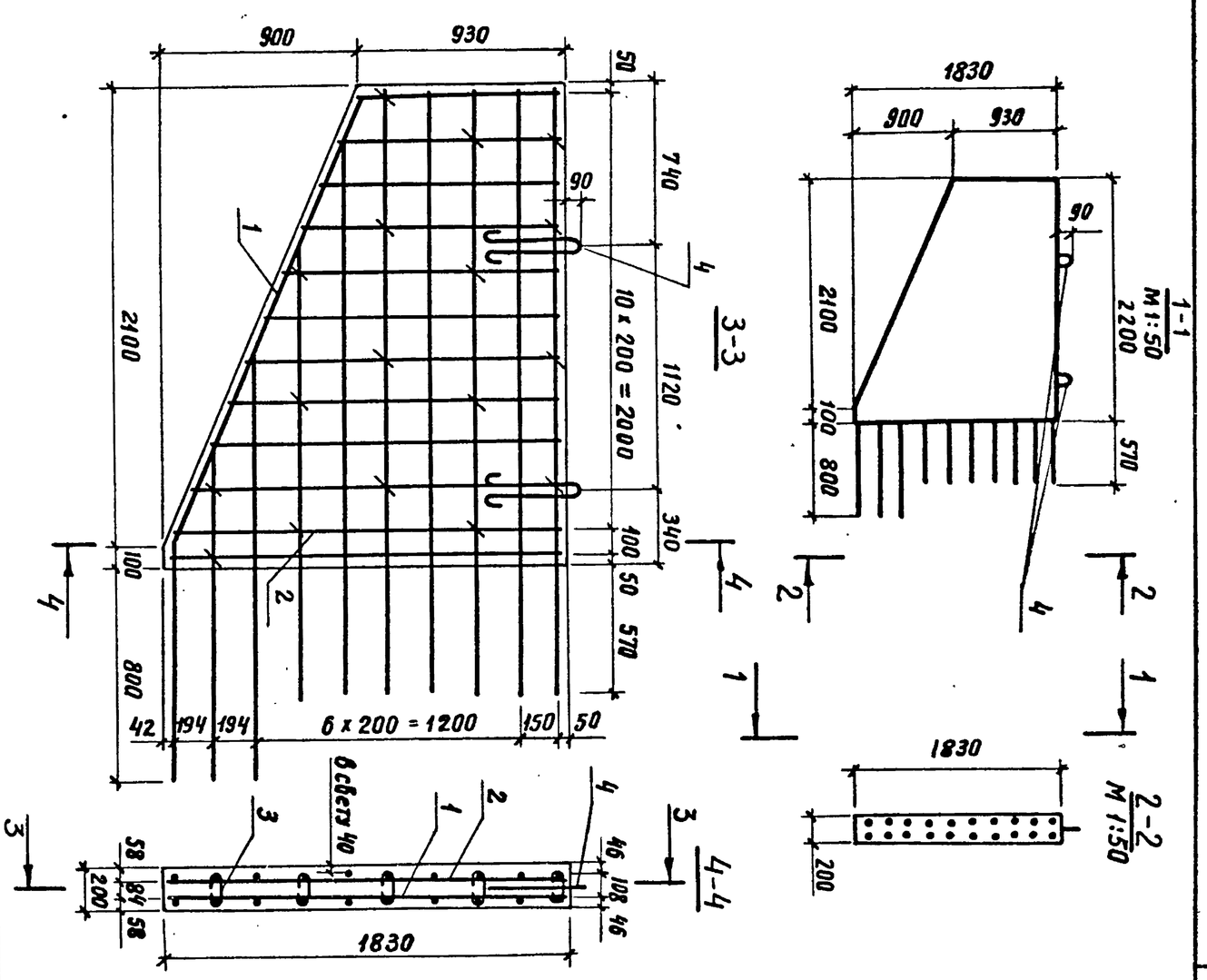

Инв. № подл.	Подпись и дата	Взам. инв. №

Разраб.	Хромова		
Пров.	Бойцова		
Гл.инж.пр.	Дашкевич		
Гл.техн.	Гафт		
Нач.отд.	Каташев		

3.503.1-57. 1-34 СБ

Блок открылка 120 К

Стадия	Масса	Масштаб
Р	1,6 т	1:25
Лист	Листов 1	

ПРОМТРАНСНИИПРОЕКТ г. Москва

Копировал: Формат 11В

18587-01 68

Инв. № подл.	Подпись и дата	Взам. инв. №

Формат	Зона	Поз.	Обозначение	Наименование	Кол. на исполн. 3.503.1-57.1-35	Примечание
					–	
				Документация		
11В			3.503.1-57. 1-35СБ	Сборочный чертеж	×	
12Г			3.503.1-57. 1-00ВС	Выборка стали	×	
11В			3.503.1-57. 1-00ТО	Техническое описание	×	
				Сборочные единицы		
11В		1	3.503.1-57. 2-27	Сетка арматурная С92	1	
11В		2	-01	Сетка арматурная С93	1	
				Детали		
11В		3	3.503.1-57 2-37	Схватка	25	
11В		4	3.503.1-57 2-39-03	Петля строповочная	2	
				Материалы		
				Бетон гидротехнический		
				ГОСТ 4795-68 марки 300	1,0	

Разраб.	Хромова		3.503.1-57.1-35
Пров.	Бойцова		Блок открылка 170 К
Гл.инж.пр.	Дашкевич		Стадия: Р; Лист: ; Листов: 1
Гл.техн.	Гафт		ПРОМТРАНСНИИПРОЕКТ г. Москва
Нач.отд.	Каташев		

Копировал: Формат 11В

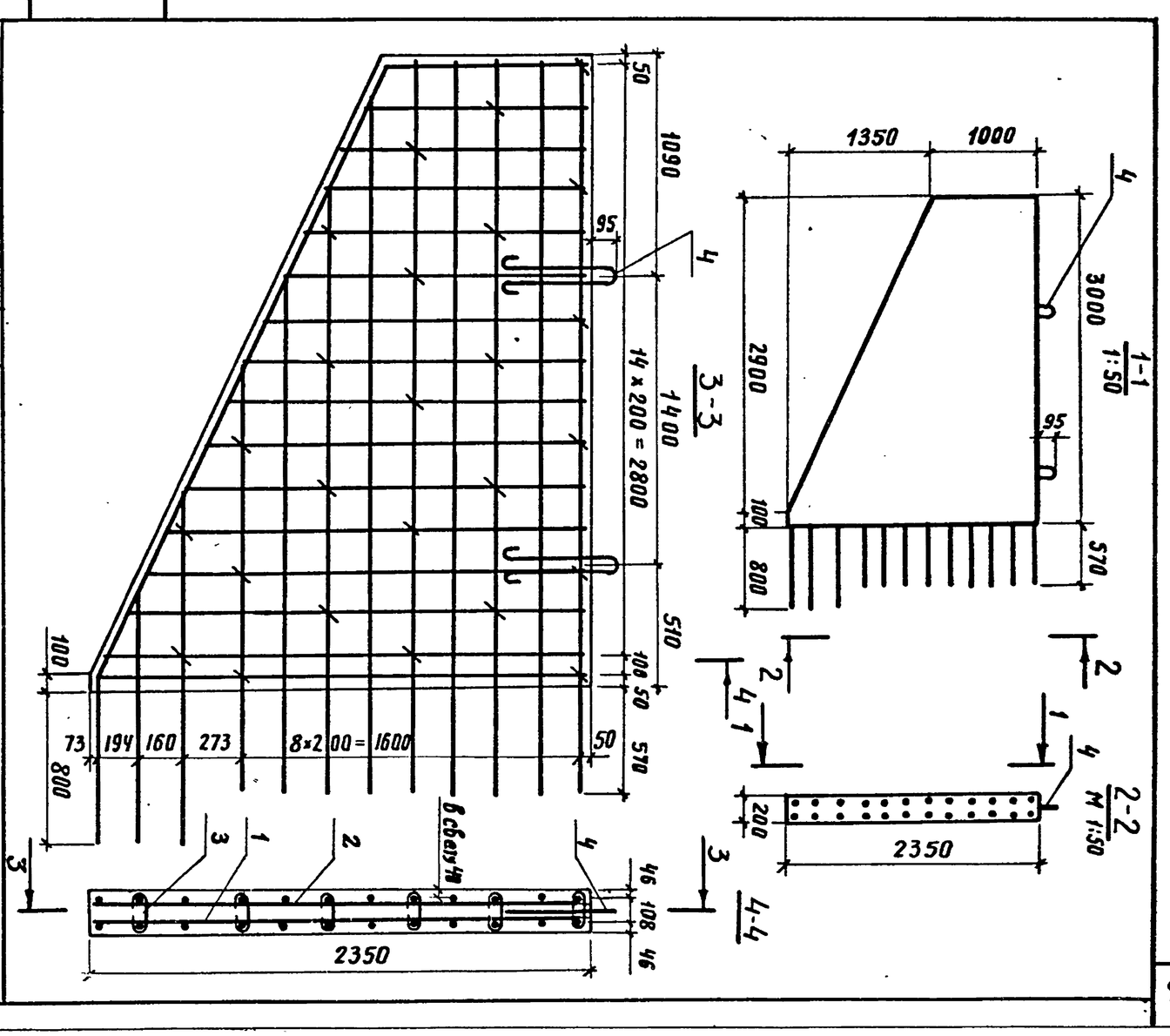

Инв. № подл.	Подпись и дата	Взам. инв. №

Разраб.	Хромова		3.503.1-57.1-35 СБ
Пров.	Бойцова		Блок открылка 170 К
Гл.инж.пр.	Дашкевич		Стадия: Р; Масса: 2,5т; Масштаб: 1:25
Гл.техн.	Гафт		Лист: ; Листов 1
Нач.отд.	Каташев		ПРОМТРАНСНИИПРОЕКТ г. Москва

18587-01 69

Копировал: Формат 11В

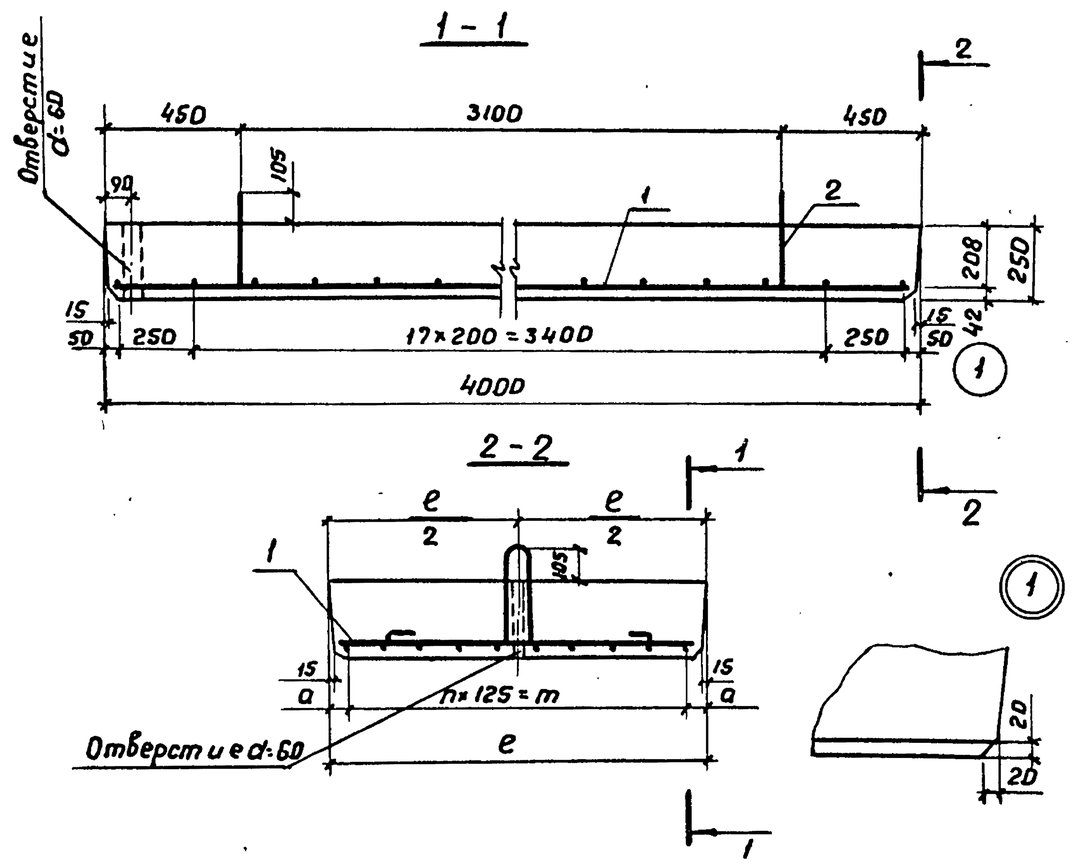

Обозначение	Марка	e, мм	a, мм	n, шт.	m, мм	Масса, т
3.503.1-57.1-36	П-1	980	52.5	7	875	2,5
-01	П-2	1240	57.5	9	1125	3,1

Инв.№ подл.	Подпись и дата	Взам. инв.№

Разраб.	Хромова		
Пров.	Бойцова		
Гл.инж.пр.	Дашкевич		
Гл.техн.	Гафт		
Нач.отд.	Каташев		

3.503.1-57.1-36 СБ

Блок переходной плиты (П-1 и П-2)

Стадия	Масса	Масштаб
Р	см. табл.	1:20
Лист	Листов 1	

ПРОМТРАНСНИИПРОЕКТ г.Москва

18587-01 70 Копировал Формат 11В

Наименование	Обозначение	Кол. на исполн. 3.503.1-57.1-36		Примечание
		-	01	
Документация				
Сборочный чертеж	3.503.1-57.1-36 СБ		X	
Выборка стали	3.503.1-57.1-00 ВС		X	
Техническое описание	3.503.1-57.1-00 ТО		X	
Сборочные единицы				
Сетка арматурная С94	3.503.1-57. 2-28	1		
Сетка арматурная С95	-01		1	
Детали				
Петля строповочная	3.503.1-57. 2-38-01	2	2	
Материалы				
Бетон гидротехнический ГОСТ 4795-68 марки 300		0,98	1,24	м³

Инв.№ подл.	Подпись и дата	Взам. инв.№

Разраб.	Хромова		
Пров.	Бойцова		
Гл.инж.пр.	Дашкевич		
Гл.техн.	Гафт		
Нач.отд.	Каташев		

3.503.1-57.1-36

Блок переходной плиты (П-1 и П-2)

Стадия	Лист	Листов
Р		1

ПРОМТРАНСНИИПРОЕКТ г.Москва

Копировал Формат 11Г

Формат	Зона	Поз.
11В		
12Г		
11В		
11В		1
11В		1
11В		2

Обозначение	Наименование	Кол. на исполн. 3.503.1-57.1-37	Примечание
	Документация		
3.503.1-57.1-37 СБ	Сборочный чертеж	X	
3.503.1-57.1-00 ВС	Выборка стали	X	
3.503.1-57.1-00 ТО	Техническое описание	X	
	Сборочные единицы		
3.503.1-57.2-28-02	Сетка арматурная С96	1	
	Детали		
3.503.1-57.2-38-04	Петля строповочная	2	
	Материалы		
	Бетон гидротехнический	2,1	$м^3$
	ГОСТ 4798-68 марки 300		

Формат	Зона	Поз.
11В		
12Г		
11В		
11В		1
11В		2

Инв.№ подл. | Подпись и дата | Взам.инв.№

Разраб.	Хромова		
Пров.	Бойцова		
Гл.инж.пр.	Дашкевич		
Гл.техн.	Гафт		
Нач.отд.	Каташев		

3.503.1-57.1-37

Блок переходной плиты П-3

Стадия	Лист	Листов
Р		1

ПРОМТРАНСНИИПРОЕКТ г. Москва

Копировал Дзд

Формат 11Г

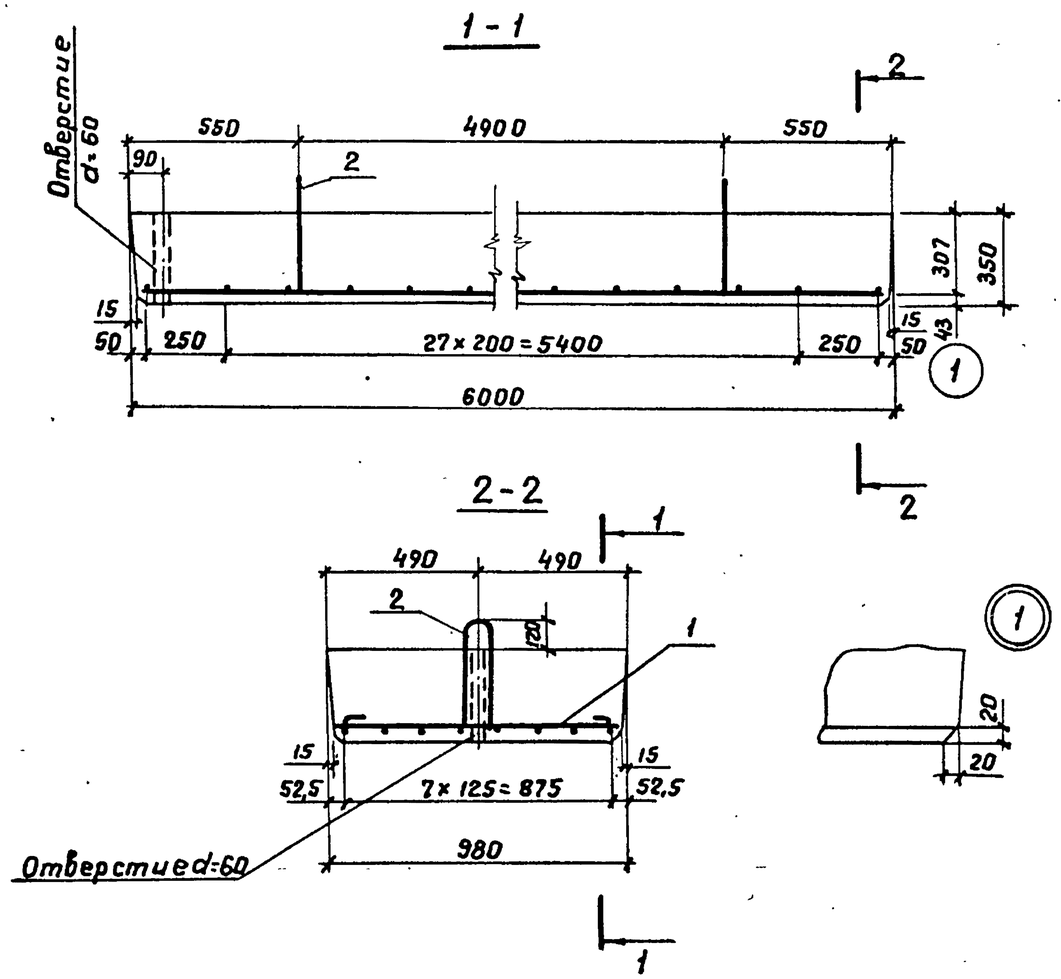

Инв.№ подл. | Подпись и дата | Взам.инв.№

Разраб.	Хромова	
Пров.	Бойцова	
Гл.инж.пр.	Дашкевич	
Гл.техн.	Гафт	
Нач.отд.	Каташев	

3.503.1-57.1-37 СБ

Блок переходной плиты П-3

Стадия	Масса	Масштаб
Р	5,2т	1:20
Лист	Листов 1	

ПРОМТРАНСНИИПРОЕКТ г. Москва

18587-01 71 Копировал Дзд

Формат 11В

Инв.№ подл.	Подпись и дата	Взам.инв.№

Формат	Зона	Поз.	Обозначение	Наименование	Кол. на исполн. 3.503.1-57.1-38 —	01								Примечание
				Документация										
11В			3.503.1-57.1-38 СБ	Сборочный чертеж	X	X								
12Г			3.503.1-57.1-00 ВС	Выборка стали	X	X								
11В			3.503.1-57.1-00 ТО	Техническое описание	X	X								
				Детали										
11В		1	3.503.1-57.2-29	Стержень	8									
11В		1	-01	Стержень		8								
11В		2	3.503.1-57.2-30-01	Хомут	50	44								
11В		3	3.503.1-57.2-38-04	Петля строповочная	2	2								
				Стержни отдельные										
6Ч		4	3.503.1-57.1-38.1	ф16А-III ГОСТ5781-75, ℓ=5420	8									68,4 кг
6Ч		4	-01	ф16А-III ГОСТ5781-75, ℓ=4820		8								60.8 кг
				Материалы										
				Бетон гидротехнический										
				ГОСТ 4795-68 марки 300	2,3	2,0								$м^3$

Разраб.	Хромова		
Пров.	Бойцова		
Гл.инж.пр.	Дашкевич		
Гл.техн.	Гофт		
Нач.отд.	Каташев		

3.503.1-57.1-38

Блок лежня (Л-1 и Л-2)

Стадия	Лист	Листов
Р		11

ПРОМТРАНСНИИПРОЕКТ г. Москва

Копировал Дед Формат 11Г

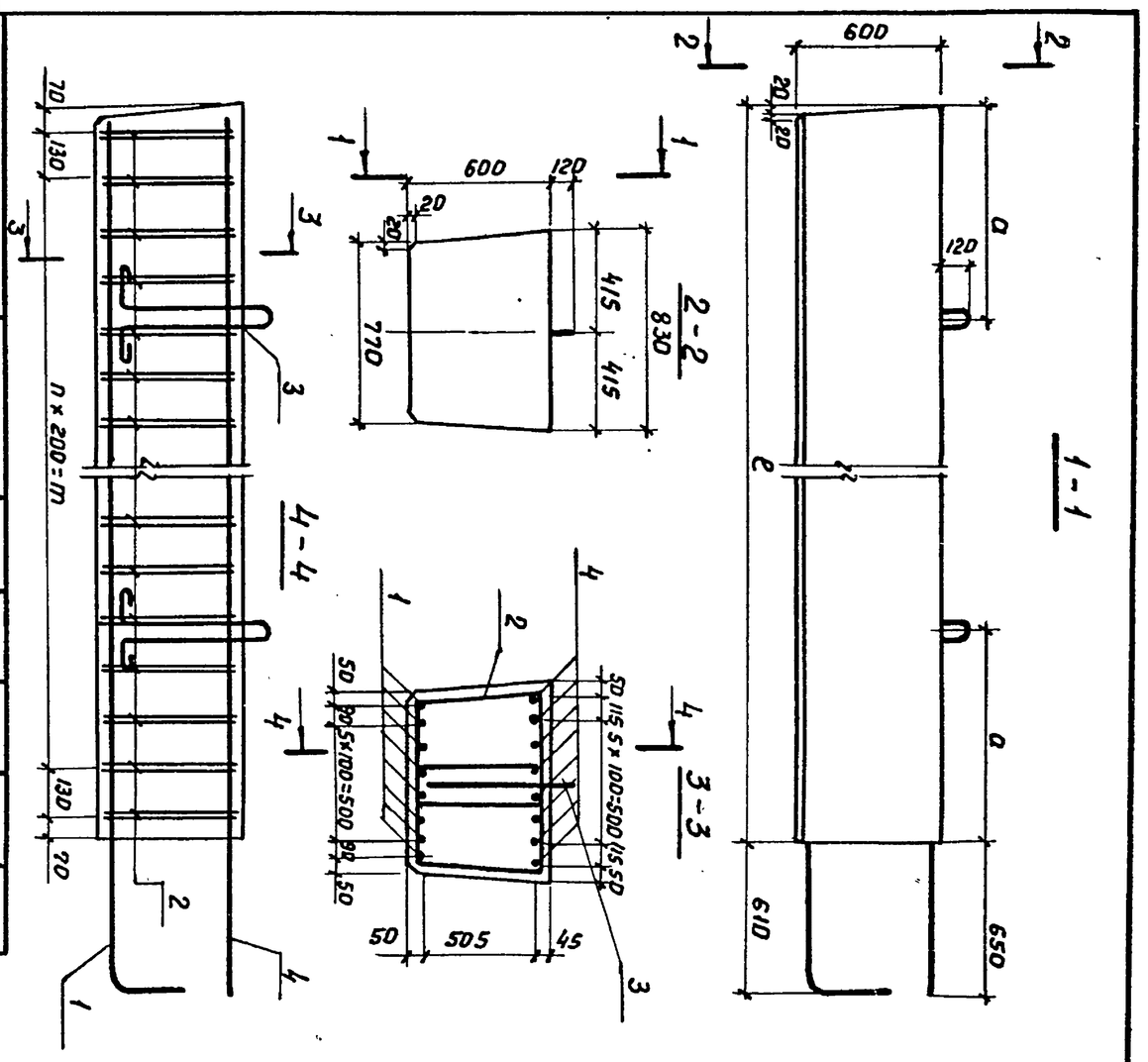

Обозначение	Марка	a, мм	n, шт.	m, мм	ℓ, мм	Масса, т
3.503.1-57.1-38	Л-1	1000	22	4400	4800	5,8
-01	Л-2	880	19	3800	4200	5,0

Разраб.	Хромова		
Пров.	Бойцова		
Гл.инж.пр.	Дашкевич		
Гл.техн.	Гофт		
Нач.отд.	Каташев		

3.503.1-57.1-38 СБ

Блок лежня (Л-1 и Л-2)

Стадия	Масса	Масштаб
Р	см. табл.	1:25
Лист	Листов 1	

ПРОМТРАНСНИИПРОЕКТ г. Москва

18587-01 72 Копировал Дед Формат 11В

Марка изделия	Арматурные изделия, кг																												Общий расход, кг
	Арматурная сталь ГОСТ 5781-75																												
	Класса А-I									Класса А-II								Класса А-III											
	ф, мм									ф, мм								ф, мм											
	8	10	12	14	16	18	20	25	28	10	12	14	16	18	20	28	32	10	12	14	16	18	20	22	25	28	32		
15ф-365-5	11.3							33,2		85.9			207.8									30,0						368,2
24ф-450-5	14.0							33,2		82.0		42,9	207.8									30,0						409,9
24ф-500-5	15,6							33,2		92,2			207.8	79,0								30,0						457,8
33ф-500-5	15,6							33,2		3,6	127.4		207.8	79,0								30,0						496,6
15ф-450-7	14,0							33,2		83,2		42,9	225,6									30,0						428,9
15ф-500-7	15,6								46,0	93,4			288,0									30,0						473,0
24ф-500-7	15,6								46,0	93,4			288,0									30,0						473,0
24ф-550-7	17,2								46,0	100,2			225,6	86,9								30,0						505,9
33ф-550-7	17,2								46,0	4,8	137,2		225,6		107,3							30,0						568,1
ПК-305-5				6,0																	205,5	47,5						259,0
ПК-355-7					8,8																228,3	47,5						284,6
15 СВ-5		28,1		3,0																					258,1			289,2
15 СН-5		28,9		3,0																					265,5			297,4
33 СВ-5		28,1		3,0																							422,5	453,6
33 СН-5		28,9		3,0																							434,6	466,5

Инв. № подл. | Подпись и дата | Взам. инв. №

Разраб.	Таврина		
Пров.	Андрианова		
Гл. инж. пр.	Дашкевич		
Гл. техн.	Гафт		
Нач. отд.	Каташев		

3.503.1-57.1-00ВС

Ведомость расхода стали на блоки устоев $H_к$=3,5 и 7 м

Стадия	Лист	Листов
Р	1	2

ПРОМТРАНСНИИПРОЕКТ г. Москва

Марка изделия	Арматурные изделия, кг																											Общий расход, кг
	Арматурная сталь ГОСТ 5781-75																											
	Класса А-I									Класса А-II								Класса А-III										
	ф, мм									ф, мм								ф, мм										
	8	10	12	14	16	18	20	25	28	10	12	14	16	18	20	28	32	10	12	14	16	18	20	22	25	28	32	
15СВ-7		39,1				6,2																				439,3		484,6
15СН-7		40,0				6,2																				452,1		498,3
33СВ-7		39,1	2,4																	1,9					116,8		574,0	734,2
33СН-7		40,0	2,4																	1,9					120,2		590,6	755,1
Н-3	28,1							33,2											287,0	34,2	32,5	84,1			250,5			749,6
Н-4	28,1							33,2											287,0	34,2	32,5	84,1			250,5			749,6
Н-5	31,1							33,2											318,6		89,2	84,1				314,0		870,2
Н-6	31,1							33,2											318,6		89,2	84,1				314,0		870,2
Н-7	34,0								46,0										350,1		32,5	84,1	121,6				410,0	1078,3
Н-8	34,0								46,0										350,1		32,5	84,1	121,6				410,0	1078,3
90К	0,9	1,2																34,0										36,1
120К	1,4		1,9															51,0										54,3
170К	2,3			3,0															111,0									116,3
П-1	7,2				4,4																			93,8				105,4
П-2	9,2				4,4																			117,3				130,9
П-3	10,8						8,6																		182,8			202,2
Л-1	41,0						8,6														68,4					217,6		335,6
Л-2	36,1						8,6														60,8					195,2		300,7

Инв.№ подл. | Подпись и дата | Взам.инв.№

18587-01 74 Копировал Фаз Формат 12Г

Марка изделия	Арматурные изделия, кг																									Итого	Закладные изделия, кг			Общий расход, кг
	Арматурная сталь ГОСТ 5781-75																										Арматурная сталь класса А-II ф, мм	Полос. сталь ГОСТ 103-76 δ, мм	Итого	
	Класса А-I										Класса А-II									Класса А-III										
	ф, мм										ф, мм									ф, мм										
	8	12	14	16	18	20	22	25	28	32	12	14	16	18	20	22	25	28	32	12	14	16	22	25	28		20	18		
210фк-1	16,8							33,2			23,7	89,0		64,6				413,4						56,8		697,5				697,5
210фк-2	16,8							33,2			23,7	89,0		64,6				438,6						60,0		725,9				725,9
210фп-1	13,3				12,4						39,0	68,2						268,0						28,4		429,3				429,3
210фп-2	19,3						22,8				58,1	100,2						424,6						42,6		667,6				667,6
210фп-3	13,3				12,4						39,0	68,2						283,4						30,0		446,3				446,3
210фп-4	19,3							33,2			58,1	100,2						449,8						45,0		705,6				705,6
250фк-1	19,1							33,2			56,6	56,8				114,1		413,4						56,8		750,0				750,0
250фп-1	15,2				12,4						63,7	48,4						268,0						28,4		436,1				436,1
250фп-2	22,1							33,2			97,2	68,0						424,6						42,6		687,7				687,7
300фк-1	21,4							33,2			34,6	103,1			108,8			413,4						56,8		771,3				771,3
300фп-1	17,2					17,2					54,6	76,9						268,0						28,4		462,3				462,3
300фп-2	24,9							33,2			81,5	114,3						424,6						42,6		721,1				721,1
350фк-1	24,9								46,0	34,2	40,4	56,8	70,8			157,9		413,4						56,8		901,2				901,2
350фп-1	20,2					17,2					64,9	48,4	43,6					268,0						28,4		490,7				490,7
350фп-2	29,0								46,0	34,2	96,7	68,0	70,8					424,6						42,6		811,9				811,9
400фк-1	27,2									136,8	45,9	56,8		226,0				464,0						56,8		1013,5				1013,5
400фп-1	22,2							33,2			74,9	48,4		63,1				299,0						28,4		569,2				569,2
400фп-2	13,1							24,9			53,5	34,0		63,9				237,5						32,4		459,3				459,3

Инв. № подл. | Подпись и дата | Взам. инв. №

Разраб.	Хромова		
Пров.	Андрианова		
Гл.инж.пр.	Дашкевич		
Гл.техн.	Гафт		
Нач.отд.	Каташев		

3.503.1-57.1-00 ВС

Ведомость расхода стали на блоки промежуточных опор $H_к$=5,7 и 9 м

Стадия	Лист	Листов
Р	1	3

ПРОМТРАНСНИИПРОЕКТ г. Москва

Марка изделия	Арматурные изделия, кг																									Итого	Закладные изделия, кг			Общий расход, кг
	Арматурная сталь ГОСТ 5781-75																										Арматурная сталь класса А-II ф, мм	Полос. сталь ГОСТ 103-76 ф, мм	Итого	
	Класса А-I										Класса А-II									Класса А-III										
	ф, мм										ф, мм									ф, мм										
	8	12	14	16	18	20	22	25	28	32	12	14	16	18	20	22	25	28	32	12	14	16	22	25	28		20	18		
450фк-1	13,6							24,9			31,7	28,4		123,3				232,0						43,2		497,1				497,1
450фк-2	13,6							24,9			31,7	28,4		123,3				232,0						43,2		497,1				497,1
450фп-1	26,1							33,2			83,4	48,4		71,1				299,0						28,4		589,6				589,6
450фп-2	15,9								24,9		63,0	34,0		70,4				237,5						32,4		478,1				478,1
500фк-1	14,8								34,5		34,6	28,4			79,8		148,3	244,5						43,2		628,1				628,1
500фк-2	14,8								34,5		34,6	28,4			79,8		148,3	244,5						43,2		628,1				628,1
500фп-1	28,1								46,0		93,5	48,4					152,6	314,4						28,4		711,4				711,4
500фп-2	17,3								34,5		69,0	34,0					148,3	249,9						32,4		585,4				585,4
550фк-1	15,9								34,5		38,0	28,4			87,0		163,3	244,5						45,6		657,2				657,2
550фк-2	15,9								34,5		38,0	28,4			87,0		163,3	244,5						45,6		657,2				657,2
550фп-1	30,1								46,0		101,4	48,4					168,0	314,4						30,0		738,3				738,3
550фп-2	18,7								34,5		75,5	34,0					163,3	249,9						34,2		610,1				610,1
50СК-5	45,3						11,4					16,2	186,5													259,4				259,4
50СП-5	42,2						11,4						116,8													170,4				170,4
50СП-5в	42,2						11,4						144,9													198,5				198,5
50СК-7	63,1								23,0			16,2		319,8												422,1				422,1
50СП-7	57,7							16,6						203,5												277,8				277,8
50СП-7в	57,7							16,6						239,2												313,5				313,5
60СК-9	88,0									34,2		19,0		364,8												504,0				504,0
60СП-9	83,0									34,2				259,5												376,7				376,7
60СП-9в	83,0									34,2				295,2												412,4				412,4

Инв.№ подл. | Подпись и дата | Взам. инв.№

18587-01 76 Копировал Бод Формат 12 Г

Марка изделия	Арматурные изделия, кг																									Итого	Закладные изделия, кг			Общий расход, кг
	Арматурная сталь ГОСТ 5781-75																										Арматурная сталь класса А-II ф, мм	Полос. сталь ГОСТ 103-76 δ, мм	Итого	
	Класса А-I										Класса А-II									Класса А-III										
	ф, мм										ф, мм									ф, мм										
	8	12	14	16	18	20	22	25	28	32	12	14	16	18	20	22	25	28	32	12	14	16	22	25	28		20	18		
70СК-7	74,6									34,2		18,2	210,9				70,5									408,4				408,4
70СП-7	70,6								23,0				155,7													249,3				249,3
70СП-7В	70,6								23,0				155,7				58,0									307,3				307,3
70СК-9	96,4											18,2	270,9				70,5		34,2							490,2				490,2
70СП-9	89,7									34,2			199,8													323,7				323,7
70СП-9В	89,7									34,2			199,8				58,0									381,7				381,7
60СКП-9	88,0									34,2		17,0						895,6								1034,8	9,7	11,7	21,4	1056,2
60СПП-9	81,0									34,2		16,9						714,3								846,4	19,5	23,4	42,9	889,3
60С3-4	41,3					8,6										198,5										248,4				248,4
70СКП-9	95,2											18,2						952,5	34,2							1100,1	9,7	13,1	22,8	1122,9
70СПП-9	86,2									34,2		17,9						717,7								856,0	19,5	26,2	45,7	901,7
70С3-4	40,4					8,6												261,2								310,2				310,2
15Р-5	13,8						22,8													21,8	257,0	72,6	316,0			704,0				704,0
24Р-5	13,8						22,8													21,8	289,0		136,8		515,8	1000,0				1000,0
Р-7	10,8	72,0		8,8																18,8	54,0					164,4				164,4
Р-9	7,2	33,8																		13,3	39,0					93,3				93,3
33Р-50	12,6							33,2												32,7	400,4		114,9		661,4	1255,2				1255,2
Р-70	15,0	81,6				17,2														47,8	63,0					224,6				224,6
Р-90	10,2	34,0	6,0																	27,3	45,5					123,0				123,0
15Р-3	5,4		6,0																	49,3			142,2			202,9				202,9
24Р-3	5,4		6,0																	79,3				183,6		274,3				274,3
33Р-30	6,0			8,8																90,4	15,0			194,9		315,1				315,1

Инв. № подл. | Подпись и дата | Взам. инв. №