КАМЕРЫ И КОЛОДЦЫ ДОЖДЕВОЙ КАНАЛИЗАЦИИ

АЛЬБОМ II

ДОЖДЕПРИЕМНЫЕ КОЛОДЦЫ

Содержание альбома.

Обозначение	Наименование	Стр.
АС-1	Схемы дождеприемных колодцев	3
АС-2	Схемы дождеприемных колодцев	4
АС-3	Колодцы марки ДК-1 ÷ ДК-14	5
АС-4	Таблица 1	6
АС-5	Колодцы марки ДК-15 ÷ ДК-28	7
АС-6	Таблица 2	8
АС-7	Колодцы марки ДК-29 ÷ ДК-42	9
АС-8	Таблица 3	10
АС-9	Колодцы марки ДК-43 ÷ ДК-56	11
АС-10	Таблица 4	12
АС-11	Колодцы марки ДК-57 ÷ ДК-70	13
АС-12	Таблица 5	14
АС-13	Колодцы марки ДК-71 ÷ ДК-78	15
АС-14	Таблица 6	16
АС-15	Колодцы марки ДК-79 ÷ ДК-86	17
АС-16	Таблица 7	18
АС-17	Узлы заделки труб	19
КЖ.И.1	Плита днища КЦД-7	20
КЖ.И.2	Плита днища КЦД-10а	21
КЖ.И.3	Сетка арматурная С-1-1	22
КЖ.И.4	Сетка арматурная С-1-2	22
КЖ.И.5	Плита перекрытия КЦП1-7	23
КЖ.И.6	Сетка арматурная С-1-3	24
КЖ.И.7	Сетка арматурная С-2-1	24
КЖ.И.8	Плита перекрытия КЦП2-7	25
КЖ.И.9	Сетка арматурная С-1-4	26
КЖ.И.10	Сетка арматурная С-2-2	26
КЖ.И.11	Плита перекрытия КЦП2-10	27
КЖ.И.12	Сетка арматурная С-1-5	28
КЖ.И.13	Сетка арматурная С-2-3	28
КЖ.И.14	Плита перекрытия КЦП3-10	29
КЖ.И.15	Сетка арматурная С-1-6	30
КЖ.И.16	Сетка арматурная С-2-4	30
КЖ.И.17	Плита перекрытия КЦП4-10	31
КЖ.И.18	Сетка арматурная С-1-7	32
КЖ.И.19	Сетка арматурная С-2-5	32
КЖ.И.20	Кольцо стеновое КЦ-7-9б	33
КЖ.И.21	Кольцо стеновое КЦ-7-9в	34
КЖ.И.22	Сетка арматурная С-1-8	35
КЖ.И.23	Сетка арматурная С-1-9	35
КЖ.И.24	Кольцо стеновое КЦ-10-9б	36
КЖ.И.25	Кольцо стеновое КЦ-10-9в	37
КЖ.И.26	Сетка арматурная С-1-10	38
КЖ.И.27	Сетка арматурная С-1-11	38
КЖ.И.28	Дождеприемник бортовой БО	39
	Таблица привязки колодцев	40
	Технические условия	41

Условные обозначения марок колодцев

ДК-1 — дождеприемный колодец, порядковый номер 1.

Схемы дождеприемных колодцев

Марка колодца: Для сухих и мокрых грунтов	Марка колодца: Для грунтов II типа по просадочности	Тип дождеприемников и рекомендации по их применению	Размеры: Дк, мм	Размеры: Нк, мм	Сборные элементы и материалы: Днище: Марка	Днище: Документация	Рабочая часть: Марка	Рабочая часть: Документация	Перекрытие: Марка	Перекрытие: Документация	Схема колодца	№ схемы
1	2	3	4	5	6	7	8	9	10	11	12	13
ДК-1÷ДК-7	ДК-8÷ДК-14	ДМ – применяется в пониженных местах лотков проезжей части улиц с пилообразным продольным профилем, на участках с уклоном $i_0 = < 0{,}005$ и в парках.	700	1140 – 2940	КЦД-7	КЖСИ.1	Стеновые кольца	ГОСТ 8020-80. КЖСИ.20 и КЖСИ.21.	КЦП1-7	КЖСИ.5	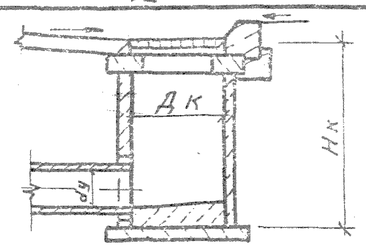	I
ДК-15÷ДК-21	ДК-22÷ДК-28	ДБ – применяется в лотках проезжей части улиц с продольным уклоном $i_0 = \geq 0{,}005$ и в пониженных местах с затяжным спуском	700	1140- 2940	КЦД-7	КЖСИ.1	Стеновые кольца	ГОСТ 8020-80, КЖСИ.20 и КЖСИ.21.	КЦП2-7	КЖСИ.8	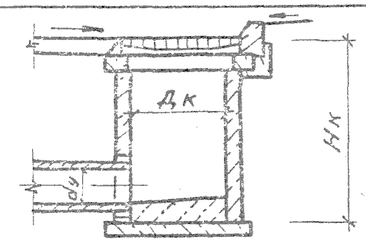	II
ДК-29÷ДК-35	ДК-36÷ДК-42	ДМ – применяется в пониженных местах лотков проезжей части улиц с пилообразным продольным профилем, на участках с уклоном $i_0 < 0{,}005$ и в парках (при необходимости ручной очистки колодцев).	1000	1140 – 2940	КЦД-10а	КЖСИ.2	Стеновые кольца	ГОСТ 8020-80. КЖСИ.24 и КЖСИ.25.	КЦП2-10	КЖСИ.11	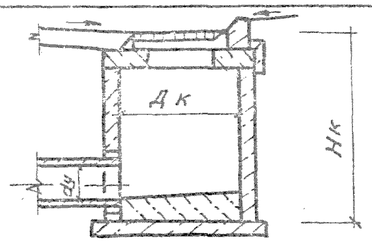	III

				ТМП 902-09-46.88 АС			
Нач. отд.	Ширинский		05.88	Дождеприёмные колодцы	Стадия	Лист	Листов
Н. контр.	Кривчун		05.88		РП	1	17
Гл. спец.	Дусяцкий		05.88				
Нач. гр.	Кривчун		05.88	Схемы дождеприемных колодцев	МЖКХ РСФСР Гипрокоммунавтотранс г. Москва		
Исполн.	Синькова		05.88				

Копировал: Ф.Ковл. — 23831-02 4 Формат А3

1	2	3	4	5	6	7	8	9	10	11	12	13
ДК-79÷ДК-82	ДК-83÷ДК-86	ДБ-применяется в лотках проезжей части улиц с продольным уклоном $i_0 \geq 0.005$ и в пониженных местах с затяжным спуском. (при необходимости ручной очистки колодцев).	700	1170-2070	Мон. бет. В15 / Мон. ж.б. В15	л. АС-15	Кирпичная кладка	л.АС-15	КЦП2-7	КЖИ. 8	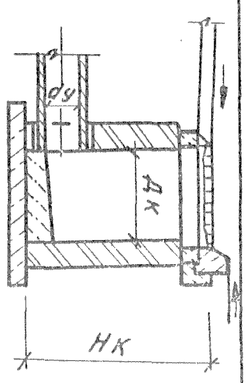	VII
ДК-71÷ДК-74	ДК-75÷ДК-78	ДМ-применяется в пониженных местах лотков проезжей части улиц с пилообразным продольным профилем, на участках с уклоном $i_0 < 0.005$ и в парках.	700	1170-2070	Мон.бет. В15 / Мон.ж.б. В15	л. АС-13	Кирпичная кладка	л. АС-13	КЦП1-7	КЖИ. 5	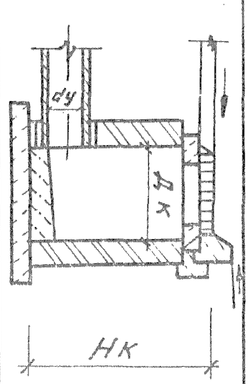	VI
ДК-57÷ДК-63	ДК-64÷ДК-70	ДБ+60-применяется в пониженных местах на скоростных и магистральных улицах и дорогах общегородского значения с непрерывным движением.	1000	1140-2940	КЦД-10а	КЖИ.2	Стеновые кольца	ГОСТ 8020-80, КЖИ.24 и КЖИ.25	КЦП4-10	КЖИ. 17	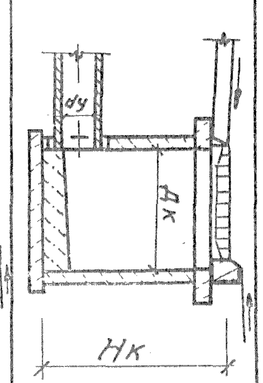	V
ДК-43÷ДК-49	ДК-50÷ДК-56	ДБ-применяется в лотках проезжей части улиц с продольным уклоном $i_0 \geq 0.005$ и в пониженных местах с затяжным спуском. (при необходимости ручной очистки колодцев).	1000	1140-2940	КЦД-10а	КЖИ.2	Стеновые кольца	ГОСТ 8020-80 КЖИ.24 и КЖИ.25	КЦП3-10	КЖИ. 14	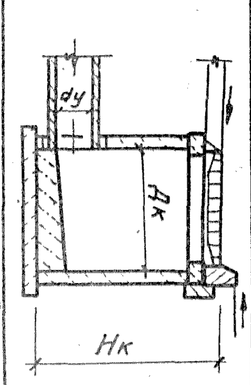	IV

Нач.отд.	Шкрынский		05.88		
Н. контр.	Кривчун		05.88		
Гл.спец.	Дусачкий		05.88		
Нач.гр.	Кривчун		05.88		
Исполн.	Синькова		05.88		

ТМП 902-09-46.88 АС

Дождеприемные колодцы

Схемы дождеприемных колодцев

Стадия	Лист	Листов
РП	2	17

МЖКХ РСФСР Гипрокоммунэнергострой г. Москва

Копировал: 23831-02 5 Формат А3

ДК-1 ÷ ДК-7

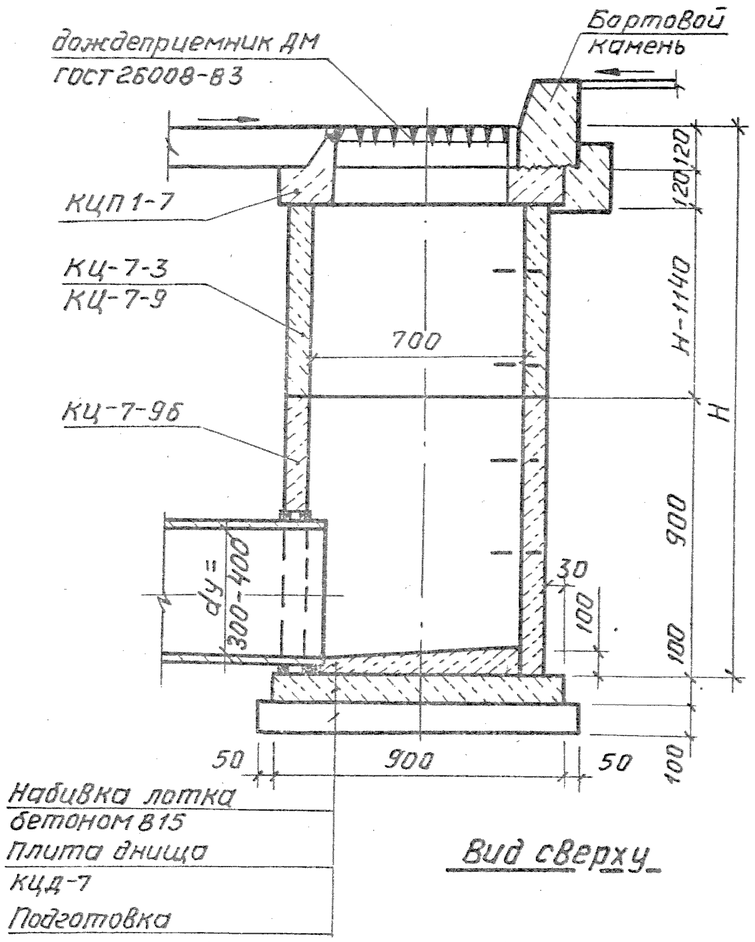

Вид сверху

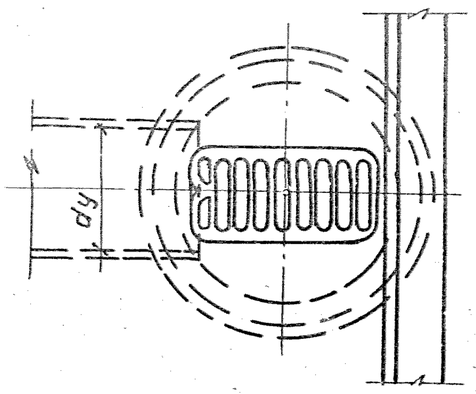

Дополнительные мероприятия при грунтах II типа по просадочности для колодцев ДК-8 ÷ ДК-14

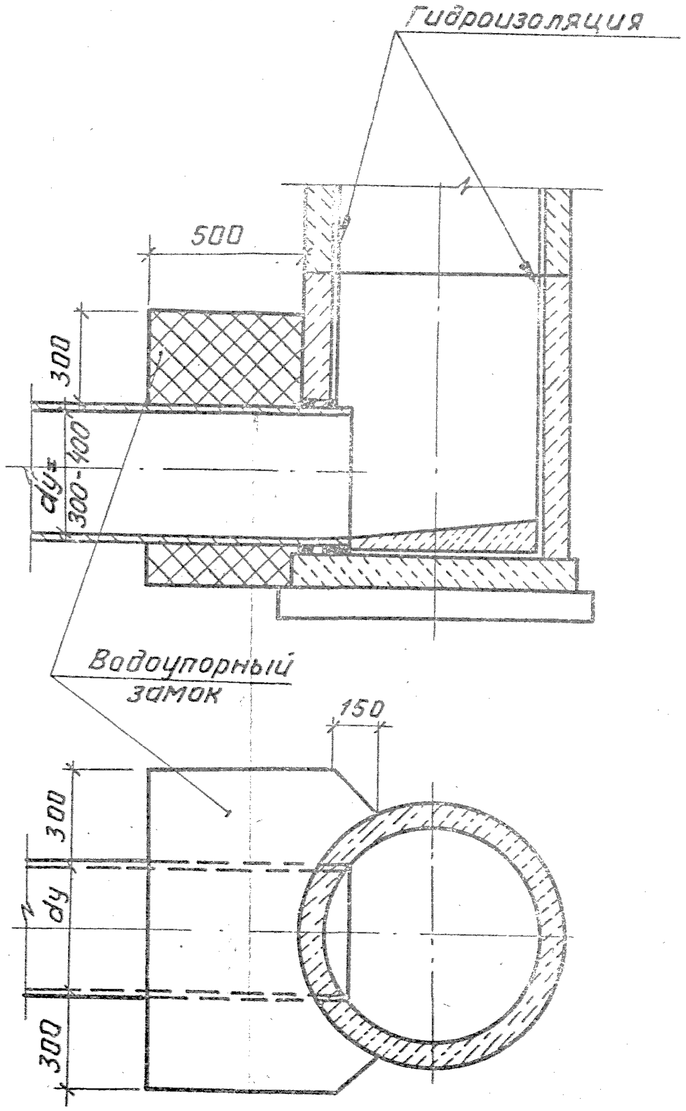

1. При привязке размеры колодцев и отметки указывать в таблице колодцев
2. Все сборные элементы колодцев устанавливать на цементном растворе М-100
3. В основании колодцев ДК-8÷ДК-14 производится уплотнение грунта на глубину 1 м
4. Основные положения по уплотнению, подготовке основания, а также по устройству гидроизоляции и водоупорного замка указаны в пояснительной записке
5. Заделку труб производить по листу № АС-17
6. Поверхность лотка колодцев гладко затирается с железнением.

				ТМП 902-09-46.88			АС
Нач.отд.	Ширинский		05.88	Дождеприемные колодцы	Стадия	Лист	Листов
Н.контр.	Кривчун		05.88		РП	3	
Гл.спец.	Дусяцкий		05.88				
Нач.гр.	Кривчун		05.88	Колодцы марки: ДК-1 ÷ ДК-14	МЖКХ РСФСР Гипрокоммундортранс г. Москва		
Исполн.	Фролова		05.88				

Таблица 1

Марка колодца	Диаметр колодца, мм	Высота колодца H, мм	Сборные ж.б. элементы					Сборн. ж. бетон В15 $м^3$	Дождеприёмник ДМ	Подготовка $м^3$	Монолитный бетон В-15 $м^3$	Дополнительные работы		Примечание
			КЦД-7	КЦ-7-3	КЦ-7-9	КЦ-7-9б	КЦП1-7					Водоупорный замок $м^3$	Гидроизоляция $м^2$	
ДК-1	700	1140	1	–	–	1	1	0,26	1	В сухих грунтах: песчаный грунт - 0,07$м^3$ В мокрых грунтах: монолит. бетон В3,5-0,07$м^3$	0,03	–	–	
ДК-2		1440	1	1	–	1	1	0,31	1					
ДК-3		1740	1	2	–	1	1	0.36	1					
ДК-4		2040	1	–	1	1	1	0.41	1					
ДК-5		2340	1	1	1	1	1	0.46	1				4.69	
ДК-6		2640	1	2	1	1	1	0.51	1				5.35	
ДК-7		2940	1	–	2	1	1	0.56	1				6.01	
ДК-8	700	1140	1	–	–	1	1	0.26	1	Монолит. бетон В3,5-0,07$м^3$ на уплотнённом грунтовом основании	0,03	0.58	2.15	
ДК-9		1440	1	1	–	1	1	0.31	1				2.81	
ДК-10		1740	1	2	–	1	1	0.36	1				3.47	
ДК-11		2040	1	–	1	1	1	0.41	1				4.13	
ДК-12		2340	1	1	1	1	1	0.46	1				4.79	
ДК-13		2640	1	2	1	1	1	0.51	1				5.45	
ДК-14		2940	1	–	2	1	1	0.56	1				6.11	

ТМП 902-09-46.88 АС

Нач.отд.	Ширинский		05.86
Н.контр.	Кривчун		05.86
Гл.спец.	Дусяцкий		05.86
Нач.гр.	Кривчун		05.86
Испол.	Фролова		05.86

Дождеприемные колодцы

Стадия	Лист	Листов
РП	4	

Таблица 1

МЖКХ РСФСР Гипрокоммундортрас г. Москва

Копировал: — 23831-02 7 формат А5

ДК-15 ÷ ДК-21

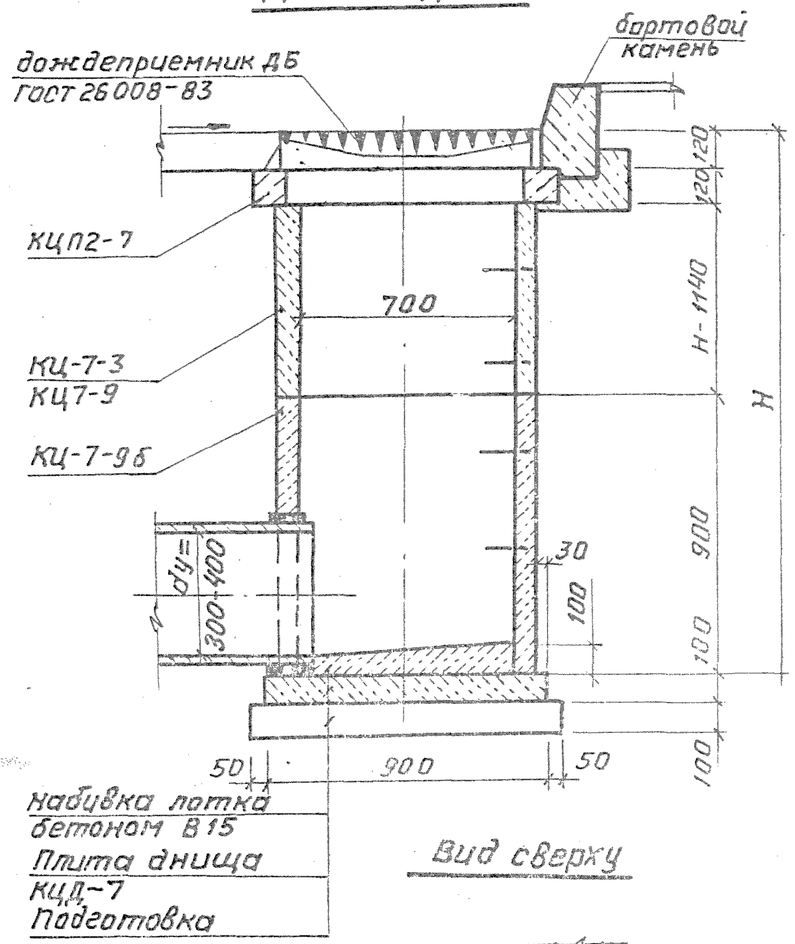

Вид сверху

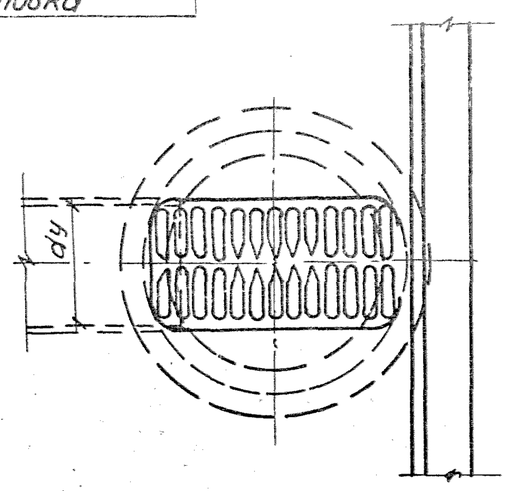

Дополнительные мероприятия при грунтах II типа по просадочности для колодцев ДК-22 ÷ ДК-28

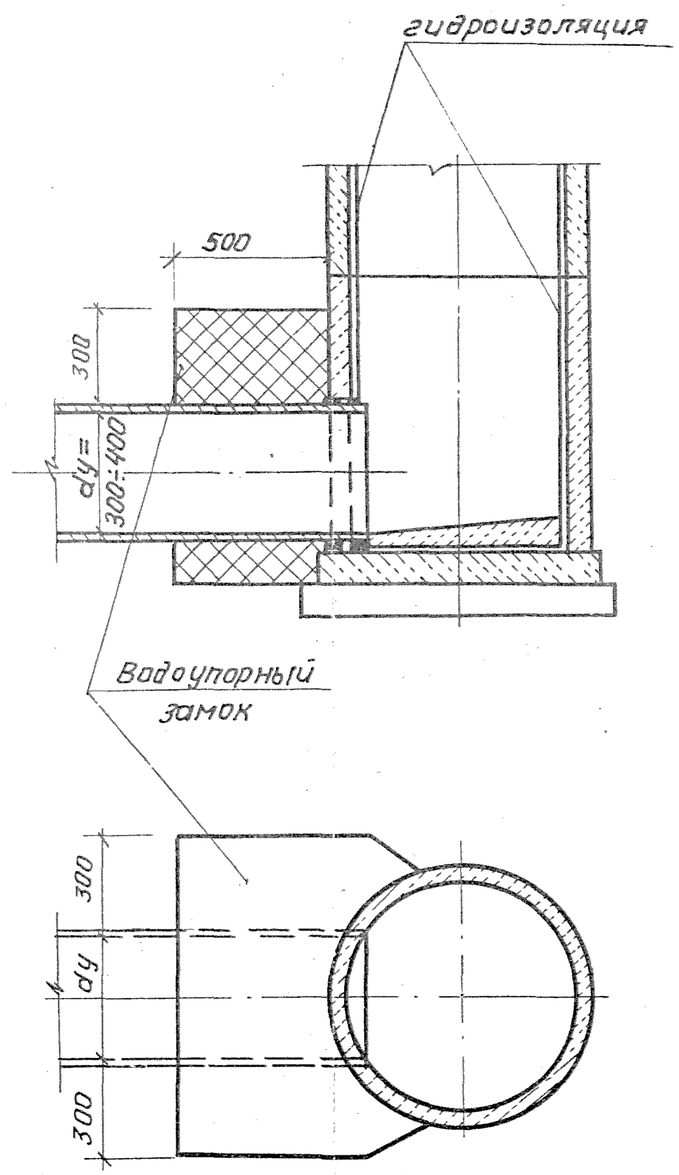

1. При привязке размеры колодцев и отметки указывать в таблице колодцев
2. Все сборные элементы колодцев устанавливать на цементном растворе М100
3. В основании колодцев ДК-22÷ДК-28 производится уплотнение грунта на глубине 1 м.
4. Основные положения по уплотнению, подготовке основания, а также по устройству гидроизоляции и водоупорного замка указаны в пояснительной записке.
5. Заделку труб производить по листу № АС-17
6. Поверхность лотка колодцев гладко затирается с железнением.

				ТМП 902-09-46.88			АС
Нач.отд.	Ширинский		05.88	Дождеприемные колодцы	Стадия	Лист	Листов
Н.контр.	Кривчун		05.88		РП	5	
Гл.спец.	Дусяцкий		05.88				
Нач.гр.	Кривчун		05.88	Колодцы марки ДК-15 ÷ ДК-28	МЖКХ РСФСР Гипрокоммундортранс г. Москва		
Исполн.	Фролова		05.88				

Копировал: — 23831-02 8 Формат А3

Таблица 2

Марка колодца	Диаметр колодца мм	Высота колодца H, мм	Сборные ж.б. элементы					Сборн. ж.бетон В15 м³	Дождеприемник ДБ	Подготовка м³	Монолитный бетон В-15 м³	Дополнительные работы		Примечания
			КЦД-7	КЦ-7-3	КЦ-7-9	КЦ-7-9б	КЦП2-7					водоупорный замок м³	гидроизоляция м²	
ДК-15	700	1140	1	—	—	1	1	0,26	1	В сухих грунтах: песчаный грунт-0,07м³ В мокрых грунтах: монолитн. бетон В35-0,07м³	0,03	—	—	
ДК-16		1440	1	1	—	1	1	0,31	1					
ДК-17		1740	1	2	—	1	1	0,36	1					
ДК-18		2040	1	—	1	1	1	0,41	1					
ДК-19		2340	1	1	1	1	1	0,46	1				4,69	
ДК-20		2640	1	2	1	1	1	0,51	1				6,35	
ДК-21		2940	1	—	2	1	1	0,56	1				6.01	
ДК-22	700	1140	1	—	—	1	1	0,26	1	Монолитный бетон В35-0,07м³ на уплотненном грунтовом основании	0,03	0,58	2,15	
ДК-23		1440	1	1	—	1	1	0,31	1				2.81	
ДК-24		1740	1	2	—	1	1	0,36	1				3.47	
ДК-25		2040	1	—	1	1	1	0,41	1				4.13	
ДК-26		2340	1	1	1	1	1	0,46	1				4.79	
ДК-27		2640	1	2	1	1	1	0,51	1				5.45	
ДК-28		2940	1	—	2	1	1	0,56	1				6,11	

				ТМП 902-09-46.88			АС
Нач.отд	Ширинский		05.88	Дождеприемные колодцы	Стадия	Лист	Листов
Н.контр.	Кривчун		05.88		РП	6	
Гл.спец.	Дусацкий		05.88				
Нач.гр.	Кривчун		05.88	Таблица 2	МЖКХ РСФСР Гипрокоммундортранс г. Москва		
Исполн	Фролова		05.88				

Копировал: Ф- 23831-02 9 Формат А3

Альбом II

902-09-46.88 АС

ДК-29 ÷ ДК-35

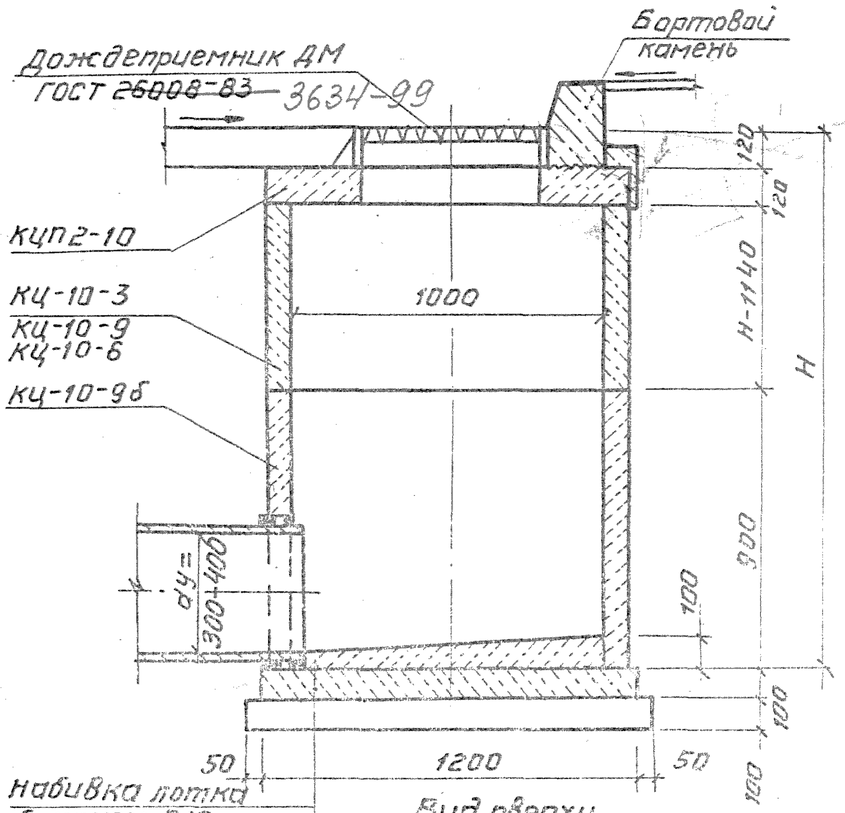

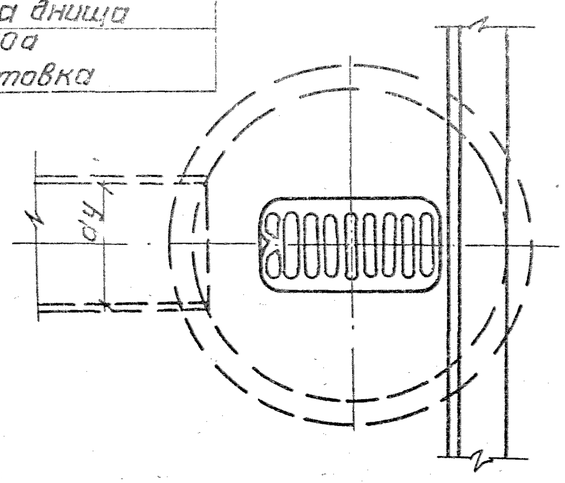

Дополнительные мероприятия при грунтах II типа по просадочности для колодцев ДК-36 ÷ ДК-42

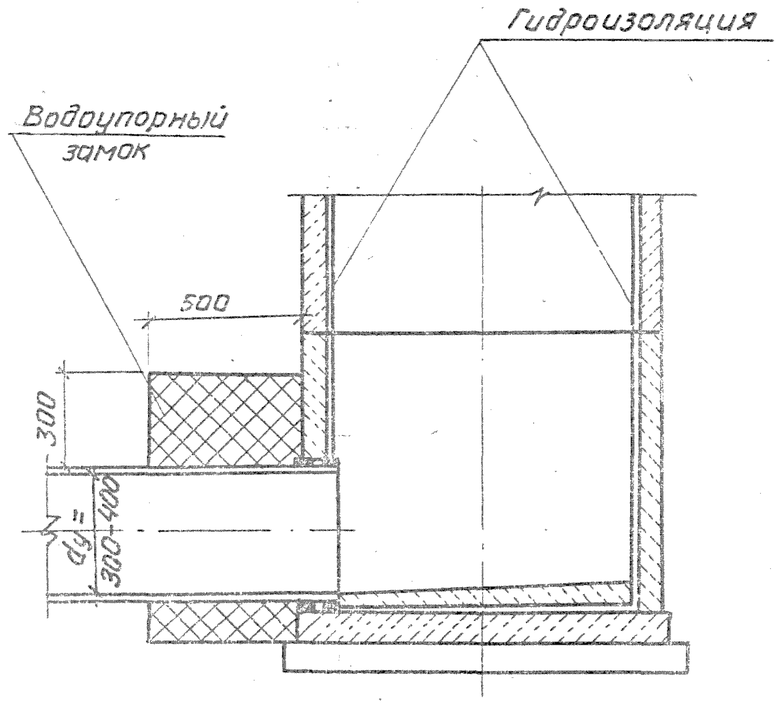

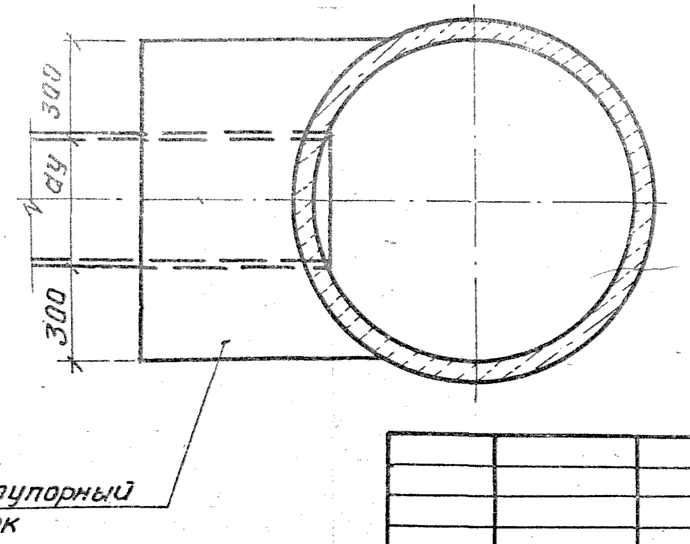

1. При привязке размеры колодцев и отметки указывать в таблице колодцев.
2. Все сборные элементы колодцев устанавливать на цементном растворе М-100
3. В основании колодцев ДК-36 ÷ ДК-42 производится уплотнение грунта на глубину 1 м.
4. Основные положения по уплотнению, подготовке основания, а также по устройству гидроизоляции и водоупорного замка указаны в пояснительной записке.
5. Заделку труб производить по листу №АС-17
6. Поверхность люка колодцев гладко затирается с железнением.

				ТМП 902-09-46.88		АС	
Нач.отд	Щиринский		05.88	Дождеприемные колодцы	Стадия	Лист	Листов
Н. контр.	Кривчун		05.88		РП	7	
Гл.спец.	Дусяцкий		05.88				
Нач.гр.	Кривчун		05.88	Колодцы марки ДК-29 ÷ ДК-42	МЖКХ РСФСР Гипрокоммундортранс г. Москва		
Исполн	Фролова		05.88				

Таблица 3

Марка колодца	Диаметр колодца мм	Высота колодца H, мм	Сборные ж.б элементы						Сборн. ж.бетон В15 м3	Доходе приемник ДМ	Подготовка м3	Монолитный бетон В15 м3	Дополнительные работы		Примечание
			КЦД-10а	КЦ-10-3	КЦ-10-6	КЦ-10-9	КЦ-10-9б	КЦП2-10					Водоупорный замок м3	гидро изоляция м2	
ДК-29	1000	1140	1	—	—	—	1	1	0,44	1	В сухих грунтах песчаный грунт-0,11м3; в мокрых грунтах: монолит. бетон В3,5-0,11м3	0,07	—	—	
ДК-30		1440	1	1	—	—	1	1	0,52	1					
ДК-31		1740	1	—	1	—	1	1	0,60	1					
ДК-32		2040	1	—	—	1	1	1	0,68	1					
ДК-33		2340	1	1	—	1	1	1	0,76	1				6,74	
ДК-34		2640	1	—	1	1	1	1	0,84	1				7,68	
ДК-35		2940	1	—	—	2	1	1	0,92	1				8,62	
ДК-36	1000	1140	1	—	—	—	1	1	0,44	1	Монолит. бетон В3,5-0,11м3 на утрамбованном грунтом основании	0,07	0,58	3,49	
ДК-37		1440	1	1	—	—	1	1	0,52	1				4,43	
ДК-38		1740	1	—	1	—	1	1	0,60	1				5,37	
ДК-39		2040	1	—	—	1	1	1	0,68	1				6,31	
ДК-40		2340	1	1	—	1	1	1	0,76	1				7,25	
ДК-41		2640	1	—	1	1	1	1	0,84	1				8,19	
ДК-42		2940	1	—	—	2	1	1	0,92	1				9,13	

Альбом II

ТМП 902-09-46.88

Инв. N подл. | Подпись и дата | Взам. инв. N

				ТМП 902-09-46.88		АС
Нач. отд	Ширинский		05.88	Дождеприемные колодцы	Стадия	Лист	Листов
Н. контр.	Кривчун		05.88		РП	8	
Гл. спец.	Аусяцкий		05.88				
Нач. гр.	Кривчун		05.88	Таблица 3	МЖКХ РСФСР Гипракоммундортр- г. Москва	
Исполн.	Фролова		05.88			

Копировал: Л. К.— 23831-02 11 формат А3

ДК-43 ÷ ДК-49

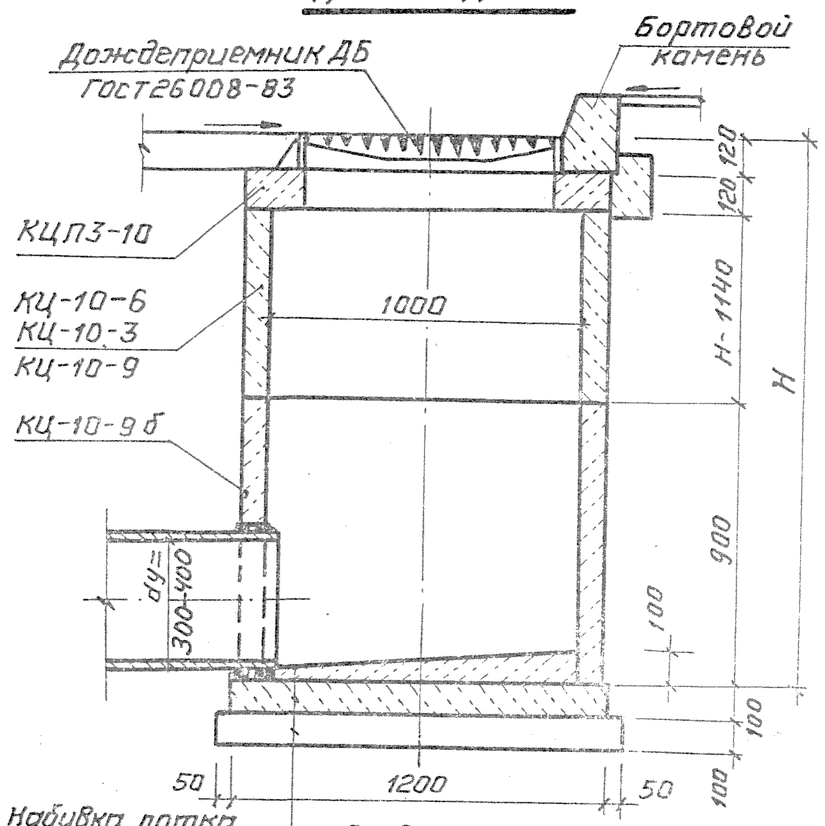

Вид сверху

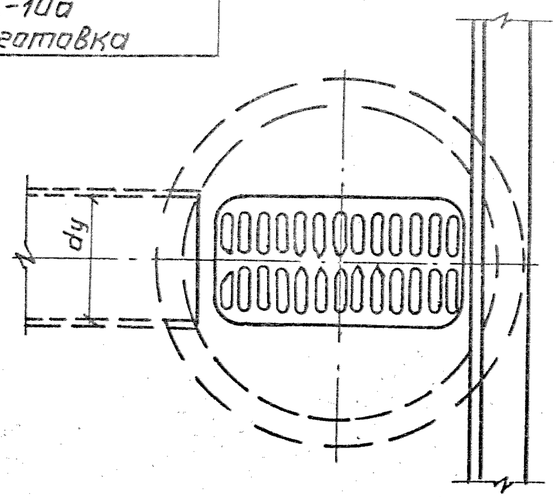

Дополнительные мероприятия при просадочных грунтах для колодцев ДК-50 ÷ ДК-56

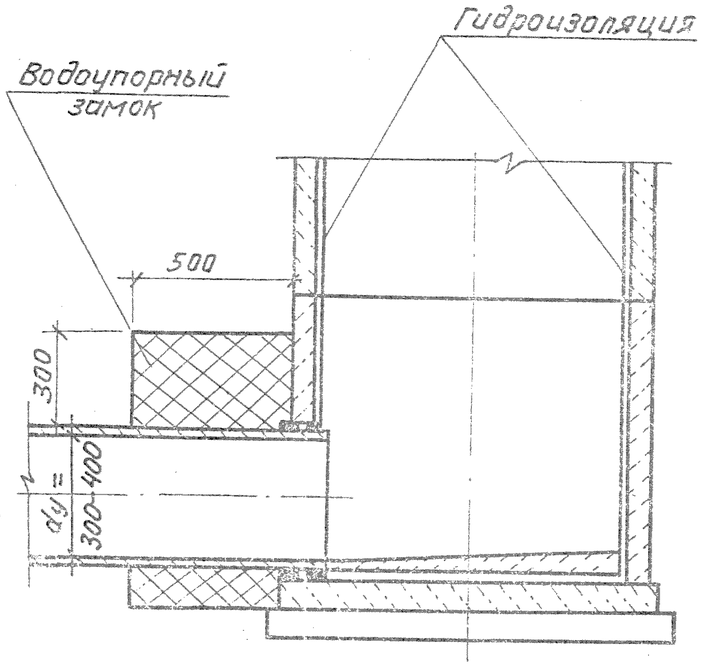

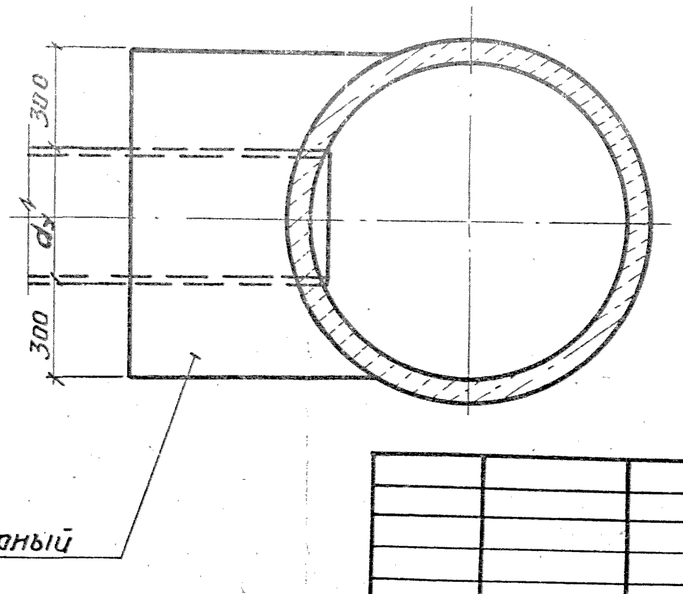

1. При привязке размеры колодцев и отметки указывать в таблице колодцев
2. Все сборные элементы колодцев устанавливать на цементном растворе М-100
3. В основании колодцев ДК-50 ÷ ДК-56 производится уплотнение грунта на глубину 1 м.
4. Основные положения по уплотнению, подготовке основания, а также по устройству гидроизоляции и водоупорного замка указаны в пояснительной записке.
5. Заделки труб производить по листу №АС-17
6. Поверхность лотка колодцев гладко затирается с железнением.

				ТМП 902-09-46.88		АС	
Нач.отд	Ширинский		05.88	Дождеприёмные колодцы	Стадия	Лист	Листов
Н.контр	Кривчун		05.88		РП	9	
Гл.спец	Дусяцкий		05.88				
Нач.гр.	Кривчун.		05.88	Колодцы марки ДК-43 ÷ ДК-56	МЖКХ РСФСР Гипракоммундортранс г. Москва		
Исполн	Фролова		05.88				

Таблица 4

Марка колодца	Диаметр колодца мм	Высота колодца H, мм	Сборные ж.б. элементы: КЦД-10а	КЦ-10-3	КЦ-10-6	КЦ-10-9	КЦ-10-9б	КЦП 3-10	Сборн. ж. бетон В15 м³	Дождеприемник ДБ	Подготовка м³	Монолитный бетон В15 м³	Дополнительн. работы: Водоупорный замок м³	Гидроизоляция м²	Примечания
ДК-43	1000	1140	1	—	—	—	1	1	0,44	1	В сухих грунтах: песчаный грунт - 0,11 м³. В мокрых грунтах: монолитн. бетон В3,5 - 0,11 м³	0,07	—	—	
ДК-44		1440	1	1	—	—	1	1	0,52	1					
ДК-45		1740	1	—	1	—	1	1	0,60	1					
ДК-46		2040	1	—	—	1	1	1	0,68	1					
ДК-47		2340	1	1	—	1	1	1	0,76	1				6,74	
ДК-48		2640	1	—	1	1	1	1	0,84	1				7,68	
ДК-49		2940	1	—	—	2	1	1	0,92	1				8,62	
ДК-50	1000	1140	1	—	—	—	1	1	0,44	1	Монолитн. бетон В3,5 - 0,11 м³ на уплотненном грунтовом основании	0,07	0,58	3,49	
ДК-51		1440	1	1	—	—	1	1	0,52	1				4,43	
ДК-52		1740	1	—	1	—	1	1	0,60	1				5,37	
ДК-53		2040	1	—	—	1	1	1	0,68	1				6,31	
ДК-54		2340	1	1	—	1	1	1	0,76	1				7,25	
ДК-55		2640	1	—	1	1	1	1	0,84	1				8,19	
ДК-56		2940	1	—	—	2	1	1	0,92	1				9,13	

				ТМП 902-09-46.88 АС			
Нач.отд	Ширинский		05.88	Дождеприемные колодцы	Стадия	Лист	Листов
Н.контр.	Кривчун		05.88		РП	10	
Гл.спец	Дусяцкий		05.88				
Нач.гр.	Кривчун		05.88	Таблица 4	МЖКХ РСФСР Гипрокоммундортранс г. Москва		
Исполн	Фралова		05.88				

Альбом II

ТМП 902-09-46.88

Инв.№ подл. | Подпись и дата | Взам. инв.№

Копировал: Ц- 23831-02 13 Формат А3

ДК-57÷ДК-63

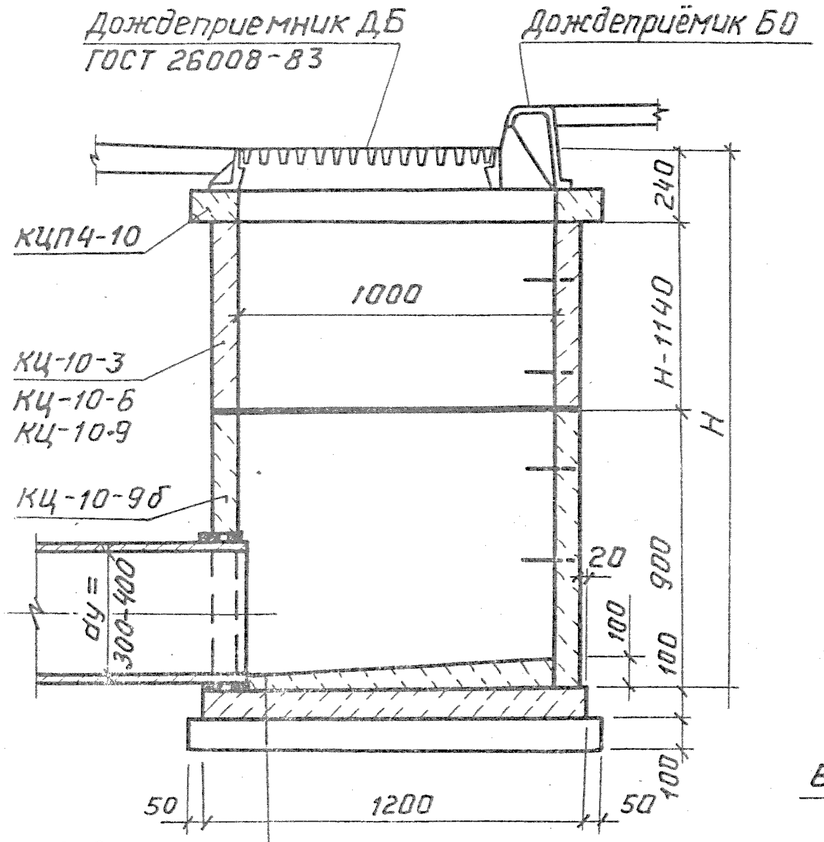

Вид сверху

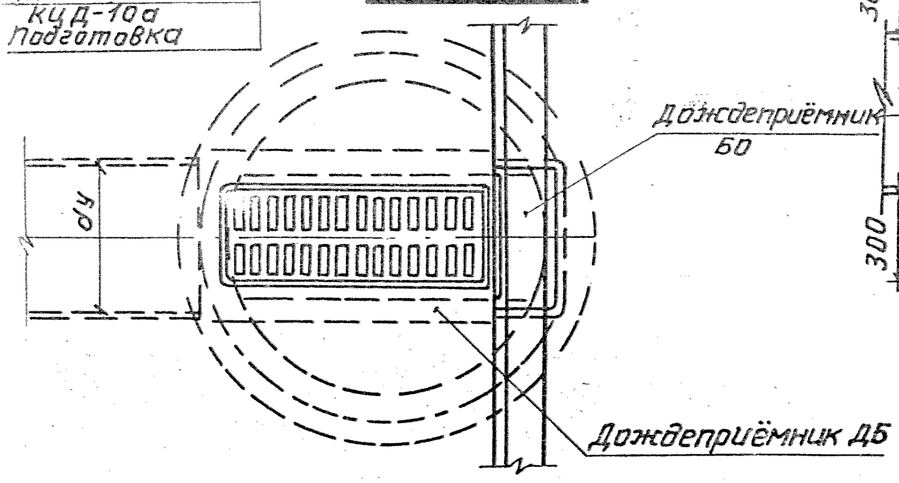

Дополнительные мероприятия при просадочных грунтах для колодцев ДК-64÷ДК-70

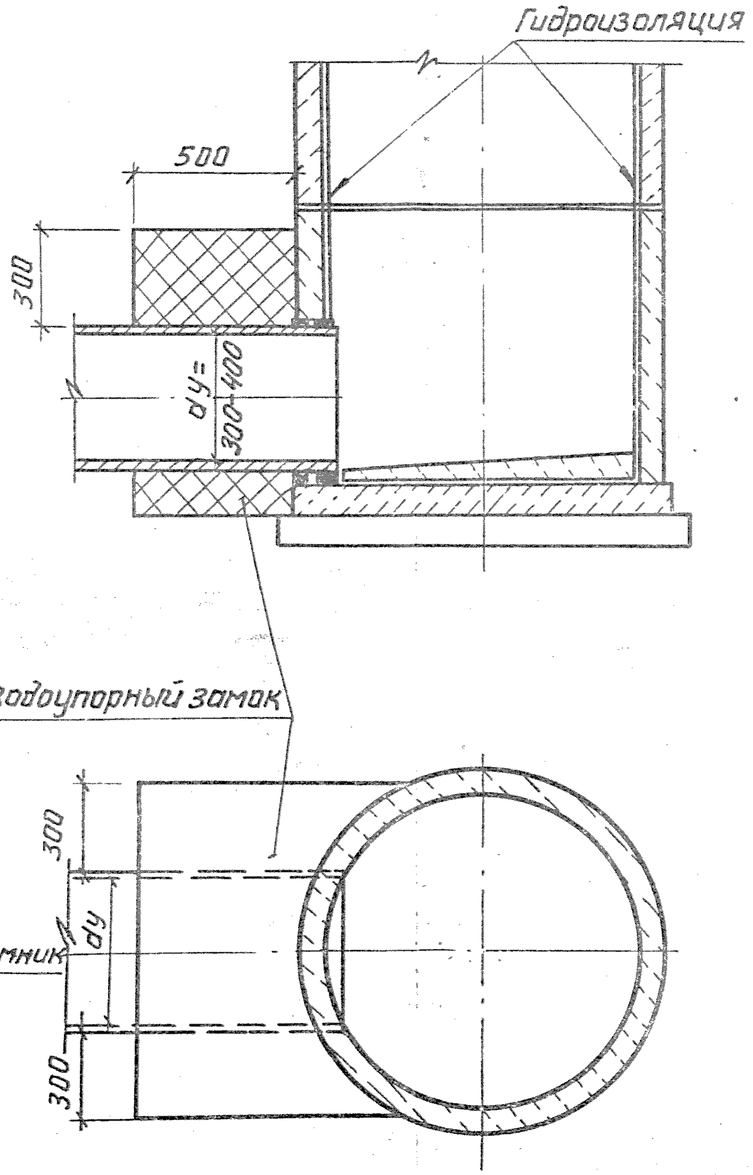

1. При привязке размеры колодцев и отметки указывать в таблице колодцев.
2. Все сборные элементы колодцев устанавливать на цементном растворе М-100
3. В основании колодцев ДК-64÷ДК-70 производится уплотнение грунта на глубину 1 м.
4. Основные положения по уплотнению, подготовке основания, а также по устройству гидроизоляции и водоупорного замка указаны в пояснительной записке.
5. Заделку труб производить по листу №АС-17
6. Поверхность лотка колодцев гладко затирается с железнением.

				ТМП 902-09-46.88		АС	
Нач.отд.	Ширинский		05.88	Дождеприемные колодцы	Стадия	Лист	Листов
Н. контр.	Кривчун		05.88		РП	11	
Гл.спец.	Дусяцкий		05.88				
Нач.гр.	Кривчун		05.88	Колодцы марки ДК-57÷ДК-70	МЖКХ РСФСР Гипрокоммундортранс г. Москва		
Исполн.	Шкрабин		05.88				

Таблица 5

Марка колодца	Диаметр колодца мм	H мм	Сборные ж.б элементы						Сборный ж.бетон $м^3$	Дождеприёмник		Монолит. бетон В15 $м^3$	Подготовка $м^3$	Дополнительные работы		Примечания
			КЦД-10а	КЦ-10-3	КЦ-10-6	КЦ-10-9	КЦ-10-9б	КЦП4-10		ДБ	БО			Водоупорн. замок $м^3$	Гидроизоляция $м^2$	
ДК-57	1000	1140	1	—	—	—	1	1	0.44	1	1	0,07	В сухих грунтах: песчаный грунт – 0,11 $м^3$ В мокрых грунтах: монолитн бетон В35–0,11 $м^3$	—	—	
ДК-58		1440	1	1	—	—	1	1	0.52	1	1					
ДК-59		1740	1	—	1	—	1	1	0.60	1	1					
ДК-60		2040	1	—	—	1	1	1	0.68	1	1					
ДК-61		2340	1	1	—	1	1	1	0.76	1	1				6,74	
ДК-62		2640	1	—	1	1	1	1	0.84	1	1				7,67	
ДК-63		2940	1	—	—	2	1	1	0.92	1	1				8,62	
ДК-64	1000	1140	1	—	—	—	1	1	0,44	1	1	0,07	Монолитный бетон В3,5-0,11 $м^3$ на уплотненном грунтовом основании	0,56	3.49	
ДК-65		1440	1	1	—	—	1	1	0,52	1	1				4.43	
ДК-66		1740	1	—	1	—	1	1	0,60	1	1				5,37	
ДК-67		2040	1	—	—	1	1	1	0,68	1	1				6.31	
ДК-68		2340	1	1	—	1	1	1	0,76	1	1				7,25	
ДК-69		2640	1	—	1	1	1	1	0,84	1	1				8,19	
ДК-70		2940	1	—	—	2	1	1	0,92	1	1				9,13	

Альбом II

ТМП 902-09-46.88

Инв. N подл. | Подпись и дата | Взам. инв. N

Нач.отд	Ширинский		05.88	ТМП 902-09-46.88 АС	
Н.контр.	Кривчун		05.88	Дождеприемные колодцы	Стадия / Лист / Листов: РП / 12
Гл.спец.	Дусяцкий		05.88		
Нач.гр.	Кривчун		05.88	Таблица 5	МЖСКХ РСФСР Гипрокоммунстрой г. Москва
Исполн	Шкрабин		05.88		

ДК-71 ÷ ДК-74

Разрез 1-1

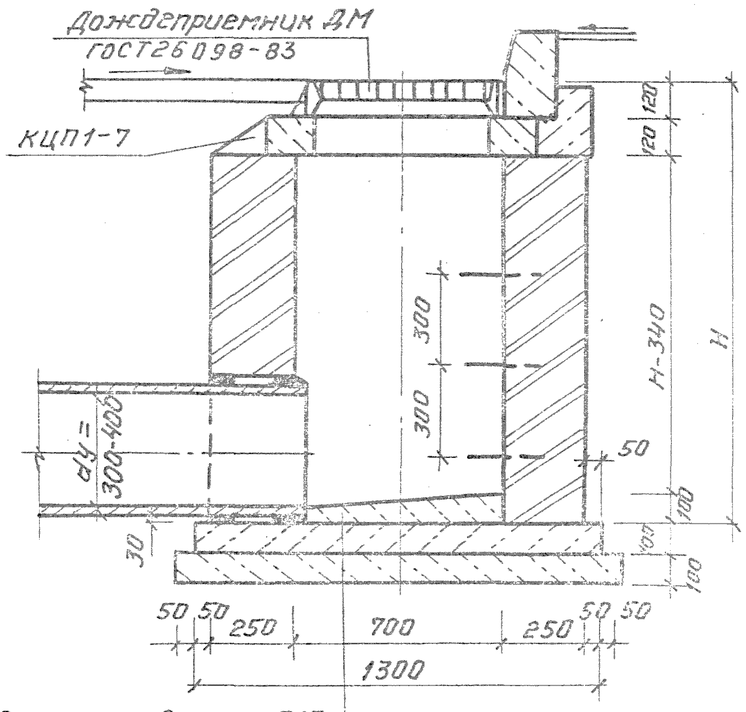

Набивка лотка бетоном В15
Днище бетонное В15
Подготовка бет. В35

Вид сверху

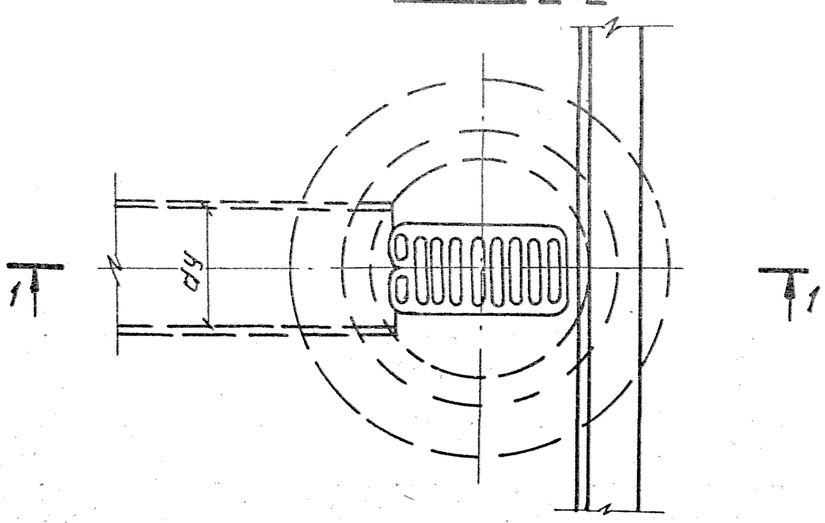

Дополнительные мероприятия

при грунтах II типа по просадочности для колодцев ДК-75÷ДК-78

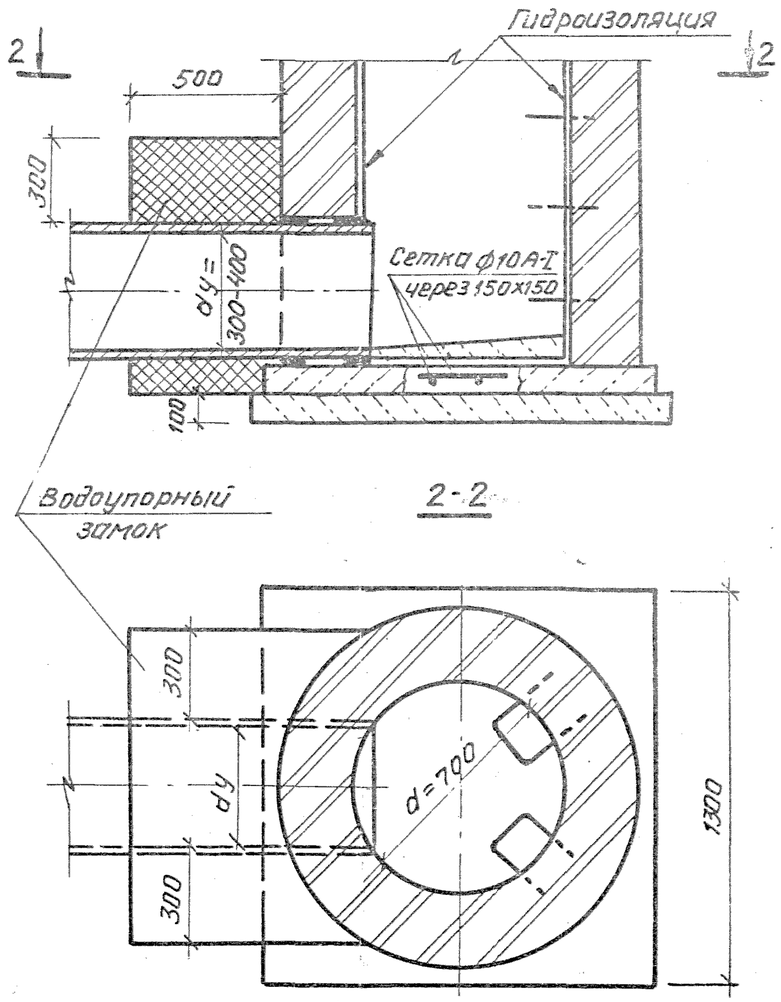

1. При привязке размеры колодцев и отметки указывать в таблице колодцев
2. В основании колодцев ДК75÷ДК-78 производится уплотнение грунта на глубину 1 м.
3. Основные положения по уплотнению, подготовке основания, а также по устройству гидроизоляции и водоупорного замка указаны в пояснительной записке.
4. Поверхность лотка колодцев гладко затирается с железнением.
5. Для колодцев применять кирпич марки 150 ГОСТ 530-80. Марка кирпича по морозостойкости и водонепроницаемости определяется в соответствии с указаниями конкретного проекта сооружения.
6. Лоток устраивается одновременно с укладкой стен.
7. Заделку труб производить по листу АС-17

				ТМП 902-09-46.88			АС
Нач.отд	Ширинский		05.88	Дождеприёмные колодцы	Стадия	Лист	Листов
Н.контр.	Кривчун		05.88		РП	13	
Гл.спец	Дусацкий		05.88				
Нач.гр.	Кривчун		05.88	Колодцы марки ДК-71÷ДК-78	МЖКХ РСФСР Гипрокоммундортранс г. Москва		
Исполн	Синькова		05.88				

Альбом II

ТМП 902-09-46.88

Копировал: 14 — 23831-02 16 формат А3

Марка колодцев	Диаметр колодцев мм	Высота колодцев H, м	Плита перекрытия КЦП1-7 шт	Сборный жел.бет В15 м3	Дождеприемник ДМ шт	Подготовка м3	Объем кладки м3	Мон. бетон В15 м3	Мон ж.б. В15 м3	Скобы ходовые шт/м3	Дополнительные работы: Водоупорный замок, м3	Арматурная сетка кг	Гидроизоляция, м2	Примечания
ДК-71	700	1170	1	0.056	1	В сухих грунтах - песчаный грунт - 0.20м3; В мокрых грунтах мон.бет В3,5 - 0.20м.	0.69	0.20	—	4 / 3.60	—	—	—	
ДК-72		1470	1	0.056	1		0.92	0.20	—	5 / 4.50	—	—	—	
ДК-73		1770	1	0.056	1		1.15	0.20	—	6 / 5.40	—	—	—	
ДК-74		2070	1	0.056	1		1.38	0.20	—	7 / 6.30	—	—	—	
ДК-75	700	1170	1	0.056	1	Монолитный бетон В3,5 -0.20м3 на уплотненном грунтовом основании	0.69	0.03	0.17	4 / 3.60	0.42	12.34	2.83	
ДК-76		1470	1	0.056	1		0.92	0.03	0.17	5 / 4.50	0.42	12.34	3.49	
ДК-77		1770	1	0.056	1		1.15	0.03	0.17	6 / 5.40	0.42	12.34	4.15	
ДК-78		2070	1	0.056	1		1.38	0.03	0.17	7 / 6.30	0.42	12.34	4.81	

Нач.отд	Ширинский		05.88
Н.контр	Кривчун		05.88
Гл.спец	Дусяцкий		05.88
Нач.гр.	Кривчун		05.88
Исполн	Синькова		05.88

ТМП 902-09-46.88 АС

Дождеприемные колодцы

Таблица №6

Стадия	Лист	Листов
РП	14	

МЖКХ РСФСР
Гипроконнундортранс
г. Москва

Инв.№подл. | Подп. и дата | Взам.инв.№

ДК-79 ÷ ДК-82

Разрез 1-1

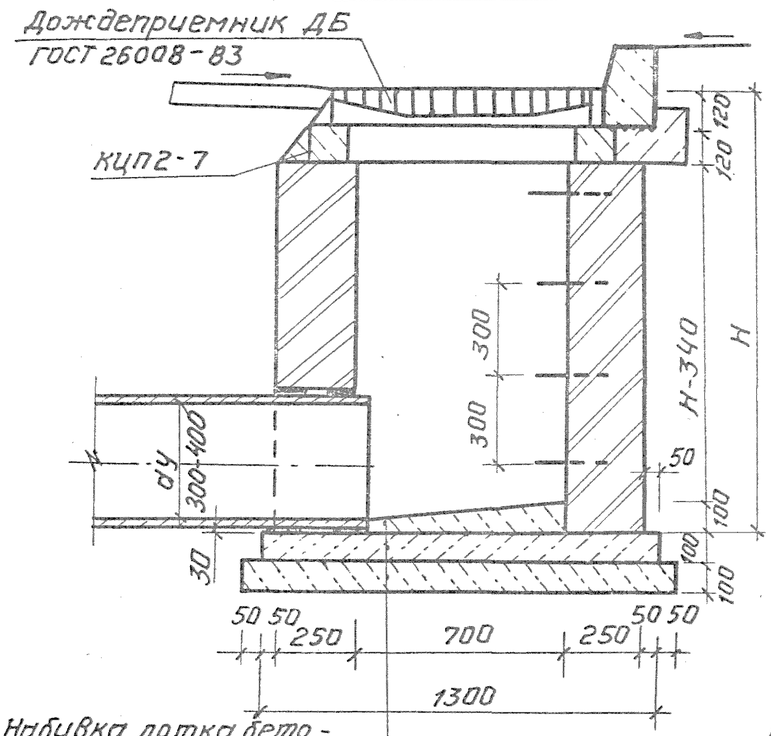

Набивка лотка бетоном В15
Днище из мон. бетона В15
Подготовка из бетона В3.5

Вид сверху

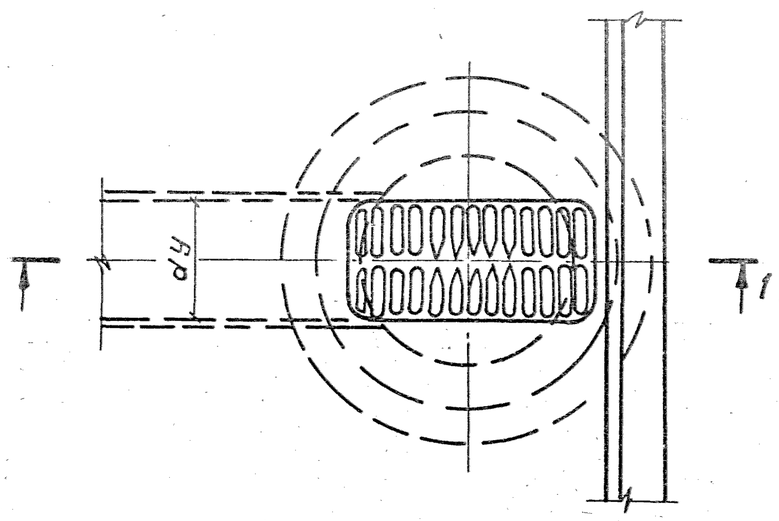

Дополнительные мероприятия при грунтах II типа по просадочности для колодцев ДК-83 ÷ ДК-86

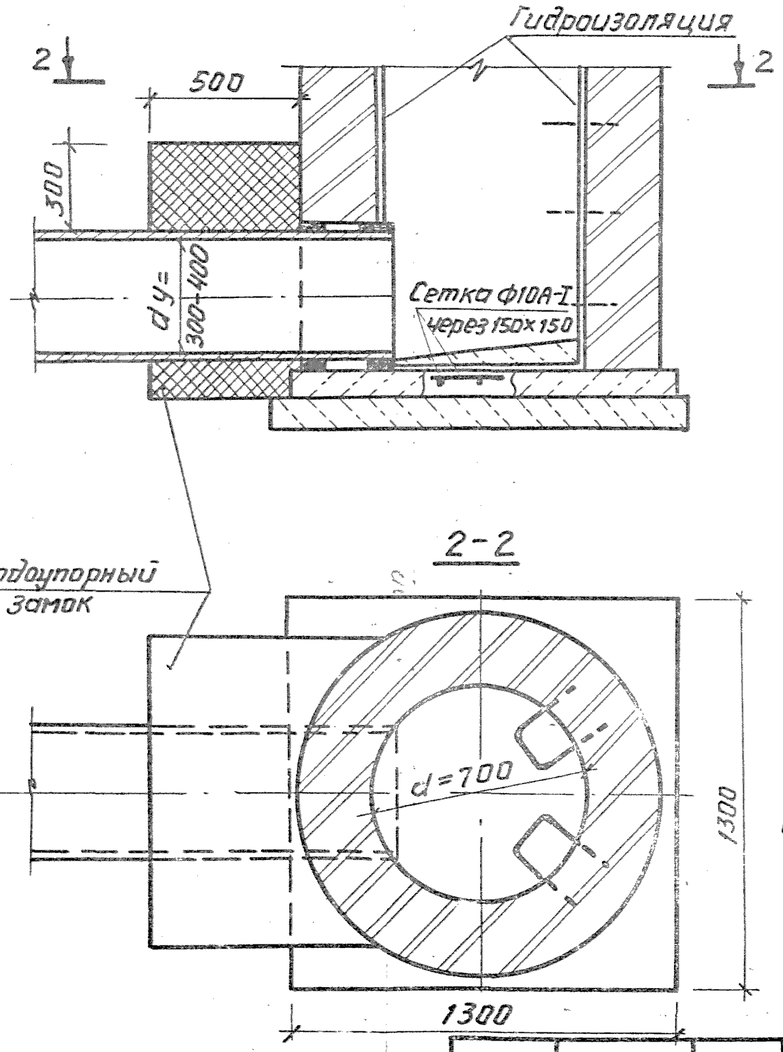

1. При привязке размеры колодцев и отметки указывать в таблице колодцев.
2. В основании колодцев ДК-83÷ДК-86 производится уплотнение грунта на глубину 1 м.
3. Основные положения по уплотнению, подготовке основания, а также по устройству гидроизоляции и водоупорного замка указаны в пояснительной записке.
4. Поверхность лотка колодцев гладко затирается с железнением.
5. Для колодцев применять кирпич марки 150 ГОСТ 530-80. Марка кирпича по морозостойкости и водонепроницаемости определяется в соответствии с указаниями конкретного проекта сооружения.
6. Лоток устраивается одновременно с укладкой стен.
7. Заделку труб производить по листу №АС-17

				ТМП 902-09-46.88		АС	
Нач.отд	Ширинский		05.88	Дождеприёмные колодцы	Стадия	Лист	Листов
Н. контр	Кривчун		05.88		РП	15	
Гл.спец	Дусяцкий		05.88				
Нач.гр.	Кривчун		05.88	Колодцы марки ДК-79 ÷ ДК-86	МЖКХ РСФСР Гипрокоммундортранс г. Москва		
Исполн.	Синькова		05.88				

Альбом II

ТМП 902-09-46.88

Копировал: Я4 23831-02 18 формат А3

Таблица 7

Марка колодца	Диаметр колодца мм	Высота колодца М мм	Плита перекрытия КЦП2-7 шт	Сборный жел.бет. В15 $м^3$	Дождеприемник-Д6 шт	Подготовка $м^3$	Объем кладки $м^3$	Мон бетон $м^3$	Мон жел.бет. В15 $м^3$	Скобы ходовые шт/кг	Дополнительные работы: Водоупорный замок $м^3$	Арматурная сетка, кг	Гидроизоляция $м^2$	Примечания
ДК-79	700	1170	1	0.059	1	В сухих грунтах - песчаный грунт-0.20$м^3$ В мокрых грунтах - мон.бет.В35-0.20$м^3$	0.69	0.20	—	4/3.60	—	—	—	
ДК-80		1470	1	0.059	1		0.92	0.20	—	5/4.50	—	—	—	
ДК-81		1770	1	0.059	1		1.15	0.20	—	6/5.40	—	—	—	
ДК-82		2070	1	0.059	1		1.38	0.20	—	7/6.30	—	—	—	
ДК-83	700	1170	1	0.059	1	Монолитный бетон В3,5-0.20$м^3$ на уплотненном грунтовом основании.	0.69	0.03	0.17	4/3.60	0.42	12.34	2.83	
ДК-84		1470	1	0.059	1		0.92	0.03	0.17	5/4.50	0.42	12.34	3.49	
ДК-85		1770	1	0.059	1		1.15	0.03	0.17	6/5.40	0.42	12.34	4.15	
ДК-86		2070	1	0.059	1		1.38	0.03	0.17	7/6.30	0.42	12.34	4.81	

Альбом II

ТМП 902-09-46.88

Инв.№подл. | Подп. и дата | Взам.инв.№

Нач.отд.	Ширинский		
Н.контр.	Кривчун		
Гл.спец.	Дусяцкий		
Нач.гр.	Кривчун		
Исполн.	Винькова		

ТМП 902-09-46.88 АС

Дождеприемные колодцы

Таблица 7

Стадия	Лист	Листов
РП	16	

МЖКХ РСФСР Гипрокоммунтранс г.Москва

Копировал: Лубед 23831-02 19 Формат: А3

В непросадочных сухих грунтах

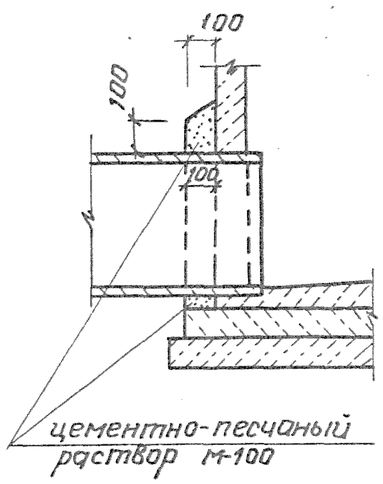

В непросадочных мокрых грунтах

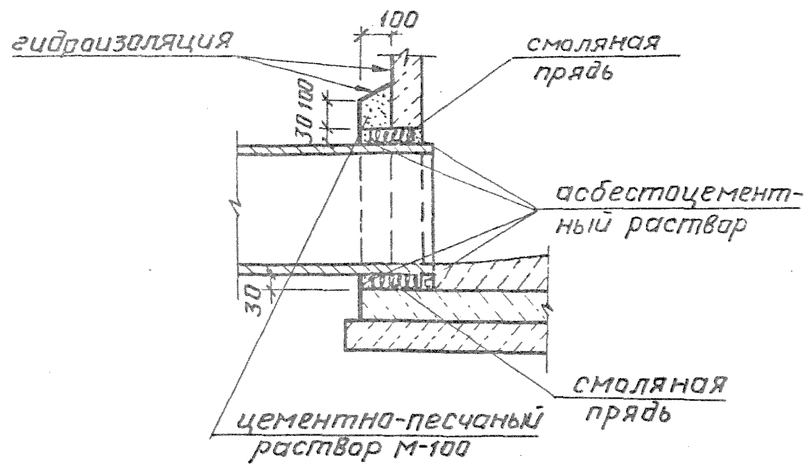

В грунтах II типа по просадочности

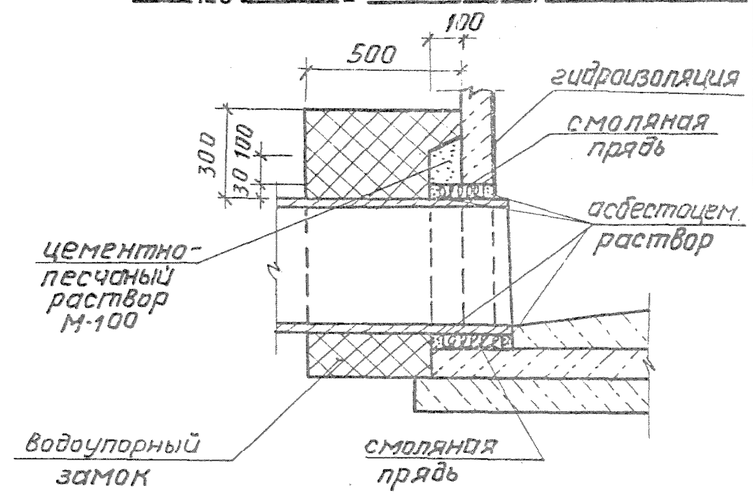

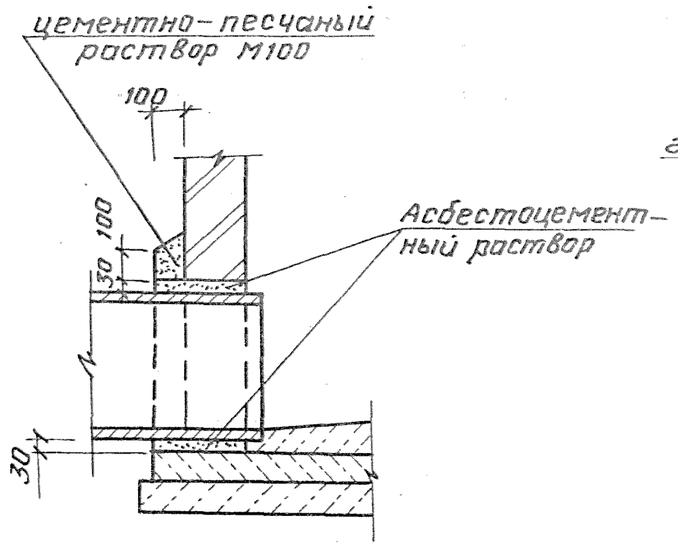

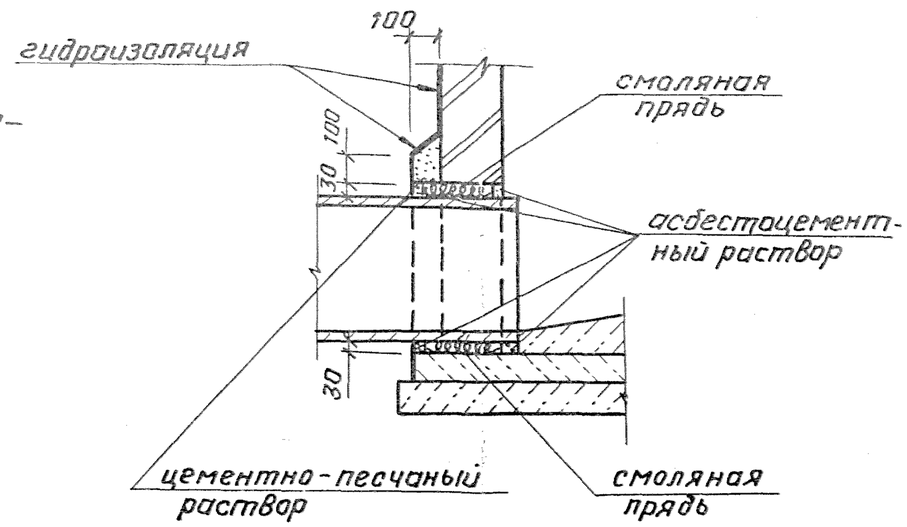

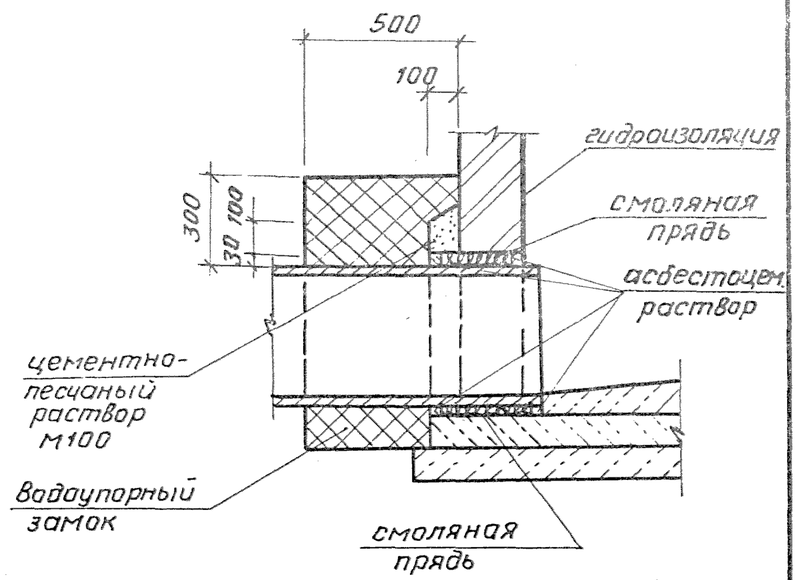

				ТМП 902-09-46.88		АС	
Нач. отд.	Ширинский		05.88	Дождеприемные колодцы	Стадия	Лист	Листов
Н. контр.	Кривчун		05.88		РП	17	
Гл. спец.	Дусяцкий		05.88				
Нач. гр.	Кривчун		05.88	Узлы заделки труб	МЖКХ РСФСР Гипрокоммундортранс г. Москва		
Исполн	Фролова		05.88				

Альбом II

ТМП 902-09-46.88

Инв.№ подл. | Подпись и дата | Взам. инв.№

1-1

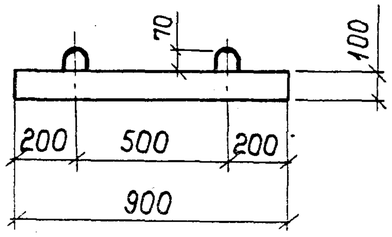

План

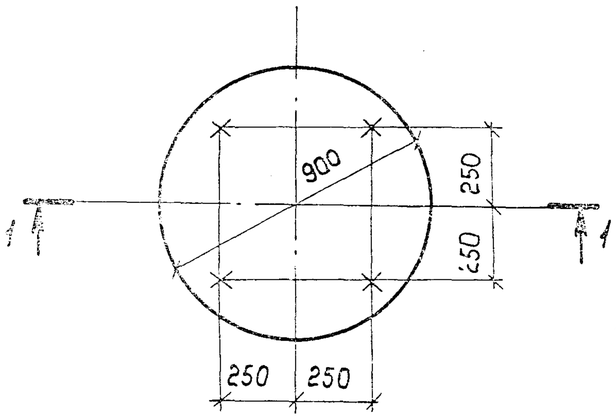

поз. 2
М1:10

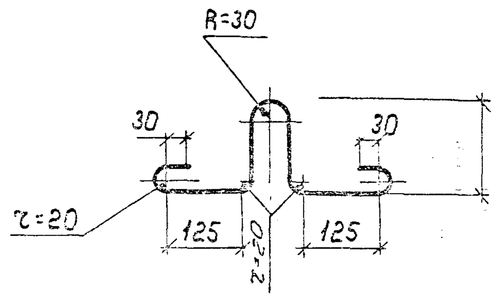

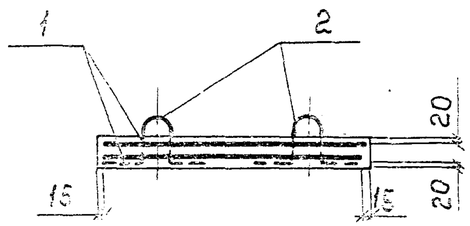

Формат	Зона	Поз.	Обозначение	Наименование	Кол.	Примечание
				Документация		
А4			ТМП 902-09-46.88 ТУ	Технические условия		
				Сборочные единицы		
А4		1	ТМП 902-09-46.88 КЖ.И.3	Сетка арматурная С-1-1	2	
				Детали		
Б4		2	ТМП 902-09-46.88 КЖ.И.1.1	А-I-8-ГОСТ 5781-82* е=842	4	0.33кг
				Материалы		
		3		Бетон В 15	0.06	$м^3$

Ведомость расхода стали на элемент, кг

Марка элемента	Арматурные изделия					Закладные изделия			Всего
	Сетки сварные		Арматура класса			Арматура класса			
	Марка сетки		Класс Вр1			Класс А-I			
	ГОСТ 8478-81		ГОСТ 6727-80			ГОСТ 5781-82*			
	5Вр-1-100 / 5Вр-1-100 1040	Итого	5	—	Итого	6	—	Итого	
КЦД-7	5.94	5.94	0.83	—	0.83	1.33	—	1.33	8.1

Нач.отд.	Ширинский		05.88
Н.контр.	Кривчун		05.88
Гл.спец.	Дусяцкий		05.88
Нач.гр.	Кривчун		05.88
Исполн.	Фролова		05.88

ТМП 902-09-46.88 КЖ.И.1

Плита днища
КЦД-7

Стадия	Масса	Масштаб
РП	150.0	1:20
Лист	Листов	

МЖКХ РСФСР
Гипрокоммундортранс
г. Москва

Копировал: Фи 23831-02 21 Формат: А3

Альбом II

ТМП 902-09-46.88

Инв. № подл. | Подпись и дата | Взам. инв. №

1-1

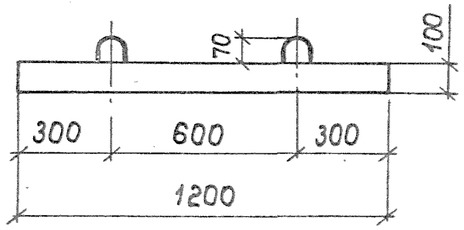

План

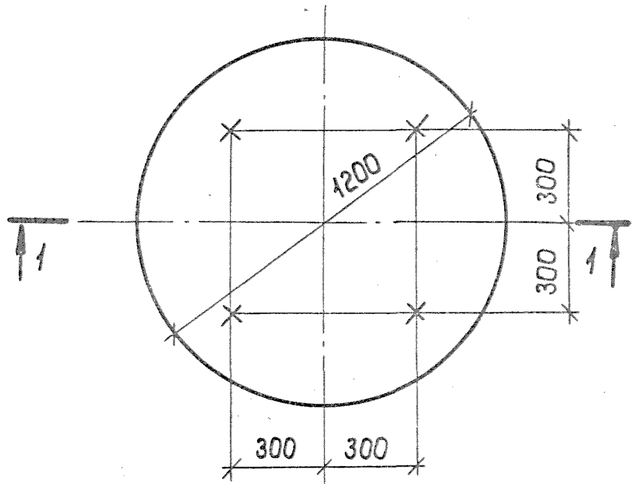

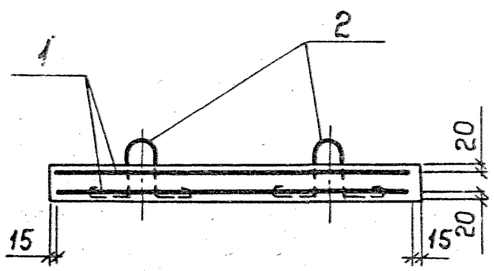

поз. 2
М1:10

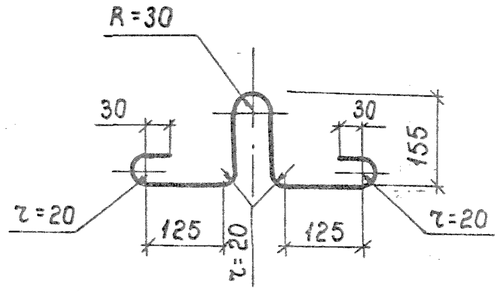

Формат	Зона	Поз.	Обозначение	Наименование	Кол.	Примечание
				Документация		
А4			ТМП 902-09-46.88 ТУ	Технические условия		
				Сборочные единицы		
А4		1	ТМП 902-09-46.88 КЖ.И.4	Сетка арматурная С-1-2	2	
				Детали		
Б4		2	ТМП 902-09-46.88 КЖ.И.2.1	А-I-8-ГОСТ 5781-82* е=842	4	0,33 кг
				Материалы		
		3		Бетон В15	0,11	$м^3$

Ведомость расхода стали на элемент, кг

Марка элемента	Арматурные изделия								Закладные изделия	Всего
	сетки сварные		арматура класса						арматура класса	
	марка сетки		Вр-1						А-I	
	ГОСТ 8478-81		ГОСТ 6727-80						ГОСТ 5781-82*	
	5Вр-1-100 / 5Вр-1-100	1280	Итого	Ф5	—	Итого	Ф8	—	Итого	
КЦД-10а	9.52		9.52	1,12	—	1,12	1,33	—	1,33	11,97

Нач. отд.	Ширинский		05.88
Н. контр.	Кривчун		05.88
Гл. спец.	Дусяцкий		05.88
Нач. гр.	Кривчун		05.88
Исполн.	Фролова		05.88

ТМП 902-09-46.88 КЖ.И.2

Плита днища КЦД-10а

Стадия	Масса	Масшт.
РП	275.0	1:20

Лист | Листов 1

МЖКХ РСФСР
Гипрокоммундортранс
г. Москва

Копировал: Тип 23831-02 22 Формат: А3

Альбом II

ТМП 902-09-46.88

ГОСТ14098-85-К1-КТ

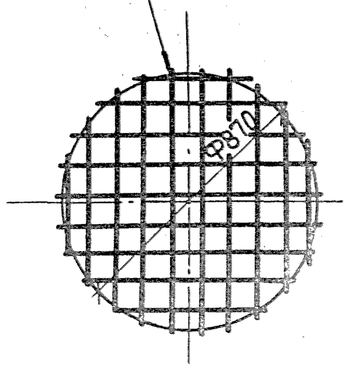

поз. 2

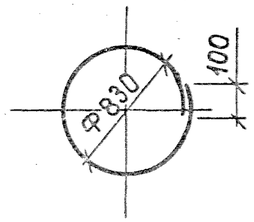

Формат	Зона	Поз.	Обозначение	Наименование	Кол.	Примечание
				Документация		
А4			ТМП 902-09-46.88 ТУ	Технические условия		
				Сборочные единицы		
Б4		1	ТМП 902-09-46.88 КЖ.И.3.1	5Вр1-100 / 5Вр1-100 Ф870	2	2,97кг
				Детали		
Б4		2	ТМП 902-09-46.88 КЖ.И.3.2	Вр-1-5-ГОСТ5781-82* е=2706	2	0,42кг

Нач.отд.	Ширинский		05.88
Н.контр.	Кривчун		05.88
Гл.спец.	Дусяцкий		05.88
Нач.гр.	Кривчун		05.88
Исполн.	Фролова		05.88

ТМП 902-09-46.88 КЖ.И.3

Сетка арматурная С-1-1

Стадия	Масса	Масшт.
РП	3,76	1:20
Лист	Листов 1	
МЖКХ РСФСР Гипрокоммундортранс		

Инв.№подл. | Подпись и дата | Взам.инв.№

Альбом II

ТМП 902-09-46.88

ГОСТ 14098-85-К1-КТ

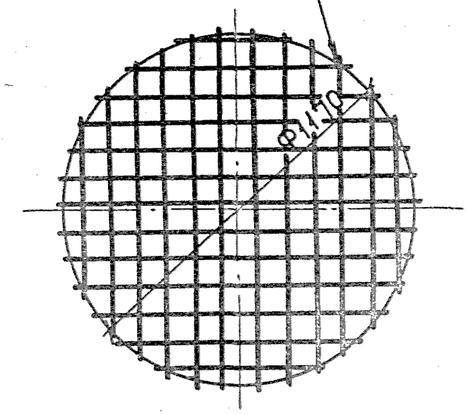

поз. 2

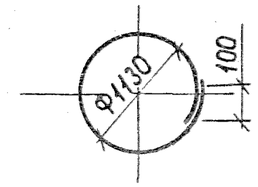

Формат	Зона	Поз.	Обозначение	Наименование	Кол.	Примечание
				Документация		
А4			ТМП 902-09-46.88 ТУ	Технические условия		
				Сборочные единицы		
Б4		1	ТМП 902-09-46.88 КЖ.И.4.1	5Вр1-100 / 5Вр1-100 Ф1170	2	4,76кг
				Детали		
Б4		2	ТМП 902-09-46.88 КЖ.И.4.2	Вр-1-5-ГОСТ5781-82* е=3648	2	0,56кг

Нач.отд.	Ширинский		05.88
Н.контр.	Кривчун		05.88
Гл.спец.	Дусяцкий		05.88
Нач.гр.	Кривчун		05.88
Исполн.	Фролова		05.88

ТМП 902-09-46.88 КЖ.И.4

Сетка арматурная С-1-2

Стадия	Масса	Масшт.
РП	10,64	1:20
Лист	Листов 1	
МЖКХ РСФСР Гипрокоммундортранс г. Москва		

Инв.№подл. | Подпись и дата | Взам.инв.№

Копировал: Ин 23831-02 23 Формат: А4

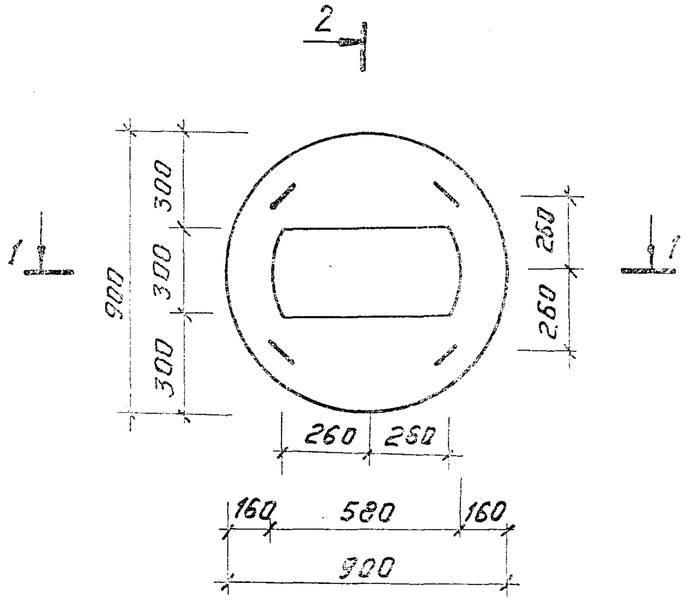

2-2, повернуто

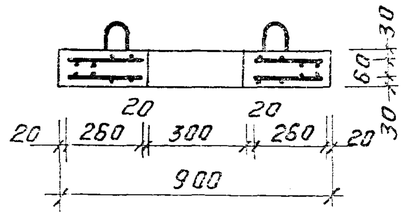

поз.3
М 1:10

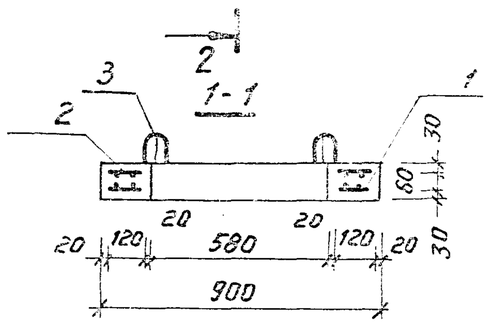

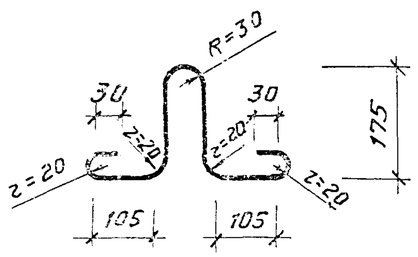

Формат	Зона	Поз.	Обозначение	Наименование	Кол.	Примечание
				Документация		
А4			ТМП 902-09-46.88 ТУ	Технические условия		
				Сборочные единицы		
				Сетка арматурная		
А4		1	ТМП 902-09-46.88 КЖИ.6	С-1-3	1	
А4		2	ТМП 902-09-46.88 КЖИ.7	С-2-1	1	
				Детали		
Б4		3	ТМП 902-09-46.88 КЖИ.5.1	А-I-8-ГОСТ 5781-82*		
				ℓ=803	4	0.32 кг
				Материалы		
		4		Бетон класса В15	0.056	$м^3$

Ведомость расхода стали на элемент, кг

Марка элемента	Изделия арматурные						Всего	Изделия закладные			Общий расход
	Арматура класса							Арматура класса			
	А-III			А-I				А-I			
	ГОСТ 5781-82*			ГОСТ 5781-82*				ГОСТ 5781-82*			
	ф10		Итого	ф6		Итого		ф8		Итого	
КЦП 1-7	3.25		3.25	3.59		3.59	6.84	1.28		1.28	8.12

Нач. отд.	Ширинский		05.88
Н. контр.	Кривчун		05.88
Гл. спец	Дусяцкий		05.88
Нач. гр.	Кривчун		05.88
Исполн	Синькова		05.88

ТМП-902-09-46.88 КЖИ.5

Плита перекрытия
КЦП 1-7

Стадия	Масса	Масштаб
РП	1400	1:20
Лист	Листов 1	

МЖКХ РСФСР
Гипрокоммундортранс
г. Москва

Альбом II

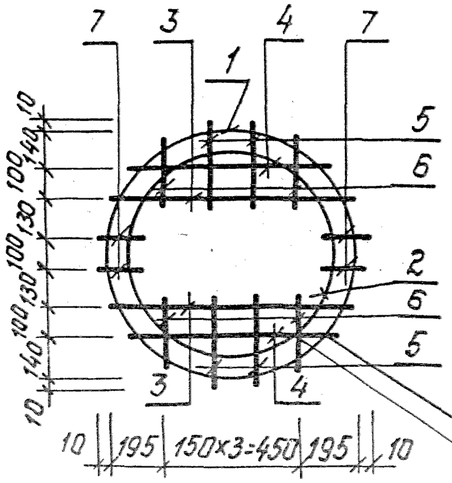

Ведомость деталей

Поз.	Эскиз
1	Ф840 ⌀ 100
2	Ф680 ⌀ 250

ГОСТ14098-85-К1-Кт

ГОСТ 14098-85-К2-Кт

Форм.	Зона	Поз.	Обозначение	Наименование	Кол.	Примечание
				Документация		
А4			ТМП 902-09-46.88 ТУ	Технические условия		
				Детали		
Б4		1	ТМП 902-09-46.88 КЖ.И.6.1	А-I-6-ГОСТ5781-82*ℓ=2740	1	0,61 кг
Б4		2	КЖ.И.6.2	А-III-10-ГОСТ5781-82*ℓ=2390	1	1,47 кг
Б4		3	КЖ.И.6.3	А-III-10-ГОСТ5781-82*ℓ=780	2	0,48 кг
Б4		4	КЖ.И.6.4	А-III-10-ГОСТ5781-82*ℓ=660	2	0,41 кг
Б4		5	КЖ.И.6.5	А-I-6-ГОСТ5781-82*ℓ=275	4	0,06 кг
Б4		6	КЖ.И.6.6	А-I-6-ГОСТ5781-82*ℓ=220	4	0,05 кг
Б4		7	КЖ.И.6.7	А-I-6-ГОСТ5781-82*ℓ=120	4	0,03 кг

ТМП 902-09-46.88 КЖ.И.6

Нач.отд.	Ширинский		05.88
Н.контр.	Кривчун		05.88
Гл.спец.	Дусяцкий		05.88
Нач.гр.	Кривчун		05.88
Исполн.	Синькова		05.88

Сетка арматурная С-1-3

Стадия	Масса	Масшт.
РП	4.4г	1:20

Лист | Листов 1

МЖКХ РСФСР Гипрокоммундортранс г. Москва

Формат: А4

Альбом II

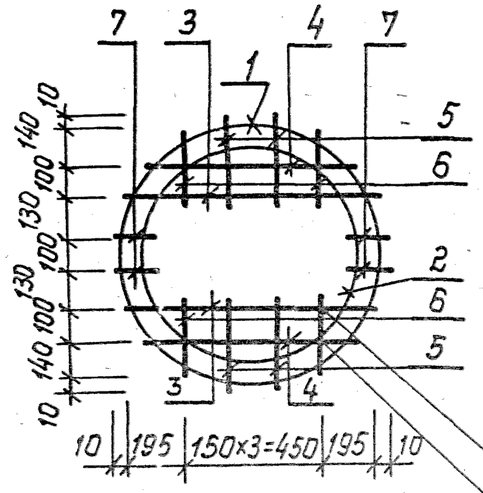

Ведомость деталей

Поз.	Эскиз
1	Ф840 ⌀ 100
2	Ф680 ⌀ 100
4	80 660

ГОСТ 14098-85-К1-Кт

ГОСТ14098-85-К2-Кт

Форм.	Зона	Поз.	Обозначение	Наименование	Кол	Примечание
				Документация		
А4			ТМП 902-09-46.88 ТУ	Технические условия		
				Детали		
Б4		1	ТМП 902-09-46.88 КЖ.И.7.1	А-I-6-ГОСТ5781-82*ℓ=2740	1	0.61 кг
Б4		2	КЖ.И.7.2	А-I-6-ГОСТ5781-82*ℓ=2390	1	0.53 кг
Б4		3	КЖ.И.7.3	А-I-6-ГОСТ5781-82*ℓ=780	2	0.18 кг
А4		4	КЖ.И.7.4	А-I-6-ГОСТ5781-82*ℓ=820	2	0.18 кг
Б4		5	КЖ.И.7.5	А-I-6-ГОСТ5781-82*ℓ=275	4	0.06 кг
Б4		6	КЖ.И.7.6	А-I-6-ГОСТ5781-82*ℓ=220	4	0.05 кг
Б4		7	КЖ.И.7.7	А-I-6-ГОСТ5781-82*ℓ=120	4	0.03 кг

ТМП 902-09-46.88 КЖ.И.7

Нач.отд.	Ширинский		05.88
Н.контр.	Кривчун		05.88
Гл.спец.	Дусяцкий		05.88
Нач.гр.	Кривчун		05.88
Исполн.	Синькова		05.88
			05.88

Сетка арматурная С-2-1

Стадия	Масса	Масшт.
РП	2.4г	1:20

Лист | Листов 1

МЖКХ РСФСР Гипрокоммундортранс г. Москва

Копировал: 23831-02 25 Формат: А4

ТМП 902-09-46.88

Инв.№ подл. | Подп. и дата | Взам. инв.

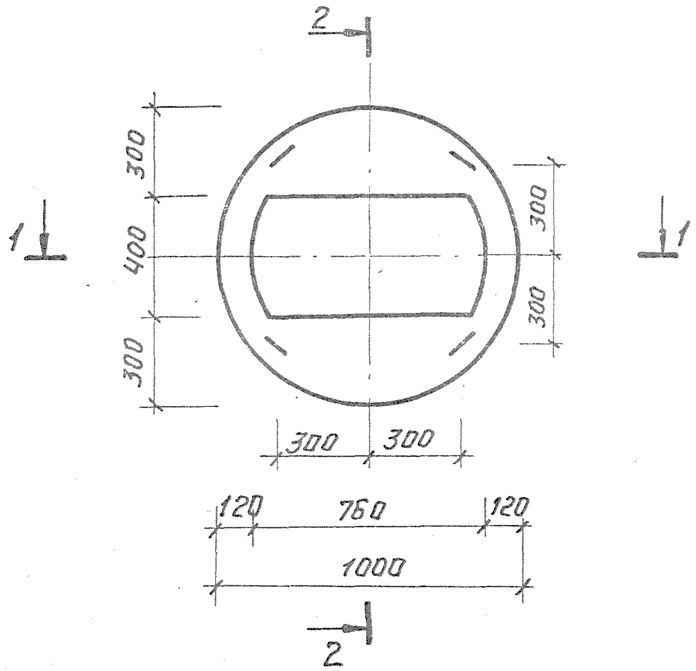

2-2, повернуто

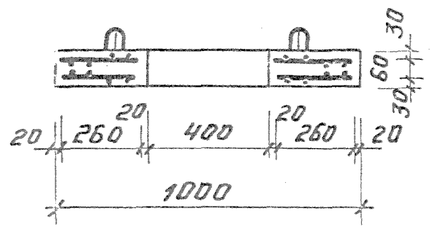

1-1

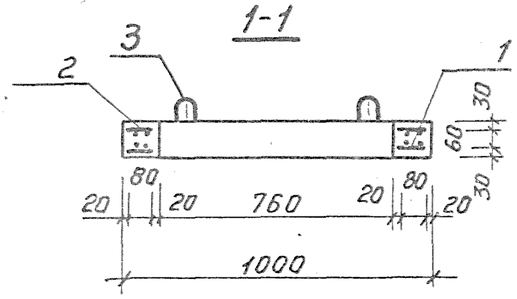

Поз. 3

М 1:10

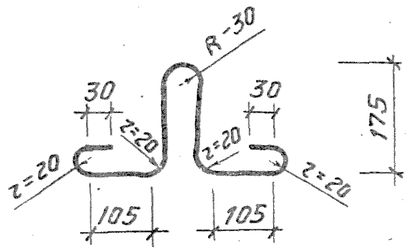

Формат	Зона	Поз.	Обозначение	Наименование	Кол	Примечание
				Документация		
А4			ТМП 902-09-46.88 ТУ	Технические условия		
				Сборочные единицы		
				сетка арматурная		
А4		1	ТМП 902-09-46.88 КЖИ.9	С-1-4	1	
А4		2	ТМП 902-09-46.88 КЖИ.10	С-2-2	1	
				Детали		
Б4		3	ТМП 902-09.46.88 КЖИ.8.1	А-I-8-ГОСТ 5781-82*		
				ℓ=803	4	0.32 кг
				Материалы		
		4		Бетон класса В15	0.059	$м^3$

Ведомость расхода стали на элемент, кг

Марка элемента	Изделия арматурные							Изделия закладные			Общий расход
	Арматура класса						Всего	Арматура класса			
	А-III			А-I				А-I			
	ГОСТ 5781-82*			ГОСТ 5781-82*				ГОСТ 5781-82*			
	ф10		Итого	ф6		Итого		ф8		Итого	
КЦП2-7	3.76		3.76	3.70		3.70	7.46	1.28		1.28	8.74

Нач отд	Ширинский		05.88
Н.контр.	Кривчун		05.88
Гл.спец.	Аусяцкий		05.88
Нач.гр.	Кривчун		05.88
Исполн.	Синькова		05.88

ТМП 902-09-46.88 КЖИ.8

Плита перекрытия КЦП2-7

Стадия	Масса	Масштаб
РП	147.50	1:20
Лист	Листов 1	

МЖКХ РСФСР
Гипрокоммундортранс
г. Москва

Альбом II

Копировал: 01 — 23831-02 26 Формат А3

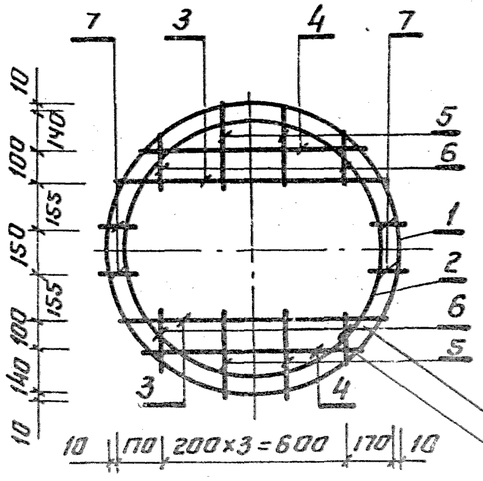

Ведомость деталей

Поз.	Эскиз
1	ф940 ⌀ 100
2	ф860 ⌀ 250

ГОСТ14098-85-К1-КТ

ГОСТ14098-85-К2-КТ

Формат	Зона	Поз.	Обозначение	Наименование	Кол.	Примечание
				Документация		
А4			ТМП 902-09-46.88 ТУ	Технические условия		
				Детали		
Б4		1	ТМП 902-09-46.88 КЖ.И.9.1	А-I-6-ГОСТ5781-82* ℓ=3050	1	0.68кг
Б4		2	КЖ.И.9.2	А-III-10-ГОСТ5781-82* ℓ=2950	1	1.82кг
Б4		3	КЖ.И.9.3	А-III-10-ГОСТ5781-82* ℓ=860	2	0.53кг
Б4		4	КЖ.И.9.4	А-III-10-ГОСТ5781-82* ℓ=710	2	0.44кг
Б4		5	КЖ.И.9.5	А-I-6-ГОСТ5781-82* ℓ=270	4	0.06кг
Б4		6	КЖ.И.9.6	А-I-6-ГОСТ5781-82* ℓ=180	4	0.04кг
Б4		7	КЖ.И.9.7	А-I-6-ГОСТ5781-82* ℓ=80	4	0.02кг

Нач.отд	Ширинский		05.88
Н.контр.	Кривчун		05.88
Гл.спец	Дусацкий		05.88
Нач.ср	Кривчун		05.88
Исполн.	Синькова		05.88

ТМП 902-09-46.88 КЖ.И.9

Сетка арматурная С-1-4

Стадия	Масса	Масшт.
РП	4.92	1:20
Лист	Листов 1	

МЖКХ РСФСР Гипрокоммунстрой г. Москва

Формат А4.

Альбом II

ТМП 902-09-46.88

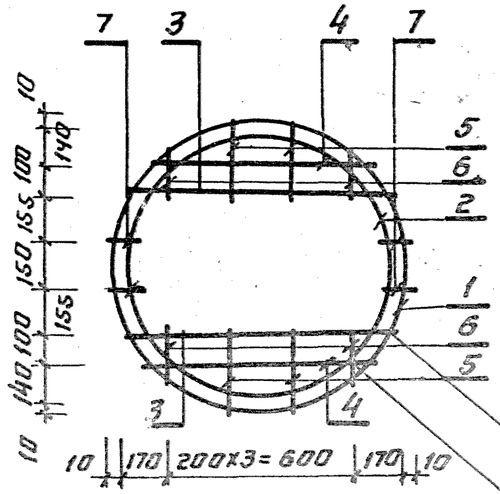

Ведомость деталей

Поз.	Эскиз
1	ф940 ⌀ 100
2	ф860 ⌀ 100
4	75, 710

ГОСТ14098-85-К1-КТ

ГОСТ14098-85-К2-КТ

Формат	Зона	Поз.	Обозначение	Наименование	Кол.	Примечание
				Документация		
А4			ТМП 902-09-46.88 ТУ	Технические условия		
				Детали		
Б4		1	ТМП 902-09-46.88 КЖ.И.10.1	А-I-6-ГОСТ5781-82* ℓ=3050	1	0.68кг
Б4		2	КЖ.И.10.2	А-I-6-ГОСТ5781-82* ℓ=2800	1	0.62кг
Б4		3	КЖ.И.10.3	А-I-6-ГОСТ5781-82* ℓ=860	2	0.19кг
Б4		4	КЖ.И.10.4	А-I-6-ГОСТ5781-82* ℓ=860	2	0.19кг
Б4		5	КЖ.И.10.5	А-I-6-ГОСТ5781-82* ℓ=270	4	0.06кг
Б4		6	КЖ.И.10.6	А-I-6-ГОСТ5781-82* ℓ=180	4	0.04кг
Б4		7	КЖ.И.10.7	А-I-6-ГОСТ5781-82* ℓ=80	4	0.02кг

Нач.отд	Ширинский		05.88
Н.контр.	Кривчун		05.88
Гл.спец	Дусацкий		05.88
Нач.ср	Кривчун		05.88
Исполн.	Синькова		05.88

ТМП 902-09-46.88 КЖ.И.10

Сетка арматурная С-2-2

Стадия	Масса	Масшт.
РП	2.54	1:20
Лист	Листов 1	

МЖКХ РСФСР Гипрокоммунстрой г. Москва

Инв.№подл. | Подп. и дата | Взам.инв.№

Типоразм. 23831-02 27

Формат: А4

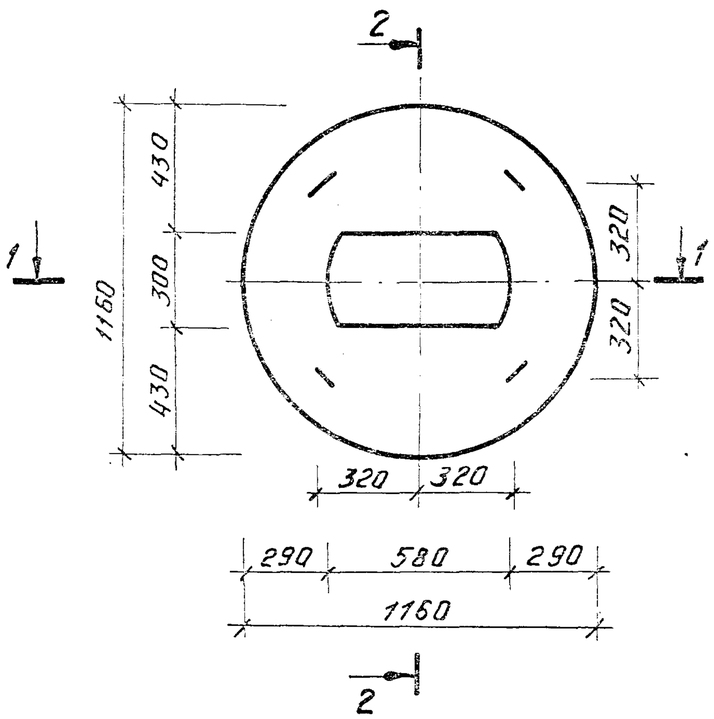

2-2, повернуто

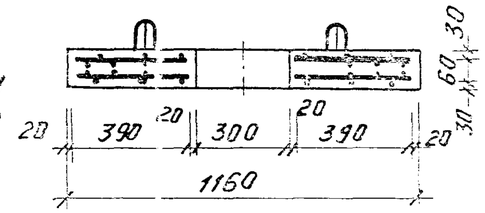

Поз. 3

М 1:10

1-1

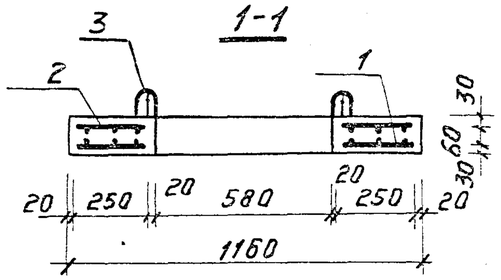

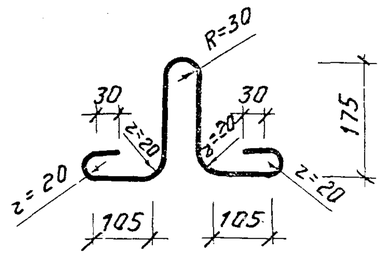

Формат	Зона	Поз.	Обозначение	Наименование	Кол.	Примечание
				Документация		
А4			ТМП 902-09-46.88 ТУ	Технические условия		
				Сборочные единицы		
				Сетка арматурная		
А4		1	ТМП 902-09-46.88 КЖИ.12	С-1-5	1	
А4		2	ТМП 902-09-46.88 КЖИ.13	С-2-3	1	
				Детали		
Б4		3	ТМП 902-09-46.88 КЖИ.11.1	АI-8-ГОСТ 5781-82*		
				г=803	4	0.32 кг
				Материалы		
		4		Бетон класса В 15	0.11	$м^3$

Ведомость расхода стали на элемент, кг

Марка элемента	Изделия арматурные						Всего	Изделия закладные			Общий расход
	Арматура класса							Арматура класса			
	А-III			А-I				А-I			
	ГОСТ 5781-82*			ГОСТ 5781-82*				ГОСТ 5781-82*			
	ф10		Итого	ф6		Итого		ф8		Итого	
КЦП2-10	6.53		6.53	5.70		5.70	12.23	1.28		1.28	13.51

Нач. отд.	Ширинский		05.88
Н. контр.	Кривчун		05.88
Гл. спец	Дусяцкий		05.88
Нач. гр.	Кривчун		05.88
Исполн	Синькова		05.88

ТМП 902-09-46.88 КЖИ.11

Плита перекрытия КЦП2-10

Стадия	Масса	Масштаб
РП	275.0	1:20
Лист	Листов 1	

МЗ КХ РСФСР Гипрокоммунавтотранс г. Москва

Альбом II

ТМП 902-09-46.88

Инв. № подл. | Подпись и дата | Взам. инв. №

Копировал: 23831-02 28 Формат А3

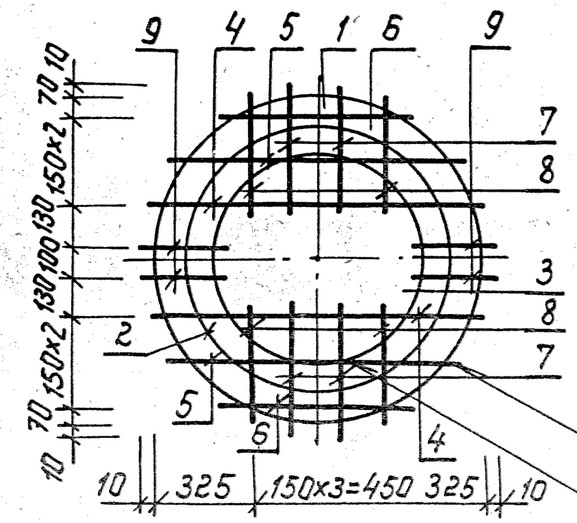

Ведомость деталей

Поз	Эскиз
1	Ф1100 / 100
2	Ф890 / 250
3	Ф680 / 250

ГОСТ14098-85-К1-КТ
ГОСТ14098-85-К2-КТ

Форм.	Зона	Поз.	Обозначение	Наименование	Кол.	Примечание
				Документация		
А4			ТМП902-09-46.88 ТУ	Технические условия		
				Детали		
Б4		1	ТМП902-09-46.88 КЖ.И.12.1	А-I-Б-ГОСТ5781-82*ℓ=3550	1	0.79 кг
Б4		2	КЖ.И.12.2	А-III-10-ГОСТ5781-82*ℓ=3050	1	1.88 кг
Б4		3	КЖ.И.12.3	А-III-10-ГОСТ5781-82*ℓ=2390	1	1.47 кг
Б4		4	КЖ.И.12.4	А-III-10-ГОСТ5781-82*ℓ=1050	2	0.65 кг
Б4		5	КЖ.И.12.5	А-III-10-ГОСТ5781-82*ℓ=910	2	0.56 кг
Б4		6	КЖ.И.12.6	А-III-10-ГОСТ5781-82*ℓ=610	2	0.38 кг
Б4		7	КЖ.И.12.7	А-I-Б-ГОСТ5781-82*ℓ=360	4	0.08 кг
Б4		8	КЖ.И.12.8	А-I-Б-ГОСТ5781-82*ℓ=320	4	0.07 кг
Б4		9	КЖ.И.12.9	А-I-Б-ГОСТ5781-82*ℓ=250	4	0.06 кг

Нач.отд.	Ширинский		05.88
Н.контр.	Кривчун		05.88
Гл.спец.	Дусяцкий		05.88
Нач.гр.	Кривчун		05.88
Исполн.	Синькова		05.88

ТМП 902-09-46.88 КЖ.И.12

Сетка арматурная С-1-5

Стадия	Масса	Масшт.
РП	8.16	1:20

Лист | Листов 1

МЖКХ РСФСР Гипрокоммундортранс г. Москва

Альбом II

ТМП 902-09-46.88

Инв.№ подл. | Подп. и дата | Взам. инв.№

Формат: А4

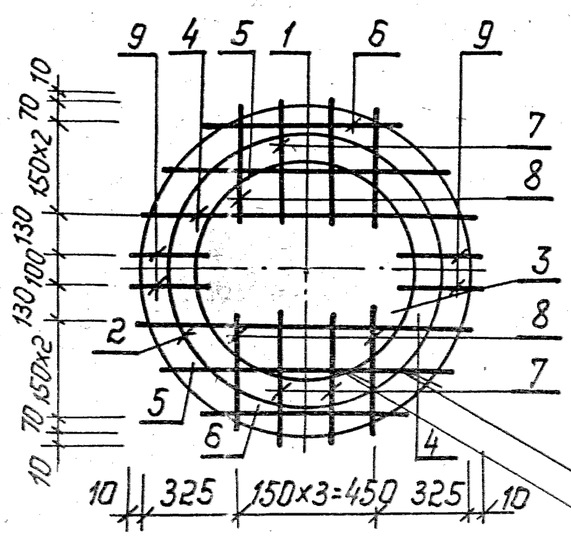

Ведомость деталей

Поз.	Эскиз
1	Ф1100 / 100
2	Ф890 / 100
3	Ф680 / 100
5	910 / 80
6	610 / 80

ГОСТ14098-85-К1-КТ
ГОСТ14098-85-К2-КТ

Форм.	Зона	Поз.	Обозначение	Наименование	Кол.	Примечание
				Документация		
А4			ТМП902-09-46.88 ТУ	Технические условия		
				Детали		
Б4		1	ТМП902-09-46.88 КЖ.И.13.1	А-I-Б-ГОСТ5781-82*ℓ=3560	1	0.79 кг
Б4		2	КЖ.И.13.2	А-I-Б-ГОСТ5781-82*ℓ=2900	1	0.64 кг
Б4		3	КЖ.И.13.3	А-I-Б-ГОСТ5781-82*ℓ=2240	1	0.50 кг
Б4		4	КЖ.И.13.4	А-I-Б-ГОСТ5781-82*ℓ=1060	2	0.24 кг
Б4		5	КЖ.И.13.5	А-I-Б-ГОСТ5781-82*ℓ=1070	2	0.24 кг
Б4		6	КЖ.И.13.6	А-I-Б-ГОСТ5781-82*ℓ=770	2	0.17 кг
Б4		7	КЖ.И.13.7	А-I-Б-ГОСТ5781-82*ℓ=360	4	0.08 кг
Б4		8	КЖ.И.13.8	А-I-Б-ГОСТ5781-82*ℓ=320	4	0.07 кг
Б4		9	КЖ.И.13.9	А-I-Б-ГОСТ5781-82*ℓ=250	4	0.06 кг

Нач.отд.	Ширинский		05.88
Н.контр.	Кривчун		05.88
Гл.спец.	Дусяцкий		05.88
Нач.гр.	Кривчун		05.88
Исполн.	Синькова		05.88

ТМП 902-09-46.88 КЖ.И.13

Сетка арматурная С-2-3

Стадия	Масса	Масшт.
РП	4.07	1:20

Лист | Листов 1

МЖКХ РСФСР Гипрокоммундортранс г. Москва

Альбом II

ТМП 902-09-46.88

Инв.№ подл. | Подп. и дата | Взам. инв.№

Копировал: Лзед-23831-02 29 Формат: А4

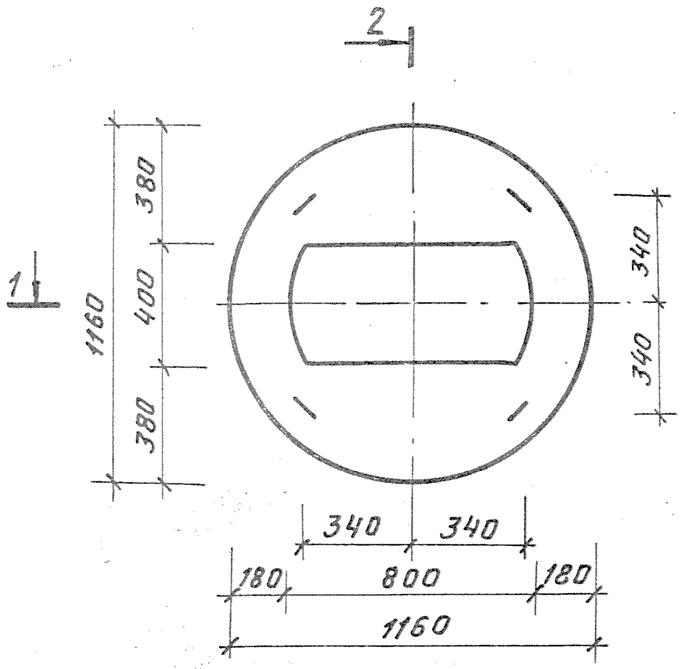

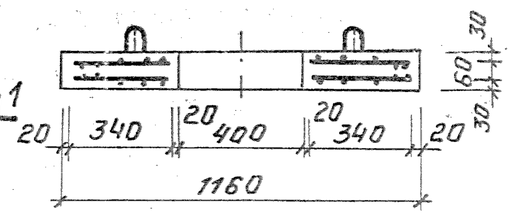

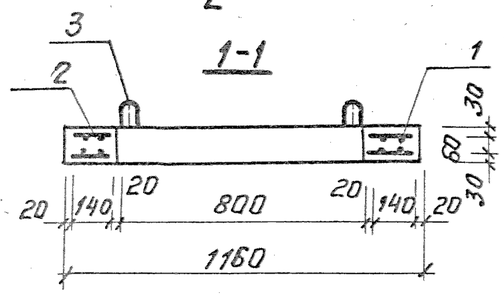

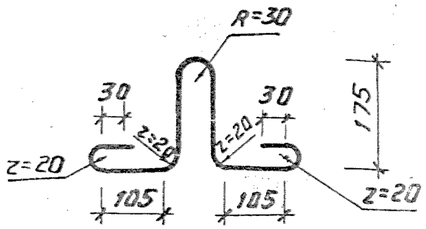

Формат	Зона	Поз	Обозначение	Наименование	Кол.	Примечание
				Документация		
А4			ТМП 902-09-46.88 ТУ	Технические условия		
				Сборочные единицы		
				Сетка арматурная		
А4		1	ТМП 902-09-46.88 КЖИ.15	С-1-6	1	
А4		2	ТМП 902-09-46.88 КЖИ.16	С-2-4	1	
				Детали		
Б4		3	ТМП 902-09-46.88 КЖИ.14.1	А-I-8-ГОСТ 5781-82*		
				ℓ=803	4	0.32кг
				Материалы		
		4		Бетон класса В15	0.09	м³

Ведомость расхода стали на элемент, кг

Марка элемента	Изделия арматурные							Изделия закладные			Общий расход
	Арматура класса						Всего	Арматура класса			
	А-III			А-I				А-I			
	ГОСТ 5781-82*			ГОСТ 5781-82*				ГОСТ 5781-82*			
	Ф10		Итого	Ф6		Итого		Ф8		Итого	
КЦП3-10	5.24		5.24	4.93		4.93	10.17	1.28		1.28	11.45

Нач. отд	Ширинский		05.88	ТМП 902-09-46.88	КЖИ.14
Н. контр.	Кривчун		05.88	Плита перекрытия КЦП-3-10	Стадия: РП; Масса: 225.0; Масштаб: 1:20
Гл. спец.	Дусяцкий		05.88		Лист; Листов 1
Нач. ф	Кривчун		05.88		МЖКХ РСФСР Гипрокоммундортранс г. Москва
Исполн.	Синькова		05.88		

Копировал: 23831-02 30 Формат А3

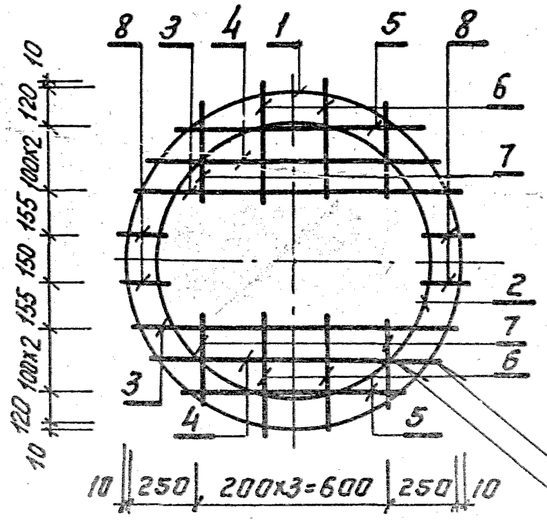

Ведомость деталей

Поз.	Эскиз
1	ф1100 ⌀ 100
2	ф900 ⌀ 250

ГОСТ 14098-85-К1-КТ

ГОСТ 14098-85-К2-КТ

Формат	Зона	Поз.	Обозначение	Наименование	Кол.	Примечание
				Документация		
А4			ТМП902-09-46.88 ТУ	Технические условия		
				Детали		
Б4		1	ТМП902-09-46.88 КЖ.И.15.1	А-I-6-ГОСТ5781-82*ℓ=3560	1	0.79кг
Б4		2	КЖ.И.15.2	А-III-10-ГОСТ5781-82*ℓ=3080	1	1.90кг
Б4		3	КЖ.И.15.3	А-III-10-ГОСТ5781-82*ℓ=1030	2	0.64кг
Б4		4	КЖ.И.15.4	А-III-10-ГОСТ5781-82*ℓ=920	2	0.57кг
Б4		5	КЖ.И.15.5	А-III-10-ГОСТ5781-82*ℓ=740	2	0.46кг
Б4		6	КЖ.И.15.6	А-I-6-ГОСТ5781-82*ℓ=350	4	0.08кг
Б4		7	КЖ.И.15.6	А-I-6-ГОСТ5781-82*ℓ=280	4	0.06кг
Б4		8	КЖ.И.15.8	А-I-6-ГОСТ5781-82*ℓ=140	4	0.03кг

ТМП 902-09-46.88 КЖ.И.15

Нач.отд.	Шуйский		05.88
Н.контр.	Кривцун		05.88
Гл.спец.	Дусяцкий		05.88
Нач.гр.	Кривцун		05.88
Исполн.	Синькова		05.88

Сетка арматурная С-1-Б

Стадия	Масса	Масштаб
РП	3.71	1:20
Лист	Листов 1	

МЖКХ РСФСР Сантехпроектинжиниринг

Альбом II

ТМП 902-09-46.88

Инв. № подл. | Подпись и дата | Взам. инв. №

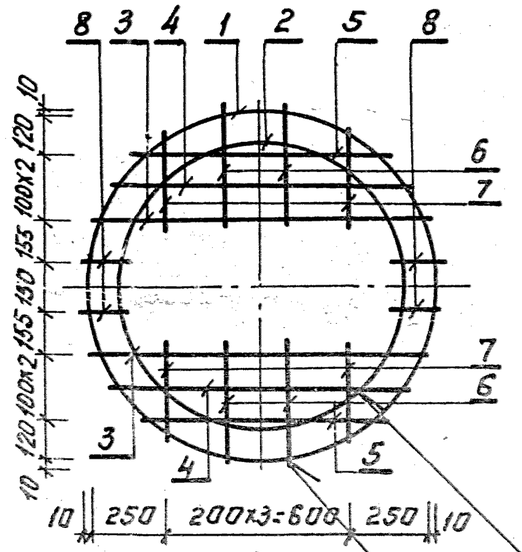

Ведомость деталей

Поз.	Эскиз
1	ф1100 ⌀ 100
2	ф900 ⌀ 100
4	920 80
5	740 80

ГОСТ 14098-85-К1-КТ

ГОСТ 14098-85-К2-КТ

Формат	Зона	Поз.	Обозначение	Наименование	Кол	Примечание
				Документация		
А4			ТМП 902-09-46.88 ТУ	Технические условия		
				Детали		
Б4		1	ТМП 902-09-46.88 КЖ.И.16.1	А-I-6-ГОСТ 5781-82*ℓ=3560	1	0.79кг
Б4		2	КЖ.И. 16.2	А-I-6-ГОСТ 5781-82*ℓ=2930	1	0.65кг
Б4		3	КЖ.И. 16.3	А-I-6-ГОСТ 5781-82*ℓ=1030	2	0.23кг
Б4		4	КЖ.И. 16.4	А-I-6-ГОСТ5781-82*ℓ=1080	2	0.24кг
Б4		5	КЖ.И. 16.5	А-I-6-ГОСТ5781-82*ℓ=900	2	0.20кг
Б4		6	КЖ.И. 16-6	А-I-6-ГОСТ5781-82*ℓ=350	4	0.08кг
Б4		7	КЖ.И.16.7	А-I-6 ГОСТ5781-82*ℓ=280	4	0.06кг
Б4		8	КЖ.И. 16.8	А-I-6-ГОСТ5781-82*ℓ=140	4	0.03кг

ТМП 902-09-46.88 КЖ.И.16

Нач.отд.	Ширинский		05.88
Н.контр.	Кривцун		05.88
Гл.спец.	Дусяцкий		05.88
Нач.гр.	Кривцун		05.88
Исполн.	Синькова		05.88

Сетка арматурная С-2-4

Стадия	Масса	Масштаб
РП	3.46	1:20
Лист	Листов 1	

МЖКХ РСФСР Сантехпроектинжиниринг г. Москва

Альбом II

ТМП 902-09-46.88

Инв. № подл. | Подпись и дата | Взам. инв. №

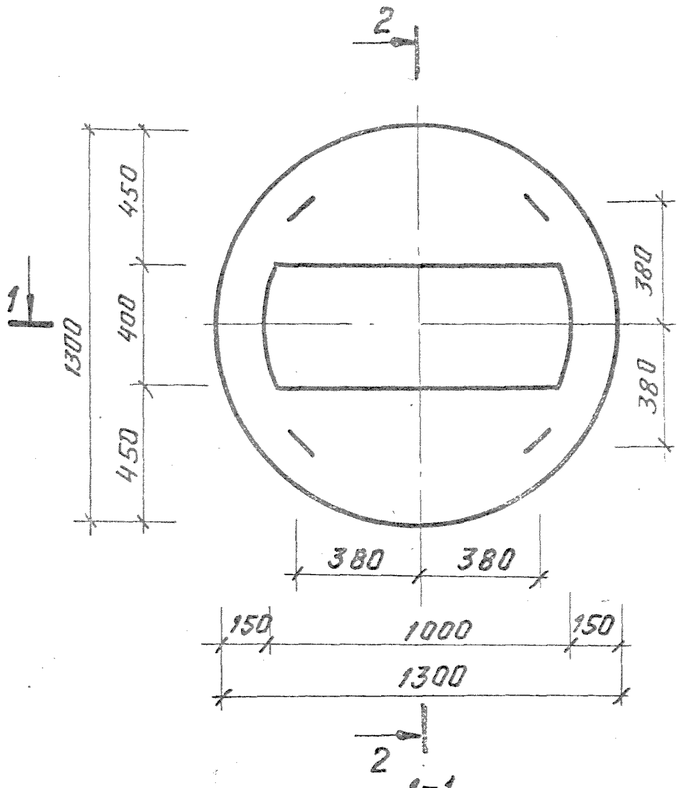

2-2, повернуто

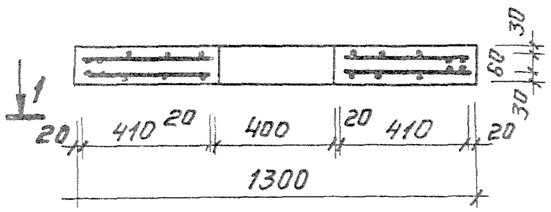

1-1

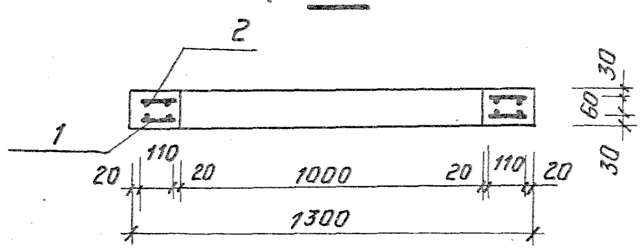

Поз.3
М1:10

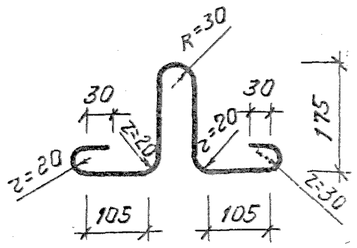

Формат	Зона	Поз.	Обозначение	Наименование	Кол	Примечание
				Документация		
А4			ТМП902-09-46.88 ТУ	Технические условия		
				Сборочные единицы		
				Сетка арматурная		
А4		1	ТМП902-09-46.88 КЖИ.18	С-1-7	1	
А4		2	ТМП902-09-46.88 КЖИ.19	С-2-5	1	
				Детали		
Б4		3	ТМП902-09.46.88 КЖИ.17.1	А-I-8-ГОСТ 5781-82*		
				ℓ=803	4	0.32кг
				Материалы		
		4		Бетон класса В15	0.11	$м^3$

Ведомость расхода стали на элемент, кг

Марка элемента	Изделия арматурные						Всего	Изделия закладные			Общий расход
	Арматура класса							Арматура класса			
	А-III			А-I				А-I			
	ГОСТ 5781-82*			ГОСТ 5781-82*				ГОСТ 5781-82*			
	ф10		Итого	ф6		Итого		ф8		Итого	
КЦП4-10	6.07		6.07	5.91		5.91	11.98	1.28		1.28	13.26

Нач.отд.	Ширинский		05.88	ТМП 902-09-46.88 КЖИ.17			
Н.контр.	Кривчун		05.88	Плита перекрытия КЦП 4-10	Стадия	Масса	Масштаб
Гл.спец.	Дусяцкий		05.88		РП	2750	1:20
Нач.гр.	Кривчун		05.88		Лист	Листов 1	
Исполн.	Синькова		05.88		МЖКХ РСФСР Гипрокоммундортранс г. Москва		

Альбом II

1 МП 902-09-46.88

Инв.№ подл. | Подпись и дата | Взам.инв.№

Копировал: И— 23831-02 32 Формат А3

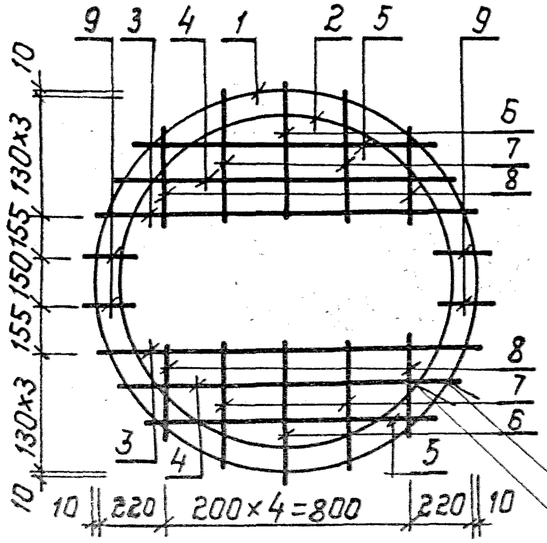

Ведомость деталей

Поз	Эскиз
1	Ф1240 ⌀ 100
2	Ф1100 ⌀ 250

ГОСТ 14098-85-К1-Кт

ГОСТ 14098-85-К2-Кт

Фарм.	Зона	Поз.	Обозначение	Наименование	Кол.	Примечание
				Документация		
А4			ТМП 902-09-46.88 ТУ	Технические условия		
				Детали		
Б4		1	ТМП 902-09-46.88 КЖ.И.18.1	А-I-6-ГОСТ5781-82* ℓ=4000	1	0.89 кг
Б4		2	КЖ.И.18.2	А-III-10-ГОСТ5781-82* ℓ=3710	1	2.29 кг
Б4		3	КЖ.И.18.3	А-III-10-ГОСТ5781-82* ℓ=1180	2	0.73 кг
Б4		4	КЖ.И.18.4	А-III-10-ГОСТ5781-82* ℓ=1050	2	0.65 кг
Б4		5	КЖ.И.18.5	А-III-10-ГОСТ5781-82* ℓ=820	2	0.51 кг
Б4		6	КЖ.И.18.6	А-I-6-ГОСТ5781-82* ℓ=430	2	0.10 кг
Б4		7	КЖ.И.18.7	А-I-6-ГОСТ5781-82* ℓ=400	4	0.09 кг
Б4		8	КЖ.И.18.8	А-I-6-ГОСТ5781-82* ℓ=300	4	0.07 кг
Б4		9	КЖ.И.18.9	А-I-6-ГОСТ5781-82* ℓ=110	4	0.02 кг

Нач.отд.	Ширинский		05.88
Н.контр.	Кривчун		05.88
Гл.спец.	Дусяцкий		05.88
Нач.гр.	Кривчун		05.88
Исполн.	Синькова		05.88

ТМП 902-09-46.88 КЖ.И.18

Сетка арматурная С-1-7

Стадия	Масса	Масшт.
РП	7.88	1:20

Лист | Листов 1

МЖКХ РСФСР Гипрокоммундортранс г. Москва

Альбом II

ТМП 902-09-46.88

Инв.№подл. | Подп. и дата | Взам.инв.№

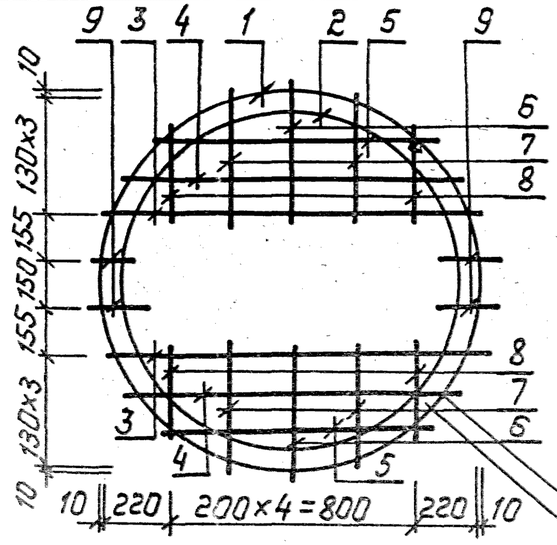

Ведомость деталей

Поз	Эскиз
1	Ф1240 ⌀ 100
2	Ф1100 ⌀ 100
4	1050 80
5	820 80

ГОСТ 14098-85-К1-Кт

ГОСТ 14098-85-К2-Кт

Фарм.	Зона	Поз.	Обозначение	Наименование	Кол.	Примечания
				Документация		
А4			ТМП 902-09-46.88 ТУ	Технические условия		
				Детали		
Б4			ТМП 902-09-46.88 КЖ.И.19.1	А-I-6-ГОСТ5781-82* ℓ=4000	1	0.89 кг
Б4			КЖ.И.19.2	А-I-6-ГОСТ5781-82* ℓ=3560	1	0.79 кг
Б4			КЖ.И.19.3	А-I-6-ГОСТ5781-82* ℓ=1180	2	0.26 кг
Б4			КЖ.И.19.4	А-I-6-ГОСТ5781-82* ℓ=1210	2	0.27 кг
Б4		5	КЖ.И.19.5	А-I-6-ГОСТ5781-82* ℓ=980	2	0.22 кг
Б4		6	КЖ.И.19.6	А-I-6-ГОСТ5781-82* ℓ=430	2	0.10 кг
Б4		7	КЖ.И.19.7	А-I-6-ГОСТ5781-82* ℓ=400	4	0.09 кг
Б4		8	КЖ.И.19.8	А-I-6-ГОСТ5781-82* ℓ=300	4	0.07 кг
Б4		9	КЖ.И.19.9	А-I-6-ГОСТ5781-82* ℓ=110	4	0.02 кг

Нач.отд.	Ширинский		05.88
Н.контр.	Кривчун		05.88
Гл.спец.	Дусяцкий		05.88
Нач.гр.	Кривчун		05.88
Исполн.	Синькова		05.88

ТМП 902-09-46.88 КЖ.И.19

Сетка арматурная С-2-5

Стадия	Масса	Масшт.
РП	4.10	1:20

Лист | Листов 1

МЖКХ РСФСР Гипрокоммундортранс г. Москва

1-1

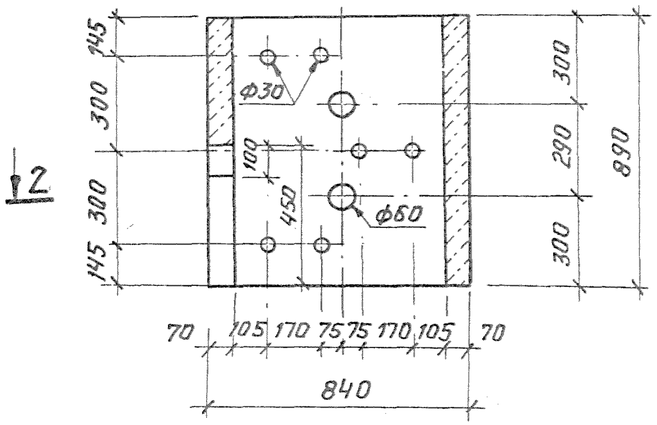

1-1

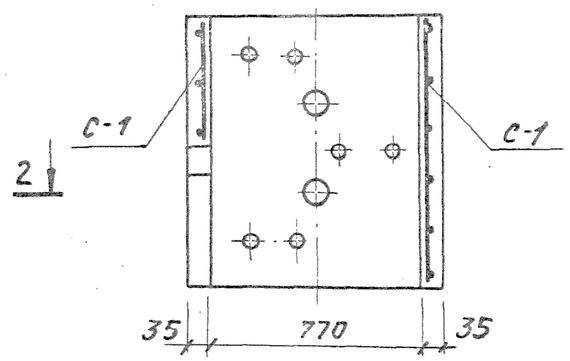

Формат	Зона	Поз.	Обозначение	Наименование	Кол	Примечание
				Документация		
А4			ТМП 902-09-46.88 ТУ	Технические условия		
				Сборочные единицы		
А4		1	ТМП 902-09-46.88 КЖИ.22	Сетка арматурная С-18	1	
				Детали		
Б4		2	ТМП 902-09-46.88 КЖИ.20.1	А-II-16-ГОСТ5781-82* ℓ=540	3	0.85кг
				Материалы		
		3		Бетон В15	0.14	$м^3$

2-2

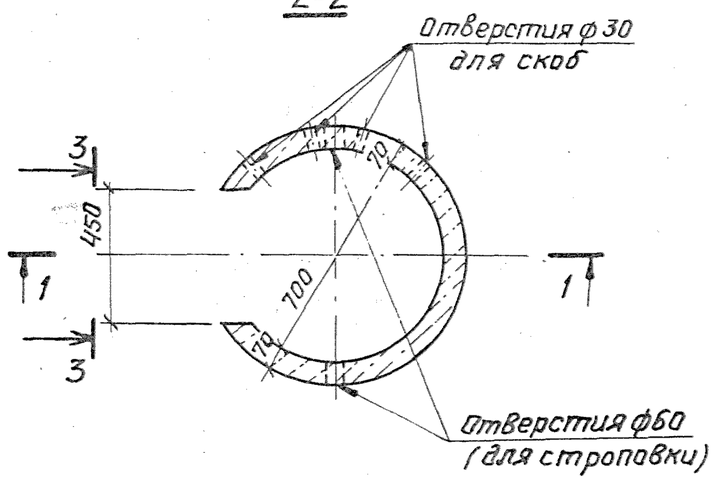

2-2

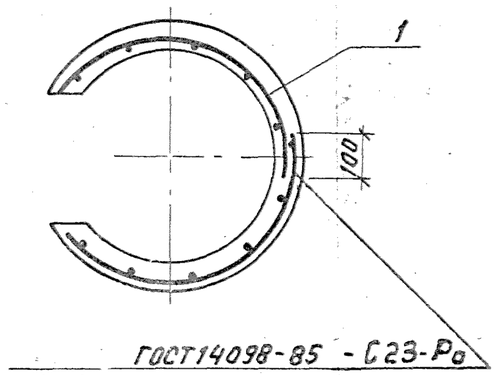

3-3
М1:50

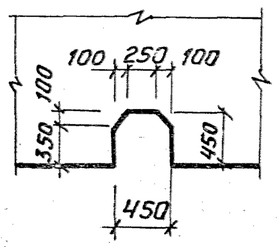

МН-1 (поз.2)
М1:10

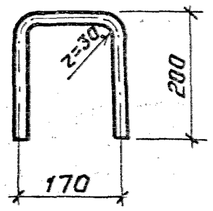

Ведомость расхода стали на элемент, кг

Марка элемента	Арматурные изделия						Закладные изделия			Всего
	Арматура класса						Арматура класса			
	А-I			В-I			А-II			
	ГОСТ 5781-82*			ГОСТ 6727-80			ГОСТ 5781-82*			
	ф10	—	Итого	ф5	—	Итого	ф16	—	Итого	
КЦ-7-9б	4.65	—	4.65	2.74	—	2.74	2.55	—	2.55	9.95

Нач.отд.	Ширинский		05.88
Н.контр.	Кривчун		05.88
Гл.спец.	Дусяцкий		05.88
Нач.гр.	Кривчун		05.88
Исполн.	Фролова		05.88

ТМП 902-09-46.88 КЖИ.20

Кольцо стеновое

КЦ-7-9б

Стадия	Масса	Масштаб
РП	350.0	1:20
Лист	Листов 1	

МЖКХ РСФСР
Гипрокоммундортранс
г. Москва

Инв. № подл. | Подпись и дата | Взам. инв. №

1-1

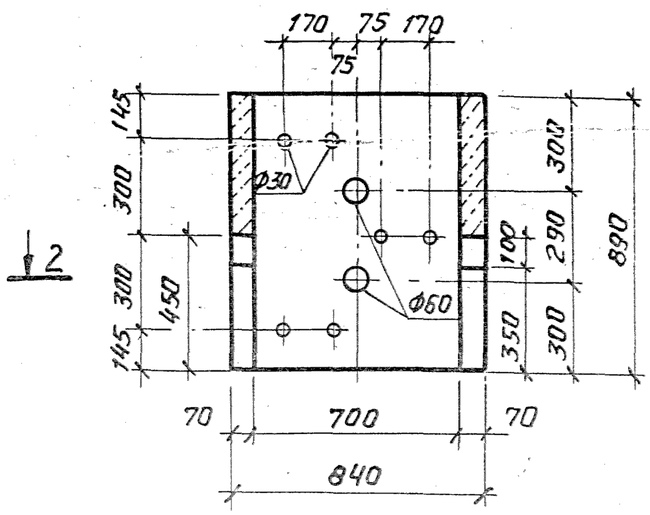

1-1

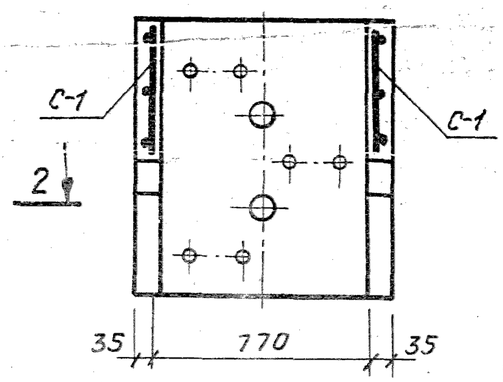

Формат	Зона	Поз.	Обозначение	Наименование	Кол	Примечание
				Документация		
А4			ТМП902-09-46.88 ТУ	Технические условия		
				Сборочные единицы		
А4		1	ТМП902-09-46.88 КЖИ.23	Сетка арматурная С-1-5	1	
				Детали		
Б4		2	902-09-46.88 КЖИ.21.1	А-II-16-ГОСТ 5781-82* е=540	3	0,85кг
				Материалы		
		3		Бетон В15	0,13	$м^3$

2-2

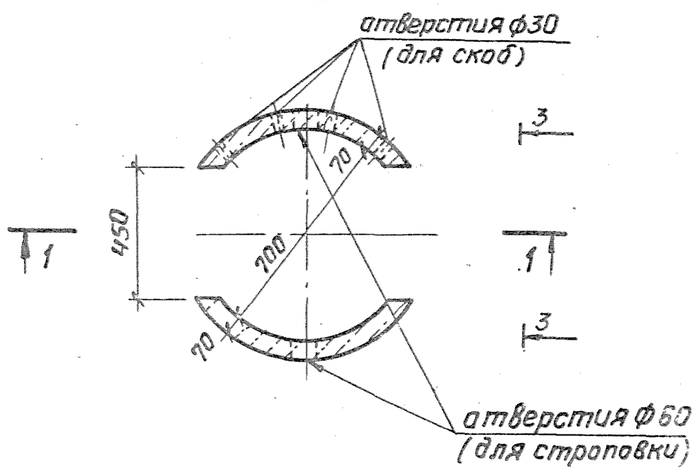

2-2

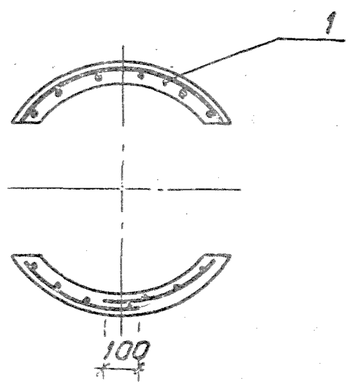

3-3

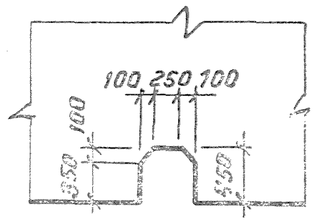

МН-1 (поз.2)
М 1:10

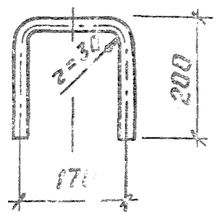

Ведомость расхода стали на элемент, кг

Марка элемента	Изделия арматурные						Закладные изделия			Всего
	Арматура класса						Арматура класса			
	А-I			В-I			А-II			
	ГОСТ 5781-82*			ГОСТ 6727-80			ГОСТ 5781-82*			
	ф10	—	Итого	ф5	—	Итого	ф16	—	Итого	
КЦ-7-9в	4.65	—	4.65	0.40	—	0.40	2.55	—	2.55	7.60

Нач отд	Ширинский		05.88
Н. контр	Кривчун		05.88
Гл спец	Дусяцкий		05.88
Нач гр.	Кривчун		05.88
Испытн	Фролова		05.88

ТМП 902-09-46.88 КЖИ.21

Кольцо стеновое
КЦ-7-9в

Стадия	Масса	Масштаб
РП	325.0	1:20
Лист	Листов 1	

МЖКХ РСФСР
Гипрокоммундортранс
г. Москва

С-1-8

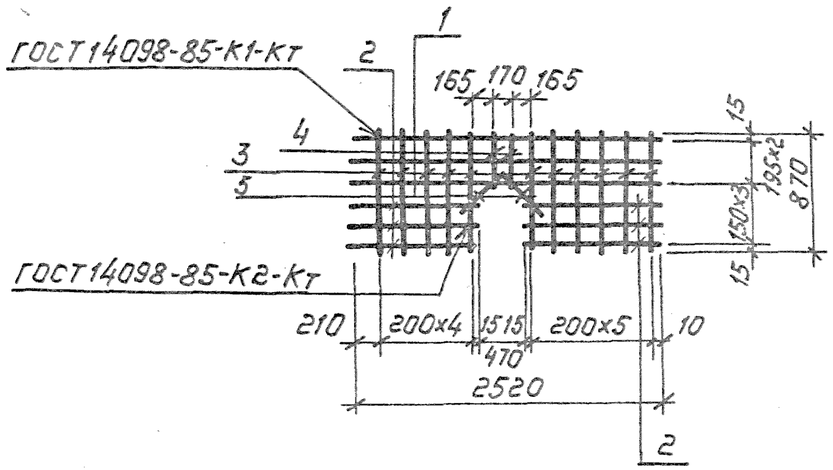

Форм.	Зона	Поз.	Обозначение	Наименование	Кол.	Примечание
				Документация		
А4			ТМП 902-09-46.88 ТУ	Технические условия		
				Детали		
Б4		1	ТМП 902-09-46.88 КЖ.И.22.1	А-I-10-ГОСТ5781-82*ℓ=2520	3	1.55кг
Б4		2	КЖ.И.22.2	В-I-5-ГОСТ6727-80*ℓ=1025	6	0.16кг
Б4		3	КЖ.И.22.3	В-I-5-ГОСТ6727-80*ℓ=870	11	0.13кг
Б4		4	КЖ.И.22.4	В-I-5-ГОСТ6727-80*ℓ=420	2	0.06кг
Б4		5	КЖ.И.22.5	В-I-5-ГОСТ6727-80*ℓ=250	2	0.04кг

Нач.отд	Ширинский		05.88
Н.контр	Кривчун		05.88
Гл.спец.	Дусяцкий		05.88
Нач.гр.	Кривчун		05.88
Исполн.	Фролова		05.88

ТМП 902-09-46.88 КЖ.И.22

Сетка арматурная С-1-8

Стадия	Масса	Масшт.
РП	7.24	1:50
Лист	Листов 1	

МЖКХ РСФСР Гипрокоммундортранс г. Москва

формат: А4

ТМП 902-09-46.88 Альбом II

Взам.инв.№ | Подп.и дата | Инв.№ подл.

С-1-9

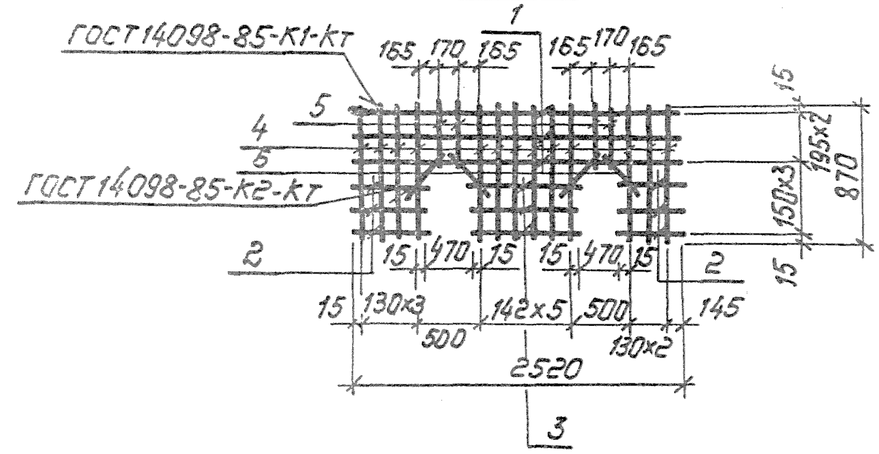

Форм.	Зона	Поз.	Обозначение	Наименование	Кол.	Примечание
				Документация		
А4			ТМП 902-09-46.88 ТУ	Технические условия		
				Детали		
Б4		1	ТМП 902-09-46.88 КЖ.И.23.1	А-I-10-ГОСТ5781-82*ℓ=2520	3	1.55кг
Б4		2	КЖ.И.23.2	В-I-5-ГОСТ6727-80*ℓ=420	6	0.06кг
Б4		3	КЖ.И.23.3	В-I-5-ГОСТ6727-80*ℓ=740	3	0.11кг
Б4		4	КЖ.И.23.4	В-I-5-ГОСТ6727-80*ℓ=870	13	0.13кг
Б4		5	КЖ.И.23.5	В-I-5-ГОСТ6727-80*ℓ=420	4	0.06кг
Б4		6	КЖ.И.23.6	В-I-5-ГОСТ6727-80*ℓ=250	4	0.04кг

Нач.отд	Ширинский		05.88
Н.контр	Кривчун		05.88
Гл.спец.	Дусяцкий		05.88
Нач.гр.	Кривчун		05.88
Исполн.	Фролова		05.88

ТМП 902-09-46.88 КЖ.И.23

Сетка арматурная С-1-9

Стадия	Масса	Масшт.
РП	7.43	1:50
Лист	Листов 1	

МЖКХ РСФСР Гипрокоммундортранс г. Москва

ТМП 902-09-46.88 Альбом II

Взам.инв.№ | Подп.и дата | Инв.№ подл.

1-1

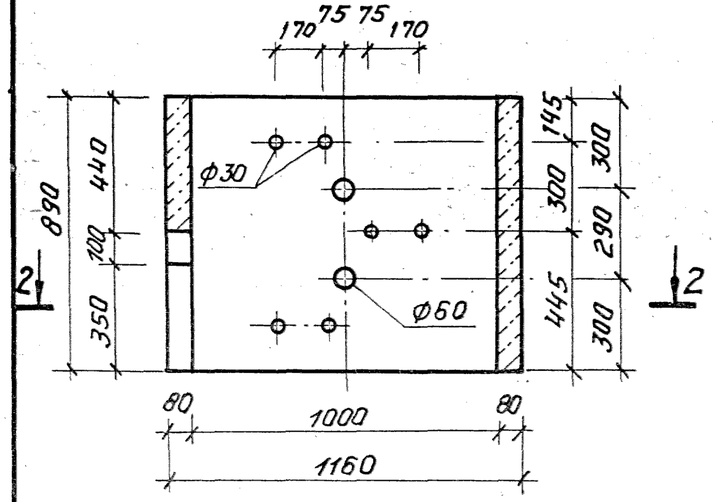

1-1 (армирование)

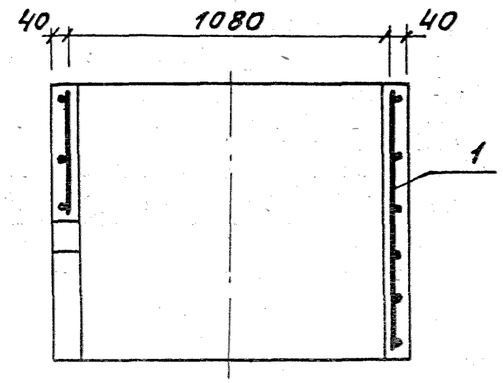

2-2

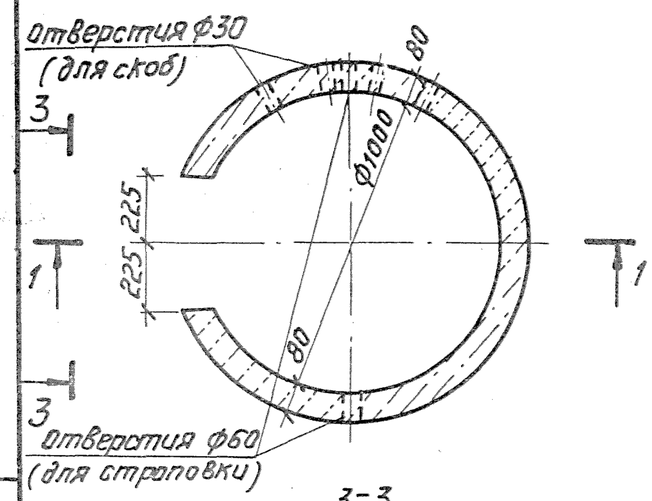

2-2 (армирование)

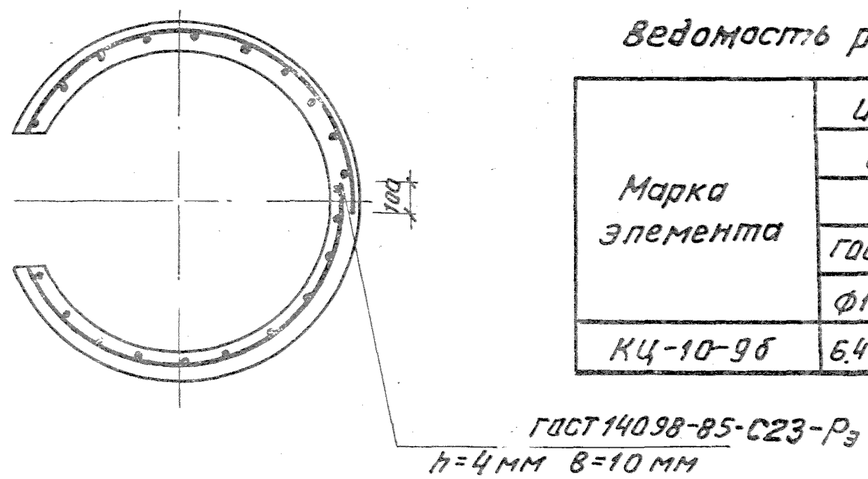

3-3

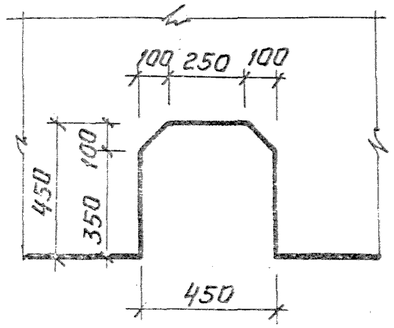

МН-1 (поз.2)

м 1:10

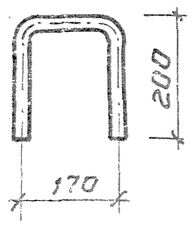

формат	Зона	поз.	Обозначение	Наименование	Кол.	Примечание
				Документация		
А4			ТМП 902-09-46.88 ТУ	Технические условия		
				Сборочные единицы		
				Сетка арматурная		
А4		1	ТМП 902-09-46.88 КЖ.И.26	С-1-10	1	
				Детали		
Б4		2	ТМП 902-09-46.88 КЖ.И.24.1	А-II-16-ГОСТ 5781-82*		
				ℓ=540	3	0.85кг
				Материалы		
Б4		3		Бетон класса В15	0.22	$м^3$

Ведомость расхода стали на элемент, кг

Марка элемента	Изделия арматурные						Всего	Изделия закладные			Общий расход
	арматура класса							арматура класса			
	А-I			В-I				А-II			
	ГОСТ 5781-82*			ГОСТ 6727-80*				ГОСТ 5781-82*			
	Ф10		Итого	Ф5		Итого		Ф16		Итого	
КЦ-10-9б	6.48		6.48	4.52		4.52	11.00	2.56		2.56	13.56

Нач.отд	Ширинский		05.88
Н.контр.	Кривчун		05.88
Гл.спец.	Дусяцкий		05.88
Нач.гр.	Кривчун		05.88
Исполн	Синбкова		05.88

ТМП 902-09-46.88 КЖИ.24

Кольцо стеновое КЦ-10-9б

Стадия	Масса	Масштаб
РП	550.0	1:20
Лист	Листов 1	

МЖКХ РСФСР
Гипрокоммундортранс
г. Москва

Копировал: Л. Короткова

формат А3.

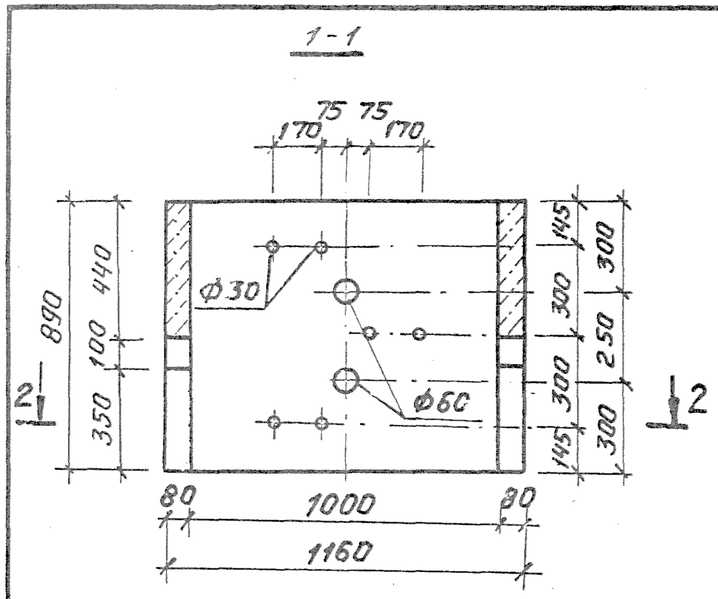

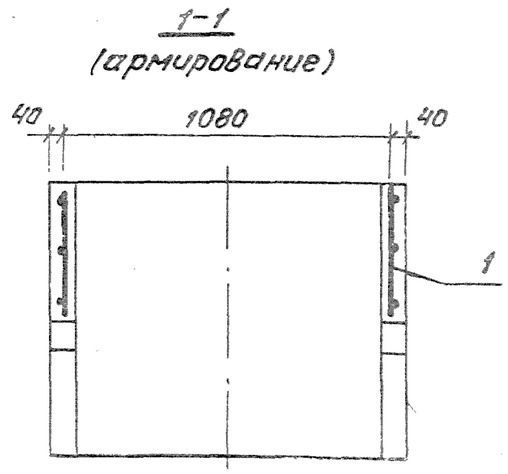

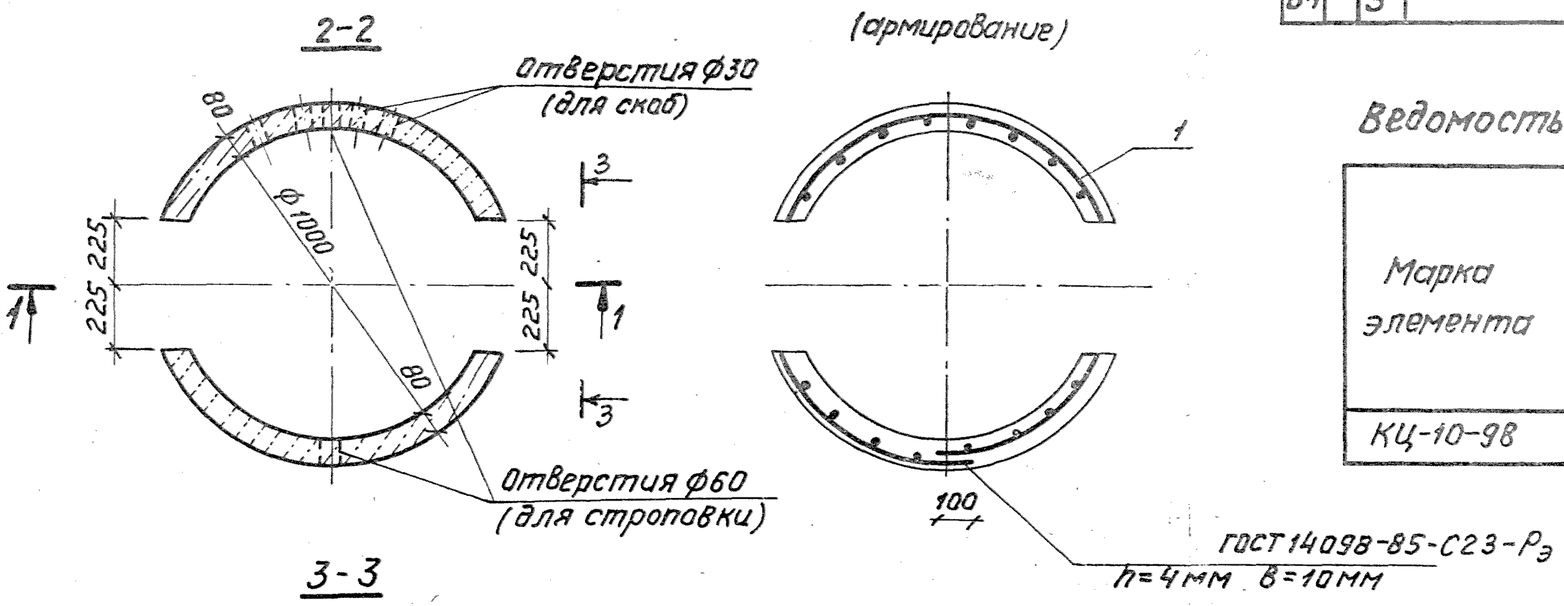

Формат	Зона	Поз.	Обозначение	Наименование	Кол.	Примечание
				Документация		
А4			ТМП 902-09-46.88 ТУ	Технические условия		
				Сборочные единицы		
				Сетка арматурная		
А4		1	ТМП 902-09-46.88 КЖ.Н.27	С-1-11	1	
				Детали		
Б4		2	ТМП 902-09-46.88 КЖ.И-25.1	А-II-16-ГОСТ 5781-82*		
				ℓ=540	3	0.85 кг
				Материалы		
Б4		3		Бетон класса В15	0,20	$м^3$

Ведомость расхода стали на элемент, кг

Марка элемента	Изделия арматурные						Всего	Изделия закладные			Общий расход
	арматура класса							арматура класса			
	А-I			В-I				А-II			
	ГОСТ 5781-82*			ГОСТ 6727-80*				ГОСТ 5781-82*			
	ф10		Итого	ф5		Итого		ф16		Итого	
КЦ-10-98	6.48		6.48	4.26		4.26	10.74	2.56		2,56	13.30

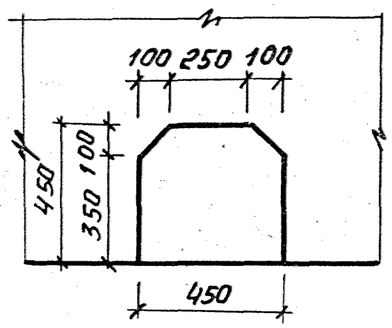

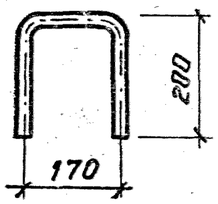

Нач. отд.	Ширинский		05.88	
Н. контр.	Кривчун		05.88	
Гл. спец.	Дусяцкий		05.88	
Нач. гр.	Кривчун		05.88	
Исполн.	Синькова		05.88	

ТМП 902-09-46.88 КЖ.Н.25

Кольцо стеновое КЦ-10-98

Стадия	Масса	Масштаб
РП	500.0	1:20
Лист	Листов 1	

МЖКХ РСФСР Гипрокоммундортранс г. Москва

Альбом II

902-09-46.88 ТУ

1.M11

Инв. № подл. | Подпись и дата | Взам. инв. №

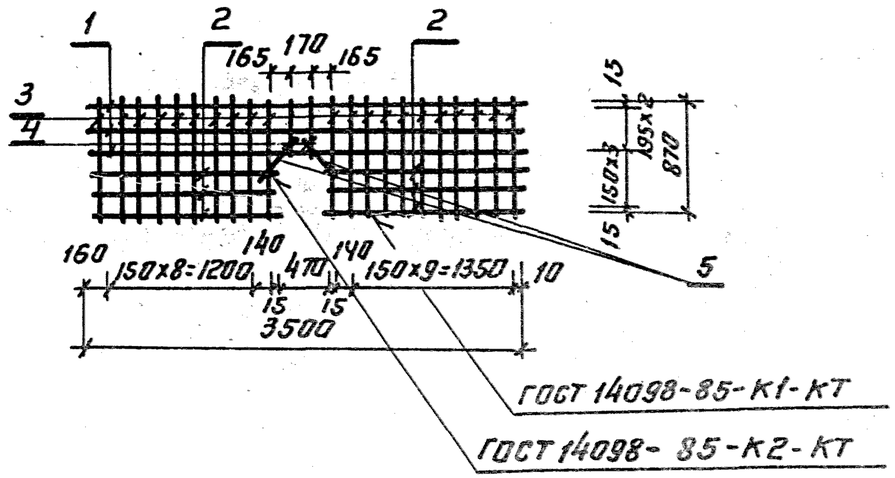

Формат	Зона	Поз	Обозначение	Наименование	Кол.	Примечание
				Документация		
А4			ТМП 902-09-46.88 ТУ	Технические условия		
				Детали		
Б4		1	ТМП 902-09-46.88 КЖ.И. 26.1	А-I-10-ГОСТ 5781-82* ℓ=3500	3	2.16 кг
Б4		2	КЖ.И 26.2	В-I-5-ГОСТ 6727-80* ℓ=1515	6	0.23 кг
Б4		3	КЖ.И. 26.3	В-I-5-ГОСТ 6727-80* ℓ=870	21	0.14 кг
Б4		4	КЖ.И. 26.4	В-I-5-ГОСТ 6727-80* ℓ=420	2	0.06 кг
Б4		5	КЖ.И. 26.5	В-I-5-ГОСТ 6727-80* ℓ=250	2	0.04 кг

ТМП 902-09-46.88 КЖ.И. 26

Нач.отд	Ширинский		05.88
Н.контр	Кривчун		05.88
Гл.спец	Дусяцкий		05.88
Нач.гр	Кривчун		05.88
Испол.	Синькова		05.88

Сетка арматурная С-1-10

Стадия	Масса	Масшт.
Р	11.01	1:50
Лист	Листов 1	

МЖКХ РСФСР Гипрокоммунэнергострой г. Москва

Альбом II

ТПМ 902-09-46.88

Инв.№подл. | Подп. и дата | Взам.инв.№

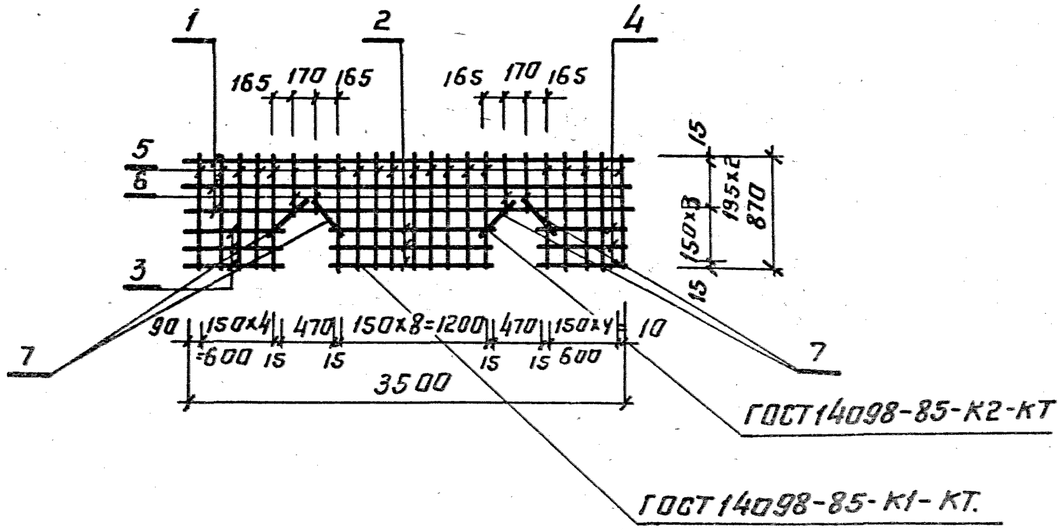

Формат	Зона	Поз	Обозначение	Наименование	Кол.	Примечание
				Документация		
А4			ТМП 902-09-46.88 ТУ	Технические условия		
				Детали		
Б4		1	ТМП 902-09-46.88 КЖ.И. 27.1	А-I-10-ГОСТ 5781-82* ℓ=3500	3	2.15 кг
Б4		2	КЖ.И. 27.2	В-I-5-ГОСТ 6727-80* ℓ=1230	3	0.19 кг
Б4		3	КЖ.И. 27.3	В-I-5-ГОСТ 6727-80* ℓ=705	3	0.11 кг
Б4		4	КЖ.И. 27.4	В-I-5-ГОСТ 6727-80* ℓ=625	3	0.10 кг
Б4		5	КЖ.И. 27.5	В-I-5-ГОСТ 6727-80* ℓ=870	19	0.14 кг
Б4		6	КЖ.И. 27.6	В-I-5-ГОСТ 6727-80* ℓ=420	4	0.06 кг
Б4		7	КЖ.И. 27.7	В-I-5-ГОСТ 6727-80* ℓ=250	4	0.04 кг

ТМП 902-09-46.88 КЖ.И. 27

Нач.отд	Ширинский		05.88
Н.контр	Кривчун		05.88
Гл.спец	Дусяцкий		05.88
Нач.гр	Кривчун		05.88
Испол.	Синькова		05.88

Сетка арматурная С-1-11

Стадия	Масса	Масшт.
РП	10.74	1:50
Лист	Листов 1	

МЖКХ РСФСР Гипрокоммунэнергострой г. Москва

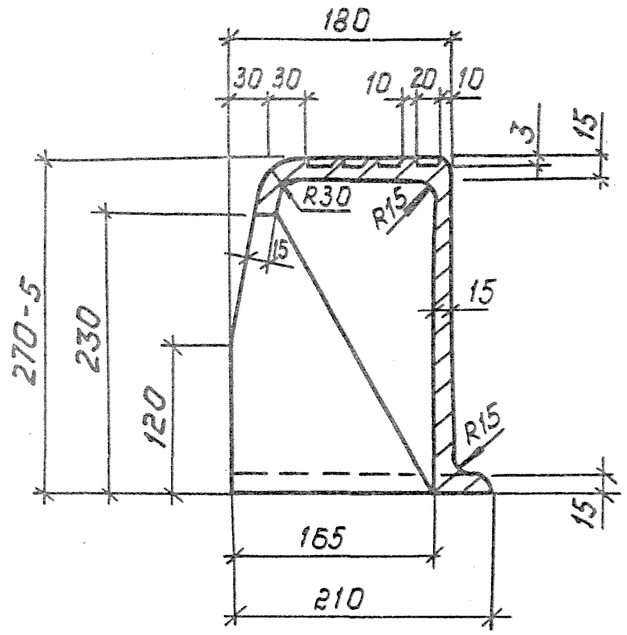

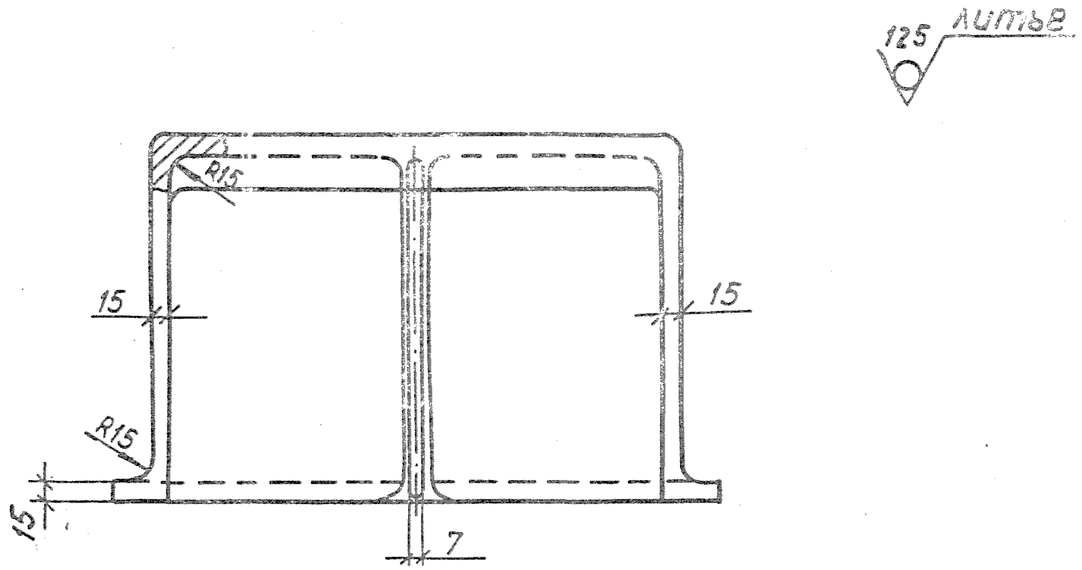

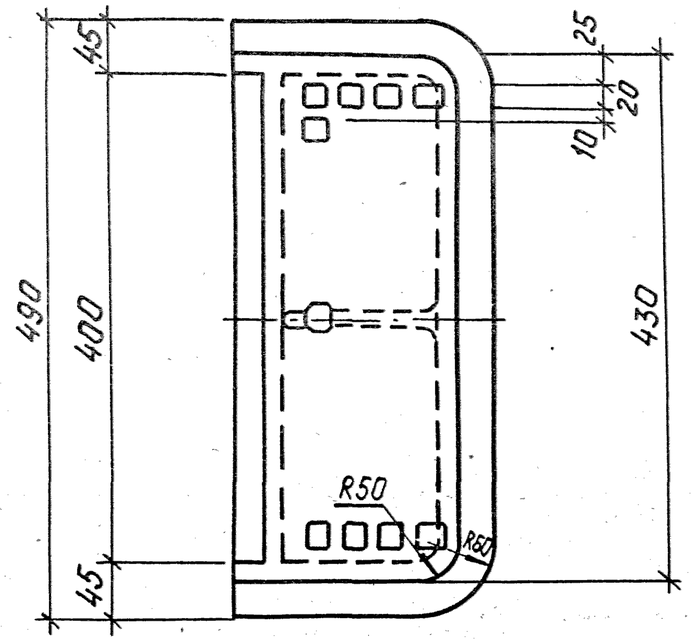

1. Не указанные литейные уклоны – 2°...3°; радиусы – 5 мм
2. Не указанные предельные отклонения размеров и массы отливки – по III классу точности по ГОСТ 1855-55

				ТМП 902-09-46.88		
Нач. отд	Ширинский		05.88	Дождеприемник бортовой БО	Стадия	Масса	Масшт.
Н. контр	Кривчун		05.88		РП	35	1:5
Гл. спец.	Дусяцкий		05.88		Лист	Листов 1
Нач. гр.	Кривчун		05.88	С 415 ГОСТ 1412-85	МЖСКХ РСФСР Гипрокоммундортранс г. Москва	
Исполн.	Фролова		05.88			

Копировал: 23831-02 40 Формат: А3

Форма таблицы привязки дождеприемных колодцев

Таблица

№№ п/п	№№ схем по типовому проекту	Марка колодцев	Диаметр колодца Дк	Высота колодца Н	Отметки: верха решетки	Отметки: лотка колодца	Тип решетки	Строительные конструкции. Сборные железобетонные элементы: КЦП1-7	КЦП2-7	КЦП2-10	КЦ-10-6	КЦ-10-9	КЦ-10-9Б	КЦД-10а			Кирпичная кладка	Монолит. бетон лотка В-15	Примечания
1	2	3	4	5	6	7	8	9	10	11	12	13	14	15	16	17	18	19	20
1		ДК-34	1000	2640	135,50	132,86	ДМ	—	—	1	1	1	1	1				0,07	

Данные принимаются по проекту

Заполняется в зависимости от габаритов колодца, указанного в таблицах 1÷7.

Форма выборки сборных железобетонных изделий колодцев

Таблица

ГОСТ серия марка изделия		ГОСТ 8020-80: КЦП2-10	КЦ-10-6	КЦ-10-9	КЦ-10-9Б	КЦД-10а					Всего м3
Количество шт		1	1	1	1	1					
Объем сборного железобетона	1 шт	0,11	0,16	0,24	0,22	0,11					0,84
	Всех	0,11	0,16	0,24	0,22	0,11					

Количество граф принимается соответственно количеству различных марок изделий

1. Количество граф сборных железобетонных элементов для колодца /гр. 9 и далее/ принимается в каждом конкретном случае в зависимости от действительного количества различных изделий. Марки изделий в верхней части таблицы указываются при составлении и заполнении таблицы.
2. При большом количестве различных сборных железобетонных изделий таблицу сборных железобетонных элементов следует составлять отдельно. В этих случаях таблица привязки колодцев ограничивается графой 8.
3. На формах таблиц даны примеры заполнения.

Нач. отд.	Ширинский		05.88	ТМП 902-09-46.88
Н. контр.	Кривчун		05.88	
Гл. спец.	Дусяцкий		05.88	Дождеприемные колодцы
Нач. гр.	Кривчун		05.88	Таблица привязки колодцев
Исполн.	Фролова		05.88	

Стадия	Лист	Листов
РП		1

МЖКХ РСФСР Гипрокоммундортранс г. Москва

Альбом II

902-09-46.88

ТМП

Взам. инв. № | Подпись и дата | Инв. № подл.

Копировал: Р/- 23831-02 41 Формат А3

Материалы, применяемые для приготовления бетона, должны соответствовать действующим стандартам и требованиям проекта.

Железобетонные изделия приняты из бетона класса В15 по прочности.

Марки бетона по морозостойкости и водонепроницаемости:

Марка бетона по морозостойкости при расчетной зимней температуре наружного воздуха [1]				Марка бетона по водонепроницаемости при градиентах напора [2]		
-5°С и выше	от -5°С до -20°С	от -20°С до -40°С	ниже -40°С	до 30	30-50	более 50
F50	F50	F75	F100	W4	W6	W8

1- расчетная зимняя температура наружного воздуха принимается как средняя температура воздуха наиболее холодной пятидневки.
2- градиент напора - отношение величины гидростатического напора к толщине конструкции.

Арматура принята классов А-I; А-III; В-I; Вр-I.

Для монтажных петель применяется сталь класса А-I марок ВСт3пс2 или ВСт3сп2.

Арматурные сетки изготавливаются с помощью точечной электросварки в соответствии с ГОСТ 14098-85.
Сварка стержней в сетках производится во всех точках пересечения.

Альбом II

ТМП 902-09-46.88

Инв. № подл. | Подпись и дата | Взам. инв. №

Нач. отд.	Ширинский		05.88	ТМП 902-09-46.88 ТУ
Н. контр.	Кривчун		05.88	Технические условия
Гл. спец.	Дусяцкий		05.88	Стадия: РП; Лист: ; Листов: 1
Нач. гр.	Кривчун		05.88	МЖКХ РСФСР
Исполн.	Фролова		05.88	Гипрокоммундортранс г. Москва

Копировал. 23831-02 (42) Формат: А4