ТИПОВЫЕ СТРОИТЕЛЬНЫЕ КОНСТРУКЦИИ, ИЗДЕЛИЯ И УЗЛЫ

СЕРИЯ 1.100.1-7

ИНДУСТРИАЛЬНЫЕ ИЗДЕЛИЯ КРУПНОПАНЕЛЬНЫХ 5-9 ЭТАЖНЫХ ЗДАНИЙ С ВЫСОТОЙ ЭТАЖА 2,8м И СО СТРОИТЕЛЬНЫМ МОДУЛЕМ 15М НА ОСНОВЕ ЖИЛЫХ ДОМОВ СЕРИИ 97

ВЫПУСК 6-1

ИЗДЕЛИЯ ДОБОРНЫЕ БЕТОННЫЕ И ЖЕЛЕЗОБЕТОННЫЕ

РАБОЧИЕ ЧЕРТЕЖИ

ТИПОВЫЕ СТРОИТЕЛЬНЫЕ КОНСТРУКЦИИ, ИЗДЕЛИЯ И УЗЛЫ

СЕРИЯ 1.100.1-7

ИНДУСТРИАЛЬНЫЕ ИЗДЕЛИЯ КРУПНОПАНЕЛЬНЫХ 5-9 ЭТАЖНЫХ ЗДАНИЙ С ВЫСОТОЙ ЭТАЖА 2,8м И СО СТРОИТЕЛЬНЫМ МОДУЛЕМ 15М НА ОСНОВЕ ЖИЛЫХ ДОМОВ СЕРИИ 97

ВЫПУСК 6-1

ИЗДЕЛИЯ ДОБОРНЫЕ БЕТОННЫЕ И ЖЕЛЕЗОБЕТОННЫЕ

РАБОЧИЕ ЧЕРТЕЖИ

РАЗРАБОТАНЫ

СибЗНИИЭП

ГЛАВНЫЙ ИНЖЕНЕР С.Ф.ТРАУТВЕЙН

НАЧАЛЬНИК АПМ-1 М.К ПЕЧЕРИН

ГЛАВНЫЙ ИНЖЕНЕР ПРОЕКТА И.Б РАДАШКЕВИЧ

УТВЕРЖДЕНЫ И ВВЕДЕНЫ В ДЕЙСТВИЕ
С 30 АПРЕЛЯ 1990 Г.
ГОСКОМАРХИТЕКТУРЫ
ПРИКАЗ ОТ 23.03.90 N°46

Обозначение	Наименование	Стр.
1.100.1-7.6-1 00.00.00	Содержание	3,4
00.00.00 ТО	Техническое описание	5...11
00.00.00 НИ	Номенклатура изделий	12...21
01.00.00	Электропанель ВЭ 45.28.18	22
01.00.00 СБ	Электропанель ВЭ 45.28.18 Сборочный чертеж	23,24
01.01.00	Каркас пространственный КП 45.28	25
01.01.00 СБ	Каркас пространственный КП 45.28 Сборочный чертеж	26
02.00.00	Электропанель ВЭ 45.28.18-2	27
02.00.00 СБ	Электропанель ВЭ 45.28.18-2 Сборочный чертеж	28,29
02.01.00	Каркас пространственный КП 45.28-2	30
02.01.00 СБ	Каркас пространственный КП 45.28-2 Сборочный чертеж	31
03.00.00	Электропанель ВЭ 45.28.18-4	32
03.00.00 СБ	Электропанель ВЭ 45.28.18-4 Сборочный чертеж	33...34
03.01.00	Каркас пространственный КП 45.28-4	35
03.01.00 СБ	Каркас пространственный КП 45.28-4 Сборочный чертеж	36
04.00.00	Электропанель ВЭ 30.28.18-2	37,38
04.01.00	Каркас пространственный КП 30.28-2	39
05.00.00	Электропанель ВЭ 30.26.18	40,41
05.01.00	Каркас пространственный КП 30.26	42
06.00.00	Электропанель ВЭ 30.26.18-1	43,44
06.01.00	Каркас пространственный КП 30.26-1	45

Обозначение	Наименование	Стр.
1.100.1-7.6-1 00.00.00 Д1	Электропанель Узлы опалубки	46÷48
07.00.00	Площадки лестничные 2ЛП 30.16-4-Ш 2ЛП 30.16-4-АШ	49
07.00.00 СБ	Площадки лестничные 2ЛП 30.16-4-Ш, 2ЛП 30.16-4-АШ. Сборочный чертеж	50,51
08.00.00	Площадка лестничная 2ЛП 30.19-4-Ш	52
08.00.00 СБ	Площадка лестничная 2ЛП 30.19-4-Ш Сборочный чертеж	53,54
09.00.00	Площадка лестничная 2ЛП 30.19-4-2Ш	55
09.00.00 СБ	Площадка лестничная 2ЛП 30.19-4-2Ш Сборочный чертеж	56,57
10.00.00	Площадка лестничная 2ЛП 30.25-4-Ш	58,59
11.00.00	Площадка лестничная 2ЛП 45.21-4-Ш	60
11.00.00 СБ	Площадка лестничная 2ЛП 45.21-4-Ш Сборочный чертеж	61,62
12.00.00	Площадка лестничная 2ЛП 45.19-4-Ш	63
12.00.00 СБ	Площадка лестничная 2ЛП 45.19-4-Ш Сборочный чертеж	64,65
13.00.00	Площадки лестничные 2ЛП 45.25-4-Ш 2ЛП 45.25-4-АШ	66
13.00.00 СБ	Площадки лестничные 2ЛП 45.25-4 Ш, 2ЛП 45.25-4-АШ. Сборочный чертеж	67...69
00.00.00 Д2	Узлы 1...3	70
14.00.00	Плита лестничной клетки ПТ 17.14.10-2	71
15.00.00	Плита лестничной клетки ПТ 17.17.10	72

Норм. конт.	Радашкевич		
Нач. АПМ	Печерин		12.89
Гл. констр.	Радашкевич		
Рук. гр.	Стабредова		
Провер.	Булгакова		
Разраб.	Степанова		

1.100.1-7.6-1 00.00.00

Содержание

Стадия	Лист	Листов
Р	1	2

СибЗНИИЭП г. Новосибирск

Копировал: Тимофеева

Формат: А3

Инв. № подл. | Подпись и дата | Взам. инв. №

Обозначение	Наименование	Стр.
1.100.1-7.6-1 16.00.00	Плита вкладыш ПМ 28.3.8	73
17.00.00	Марш лестничный 2ЛМ 19.12.9-4	74
18.00.00	Марш лестничный 2ЛМ 29.12.14-4	75
00.00.00 ДЗ	Марши лестничные. Узлы сопряжения с лестничными площадками. Узлы 1, 2	76
19.00.00	Площадка лестничная 1ЛП 28.30-4-к	77,78
20.00.00	Площадка лестничная 1ЛП 28.30-4-мк	79,80
21.00.00	Площадка лестничная 1ЛП 28.12-4-МК	81,82
22.00.00	Площадка лестничная 1ЛП 30.15-4-к	83,84
23.00.00	Площадка лестничная 1ЛП 30.21-4-к	85,86
24.00.00	Площадка лестничная 1ЛП 30.21-4-МК	87,88
25.00.00	Площадка лестничная 1ЛП 30.27-4-к	89,90
26.00.00	Площадка лестничная 1ЛП 30.27-4-ОК	91,92
27.00.00	Площадка лестничная 1ЛП 30.33-4-к	93,94
28.00.00	Площадка лестничная 1ЛП 15.12	95
29.00.00	Плита лестничной клетки ПТ 17.14.10	96
00.00.00 ДУ	Узлы	97÷99
30.00.00	Марш лестничный ЛМ 29.13.14-4	100
31.00.00	Марш лестничный ЛМ 19.3.9-4	101
00.00.00 ДЗ	Марши лестничные. Узлы сопряжения с лестничными площадками. Узлы 1,2	102
32.00.00	Стенка мусоросборной камеры ОС 22.22.70	103
33.00.00	Стенка лестничной клетки ОС 7.25.10	104
34.00.00	Стенка лестничной клетки ОС 22.25-8	105,106
35.00.00	Стенка мусоросборной камеры ОС 16.22.10	107
1.100.1-7.6-1 36.00.00	Стенка мусоросборной камеры ОС 11.21.8	108
37.00.00	Стенка мусоросборной камеры ОС 14.21.8	109
38.00.00	Плита входа ПВ 30.26.14 (вариант 1)	110
39.00.00	Плита входа ПВ 30.26.14-2 (вариант 2)	111
40.00.00	Плита входа ПВ 55.26.14 (вариант 1)	112
41.00.00	Плита входа ПВ 55.26.14-2 (вариант 2)	113
42.00.00	Плита входа ПВ 16.15.14	114
43.00.00	Ступень входа СВ 15.5.14	115
44.00.00	Балка крыльца БК 42.8.25	116
45.00.00	Балка крыльца БК 41.8.25	117
46.00.00	Оголовок свайный ОС 21.6.50	118
47.00.00	Оголовок свайный ОС 6.6.50	119
48.00.00	Вкладыши бетонные БВ 9.2.6, БВ 15.2,6	120
49.00.00	Поддон ПС 27.16	121
50.00.00	Поддон ПС 27.16-1	
49.00.00 СБ	Поддон ПС 27.16, Сборочный чертеж	122,123
50.00.00 СБ	Поддон ПС 27.16-1. Сборочный чертеж	124
51.00.00	Стенка машинного помещения СМ 43.17.30	125
00.00.00 РС	Ведомость расхода стали	126...128

Взам. инв. № | Подпись и дата | Инв. № подл.

Копировал: Тимофеева Формат: А3

Общая часть

Настоящий альбом содержит рабочие чертежи изделий из тяжелого цементного бетона, применяемых в типовых проектах крупнопанельных жилых домов серии 97, разработанных в составе Общесоюзного строительного каталога.

Выпуск содержит техническое описание, рабочие чертежи изделий, их опалубочные узлы, арматурные и закладные изделия, выборку металла.

Доборные изделия разработаны для 5- и 9-этажных жилых зданий, предназначенных для строительства в I В климатическом районе при расчетных температурах наружного воздуха не ниже -40°С, нормальном ветровом давлении до 0,38 кПа, на территориях с обычными геологическими условиями.

Изделия предназначены для зданий II степени огнестойкости, предел огнестойкости - более 2х часов.

Соединение изделий с конструкциями дома должно осуществляться в соответствии с монтажными узлами, разработанными для домов серии 97.

При проектировании изделий учтены требования СНиП 2.03.01-84 и ГОСТ 13015.0-83* „Конструкции и изделия бетонные и железобетонные сборные. Общие технические требования. Изготовление изделий должно также соответствовать требованиям следующих технических условий: ТУ-67-940-88 ÷ ÷ ТУ-67-946-88; ТУ-67-1023-89; ТУ-67-950-88.

Доборные изделия разработаны с учётом следующих основных технологических положений:

а) термообработку изделий производить при температурах принятых на конкретных заводах,

б) Распалубку изделий производить при достижении бетоном прочности не менее 70% проектной.

в) предельный габарит изделий: электропанель 4.48×2,78×0.18 весом 4.95 тс; лестничная площадка 2.80×2.97×0.16; весом 3,28 тс; лестничный марш 2,89×1,35×0.217 весом 1.00 тс; отдельная стенка 2.15×2.24×0.10 весом 1.18 Т; плита входа 5,52×2,60×0.14 весом 5 Т.

Конструкция и армирование изделий

Доборные изделия изготавливаются из тяжелого бетона класса по прочности В 15 (М 200).

Электропанели выполняются по аналогии с внутренними стеновыми панелями: на боковых гранях предусмотрены закладные изделия для соединения со стеновыми панелями, а также шпонки, обеспечивающие совместную работу с примыкающими конструкциями после заполнения стыков бетоном или раствором.

На верхних гранях панелей устанавливаются строповочные петли.

Для скрытой сменяемой электропроводки панели имеют заменоличенные полиэтиленовые трубки ф25 и ф32 мм по ГОСТ 18599-83*.

Все остальные доборные изделия также имеют монтажные петли и закладные детали для крепления с конструкциями дома.

Заармированы изделия в основном пространственными каркасами. Проектное положение арматурного блока в процессе бетонирования должна обеспечиваться специальными

				1.100.1-7.6-1		00.00.00 ТО	
Нач.АПМ	Печерин		12.89	Техническое описание	Стадия	Лист	Листов
Гл.констр.	Рабашкевич				Р	1	7
Рук.гр.	Стабредова				СибЗНИИЭП г.Новосибирск		
Проверил	Рабашкевич						
Разраб.	Павлючик						

Инв.№ подл. | Подпись и дата | Взам.инв.№

Копировал: Тимофеева

Формат: А3

фиксаторами. Это условие относится и к закладным деталям.

Размеры изделий не должны иметь отклонений от основных проектных размеров, превышающих установленные ГОСТ 13015.0-83* ÷ ÷ 13015.3-81* (лестничные марши и площадки - ГОСТ 9818-85).

Масса изделий не должна отличаться от проектной более чем на ±7%.

Изделия, включённые в настоящий альбом, относятся и несгораемым. Предел огнестойкости их при влажности в эксплуатационном состоянии 2-3% составляет не менее 2.0 часов.

Изделия должны формоваться в стальных формах, удовлетворяющих ГОСТ 25781-83* или требованиям государственных стандартов на стальные формы для изготовления конкретных видов изделий.

В альбоме проведена унификация арматурных изделий по диаметрам, классам стали, по шагу поперечных стержней и габаритным размерам.

Пространственные каркасы состоят из плоских арматурных каркасов, отдельных стержней, петлевых выпусков и закладных изделий.

Сборка каркасов выполняется с помощью контактной сварки в подвижных вертикальных кондукторах.

Качество сварки, выполняемой при сборке, должно соответствовать требованиям ГОСТ 14098-85 „Соединения сварные арматуры железобетонных изделий и конструкций", ГОСТ 10922-75* „Арматурные изделия, закладные детали сварные для железобетонных конструкций".

Арматурная сталь принята в соответствии со СНиП 2.03.01-84: для плоских каркасов и отдельных стержней - сталь класса A III по ГОСТ 5781-82* и класса Вр-I по ГОСТ 6727-80*; для монтажных петель (анкеров) - сталь класса А-I по ГОСТ 5781-82*, для строповочных петель - сталь класса Ас II марки 10ТТ по ГОСТ 5781-82*; для закладных деталей - сталь класса A III по ГОСТ 5781-82*; полосовая сталь по ГОСТ 103-76 марки В Ст3 и П2 по ГОСТ 19903-74*.

Маркировка изделий

Марка изделия содержит обозначение основных характеристик и состоит из буквенно-цифровых групп.

Первые буквы обозначают принадлежность к группе конструкций. Вторая группа цифр (записаны через точки) обозначает габарит панели: длину и высоту - в дм.

Следующая цифра обозначает нагрузку в сотнях кг, следующая буква обозначает отделку поверхности.

Например: 2ЛП30.19-4-2ш. (см. ГОСТ 9818-85*).

2ЛП — ребристые лестничные площадки

30 - длина 2980 мм.

19 — ширина 1880 мм.

4 — несущая способность 400 кг/м²

2 - очередное изменение в опалубке

ш — шлифованная мозаичная поверхность.

Указания по хранению и транспортировке.

Хранение и транспортировка изделий должны выполняться в соответствии с требованиями ГОСТ 12504-80*, 9818-85* и 13015.4-84.

Подъём изделий производится с применением самобалансирующих траверс; наклон строп к вертикали допускается не более 15°.

Опирание изделий при хранении и транспортировке должно производиться на специальные прокладки (деревянные, резиновые и т. п.).

Методы испытаний и оценка прочности, жёсткости и трещиностойкости панелей перекрытий должны соответствовать ГОСТ 8829-85.

Инв.№ подл. | Подпись и дата | Взам. инв.№

Схема испытания лестничных площадок 2ЛП 45.25-4ш и 2ЛП 30.25-4ш

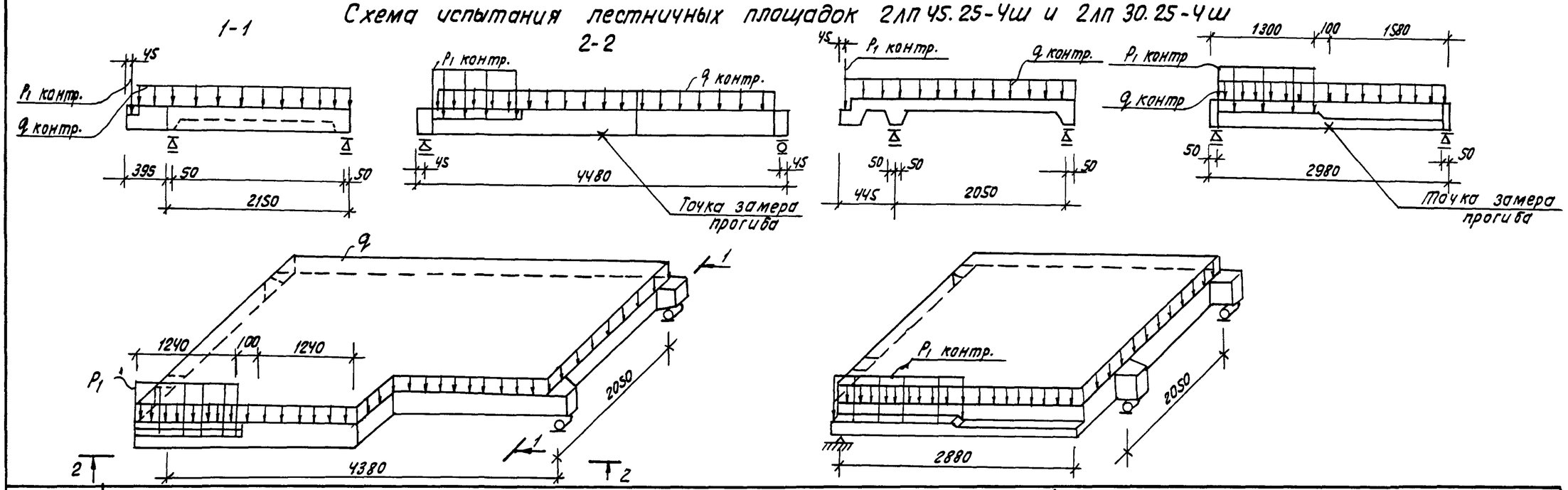

Марка	Проверка прочности																		Проверка жесткости и ширины раскрытия трещин				
	Вид разрушения																						
	1. Текучесть стали продольной растянутой арматуры в нормальном сечении до наступления раздробления бетона сжатой зоны						1. Текучесть стали растянутой, продольной и поперечной арматуры в наклонном сечении до наступления раздробления бетона сжатой зоны над наклонной трещиной						1. Разрыв продольной растянутой арматуры. 2. Раздробление бетона сжатой зоны в нормальном и наклонном сечении до наступления текучести стали						Дополнительно прикладываемая контрольная нагрузка за вычетом собственного веса		$f_к$, $f_{дл.}$ контрольный прогиб от контрольной нагрузки	Максимальное допускаемое отклонение замеренного прогиба от контрольного	Контрольная ширина раскрытия трещин
	Суммарная контрольная разрушающая нагрузка, включающая собственный вес		Дополнительно прикладываемая контрольная нагрузка за вычетом собственного веса		Максимальное допускаемое отклонение действительной разрушающей нагрузки от контрольной		Суммарная контрольная разрушающая нагрузка, включающая собственный вес		Дополнительно прикладываемая контрольная нагрузка за вычетом собственного веса		Максимальное допускаемое отклонение действительной разрушающей нагрузки от контрольной		Суммарная контрольная разрушающая нагрузка, включающая собственный вес		Дополнительно прикладываемая контрольная нагрузка за вычетом собственного веса		Максимальное допускаемое отклонение действительной разрушающей нагрузки от контрольной						
	$q+q_{с.в.}$ кг/м²	P кг/м	q кг/м²	P кг/м	Δq кг/м²	ΔP кг/м	$q+q_{с.в.}$ кг/м²	P кг/м	q кг/м²	P кг/м	Δq кг/м²	ΔP кг/м	$q+q_{с.в.}$ кг/м²	P кг/м	q кг/м²	P кг/м	Δq кг/м²	ΔP кг/м	$q_н$ кг/м²	$P_н$ кг/м	мм	мм	мм
2ЛП 45-25-4ш 2ЛП 45-25-4Ашш	1090	673	820	673	109	67	1223	755	953	755	122	76	1400	862	1130	862	140	86.2	345	471	$f_к$=5.0 $f_{дл.}$=12.0 $f_{пред.}$=21.1		0.25
2ЛП 30.25-4ш	1060	673	768	673	106	67	1190	755	898	755	119	76	1350	862	1058	862	135	86.2	460	471	$f_к$=0.23 $f_{дл}$=0.46 $f_{пред.}$=11.36	0.03 0.07	0.25

1. Испытания площадок производить в соответствии с ГОСТ 8829-85.
2. Если разрушение произошло при нагрузках меньше контрольных и отклонения их не превосходят указанные, требуется повторное испытание (см. п. 6.1.2 ГОСТ 8829-85).
3. Контрольные нагрузки включают вес загрузочных устройств.

Взам. инв. № | Подпись и дата | Инв. № подл.

Схема испытания лестничных площадок 2ЛП30.16-4-ш и 2ЛП 30.16-4-2-ш

1-1

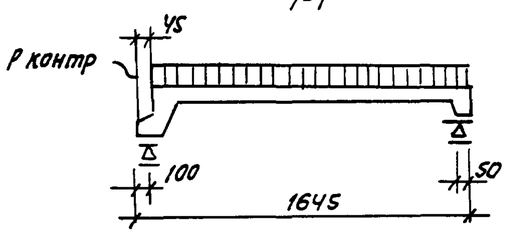

Несущее ребро лестничной площадки 2ЛП 30.16-4-ш; 2ЛП 30.16-4-2-ш

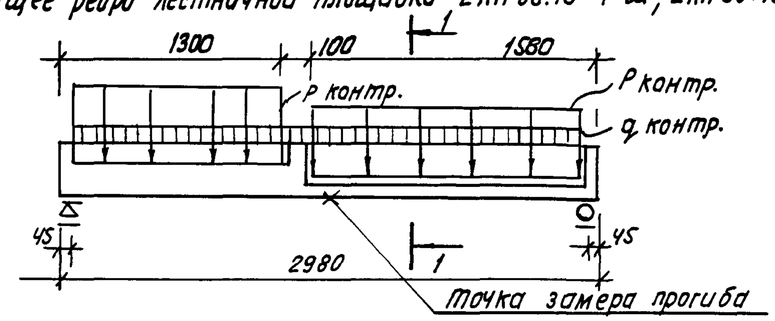

Марка	Проверка прочности																		Проверка жесткости и ширины раскрытия трещин				
	Вид разрушения																						
	1. Текучесть стали продольной растянутой арматуры в нормальном сечении до наступления раздробления бетона сжатой зоны						1. Текучесть стали растянутой, продольной и поперечной арматуры в наклонном сечении до наступления раздробления бетона сжатой зоны над наклонной трещиной						1. Разрыв продольной растянутой арматуры 2. Раздробленые бетона сжатой зоны в нормальном и наклонном сечении до наступления текучести стали.						Дополнительно прикладываемая контрольная нагрузка за вычетом собственного веса		$f_к$, $f_{дл}$. Контрольный прогиб от контрольной нагрузки	Максимальное допускаемое отклонение замерного прогиба от контрольного	Контрольная ширина раскрытия трещин
	Суммарная контрольная разрушающая нагрузка, включающая собственный вес		Дополнительно прикладываемая контрольная нагрузка за вычетом собственного веса		Максимальное допускаемое отклонение действительной разрушающей нагрузки от контрольной		Суммарная контрольная разрушающая нагрузка, включающая собственный вес		Дополнительно прикладываемая контрольная нагрузка за вычетом собственного веса		Максимальное допускаемое отклонение действительной разрушающей нагрузки от контрольной		Суммарная контрольная разрушающая нагрузка, включающая собственный вес		Дополнительно прикладываемая контрольная нагрузка за вычетом собственного веса		Максимальное допускаемое отклонение действительной разрушающей нагрузки от контрольной						
	$q+q_{с.в.}$ кг/м²	P кг/м	q кг/м²	P кг/м	Δq кг/м²	ΔP кг/м	$q+q_{с.в}$ кг/м²	P кг/м	q кг/м²	P кг/м	Δq кг/м²	ΔP кг/м	$q+q_{с.в}$ кг/м²	P кг/м	q кг/м²	P кг/м	Δq кг/м²	ΔP кг/м	$q_н$ кг/м²	$P_н$ кг/м	мм	мм	мм
2ЛП 30.16-4-ш 2ЛП 30.16-4-2-ш	847	1100	559	1100	85	110	948	1230	660	1230	95	123	1083	1410	795	1410	108	141	300	767	$f_к$ = 2.0 $f_{дл}$=3.2 $f_{пред}$=13.6	0.3 0.45	0.25

1. Испытания площадок производить в соответствии с ГОСТ 8829-85.
2. Если разрушение произошло при нагрузках меньше контрольных и отклонения их не превосходят указанные, требуется повторное испытание (см. п. 6.1.2 ГОСТ 8829-85).
3. Контрольные нагрузки включают вес загрузочных устройств.

Инв. № подл. | Подпись и дата | Взам. инв. №

Схема испытаний лестничных маршей.

Опирание маршей на лестничные площадки

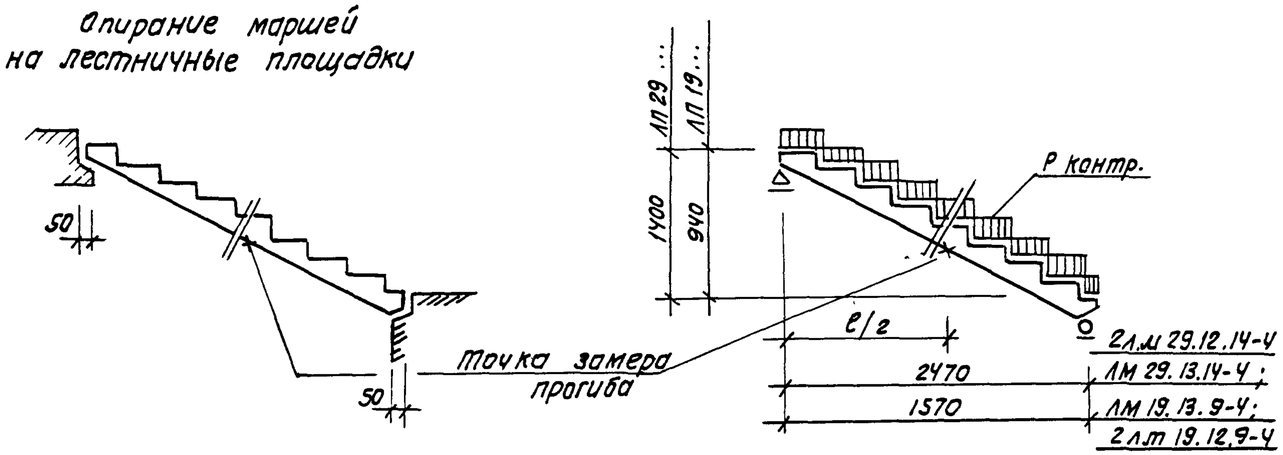

1. Испытания маршей производить в соответствии с ГОСТ 8829-86.
2. Если разрушение произошло при нагрузках меньше контрольных и отклонения их не превосходят указанных, требуется повторное испытание, (см. п. 6.1.2 ГОСТ 8829-85).
3. Контрольные нагрузки включают вес загрузочных устройств.

Марка	Проверка прочности. Вид разрушения: 1. Текучесть стали продольной растянутой арматуры в нормальном сечении до наступления раздробления бетона сжатой зоны. Суммарная контрольная разрушающая нагрузка, включающая собственный вес		Дополнительно прикладываемая контрольная нагрузка за вычетом собственного веса		Максимальное допускаемое отклонение действительной разрушающей нагрузки от контрольной		1. Текучесть стали растянутой, продольной и поперечной арматуры в наклонном сечении до наступления раздробления бетона сжатой зоны над наклонной трещиной. Суммарная контрольная разрушающая нагрузка, включающая собственный вес		Дополнительно прикладываемая контрольная нагрузка за вычетом собственного веса		Максимальное допускаемое отклонение действительной разрушающей нагрузки от контрольной		1. Разрыв продольной растянутой арматуры. 2. Раздробление бетона сжатой зоны в нормальном и наклонном сечении до наступления текучести стали. Суммарная контрольная разрушающая нагрузка; включающая собственный вес		Дополнительно прикладываемая контрольная нагрузка за вычетом собственного веса		Максимальное допускаемое отклонение действительной разрушающей нагрузки от контрольной		Проверка жесткости и ширины раскрытия трещин. Дополнительно прикладываемая контрольная нагрузка за вычетом собственного веса		$f_к$, $f_{дл.}$ контрольный прогиб от контрольной нагрузки	Максимальное допускаемое отклонение замеренного прогиба от контрольного	Контрольная ширина раскрытия трещин
	$q+q_{с.в}$ кг/м²	P кг/м	q кг/м²	P кг/м	q кг/м²	q кг/м	$q+q_{с.в}$ кг/м²	P кг/м	q кг/м²	P кг/м	Δq кг/м²	ΔP кг/м	$q+q_{с.в}$ кг/м²	P кг/м	q кг/м²	P кг/м	Δq кг/м²	ΔP кг/м	$q_н$ кг/м²	$P_н$ кг/м	мм	мм	мм
2ЛМ 29.12.14-4 ЛМ 29.13.14-4	890	—	609	—	89	—	1000	—	729	—	100	—	1142	—	851	—	114	—	300	—	$f_к$=0.37 $f_{дл}$=0.74 $f_{пред}$=12.9	0.056 0.11	0.25
2ЛМ 19.12.9-4 ЛМ 19.13.9-4	910	—	623	—	91	—	1018	—	731	—	102	—	1164	—	877	—	116	—	300	—	$f_к$=0.11 $f_{дл.}$=0.21 $f_{пред.}$=7.6	0.016 0.03	0.25

Инв. № подл. | Подпись и дата | Взам. инв. №

Копировал: Тимофеева Формат: А3

Схема испытания оголовка ОС 21.6.50

Марка оголовка	Марка бетона	Проверка прочности при испытании		
		Вид разрушения		
		Раздробление или раскалывание бетона от сжатия, раскрытие трещин на величину 1мм и более		
		q-суммарная контрольная разрушающая нагрузка, включающая собственный вес оголовка	$q_{доп}$-дополнительная контрольная нагрузка за вычетом собственного веса оголовка	Максим. допускаемое отклонение действительной разрушающей нагрузки от контрольной
ОС 21.6.50	200	229,5 т.	228.3 т	34.4 т

Схема загружения

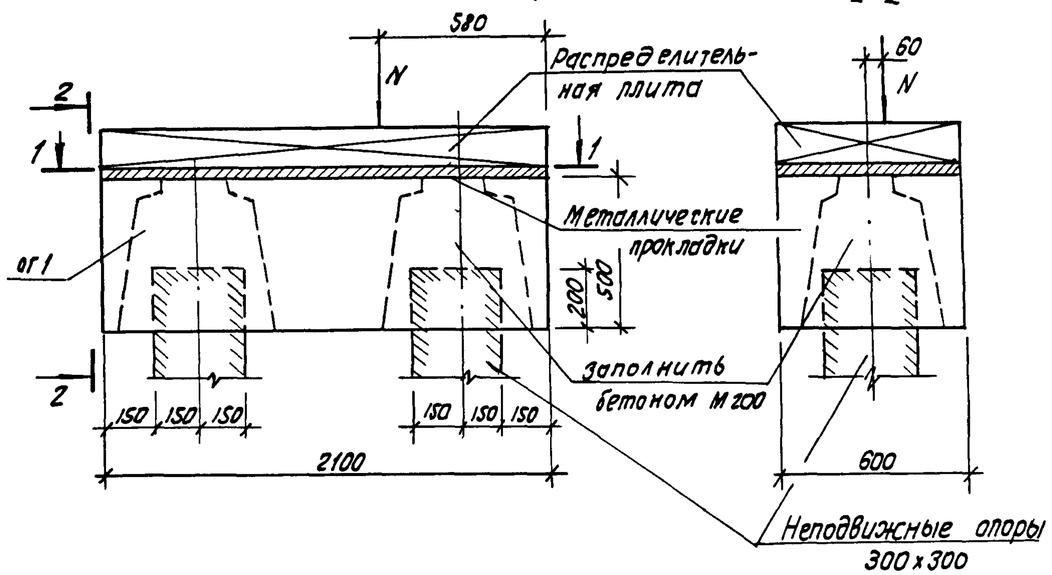

2-2

1-1

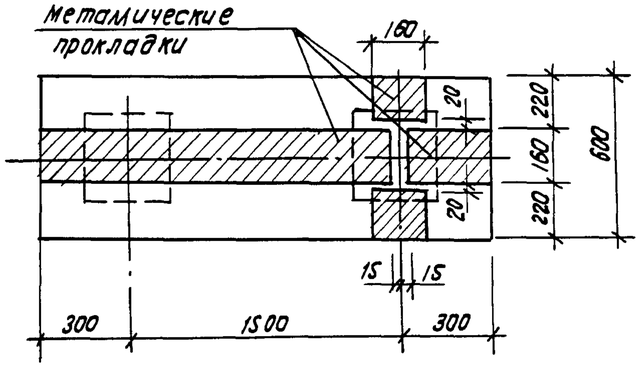

1. Испытания оголовков производить в соответствии с ГОСТ 8829-85.
2. Контрольная нагрузка включает вес загрузочных устройств.
3. Контрольные разрушающие нагрузки, приведенные в таблице. определены для оголовков, в которых прочность бетона достигла проектной марки.
4. Если разрушение произошло при нагрузке меньше контрольной и отклонения их не превосходят указанных максимальных величин, требуется повторное испытание (по указаниям п. 6.1.2 ГОСТ 8829-85).
5. Оголовки испытывать по двум схемам загружения:
   а) с эксцентриситетом $e=0$, когда ось отверстия оголовка совпадает с осью неподвижной опоры;
   б) с эксцентриситетом $e=60$ мм, когда оси неподвижных опор отклонены от осей отверстий оголовков на 60мм (см. схему загружения).

Инв. № подл. | Подпись и дата | Взам. инв. №

Схема испытания оголовка ОС 6.6.50

Марка оголовка	Марка бетона	Проверка прочности при испытании		
		Вид разрушения		
		Раздробление или раскалывание бетона от сжатия раскрытие трещин на величину 1мм и более		
		q-суммарная контрольная разрушающая нагрузка, включающая собственный вес оголовка	q доп.- дополнительная контрольная нагрузка за вычетом собственного веса оголовка	Максимальное допускаемое отклонение действительной разрушающей нагрузки от контрольной
ОС 6.6.50	200	113.3 т	113.0 т	17 т

Схема загружения

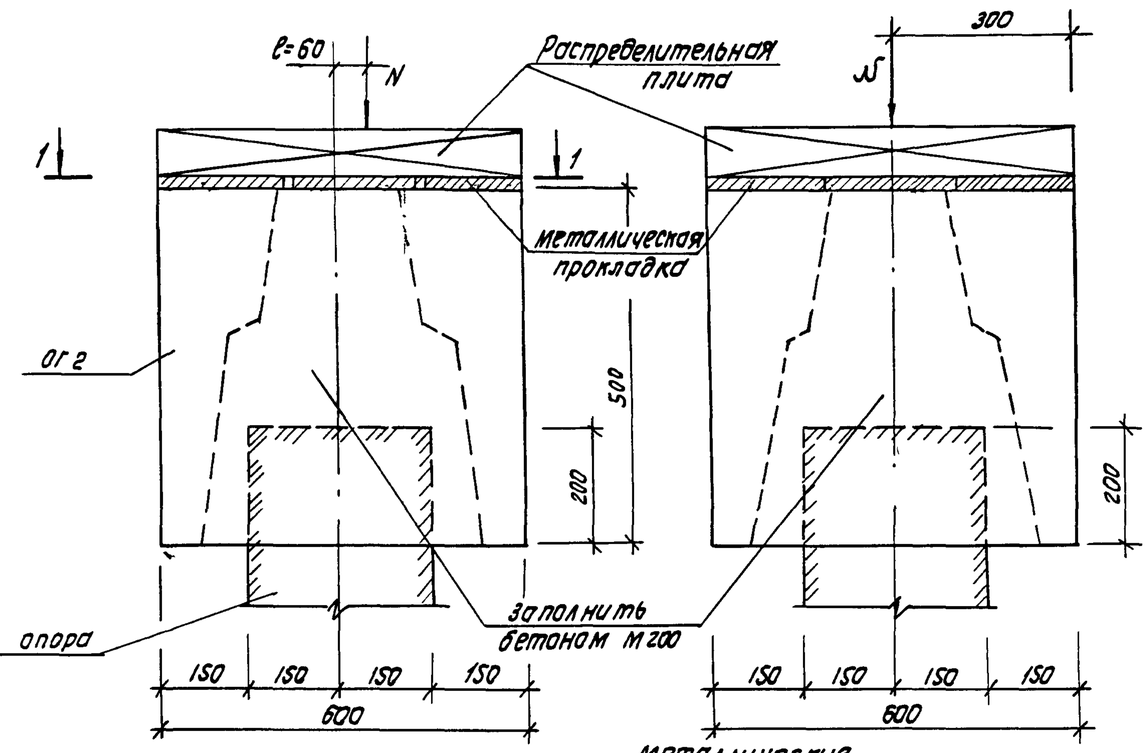

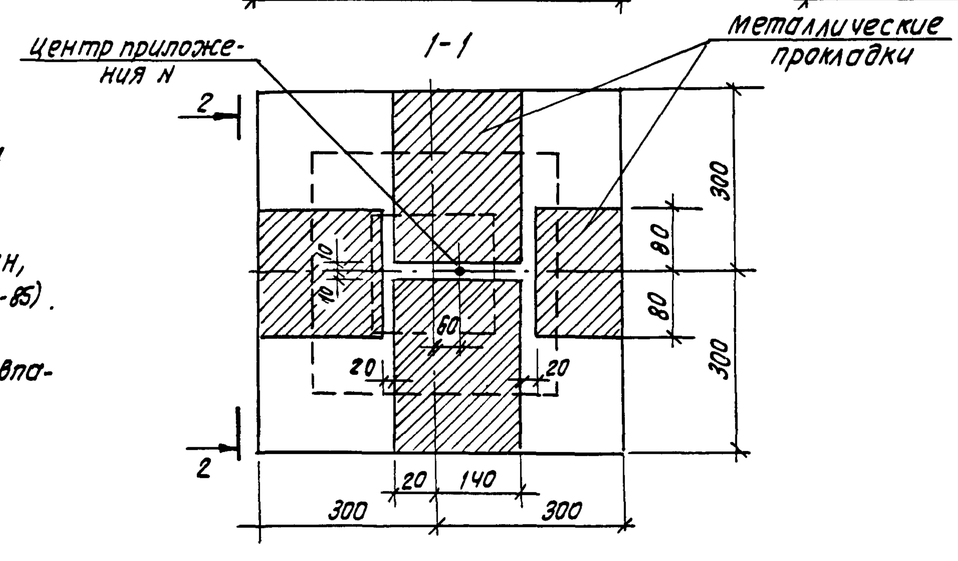

1. Испытания оголовков производить в соответствии с ГОСТ 8829-85.
2. Контрольная нагрузка включает вес загрузочных устройств
3. Контрольные разрушающие нагрузки, приведенные в таблице, определены для оголовков, в которых прочность бетона достигла проектной марки.
4. Если разрушение произошла при нагрузке меньше контрольной и отклонения их не превосходят указанных максимальных величин, требуется повторное испытание (по указаниям п.в.1.2 ГОСТ 8829-85).
5. Оголовок испытывать по двум схемам загружения:
   а) с эксцентриситетом $e = 0$, когда ось отверстия оголовка совпадает с осью неподвижной опоры;
   б) с эксцентриситетом $e = 60$ мм, когда оси неподвижных опор отклонены от осей отверстий оголовков на 60 мм (см. схему загружения).

Инв. № подл.	Подпись и дата	Взам. инв. №

Копировал: Тимофеева Формат: А3

Эскиз	Марка	Обозначение	Размеры, мм L	H	в	Расход материалов Бетон, м3		Сталь, кг	Масса, кг
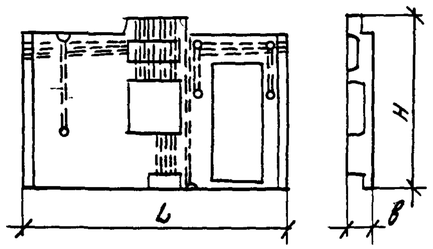	ВЭ 45.28.18	1.100.1-7.6-1 01.00.00	4480	2780	180	1.68		71.54	4200
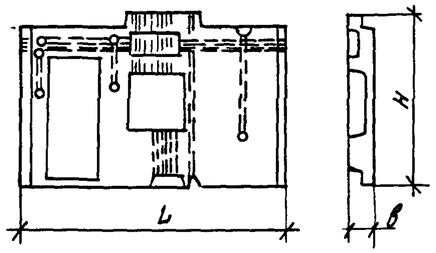	ВЭ 45.28.18-2	1.100.1-7.6-1 02.00.00	4480	2780		1.68		71.54	4200
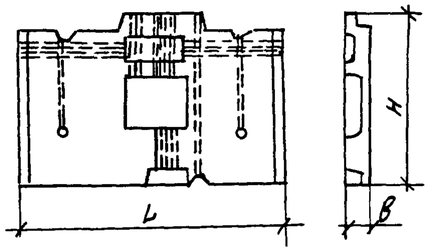	ВЭ 45.28-18-4	1.100.1-7.6-1 03.00.00	4480	2780		1.98		64.57	4950
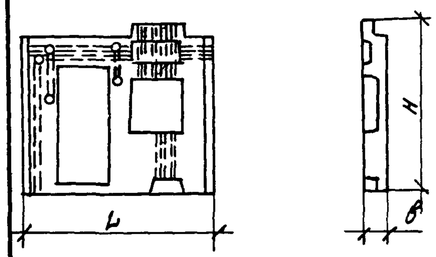	ВЭ 30.28.18-2	1.100.1-7.6-1 04.00.00	2980	2780		0.94		47.56	2350

Инв. № подл. | Подпись и дата | Взам. инв. №

Нач. АПМ	Печерин		12.89	1.100.1-7.6-1 00.00.00 НИ
Гл. конст.	Радашкевич			Номенклатура изделий
Рук. гр.	Стафедова			Стадия: Р; Лист: 1; Листов: 10
Провер.	Булгакова			СибЗНИИЭП г. Новосибирск
Разраб.	Степанова			

Копировал: Тимофеева

Формат: А3

Эскиз	Марка	Обозначение	Размеры, мм L	H	в	Расход материалов Бетон, м³		Сталь, кг	Масса кг
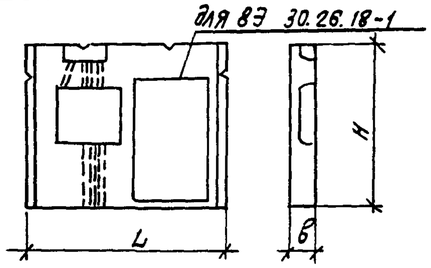	В Э 30. 26. 18	1.100.1-7.6-1 05.00.00	2980	2610	180	1.26		42.66	3150
	ВЭ 30. 26.18-1	1.100.1-7.6-1 06.00.00	2980	2610		0.79		40.74	1980
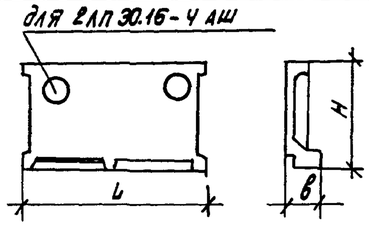	2ЛП 30.16-4-Ш	1.100.1-7.6-1 07.00.00	2980	1645	300	0.53		44.06	1330
	2 ЛП 30.16-4-АШ	1.100.1-7.6-1 07.00.00-01	2980	1645		0.53		44.06	1330
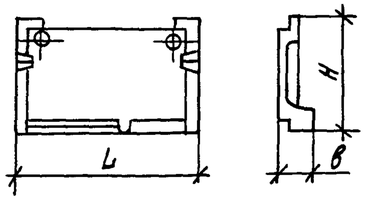	2ЛП 30.19-4-Ш	1.100.1-7.6-1 08.00.00	2980	1880		0.60		46.87	1500
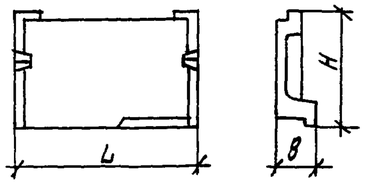	2ЛП 30.19-4-2Ш	1.100.1-7.6-1 09.00.00	2980	1880		0.60		47.86	1500

Взам. инв.№ | Подпись и дата | Инв.№ подл.

Эскиз	Марка	Обозначение	Размеры, мм L	H	в	Расход материалов бетон, м³		сталь, кг	Масса, кг
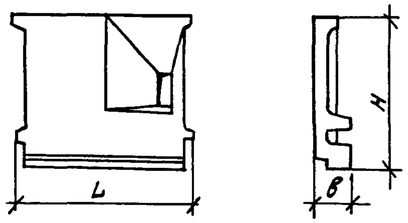	2ЛП 30.25-4-Ш	1.100.1-7.6-1 10.00.00	2980	2545	300	0.95		60.51	2380
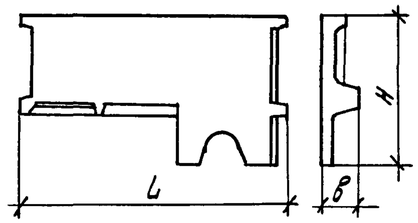	2ЛП 45.21-4-Ш	1.100.1-7.6-1 11.00.00	4480	2125		0.96		68.60	2400
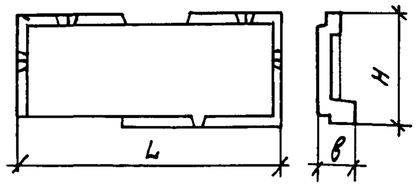	2ЛП 45.19-4-Ш	1.100.1-7.6-1 12.00.00	4480	1880		1.10		59.20	2750
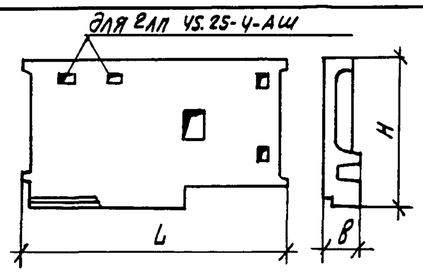	2ЛП 45.25-4-Ш	1.100.1-7.6-1 13.00.00	4480	2545		1.06		93.89	2650
	2ЛП 45.25-4-АШ	1.100.1-7.6-1 13.00.00-01	4480	2545		1.06		93.89	2650

Взам. инв. №

Подпись и дата

Инв. № подл.

Эскиз	Марка	Обозначение		Размеры, мм L	H	в	Расход материалов бетон, м³		сталь, кг	Масса, кг
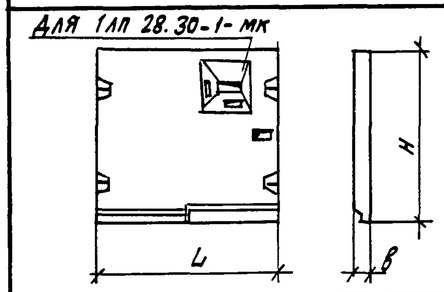	1лп 28.30-4-к	1.100.1-7.6-1	19.00.00	2800	2970	160	1.31		46.50	3280
	1лп 28.30-4-мк	1.100.1-7.6-1	20.00.00	2800	2970		1.30		47.22	3250
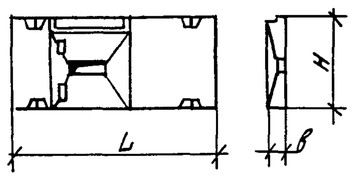	1лп 28.12-4-мк	1.100.1-7.6-1	21.00.00	2800	1215		0.53		19.60	1330
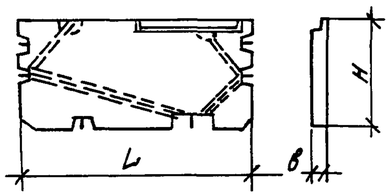	1лп 30.15-4-к	1.100.1-7.6-1	22.00.00	2980	1480		0.69		34.78	1730
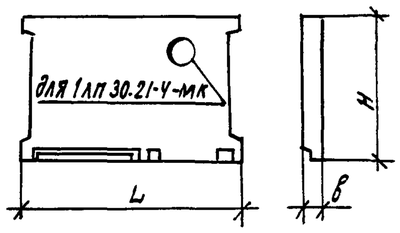	1лп 30.21-4-к	1.100.1-7.6-1	23.00.00	2980	2070	200	1.19		40.67	2980
	1лп 30.21-4-мк	1.100.1-7.6-1	24.00.00	2980	2070		1.18		41.63	2950

Инв. № подл. | подпись и дата | взам. инв. №

Эскиз	Марка	Обозначение	Размеры, мм L	H	в	Расход материалов Бетон, м³		Сталь, кг	Масса, кг
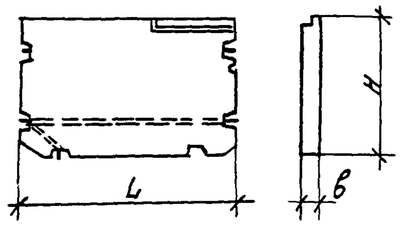	1ЛП 30.27-4-к	1.100.1-7.6-1 25.00.00	2980	2730	160	1.29		43.63	3230
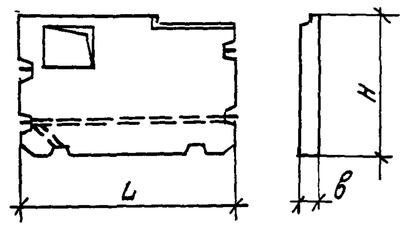	1ЛП 30.27-4-0к	1.100.1-7.6-1 26.00.00	2980	2730		1.19		51.17	2980
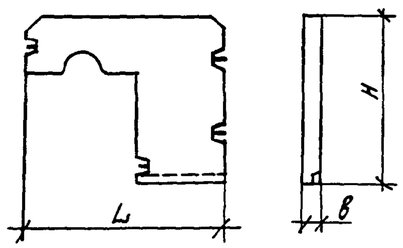	1ЛП 30.33-4-к	1.100.1-7.6-1 27.00.00	2980	3330		0.95		49.48	2380
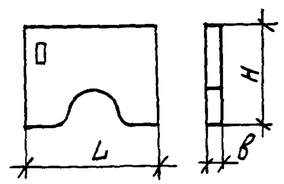	1ЛП15.12	1.100.1-7.6-1 28.00.00	1500	1220	100	0.16		3.55	400

Инв.№ подл. | Подпись и дата | Взам.инв.№

Эскиз	Марка	Обозначение	Размеры, мм			Расход материалов			Масса, кг
			L	H	B	Бетон, м³		Сталь, кг	
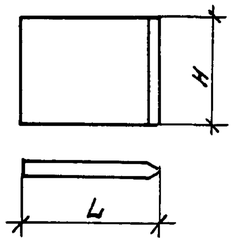	ПТ 17.14.10	1.100.1-7.6-1 29.00.00	1720	1430	100	0.24		4.73	600
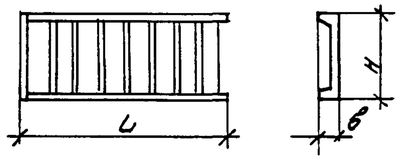	ЛМ 29.13.14-4	1.100.1-7.6-1 30.00.00	2860	1350	217	0.40		20.42	1000
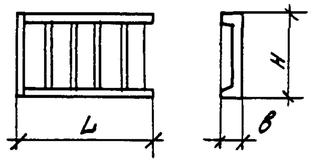	ЛМ 19.13.9-4	1.100.1-7.6-1 31.00.00	1850	1350	215	0.29		14.08	730
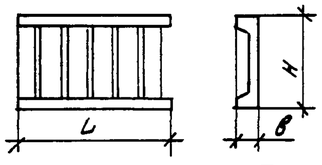	2ЛМ 19.12.9-4	1.100.1-7.6-1 17.00.00	1890	1200	180	0.28		17.27	700
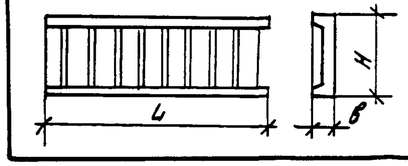	2ЛМ 29.12.14-4	1.100.1-7.6-1 18.00.00	2900	1200	180	0.39		18.48	980

Взам. инв. №

Подпись и дата

Инв. № подл.

Копировал: Тимофеева

Формат: А3

Эскиз	Марка	Обозначение	Размеры, мм			Расход материалов			Масса, кг
			L	H	B	Бетон, м³		Сталь, кг	
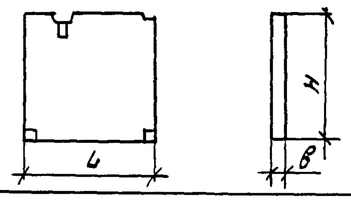	ОС 22.22.10	1.100.1-7.6-1 32.00.00	2150	2240	100	0.47		6.94	1180
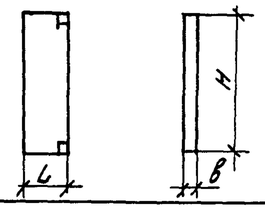	ОС 7.25.10	1.100.1-7.6-1 33.00.00	700	2470	100	0.17		4.14	430
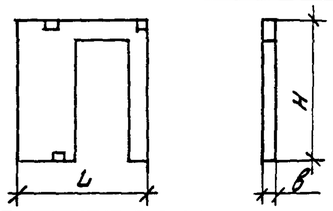	ОС 22.25.8	1.100.1-7.6-1 34.00.00	2150	2470	80	0.28		11.58	700
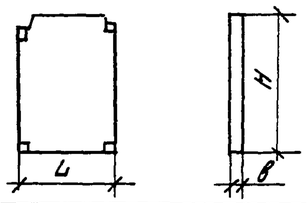	ОС 16.22.10	1.100.1-7.6-1 35.00.00	1580	2250	100	0.35		7.68	880
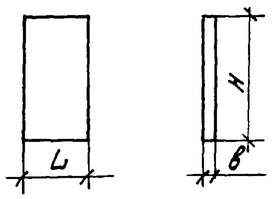	ОС 11.21.8	1.100.1-7.6-1 36.00.00	1060	2140	80	0.18		4.48	450

Инв.№ подл. | Подпись и дата | Взам.инв.№

Эскиз	Марка	Обозначение	Размеры, мм L	H	B	Расход материалов Бетон, м³		Сталь, кг	Масса, кг
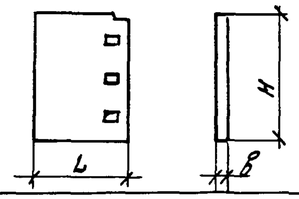	ОС 14. 21. 8	1.100.1-7.6-1 37.00.00	1410	2140	80	0.24		7.21	600
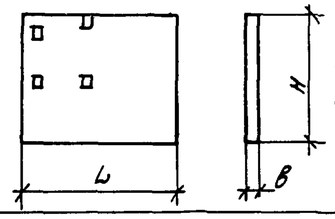 Вариант входа 1	ПВ 30.26.14	1.100.1-7.6-1 38 00.00	2980	2600	140	1.08		51.97	2700
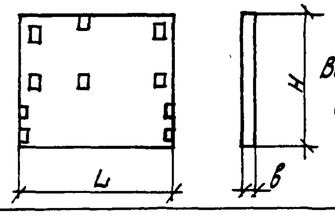 Вариант входа 2	ПВ 30.26.14-2	1.100.1-7.6-1 39.00.00	2980	2600		1.08		55.53	2700
Вариант входа 1 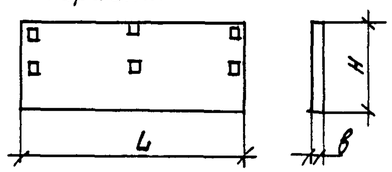	ПВ 55.26.14	1.100.1-7.6-1 40.00.00	5520	2600		2.00		96.31	5000
Вариант входа 2 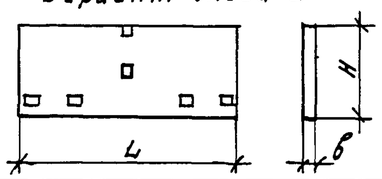	ПВ 55.26.14-2	1.100.1-7.6-1 41.00.00	5520	2600		2.00		96.31	5000

Взам. инв. №

Подпись и дата

Инв. № подл.

Эскиз	Марка	Обозначение		Размеры, мм L	H	B	Расход материалов Бетон, м³		Сталь, кг	Масса кг
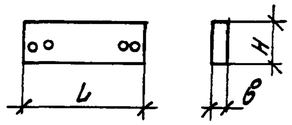	СВ 15.5.14	1.100.1-7.6-1	43.00.00	1480	500	140	0.10		7.99	250
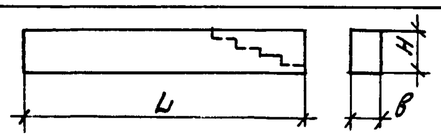	БК 42.8.25	1.100.1-7.6-1	44.00.00	4220	750	250	0.70		24.63	1750
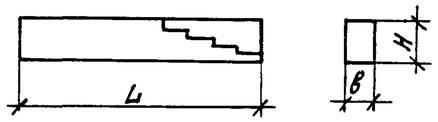	БК 41.8.25	1.100.1-7.6-1	45.00.00	4080	750	250	0.62		26.70	1550
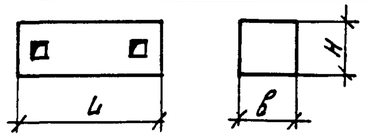	ОС 21.6.50	1.100.1-7.6-1	46.00.00	2050	500	550	0.47		45.66	1180
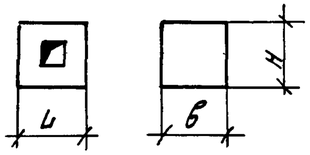	ОС 6.6.50	1.100.1-7.6-1	47.00.00	600	500	600	0.11		9.40	280
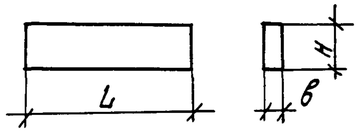	Б8 9.2.6	1.100.1-7.6-1	48.00.00	900	160	60	0.009		1.26	23
	Б8 15.2.6	1.100.1-7.6-1	48.00.00-01	1450	160	60	0.014		1.42	35
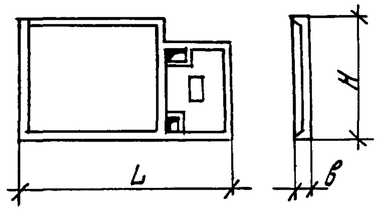	ПС 27.16	1.100.1-7.6-1	49.00.00	2730	1600	75	0.16		8.62	410

Инв.№ подл. | Подпись и дата | Взам.инв.№

Эскиз	Марка	Обозначение	Размеры, мм L	H	B	Расход материалов Бетон, м³		Сталь, кг	Масса, кг
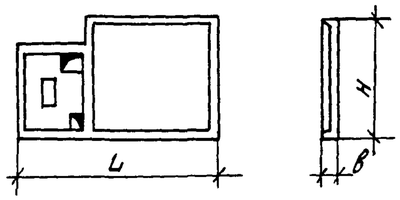	ПС 27.16-1	1.100.1-7.6-1 50.00.00	2730	1600	75	0.16		8.62	410
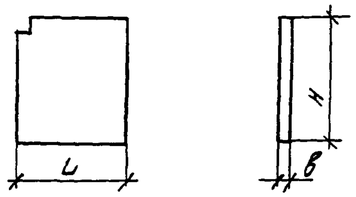	ПТ 17.14.10-2	1.100.1-7.6-1 14.00.00	1450	1750	100	0.25		8.08	630
	ПТ 17.17.10	1.100.1-7.6-1 15.00.00	1750	1750	100	0.30		9.48	750
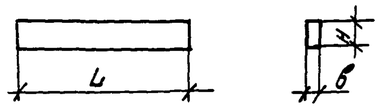	ПМ 28.3.8	1.100.1-7.6-1 16.00.00	2850	300	80	0.07		3.61	180
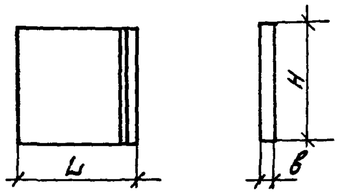	ПВ 16.15.14	1.100.1-7.6-1 42.00.00	1600	1480	140	0.34		3.90	850
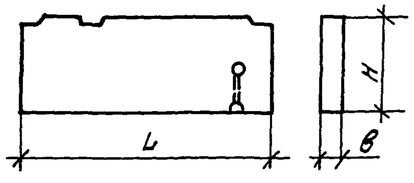	СМ 43.17.30	1.100.1-7.6-1 51.00.00	4300	1670	300	2.14		10.83	2660

Инв. № подл | Подпись и дата | Взам. инв. №

			Обозначение	Наименование	Кол.	Примечание
				Документация		
А3			1.100.1-7.6-1 00.00.00 Д1	Узлы опалубки	X	
А3			1.100.1-7.6-1 00.00.00 ТО	Техническое описание	X	
А3			1.100.1-7.6-1 00.00.00 РС	Ведомость расхода стали	X	
А3			1.100.1-7.6-1 01.00.00 СБ	Сборочный чертеж	X	
				Сборочные единицы		
А3		1	1.100.1-7.6-1 01.01.00	КП 45.28	1	
А3		2	1.100.1-7.6-2 00.00.14	Сетка С1	1	
А3		3	1.100.1-7.6-2 00.00.15	Сетка С2	2	
А3		8	1.100.1-7.6-2 00.00.01	Каркас КР1	1	
А4		9	1.100.1-7.6-2 00.00.32	Изделие закладное М8	1	
А4		4	1.100.1-7.6-2 00.00.29	Изделие закладное М5	4	
А4		5	1.100.1-7.6-2 00.00.30	Изделие закладное М6	2	
				Детали		
А4		10	1.100.1-7.6-2 00.00.39	Петля П2	2	
				Стандартные изделия		
		6	ГОСТ 18599-83*	Труба ПВД 50т	10.25	п.м.
		7	ГОСТ 18599-83*	Труба ПВД 63т	1.68	п.м.
		11	ГОСТ 18599-83*	Труба ПВД 40т	13.44	п.м
				Материалы		
				Бетон В15	1.68	$м^3$

Инв. № подл. | Подпись и дата | Взам. инв. №

Нач. АПМ	Печерин		12.89	1.100.1-7.6-1 01.00.00
Гл.констр.	Радашкевич			Электропанель ВЭ 45.28.18
Рук.гр.	Стабредова			
Провер.	Булгакова			
Разраб.	Степанова			

Стадия	Лист	Листов
Р		1

СибЗНИИЭП г. Новосибирск

Копировал: Тимофеева

Формат: А3

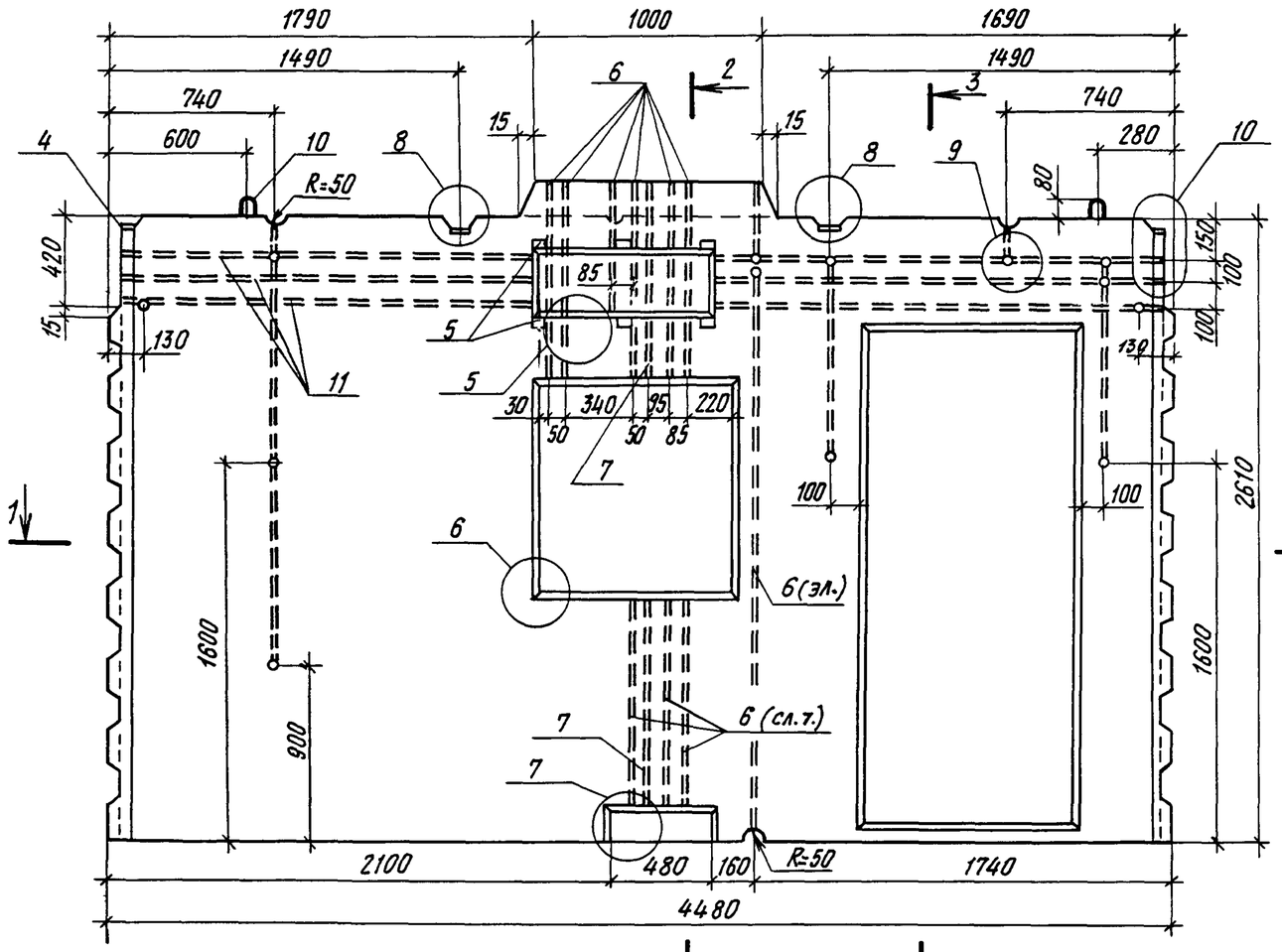

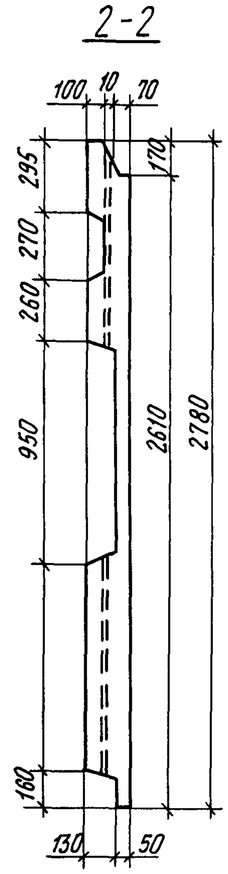

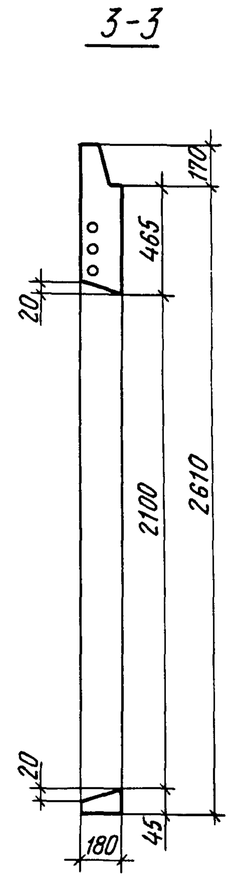

Схему армирования см. лист 2

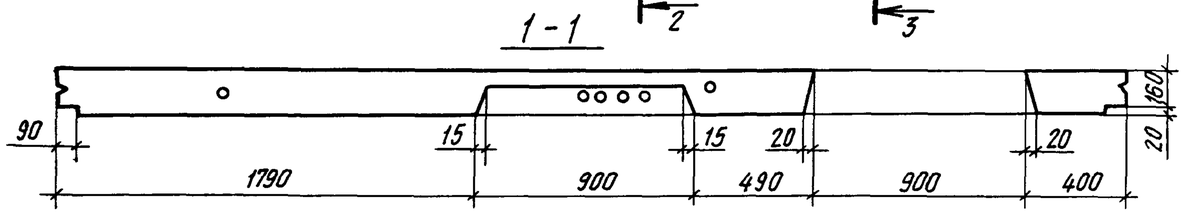

				1.100.1-7.6-1	01.00.00 СБ	
				Электропанель ВЭ 45.28.18 Сборочный чертеж	Стадия	Масса	Масштаб
Нач. АПИ-1	Печерин		12 89		Р	4200 кг	
Гл.конст	Радашкевич				Лист 1	Листов 2	
Рук гр.	Стабредова				СибЗНИИЭП г Новосибирск		
Провер	Булгакова						
Разраб.	Степанова						

Копировал

Формат А3

Инв № подл | Подпись и дата | Взам. инв №

Схема армирования

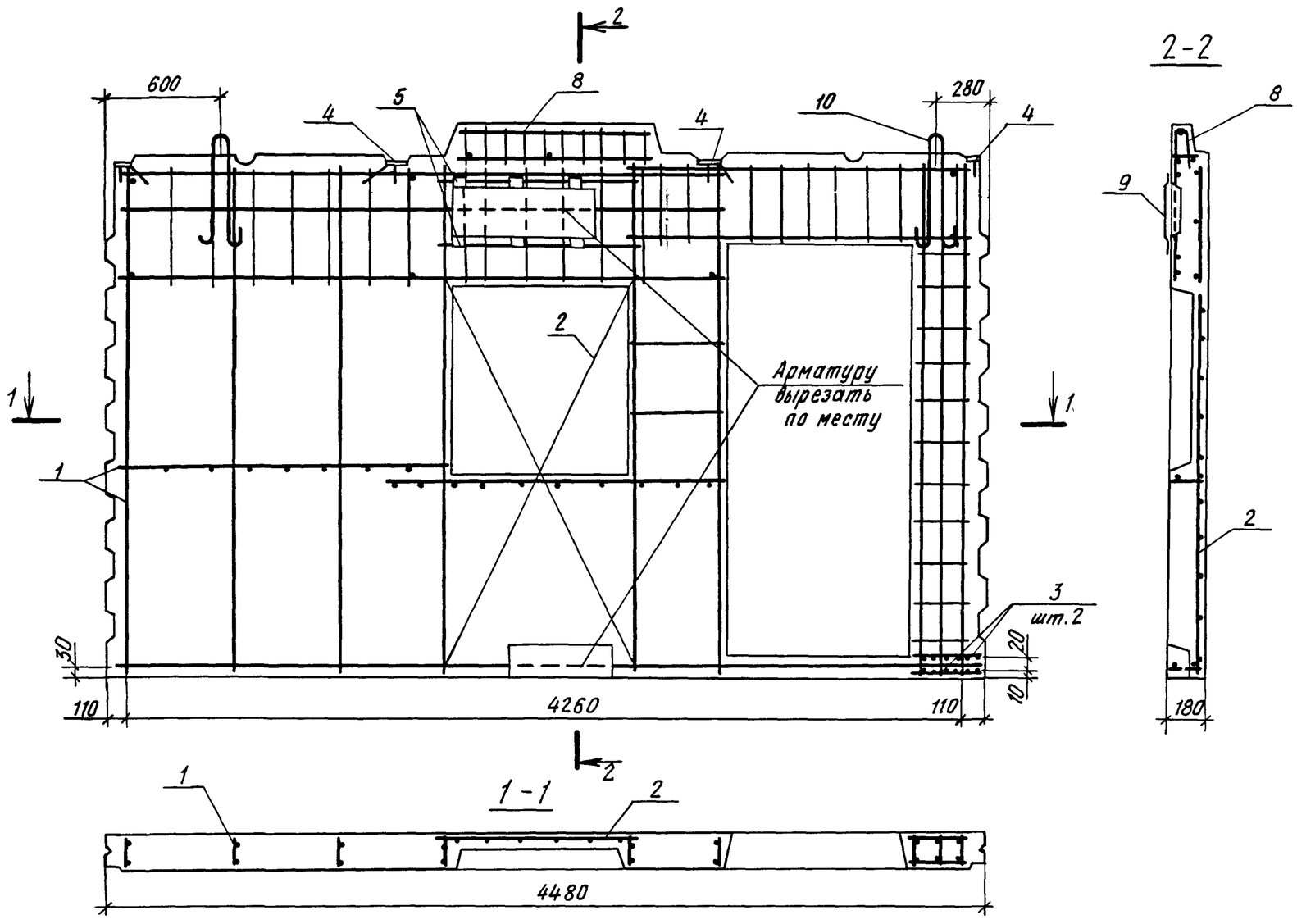

Инв.№ подл	Подпись и дата	Взам инв.№

1.100.1-7.6-1	01.00.00 СБ	Лист 2

Копировал

Формат А3

Формат	Зона	Поз.	Обозначение	Наименование	Кол.	Примечание
				Документация		
А3			1.100.1-7.6-1 01.01.00 СБ	Сборочный чертеж	×	
А3			1.100.1-7.6-1 00.00.00 ТО	Техническое описание	×	
				Сборочные единицы		
А3		1	1.100.1-7.6-2 00.00.02	Каркас КР2	9	
А3		2	1.100.1-7.6-2 00.00.03	Каркас КР3	2	
А3		3	1.100.1-7.6-2 00.00.01-02	Каркас КР4	2	
А3		4	1.100.1-7.6-2 00.00.03-02	Каркас КР5	1	
				Детали		
Б4		5		ф 5ВрI ГОСТ 6727-80*, ℓ=160	30	0.02 кг
Б4		6		ф5ВрI ГОСТ 6727-80*, ℓ=460	6	0.06 кг
Б4		7		ф5ВрI ГОСТ 6727-80*, ℓ=1770	4	0.25 кг
Б4		8		ф 8АIII ГОСТ 5781-82*, ℓ=1600	1	0.63 кг
Б4		9		ф5ВрI ГОСТ 6727-80*, ℓ=300	22	0.04 кг

Масса пространственного каркаса - 52.18 кг.

Инв.№ подл. | Подпись и дата | Взам. инв.№

				1.100.1-7.6-1 01.01.00			
Нач.АПМ-1	Печерин		12.89	Каркас пространственный КП 45.28	Стадия	Лист	Листов
Гл.конст	Радашкевич				Р		1
Рук.гр.	Стабредова				СибЗНИИЭП г. Новосибирск		
Провер.	Булгакова						
Разраб.	Степанова						

Копировал: Тимофеева Формат: А3

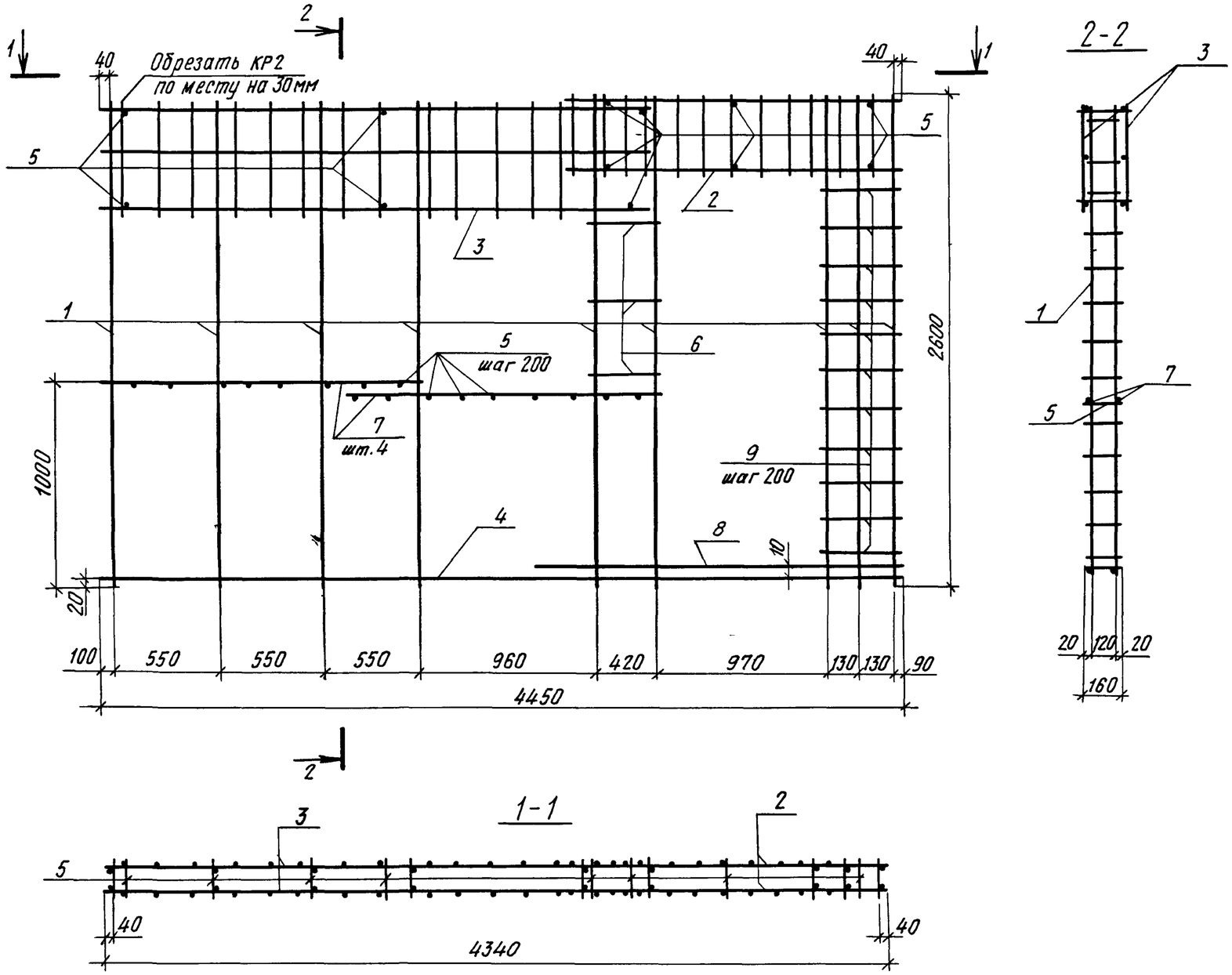

Инв.№подл.	Подпись и дата	Взам инв.№

				1.100.1-7.6-1		01.01.00 СБ
Нач.АПМ-1	Печерин		12.89	Каркас пространственный КП 45.28 Сборочный чертеж	Стадия	Лист	Листов
Гл.конст	Радашкевич				Р		1
Рук.гр.	Стабредова				Сиб ЗНИИЭП г Новосибирск		
Провер.	Булгакова						
Разраб.	Степанова						

Копировал Архипов

Формат А3

Формат	Зона	Поз.	Обозначение	Наименование	Кол.	Примечание
				Документация		
А3			1.100.1-7.6-1 00.00.00 ДП	Узлы опалубки	1	
А3			1.100.1-7.6-1 00.00.00 ТО	Техническое описание	1	
А3			1.100.1-7.6-1 00.00.00 РС	Ведомость расхода стали	1	
А3			1.100.1-7.6-1 02.00.00 СБ	Сборочный чертеж	1	
				Сборочный чертеж		
А3		1	1.100.1-7.6-1 02.01.00	КП 45.28-2	1	
А3		2	1.100.1-7.6-2 00.00.01	Каркас КР1	1	
А3		3	1.100.1-7.6-2 00.00.14	Сетка С1	1	
А3		4	1.100.1-7.6-2 00.00.15	Сетка С2	2	
А4		5	1.100.1-7.6-2 00.00.29	Изделие закладное М5	4	
А4		6	1.100.1-7.6-2 00.00.30	Изделие закладное М6	2	
А4		7	1.100.1-7.6-2 00.00.32	Изделие закладное М8	1	
				Детали		
А4		8	1.100.1-7.6-2 00.00.39	Петля П2	2	
				Стандартные изделия		
		9	ГОСТ 18599-83*	Труба ПВД 50 т	13.60	п.м.
		10	ГОСТ 18599-83*	Труба ПВД 63 т	1.68	п.м.
		11	ГОСТ 18599-83*	Труба ПВД 40 т	13.14	п.м.
				Материалы		
				Бетон В15	1.68	м³

Инв.№ подл. | Подпись и дата | Взам.инв.№

Нач.АПМ	Печерин		12.89	1.100.1-7.6-1 02 00 00
Гл.констр.	Радашкевич			Электропанель ВЭ 45.28.18-2
Рук.гр.	Стабредова			Стадия: Р; Лист: ; Листов: 1
Провер.	Булгакова			СибЗНИИЭП г.Новосибирск
Разраб.	Степанова			

Копировала: Тимофеева Формат: А3

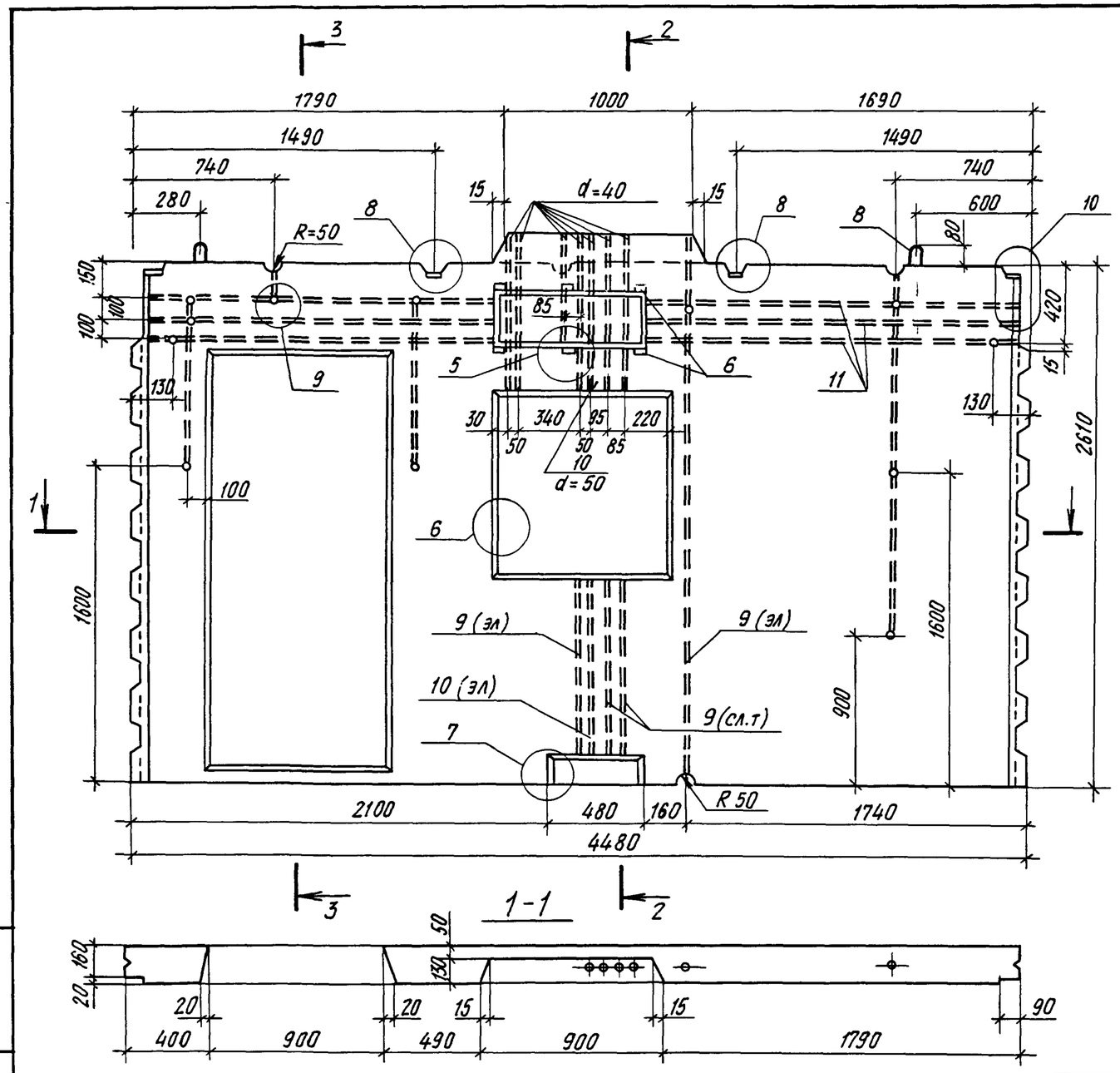

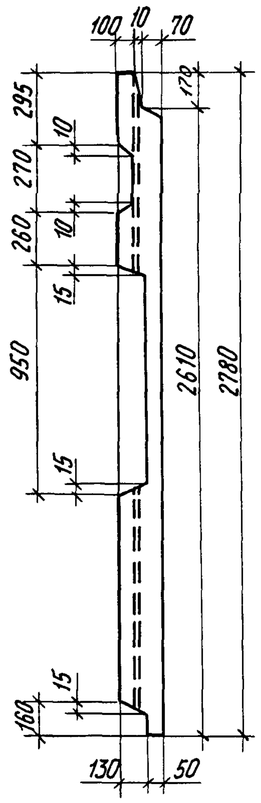

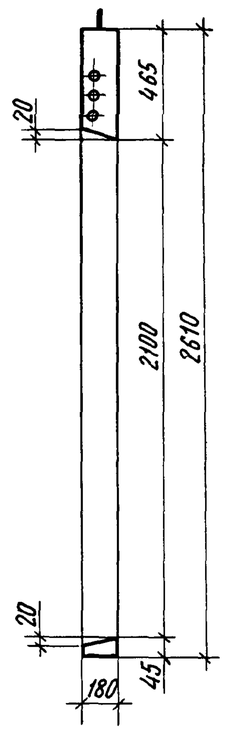

Схему армирования см. лист 2

				1.100.1-7.6-1 02.00.00 СБ		
				Электропанель ВЭ43.28 18-2 Сборочный чертеж	Стадия	Масса	Масштаб
					Р	4200 кг	
Нач. АПМ-1	Печерин		12.89		Лист 1	Листов 2	
Гл.конст.	Радашкевич						
Рук.гр	Стабредова				Сиб ЗНИИЭП г.Новосибирск	
Провер	Булгакова					
Разраб	Степанова					

Копировал Архип

Формат А3

Инв № подл | Подпись и дата | Взам инв.№

Схема армирования

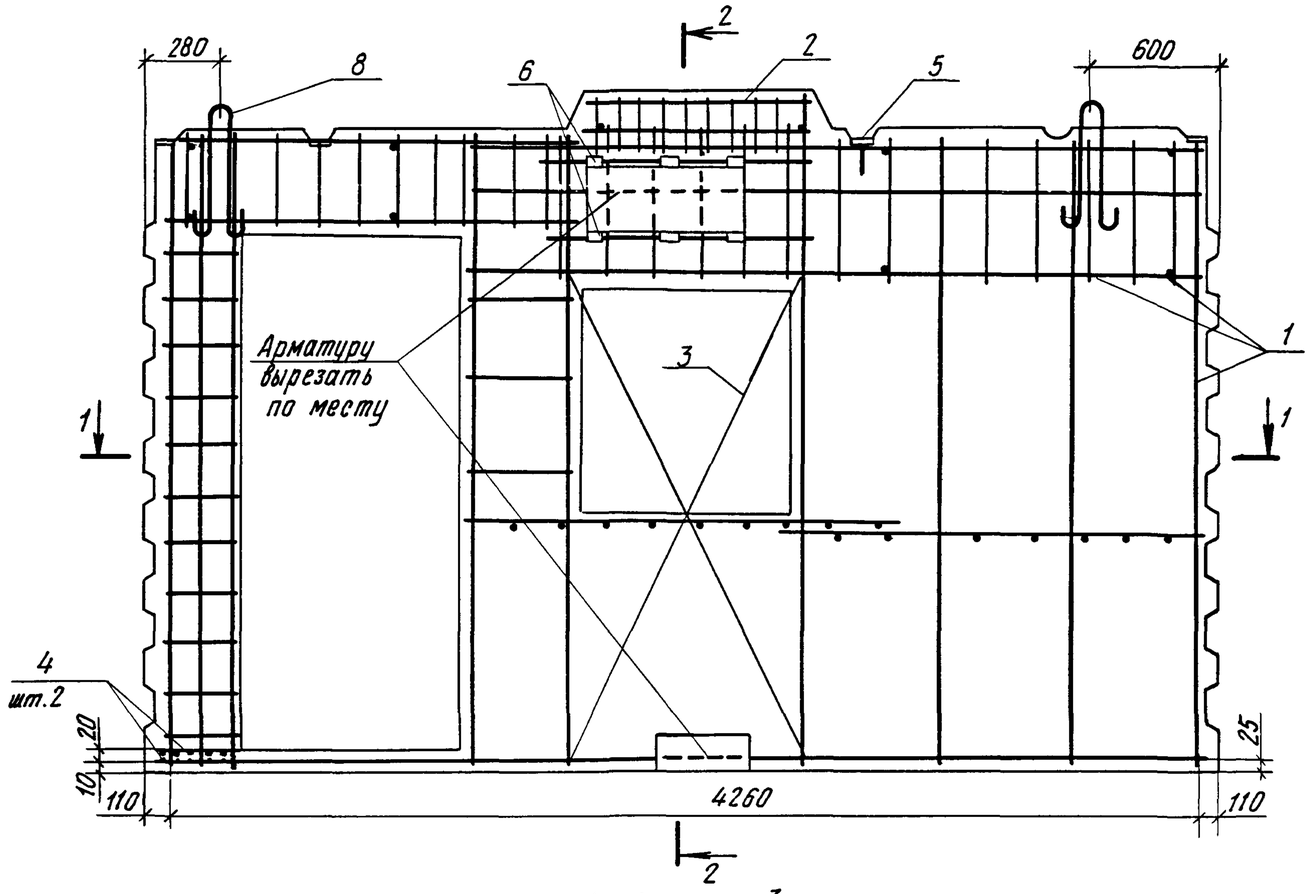

2-2

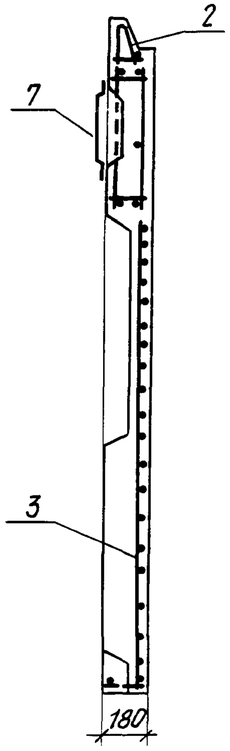

1-1

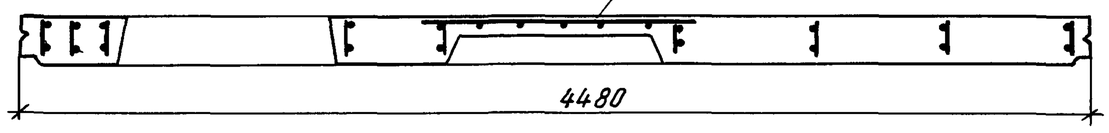

Инв. № подл.	Подпись и дата	Взам. инв. №

1.100.1-7.6-1	02.00.00 СБ	Лист 2

Копировал Архипов

Формат А3

			Обозначение	Наименование	Кол.	Примечание
				Документация		
А3			1.100.1-7.6-1 02.01.00 СБ	Сборочный чертеж	X	
А3			1.100.1-7.6-1 00.00.00 ТО	Техническое описание	X	
				Сборочные единицы		
А3		1	1.100.1-7.6-2 00.00.02	Каркас КР2	9	
А3		2	1.100.1-7.6-2 00.00.03	Каркас КР3	2	
А3		3	1.100.1-7.6-2 00.00.01-02	Каркас КР4	2	
А3		4	1.100.1-7.6-2 00.00.03-02	Каркас КР5	1	
				Детали		
Б4		5		ф5 Вр I ГОСТ 6727-80*, ℓ=160	30	0.02 кг
Б4		6		ф5 Вр I ГОСТ 6727-80*, ℓ=460	6	0.06 кг
Б4		7		ф5 Вр I ГОСТ 6727-80*, ℓ=1770	4	0.25 кг
Б4		8		ф8 А III, ГОСТ 5781-82*, ℓ=1600	1	0.63 кг
Б4		9		ф5 Вр I ГОСТ 6727-80*, ℓ=300	22	0.04 кг

Масса пространственного каркаса – 52.18 кг.

Инв. № подл. | Подпись и дата | Взам. инв. №

				1.100.1-7.6-1	02.01.00	
Нач. АПМ	Печерин		12.89	Каркас пространственный КП 45.28-2	Стадия	Лист	Листов
Гл. констр.	Радашкевич				Р		1
Рук. гр.	Стабребова				СибЗНИИЭП г. Новосибирск		
Проверил	Булгакова						
Разраб.	Степанова						

Копировал: Тимофеева Формат: А3

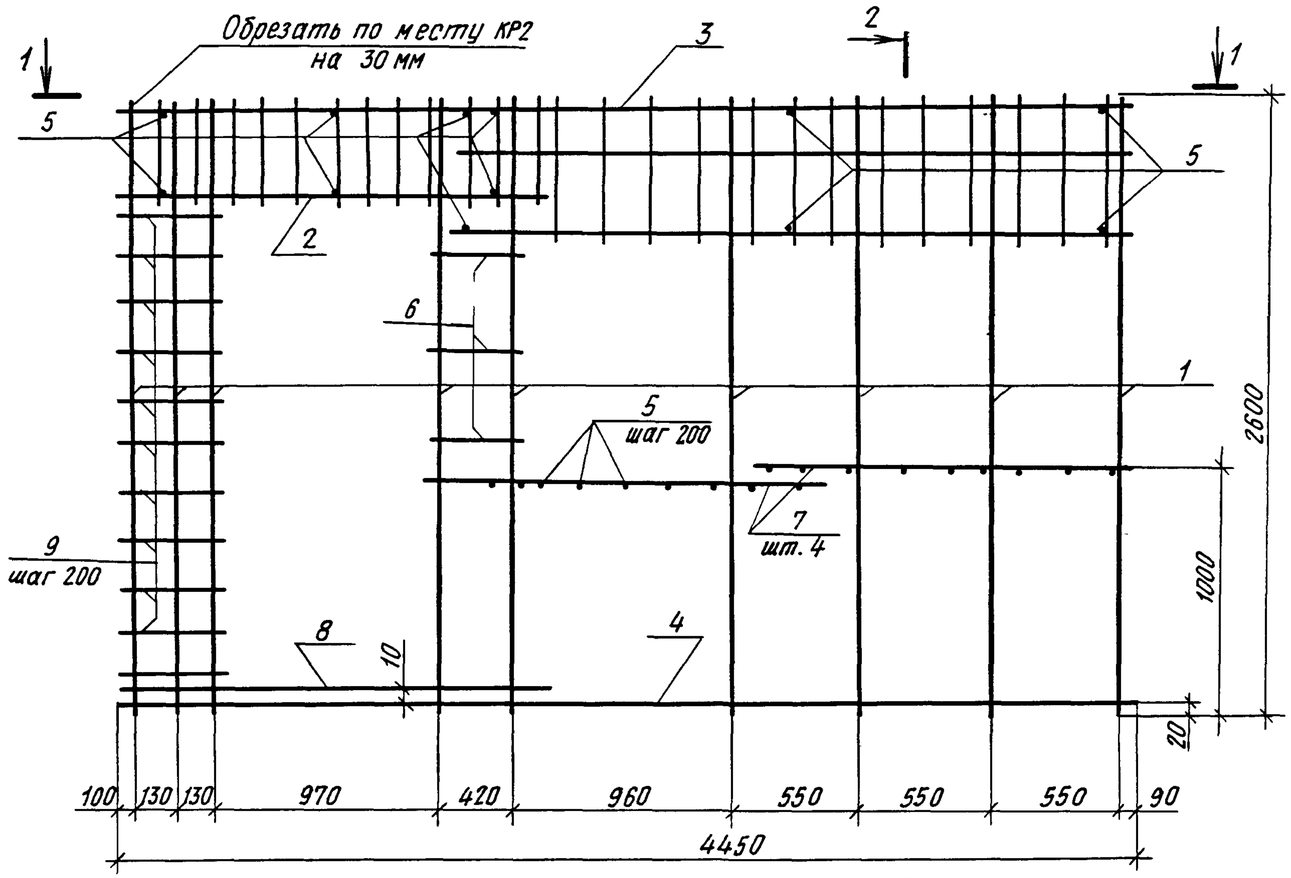

2-2

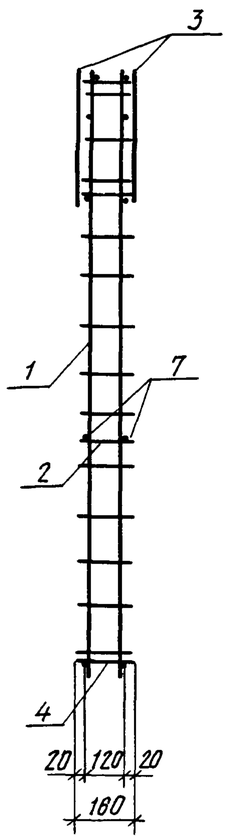

1-1

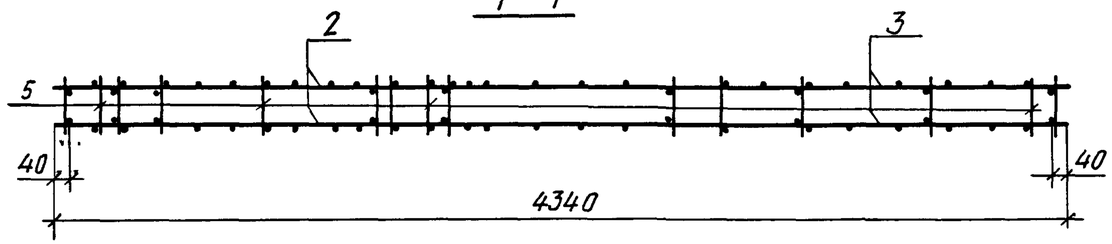

				1.100.1-7.6-1 02:01.00 СБ			
Нач.АПМ-1	Печерин		12.89	Каркас пространственный КП 45.28.-2 Сборочный чертеж	Стадия	Лист	Листов
Гл конст	Радашкевич				Р		1
Рук гр.	Стабредова				СибЗНИИЭП г. Новосибирск		
Провер.	Булгакова						
Разраб	Степанова						

Копировал Архипов Формат А3

Инв № подл | Подпись и дата | Взам инв №

Формат	Зона	Поз.	Обозначение	Наименование	Кол.	Примечание
				Документация		
А3			1.100.1-7.6-1 00.00.00 Д1	Узлы опалубки	×	
А3			1.100.1-7.6-1 00.00.00 ТО	Техническое описание	×	
А3			1.100.1-7.6-1 00.00.00 РС	Ведомость расхода стали	×	
А3			1.100.1-7.6-1 03.00.00 СБ	Сборочный чертеж	×	
				Сборочные единицы		
А3		1	1.100.1-7.6-1 03.01.00	КП 45.28-4	1	
А3		2	1.100.1-7.6-2 00.00.01	Каркас КР1	1	
А3		3	1.100.1-7.6-2 00.00.14	Сетка С1	1	
А4		4	1.100.1-7.6-2 00.00.29	Изделие закладное М5	4	
А4		5	1.100.1-7.6-2 00.00.30	Изделие закладное М6	2	
А4		6	1.100.1-7.6-2 00.00.32	Изделие закладное М8	1	
				Детали		
А4		7	1.100.1-7.6-2 00.00.39	Петля П2	2	
				Стандартные изделия		
		8	ГОСТ 18599-83*	Труба ПВД 50т	13.34	п.м.
		9	ГОСТ 18599-83*	Труба ПВД 63т	1.68	п.м
		10	ГОСТ 18599-83*	Труба ПВД 40т	13.44	п.м.
				Материалы		
				Бетон В15	1.98	$м^3$

Инв.№ подл. | Подпись и дата | Взам.инв.№

Нач.АПМ-1	Печерин		12.89	1.100.1-7.6-1 03.00.00
Гл.констр.	Радашкевич			Электропанель ВЭ 45.28.18-4
Рук.гр.	Стабредова			
Провер.	Булгакова			
Разраб.	Степанова			

Стадия	Лист	Листов
Р		1

СибЗНИИЭП г.Новосибирск

Копировал: Тимофеева

Формат: А3

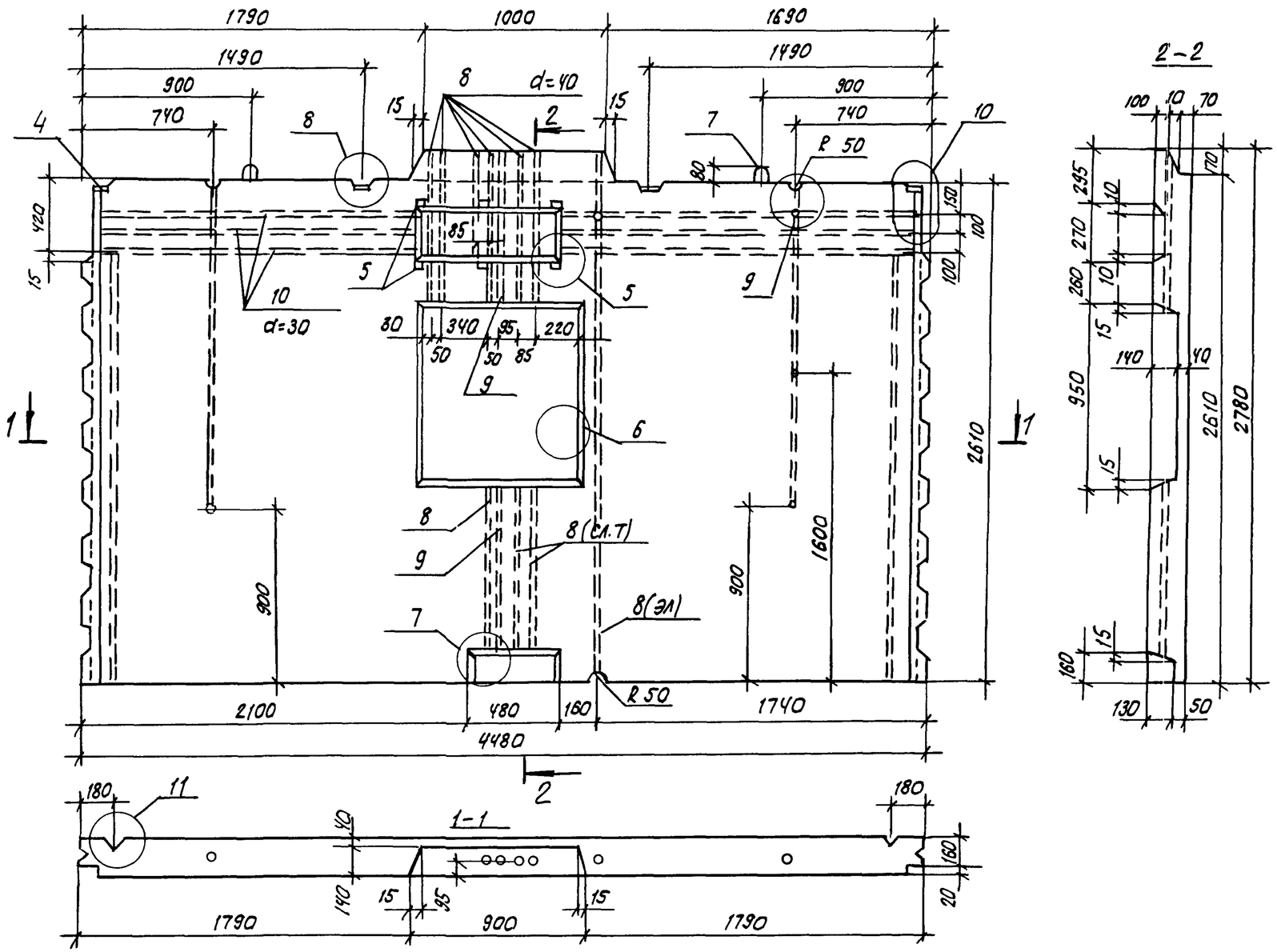

Схему армирования см. лист 2.

				1.100.1-7.6-1	03.00.00 СБ	
				Электропанель ВЭ 45.28.18-4 Сборочный чертеж	Стадия: Р	Масса: 4950 кг	Масштаб
Нач. АПМ.1	Лечерин		12.89		Лист 1	Листов 2
Гл. констр.	Радашкевич				СибЗНИИЭП г. Новосибирск	
Рук. гр.	Стафредова					
Провер.	Булгакова					
Разраб.	Степанова					

Инв. № подл. | Подпись и дата | Взам. инв. №

Копировал: Теорина

Формат А3

Схема армирования

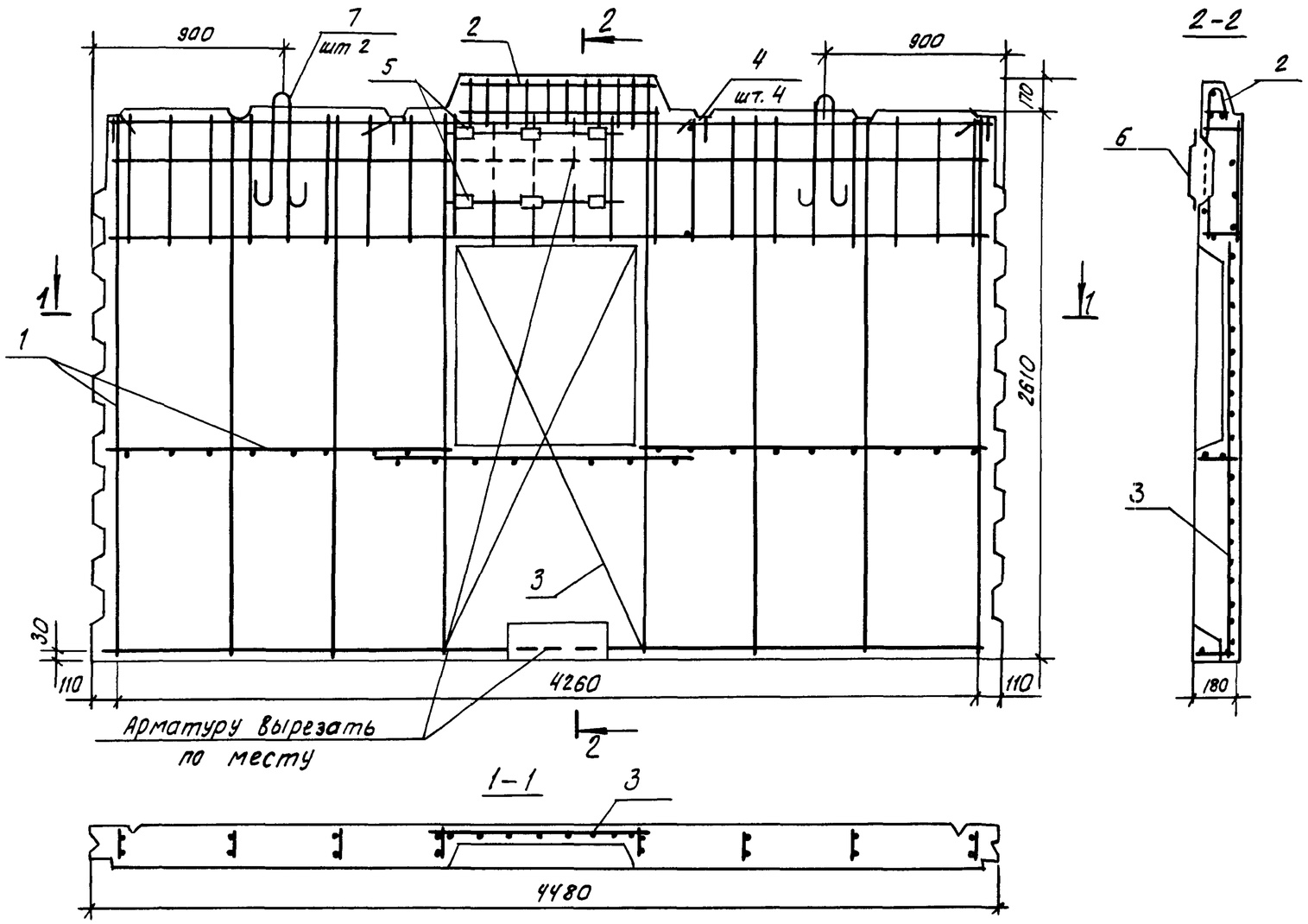

Инв. № подл.	Подпись и дата	Взам. инв. №	

1.100.1-7.6-1	03.00.00 СБ	Лист 2

Копировал: Олеарт

Формат А3

Формат	Зона	Поз.	Обозначение		Наименование	Кол.	Примечание
					Документация		
А3			1.100.1-7.6-1	03.01.00 СБ	Сборочный чертеж	X	
А3			1.100.1-7.6-1	00.00.00.ТО	Техническое описание	X	
					Сборочный чертеж		
А3		1	1.100.1-7.6-2	00.00.02	Каркас КР2	8	
А3		2	1.100.1-7.6-2	00.00.01-03	Каркас КР6	2	
А3		3	1.100.1-7.6-2	00.00.03-02	Каркас КР5	1	
					Детали		
Б4		4			ф5 Вр I ГОСТ 6727-80*, ℓ=160	35	0.02 кг
Б4		5			ф5 Вр I ГОСТ 6727-80*, ℓ=1750	6	0.25 кг

Масса пространственного каркаса - 45.83 кг.

Инв.№ подл. | Подпись и дата | Взам. инв.№

Нач АПМ-1	Печерин		12.89
Гл.констр.	Радашкевич		
Рук. гр.	Стабредова		
Провер.	Булгакова		
Разраб.	Степанова		

1.100.1-7.6-1 03.01.00

Каркас пространственный
КП 45.28-4

Стадия	Лист	Листов
Р		1

СибЗНИИЭП
г. Новосибирск

Копировал: Тимофеева формат: А3

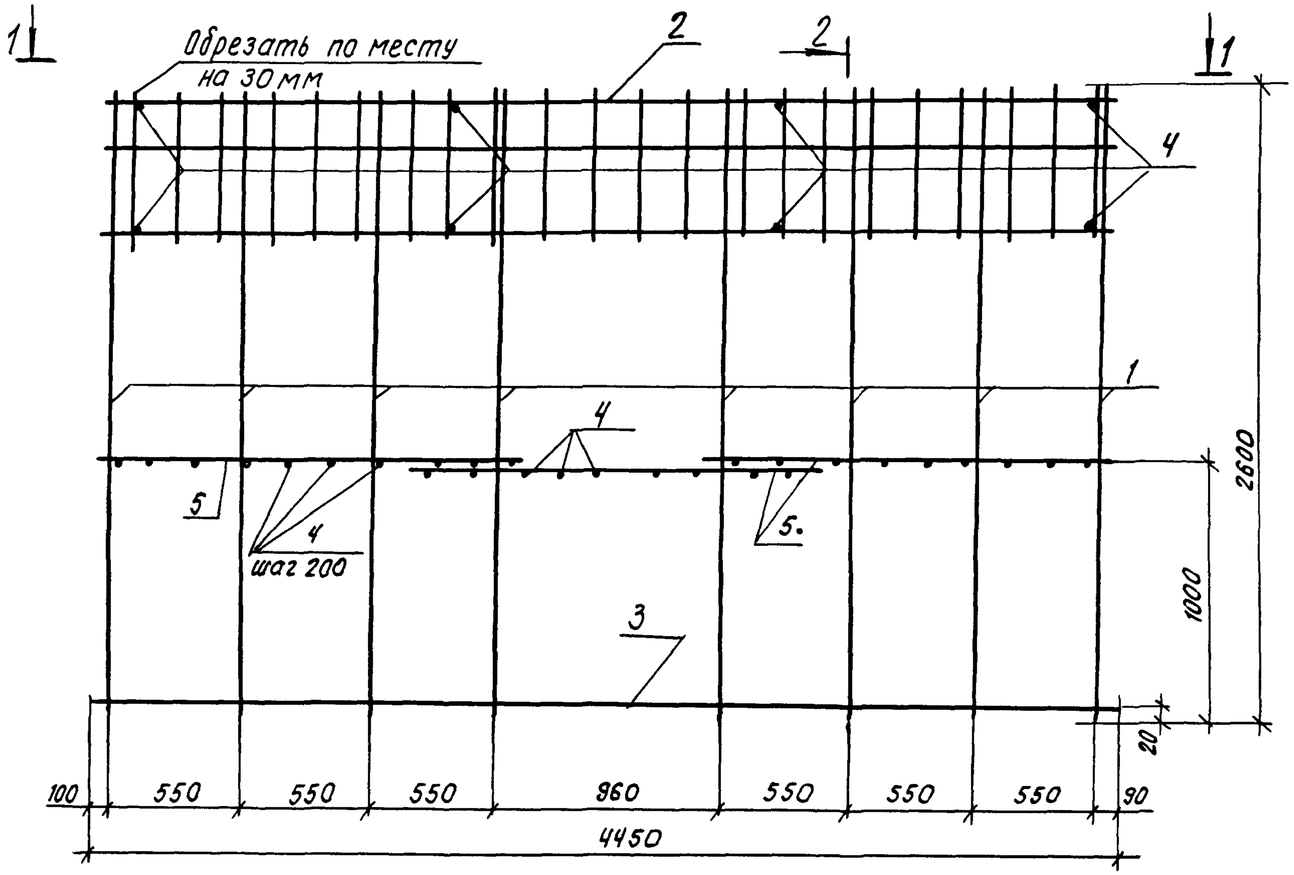

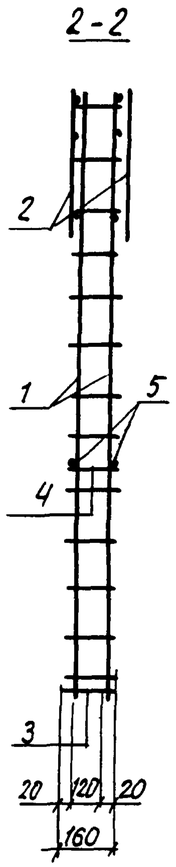

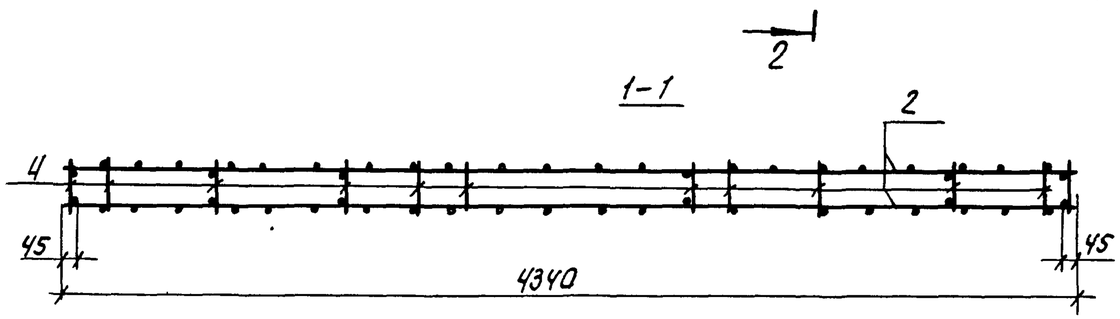

				1.100.1-7.6-1	03.01.00.СБ	
Нач.АПП.	Печерин		12.89	Каркас пространственный КП 45.28-4 сборочный чертеж.	Стадия	Лист	Листов
Гл.констр.	Радашкевич				Р		1
Рук.гр.	Стадредова				СибЗНИИЭП г.Новосибирск		
Провер.	Булгакова						
Разраб.	Степанова						

Инв.№ подл. | Подпись и дата | Взам.инв.№

Копировал: Тесарик

Формат А3

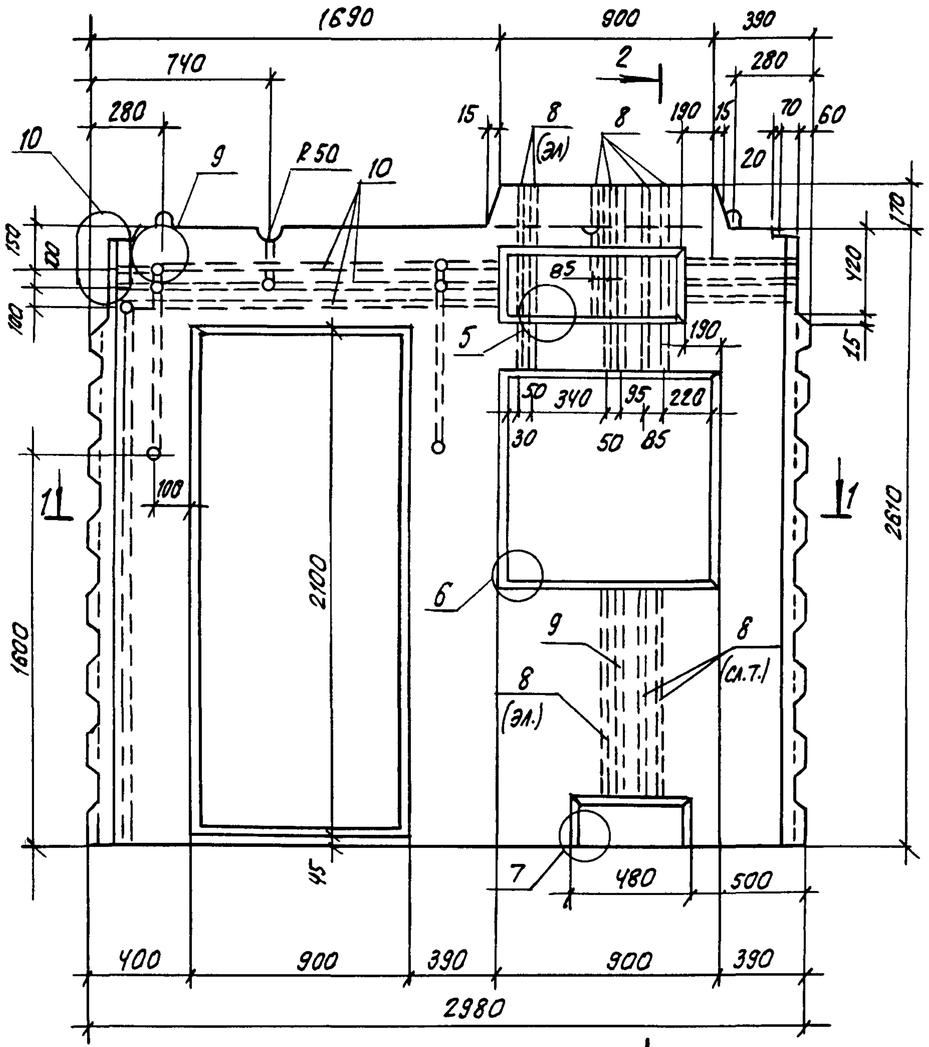

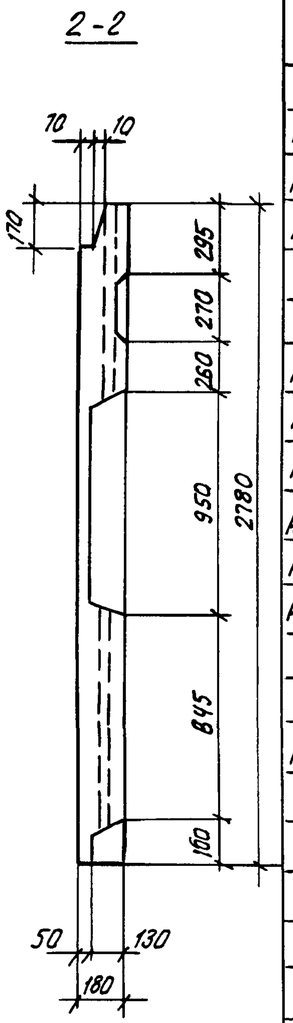

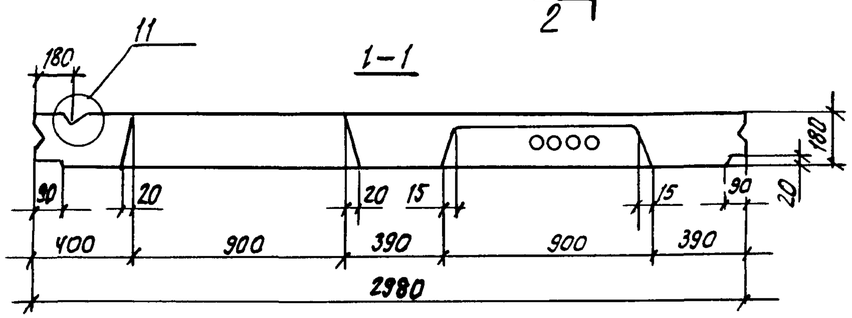

схему армирования см. лист 2

Формат	Зона	Поз.	Обозначение		Наименование	Кол.	Примечание
					Документация		
А3			1.100.1-7.6-1	00.00.00 Д1	Узлы опалубки	×	
А3			1.100.1-7.6-1	00.00.00 ТО	Техническое описание	×	
А3			1.100.1-7.6-1	00.00.00 РС	Ведомость расхода стали	×	
					Сборочные единицы		
А3		1	1.100.1-7.6-1	04.01.00	КП 30.28-2	1	
А3		2	1.100.1-7.6-2	00.00.14-01	Сетка С3	1	
А3		3	1.100.1-7.6-2	00.00.01-01	Каркас КР7	1	
А4		4	1.100.1-7.6-2	00.00.29	Изделие закладное М5	2	
А4		5	1.100.1-7.6-2	00.00.30	Изделие закладное М6	2	
А4		6	1.100.1-7.6-2	00.00.32	Изделие закладное М8	1	
					Детали		
А4		7	1.100.1-7.6-2	00.00.39-02	Петля П4	2	
					Стандартные изделия		
		8	ГОСТ 18599-83*		Труба ПВД 50Т	9.14	п.м.
		9	ГОСТ 18599-83*		Труба ПВД 63Т	1.67	п.м
		10	ГОСТ 18599-83*		Труба ПВД 40Т	8.94	п.м.
					Материалы		
					Бетон В15	0.94	м3

Нач. АПМ.	Печерин		12.89
Гл. конст.	Радашевич		
Рук. гр.	Стабредова		
Провер.	Булгакова		
Разраб.	Степанова		

1.100.1-7.6-1 04.00.00

Электропанель ВЭ 30.28.18-2

Стадия	Масса	Масштаб
Р	2350 кг	
Лист 1	Листов 2	

СибЗНИИЭП г. Новосибирск

Инв. № подл. | Подпись и дата | Взам. инв. №

Копировал. Опеарко

Формат А3

Схема армирования

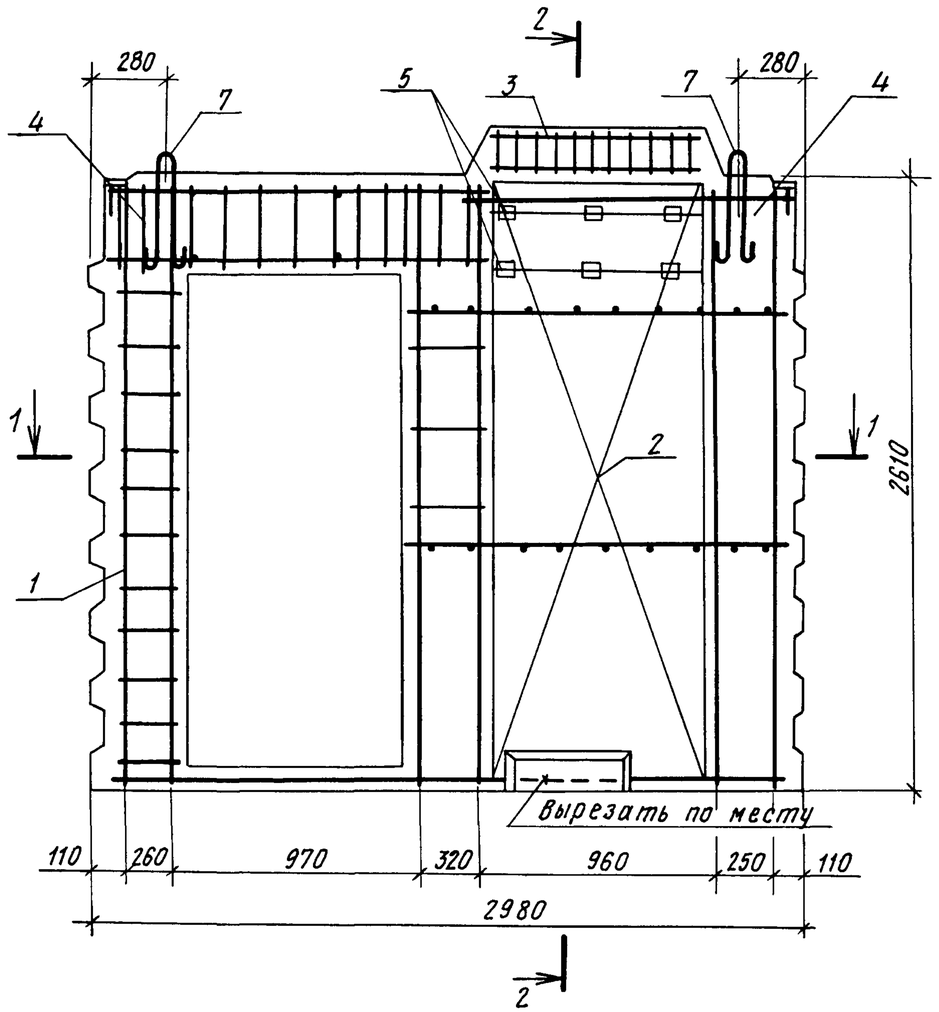

2-2

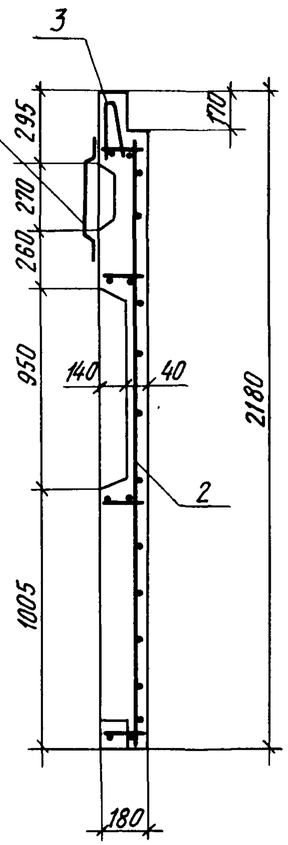

1-1

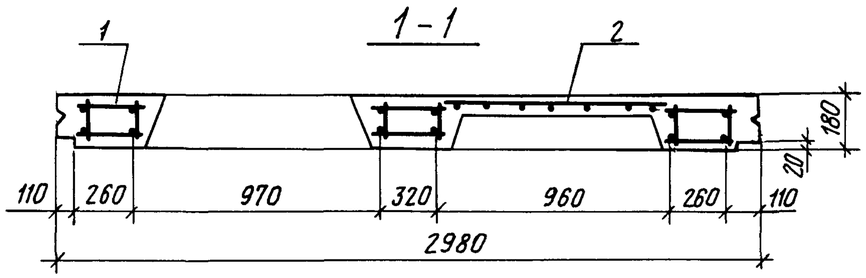

Арматуру, выходящую за пределы опалубки, обрезать по месту

1.100.1-7.6-1	04.00.00	Лист 2

Копировал

Формат А3

Инв № подл | Подпись и дата | Взам. инв №

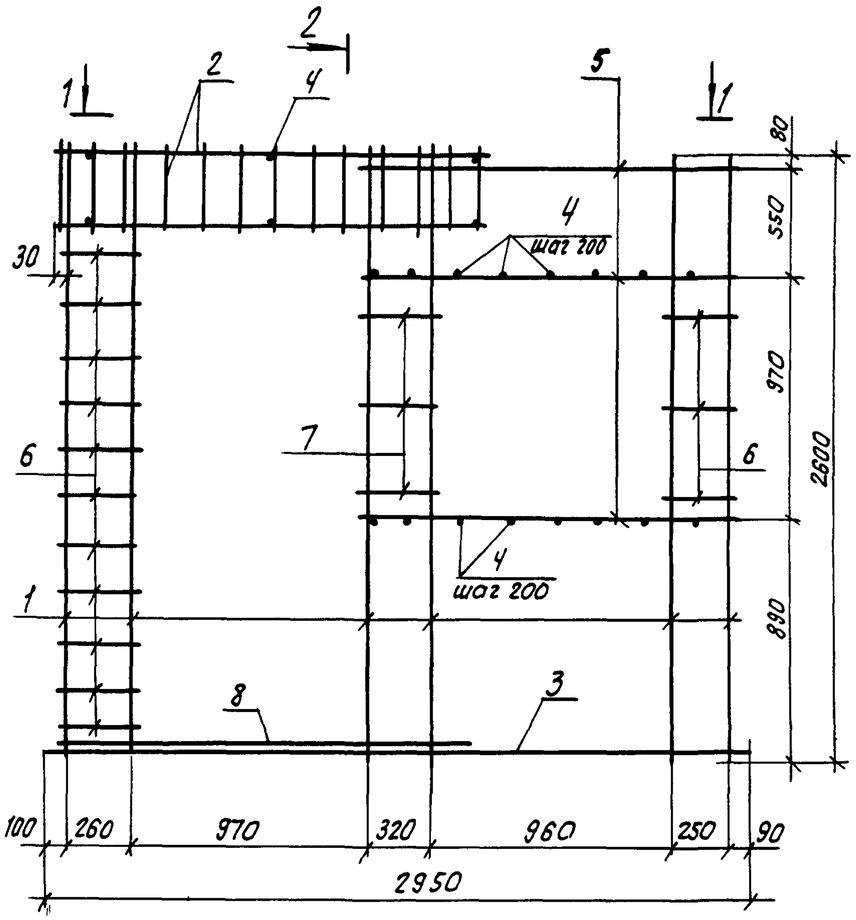

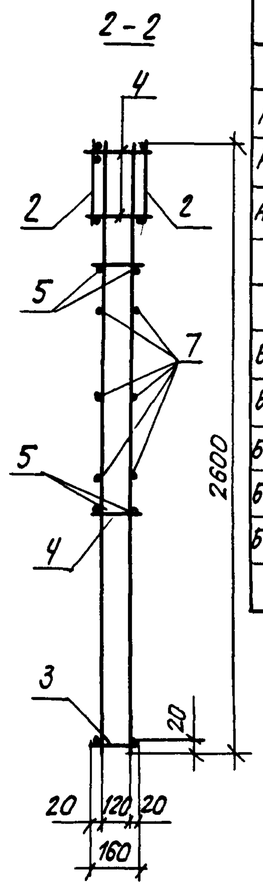

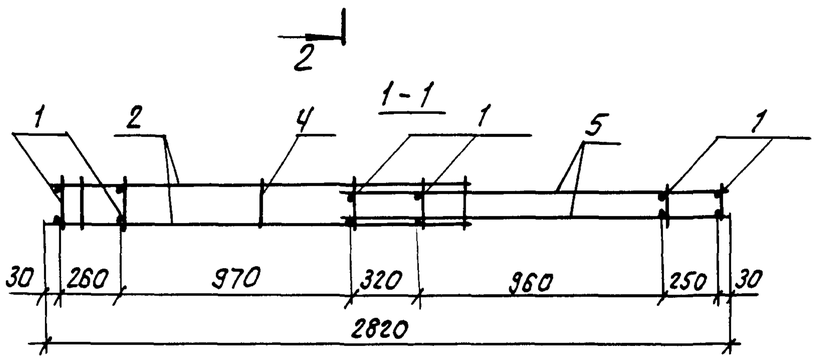

Формат	Зона	Поз.	Обозначение	Наименование	Кол	Примечание
				Сборочные единицы		
А3		1	1.100.1-7.6-2 00.00.02	каркас КР2	6	
А3		2	1.100.1-7.6-2 00.00.03	каркас КР3	2	
А3		3	-03	каркас КР8	1	
				Детали		
Б4		4		ф5ВрI ГОСТ 6727-80*, ℓ=160	22	0.02 кг
Б4		5		5ВрI ГОСТ 6727-80*, ℓ=1580	5	0.22 кг
Б4		6		ф5ВрI ГОСТ 6727-80*, ℓ=300	25	0.04 кг
Б4		7		ф5ВрI ГОСТ 6727-80*; ℓ=350	6	0.05 кг
Б4		8		ф8АIII ГОСТ 5781-82*; ℓ=1600	1	0.63 кг

Масса пространственного каркаса - 32.14 кг

Взам. инв. №

Подпись и дата

Инв. № подл.

				1.100.1-7.6-1 04.01.00		
Нач. АПН.1	Печерин		12.89	Каркас пространственный КП 30.28-2	Стадия	Лист	Листов
Гл. констр.	Радашкевич				Р		1
Рук. гр.	Стабредова				СибЗНИИЭП г. Новосибирск		
Провер.	Булгакова						
Разраб.	Степанова						

Копировал: Тесарчик

Формат А3

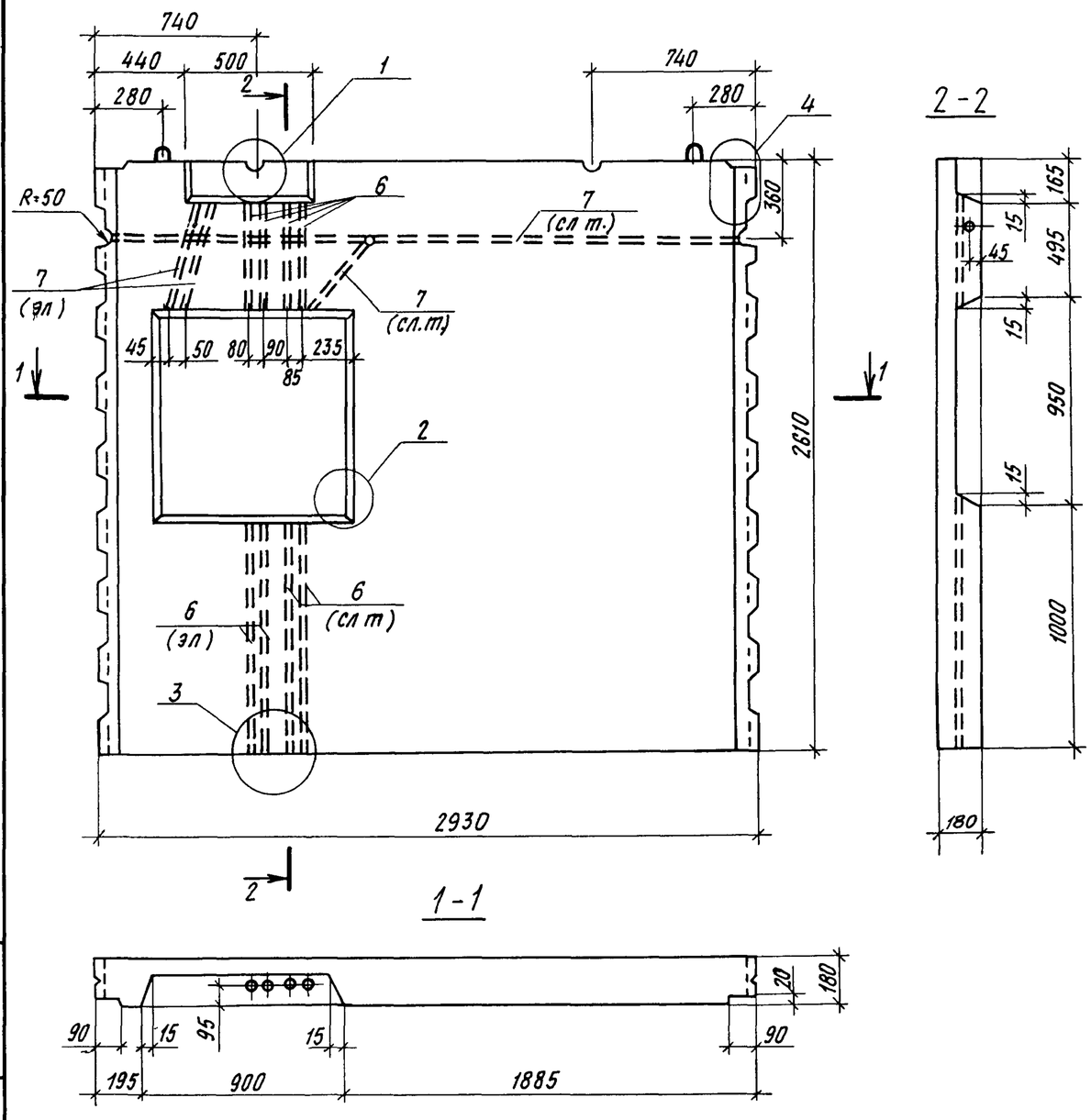

Формат	Зона	Поз.	Обозначение		Наименование	Кол.	Примечание
					Документация		
А3			1.100.1-7.6-1	00 00 00 Д1	Узлы опалубки	×	
А3			1.100 1-7 6-1	00.00.00 ТО	Техническое описание	×	
А3			1 100.1-7.6-1	00.00.00 РС	Ведомость расхода стали	×	
					Сборочные единицы		
А3		1	1.100.1-7.6-1	05.01.00	КП 30.26	1	
А3		2	1.100.1-7.6-2	00.00.18	Сетка С4	1	
А4		3	1.100.1-7 6-2	00.00 29	Изделие закладное М5	2	
А4		4	1.100 1-7.6-2	00 00.35	Изделие закладное М12	1	
					Детали		
А4		5	1.100.1-7.6-2	00.00.39-01	Петля П3	2	
					Стандартные изделия		
		6	ГОСТ 18599-83*		Труба ПВД 63т	5.98	п.м.
		7	ГОСТ 18599-83*		Труба ПВД 32т	5.82	п.м.
					Материалы		
					Бетон В15	1,26	м³

Схему армирования см. лист 2

Нач АПМ-1	Печерин		12.89
Гл конст	Радашкевич		
Рук гр	Стабредова		
Провер	Булгакова		
Разраб	Стабредова		

1.100.1-7.6-1 05.00.00

Электропанель ВЭ 30.26.18

Стадия	Масса	Масштаб
Р	3150 кг	
Лист 1	Листов 2	

СибЗНИИЭП г. Новосибирск

Копировал Архипов

Формат А3

Инв № подл | Подпись и дата | Взам. инв №

Схема армирования

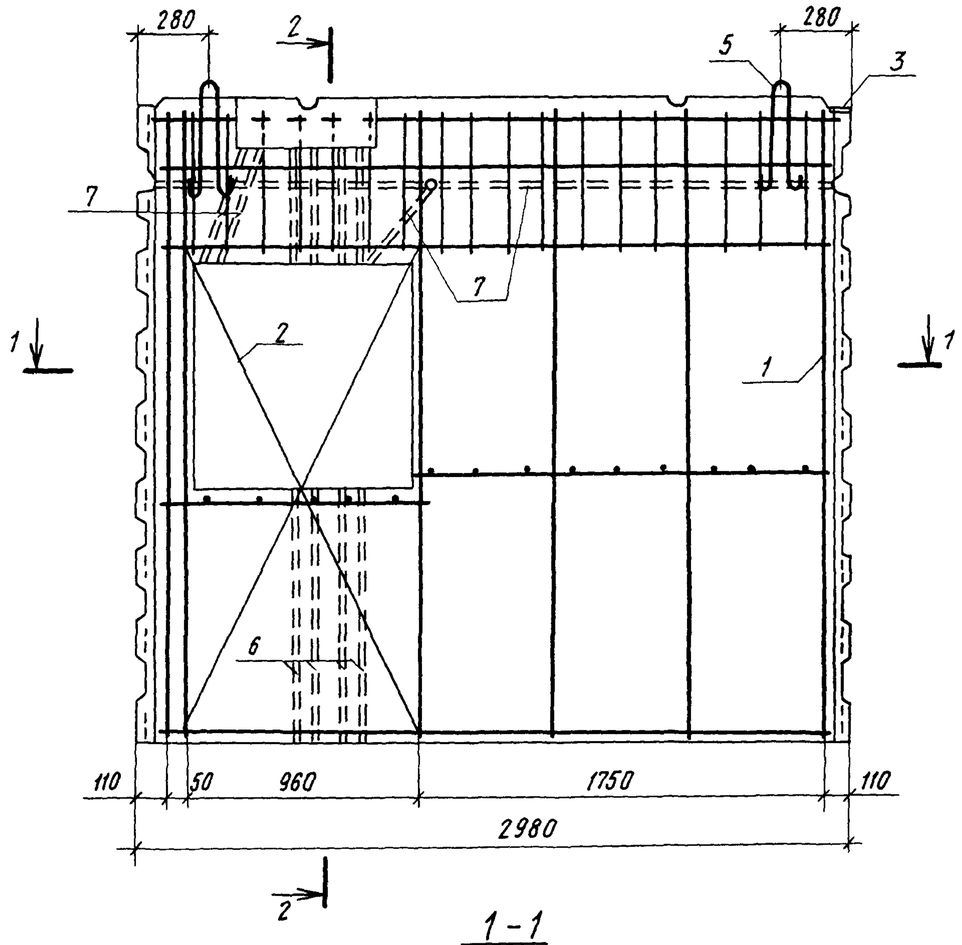

2-2

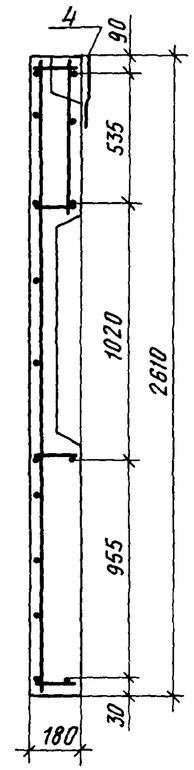

1-1

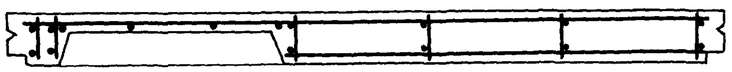

Инв. № подл.	Подпись и дата	Взам. инв. №

1.100.1-7.6-1	05.00.00	Лист 2

Копировал Архин

Формат А3

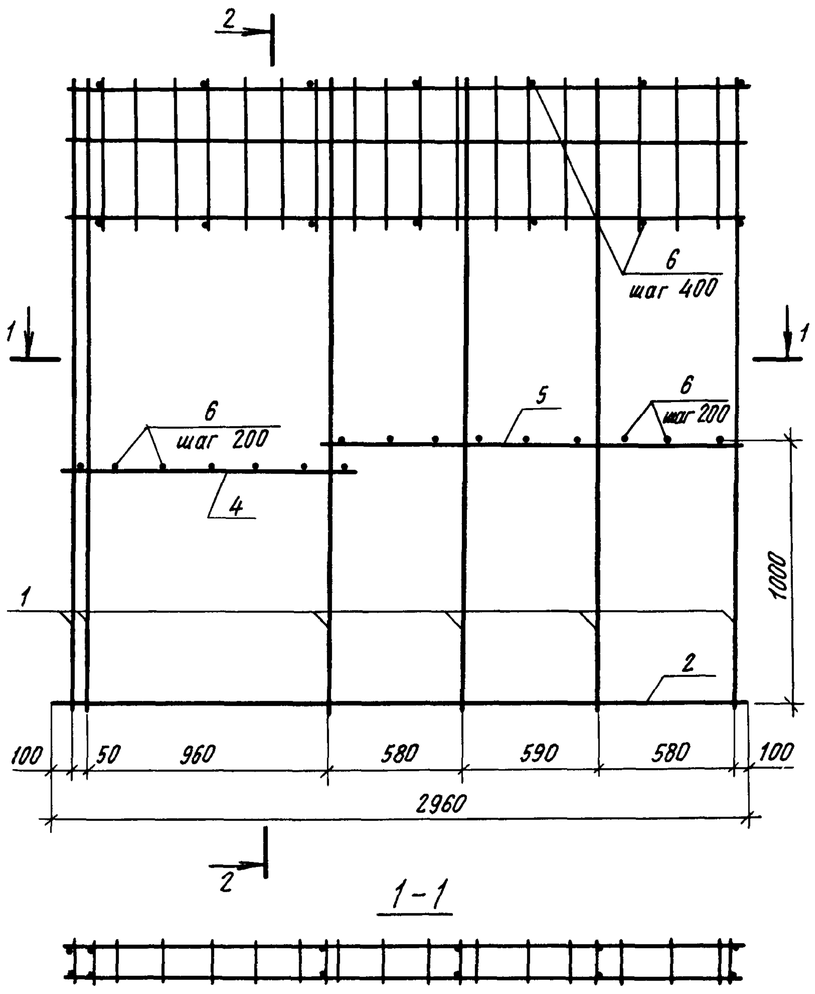

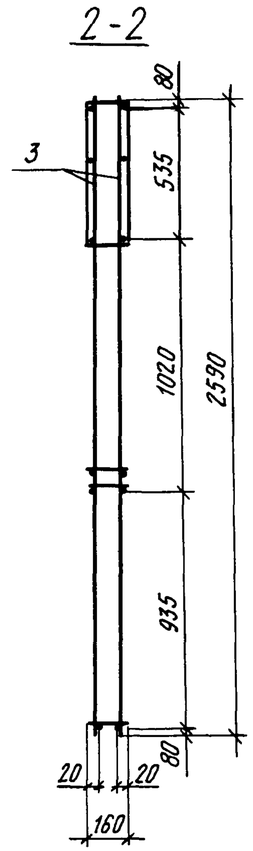

Формат	Зона	Поз	Обозначение	Наименование	Кол.	Примечание
				Документация		
А3			1100.1-7 6-1 00.00.00 ТО	Техническое описание	X	
				Сборочные единицы		
А3		1	1 100 1-7. 6-2 00.00 02	Каркас КР2	6	
А3		2	1.100 1-7. 6-2 00.00.03-03	Каркас КР8	1	
А3		3	1 100 1-7 6-2 00.00.08	Каркас КР9	2	
				Детали		
Б.Ч.		4		ф5 ВрI ГОСТ 6727-80*, ℓ=1050	2	0,15 кг
Б.Ч.		5		ф5 ВрI ГОСТ 6727-80*, ℓ=1800	2	0,250 кг
Б.Ч.		6		ф5 ВрI ГОСТ 6727-80*, ℓ=160	29	0,02 кг

Масса пространственного каркаса 32,41 кг

Инв. № подл | Подпись и дата | Взам инв. №

				1.100.1-7.6-1 05.01.00			
Нач АПМ-1	Печерин		12.89	Каркас пространственный КП 30.26	Стадия	Лист	Листов
Гл спец.	Радашкевич				Р		1
Рук. гр	Ставредова				СибЗНИИЭП г Новосибирск		
Провер.	Булгакова						
Разраб	Степанова						

Копировал Архипов

Формат А3

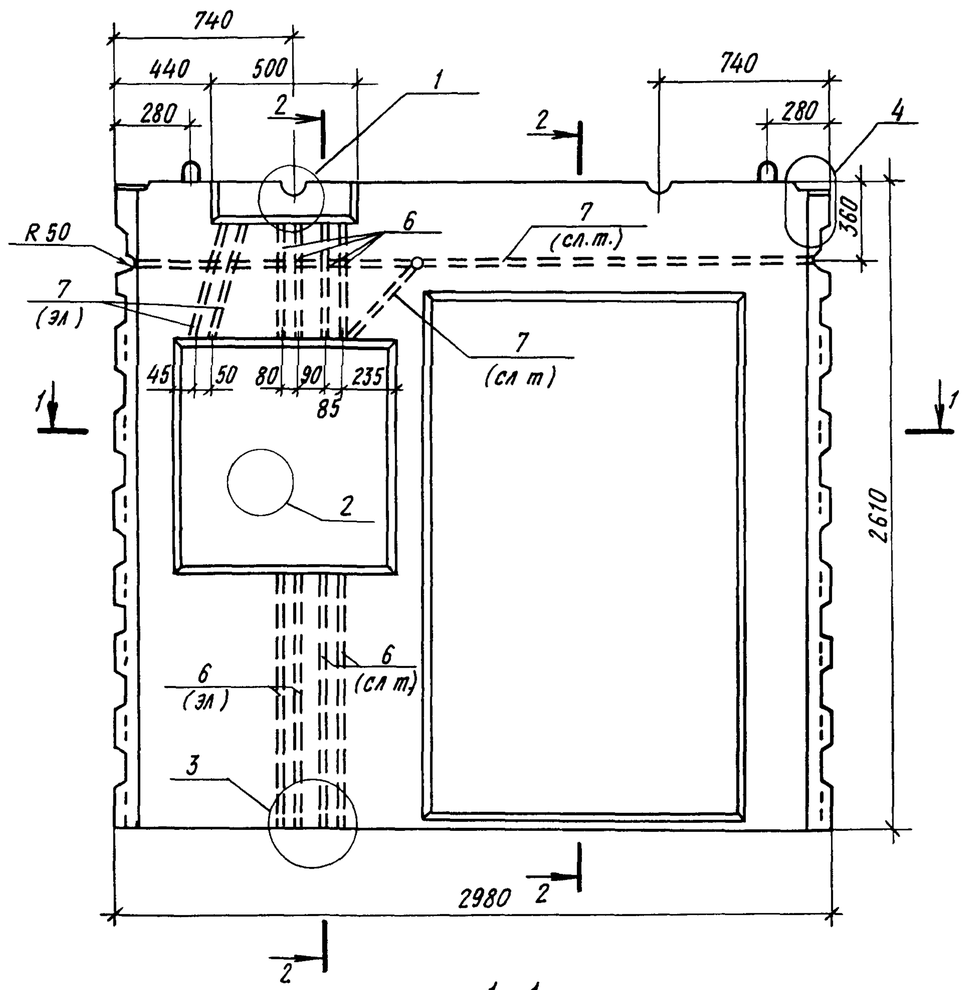

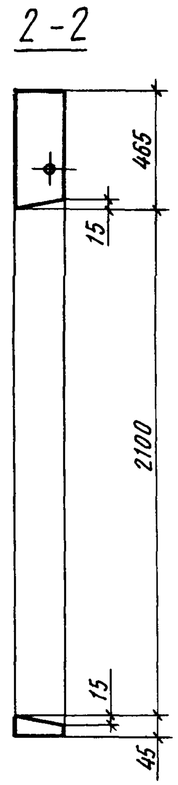

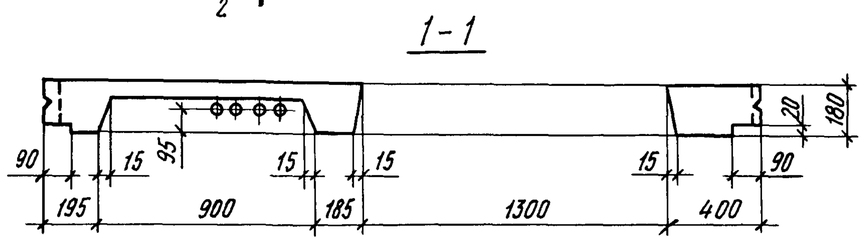

Схему армирования см. лист 2.
Сечение 2-2 см

Формат	Зона	Поз	Обозначение	Наименование	Кол.	Примечание
				Документация		
А3			1.100.1-7. 6-1 00.00 00 ДЛ	Узлы опалубки	×	
А3			1.100.1-7 6-1 00 00 00 ТО	Техническое описание	×	
А3			1 100.1-7 6-1 00.00 .00 РС	Ведомость расхода стали	×	
				Сборочные единицы		
А3		1	1.100.1-7. 6-1 06 01.00	КП 30.26-1	1	
А3		2	1 100.1-7· 6-2 00 00 18	Сетка С4	1	
А4		3	1 100 1-7 6-2 00.00 29	Изделие закладное М5	2	
А4		4	1 100 1-7. 6-2 00.00.35	Изделие закладное М12	1	
				Детали		
А4		5	1 100.1-7. 6-2 00.00.39-08	Петля П13	2	
				Стандартные изделия		
		6	ГОСТ 18599-83*	Труба ПВД 63т	5,98	п.м.
		7	ГОСТ 18599-83*	Труба ПВД 32т	5,82	п.м
				Материалы		
				Бетон В15	0,79	м3

Нач.АПМ-1	Печерин		12.89
Гл конст	Радашкевич		
Рук гр.	Стабредова		
Провер.	Булгакова		
Разраб.	Степанова		

1.100.1-7.6-1 06.00.00

Электропанель ВЭ 30.26.18-1

Стадия	Масса	Масштаб
Р	1980 кг	
Лист 1	Листов 2	

СибЗНИИЭП г. Новосибирск

Копировал Архипов

Формат А3

Взам инв № | Подпись и дата | Инв № подл

Схема армирования

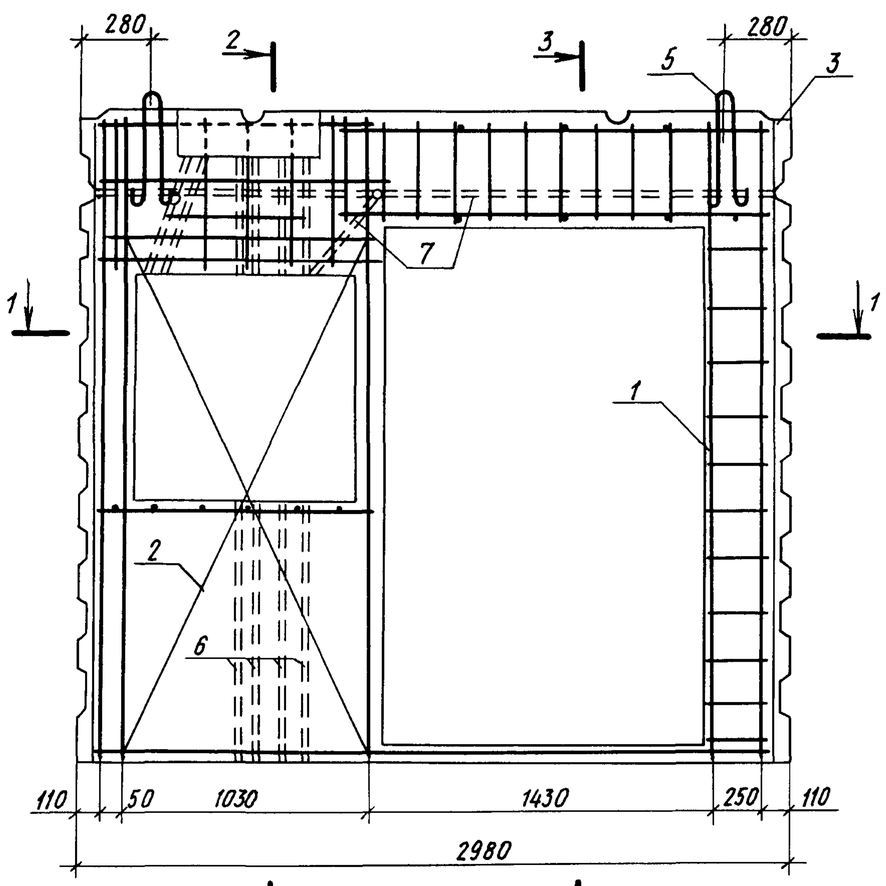

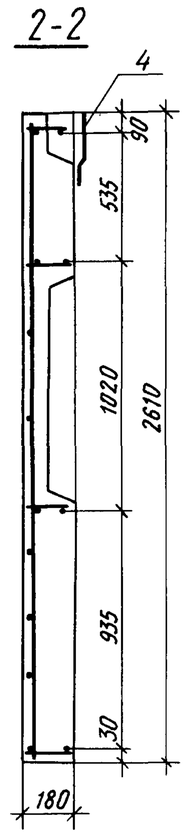

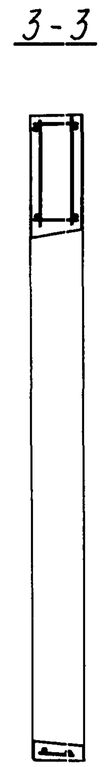

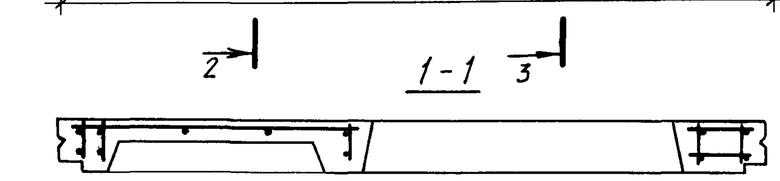

Инв № подл	Подпись и дата	Взам инв №

1.100.1-7.6-1	06.00.00	Лист 2

Копировал

Формат А3

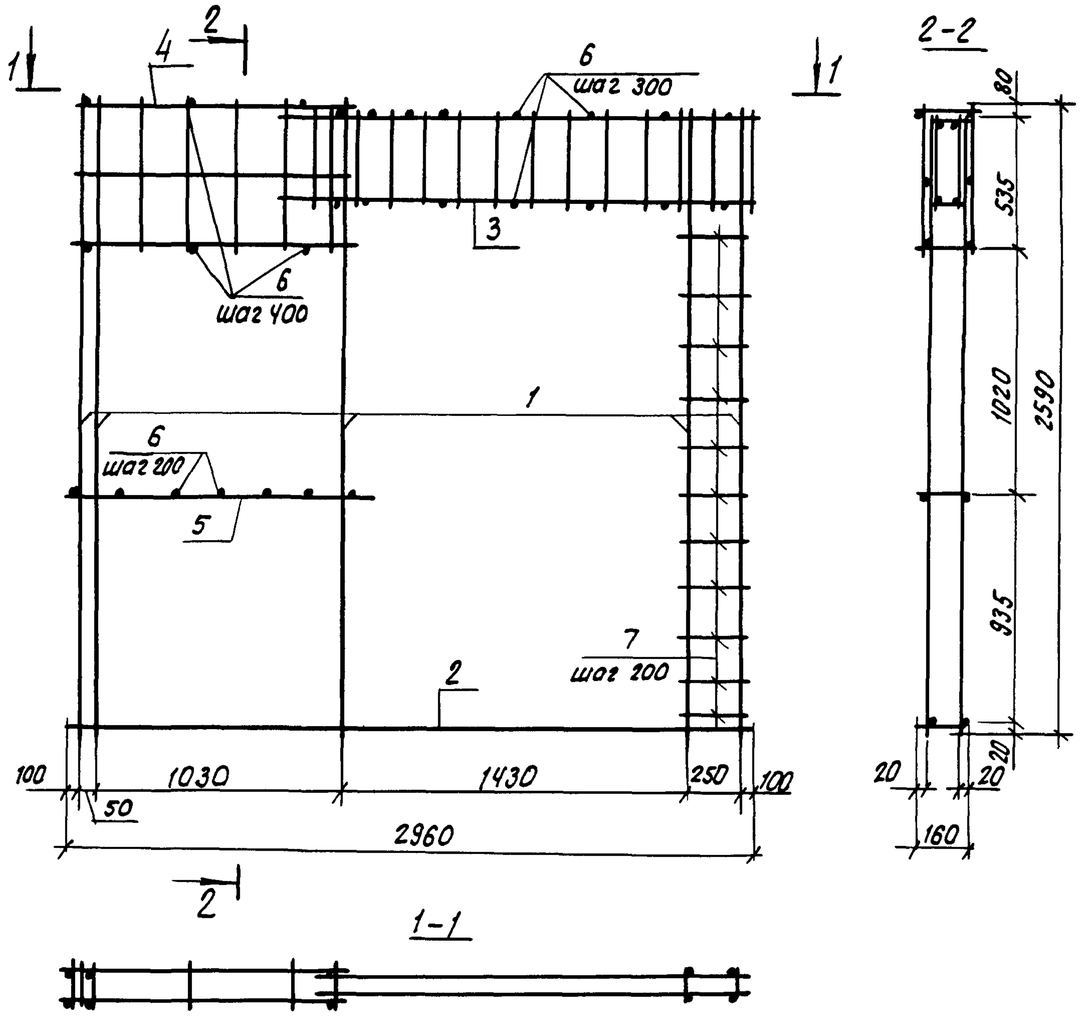

Формат	Зона	Поз	Обозначение	Наименование	Кол	Примечание
				Сборочные единицы		
А3		1	1.100.1-7.6-2 00.00.02	Каркас КР2	5	
А3		2	1.100.1-7.6-2 00.00.03	Каркас КР8	1	
А3		3	-01	Каркас КР10	2	
А3		4	1.100.1-7.6-2 00.00.01-04	Каркас КР11	2	
				Детали		
Б4		5		ф5ВрI ГОСТ 6727-80*, ℓ=1120	2	0.16кг
Б4		6		ф5ВрI ГОСТ 6727-80*; ℓ=160	26	0.02кг
Б4		7		ф5ВрI ГОСТ 6727-80*; ℓ=290	22	0.04кг

Масса пространственного каркаса - 31.73кг

Нач АПМ.	Печерин		12.89
Рук. кон.	Радашкевич		
Рук. гр.	Стафредова		
Провер.	Булгакова		
Разраб.	Степанова		

1.100.1-7.6-1 06.01.00

Каркас пространственный
КП 30.26-1

Стадия	Лист	Листов
Р		1

СибЗНИИЭП
г. Новосибирск

Инв. № подл. | Подпись и дата | Взам. инв. №

Копировал: Опеарин

Формат А3

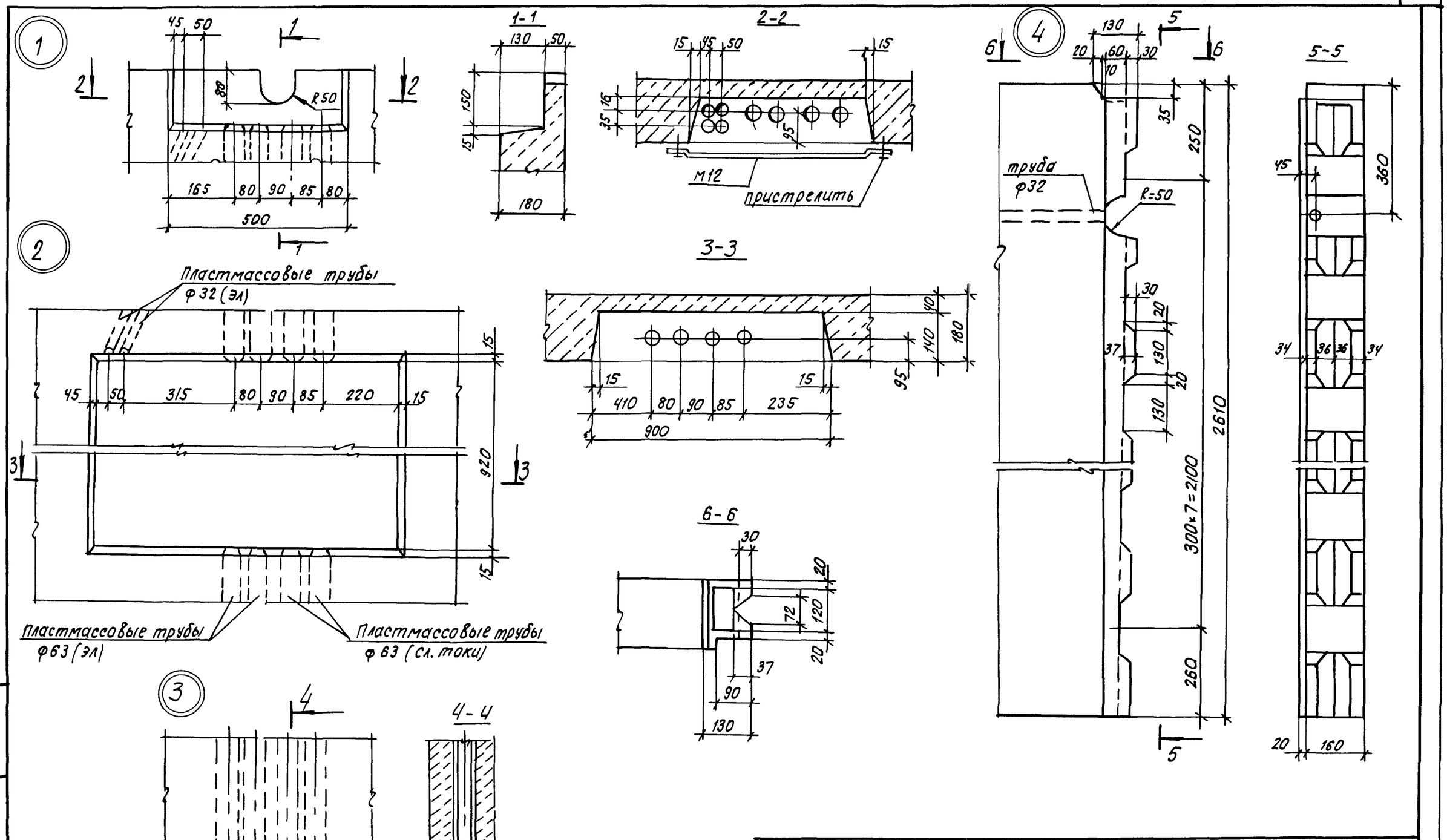

				1.100.1-7.6-1	00.00.00 Д1	
Нач. АПН.	Печерин		12.89	Электропанель Узлы опалубки	Стадия	Лист	Листов
Гл. констр.	Родашкевич				Р	1	3
Рук. гр.	Стабредова				СибЗНИИЭП г. Новосибирск		
провер.	Булгакова						
Разраб.	Степанова						

Инв. № подл. | Подпись и дата | Взам. инв.

Копировал: Тесарь

Формат А3

5 Ниша для разводки проводов

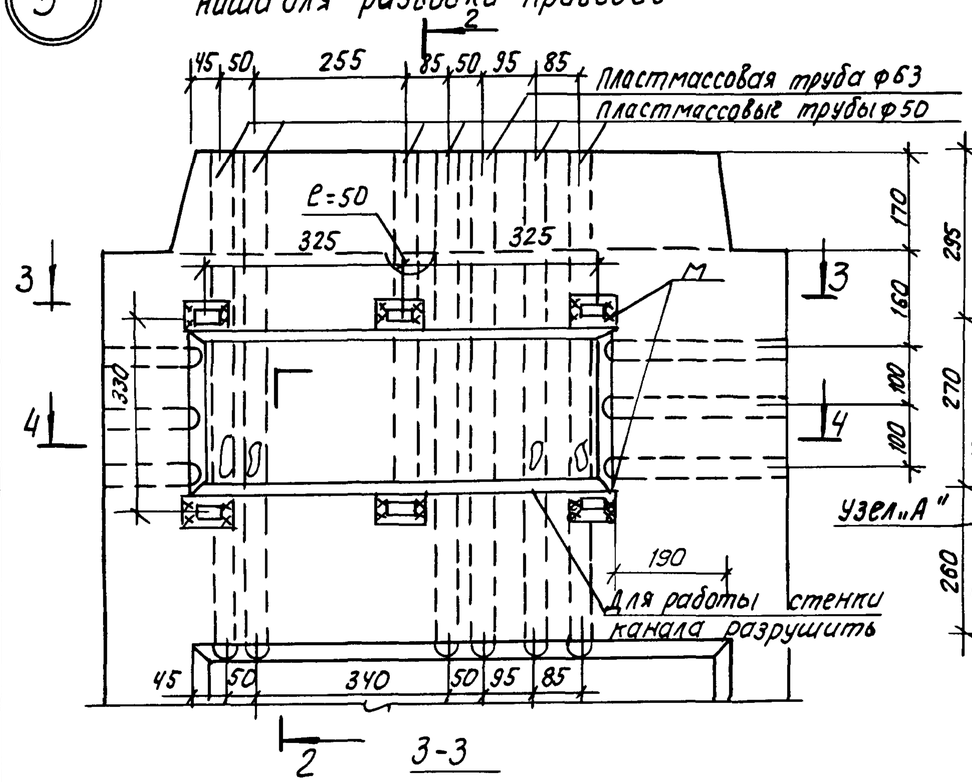

2-2

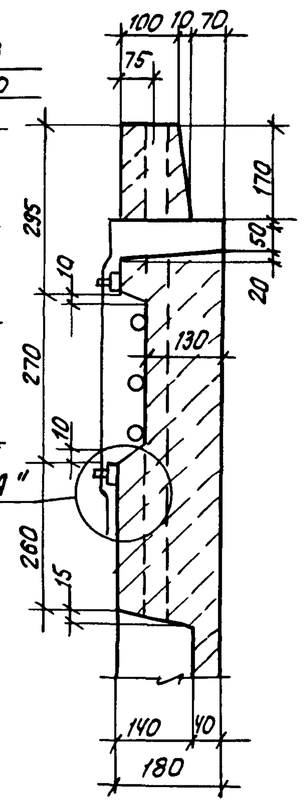

3-3

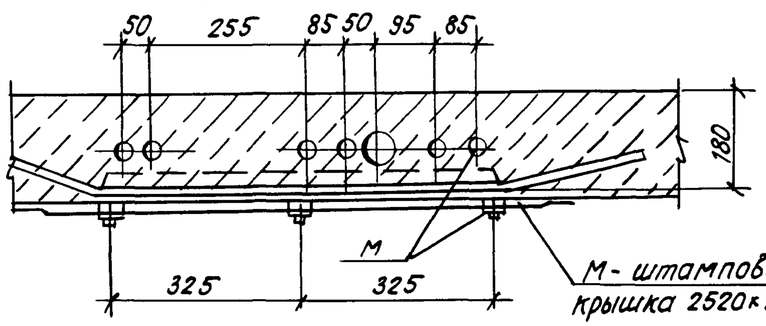

М- штампованная крышка 2520×950

Узел „А"

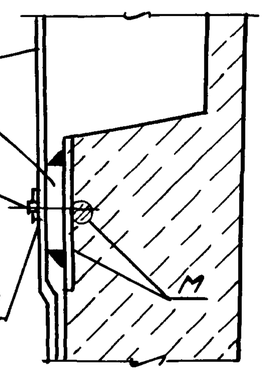

4-4

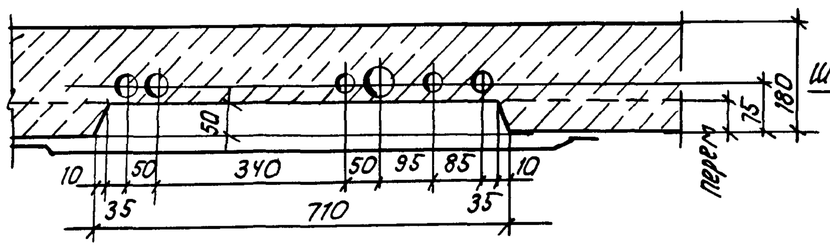

6 Электрониша

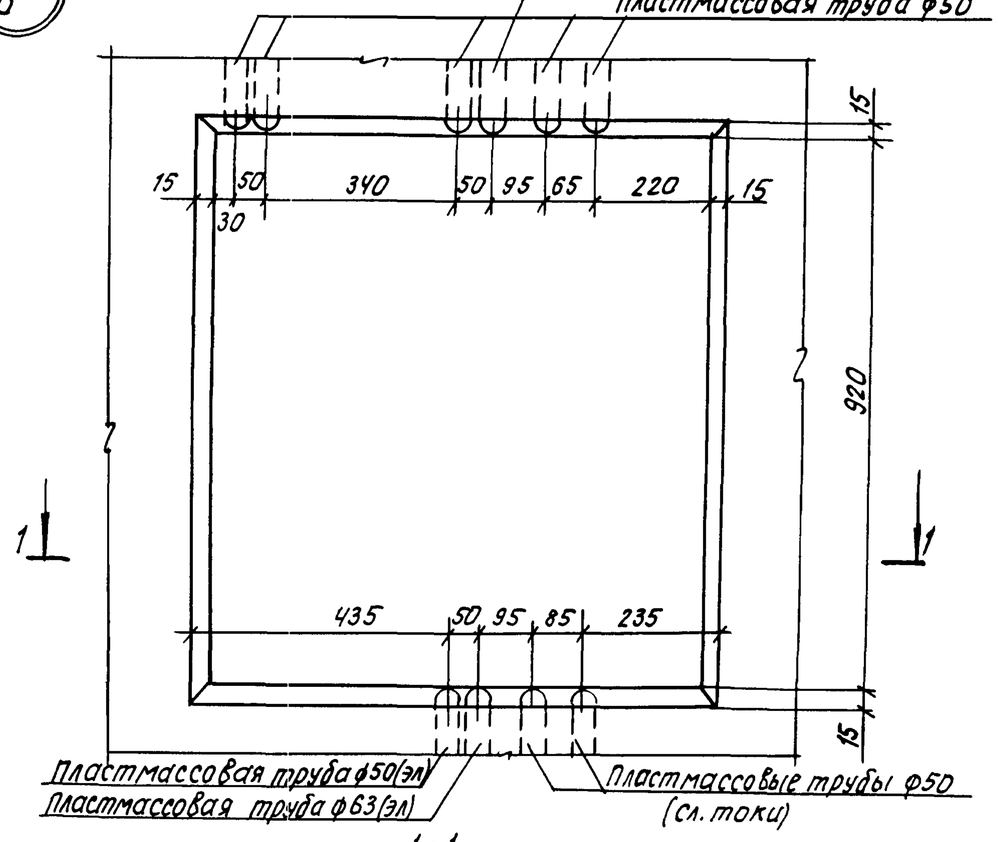

1-1

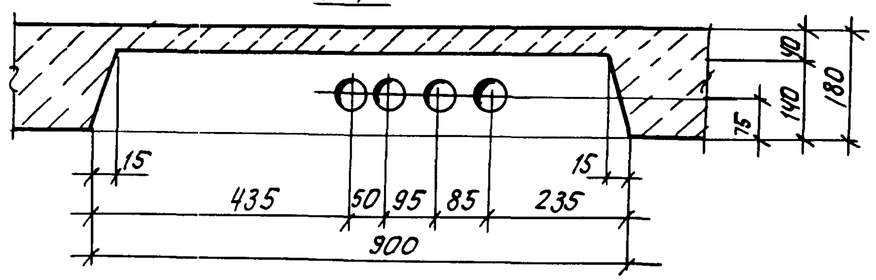

1.100.1-7.6-1	00.00.00 Д1	Лист 2

Копировал. Тесарко

Формат А3

Инв. № подл. | Подпись и дата | Взам. инв. №

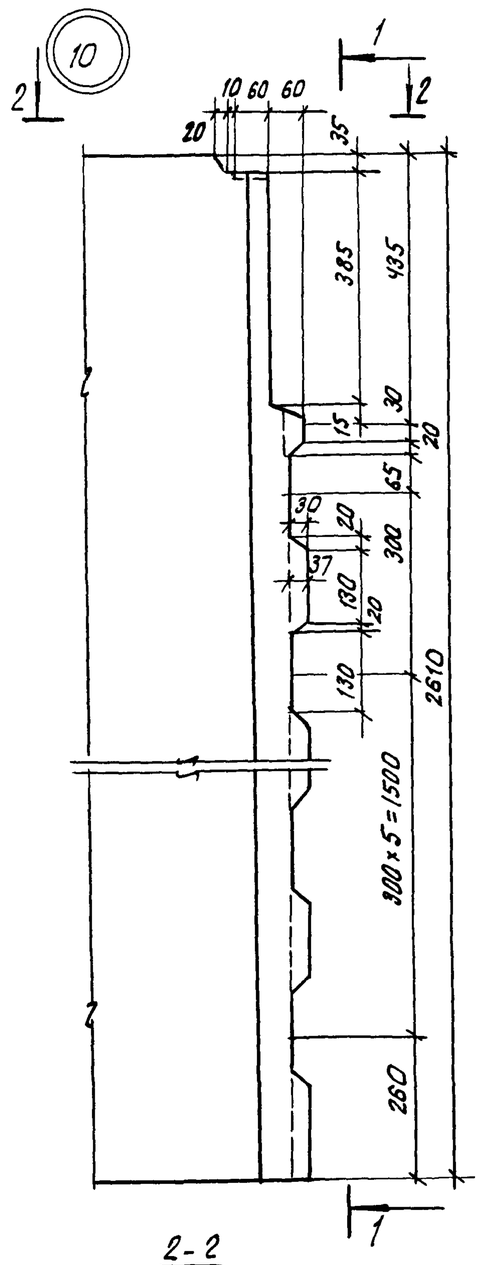

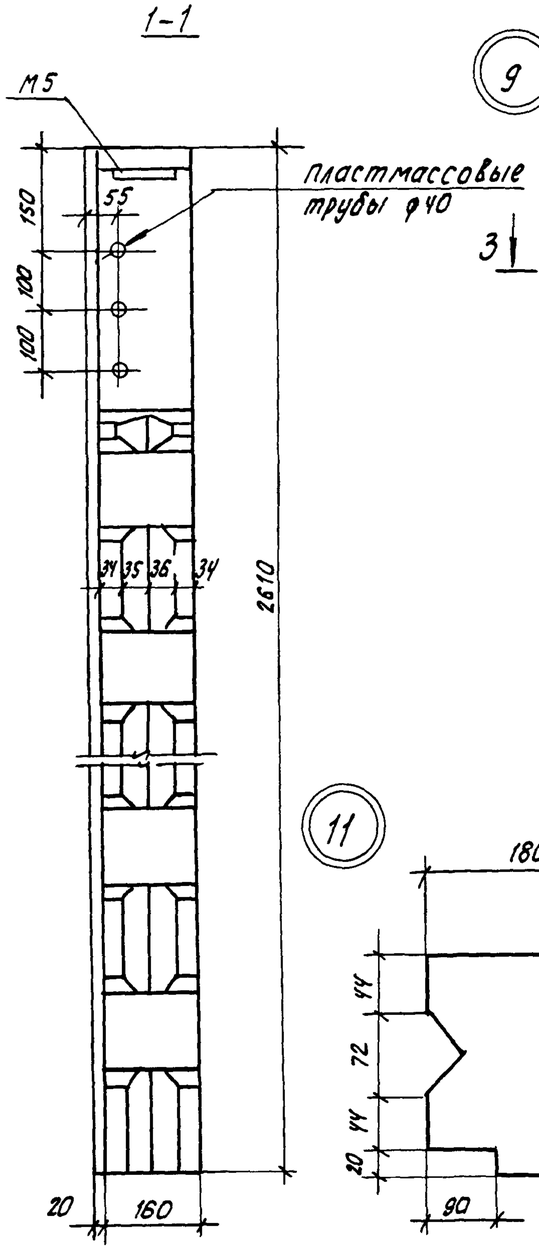

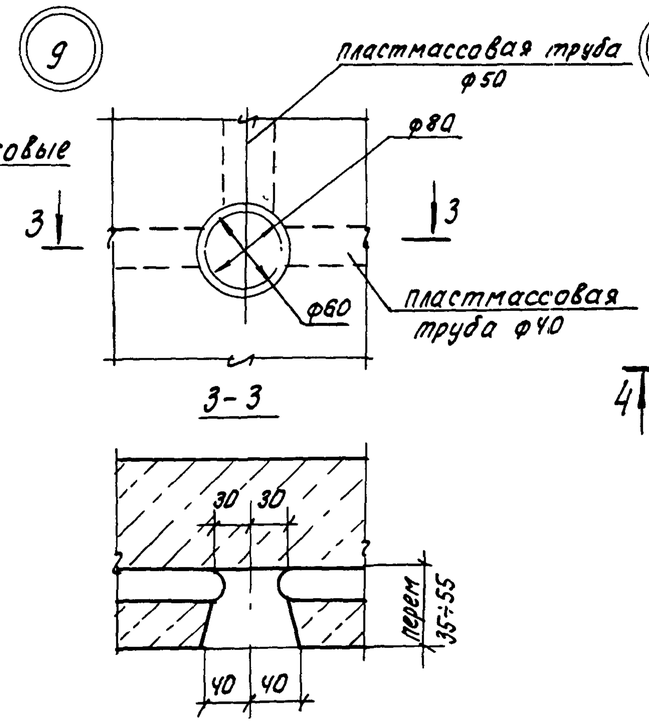

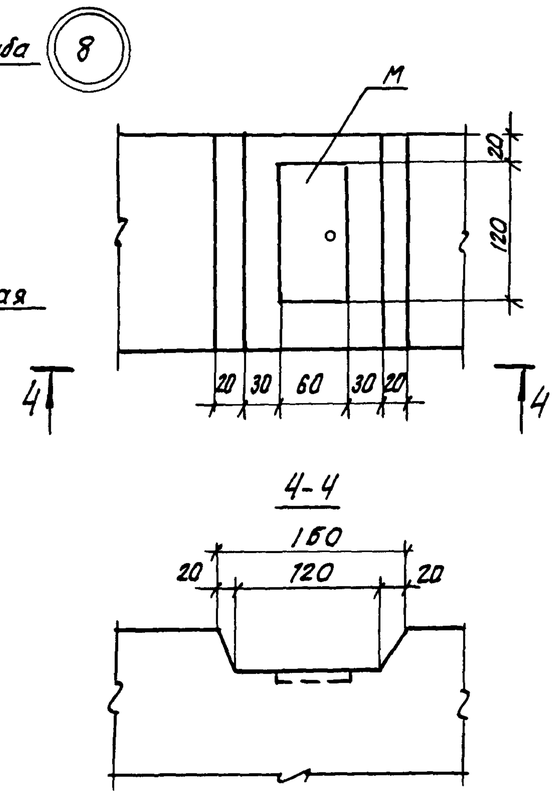

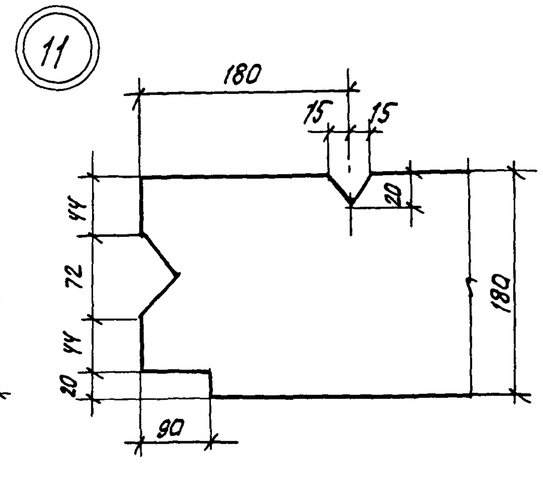

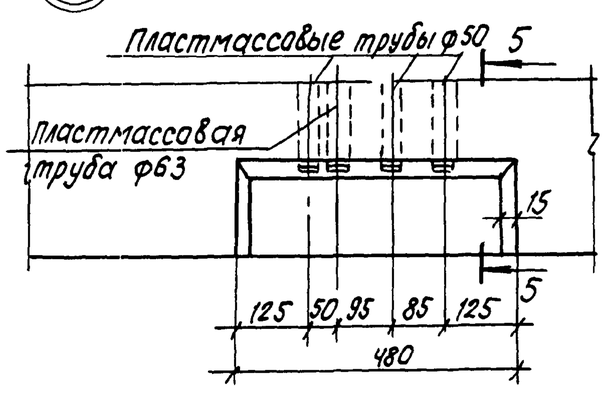

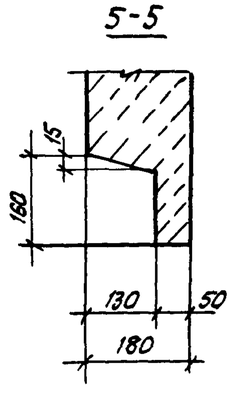

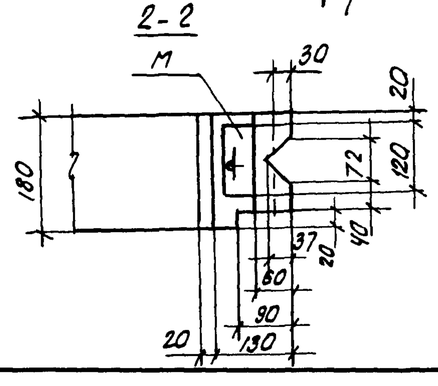

Инв. № подл.	Подпись и дата	Взам. инв. №

1.100.1-7.6-1	00.00.00 Д1	Лист 3

Копировал: Степкин

Формат А3

Формат	Зона	Поз.	Обозначение	Наименование	Кол.	Масса 01	Примечание
				Документация			
А3			1.100.1-7.6-1 00.00.00 ТО	Техническое описание	×	×	
А3			1.100.1-7.6-1 00.00.00 Д2	Узлы опалубки	×	×	
А3			1.100.1-7.6-1 00.00.00 РС	Ведомость расхода стали	×	×	
А3			1.100.1-7.6-1 07.00.00 СБ	Сборочный чертеж	×	×	
				Сборочные единицы			
А3		1	1.100.1-7.6-2 00.00.10	Сетка С5	1	1	
А3		2	1.100.1-7.6-2 00.00.02-01	Каркас КР12	1	1	
А3		3	1.100.1-7.6-2 00.00.02-03	Каркас КР13	1	1	
А3		4	1.100.1-7.6-2 00.00.04-03	Каркас КР14	1	1	
А3		5	1.100.1-7.6-2 00.00.04	Каркас КР15	2	2	
				Детали			
А4		6	1.100.1-7,6-2 00.00.41	Петля П16	4	4	
Б4		7		ф12 А$\overline{III}$ ГОСТ 5781-82*, ℓ=750	2	2	0.67 кг
Б4		8		ф12 А$\overline{III}$ ГОСТ 5781-82*, ℓ=1530	2	2	1.36 кг
				Материалы			
				Бетон В25	0.53	0.53	$м^3$

				1.100.1-7.6-1 07.00.00		
Нач АПМ-1	Печерин		12.89	Площадки лестничные 2ЛП30.16-4-Ш, 2ЛП30.16-4-2Ш	Стадия	Лист	Листов
Гл конструктор	Радашкевич				Р		1
Рук. гр.	Стабредова				СибЗНИИЭП г. Новосибирск		
Провер.	Булгакова						
Разраб.	Степанова						

Копировал: Тимофеева

Формат: А3

Взам. инв. № | Подпись и дата | Инв. № подл.

Рис. 1

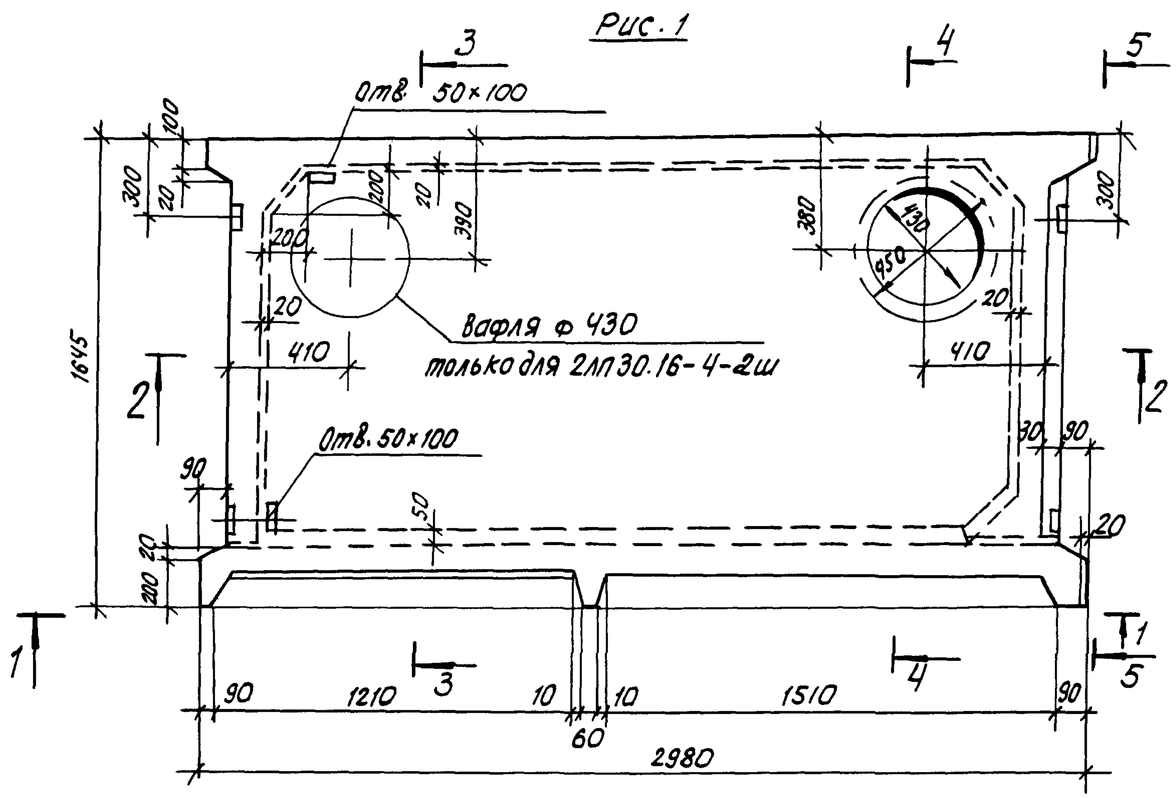

3-3

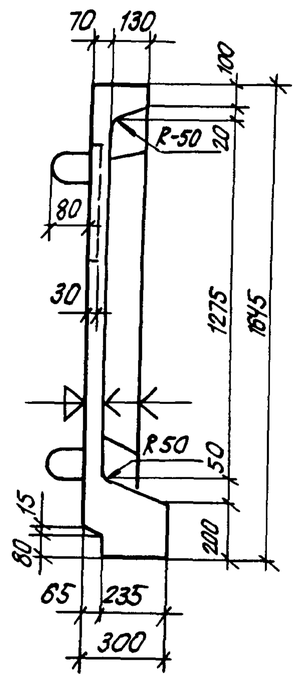

4-4

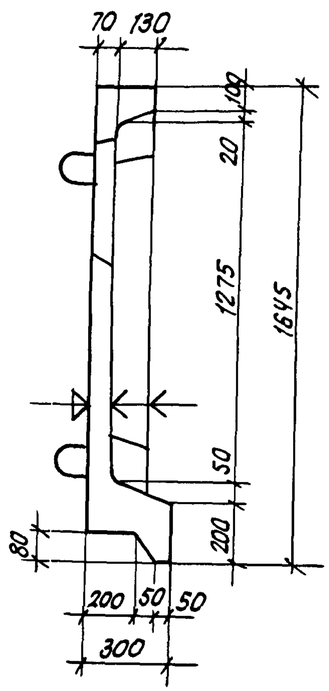

5-5

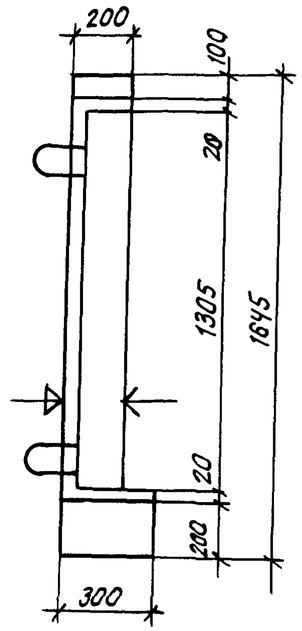

1-1

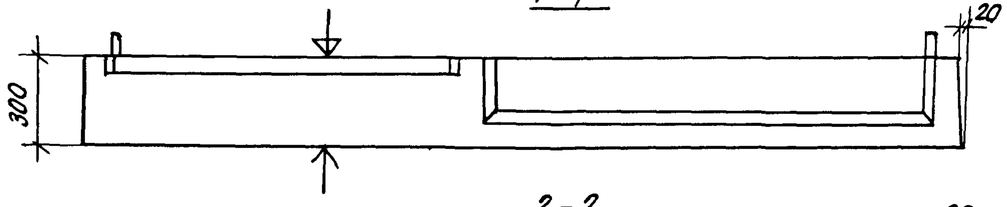

2-2

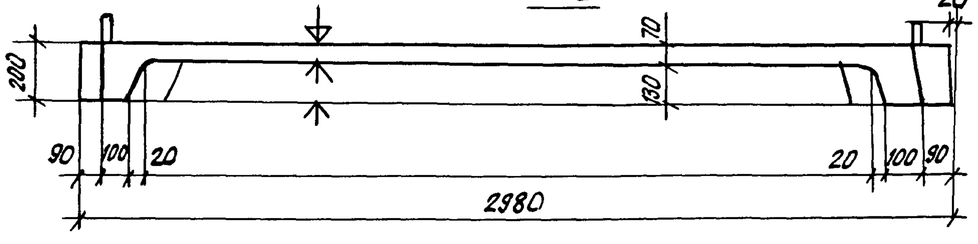

Технические требования и армирование см. лист 2.

Обозначение	Марка	Рис	Масса, кг
1.100.1-7.6-1 07.00.00	2лп 30.16-4-ш	1	1330
-01	2лп 30.16-4аш	1	1330

Нач.АПМ.	Печерин	
Гл.конст.	Радашкевич	
Рук.гр.	Стабредова	
Провер.	Булгакова	
Разраб.	Степанова	

1.100.1-7.6-1 07.00.00 СБ

Площадки лестничные 2лп 30.16-4-ш, 2лп 30.16-4аш. Сборочный чертеж

Стадия	Масса	Масштаб
Р	см. табл.	
Лист 1	Листов 2	

СибЗНИИЭП г. Новосибирск

Копировал: Теорко

Формат А3

Взам. инв. № | Подпись и дата | Инв. № подл.

Схема армирования

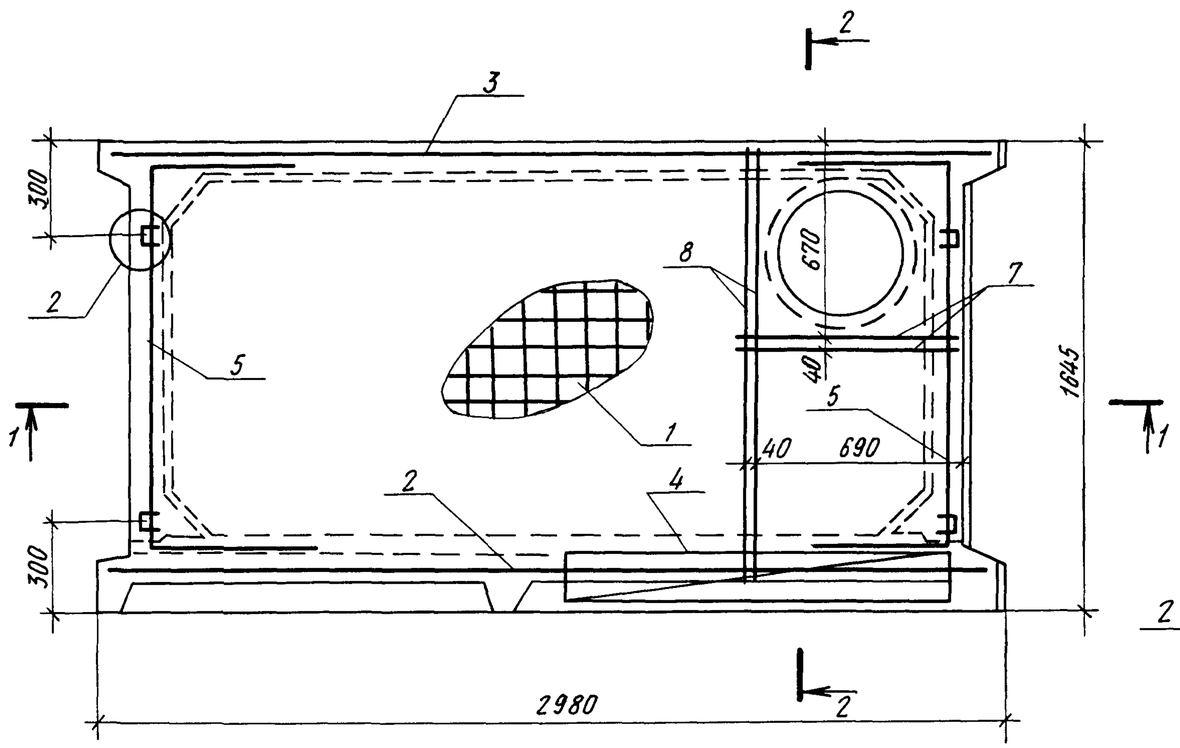

2-2

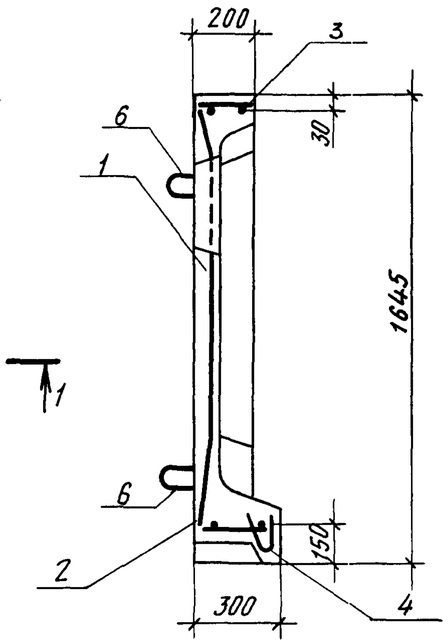

1-1

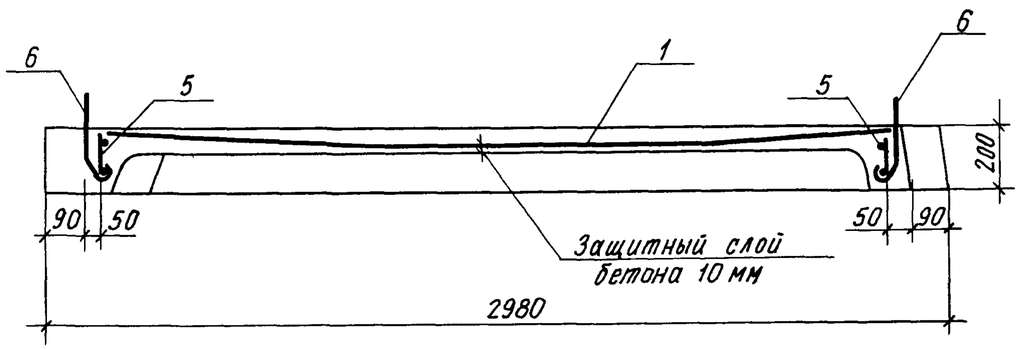

1. Плоскости, отмеченные знаком ↓, должны быть гладкими, подготовленными под окраску.
2 Лицевая поверхность площадки, отмеченная знаком ↓, должна иметь мозаичную поверхность, вскрытую механическим способом после твердения бетона

Инв № подл.	Подпись и дата	Взам инв.№

1.100.1-7.6-1	07.00.00 СБ	Лист 2

Копировал Архипов

Формат А3

Формат	Зона	Поз.	Обозначение	Наименование	Кол.	Примечание
				Документация		
А3			1.100 1-7.6-1 08.00.00 СБ	Сборочный чертеж	×	
А3			1.100.1-7.6-1 00.00.00 Д2	Узлы опалубки	×	
А3			1.100.1-7.6-1 00.00.00 ТО	Техническое описание	×	
А3			1.100.1-7.6-1 00.00.00 РС	Ведомость расхода стали	×	
				Сборочные единицы		
А3		1	1.100.1-7.6-2 00.00.16-01	Сетка С6	1	
А3		2	1.100.1-7.6-2 00.00.06	Каркас КР 20	2	
А3		3	1.100.1-7.6-2 00.00.05	Каркас КР16	1	
А3		4	1.100.1-7.6-2 00.00.05-02	Каркас КР19	2	
А3		5	1.100.1-7.6-2 00.00.04-02	Каркас КР18	1	
А3		8	1.100.1-7.6-2 00.00.03-04	Каркас КР17	2	
А3		9	1.100.1-7.6-2 00.00.04-03	Каркас КР14	1	
				Детали		
А4		6	1.100.1-7.6-2 00.00.41	Петля П 16	4	
А4		7	1.100.1-7.6-2 00.00.36	Анкер А1	2	
				Материалы		
				Бетон В25	0.60	$м^3$

Взам. инв. №

Подпись и дата

Инв. № подл.

Нач. АПМ-1	Печерин		12.89	1.100.1-7.6-1 08.00.00
Гл. констр.	Радашкевич			Площадка лестничная 2ЛП 30.19-4-Ш
Рук. гр.	Стабредова			
Провер.	Булгакова			
Разраб.	Степанова			

Стадия	Лист	Листов
Р		1

СибЗНИИЭП г. Новосибирск

Копировал: Тимофеева Формат: А3

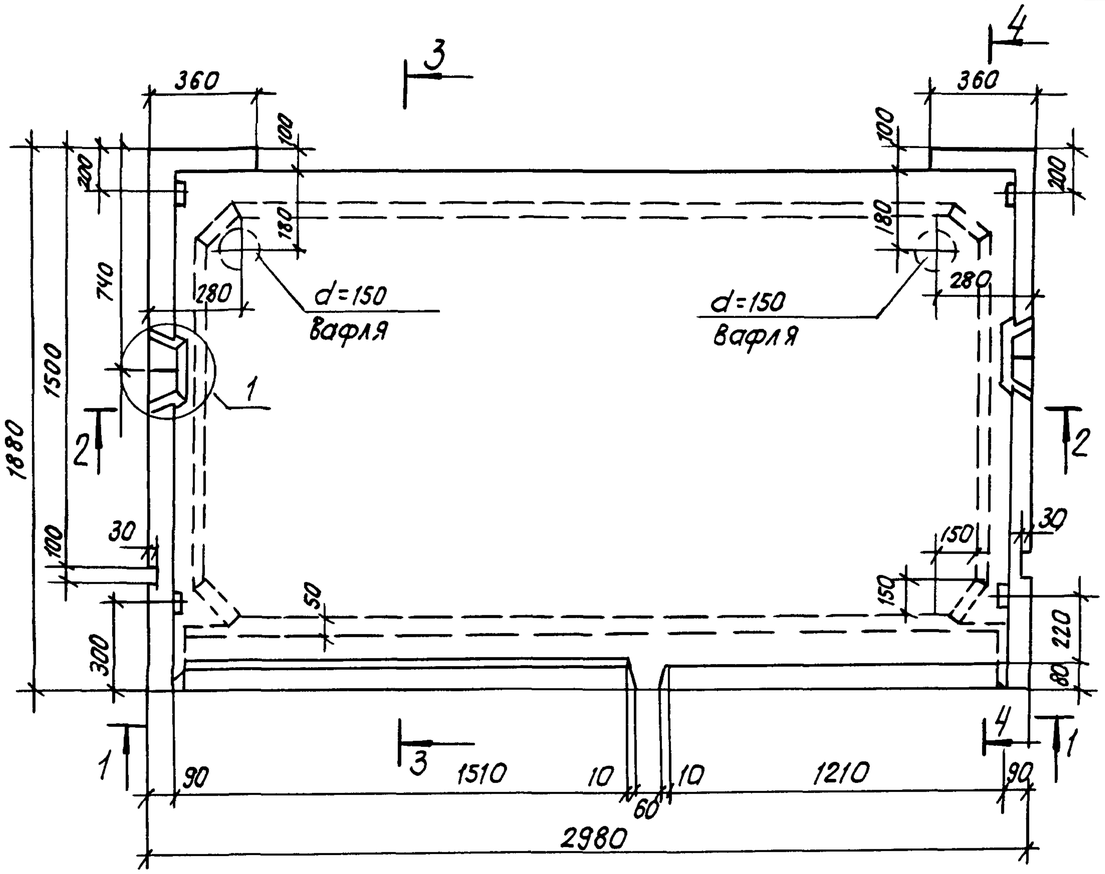

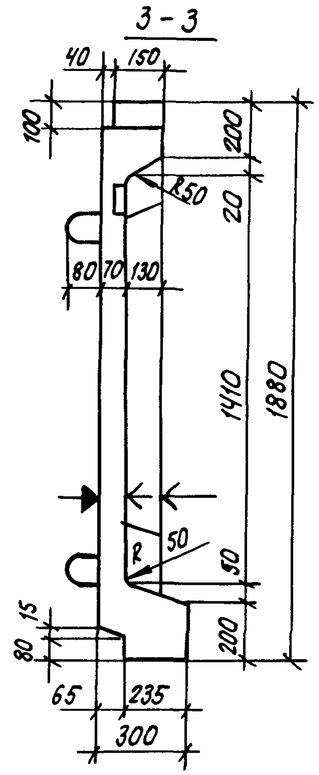

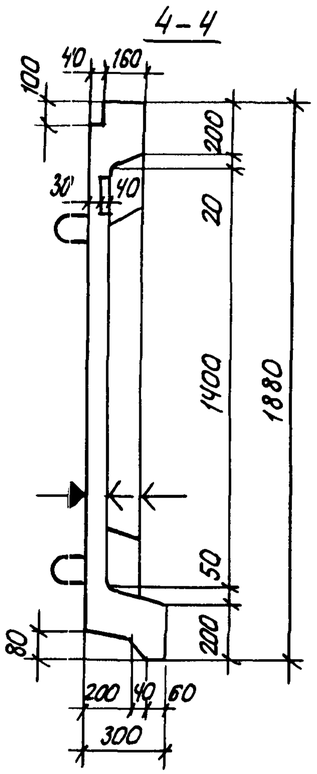

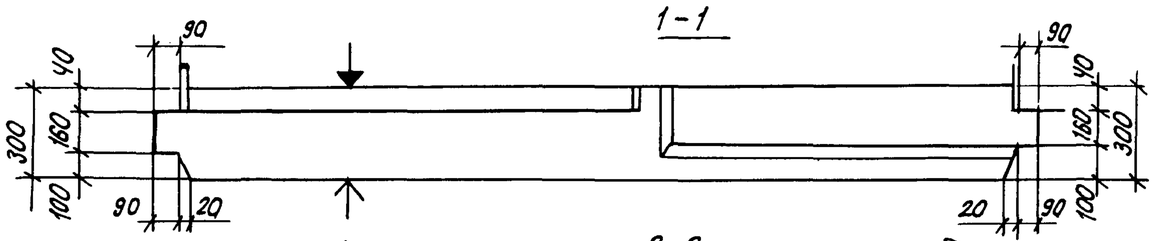

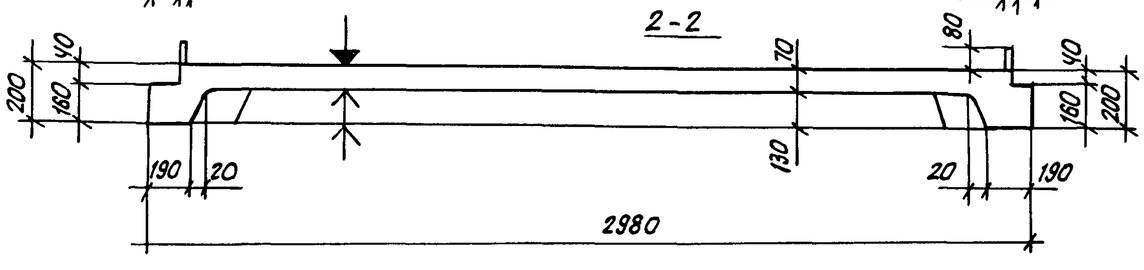

1. Технические требования и армирование лист 2.

Нач. АПМ.1	Печерин		12.89	1.100.1-7.6-1 08.00.00 СБ		
Гл. конст.	Радашкевич			Площадка лестничная 2ЛП30.19-4-ш Сборочный чертеж	Стадия	Масса	Масштаб
Рук. гр.	Стабредова				Р	1500 кг	
Провер.	Булгакова				Лист 1	Листов 2	
Разраб.	Степанова				СибЗНИИЭП г. Новосибирск		

Взам. инв. №

Подпись и дата

Инв. № подл.

Копировал: Тесарич

Формат А3

Схема армирования

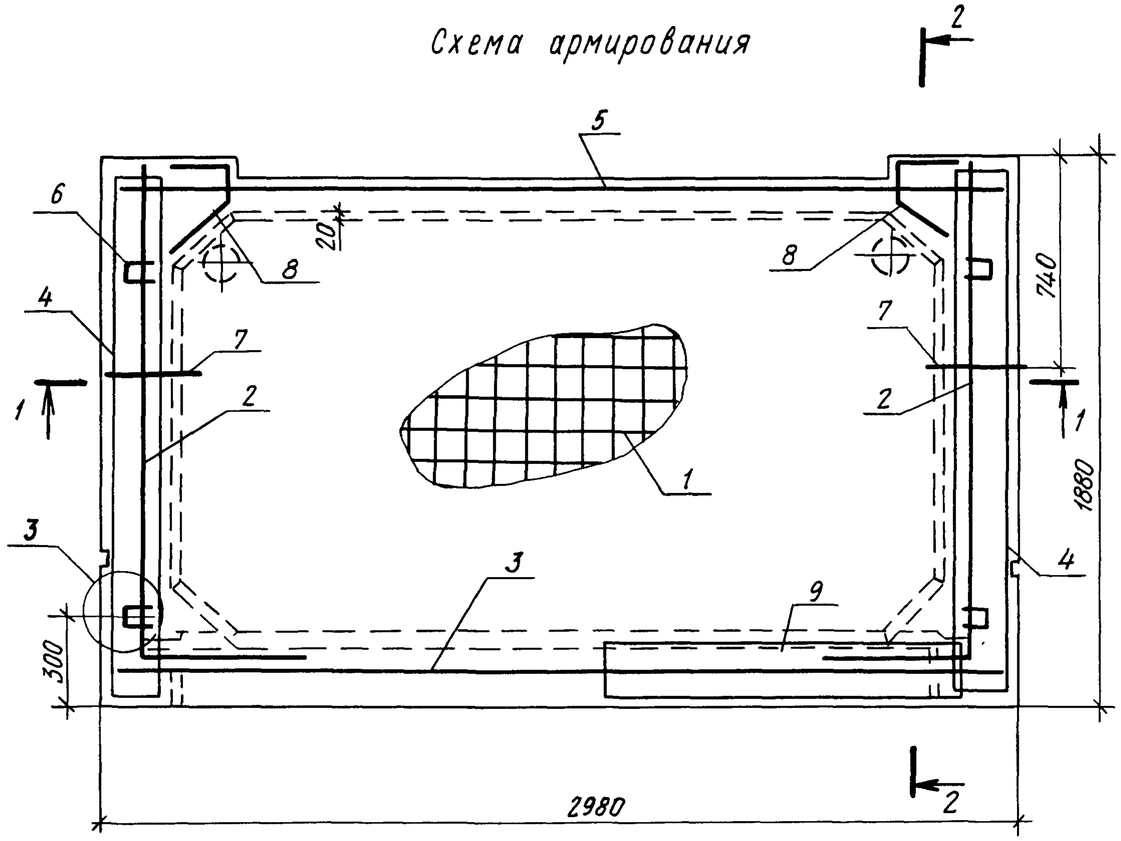

2-2

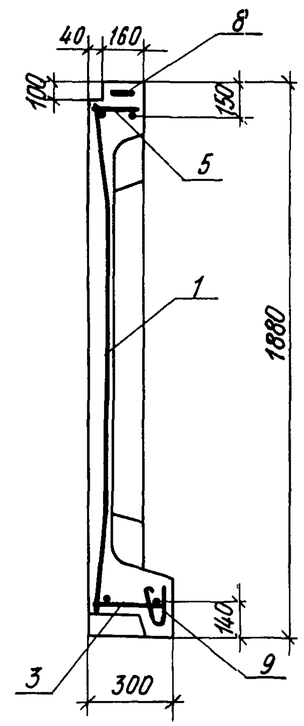

1 Плоскости, отмеченные знаком ↓, должны быть гладкими, подготовленными под окраску.

2. Лицевая поверхность площадки отмеченная знаком ↓, должна иметь мозаичную поверхность, вскрытую механическим способом после твердения бетона

1-1

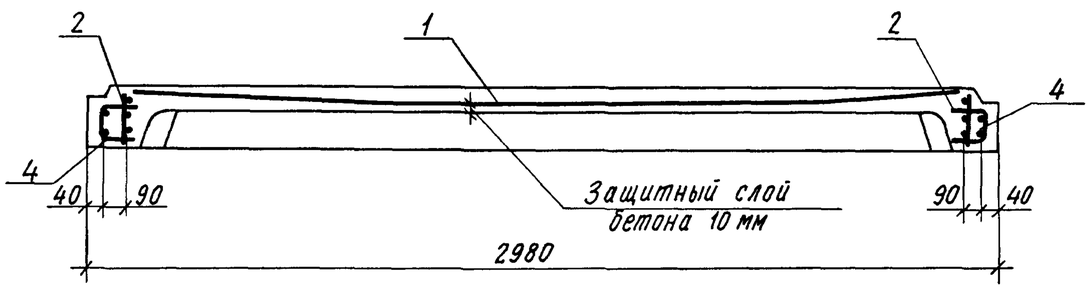

Взам инв.№	Подпись и дата	Инв.№ подл

1.100.1-7.6-1	08.00.00 СБ	Лист 2

Копировал Архипов

Формат А3

Формат	Зона	Поз.	Обозначение	Наименование	Кол.	Примечание
				Документация		
А3			1.100.1-7.6-1 09.00.00 СБ	Сборочный чертеж	×	
А3			1.100.1-7.6-1 00.00.00 Д2	Узлы опалубки	×	
А3			1.100.1-7.6-1 00.00.00 ТО	Техническое описание	×	
А3			1.100.1-7.6-1 00.00.00 РС	Ведомость расхода стали	×	
				Сборочные единицы		
А3		1	1.100.1-7.6-2 00.00.16-01	Сетка С6	1	
А3		2	1.100.1-7.6-2 00.00.06	Каркас КР20	2	
А3		3	1.100-1-7.6-2 00.00.05	Каркас КР16	1	
А3		4	-02	Каркас КР19	2	
А3		5	1.100.-1-7.6-2 00.00.04-02	Каркас КР18	1	
А3		8	1.100.1-7.6-2 00.00.03-04	Каркас КР17	2	
А3		10	1.100.1-7.6-2 00.00.04-03	Каркас КР14	1	
А4		9	1.100.1-7.6-2 00.00.26-01	Изделие закладное М9	3	
				Детали		
А4		6	1.100.1-7.6-2 00.00.41	Петля П16	4	
А4		7	1.100.1-7.6-2 00.00.36	Анкер А1	2	
				Материалы		
				Бетон В25	0.60	м³

Инв.№ подл. | Подпись и дата | Взам.инв.№

Нач.АПМ-1	Печерин		12.89	1.100.1-7.6-1 09.00.00
Гл.конст.	Радашкевич			Площадка лестничная 2лп 30.19-4-2ш
Рук.гр.	Стабредова			
Провер.	Булгакова			
Разраб.	Степанова			

Стадия	Лист	Листов
Р		1

СибЗНИИЭП г. Новосибирск

Копировал: Тимофеева Формат: А3

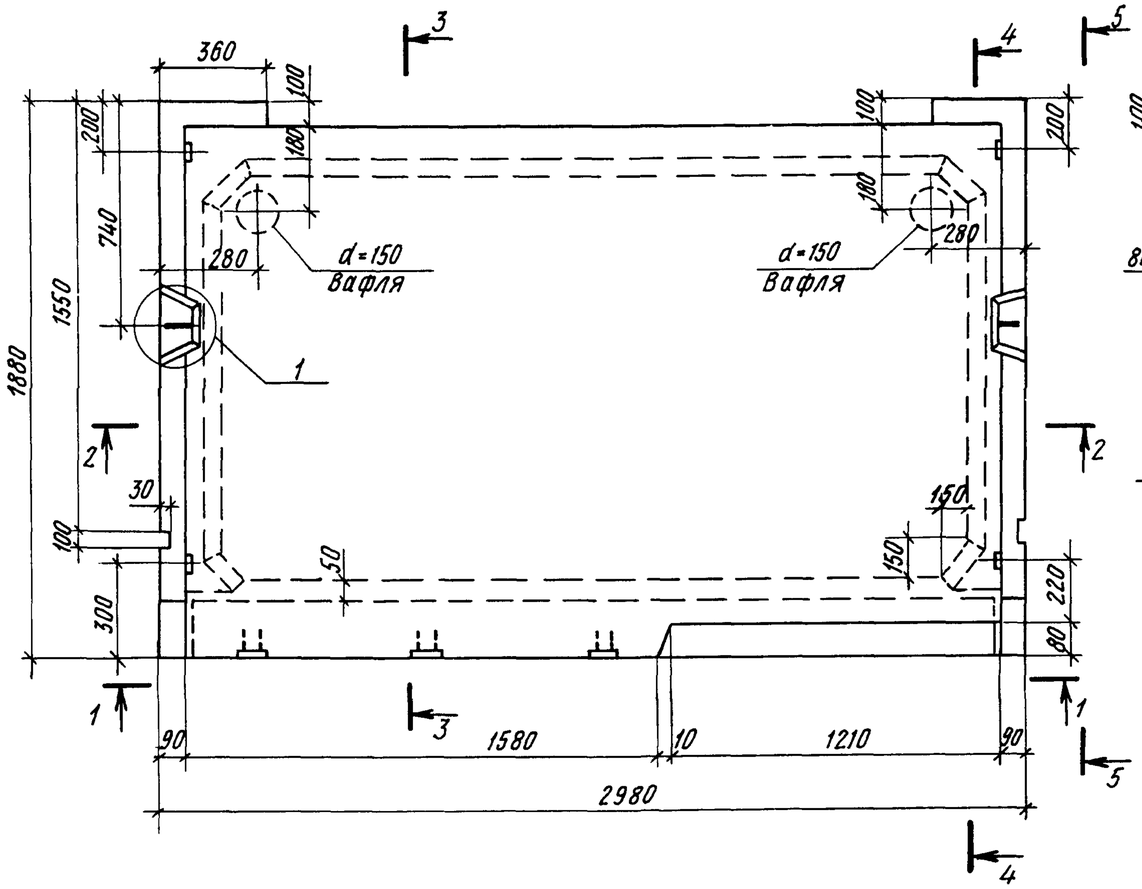

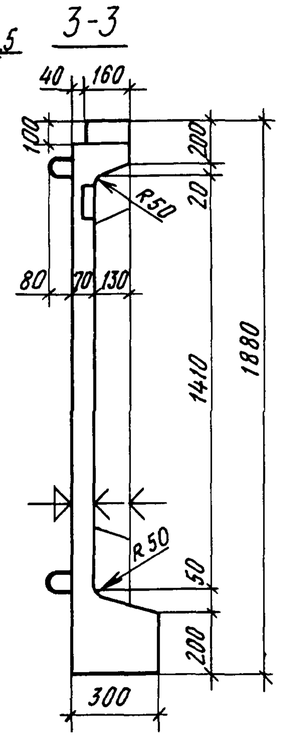

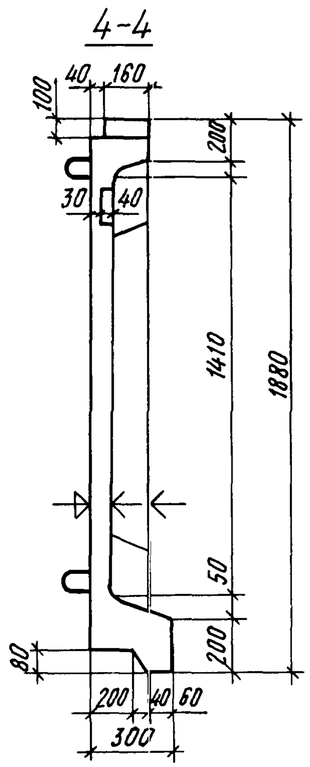

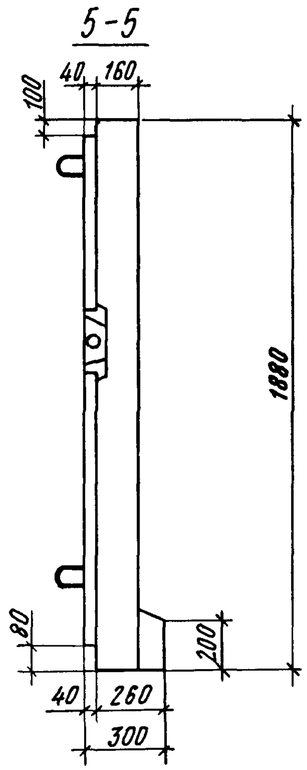

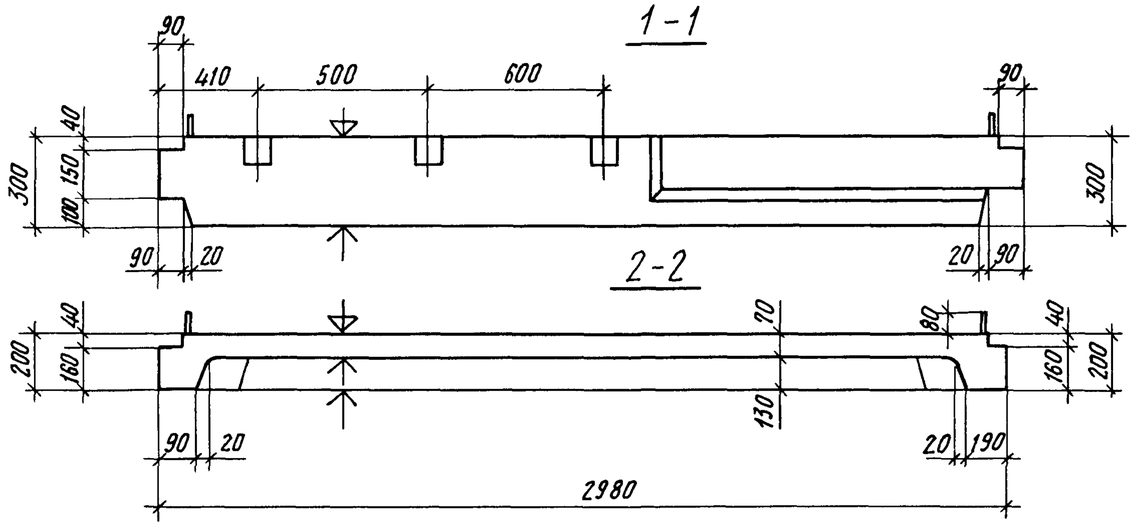

Технические требования и армирование см. лист 2

Нач АПМ-1	Печерин		12 89	1.100.1-7.6-1 09.00.00 СБ		
Гл.конст	Радашкевич			Площадка лестничная 2ЛП 30.19-4-2ш Сборочный чертеж	Стадия	Масса	Масштаб
Рук гр	Стадредова				Р	1500 кг	
Провер	Булгакова				Лист 1	Листов 2	
Разраб.	Степанова				СибЗНИИЭП г Новосибирск		

Копировал

Формат А3

Инв № подл. | Подпись и дата | Взам инв №

Схема армирования.

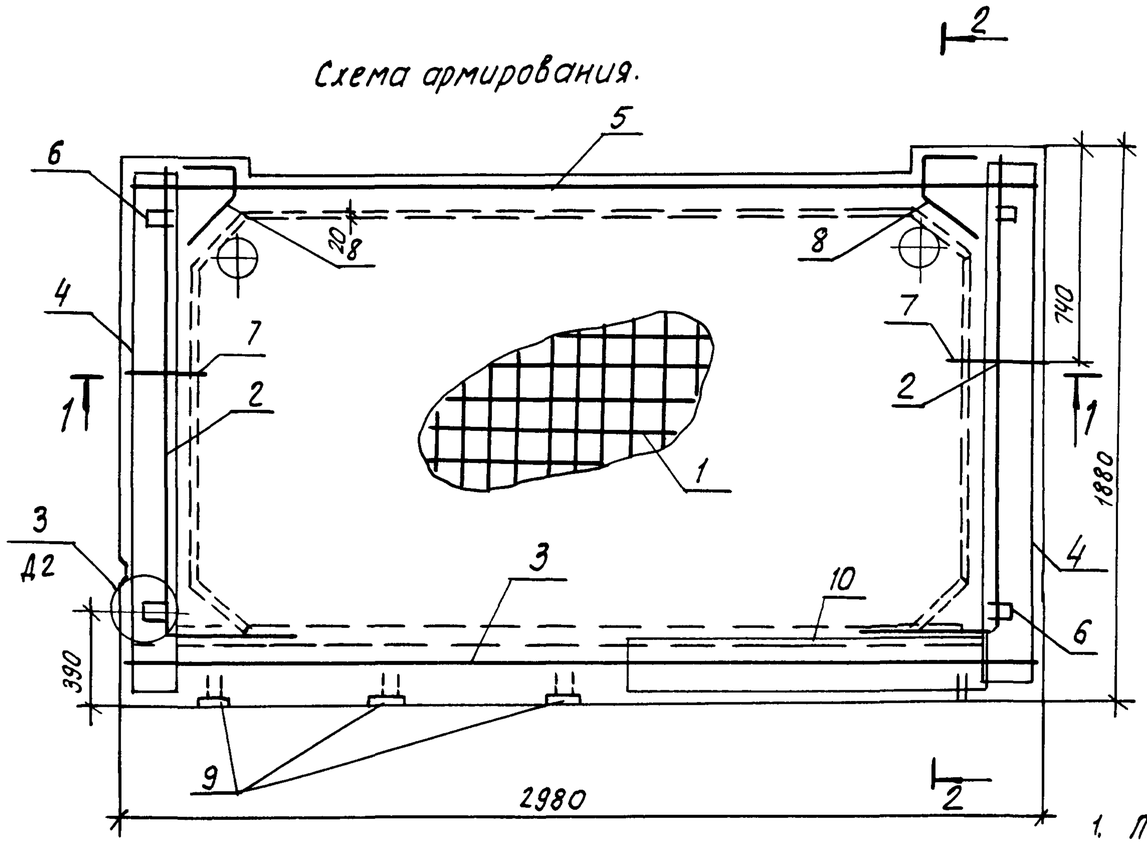

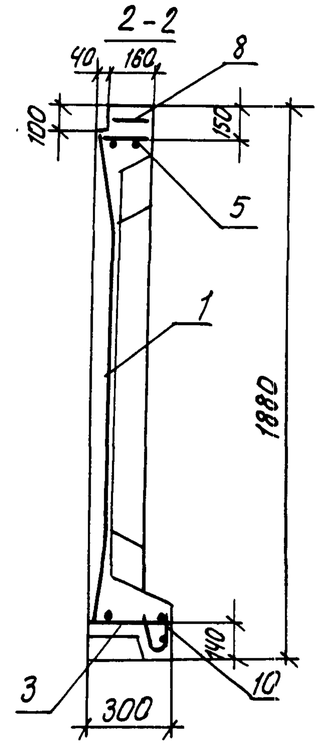

1. Плоскости отмеченные знаком ↓, быть гладкими, подготовленными под покраску.
2. Лицевая поверхность площадки, отмеченная знаком ⊕, должна иметь мозаичную поверхность, вскрытую механическим способом после твердения бетона.

1-1

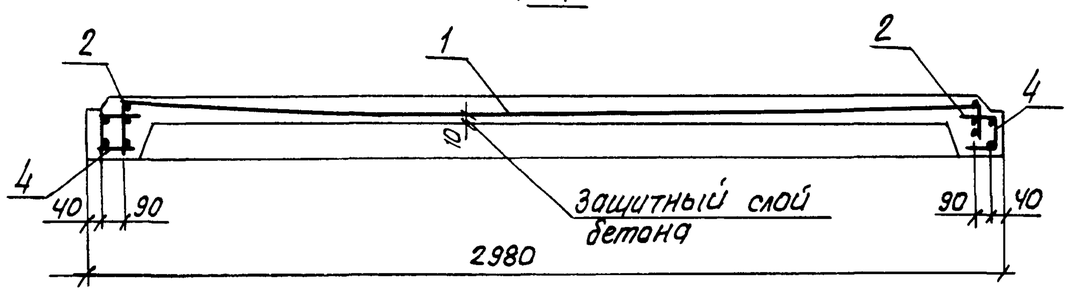

1.100.1-7.6-1	09.00.00 СБ	Лист 2

Копировал: Оскарт

Формат А3

Взам.инв.№ | Подпись и дата | Инв.№ подл

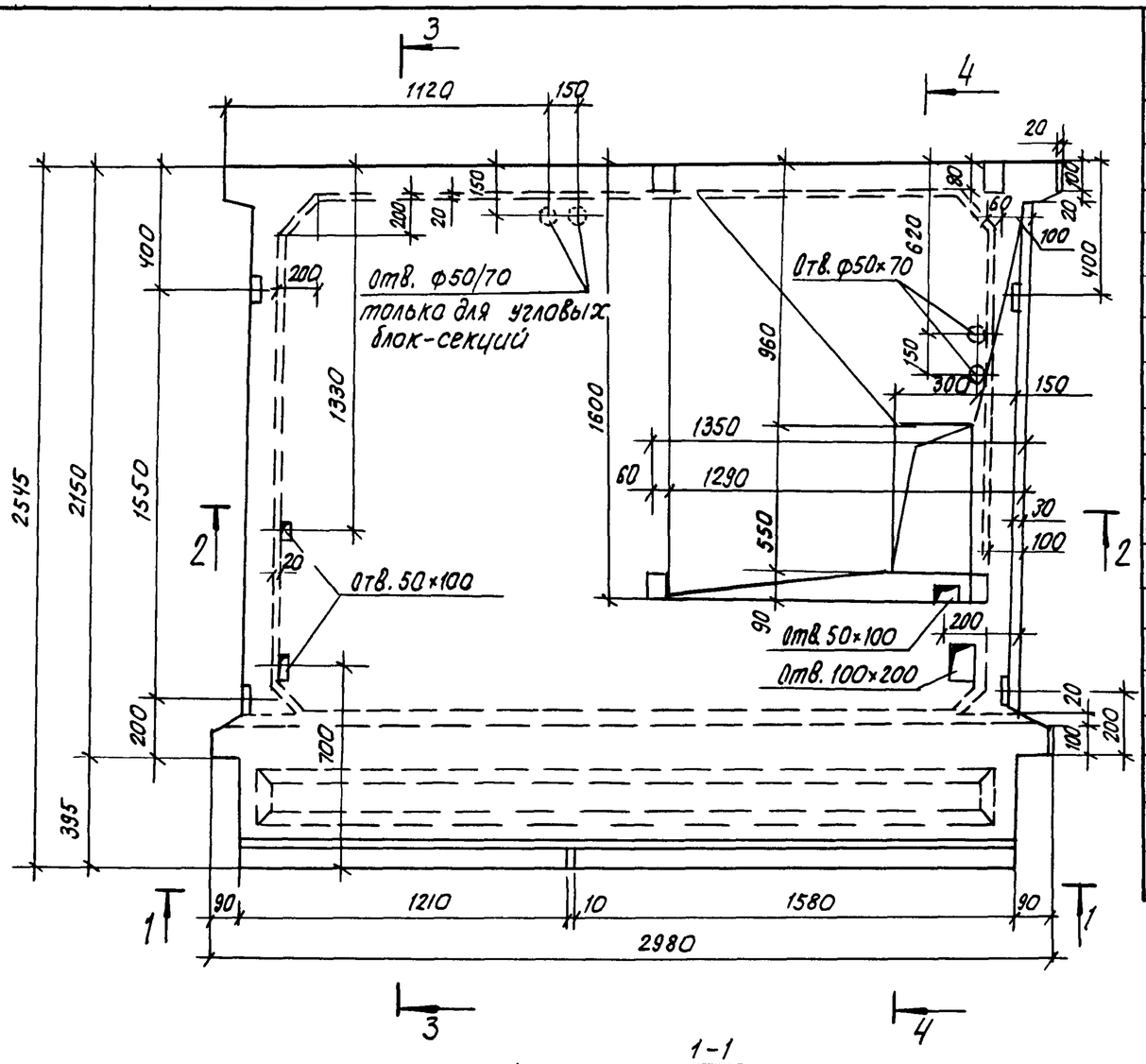

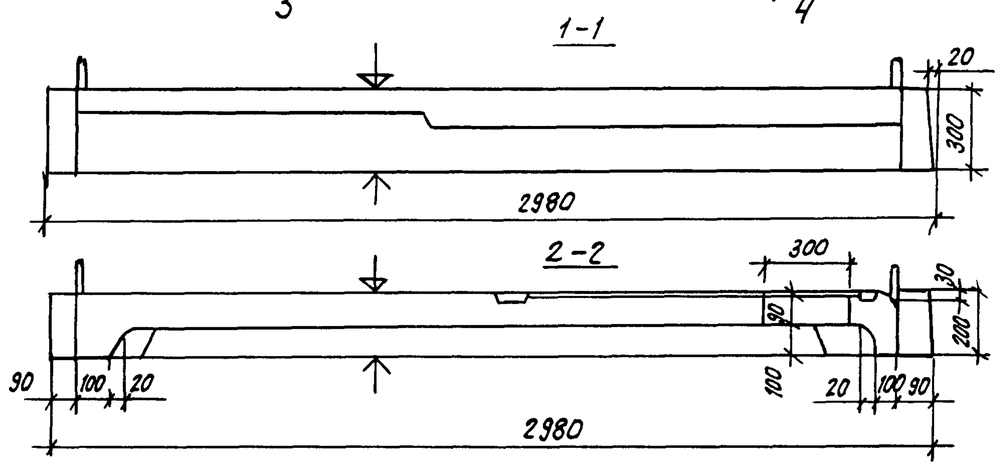

Формат	Зона	Поз.	Обозначение		Наименование	Кол.	Примечание
					Документация		
А3			1.100.1-7.6-1	00.00.00 Д2	Узлы опалубки	×	
А3			1.100.1-7.6-1	00.00.00 ТО	Техническое описание	×	
А3			1.100.1-7.6-1	00.00.00 РС	Ведомость расхода стали	×	
					Сборочные единицы		
А3		1	1.100.1-7.6-2	00.00.17-05	Сетка С7	1	
А3		2	1.100.1-7.6-2	00.00.06-01	Каркас КР21	2	
А3		3	1.100.1-7.6-2	00.00.02-03	Каркас КР13	1	
А3		4		-01	Каркас КР12	2	
А4		5	1.100.1-7.6-2	00.00.34	Изделие закладное М11	4	
					Детали		
А4		6	1.100.1-7.6-2	00.00.41	Петля П16	4	
					Материалы		
					Бетон В25	0.95	$м^3$

1. Технические требования и армирование см. лист 2
2. Разрезы 3-3, 4-4 см. лист 2.

Нач. АПМ.	Печерин		12.89
Гл. конст.	Родашкевич		
Рук. гр.	Ставредова		
Провер.	Бялгакова		
Разраб.	Степанова		

1.100.1-7.6-1 10.00.00

Площадка лестничная 2ЛП30.25-4-ш

Стадия	Масса	Масштаб
Р	2380 кг	
Лист 1	Листов 2	

СибЗНИИЭП г. Новосибирск

Инв. № подл. | Подпись и дата | Взам. инв. №

Копировал: Опеарин

Формат А3

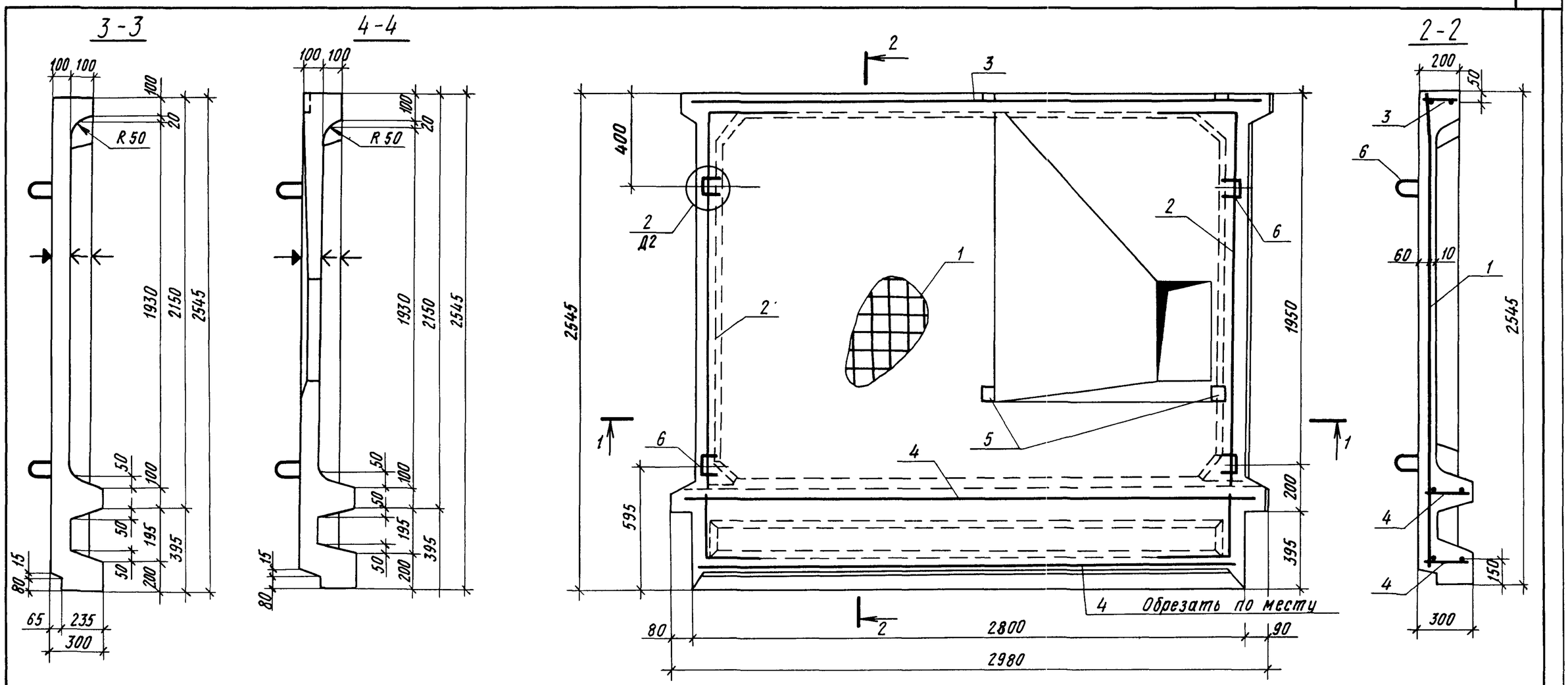

1 Плоскости, отмеченные знаком ↓, должны быть гладкими, подготовленными под покраску.

2 Лицевая поверхность площадки, отмеченная знаком ↓, должна иметь мозаичную поверхность вскрытую механическим способом после твердения бетона.

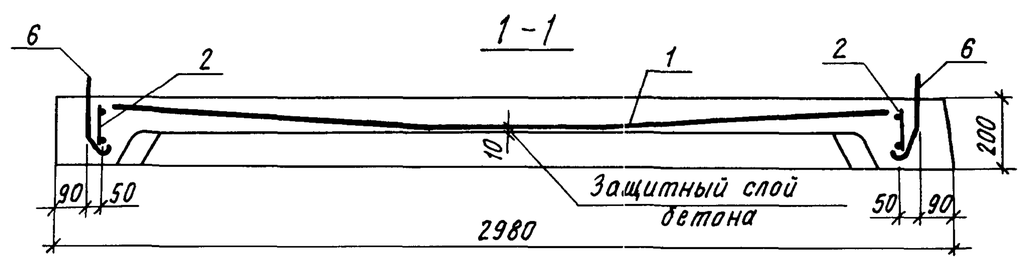

Инв.№ подл	Подпись и дата	Взам. инв.№

1.100.1-7.6-1	10.00.00	Лист 2

Копировал Архипов

Формат А3

Формат	Зона	Поз.	Обозначение	Наименование	Кол.	Примечание
				Документация		
А3			1.100.1-7.6-1 11.00.00 СБ	Сборочный чертеж	×	
А3			1.100.1-7.6-1 00.00.00 Д2	Узлы опалубки	×	
А3			1.100.1-7.6-1 00.00.00 ТО	Техническое описание	×	
А3			1.100.1-7.6-1 00.00.00 РС	Ведомость расхода стали	×	
				Сборочные единицы		
А3		1	1.100.1-7.6-2 00.00.17	Сетка С8	1	
А3		2	1.100.1-7.6-2 00.00.16-02	Сетка С9	1	
А3		3	1.100.1-7.6-2 00.00.06-03	Каркас КР22	1	
А3		4	1.100.1-7.6-2 00.00.04-03	Каркас КР14	1	
А3		5	1.100.1-7.6-2 00.00.04	Каркас КР15	2	
А3		6	1.100.1-7.6-2 00.00.02-04	Каркас КР23	1	
А4		7	1.100.1-7.6-2 00.00.34	Изделие закладное М11	2	
				Детали		
А4		8	1.100.1-7.6-2 00.00.41	Петля П16	4	
				Материалы		
				Бетон В25	0.96	$м^3$

Взам. инв. №

Подпись и дата

Инв. № подл.

				1.100.1-7.6-1	11.00.00	
Нач. АПМ	Печерин		12.89	Площадка лестничная 2 ЛП 45.21-4-Ш	Стадия: Р	Лист:	Листов: 1
Гл. конс.	Радашкевич				СибЗНИИЭП г. Новосибирск	
Рук. г.	Стабредова					
Провер.	Булгакова					
Разраб.	Степанова					

Копировал: Тимофеева Формат: А3

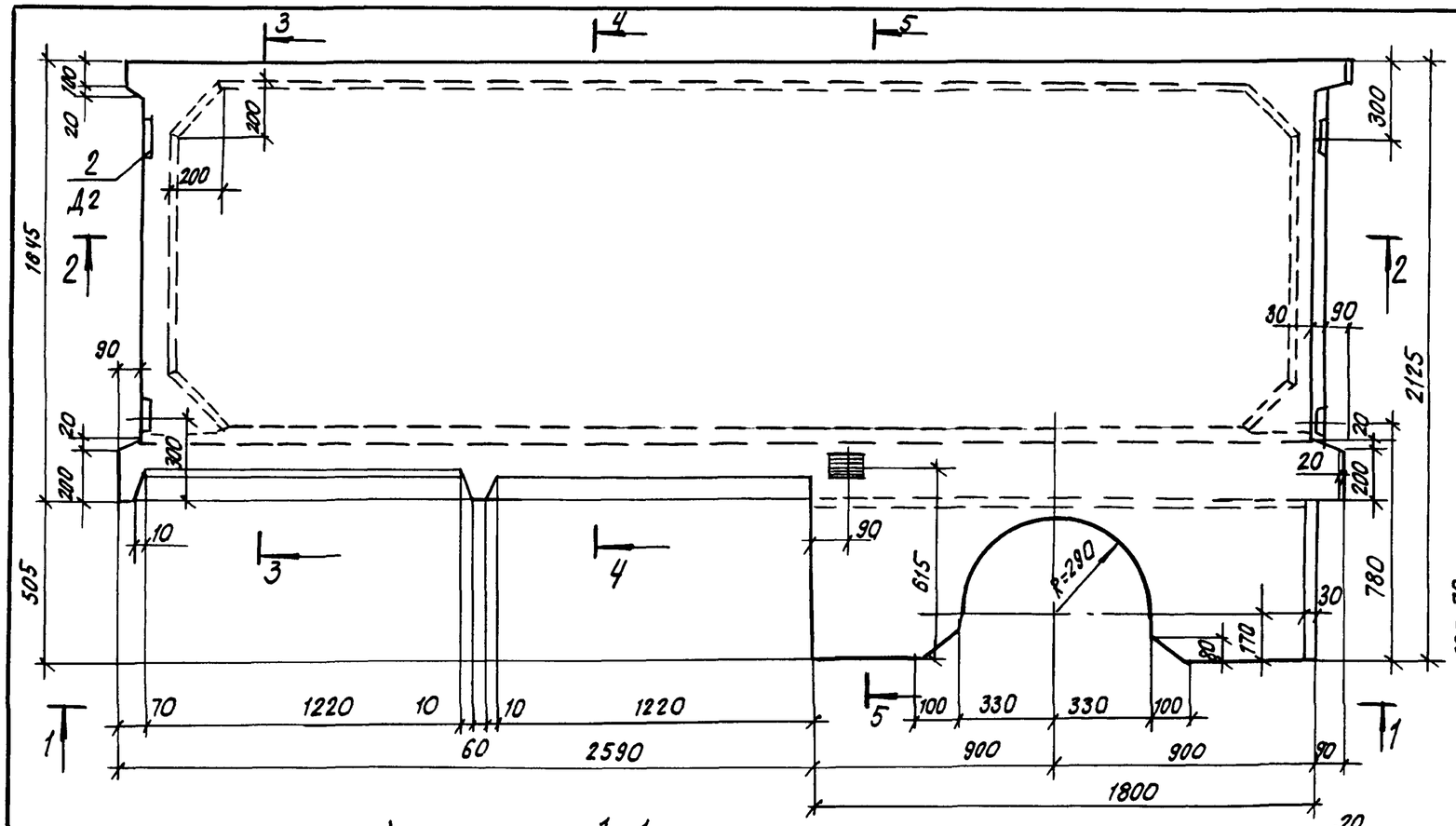

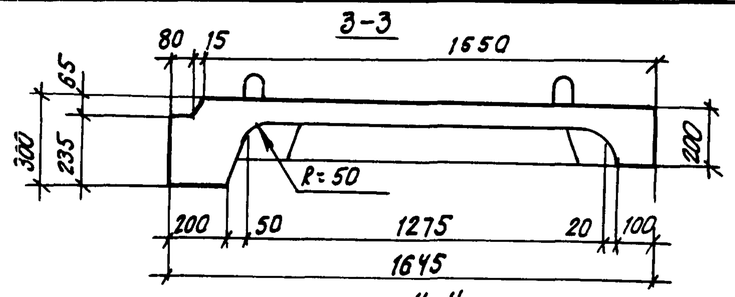

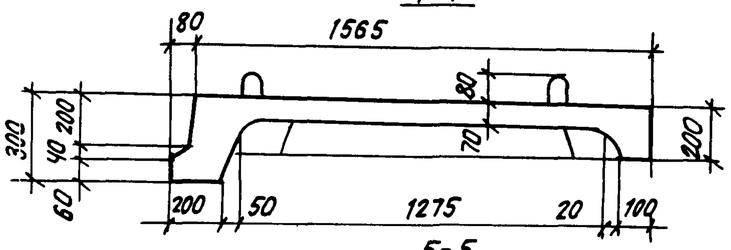

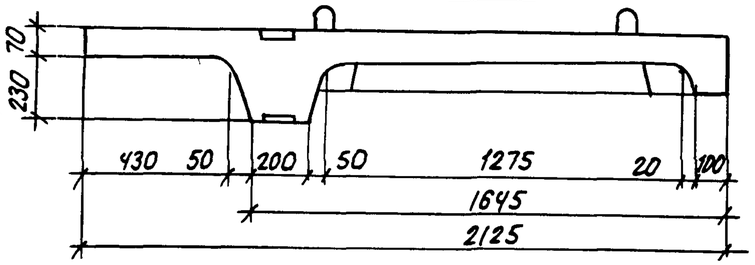

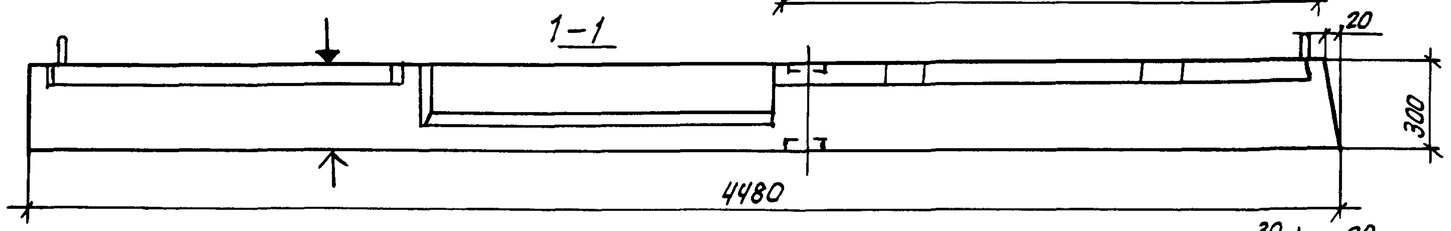

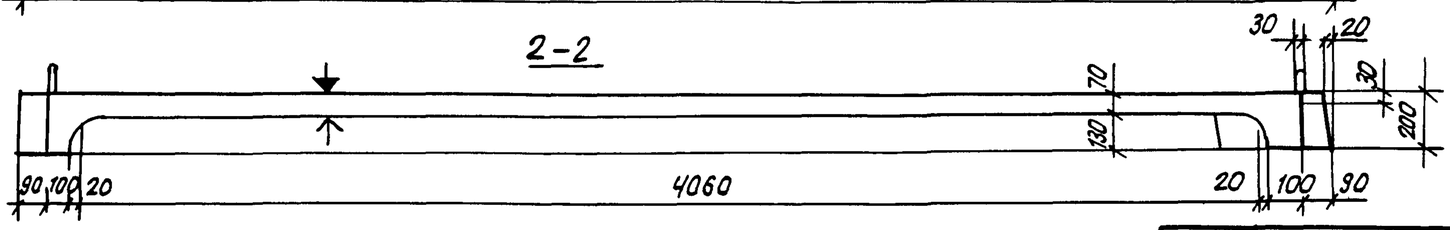

1. Технические требования и армирование см. лист 2.

				1.100.1-7.6-1	11.00.00.СБ	
				Площадка лестничная 2ЛП45.21-4-ш Сборочный чертеж	Стадия	Масса	Масштаб
					Р	2400 кг	
Нач. АПМ	Печерин		12.89		Лист 1	Листов 2	
Гл. конст	Радашкевич				СибЗНИИЭП г. Новосибирск		
Рук. гр.	Стабредова						
Провер.	Булгакова						
Разраб.	Степанова						

Взам. инв. №

Подпись и дата

Инв. № подл.

Копировал: Теаурт

Формат А3

Схема армирования

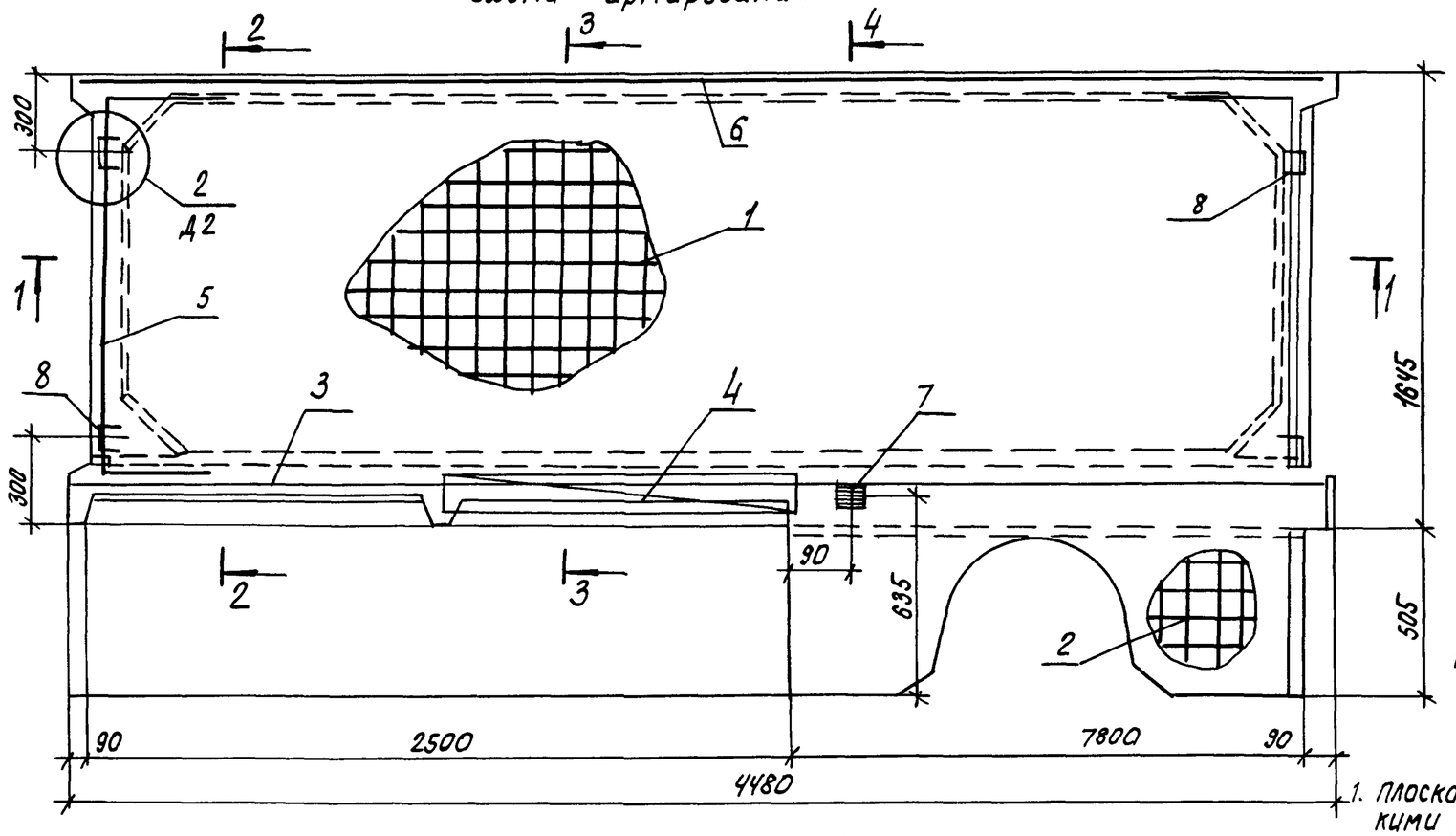

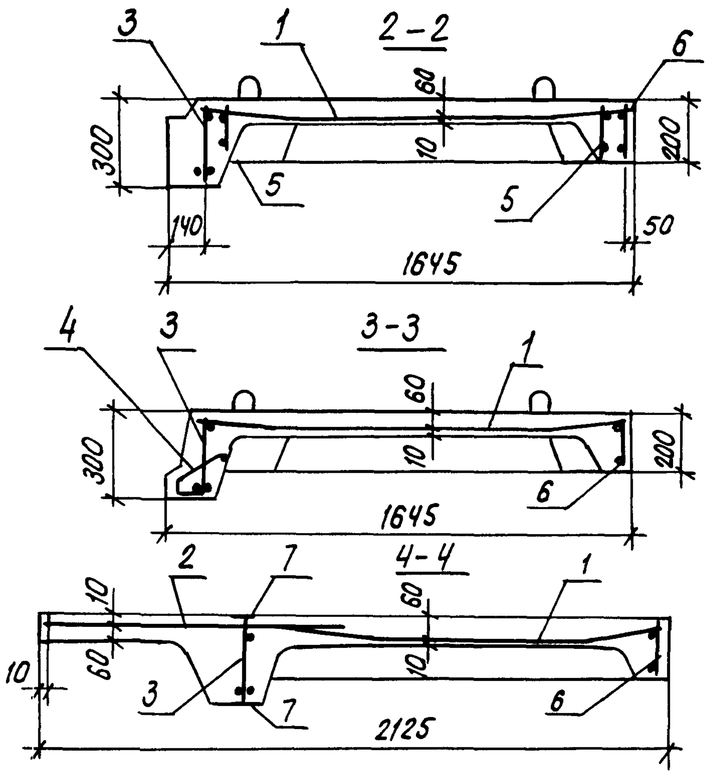

1. Плоскости, отмеченные знаком ↓ должны быть гладкими подготовленными под покраску.
2. Лицевая поверхность площадки отмеченная знаком ⊕ должна иметь мозаичную поверхность вскрытую механическим способом после твердения бетона.

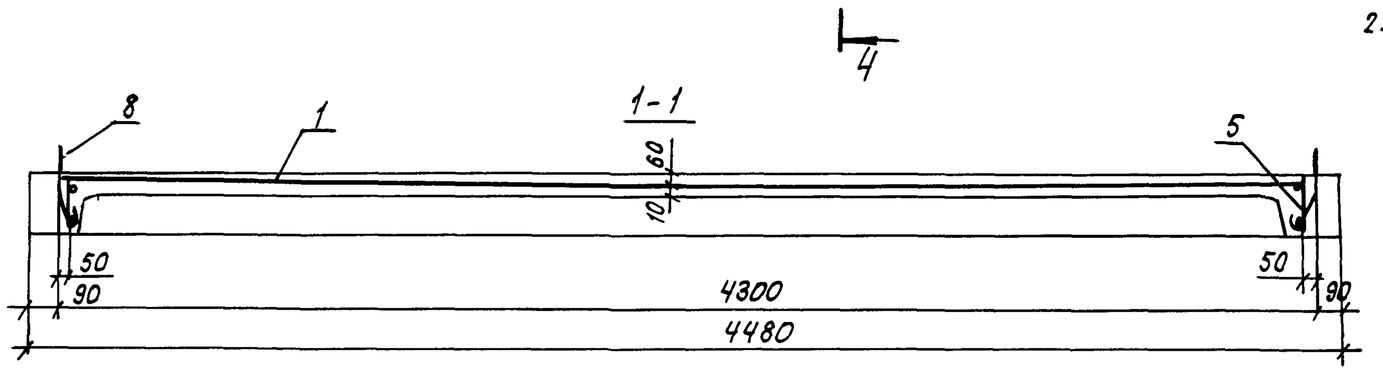

Взам.инв.	
Подпись и дата	
Инв № подл.	

1.100.1-7.6-1	11.00.00 СБ	Лист 2

Копировал: Теарт Формат: А3

Формат	Зона	Поз.	Обозначение		Наименование	Кол	Примечание
					Документация		
А3			1.100.1-7.6-1	12.00.00 СБ	Сборочный чертеж	×	
А3			1.100.1-7.6-1	00.00.00 Д2	Узлы опалубки	×	
А3			1.100.1-7.6-1	00.00.00 ТС	Техническое описание	×	
А3			1.100.1-7.6-1	00.00.00 РС	Ведомость расхода стали	×	
					Сборочные единицы		
А3		1	1.100.1-7.6-2	00.00.17-01	Сетка С10	1	
А3		2	1.100.1-7.6-2	00.00.06-02	Каркас КР24	2	
А3		3	1.100.1-7.6-2	00.00.05-01	Каркас КР25	1	
А3		4	1.100.1-7.6-2	00.00.04-03	Каркас КР14	1	
А3		5	1.100.1-7.6-2	00.00.07	Каркас КР26	1	
А3		6	1.100.1-7.6-2	00.00.05-02	Каркас КР19	1	
					Детали		
А4		7	1.100.1-7.6-2	00.00.41-01	Петля П17	4	
А4		8	1.100.1-7.6-2	00.00.36	Анкер А1	4	
					Материалы		
					Бетон Б25	1.10	$м^3$

Взам. инв. №

Подпись и дата

Инв. № подл.

Нач. АПМ	Печерин		12.89	1.100.1-7.6-1	12.00.00
Гл. конст.	Радашкевич			Площадка лестничная 2лп 45.19-4-ш	Стадия: Р; Лист: ; Листов: 1
Рук. гр.	Стабредова				СибЗНИИЭП г. Новосибирск
Проверил	Булгакова				
Разраб.	Стабредова				

Копировал: Тимофеева

Формат: А3

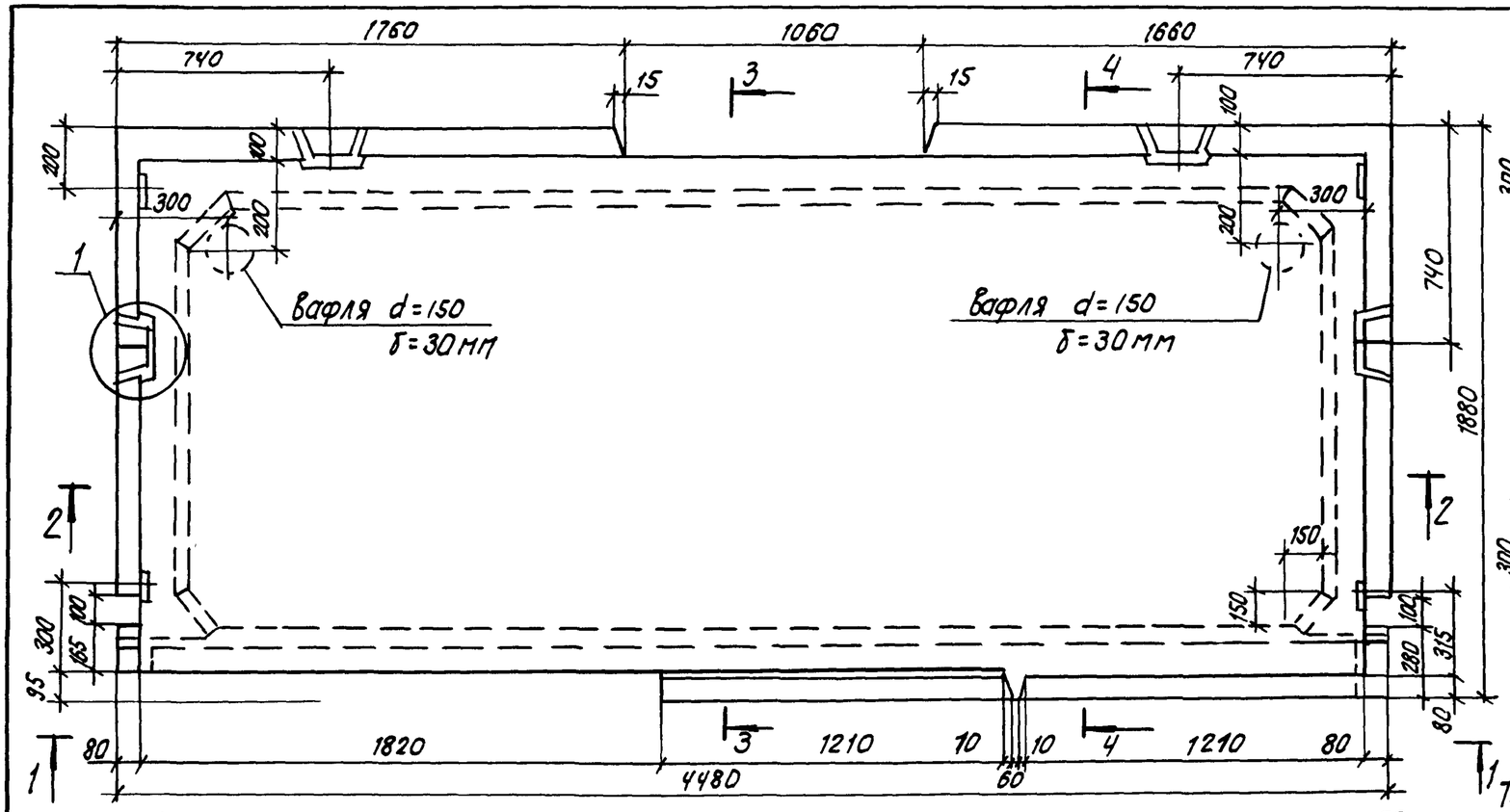

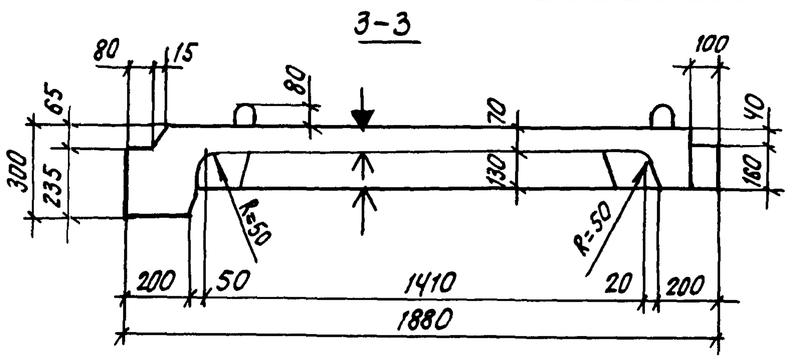

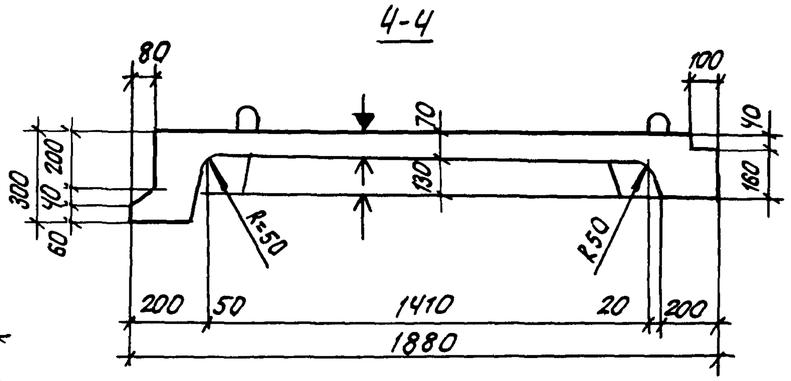

Технические требования армирование см. лист 2.

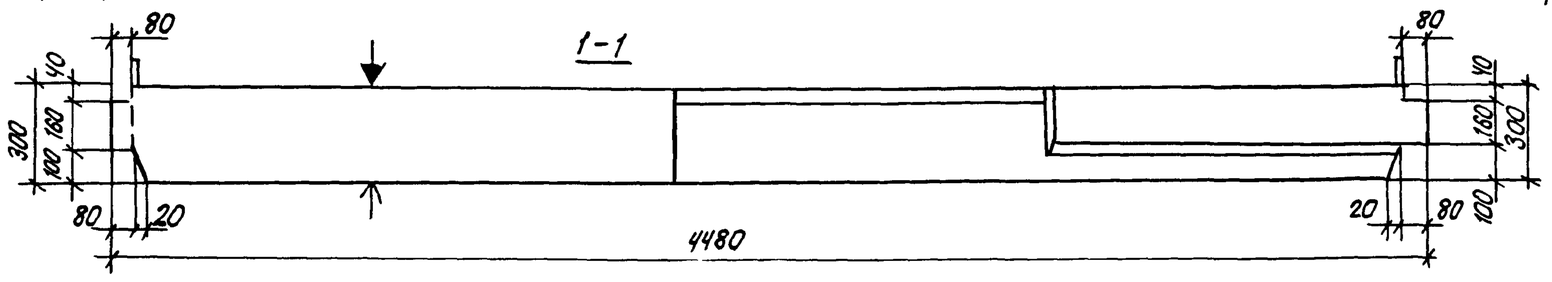

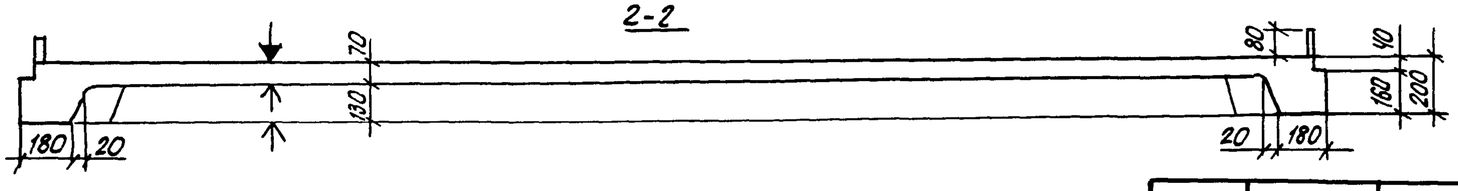

				1.100.1-7.6-1	12.00.00.СБ	
				Площадка лестничная 2ЛП 45.19-4-ш Сборочный чертеж	Стадия	Масса	Масштаб
					Р	2750 кг	
Нач.АПМ.	Печерин		12.89		Лист 1	Листов 2	
Гл.конст	Радошкевич				СибЗНИИЭП г. Новосибирск		
Рук.гр.	Стабредова						
Провер.	Булгакова						
Разраб.	Степанова						

Взам. инв. № | Подпись и дата | Инв. № подл.

Копировал: Теарт

Формат А3

Схема армирования

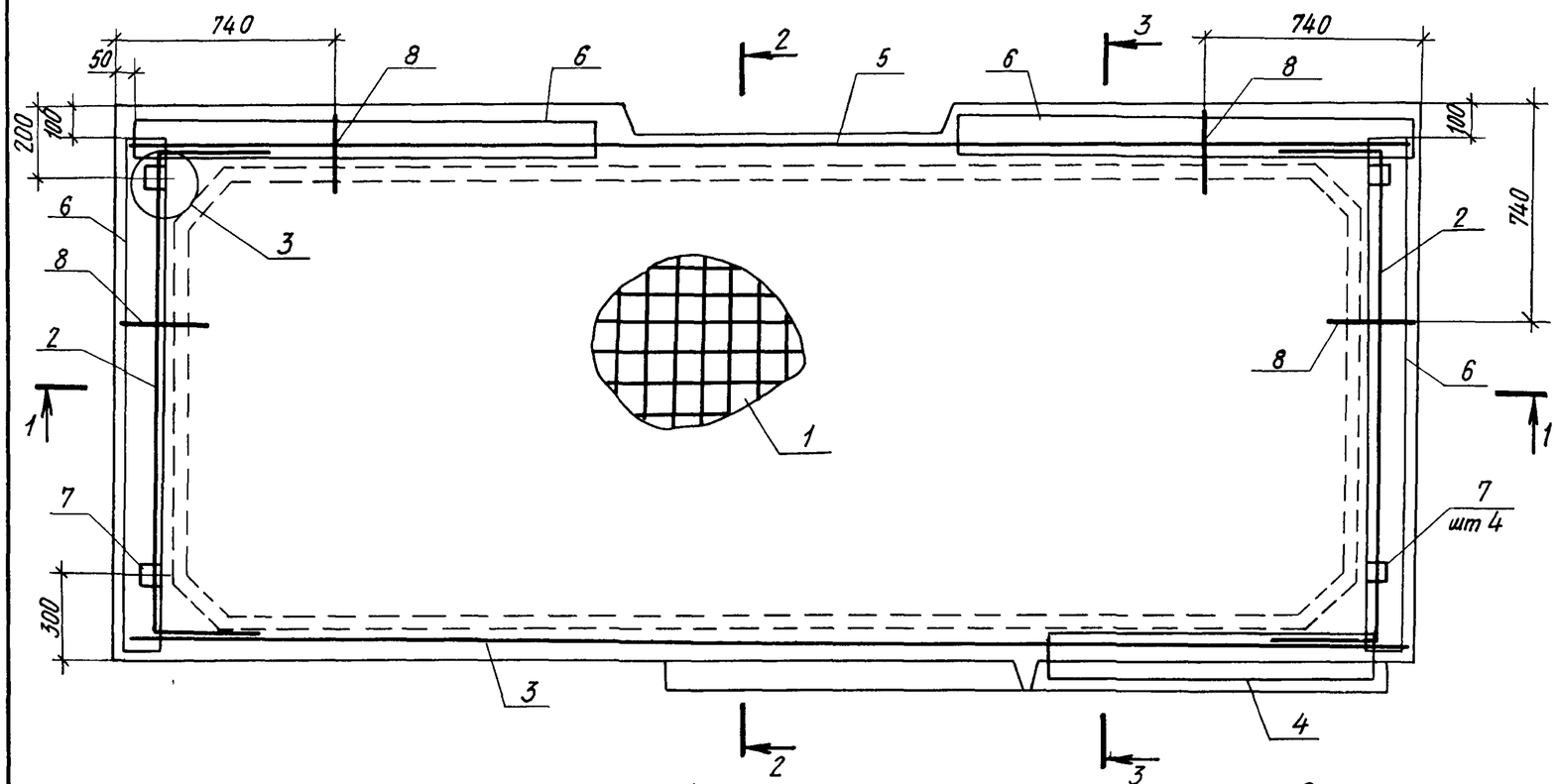

2-2

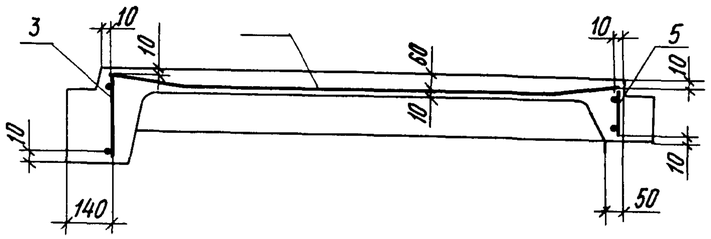

3-3

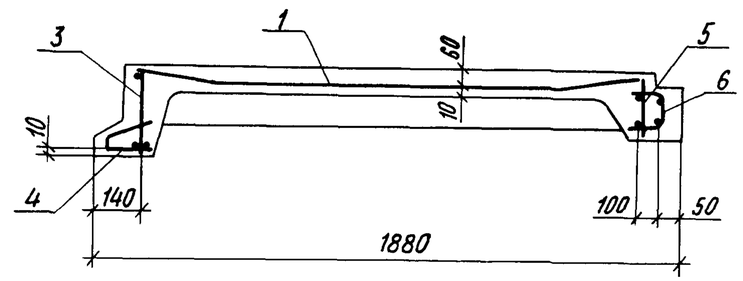

1-1

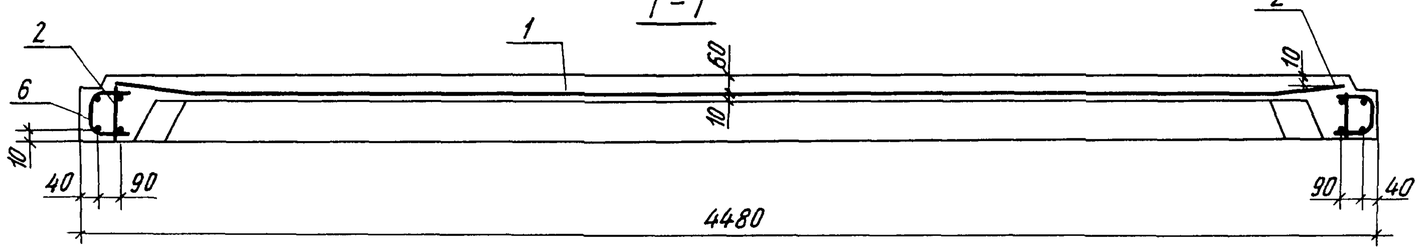

1. Плоскости, отмеченные знаком ↓, должны быть гладкими, подготовленными под окраску.
2. Лицевая поверхность площадки, отмеченная знаком ↓, должна иметь мозаичную поверхность, вскрытую механическим способом после твердения бетона.

Взам инв №		
Подпись и дата		
Инв № подл		

1.100.1-7.6-1	12.00.00 СБ	Лист 2

Копировал Архипов

Формат А3

Формат	Зона	Поз.	Обозначение	Наименование	Кол. на исп. —	Кол. на исп. 01	Примечание
				Документация			
А3			1.100.1-7.6-1 13.00.00 СБ	Сборочный чертеж	X	X	
А3			1.100.1-7.6-1 00.00.00 Д2	Узлы опалубки	X	X	
А3			1.100.1-7.6-1 00.00.00 ТО	Техническое описание	X	X	
А3			1.100.1-7.6-1 00.00.00 РС	Ведомость расхода стали	X	X	
				Сборочные единицы			
А3		1	1.100.1-7.6-2 00.00.16-03	Сетка С 11	1	1	
А3		2	1.100.1-7.6-2 00.00.06-03	Каркас КР 22	1	1	
А3		3	1.100.1-7.6-2 00.00.06-01	Каркас КР 21	2	2	
А3		4	1.100.1-7.6-2 00.00.04-01	Каркас КР 27	1	1*	
А3		5	1.100.1-7.6-2 00.00.02-02	Каркас КР 28	1	1	
А3		6	1.100.1-7.6-2 00.00.06-04	Каркас КР 29	1	1	
А4		8	1.100.1-7.6-2 00.00.34	Изделие закладное М11	4	4	
				Детали			
А4		7	1.100.1-7.6-2 00.00.41-01	Петля П 17	4	4	
Б4		9		ф5 ВрТ ГОСТ 6727-80*, ℓ=700	4	4	0.10 кг
Б4		10		ф5 Вр ГОСТ 6727-80*, ℓ=950	4	4	0.13 кг
				Материалы			
				Бетон В 25	1.06	1.06	м³

Взам. инв. № | Подпись и дата | Инв. № подл.

Нач.АПМ	Печерин		12.89	1.100.1-7.6-1 13.00.00
Гл.констр.	Радацкевич			Площадка лестничные 2ЛП45.25-4-Ш; 2ЛП45.25-4-АШ
Рук.гр.	Ставредова			
Проверил	Булгакова			
Разраб.	Степанова			

Стадия	Лист	Листов
Р		1

СибЗНИИЭП г. Новосибирск

Копировал: Тимофеева Формат: А3

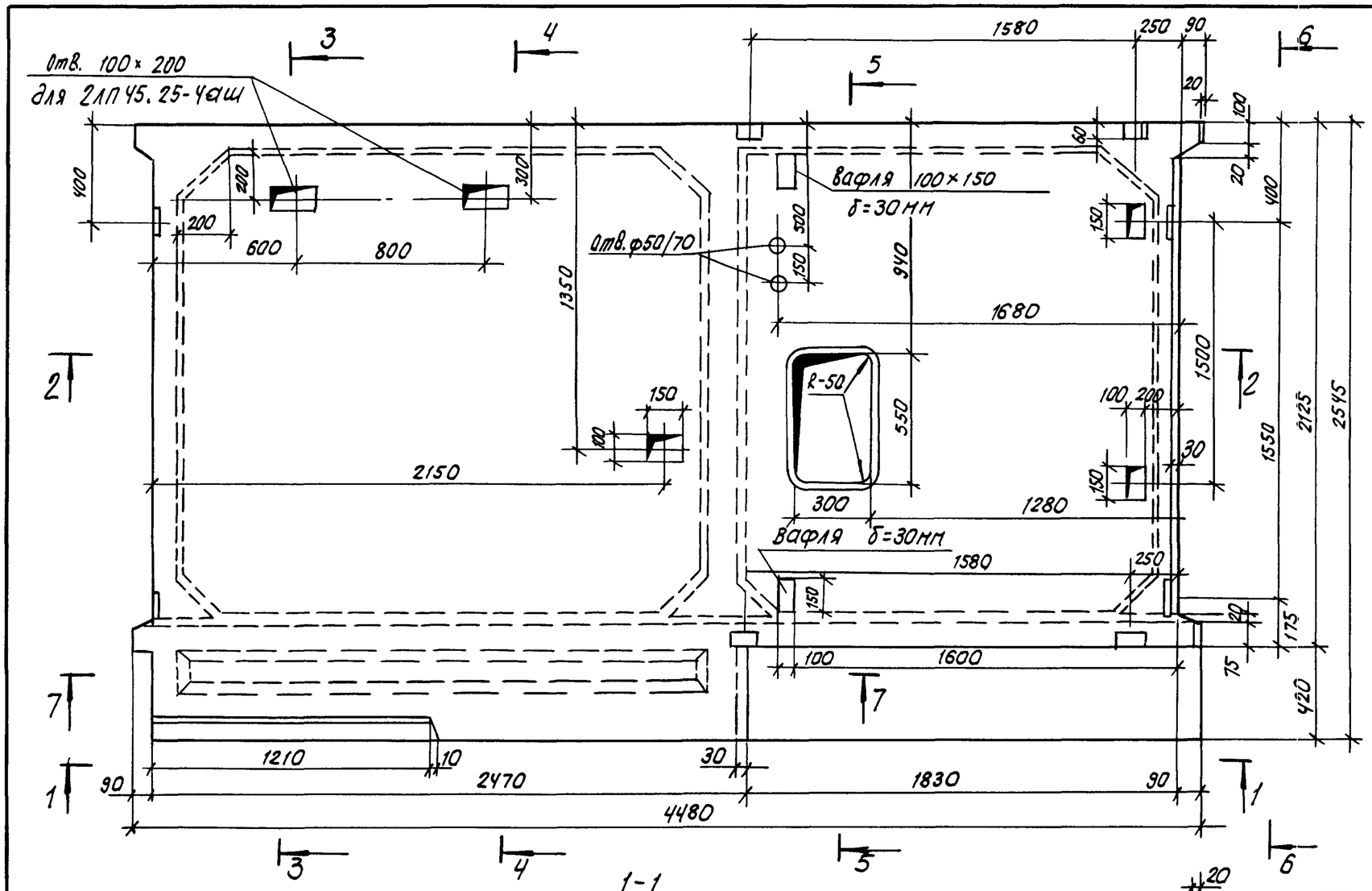

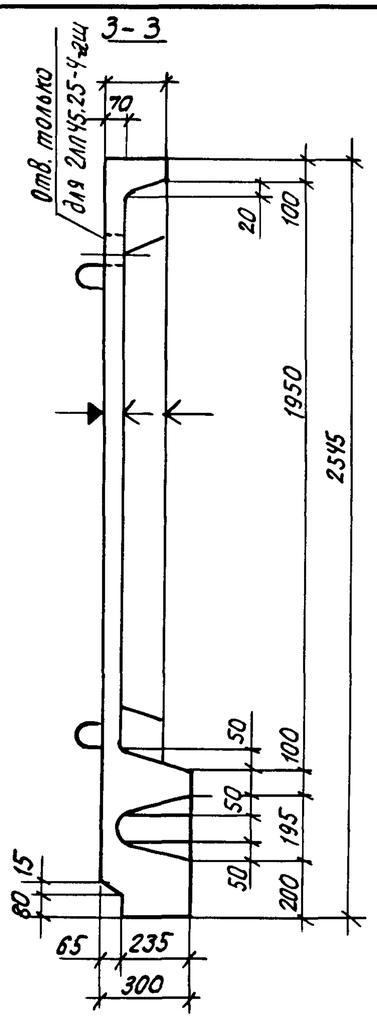

Обозначение		Марка	Масса, кг
1.100.1-7.6-1	13.00.00	2ЛП45.25-4-ш	2650
	-01	2ЛП45.25-4-2ш	2650

1.100.1-7.6-1 13.00.00 СБ

Площадки лестничные 2ЛП45.25-4-ш, 2ЛП45.25-4-2ш
Сборочный чертеж

Стадия	Масса	Масштаб
Р	см. табл.	
Лист 1	Листов 3	

СибЗНИИЭП г. Новосибирск

1. Технические требования и разрезы 2-2, 4-4, 5-5 6-6 см. лист 2
2. Схему армирования см. лист 3.

Нач. АПМ.	Печерин		12.89
Гл. конст.	Радашкевич		
Рук. гр.	Стабредова		
Провер.	Булгакова		
Разраб	Степанова		

Инв. № подл. | Подпись и дата | Взам. инв. №

Копировал: Стеарин

Формат А3

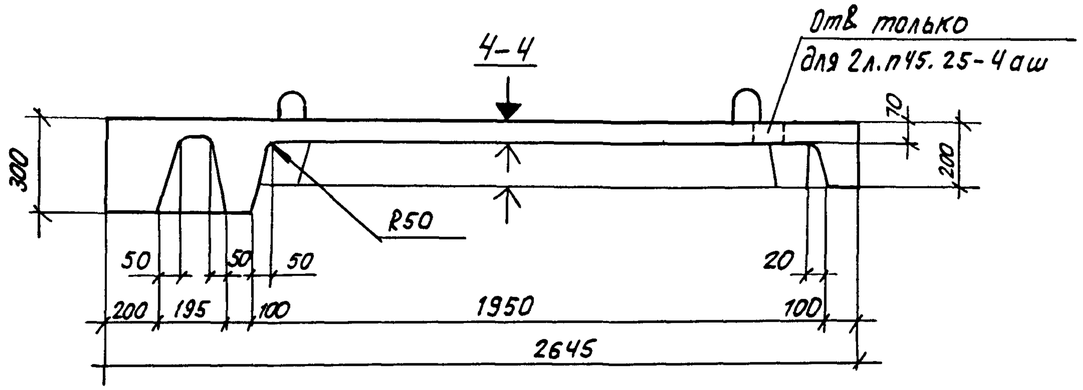

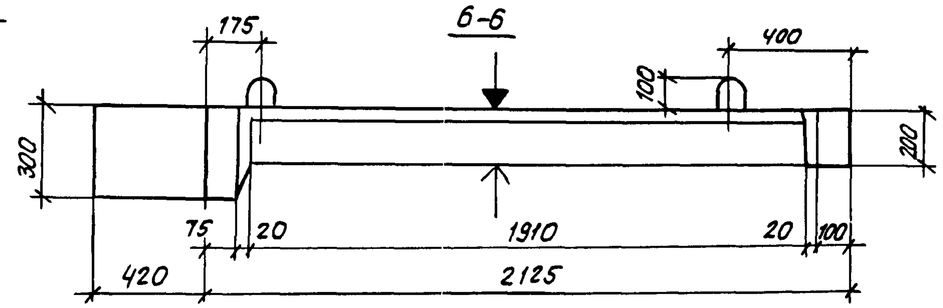

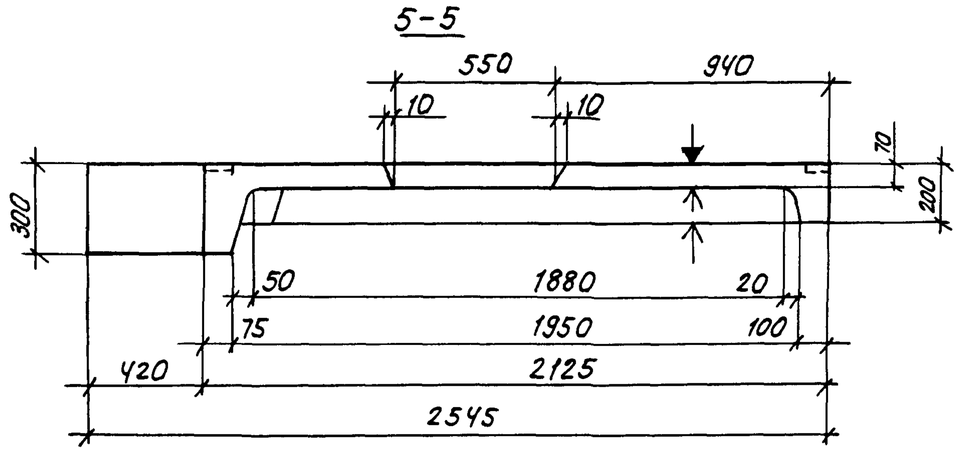

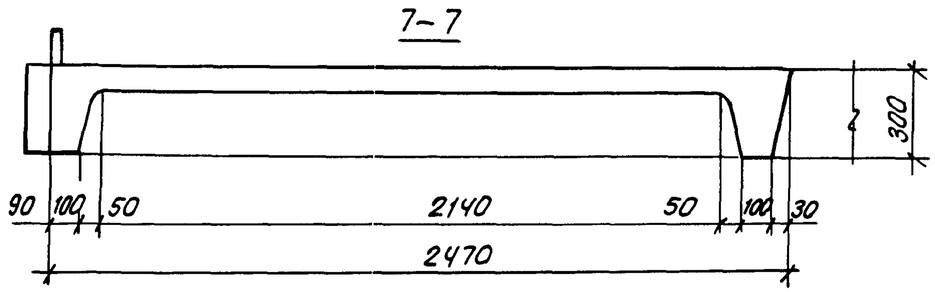

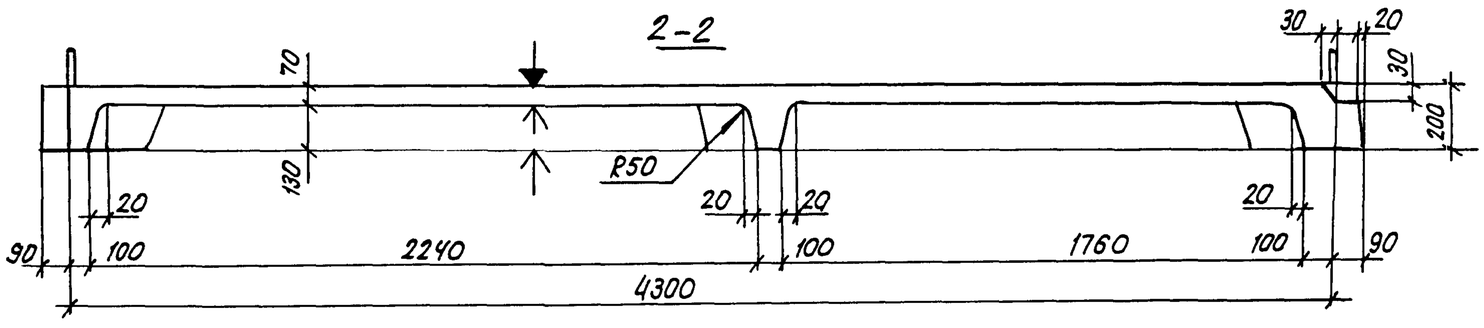

1. Плоскости, отмеченные знаком ↓, должны быть гладкими, подготовленными под покраску.
2. Лицевая поверхность площадки, отмеченная знаком ↓, должна иметь мозаичную поверхность вскрытую механическим способом после твердения бетона.

1.100.1-7.6-1	13.00.00 СБ	Лист 2

Копировал: Тесарик Формат А3

Взам. инв. № | Подпись и дата | Инв. № подл.

Схема армирования

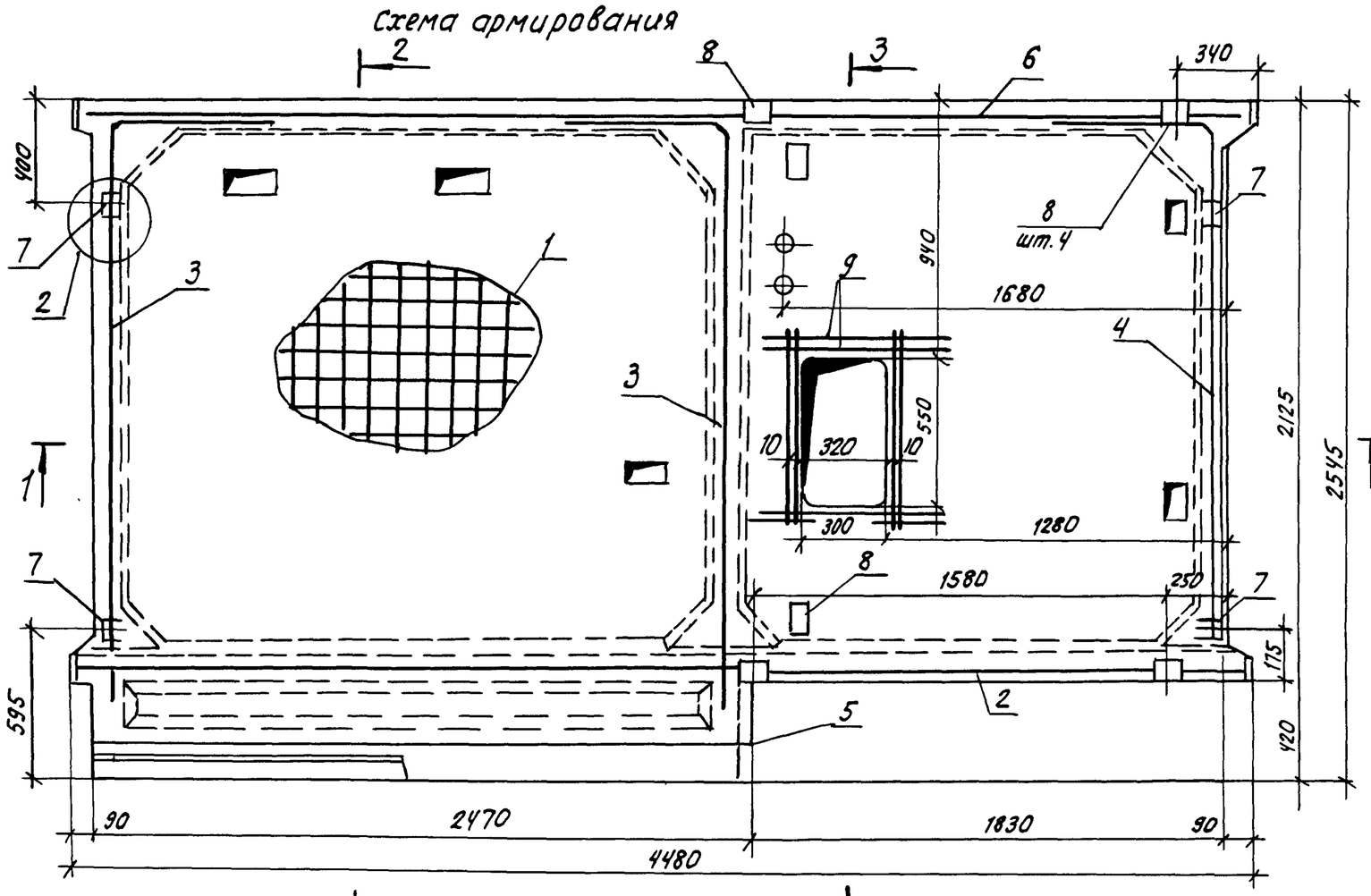

2-2

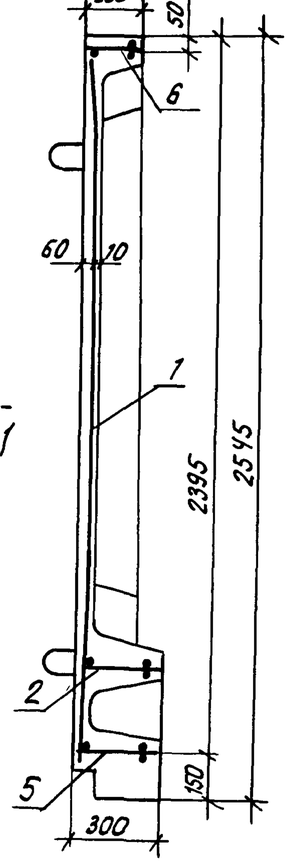

3-3

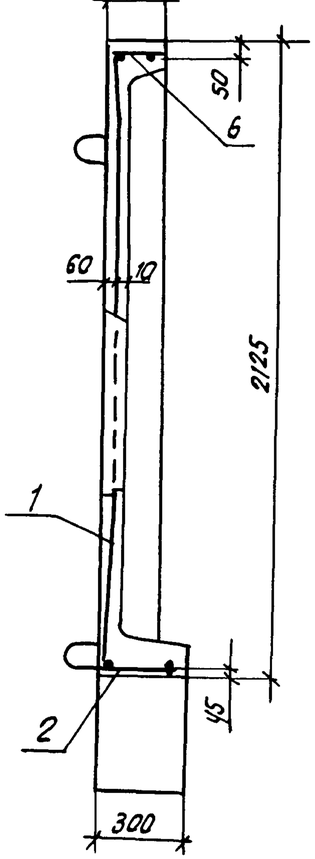

1-1

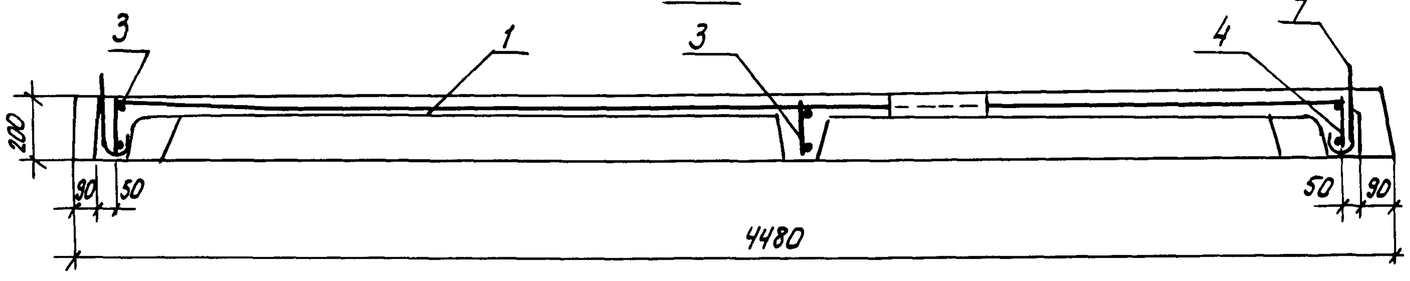

1.100.1-7.6-1	13.00.00 СБ	Лист 3

Копировал: Формат А3

Инв. № подл. | Подпись и дата | Взам. инв. №

1

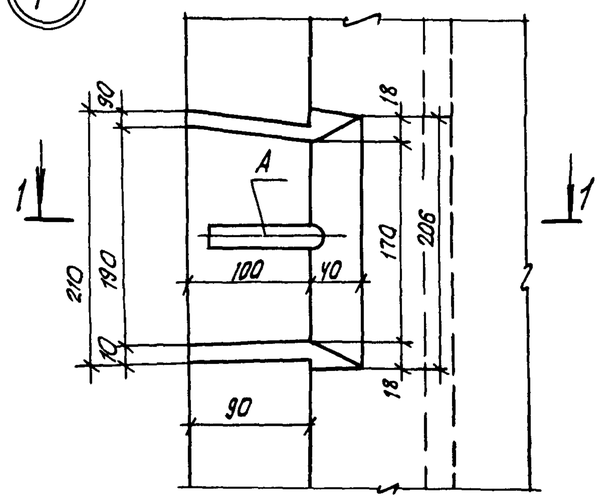

1-1

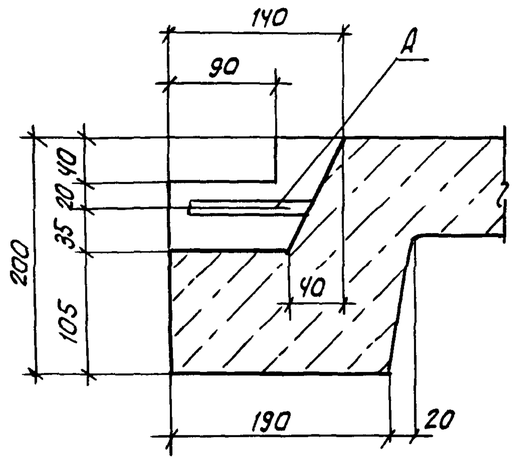

2

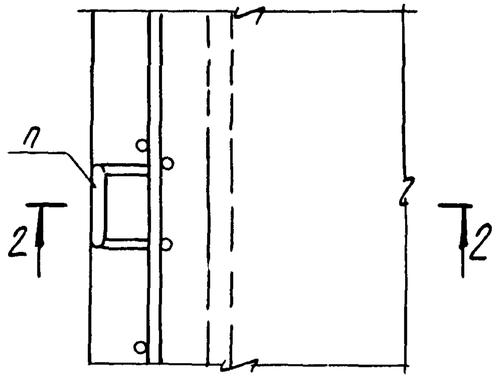

2-2

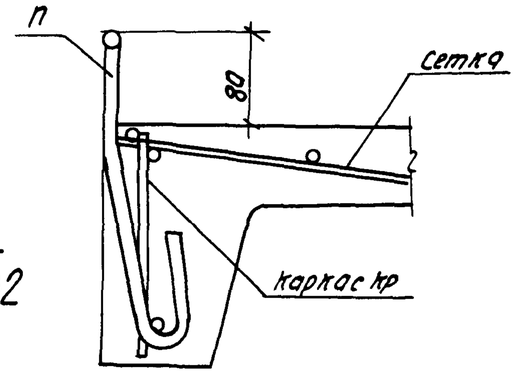

3

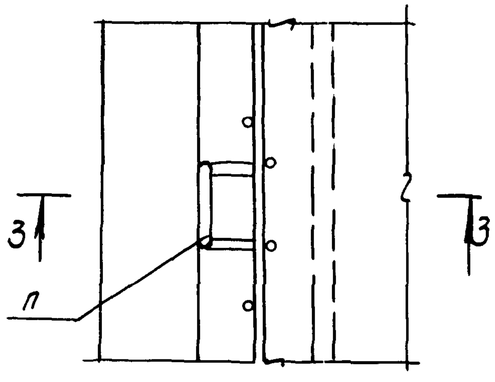

3-3

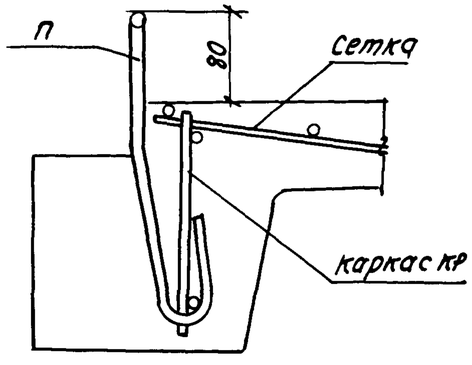

				1.100.1-7.6-1	00.00.00 Д2	
Нач.апм.	Печерин		12.89	Узлы 1÷3	Стадия	Лист	Листов
Гл конст	Радшкевич				Р		1
Рук.гр.	Стабредова				Сиб ЗНИИЭП г.Новосибирск	
Провер.	Булгакова					
Разраб.	Степанова					

Инв.№ подл. | Подпись и дата | Взам.инв.№

Копировал: Теодорчик

Формат А3

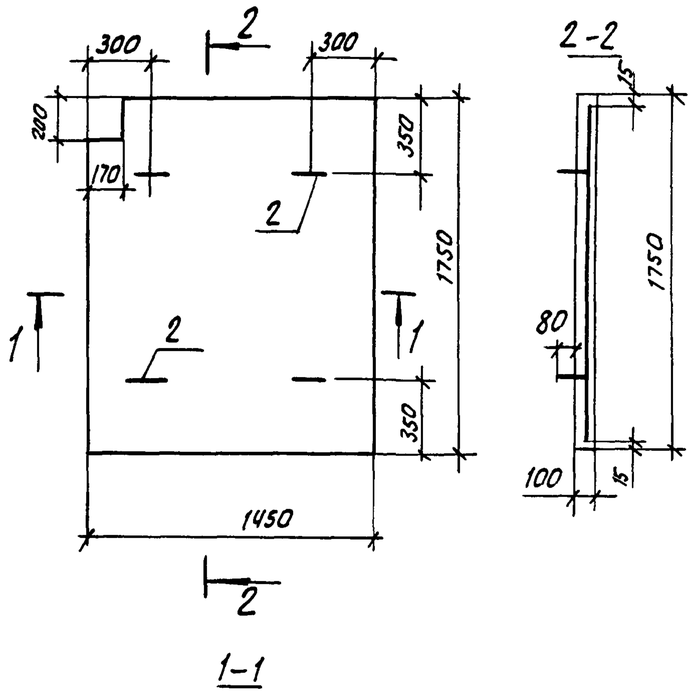

1-1

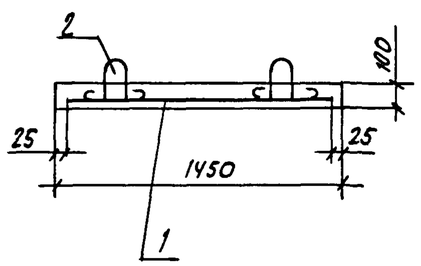

Формат	Зона	Поз.	Обозначение	Наименование	Кол.	Примечание
				Документация		
А3			1.100.1-7.6-1 00.00.00 ТО	Техническое описание	X	
А3			1.100.1-7.6-1 00.00.00 РС	Ведомость расхода стали	X	
				Сборочные единицы		
А3		1	1.100.1-7.6-2 00.00.17-02	Сетка С 46	1	
				Детали		
А4		2	1.100.1-7.6-2 00.00.40-01	Петля П15	4	
				Материалы		
				Бетон В15	0.25	$м^3$

Нач.АПК.	Печерин		12.89
Гл конст.	Радашкевич		
Рук.гр.	Стабредова		
Провер.	Булгакова		
Разраб	Степанова		

1.100.1-7.6-1 14.00.00

Плита лестничной клетки ПТ 17.14.10-2

Стадия	Масса	Масштаб
Р	630 кг	
Лист	Листов 1	

СибЗНИИЭП г. Новосибирск

Инв. № подл. | Подпись и дата | Взам. инв. №

Копировал: Олеарх. Формат А3

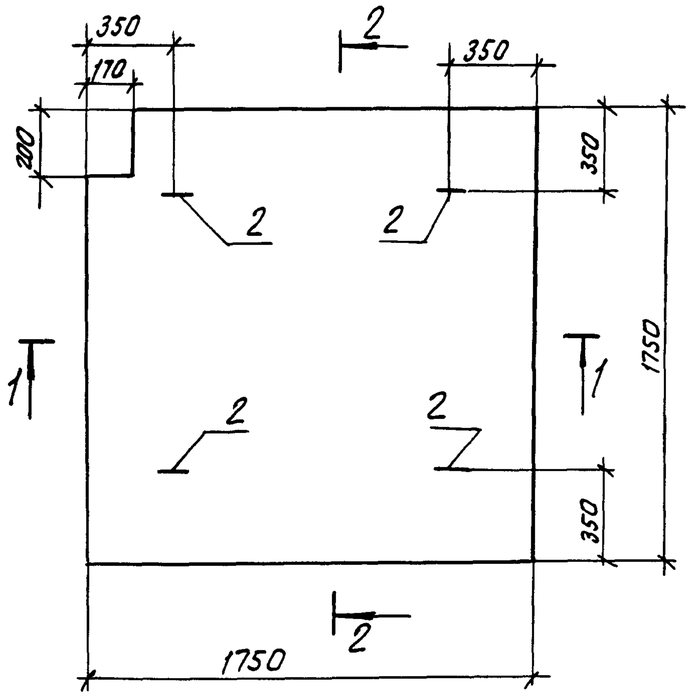

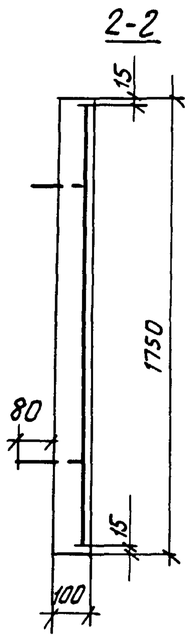

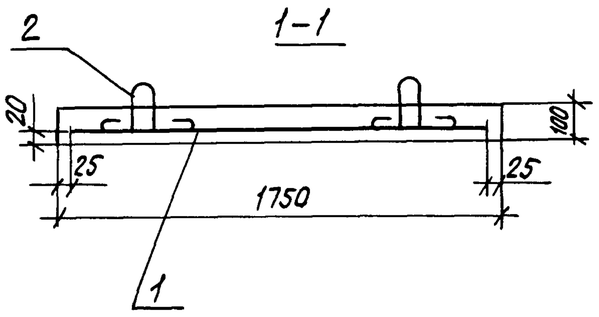

Формат	Зона	Поз.	Обозначение	Наименование	Кол.	Примечание
				Документация		
А3			1.100.1-7.6-1 00.00.00 ТО	Техническое описание	×	
А3			1.100.1-7.6-1 00.00.00 Р.С	Ведомость расхода стали	×	
				Сборочные единицы		
А3		1	1.100.1-7.6-2 00.00.17-03	Сетка С47	1	
				Детали		
А4		2	1.100.1-7.6-2 00.00.40-01	Петля П15	4	
				Материалы		
				Бетон В15	0.30	$м^3$

				1.100.1-7.6-1 15.00 00		
				Плита лестничной клетки ПТ17.17.10	Стадия: Р; Масса: 750 кг; Масштаб:	
Нач.АПМ.	Печерин		12.89		Лист; Листов 1	
Гл.конст.	Радошкевич					
Рук.ф.	Стафредова				СибЗНИИЭП г.Новосибирск	
Провер.	Булгакова					
Разраб.	Степанова					

Копировал: Формат А3

Инв.№ подл. | Подпись и дата | Взам. инв.№

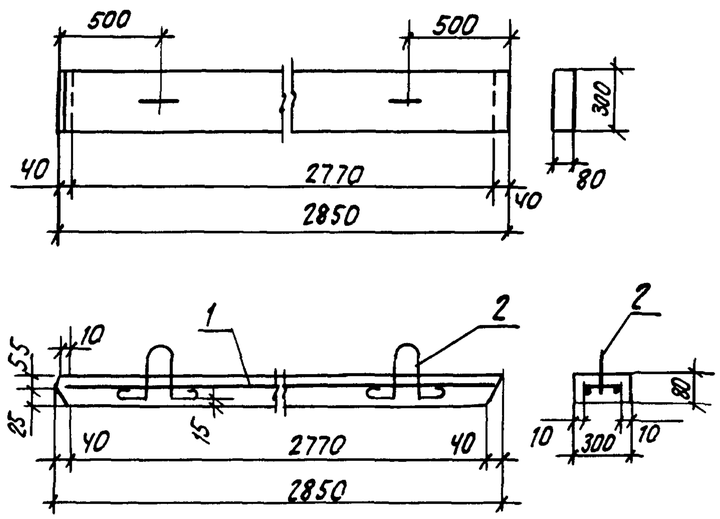

Формат	Зона	Поз	Обозначение	Наименование	Кол.	Примечание
				Документация		
А3			1.100.1-7.6-1 00.00.00. ТО	Техническое описание	×	
А3			1.100.1-7.6-1 00.00.00. РС	Ведомость расхода стали	×	
				Сборочные единицы		
А3		1	1.100.1-7.6-2 00.00.17-04	Сетка С 48	1	
				Детали		
А4		2	1.100.1-7.6-2 00.00.40-01	Петля П15	2	
				Материалы		
				Бетон В15	0.07	$м^3$

				1.100.1-7.6-1	16.00.00	
				Плита вкладыш ПМ 28.3.8	Стадия: Р	Масса: 180 кг	Масштаб
Нач.АПМ.	Печерин		12.89		Лист	Листов 1
Гл.констр.	Радашкевич				СибЗНИИЭП г. Новосибирск	
Рук.гр.	Стабредова					
Провер.	Булгакова					
Разраб.	Степанова					

Инв. № подл. | Подпись и дата | Взам. инв. №

Копировал: Тесарж

Формат А3

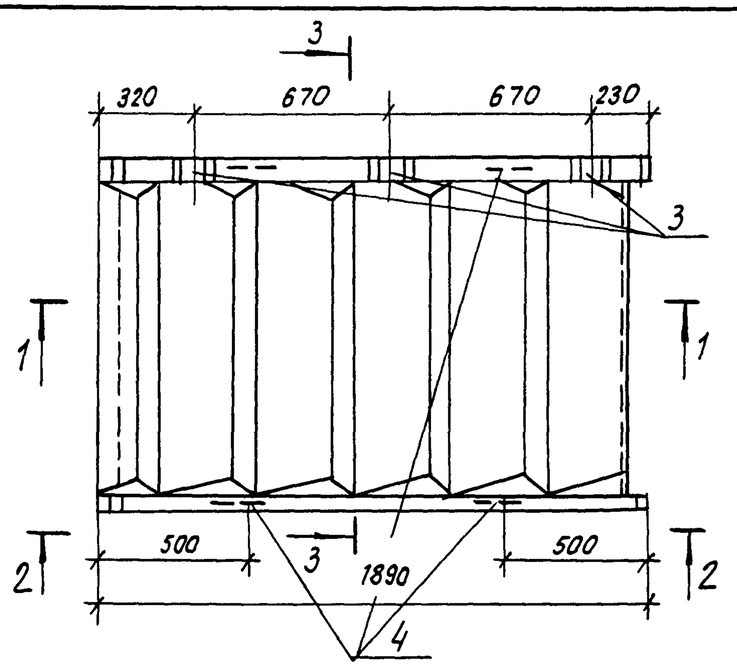

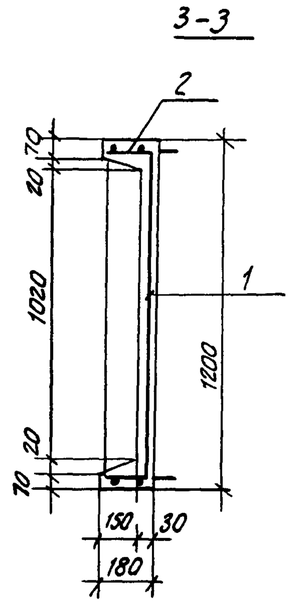

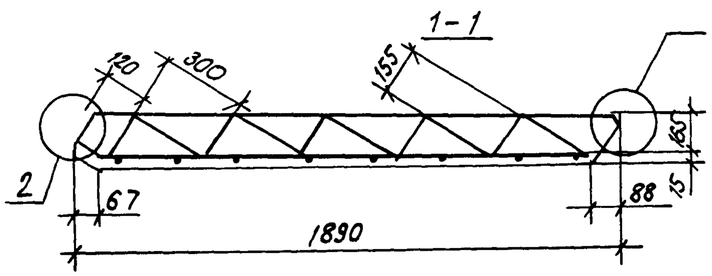

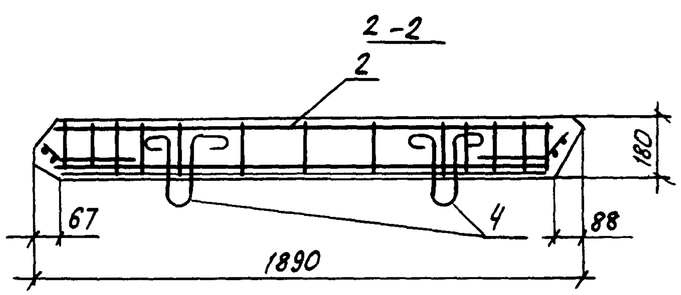

Формат	Зона	Поз	Обозначение	Наименование	Кол.	Примечание
				Документация		
А3			1.100.1-7.6-1 00.00.00 ТО	Техническое описание	X	
А3			1.100.1-7.6-1 00.00.00 ДЗ	Узлы опалубки	X	
А3			1.100.1-7.6-1 00.00.00 РС	Ведомость расхода стали	X	
				Сборочные единицы		
А3		1	1.100.1-7.6-2 00.00.14-02	Сетка С32	1	
А3		2	1.100.1-7.6-2 00.00.07-01	Каркас КР43	2	
А4		3	1.100.1-7.6-2 00.00.28	Изделие закладное М4	3	
				Детали		
А4		4	1.100.1-7.6-2 00.00.40	Петля П14	4	
				Материалы		
				Бетон В25 $м^3$	0.28	

Нач.АПК.	Печерин		12.89	1.100.1-7.6-1 17.00.00		
Гл.констр.	Радашкевич			Марш лестничный 2ЛМ 19.12-9-4	Стадия: Р	Масса: 700 кг
Рук.гр.	Стабредова				Лист	Листов 1
Провер.	Булгакова				СибЗНИИЭП г.Новосибирск	
Разраб.	Степанова					

Взам. инв. №

Подпись и дата

Инв. № подл.

Копировал: Отеарки

Формат А3

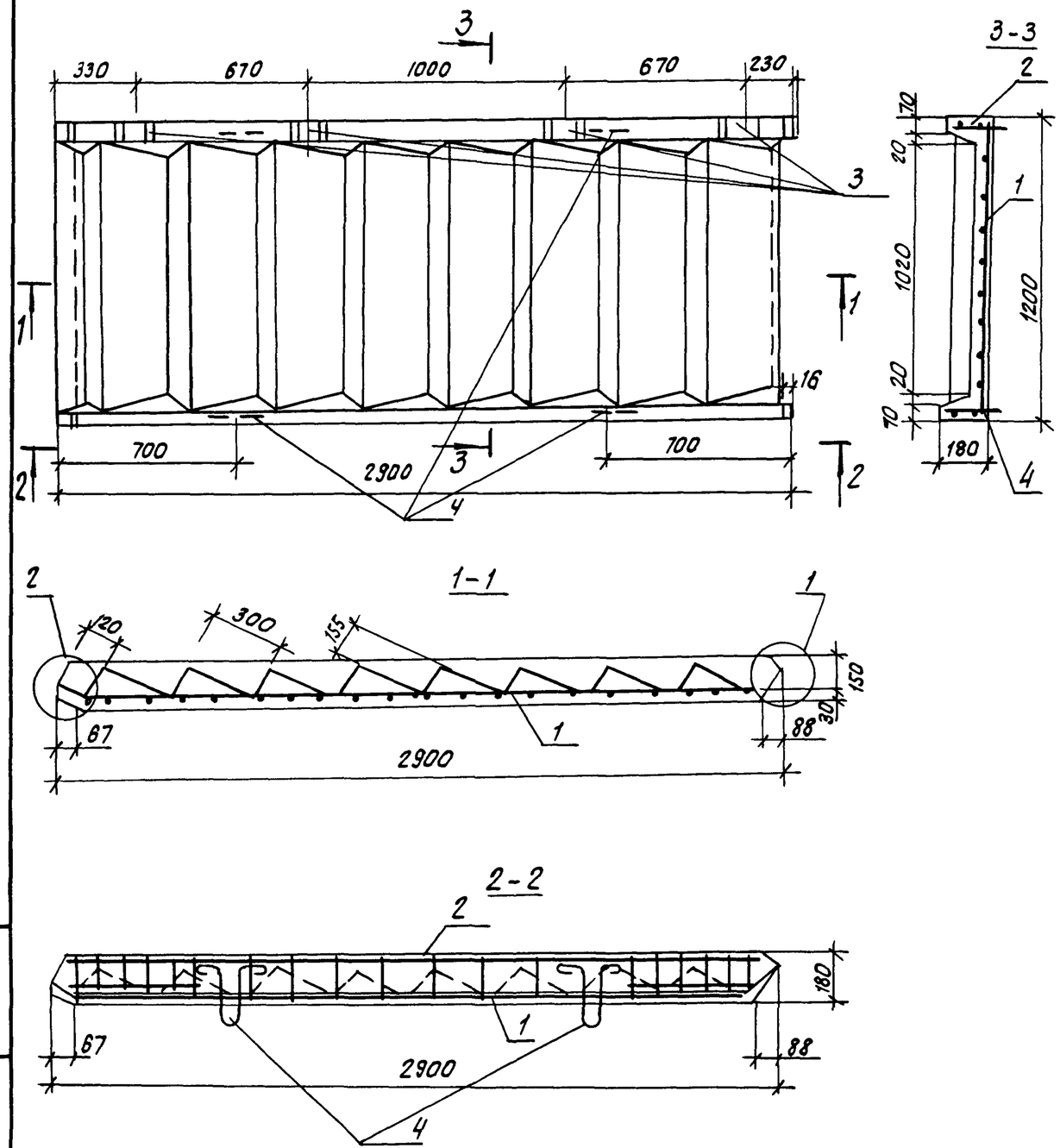

Формат	Зона	Поз.	Обозначение		Наименование	Кол.	Примечание
					Документация		
А3			1.100.1-7.6-1	00.00.00 ТС	Техническое описание	×	
А3			1.100.1-7.6-1	00.00.00. ДЗ	Узлы опалубки	×	
А3			1.100.1-7.6-1	00.00.00 РС	Ведомость расхода стали	×	
					Сборочные единицы		
А3		1	1.100.1-7.6-2	00.00.14-03	Сетка С33	1	
А3		2	1.100.1-7.6-2	00.00.07-02	Каркас КР44	2	
А4		3	1.100.1-7.6-2	00.00.28	Изделие закладное М4	4	
					Детали		
А4		4	1.100.1-7.6-2	00.00.40	Петля П14	4	
					Материалы		
					Бетон В25 $м^3$	0.39	

				1.100.1-7.6-1	18.00.00	
				Марш лестничный 2ЛМ 29.12.14-4	Стадия: Р; Масса: 980 кг; Масштаб:	
Нач. АПМ-1	Печерин		12.89		Лист; Листов 1	
Гл. констр.	Радашкевич				СибЗНИИЭП г. Новосибирск	
Рук. гр.	Стабредова					
Провер.	Булгакова					
Разраб.	Степанова					

Инв. № подл. | Подпись и дата | Взам. инв. №

Копировал: Опекарная

Формат А3

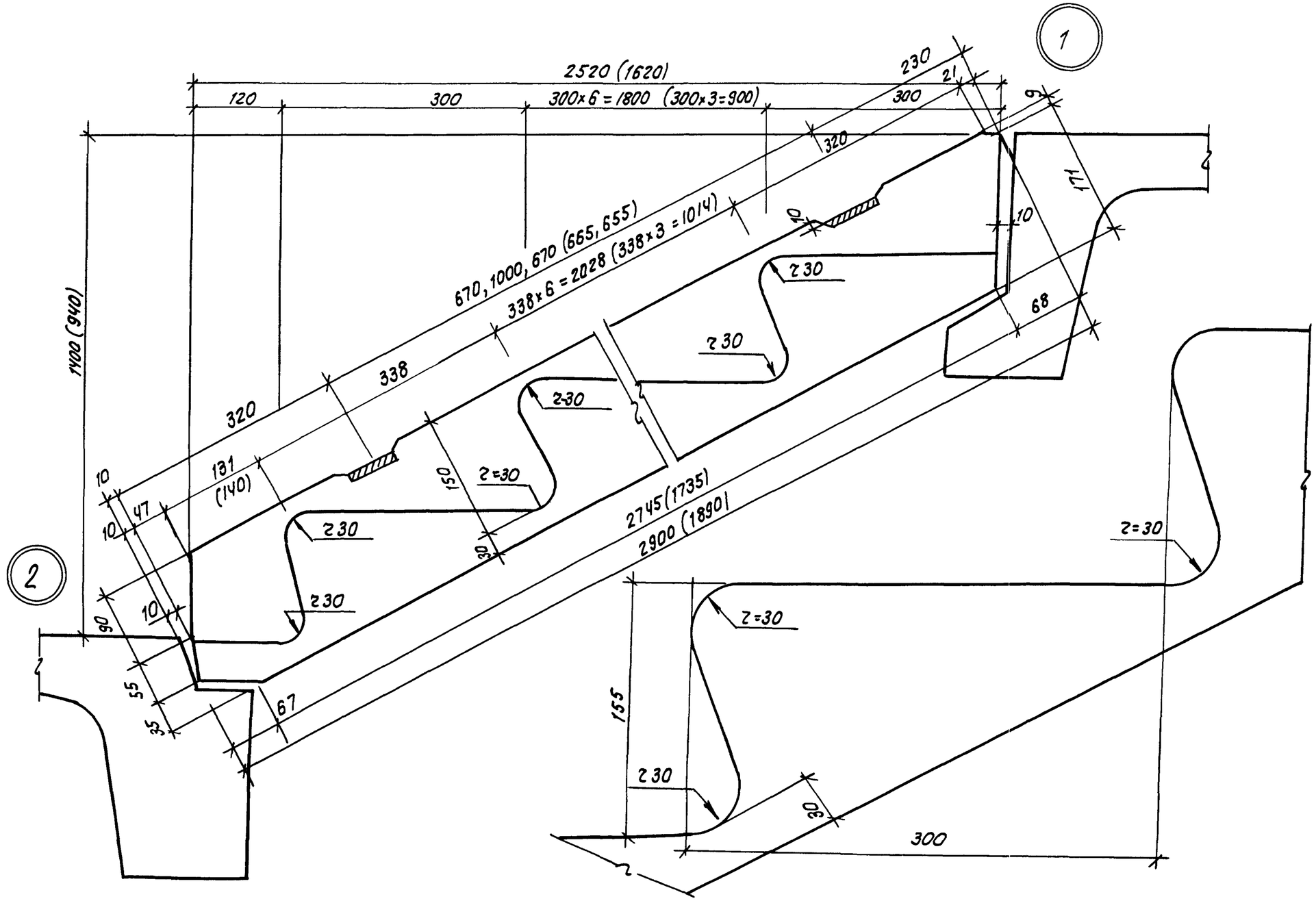

				1.100.1-7.6-1		00. 00. 00. ДЗ	
Нач. АПМ.	Печерин		12.89	Марши лестничные, Узлы сопряжения с лестничными площадками Узлы 1,2.	Стадия	Лист	Листов
Гл. конст.	Радашкевич				Р		1
Рук. гр.	Стабредова				СибЗНИИЭП г. Новосибирск		
провер.	Булгакова						
Разраб.	Степанова						

Инв. N подл | Подпись и дата | Взам. инв. N°

копировал: Стеарин

формат А3

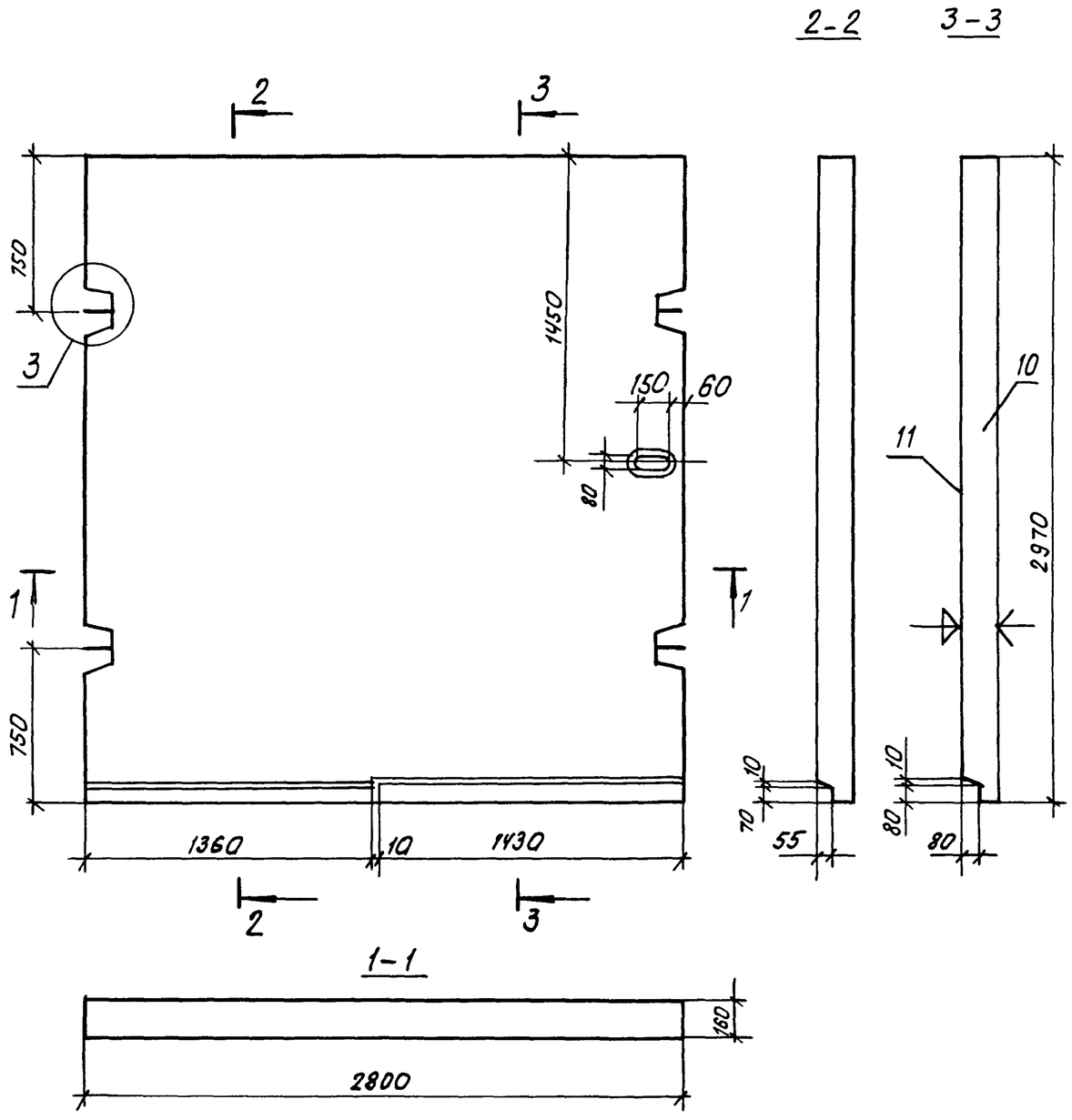

1. Лицевая поверхность площадки отмеченная знаком ⊕ должна быть облицована керамической плиткой
2. Плоскость, отмеченная знаком ↓, должна быть гладкой, подготовленной под окраску.
3. Схему армирования см. лист 2.

Формат	Зона	Поз.	Обозначение	Наименование	Кол.	Примечание
				Документация:		
А3			1.100.1-7.6-1 00.00 00 ТО	Техническое описание		
А3			1.100.1-7.6-1 00.00.00 ДЧ	Узлы опалубки		
А3			1.100.1-7.6-1 00.00.00 РС	Ведомость расхода стали		
				Сборочные единицы:		
А3		1	1.100.1-7.6-2 00.00.08-01	Каркас Кр30	1	
А3		2	-02	Каркас Кр31	1	
А3		3	1.100.1-7.6-2 00.00.09	Каркас Кр32	2	
А3		4	1.100.1-7.6-2 00.00.19	Сетка С12	1	
А3		5	1.100.1-7.6-2 00.00.20	Сетка С13	1	
А3		6	1.100.1-7.6-2 00.00.21	Сетка С14	1	
А4		7	1.100.1-7.6-2 00.00.14	Фиксатор С15	2	
А4		8	-01	Кольцо Кр33	4	
				Детали		
А4		9	1.100.1-7.6-2 00.00.38	Петля П1	4	
				Материалы		
		10		Бетон В25	1.31	$м^3$
		11	ГОСТ 6787-80*	Плитка керамическая	8.01	$м^2$

Нач. АПП.	Печерин		12.89
Гл. конст.	Радашкевич		
Рук. гр.	Стабредова		
Провер.	Булгакова		
Разраб.	Степанова		

1.100.1-7.6-1 19.00.00

Площадка лестничная 1ЛП28.30-4-К

Стадия	Масса	Масштаб
Р	3280 кг	
Лист 1	Листов 2	

СибЗНИИЭП г. Новосибирск

Копировал: Стварна

Формат А3

Инв. № подл. | Подпись и дата | Взам. инв. №

Схема армирования

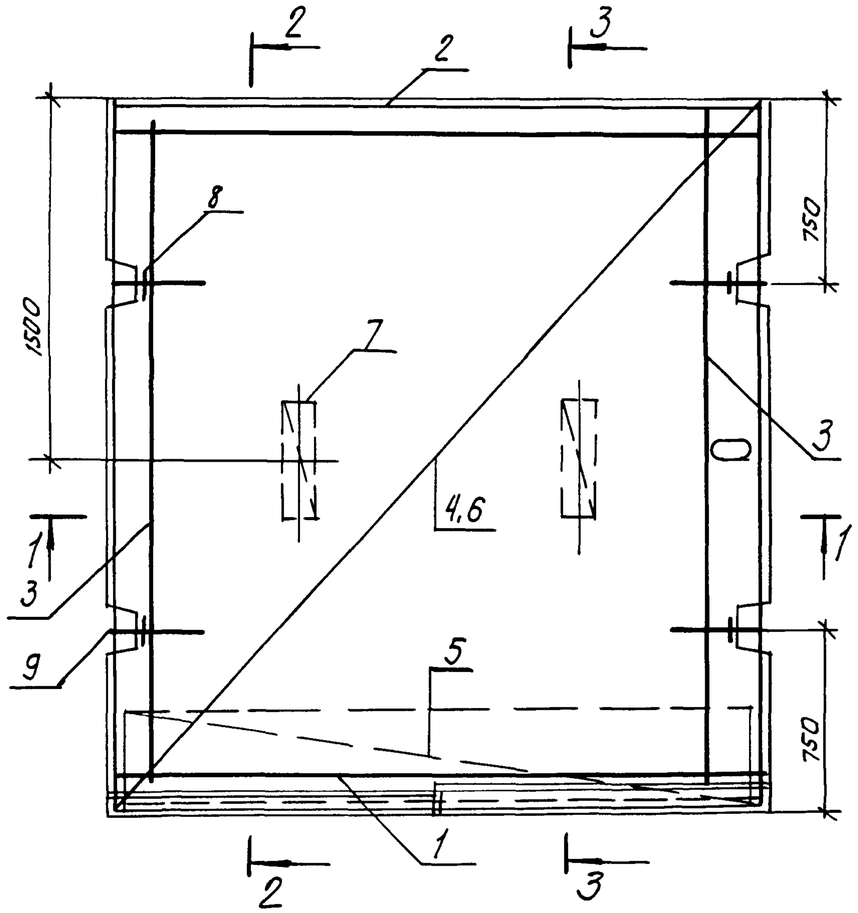

2-2

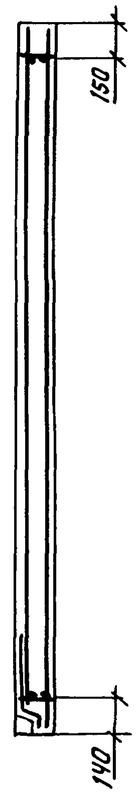

3-3

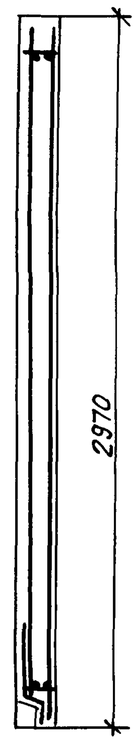

1-1

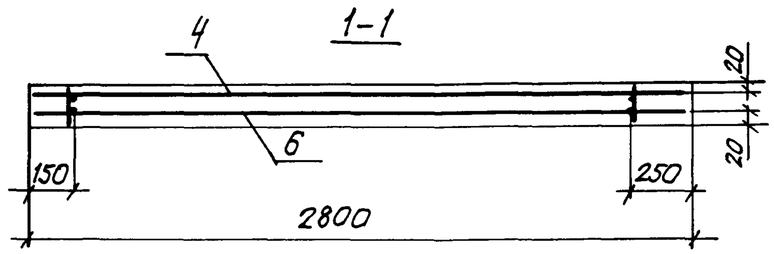

Инв. № подл.	Подпись и дата	Взам. инв. №

1.100.1-7.6-1	19.00.00	Лист 2

Копировал: Опеарки

Формат А3

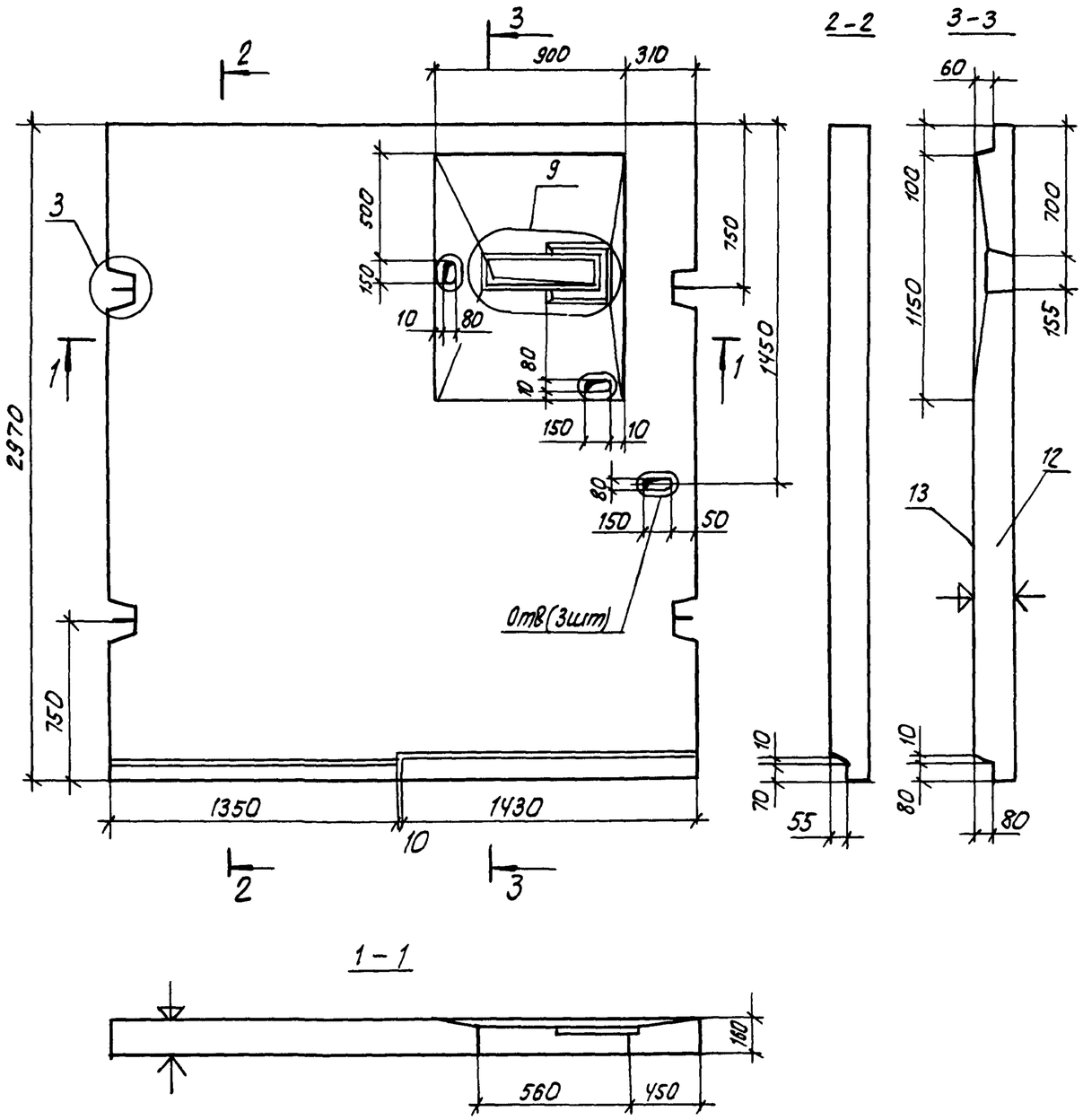

1. Лицевая поверхность площадки, отмеченная знаком ⊕, должна быть облицована керамической плиткой.
2. Плоскость, отмеченная знаком ↓, должна быть гладкой, подготовленной под окраску.
3. Схему армирования см. лист 2.

Формат	Зона	Поз.	Обозначение	Наименование	Кол.	Примечание
				Документация		
А3			1.100.1-7.6-1 00.00.00 ТО	Техническое описание		
А3			1.100.1-7.6-1 00.00.00 ДЧ	Узлы опалубки		
А3			1.100.1-7.6-1 00.00.00 РС	Ведомость расхода стали		
				Сборочные единицы		
А3		1	1.100.1-7.6-2 00.00.08-01	Каркас Кр30	1	
А3		2	-02	Каркас Кр31	1	
А3		3	1.100.1-7.6-2 00.00.09	Каркас Кр32	2	
А3		4	1.100.1-7.6-2 00.00.19	Сетка С12	1	
А3		5	1.100.1-7.6-2 00.00.20	Сетка С13	1	
А3		6	1.100.1-7.6-2 00.00.21	Сетка С14	1	
А4		7	1.100.1-7.6-2 00.00.24	Фиксатор С15	2	
А4		8	-01	Кольцо Кр33	4	
				Детали		
Б4		9		ф5 вр I ГОСТ 6727-80*; ℓ=860	4	0.12
Б4		10		ф5 вр I, ГОСТ 6727-80*; ℓ=450	4	0.06
А3		11	1.100.1-7.6-2 00.00.38	Петля П1	4	
				Материалы:		
		12		Бетон В25	1.30	м³
		13	ГОСТ 6787-80*	Плитка керамическая	7.95	м²

Нач.АПМ.	Печерин		12.89	1.100.1-7.6-1 20.00.00	
Гл.констр.	Родашкевич			Площадка лестничная 1ЛП 28.30-4-МК	Стадия: Р; Масса: 3250кг; Масштаб: 1:25
Рук.гр.	Стабредова				Лист 1; Листов 2
Провер.	Булгакова				СибЗНИИЭП г. Новосибирск
Разраб.	Степанова				

Взам.инв.№ | Подпись и дата | Инв.№ подл.

Копировал: Опеарков

Формат А3

Схема армирования

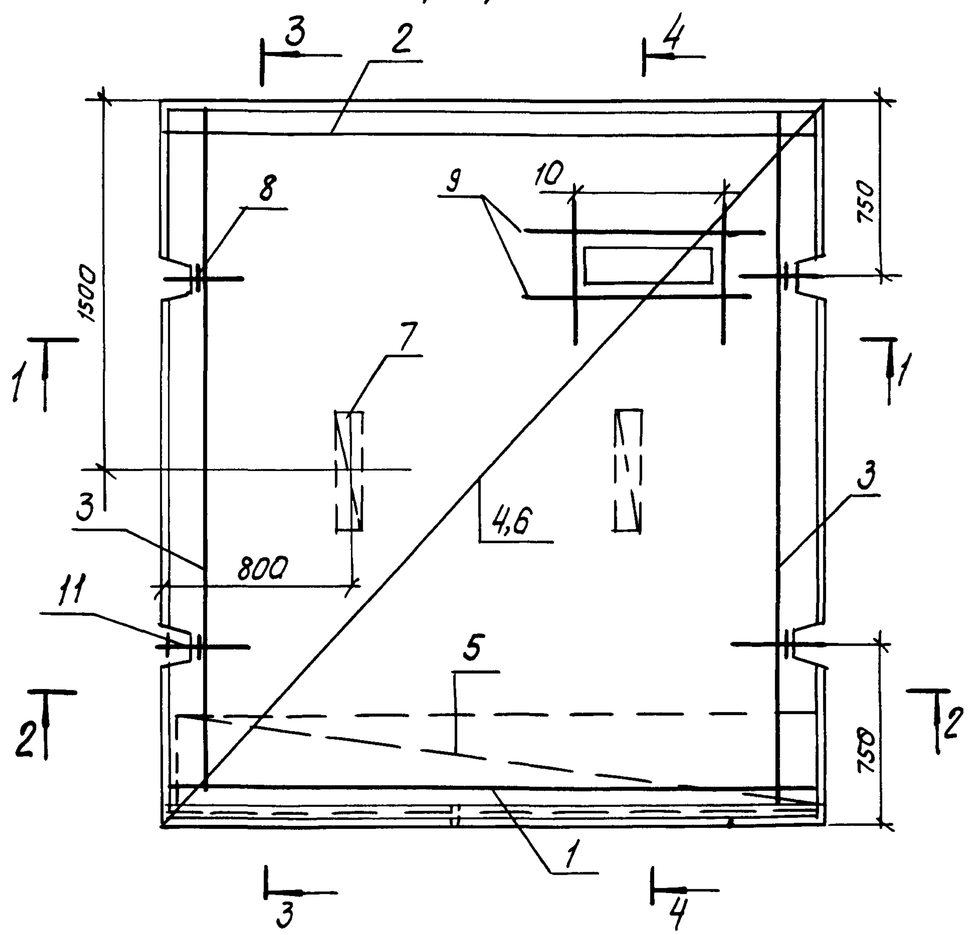

3-3

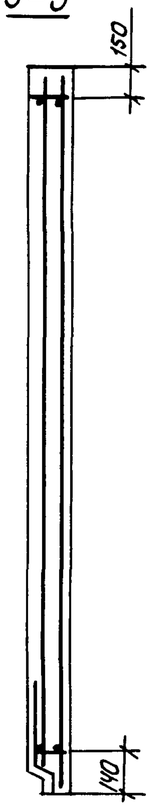

4-4

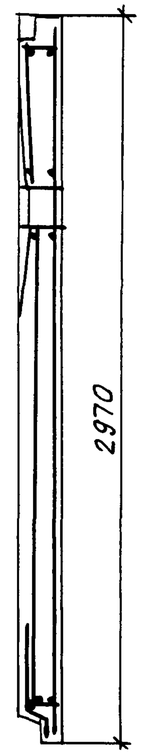

1-1

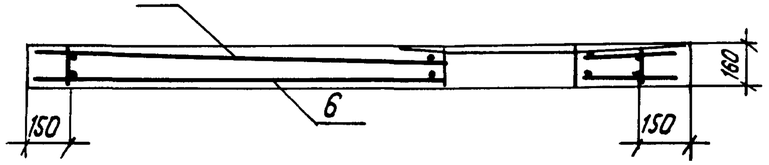

2-2

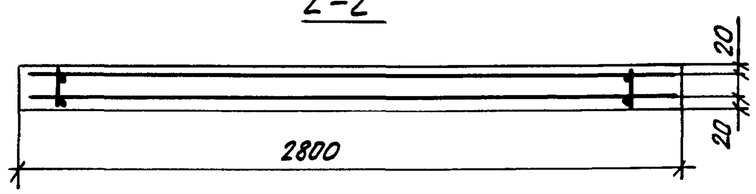

1.100.1-7.6-1	20.00.00	Лист 2

Копировал: Олеарн

Формат А3

Взам. инв. №

Подпись и дата

Инв. № подл.

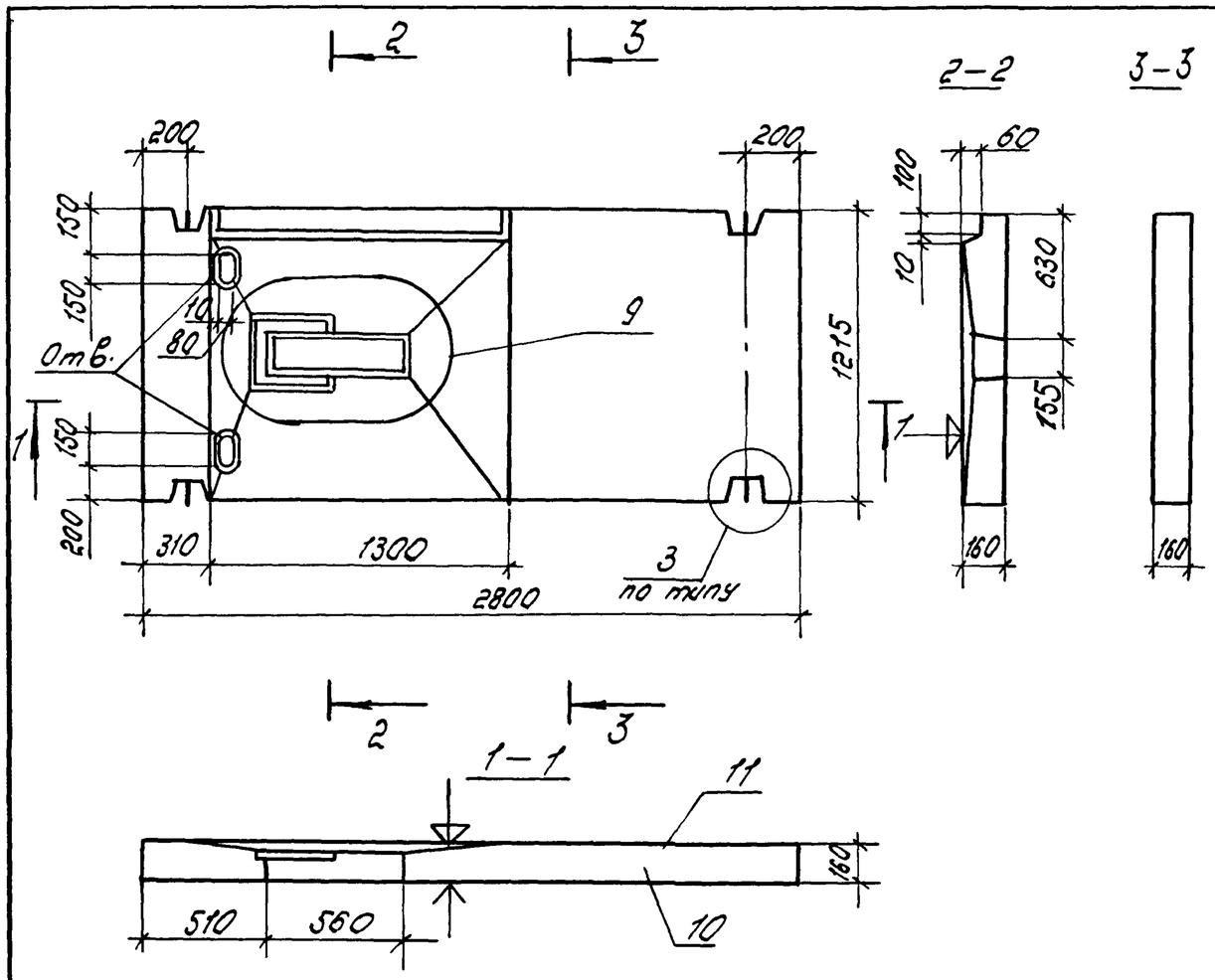

1. Лицевая поверхность площадки, отмеченная знаком ↓ должна быть облицована керамической плиткой
2. Плоскость, отмеченная знаком ↓, должна быть гладкой, подготовленной под окраску
3. Схему армирования см. лист 2

Формат	Зона	Поз.	Обозначение	Наименование	Кол.	Примечание
				Документация		
А3			1.100.1-7.6-1 00.00.00 ТО	Техническое описание		
А3			1.100.1-7.6-1 00.00.00 Д4	Узлы опалубки.		
А3			1.100.1-7.6-1 00.00.00 РС	Ведомость расхода стали.		
				Сборочные единицы.		
А3		1	1.100.1-7.6-2 00.00.09	Каркас КР 32	2	
А3		2	–03	Каркас КР 34	2	
А3		3	1.100.1-7.6-2 00.00.19-01	Сетка С16	1	
А3		4	1.100.1-7.6-2 00.00.21-01	Сетка С17	1	
А4		5	1.100.1-7.6-2 00.00.24	Фиксатор С15	2	
А4		6	–01	Кольцо КР 33	4	
				Детали.		
Б4		7		Ф5ВрI ГОСТ6727-80*; ℓ=1100	4	0.16
Б4		8		Ф5ВрI ГОСТ6727-80*; ℓ=700	6	0.10
А4		9	1.100.1-7.6-2 00.00.38-02	Петля П8	4	
				Материалы.		
		10		Бетон В25	0.53	м³
		11	ГОСТ6787-80*	Плитка керамическая	3.40	м²

Нач. АПМ	Печерин		12.83
Гл. конст.	Радашкевич		
Рук. гр.	Стабродова		
Провер.	Булгакова		
Разраб.	Степанова		

1.100.1-7.6-1 21.00.00

Площадка лестничная 1ЛП28.12-4-МК.

Стадия	Масса	Масштаб
Р	1330кг	1:25
Лист 1	Листов 2	

СибЗНИИЭП г. Новосибирск

Взам. инв. № | Подпись и дата | Инв. № подл.

Копир. | Формат А3

Схема армирования

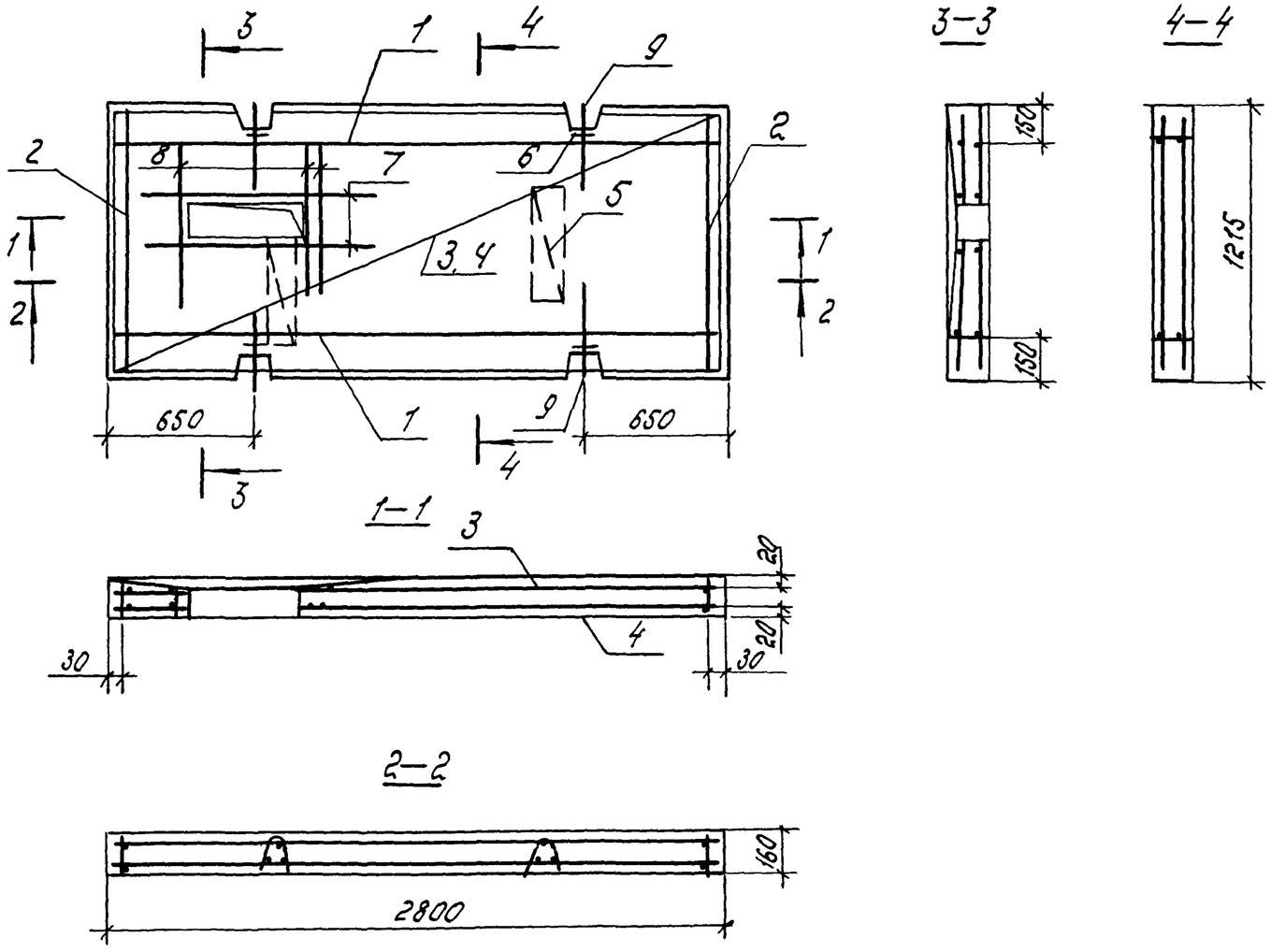

Инв.№подл.	Подпись и дата	Взам.инв.№

1.100 1-7. 6-1	21.00.00	Лист 2

Копиров. Мозин

Формат А3

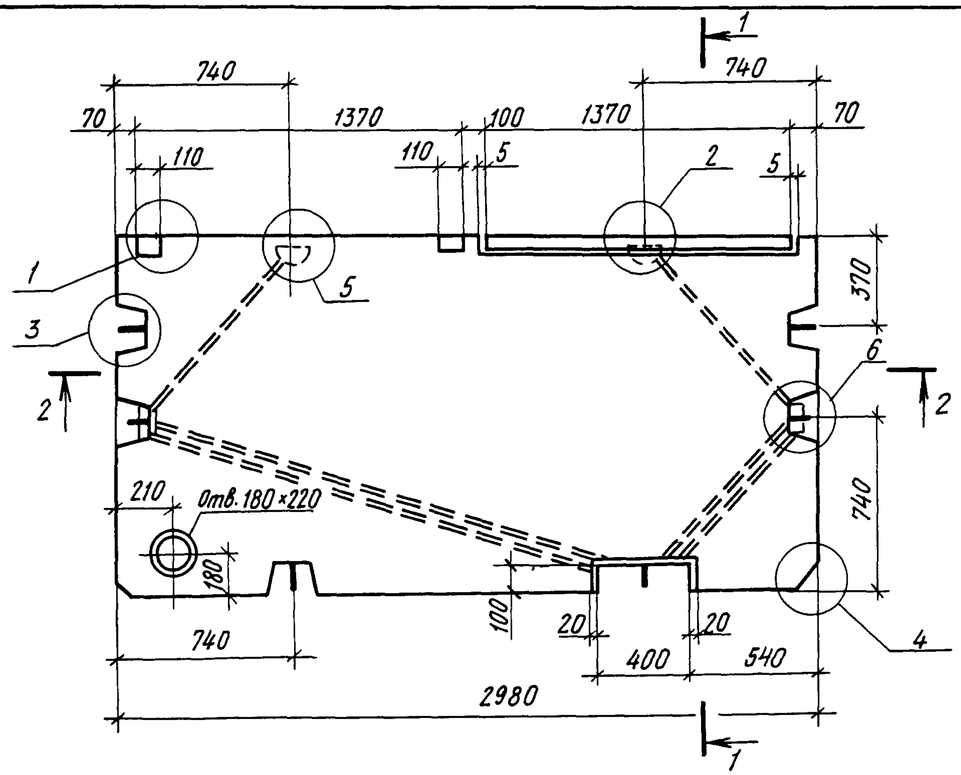

1-1

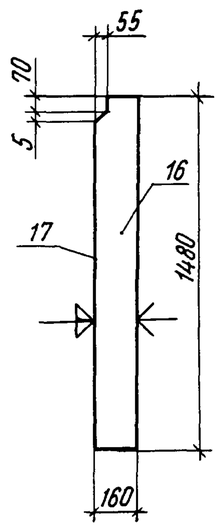

2-2

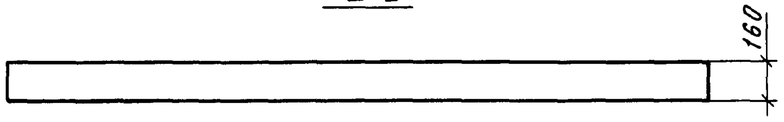

Формат	Зона	Поз.	Обозначение	Наименование	Кол	Примечание
				Документация		
А3			1.100.1-7.6-1 00 00.00 ТО	Техническое описание	X	
А3			1.100.1-7.6-1 00.00.00 Д4	Узлы опалубки	X	
А3			1 100.1-7.6-1 00 00.00 РС	Ведомость расхода стали	X	
				Сборочные единицы		
А3		1	1.100.1-7.6-2 00.00.08-03	Каркас КР35	1	
А3		2	-04	Каркас КР36	1	
А3		3	1.100.1-7.6-2 00.00.09-03	Каркас КР34	2	
А3		4	1 100 1-7.6-2 00.00 19-03	Сетка С18	1	
А3		5	1.100.1-7.6-2 00.00.21-03	Сетка С19	1	
А3		6	1 100.1-7.6-2 00.00.20-01	Сетка С20	1	
А4		7	1.100.1-7.6-2 00.00.24	Фиксатор С15	2	
А4		10	-01	Кольцо КР33	4	
А3		11	1.100.1-7.6-2 00 00.10-03	Каркас КР37	4	
				Детали		
А4		8	1 100.1-7.6-2 00.00.38-01	Петля П5	4	
А4		9	1.100.1-7.6-2 00.00.37	Анкер АВ1	3	
А3		13	1.100 1-7 6-2 00.00.44-02	Тр.3	2	
А3		14	-01	Тр 2	4	
Б.Ч.		15		ф10 AI ГОСТ 5781-82*, ℓ=1000	2	0,82 кг

Формат	Зона	Поз	Обозначение	Наименование	Кол	Примечание
				Стандартные изделия		
Б.Ч.		12	ТУ36-2682-85	Коробка отв. Л245У3	4	0,076 кг
				Материалы		
		16		Бетон В25	0,69	м3
		17	ГОСТ 6787-80*	Плитка керамическая	4,41	м³

Технические требования и схему армирования см лист 2

Взам. инв.№ | Подпись и дата | Инв.№ подл.

Нач.АПМ-1	Печерин		12 89
Гл конст	Радашкевич		
Рук гр.	Стадредова		
Провер.	Булгакова		
Разраб	Степанова		

1.100.1-7 6-1 22.00.00

Площадка лестничная 1ЛП30.15-4 к

Стадия	Масса	Масштаб
Р	1730 кг	1:20
Лист 1	Лист 2	

СибЗНИИЭП г. Новосибирск

Копировал Архипов Формат А3

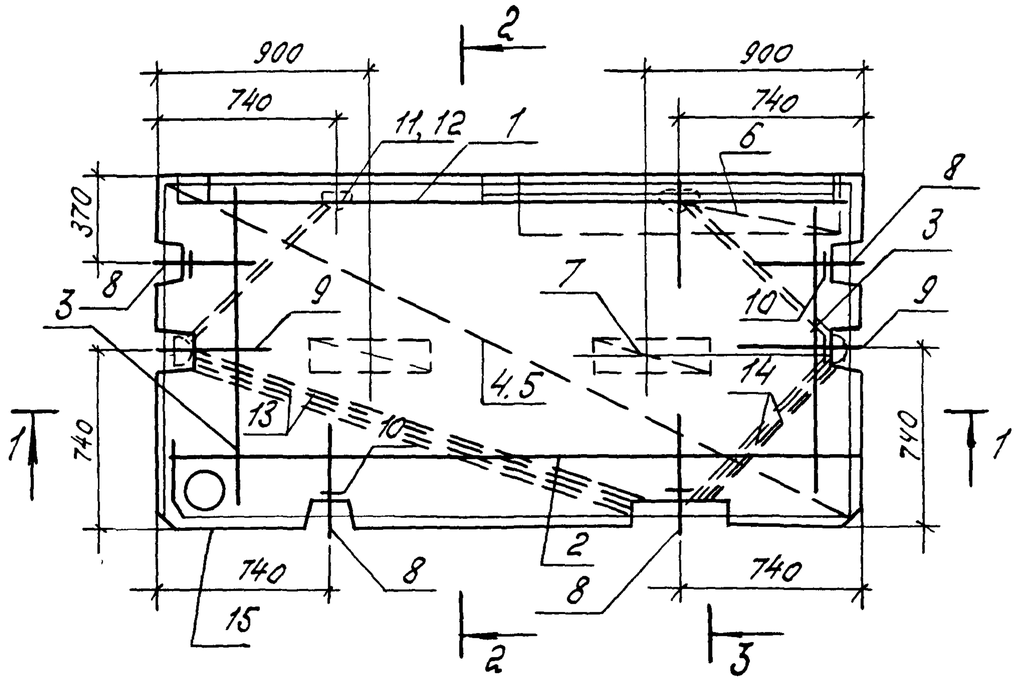

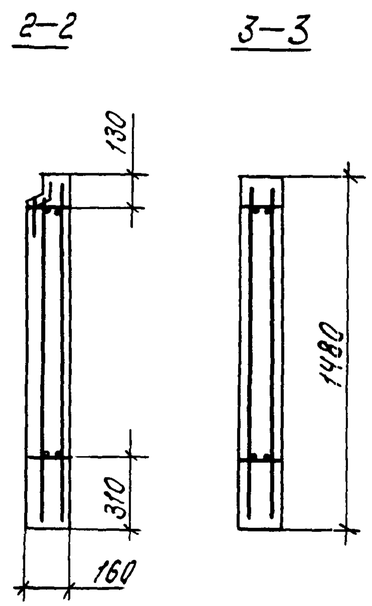

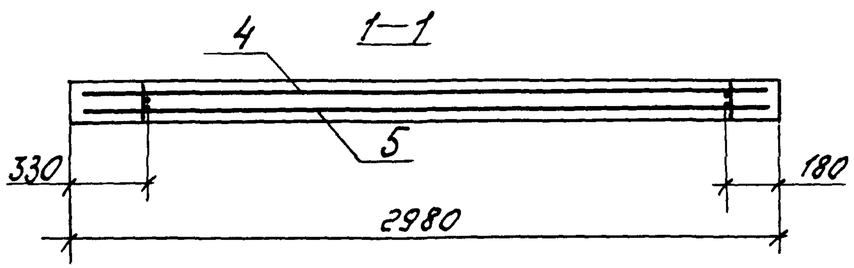

1. Плоскость, отмеченная знаком ↓, должна быть гладкой, подготовленной под окраску.

2. Лицевая поверхность площадки, отмеченная знаком должна быть облицована керамической

1.100.1-7.6-1	22.00.00	Лист 2

Копир. Мо

Формат А3

Инв. № подл. | Подпись и дата | Взам. инв. №

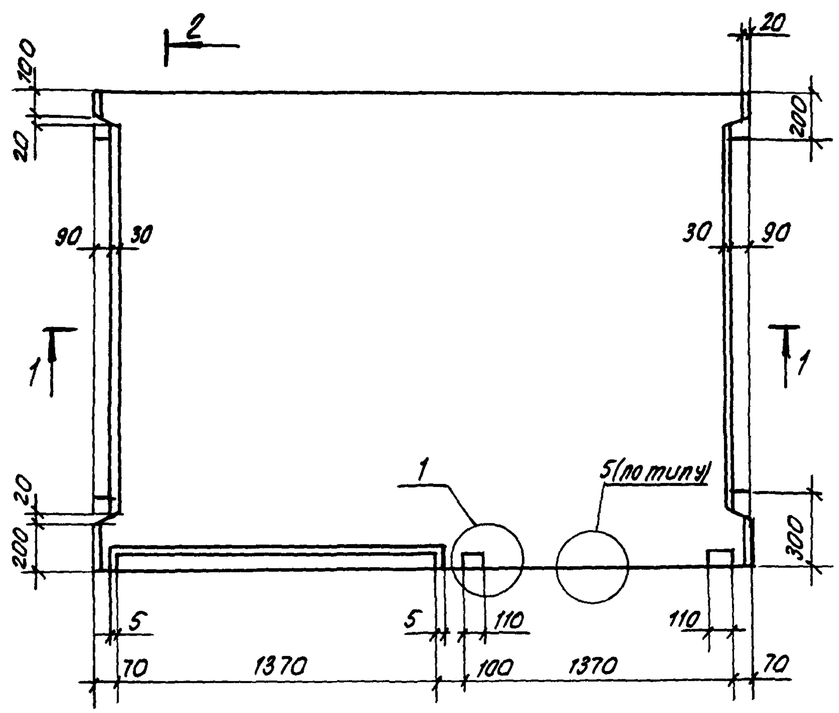

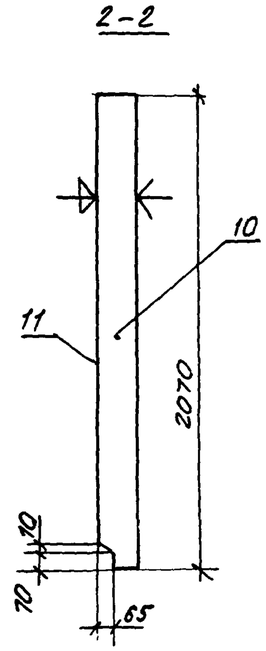

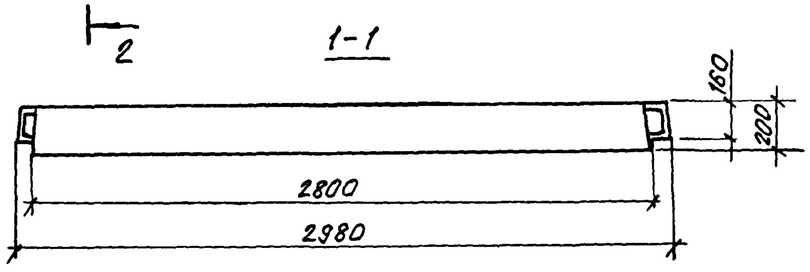

1. Плоскость, отмеченная знаком ↓, должна быть гладкой, подготовленной под окраску.
2. Лицевая поверхность площадки, отмеченная знаком ↓, должна быть облицована керамической плиткой
3. Схему армирования см. лист 2.

Формат	Зона	Поз.	Обозначение	Наименование	Кол.	Примечание
				Документация		
А3			1.100.1-7.6-1 00.00.00 ТО	Техническое описание		
А3			1.100.1-7.6-1 00.00.00 ДЧ	Узлы опалубки		
А3			1.100.1-7.6-1 00.00.00 РС	Ведомость расхода стали		
				Сборочные единицы		
А3		1	1.100.1-7.6-2 00.00.08-03	Каркас КР35	1	
А3		2	00.00.09-04	Каркас КР36	1	
А3		3	1.100.1-7.6-2 00.00.10-04	Каркас КР38	2	
А3		4	1.100.1-7.6-2 00.00.19-04	Сетка С21	1	
А3		5	1.100.1-7.6-2 00.00.21-04	Сетка С22	1	
А3		6	1.100.1-7.6-2 00.00.20-01	Сетка С20	1	
А4		7	1.100.1-7.6-2 00.00.24	Фиксатор С15	2	
А4		8	-01	Кольцо КР33	4	
				Детали		
А4		9	1.100.1-7.6-2 00.00.38-01	Петля П10	4	
				Материалы		
		10		Бетон В25 (М300)	1.19	$м^3$
		11	ГОСТ 6787-80*	Плитка керамическая	5,64	$м^2$

Нач. АПН.	Печерин		12.89	1.100.1-7.6-1 23.00.00		
Гл. констр.	Радашкевич			Площадка лестничная 1ЛП30.21-4-К	Стадия	Масса	Масштаб
Рук. гр.	Стабредова				Р	2980 кг	1:25
Провер.	Булгакова				Лист 1	Листов 2
Разраб.	Степанова				СибЗНИИЭП г. Новосибирск	

Копировал: Теаурнев

Формат А3

Взам. инв. № | Подпись и дата | Инв. № подл.

Схема армирования

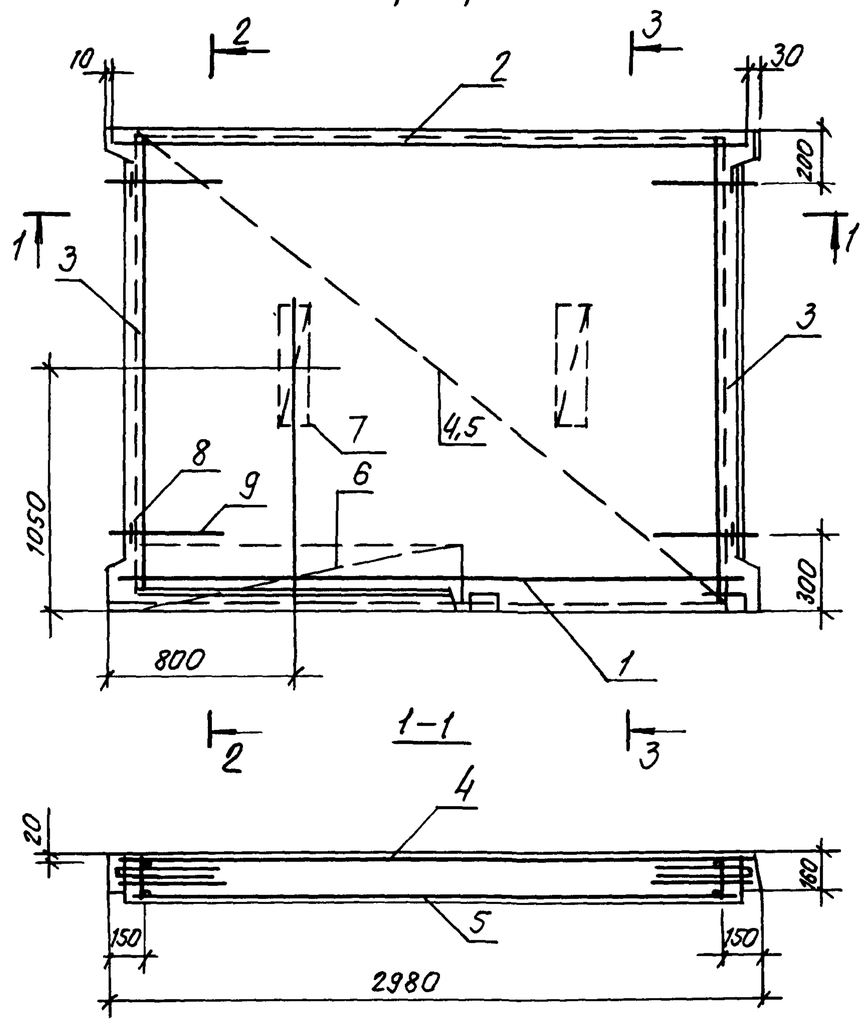

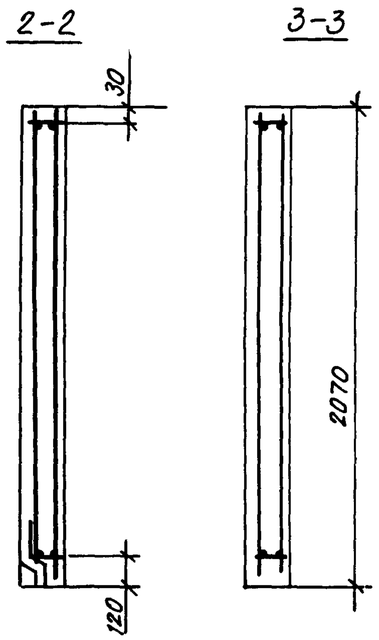

Инв. № подл.	Подпись и дата	Взам. инв. №

1.100. 1-7.6-1	23.00.00	Лист 2

Копировал: Стеарков

Формат А3

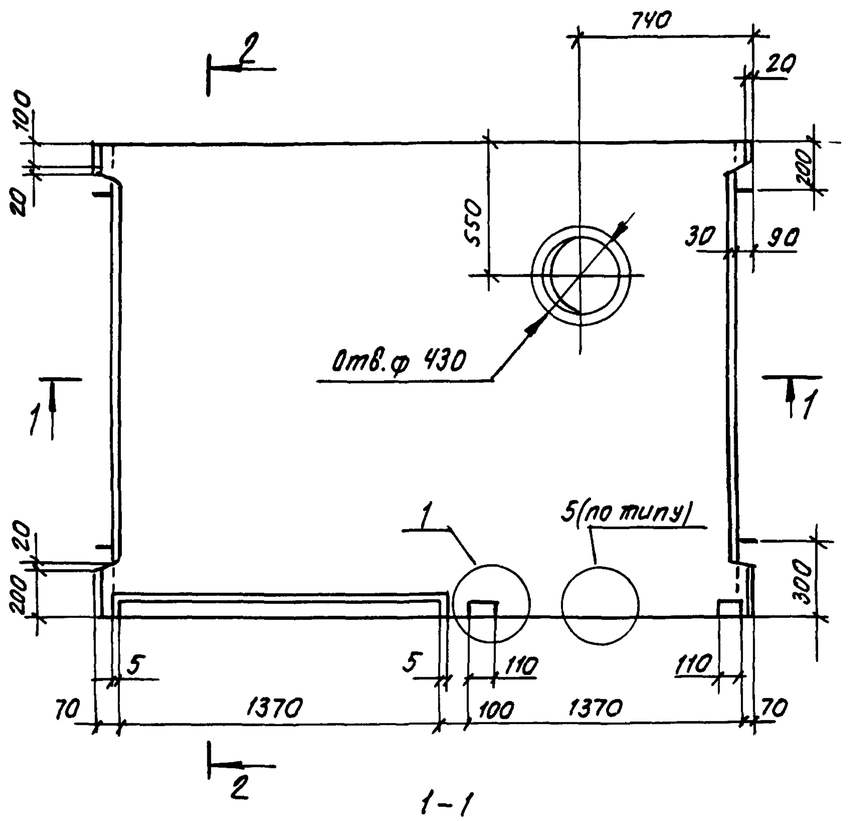

1-1

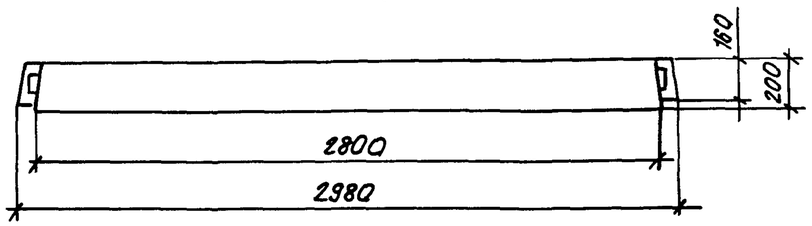

2-2

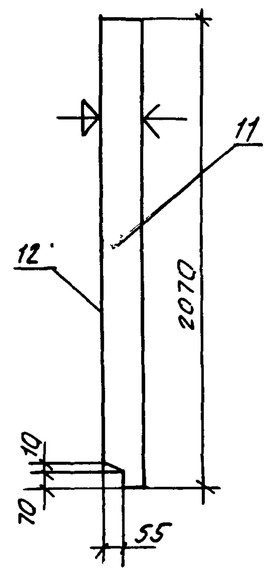

1. Плоскость, отмеченная знаком ↓, должна быть гладкой, подготовленной под окраску.
2. Лицевая поверхность площадки, отмеченная знаком ⊕, должна быть облицована керамической плиткой.
3. Схему армирования см. лист 2.

Формат	Зона	Поз.	Обозначение		Наименование	Кол.	Примечание
					Документация		
А3			1.100.1-7.6-1	00.00.00 ТО	Техническое описание		
А3			1.100.1-7.6-1	00.00.00 ДЧ	Узлы опалубки		
А3			1.100.1-7.6-1	00.00.00. РС	Ведомость расхода стали		
					Сборочные единицы		
А3		1	1.100.1-7.6-2	00.00.08-03	Каркас КР35	1	
А3		2		00.00.09-04	Каркас КР36	1	
А3		3	1.100.1-7.6-2	00.00.10-04	Каркас КР38	2	
А3		4	1.100.1-7.6-2	00.00.19-04	Сетка С21	1	
А3		5	1.100.1-7.6-2	00.00.21-04	Сетка С22	1	
А3		6	1.100.1-7.6-2	00.00.20-01	Сетка С20	1	
А4		7	1.100.1-7.6-2	00.00.24	Фиксатор С15	2	
А4		8		-01	Кольцо КР33	4	
					Детали		
А4		9	1.100.1-7.6-2	00.00.38-03	Петля П10	4	
Б.Ч.		10			ф5 ВрI ГОСТ 6727-80*, ℓ=850	8	0.12 кг
					Материалы		
		11			Бетон В25	1.18	м³
		12	ГОСТ 6787-80*		Плитка керамическая	5.64	м²

Нач.АПТ.	Печерин		12.89
Гл.конст.	Радашкевич		
Рук.гр.	Стабредова		
Провер.	Булгакова		
Разраб.	Степанова		

1.100.1-7.6-1 24.00.00

Площадка лестничная 1ЛП30-21-4-МК

Стадия	Масса	Масштаб
Р	2950кг	1:25
Лист 1	Листов 2	

СибЗНИИЭП г.Новосибирск

Копировал: Тюарная

Формат А3

Инв.№ подл. | Подпись и дата | Взам.инв.№

Схема армирования

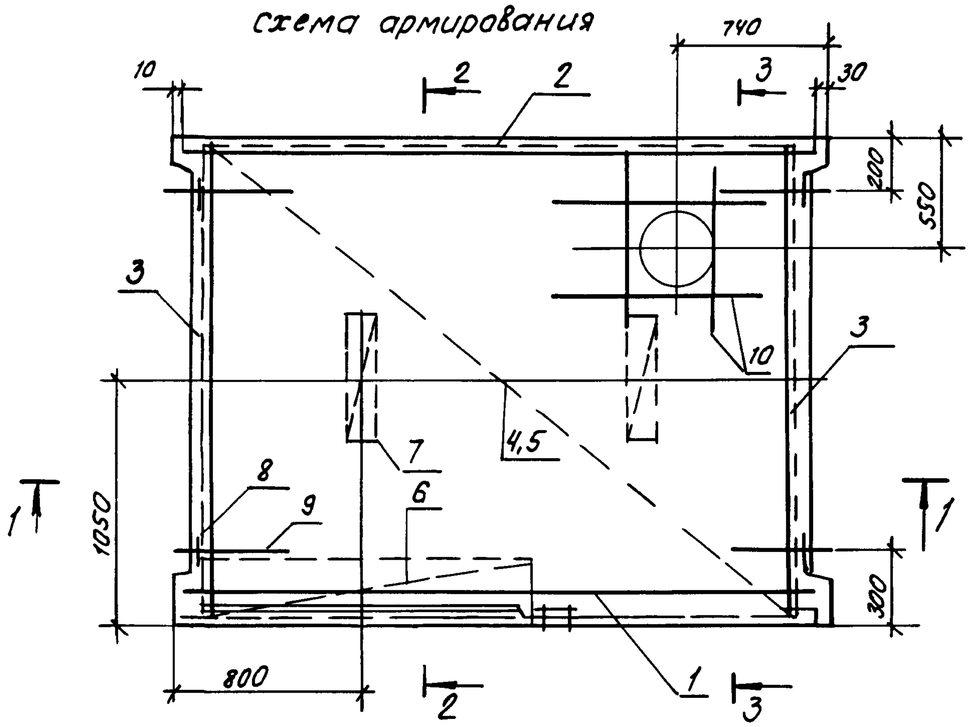

2-2

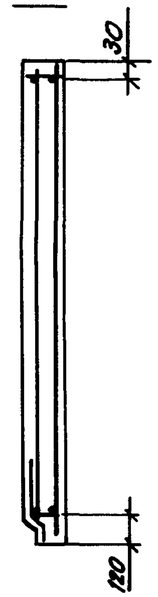

3-3

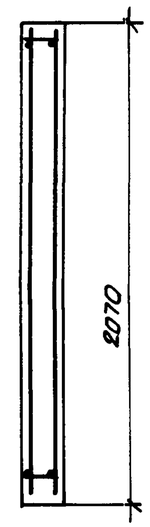

1-1

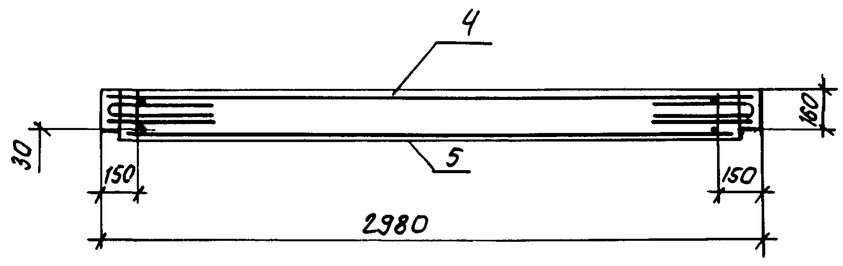

Инв.№ подл.	Подпись и дата	Взам. инв.№

1.100.1-7.6-1	24.00.00	Лист 2

Копировал: Теаурная

Формат А3

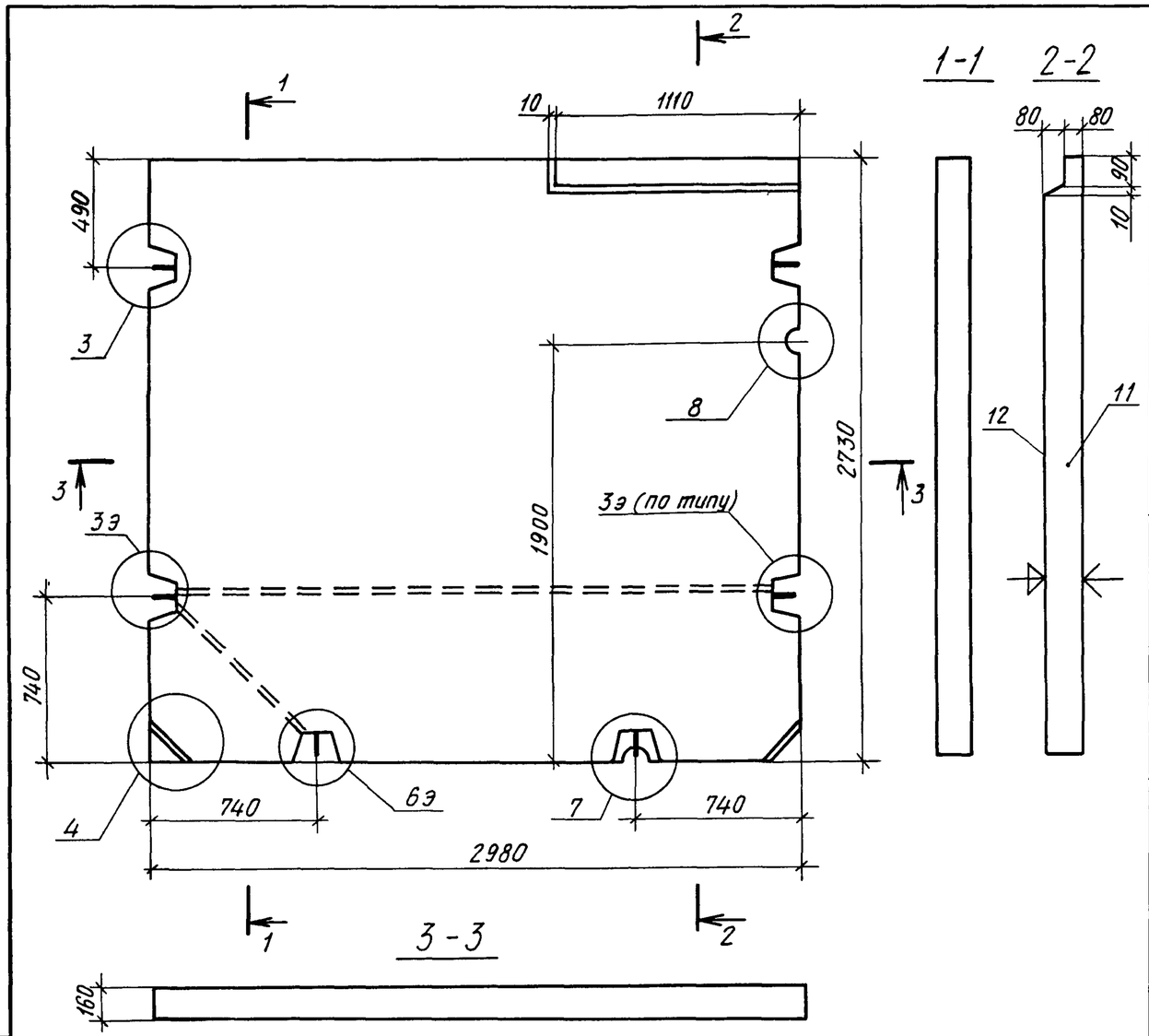

1 Плоскость, отмеченная знаком ↓, должна быть гладкой, подготовленной под окраску.

2. Лицевая поверхность площадки, отмеченная знаком ⊕, должна быть облицована керамической плиткой

3 Схему армирования см. лист 2

Формат	Зона	Поз	Обозначение		Наименование	Кол	Примечание
					Документация		
А3			1100 1-7 6-1	00 00 00 ТО	Техническое описание	×	
А3			1 100 1-7. 6-1	00 00.00 Д4	Узлы опалубки	×	
А3			1 100.1-7 6-1	00.00 00 РС	Ведомость расхода стали	×	
					Сборочные единицы		
А3		1	1100.1-7. 6-2	00.00.08-04	Каркас КР36	2	
А3		2	1.100. 1-7 6-2	00.00.09	Каркас Кр32	2	
А3		3	1100 1-7. 6-2	00.00.19-02	Сетка С23	1	
А3		4	1 100.1-7. 6-2	00 00 21-02	Сетка С24	1	
А4		5	1 100 1-7. 6-2	00.00.24	Фиксатор С15	2	
А4		6		-01	Кольцо КР33	4	
А3		11	1100 1-7 6-2	00 00.20-05	Сетка С25	1	
					Детали		
А4		7	1 100.1-7. 6-2	00.00.38	Петля П1	4	
А4		8	1100.1-7. 6-2	00 00.37	Анкер АВ1	2	
А3		9	1.100.1-7. 6-2	00.00.44	Тр 1	1	
А3		10		-01	Тр 2	1	
					Материалы		
		11			Бетон В25	1,29	м3
		12	ГОСТ 6787-80*		Плитка керамическая	8,00	м²

Нач АПМ-1	Печерин		12 89	
Гл конст	Радашкевич			
Рук. гр	Стабредова			
Провер	Булгакова			
Разраб	Степанова			

1.100.1-7.6-1 25.00.00

Площадка лестничная 1ЛП 30.27-4К

Стадия	Масса	Масштаб
Р	3230 кг	1:25
Лист 1		Листов 2

СибЗНИИЭП г Новосибирск

Копировал Архипов Формат А3

Инв № подл | Подпись и дата | Взам. инв №

Схема армирования

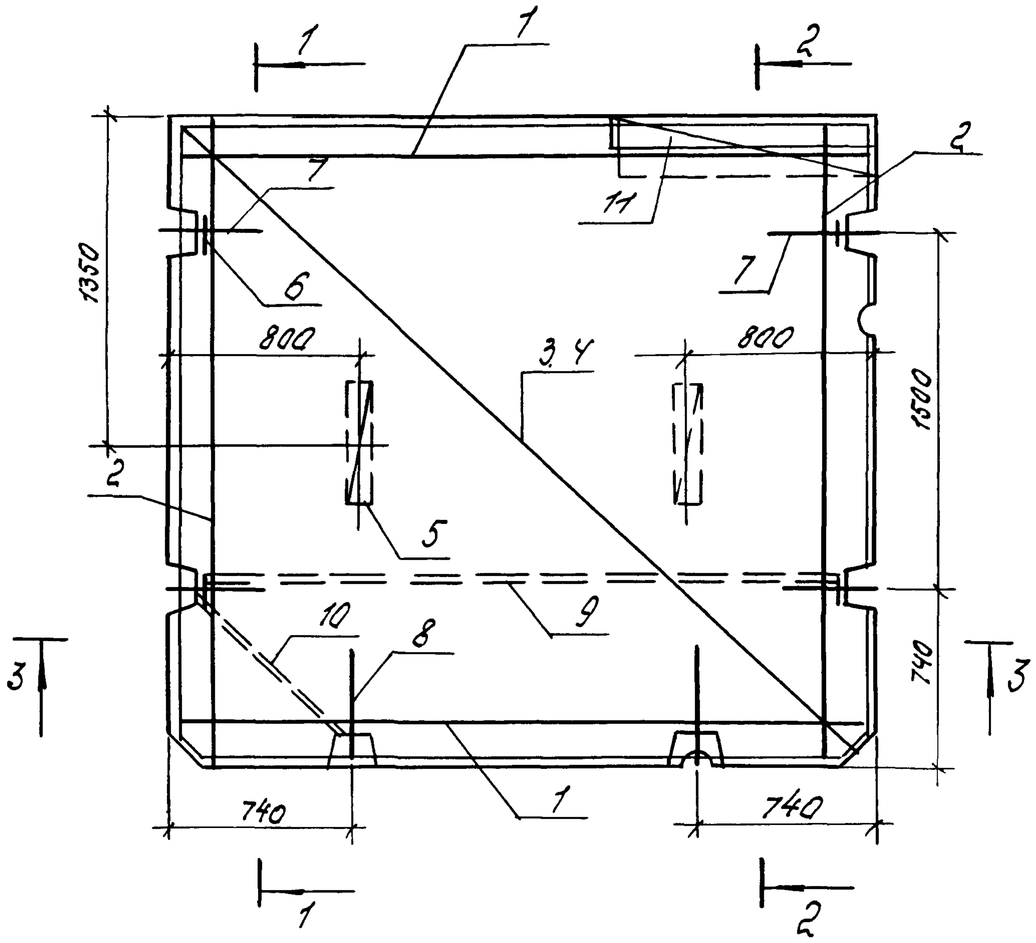

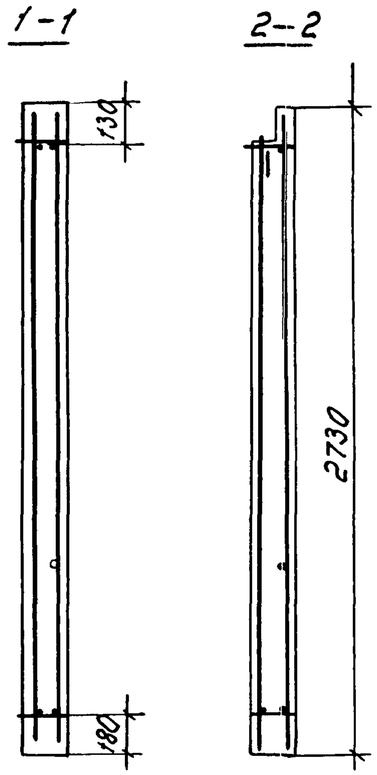

Трубу поз. 9.10 крепить с шагом 600 мм вязальной проволокой к сетке поз. 4

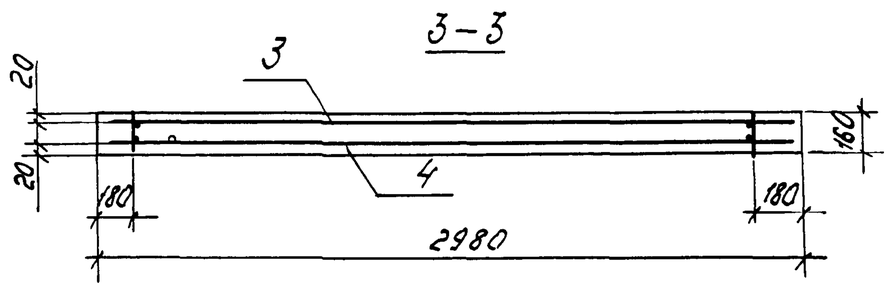

Инв.№ подл. | Подпись и дата | Взам. инв.№

1.100.1-7.6-1	25.00.00	Лист 2

Копиров. Формат. А3

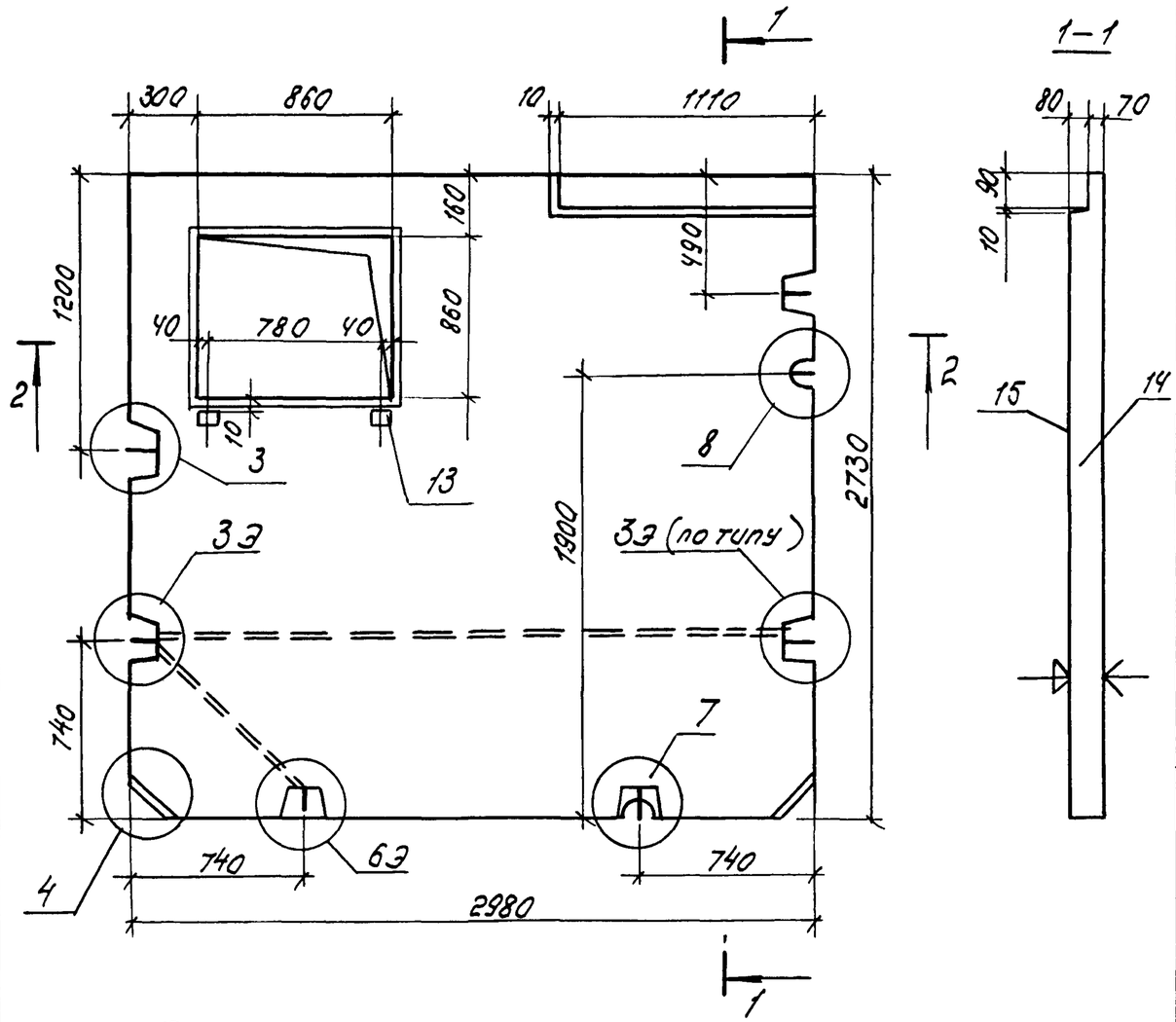

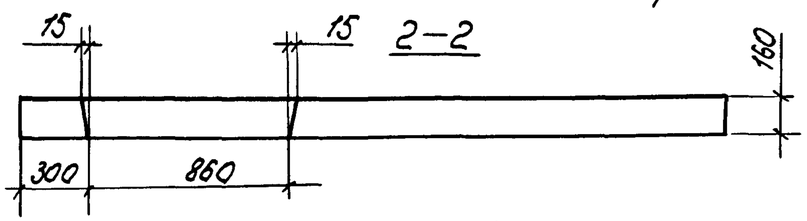

1. Плоскость, отмеченная знаком ↓ должна быть гладкой, подготовленной под окраску.
2. Лицевая поверхность площадки, отмеченная знаком ↓, должна быть облицована керамической плиткой
3. Схему армирования см. лист 2

Формат	Зона	Поз.	Обозначение	Наименование	Кол.	Примечание
				Документация		
А3			1.100.1-7.6-1 00.00.00ТО	Техническое описание		
А3			1.100.1-7.6-1 00.00.00.ДЧ	Узлы опалубки.		
А3			1.100.1-7.6-1 00.00.00.РС	Ведомость расхода стали.		
				Сборочные единицы.		
А3		1	1.100.1-7.6-2 00.00.08-04	Каркас КР36	2	
А3		2	1.100.1-7.6-2 00.00.09	Каркас Кр32	2	
А3		3	1.100.1-7.6-2 00.00.19-02	Сетка 23	1	
А3		4	1.100.1-7.6-2 00.00.21-02	Сетка С24	1	
А4		5	1.100.1-7.6-2 00.00.24	Фиксатор С15	2	
А4		6	-01	Кольцо КР33	4	
А3		10	1.100.1-7.6-2 00.00.20-05	Сетка С25	1	
А4		13	1.100.1-7.6-2 00.00.26	Изделие закладное М1	2	
				Детали.		
А4		7	1.100.1-7.6-2 00.00.38-03	Петля П10	4	
А4		8	1.100.1-7.6-2 00.00.37	Анкер АВ1	2	
Б.Ч.		9		ф10АIII ГОСТ5781-82*, ℓ=1430	8	0.88 кг.
А3.		11	1.100.1-7.6-2 00.00.44	Тр. 1	1	
А3		12	-01	Тр. 2	1	
				Материалы.		
		14		Бетон В25	1.19	$м^3$
		15	ГОСТ6787-80*	Плитка керамическая	7.39	$м^2$

Нач. АПМ	Печерин		12.89
Гл. конст.	Радашкевич		
Рук. гр.	Стабредова		
Провер.	Булгаков Д.		
Разраб.	Степанова		

1.100.1-7.6-1 26.00.00

Площадка лестничная 1ЛП30.27-4-ОК

Стадия	Масса	Масштаб
Р	2980кг.	1:25
Лист 1	Листов 2	

СНБЗНИИЭ г. Новосибирск

Инв.№ подл. | Подпись и дата | Взам. инв.№

Копиров. | Формат А3

Схема армирования

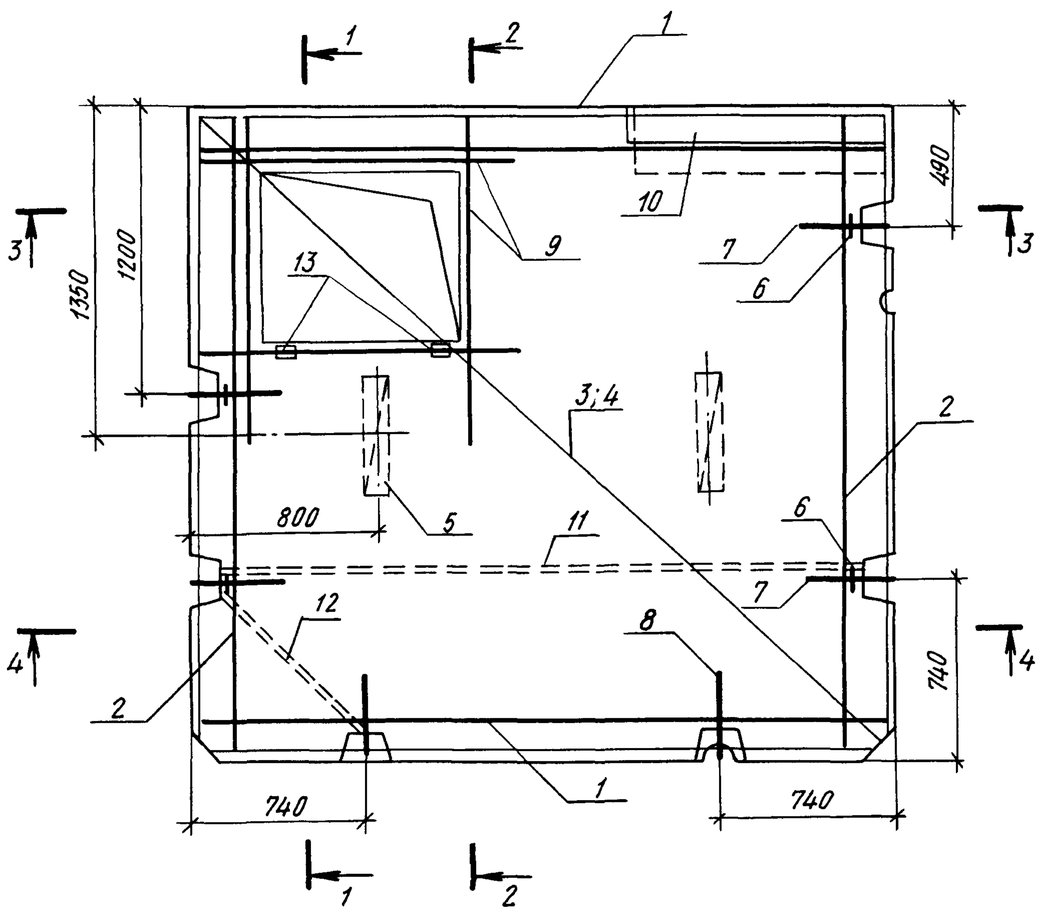

1-1

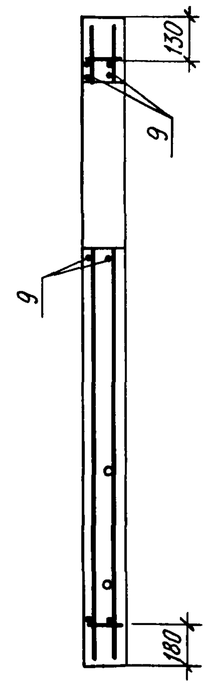

2-2

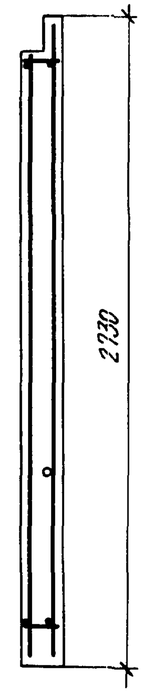

3-3

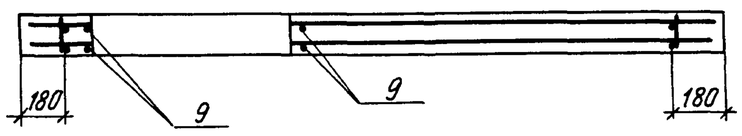

4-4

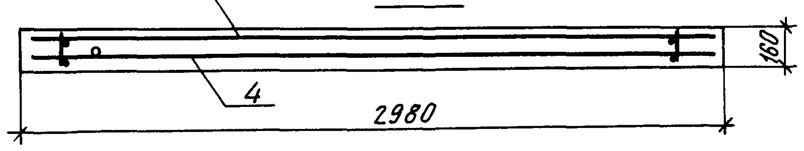

Трубу поз.9 крепить с шагом 600 мм вязальной проволокой к сетке поз.4

Инв.№ подл.	Подпись и дата	Взам. инв.№

1.100.1-7.6-1	26.00.00	Лист 2

Копировал Фрунзе

Формат А3

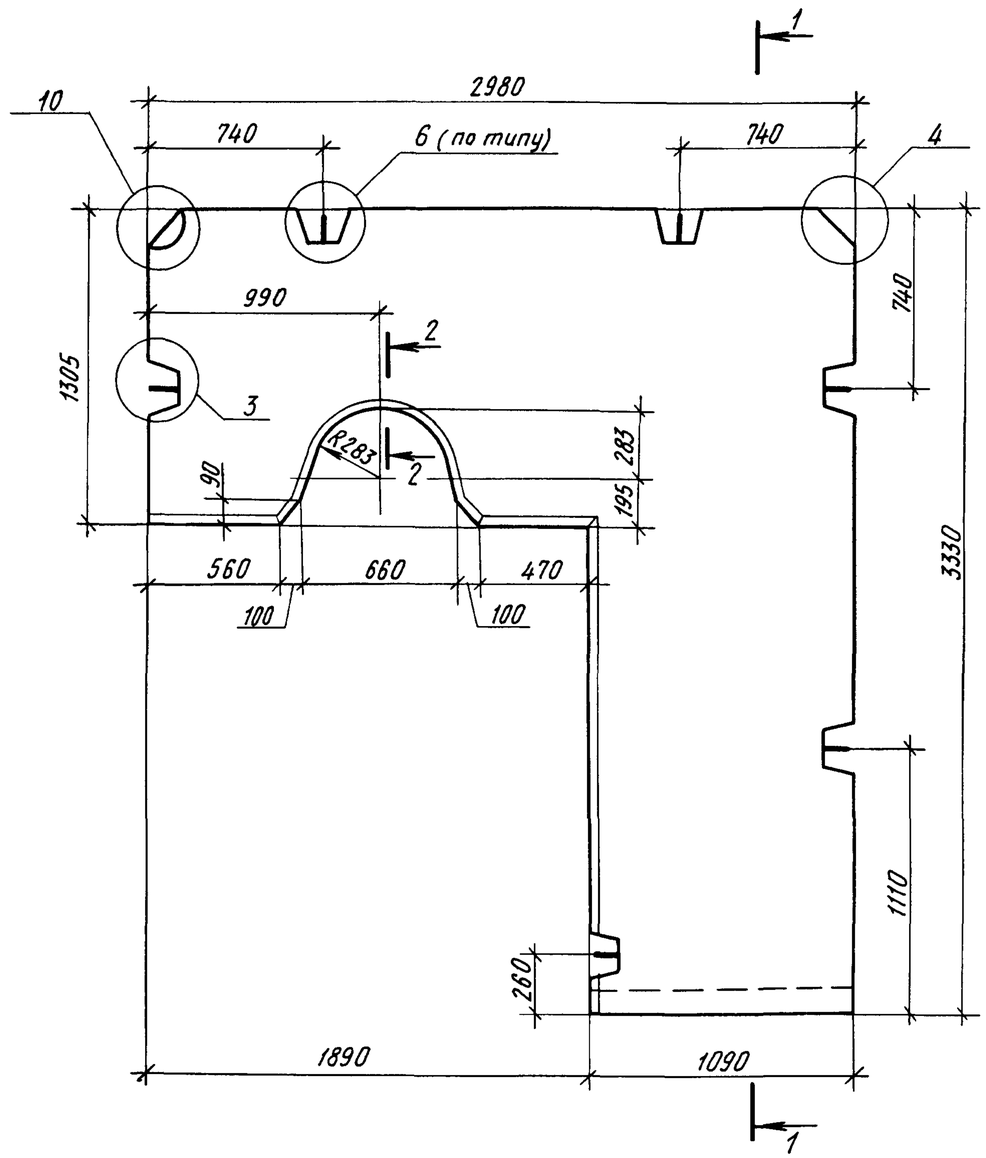

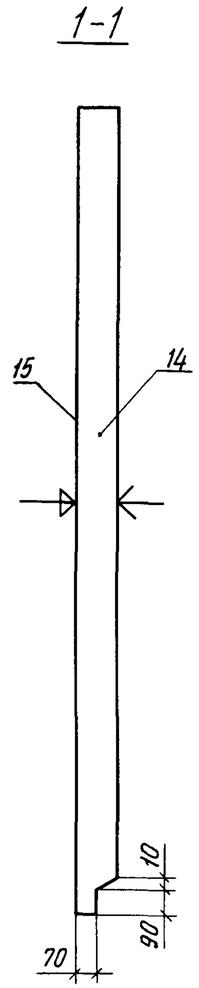

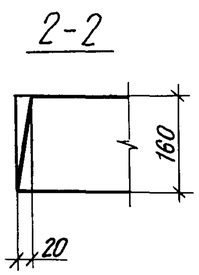

1 Плоскость, отмеченная знаком ↓, должна быть гладкой, подготовленной под окраску.
2. Лицевая поверхность площадки, отмеченная знаком ↓, должна быть облицована керамической плиткой
3 Схему армирования см. лист 2.

Формат	Зона	Поз.	Обозначение		Наименование	Кол.	Примечание
					Документация		
А3			1 100.1-7 6-1	00 00.00 ТО	Техническое описание	×	
А3			1.100.1-7. 6-1	00.00.00 Д4	Узлы опалубки	×	
А3			1 100.1-7 6-1	00.00.00 РС	Ведомость расхода стали	×	
					Сборочные единицы		
А3		13	1 100.1-7.6-2	00 00 22-03	Сетка С51	1	
А3		1	1 100 1-7 6-2	00.00.08-04	Каркас КР36	1	
А3		2	1.100.1-7. 6-2	00.00.09-01	Каркас КР39	2	
А3		3		-02	Каркас КР40	1	
А3		6		-03	Каркас КР34	1	
А3		4	1 100.1-7 6-2	00.00.22	Сетка С26	1	
А3		5		-01	Сетка С27	1	
А4		7	1 100.1-7. 6-2	00 00.24-01	Кольцо КР33	4	
А3		11	1 100 1-7 6-2	00.00.20-05	Сетка С25	1	
А3		12	1 100 1-7 6-2	00.00.22-02	Сетка С50	1	
					Детали		
А4		8	1 100.1-7.6-2	00.00.38-03	Петля П10	4	
А4		9	1 100 1-7 6-2	00.00 37	Анкер АВ-1	2	
Б4		10			ф10 АIII ГОСТ 5781-82*, ℓ=900	4	0,56 кг
					Материалы		
		14			Бетон В25	0,94	м³
		15	ГОСТ 6787-80*		Плитка керамическая	5,91	м²

Нач АПМ-1	Печерин		12 89
Гл.конст.	Радашкевич		
Рук гр.	Стадредова		
Провер	Булгакова		
Разраб	Степанова		

1.100.1-7.6-1 27.00.00

Площадка лестничная 1ЛП30.33-4-К

Стадия	Масса	Масштаб
Р	2350 кг	1:25
Лист 1	Листов 2	

СибЗНИИЭП г.Новосибирск

Копировал

Формат А3

Взам инв № | Подпись и дата | Инв № подл

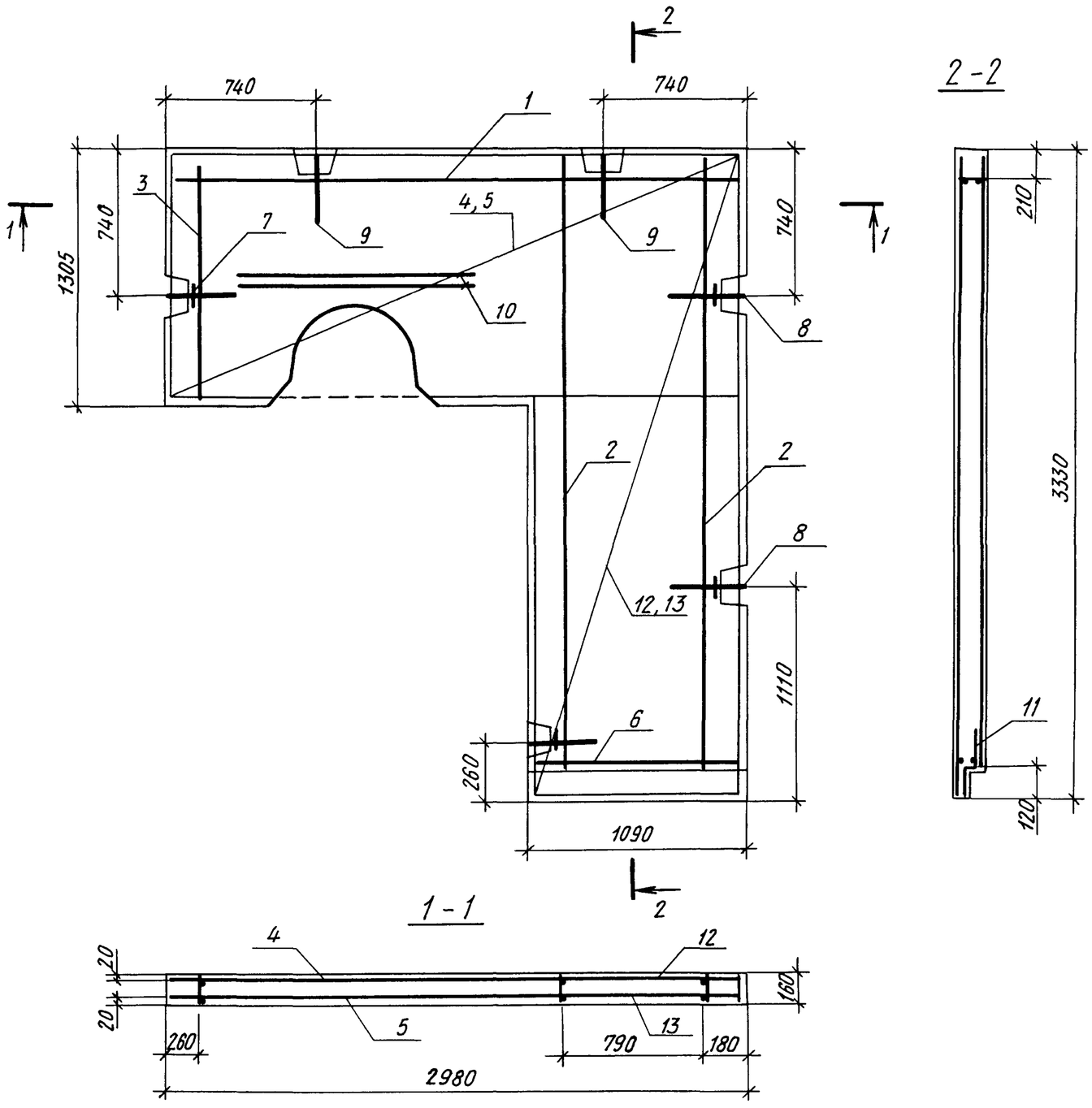

Инв. № подл.	Подпись и дата	Взам. инв. №

1.100.1-7.6-1	27.00.00	лист 2

Копировал Архипов

Формат А3

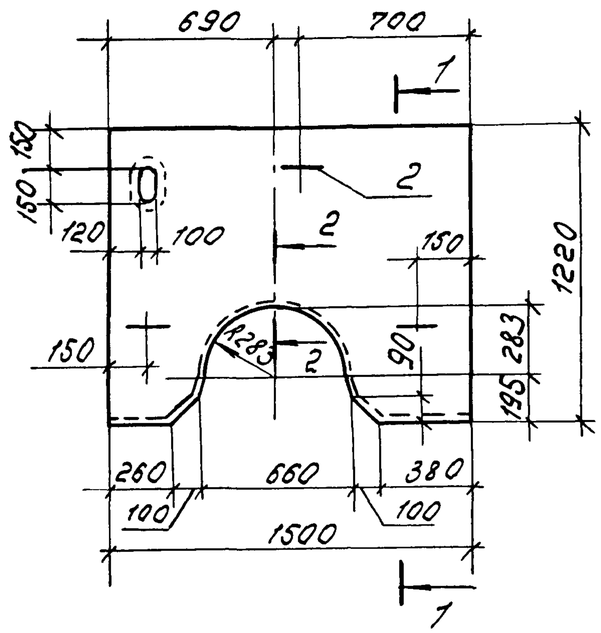

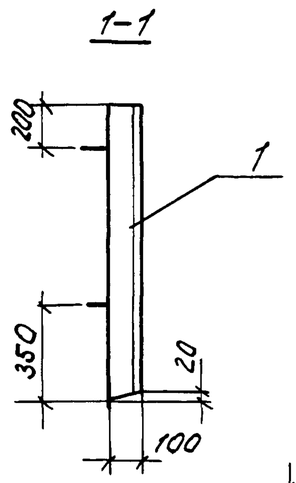

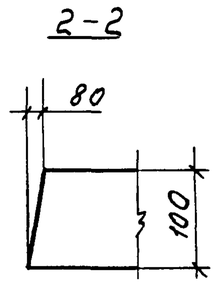

Схема армирования

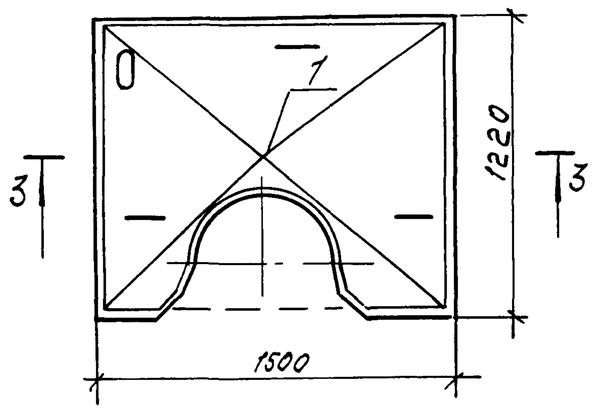

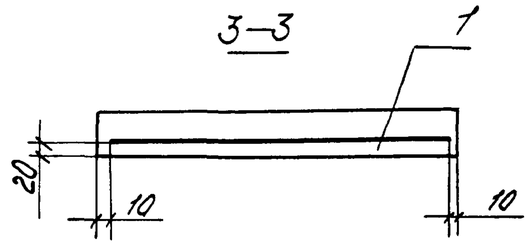

Формат	Зона	Поз.	Обозначение	Наименование	Кол.	Примечание
				Документация		
А3			1.100 1-7.6-1 00.00.00 ТО	Техническое описание		
А3			1.100.1-7.6-1 00.00.00.РС	Ведомость расхода стали		
				Сборочные единицы.		
А3		1	1.100.1-7.6-2 00.00.20-04	Сетка С28	1	
				Детали.		
А4		2	1.100 1-7.6-2 00.00.40-01	Петля П15	3	
				Материалы.		
				Бетон В25	0.16	$м^3$

				1.100.1-7.6-1 28.00.00		
				Площадка лестничная 1ЛП.15.12	Стадия	Масса	Масштаб
					Р	400кг	
Нач.АПМ	Печерин		1289		Лист	Листов 1
Гл.конст.	Радашкевич					
Рук.гр.	Стобродова				СибЗННИЭП г.Новосибирск	
Провер.	Булгакова					
Разраб.	Степанова					

Инв.№ подл. | Подпись и дата | Взам.инв.№

Копир.

Формат А3

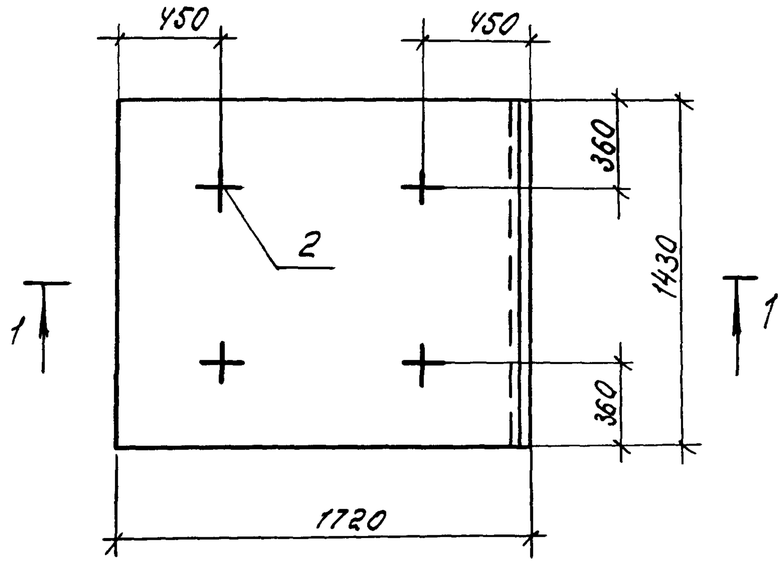

1-1

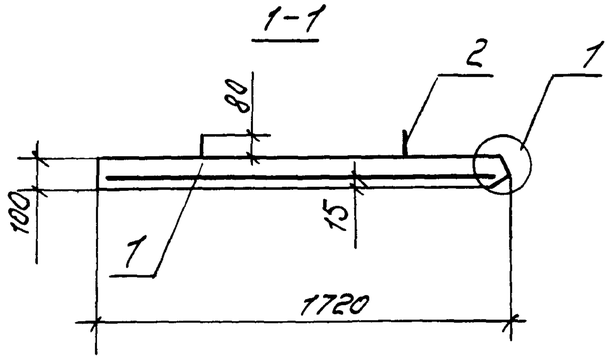

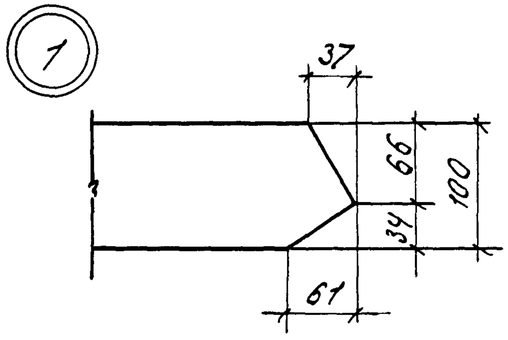

Формат	Зона	Поз.	Обозначение	Наименование	Кол.	Примечание
				Документация		
А3			1.100.1-7.6-1 00.00.00 ТО	Техническое описание		
А3			1.100.1-7.6-1 00.00.00 РС	Ведомость расхода стали		
				Сборочные единицы		
А3		1	1.100.1-7.6-2 00.00.19-05	Сетка С29	1	3.41 кг.
				Детали		
А4		2	1.100.1-7.6-2 00.00.40-01	Петля П15	4	0.33 кг.
				Материалы		
				Бетон В15	0.24	$м^3$

				1.100.1-7.6-1 29.00.00		
Нач. АПМ	Печерин		12.89	Плита лестничной клетки ПМ17.14.10	Стадия	Масса	Масштаб
					Р	600 кг.	
Гл. конст.	Радошкевич				Лист	Листов 1	
Рук. гр.	Стабредова				СНБЗННЭП г. Новосибирск		
Разраб.	Степанова						
Провер.	Булгакова						

Инв. № подл. | Подпись и дата | Взам. инв. №

Копир. Мо

Формат А3

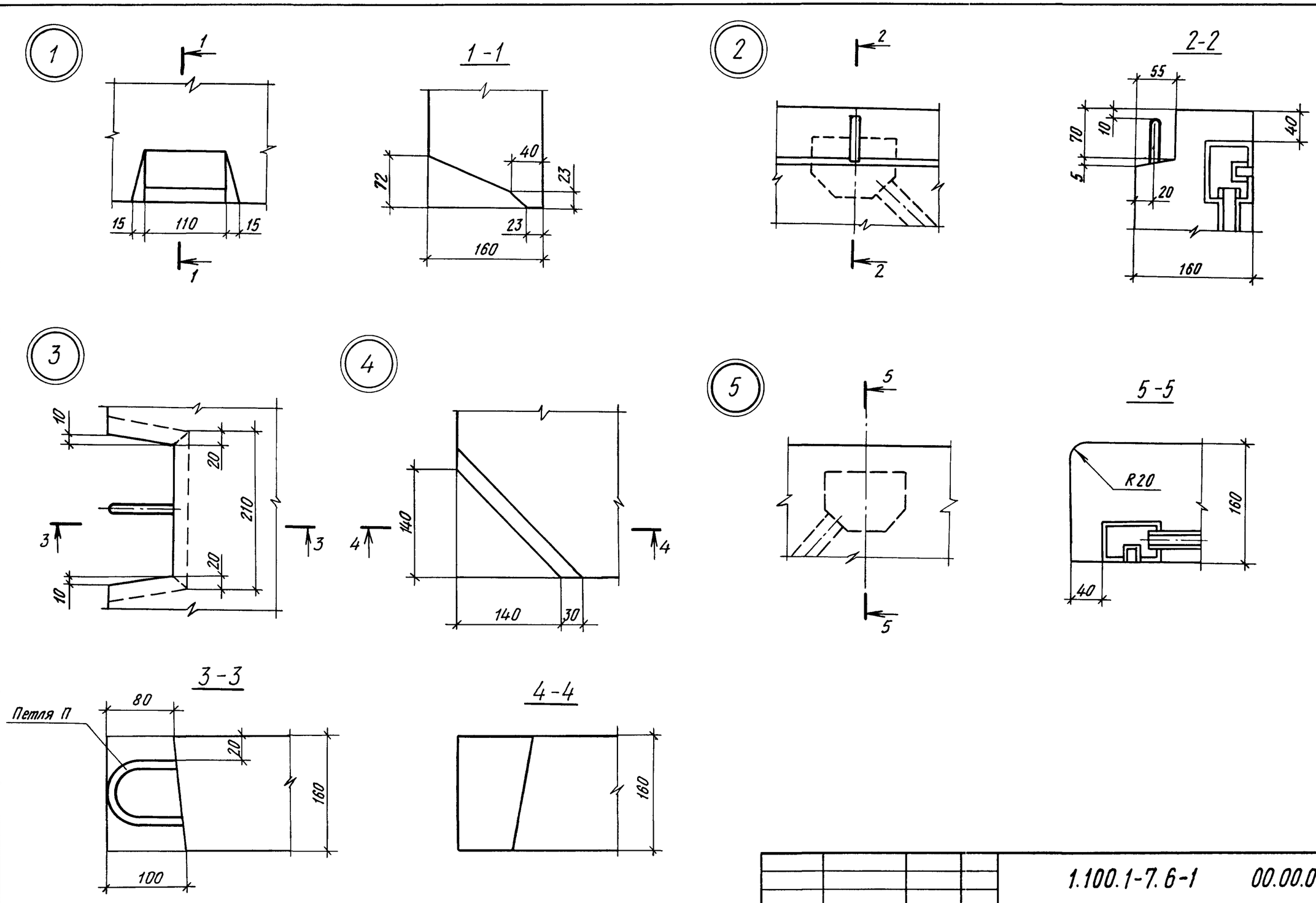

				1.100.1-7.6-1	00.00.00 Д4	
Нач. АПМ-1	Печерин		12.89	Узлы	Стадия	Лист	Листов
Гл.конст	Радашкевич				Р	1	3
Рук гр	Стабредова				СибЗНИИЭП г. Новосибирск		
Провер	Булгакова						
Разраб	Стабредова						

Копировал Архипов

Формат А3

Инв № подл | Подпись и дата | Взам. инв. №

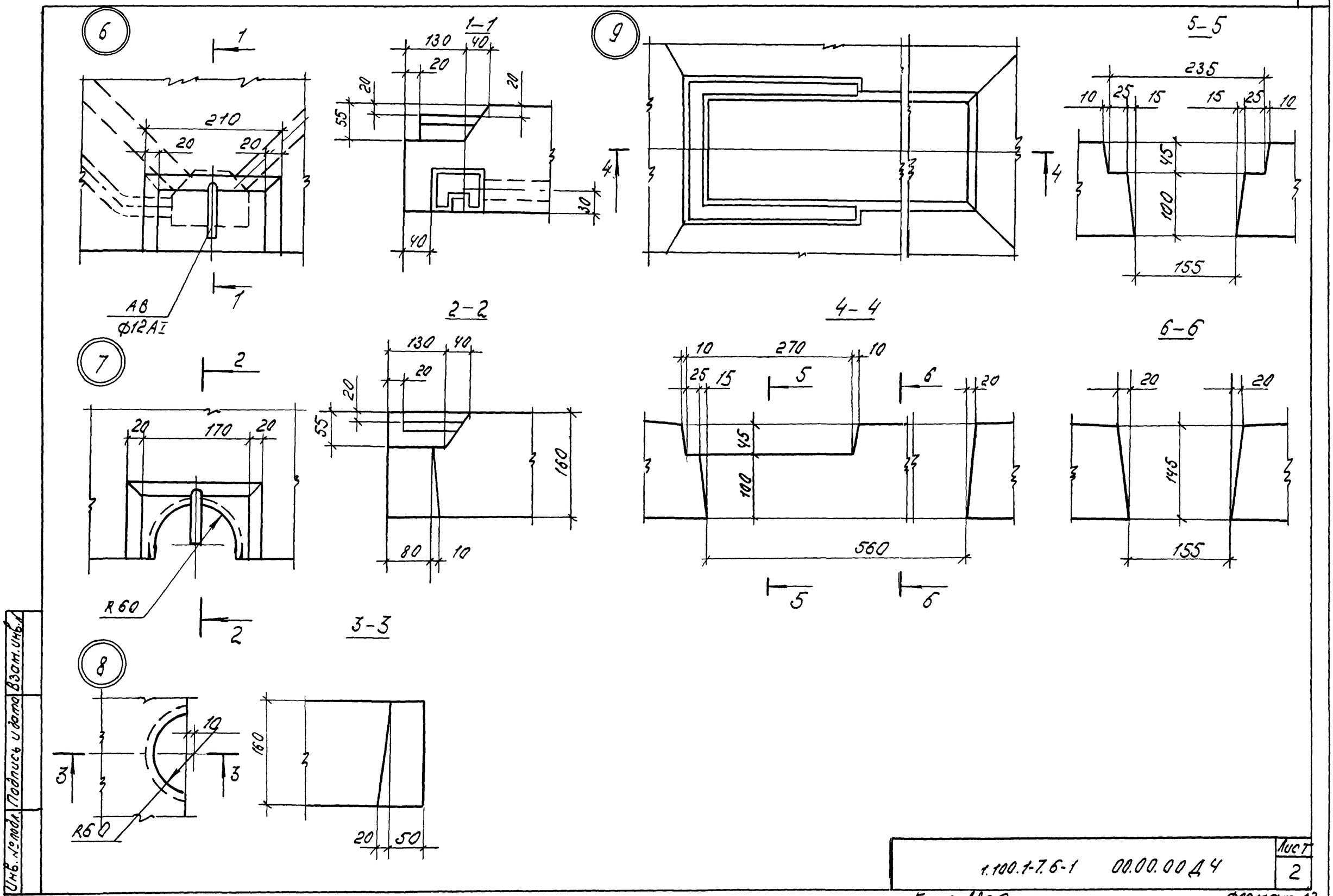

Инв. № подл. | Подпись и дата | Взам. инв. №

1.100.1-7.6-1 00.00.00 Д4	Лист 2

Копир. Мо

Формат А3

3э

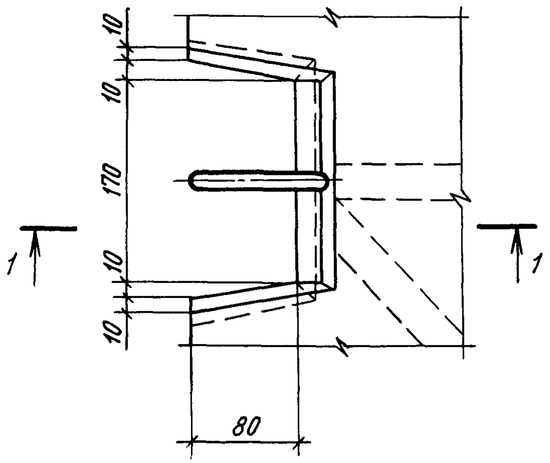

1-1

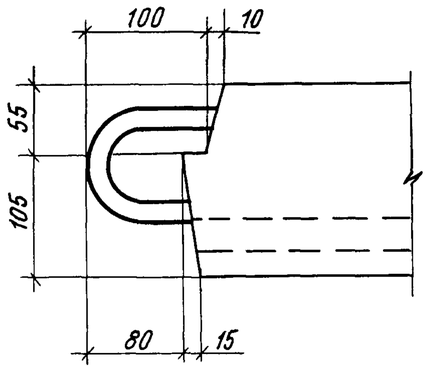

6э

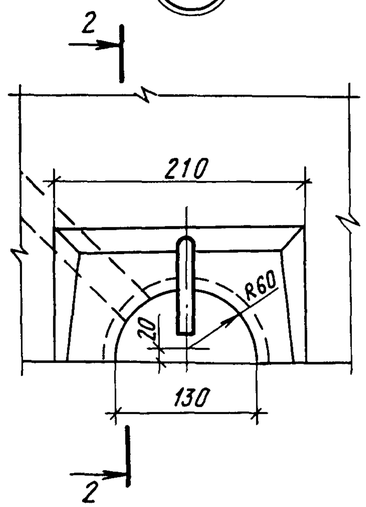

2-2

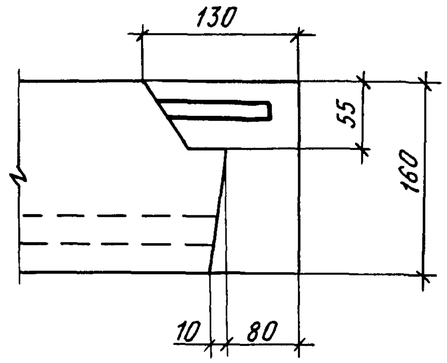

10

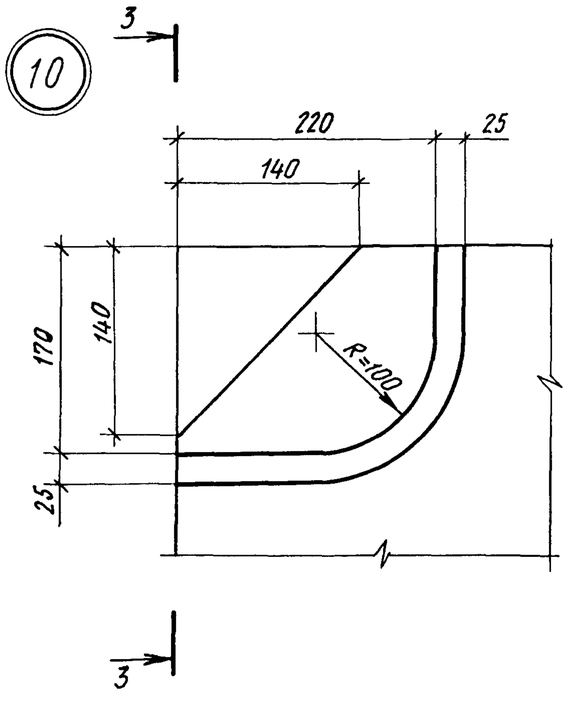

3-3

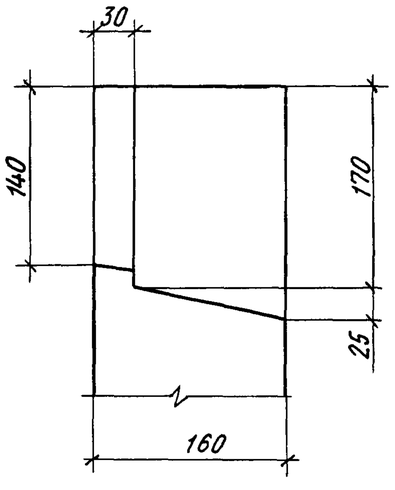

Инв. № подл.	Подпись и дата	Взам. инв. №

1.100.1-7.6-1	00.00.00 Д4	Лист 3

Копировал Архипов

Формат А3

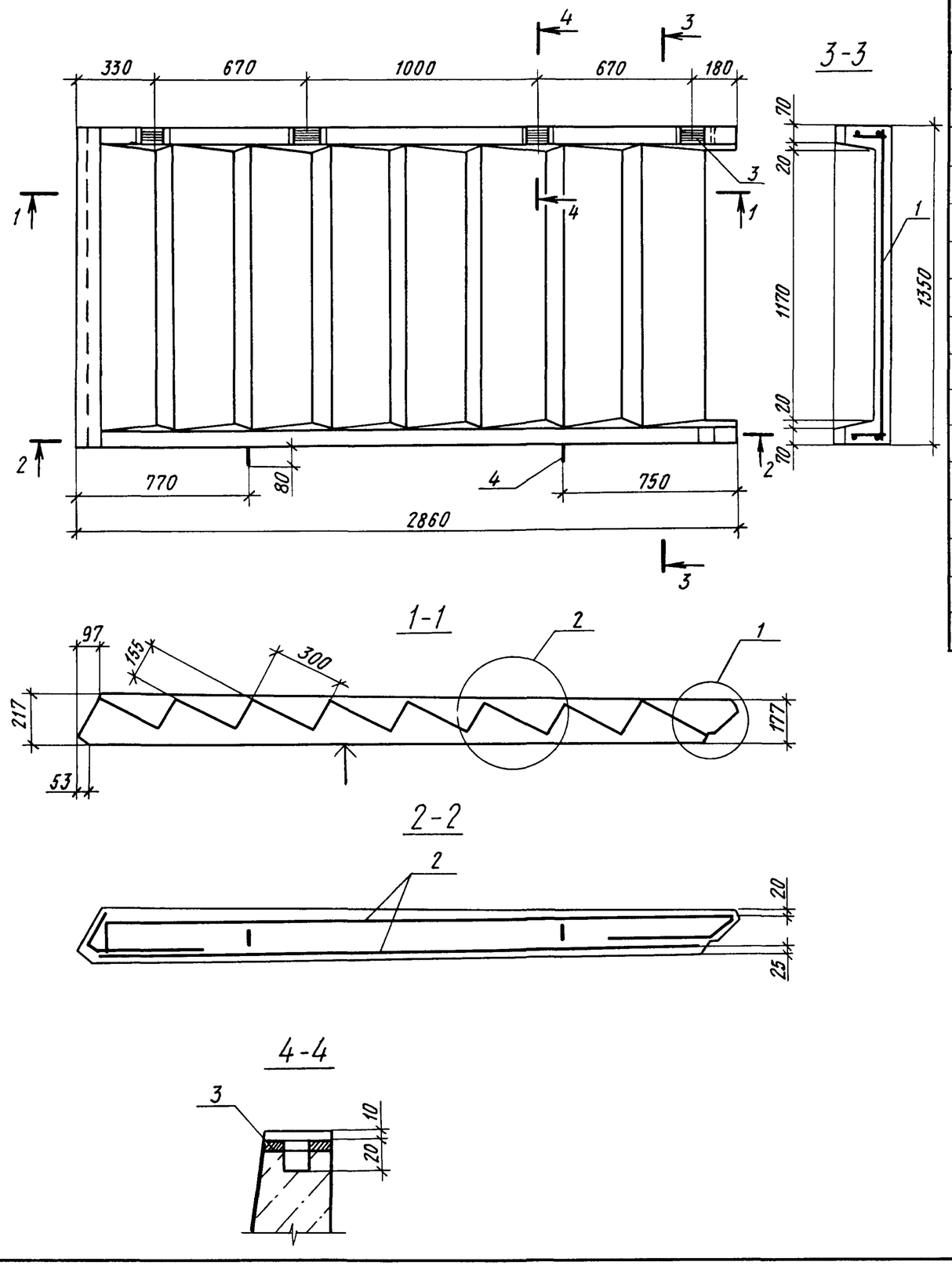

Формат	Зона	Поз.	Обозначение		Наименование	Кол	Примечание
					Документация		
А3			1100 1-7.6-1	00 00 00 ТО	Техническое описание		
А3			1 100.1-7.6-1	00 00.00 Д5	Узлы опалубки		
А3			1.100 1-7 6-1	00 00.00 РС	Ведомость расхода стали		
					Сборочные единицы		
А4		1	1 100 1-7.6-2	00 00.20-02	Сетка С30	1	
А3		2	1.100 1-7.6-2	00 00.11	Каркас КР41	2	
А4		3	1 100.1-7.6-2	00 00.28	Изделие закладное М4	4	
					Детали		
А4		4	1.100.1-7 6-2	00 00.43	Петля П19	2	
					Материалы		
					Бетон В25	0,40	м3

Лицевая поверхность, отмеченная знаком ↓, должна быть гладкой, подготовленной под окраску

Нач АПМ-1	Печерин		12 89
Гл конст	Радашкевич		
Рук гр.	Стабредова		
Провер.	Булгакова		
Разраб.	Степанова		

1.100.1-7.6-1 30.00.00

Марш лестничный
ЛМ 29 13.14-4

Стадия	Масса	Масштаб
Р	1000 кг	1:20
Лист	Листов 1	

СибЗНИИЭП
г. Новосибирск

Копировал Архипов

Формат А3

Инв № подл | Подпись и дата | Взам инв. №

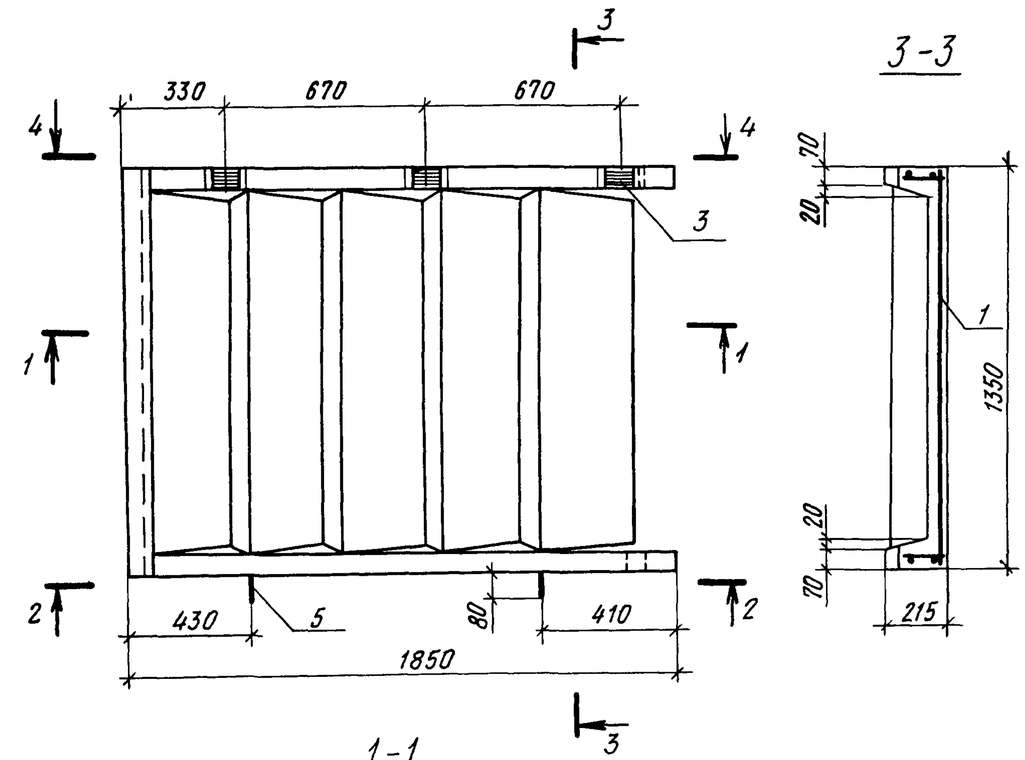

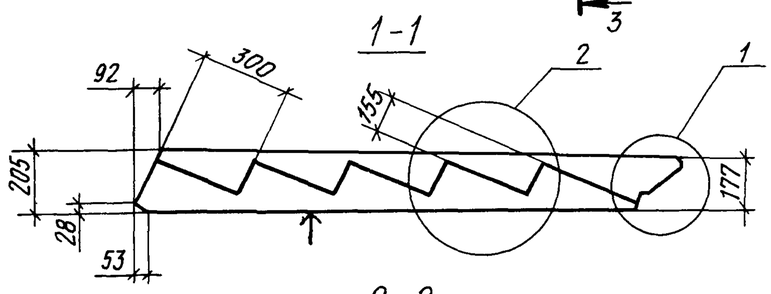

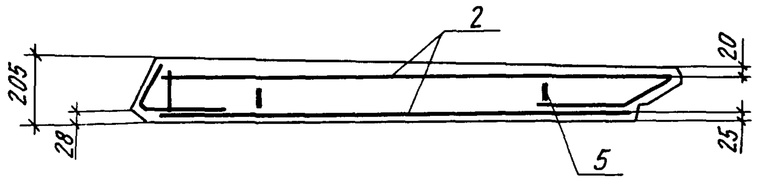

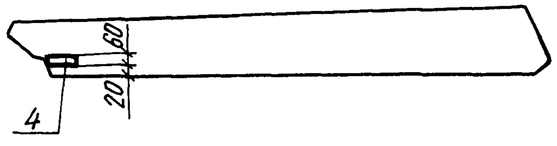

Формат	Зона	Поз.	Обозначение		Наименование	Кол	Примечание
					Документация		
А3			1.100.1-7.6-1	00 00 00 ТО	Техническое описание	X	
А3			1 100 1-7 6-1	00.00.00 Д5	Узлы опалубки	X	
А3			1 100 1-7.6-1	00 00.00 РС	Ведомость расхода стали	X	
					Сборочные единицы		
А4		1	1.100 1-7 6-2	00 00.20-03	Сетка С31	1	
А3		2	1 100.1-7 6-2	00 00.11-01	Каркас КР42	2	
А4		3	1.100.1-7 6-2	00.00.28	Изделие закладное М4	3	
А4		4	1 100 1-7.6-2	00.00 26-02	Изделие закладное М3	1	
					Детали		
А4		5	1.100.1-7 6-2	00 00 43	Петля П19	2	
					Материалы		
					Бетон В25	0,29	м³

Лицевая поверхность площадки, обозначенная знаком ↓, должна быть гладкой, подготовленной под окраску.

Нач.АПМ-1	Печерин		12 89
Гл конст	Радашкевич		
Рук.гр.	Стабредова		
Провер	Булгакова		
Разраб	Степанова		

1.100.1-7.6-1 31.00.00

Марш лестничный ЛМ 19.13.9-4

Стадия	Масса	Масштаб
Р	730 кг	1:20
Лист	Листов 1	

СибЗНИИЭП г. Новосибирск

Копировал Архинов

Формат А3

Инв № подл | Подпись и дата | Взам. инв №

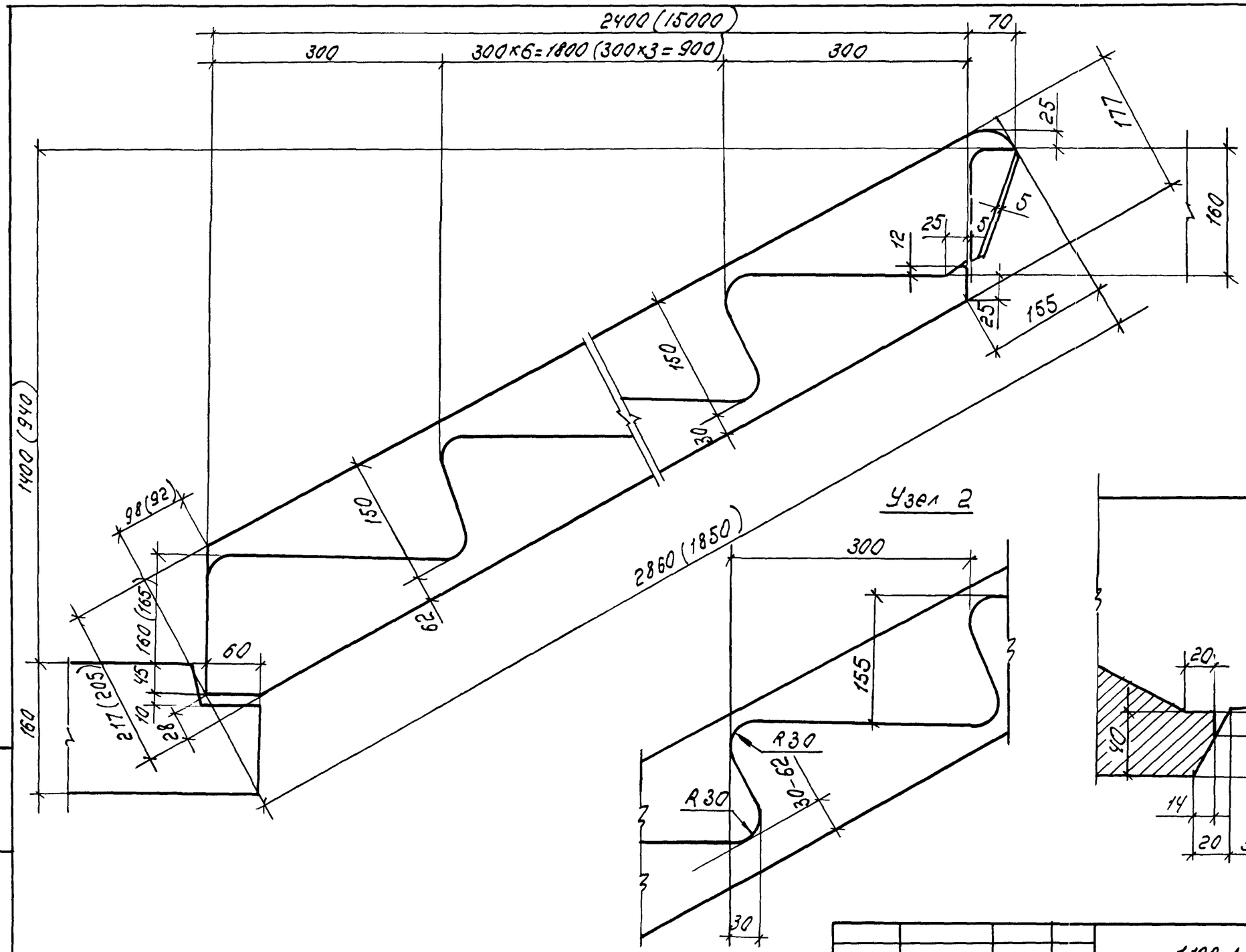

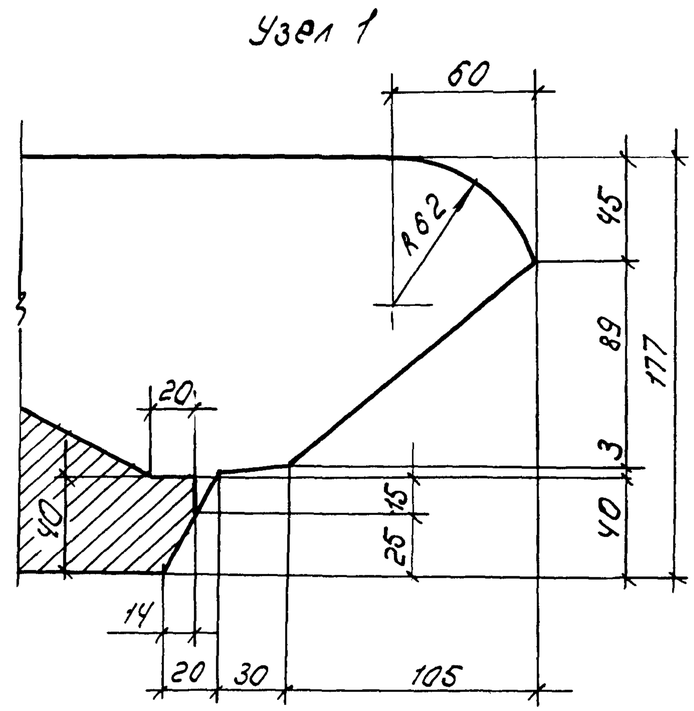

				1.100.1-7.6-1		00.00.00 Д5	
Нач. АПМ	Печерин		12.89	Марши лестничные. Узлы сопряжения с лестничными площадками. Узлы 1, 2	Стадия	Лист	Листов
Гл. конст.	Радашкевич				Р		1
Рук. гр.	Стабредова				СибЗНИИЭП г. Новосибирск		
Провер.	Булгакова						
Разраб.	Степанова						

Инв. № подл. | Подпись и дата | Взам. инв. №

Копир. Мар

Формат А3

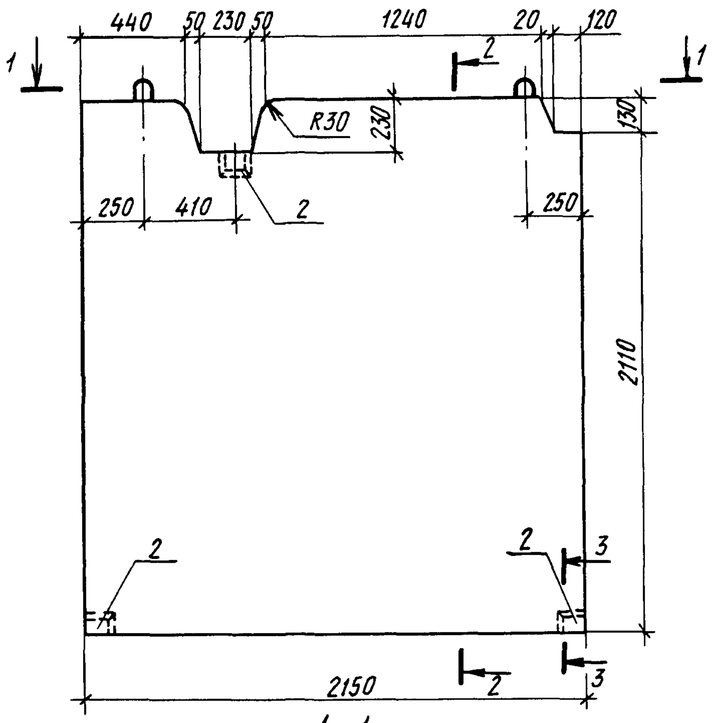

2-2

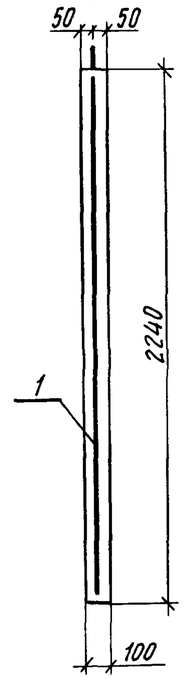

1-1

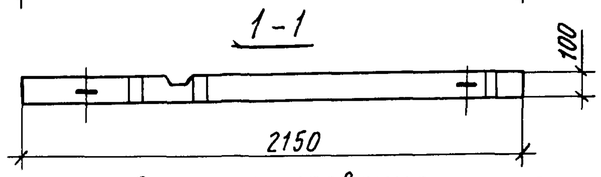

Схема армирования

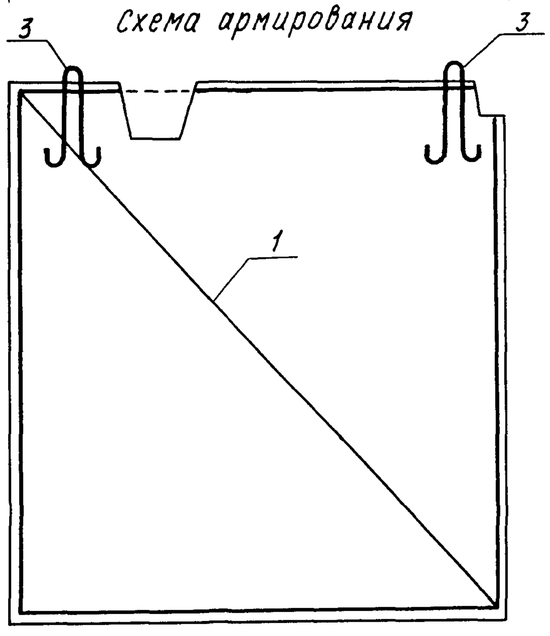

3-3

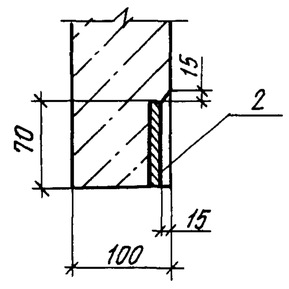

Формат	Зона	Поз	Обозначение		Наименование	Кол	Примечание
					Документация		
А3			1 100.1-7.6-1	00 00.00 ТО	Техническое описание	X	
А3			1 100.1-7. 6-1	00.00 00 РС	Ведомость расхода стали	X	
					Сборочные единицы		
А3		1	1 100.1-7 6-2	00.00.14 -04	Сетка С34	1	
А4		2	1 100.1-7. 6-2	00.00.33	Изделие закладное М10	3	
					Детали		
А4		3	1 100.1-7. 6-2	00 00.39 -03	Петля П6	2	
					Материалы		
					Бетон В15	0,47	м³

Нач АПМ-1	Печерин		12.89
Гл конст	Радашкевич		
Рук.гр	Стадредова		
Провер	Булгакова		
Разраб.	Степанова		

1.100.1-7.6-1 32.00.00

Стенка мусоросборной камеры ОС 22 22.10

Стадия	Масса	Масштаб
Р	1180 кг	
Лист	Листов 1	

СибЗНИИЭП г. Новосибирск

Копировал Архипов

Формат А3

Взам. инв.№ | Подпись и дата | Инв № подл

Схема армирования

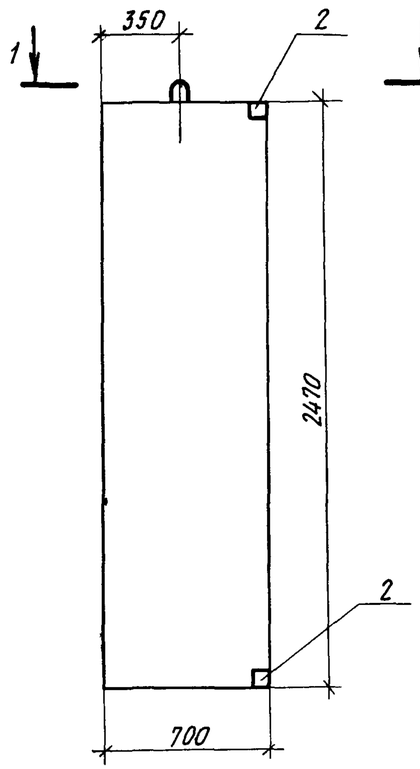

1-1

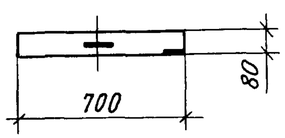

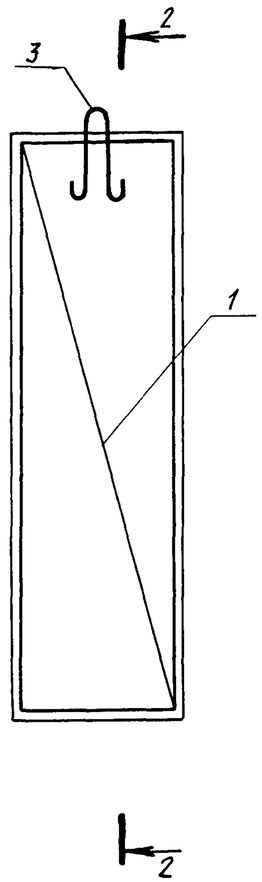

2-2

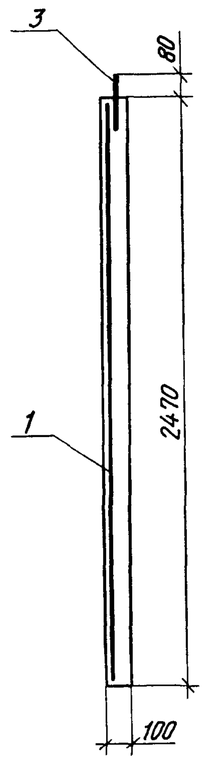

Формат	Зона	Поз	Обозначение		Наименование	Кол.	Примечание
					Документация		
А3			1 100 1-7. 6-1	00.00.00 ТО	Техническое описание	X	
А3			1 100.1-7. 6-1	00.00 00. РС	Ведомость расхода стали	X	
					Сборочные единицы		
А3		1	1 100 1-7 6-2	00 00.14-05	Сетка С35	1	
А3		2	1 100.1-7.6-2	00 00.33	Изделие закладное М10	2	
					Детали		
А4		3	1 100 1-7 6-2	00 00 39-03	Петля П6	1	
					Материалы		
					Бетон В15	0,17	м³

Нач АПМ-1	Печерин		12.89
Гл конст	Радашкевич		
Рук гр	Стадредова		
Провер.	Булгакова		
Разраб.	Степанова		

1.100.1-7. 6-1 33.00.00

Стенка лестничной клетки ОС7.25.10

Стадия	Масса	Масштаб
Р	430 кг	
Лист	Листов 1	

Сиб ЗНИИЭП г. Новосибирск

Копировал Архипов

Формат А3

Инв. № подл | Подпись и дата | Взам. инв. №

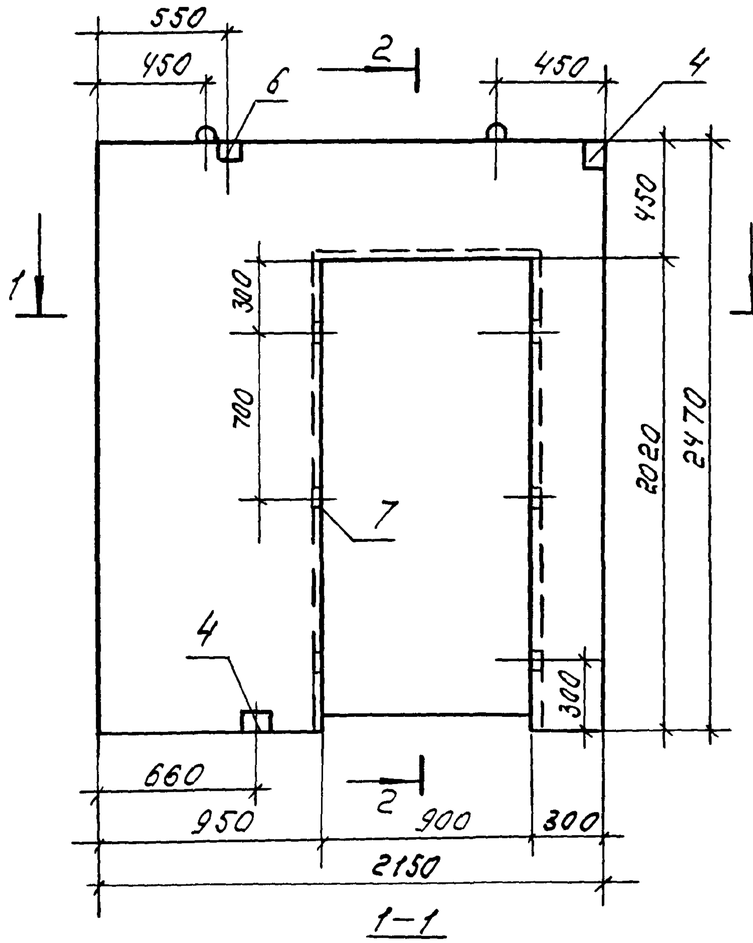

1–1

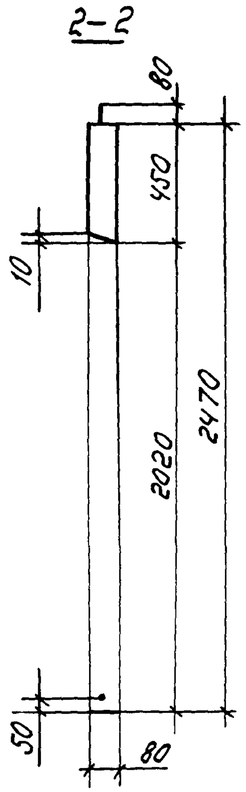

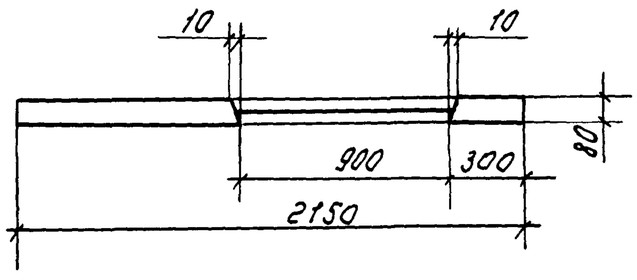

Формат	Зона	Поз	Обозначение	Наименование	Кол.	Примечание
				Документация		
А3			1.100.1-7.6-1 00.00.00.ТО	Техническое описание		
А3			1.100.1-7.6-1 00.00.00.РС	Ведомость расхода стали		
				Сборочные единицы		
А3		1	1.100.1-7.6-2 00.00.15-01	Сетка С36	1	
А3		2	-02	Сетка С37	1	
А3		3	1.100.1-7.6-2 00.00 07-03	Каркас КР45	1	
А4		4	1.100.1-7.6-2 00.00.33	Изделие закладное М10	3	
				Детали		
А4		5	1.100.1-7.6-2 00.00.39-03	Петля П6	2	
Б4		6		⌀8 А III, ГОСТ 5781-82*, ℓ=1860	1	2.94 кг.
				Материалы		
				Бетон В15	0.28	$м^3$
Б4		7		Пробка дер. 50×60×80	6	

Схему армирования см. лист 2

Нач. АПК	Печерин		12.89
Гл. конст.	Радашкевич		
Рук. гр.	Стабредова		
Провер.	Булгакова		
Разраб.	Степанова		

1.100.1-7.6-1 34.00.00

Стенка лестничной клетки ОС22.25.8

Стадия	Масса	Масштаб
Р	700 кг.	
Лист 1	Листов 2	

СНБ ЗНИИЭП г. Новосибирск

Копир.

Формат А3

Инв. № подл. | Подпись и дата | Взам. инв. №

Схема армирования

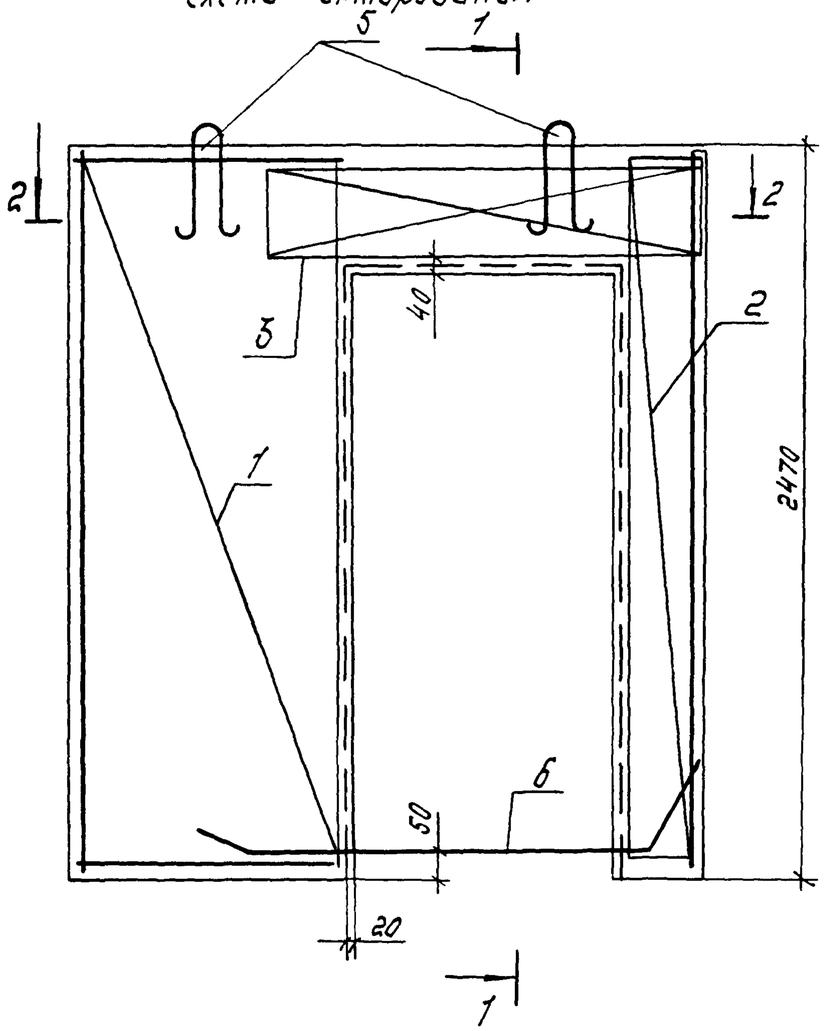

1–1

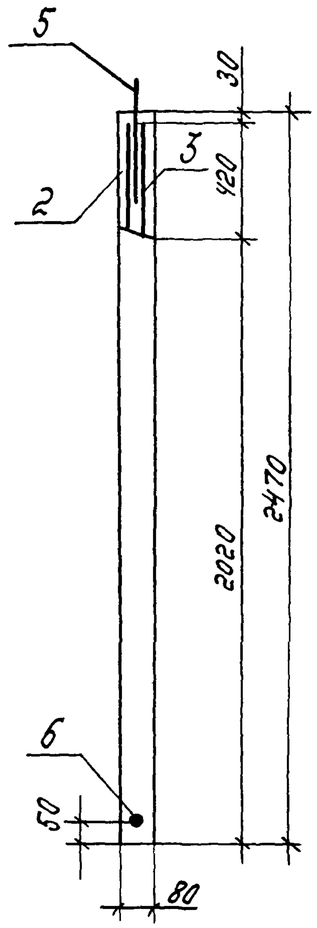

2–2

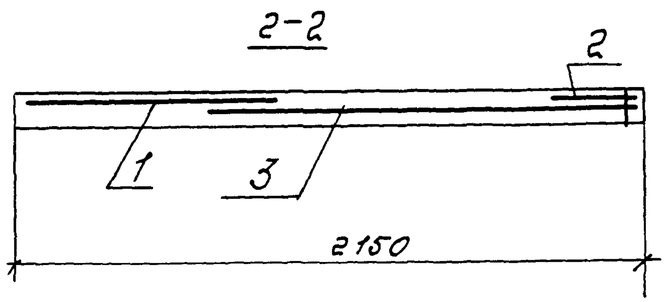

Инв.№ подл.	Подпись и дата	Взам. инв.№

1.100.1-7.6-1	34.00.00	Лист 2

Копир. Мог

Формат А3

Общий вид

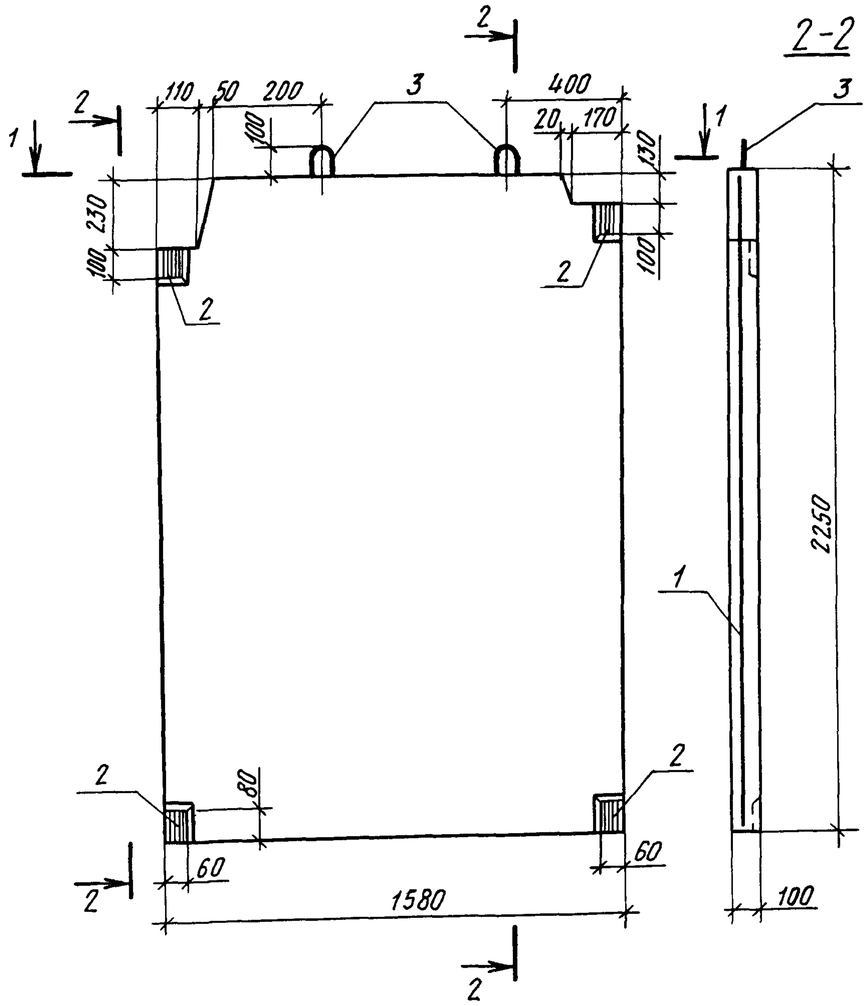

2-2

1-1

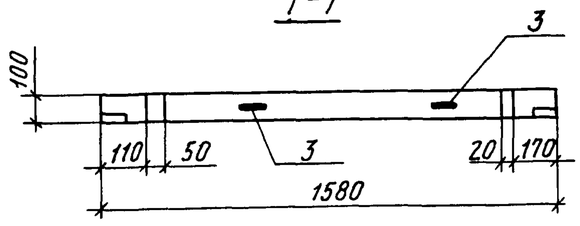

Формат	Зона	Поз.	Обозначение		Наименование	Кол	Примечание
					Документация		
А3			1100.1-7.6-1	00.00.00 ТО	Техническое описание	×	
А3			1.100 1-7 6-1	00.00 00 РС	Ведомость расхода стали	×	
					Сборочные единицы		
А3		1	1100.1-7 6-2	00.00.15-03	Сетка С38	1	
А4		2	1100.1-7.6-2	00.00.27	Изделие закладное М2	4	
					Детали		
А4		3	1100.1-7 6-2	00.00.39-03	Петля П6	2	
					Материалы		
					Бетон В15	0,35	м3

Нач.АПМ-1	Печерин		12.89
Гл.конст	Радашкевич		
Рук гр	Стадредова		
Провер.	Булгакова		
Разраб	Степанова		

1.100.1-7.6-1 35.00.00

Стенка мусоросборной камеры ОС 16 22 10

Стадия	Масса	Масштаб
Р	880 кг	
Лист	Листов 1	

СибЗНИИЭП г.Новосибирск

Копировал Архипов

Формат А3

Инв.№ подл. | Подпись и дата | Взам. инв.№

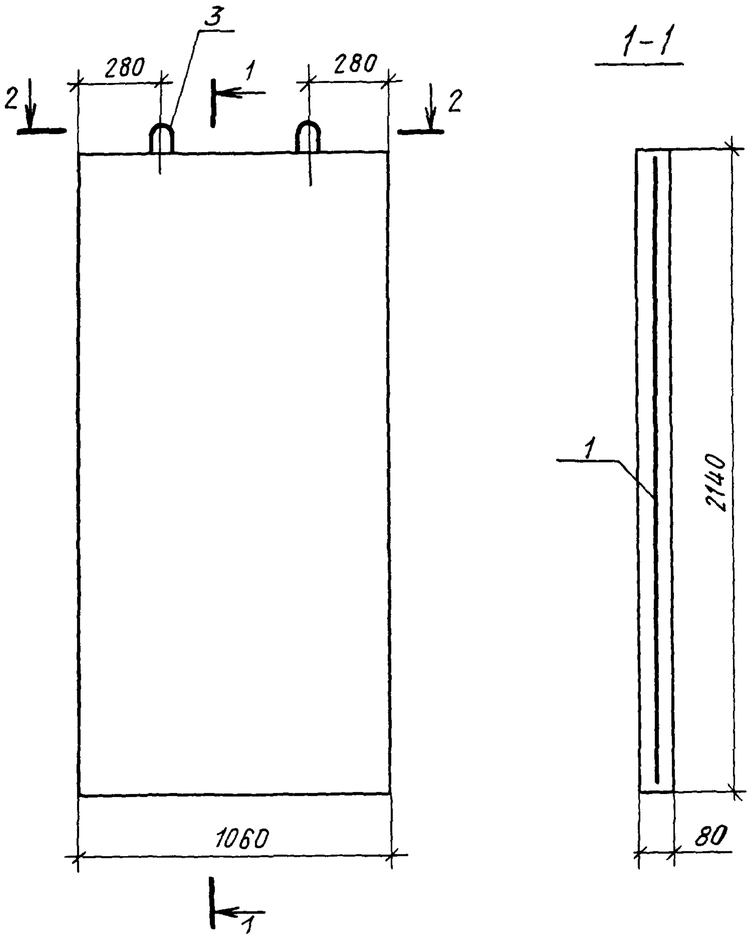

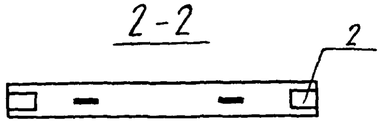

Формат	Зона	Поз	Обозначение		Наименование	Кол	Примечание
					Документация		
А3			1.100 1-7 6-1	00 00.00 ТО	Техническое описание	×	
А3			1 100 1-7 6-1	00 00 00 РС	Ведомость расхода стали	×	
					Сборочные единицы		
А3		1	1.100 1-7.6-2	00 00 15-04	Сетка С39	1	
А4		2	1 100.1-7.6-2	00.00.26-01	Изделие закладное М9	2	
					Детали		
А4		3	1 100.1-7.6-2	00 00.39-04	Петля П7	2	
					Материалы		
					Бетон В15	0,18	$м^3$

Нач АПМ-1	Печерин		12.89	
Гл.конст	Радашкевич			
Рук.гр.	Стабредова			
Провер.	Булгакова			
Разраб	Степанова			

1.100.1-7.6-1 36.00.00

Стенка мусоросборной камеры ОС 11 21.8

Стадия	Масса	Масштаб
Р	450 кг	
Лист	Листов 1	

СибЗНИИЭП г. Новосибирск

Инв № подл | Подпись и дата | Взам инв. №

Копировал Архип

Формат А3

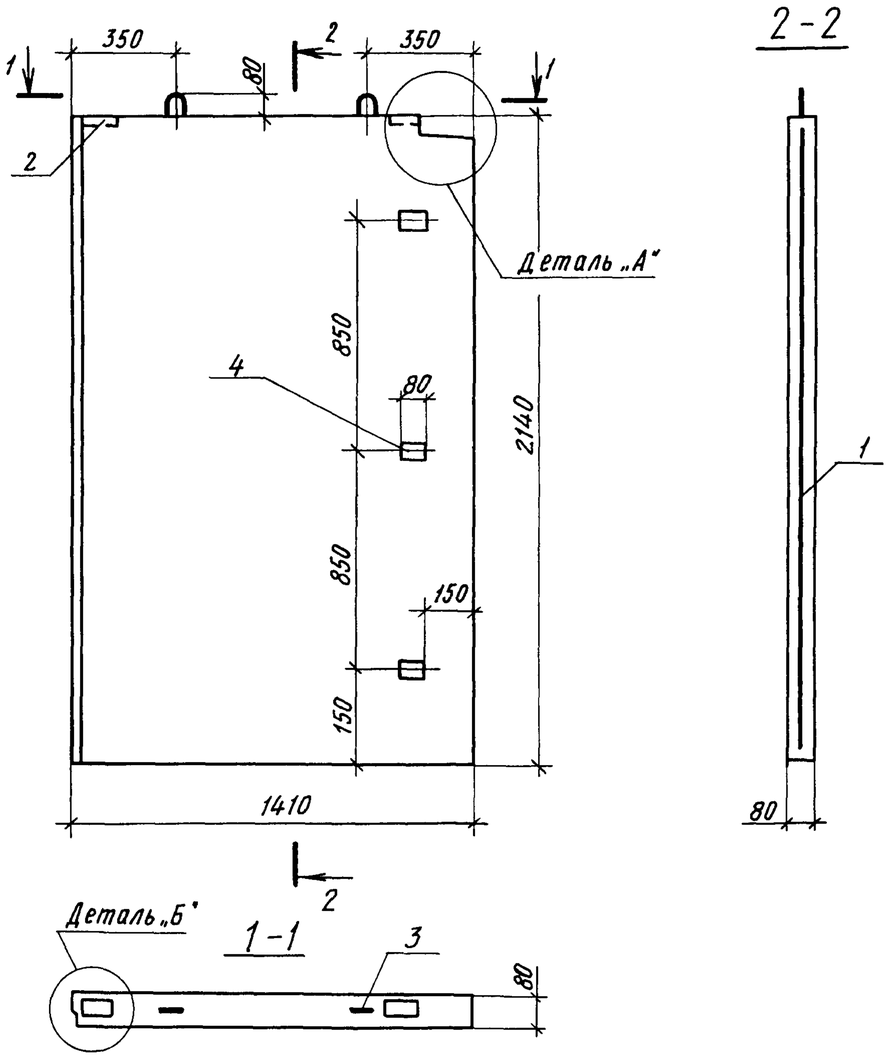

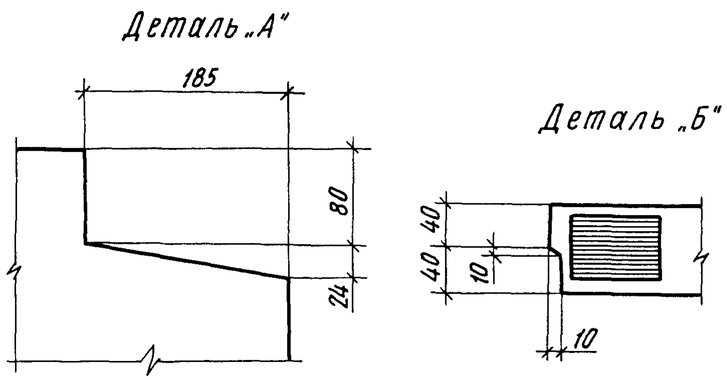

Формат	Зона	Поз	Обозначение		Наименование	Кол.	Примечание
					Документация		
А3			1100 1-7.6-1	00.00.00 ТО	Техническое описание	×	
А3			1100.1-7.6-1	00 00.00 РС	Ведомость расхода стали	×	
					Сборочные единицы		
А3		1	1100.1-7.6-2	00.00.15-05	Сетка С40	1	
А4		2	1100 1-7.6-2	00 00.26-01	Изделие закладное М9	2	
					Детали		
А4		3	1.100 1-7.6-2	00.00.39-03	Петля П6	4	
					Материалы		
					Бетон В15	0,24	м³
Б4.		4			Дерев пробка 60×80×100	3	шт

Нач АПМ-1	Печерин		12 89	1.100.1-7.6-1	37.00.00	
Гл конст	Радашкевич			Стенка мусоросборной камеры ОС 14.21.8	Стадия: Р	Масса: 600 кг
Рук гр	Стабредова				Лист	Листов 1
Провер	Булгакова				СибЗНИИЭП г. Новосибирск	
Разраб	Степанова					

Копировал Архипов

Формат А3

Инв. № подл. | Подпись и дата | Взам. инв. №

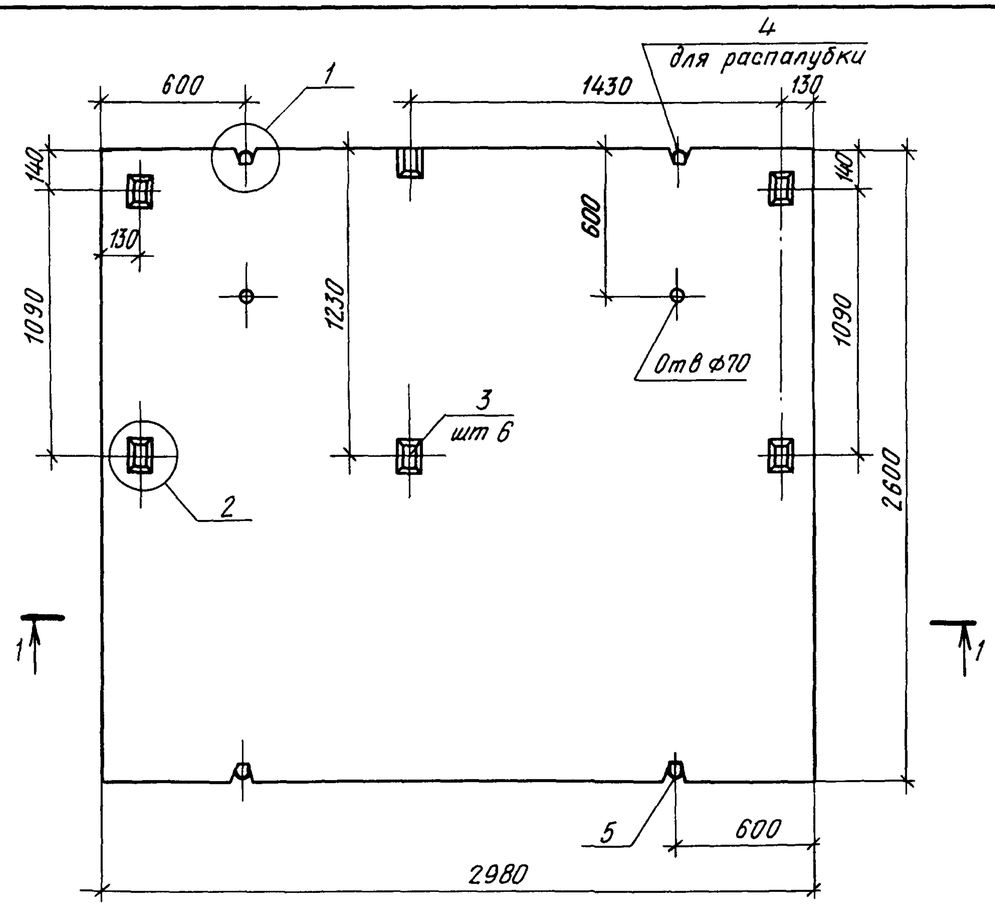

1-1

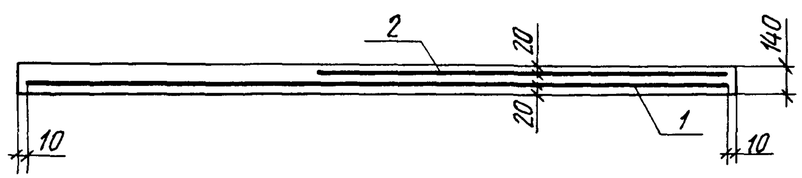

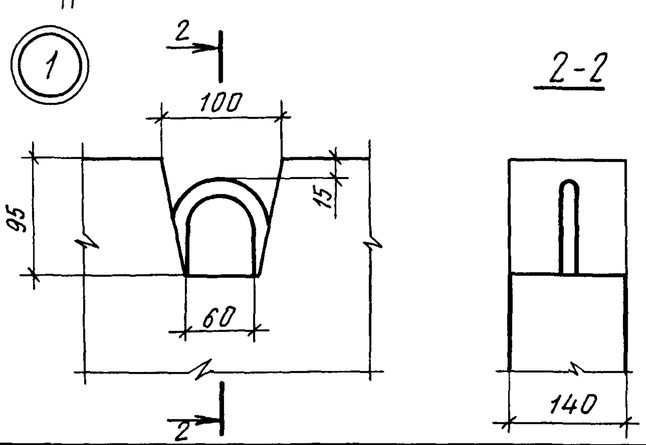

Формат	Зона	Поз.	Обозначение		Наименование	Кол.	Примечание
					Документация		
А3			1 100 1-7. 6-1	00 00 00 РС	Ведомость расхода стали	X	
А3			1 100 1-7.6-1	00 00 00 ТО	Техническое описание	X	
					Сборочные единицы		
А3		1	1 100 1-7 6-2	00 00 18-01	Сетка С41	1	
А3		2		-03	Сетка С42	1	
А4		3	1.100 1-7 6-2	00 00 31	Изделие закладное М7	6	
					Детали		
А4		4	1 100.1-7. 6-2	00.00.39-02	Петля П4	2	
А4		5		-05	Петля П9	2	
					Материалы		
					Бетон В15 F150	1,08	м³

1. Узел 2 см. стр. 111
2. Защитный слой бетона до рабочей арматуры - 20 мм.

Нач АПМ-1	Печерин		12 89	
Гл конст	Радашкевич			
Рук гр.	Стабредова			
Провер	Булгакова			
Разраб	Степанова			

1.100.1-7.6-1 38.00.00

Плита входа
ПВ 30.26.14
(Вариант 1)

Стадия	Масса	Масштаб
Р	2700 кг	1:25
Лист	Листов 1	

СибЗНИИЭП
г Новосибирск

Копировал Архипов

Формат А3

Инв № подл | Подпись и дата | Взам инв №

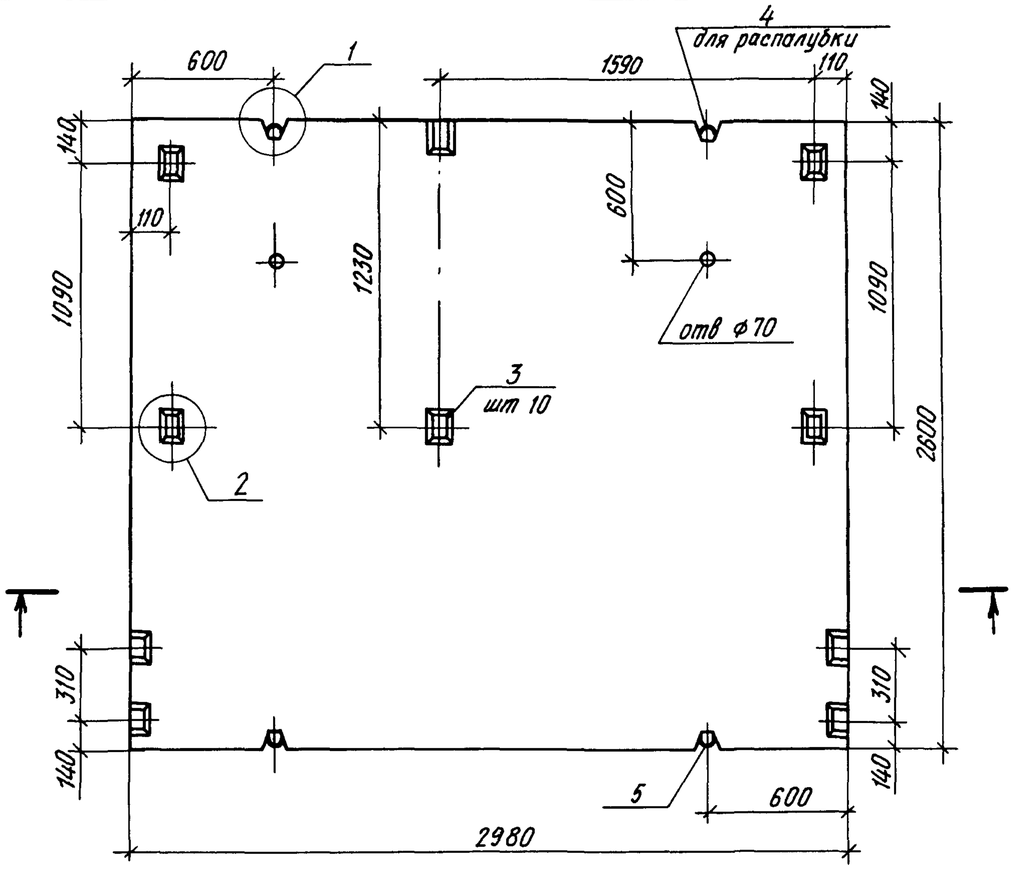

1-1

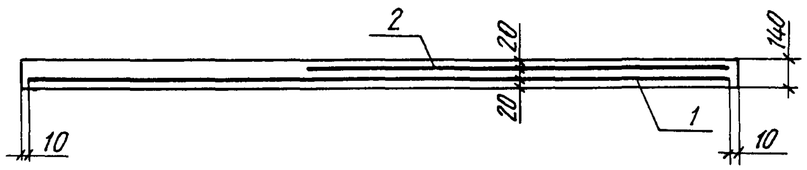

2

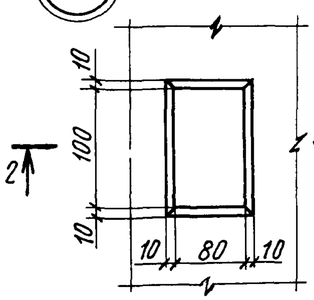

2-2

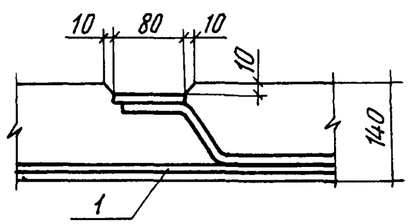

Формат	Зона	Поз	Обозначение		Наименование	Кол.	Примечание
					Документация		
А3			1.100.1-7 6-1	00.00.00 ТО	Техническое описание	×	
А3			1 100.1-7 6-1	00.00.00 РС	Ведомость расхода стали	×	
					Сборочные единицы		
А3		1	1 100 1-7 6-2	00 00.18-01	Сетка С41	1	
А3		2		-03	Сетка С42	1	
А4		3	1 100 1-7 6-2	00.00.31	Изделие закладное М7	10	
					Детали		
А4		4	1 100.1-7.6-2	00.00.39-02	Петля П4	2	
А4		5		-05	Петля П9	2	
					Материалы		
					Бетон В15 F150	1,08	м³

1. Узел 1 см. стр. 110
2. Защитный слой бетона до рабочей арматуры - 20 мм

Нач АПМ	Печерин		12 89	1.100.1-7.6-1 39.00.00
Гл конст	Радашкевич			Плита входа ПВ30.26.14-2 (вариант 2)
Рук гр.	Стабредова			
Провер.	Булгакова			
Разраб	Степанова			

Стадия	Масса	Масштаб
Р	2700 кг	М1:25
Лист	Листов 1	

СибЗНИИЭП г Новосибирск

Копировал

Формат А3

Инв № подл | Подпись и дата | Взам инв №

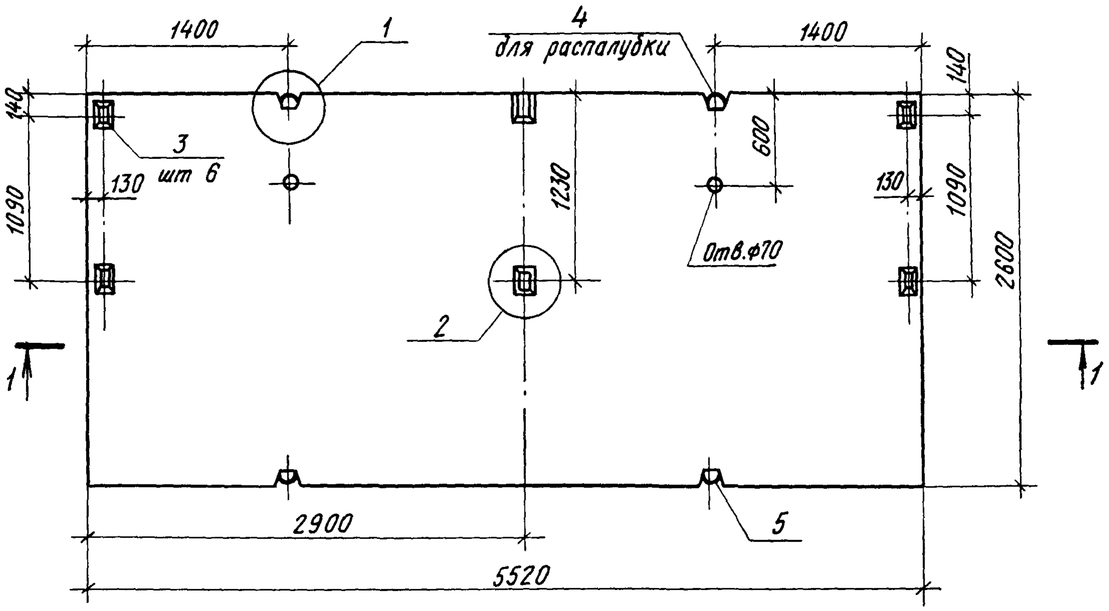

1-1

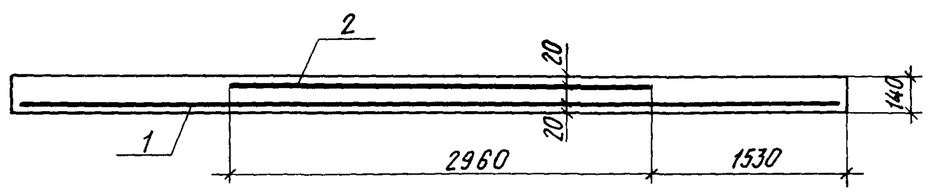

Формат	Зона	Поз.	Обозначение	Наименование	Кол	Примечание
				Документация		
А3			1.100.1-7.6-1 00.00.00 ТО	Техническое описание	×	
А3			1.100.1-7.6-1 00.00.00 РС	Ведомость расхода стали	×	
				Сборочные единицы		
А3		1	1.100.1-7.6-2 00.00.18-02	Сетка С43	1	
А3		2	-01	Сетка С41	1	
А4		3	1.100.1-7.6-2 00.00.31	Изделие закладное М7	6	
				Детали		
А4		4	1.100.1-7.6-2 00.00.39	Петля П2	2	
А4		5	-01	Петля П3	2	
				Материалы		
				Бетон класса В15 F150	2,00	м³

1. Узел 1 см. стр. 110, узел 2 см. стр. 111
2. Защитный слой бетона до рабочей арматуры -20 мм.

Нач.АПМ-1	Печерин		12.89	1.100.1-7.6-1 40.00.00
Гл.конст.	Радашкевич			Плита входа ПВ 55.26.14 (Вариант 1)
Рук.гр.	Стадредова			
Провер	Булгакова			
Разраб	Степанова			

Стадия	Масса	Масштаб
Р	5000 кг	1:40
Лист	Листов 1	

СибЗНИИЭП г Новосибирск

Копировал Архипов

Формат А3

Взам инв. № | Подпись и дата | Инв № подл

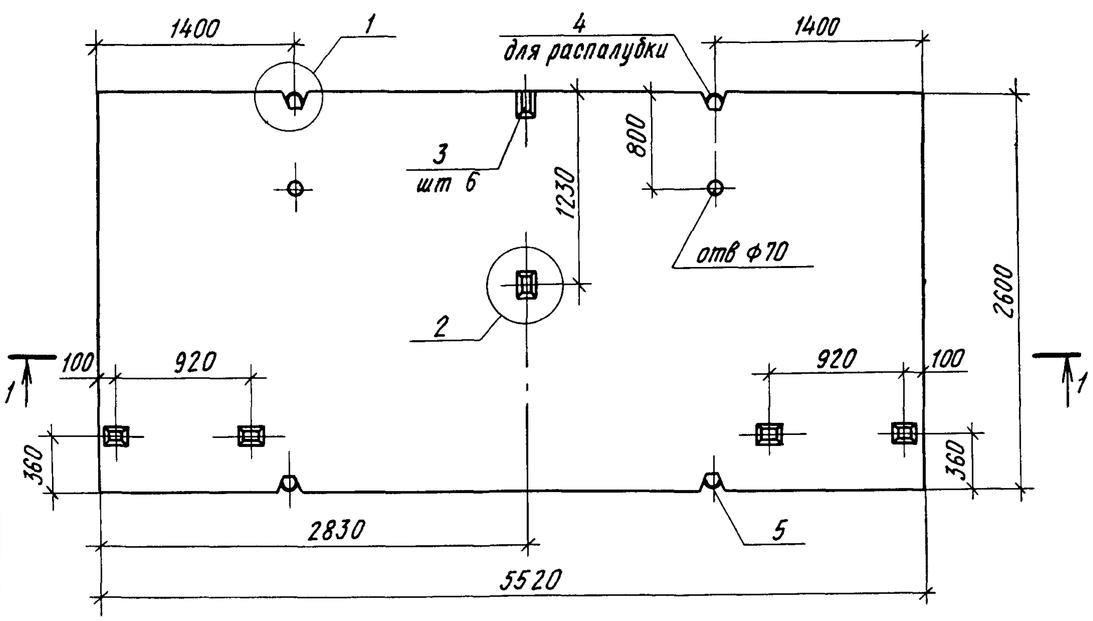

1 - 1

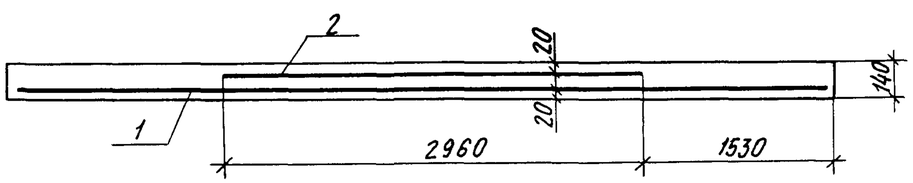

Формат	Зона	Поз.	Обозначение		Наименование	Кол.	Примечание
					Документация		
А3			1.100.1-7.6-1	00.00.00 ТО	Техническое описание	×	
А3			1 100.1-7 6-1	00.00.00 РС	Ведомость расхода стали	×	
					Сборочные единицы		
А3		1	1 100 1-7 6-2	00 00.18-02	Сетка С43	1	
А3		2		-01	Сетка С41	1	
А4		3	1.100 1-7.6-2	00.00.31	Изделие закладное М7	6	
					Детали		
А4		4	1 100.1-7.6-2	00.00.39	Петля П2	2	
А4		5		-01	Петля П3	2	
					Материалы		
					Бетон класса В15 F150	2,00	$м^3$

1. Узел 1 см стр 110, узел 2 см стр. 111
2 Защитный слой бетона до рабочей арматуры - 20 мм.

Нач.АПМ-1	Печерин		12.89
Гл конст	Радашкевич		
Рук.гр.	Стадредова		
Провер	Булгакова		
Разраб	Степанова		

1.100.1-7.6-1 41.00.00

Плита входа
ПВ 55 26.14-2
(Вариант 2)

Стадия	Масса	Масштаб
Р	5000 кг	1:40
Лист	Листов 1	

СибЗНИИЭП
г. Новосибирск

Копировал Архипов

Формат А3

Инв № подл | Подпись и дата | Взам инв №

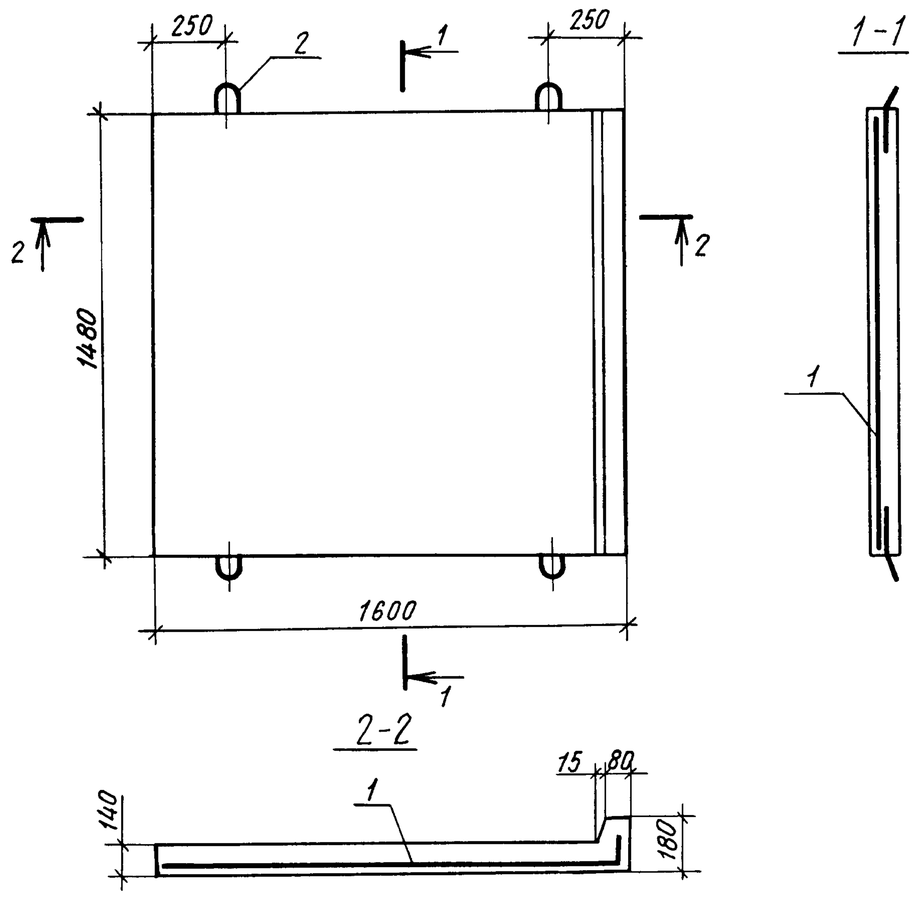

Формат	Зона	Поз.	Обозначение		Наименование	Кол.	Примечание
					Документация		
А3			1 100.1-7 6-1	00.00 00 РС	Ведомость расхода стали	×	
А3			1.100.1-7. 6-1	00.00.00 ТО	Техническое описание	×	
					Сборочные единицы		
Б.4		1	ГОСТ 8478-81		Сетка С $\frac{4врI-200}{4врI-100}$ 1660×1470 $\frac{35}{30}$	1	2,46 кг
					Детали		
А4		2	1 100.1-7 6-2	00 00 42	Петля П18	4	
					Материалы		
					Бетон В15	0,34	м3

				1.100.1-7. 6-1	42.00.00	
				Плита входа ПВ 16.15 14	Стадия	Масса	Масштаб
					Р	850 кг	
Нач АПМ-1	Печерин		12 89		Лист	Листов 1	
Гл конст	Радашкевич						
Рук гр.	Стабредова				СибЗНИИЭП г. Новосибирск		
Провер	Булгакова						
Разраб	Степанова						

Копировал Архипов

Формат А3

Инв № подл | Подпись и дата | Взам инв №

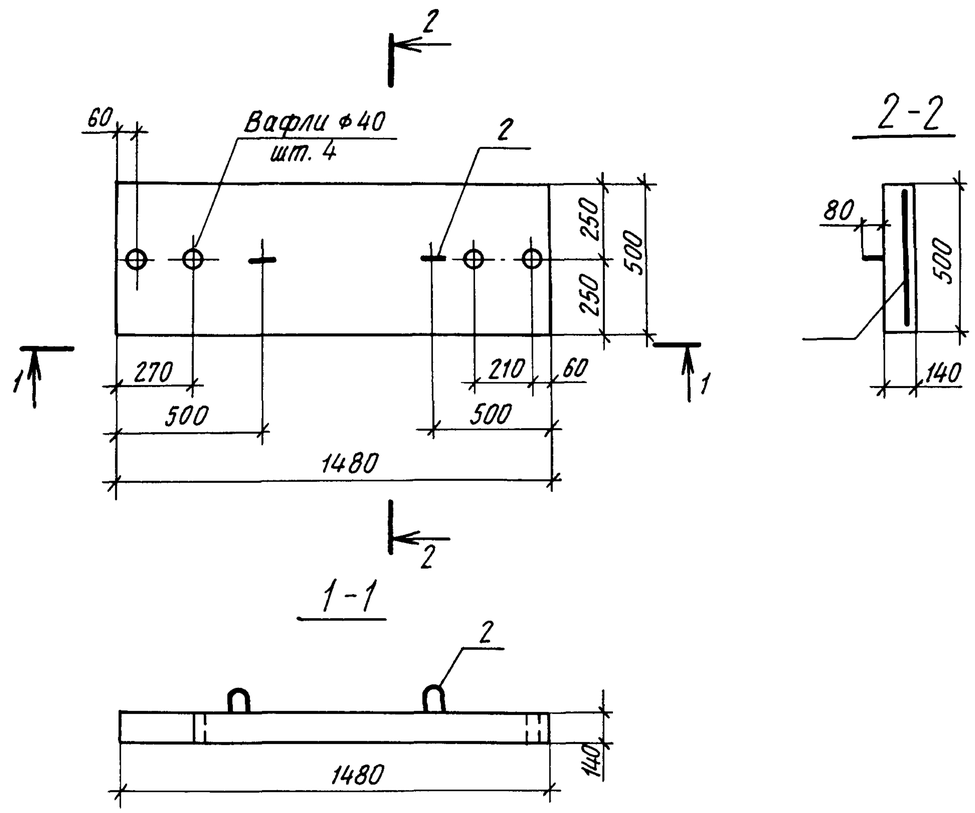

Формат	Зона	Поз.	Обозначение	Наименование	Кол	Примечание
				Документация		
А3			1 100 1-7 6-1 00 00 00 РС	Ведомость расхода стали	×	
А3			1 100 1-7 6-1 00.00 00 ТО	Техническое описание	×	
				Сборочные единицы		
Б4		1	1100.1-7 6-2 00.00 23	Сетка С49	1	
				Детали		
А4		2	1100.1-7 6-2 00 00 40-01	Петля П15	2	
				Материалы		
				Бетон В15 F150	0,10	м³

Нач АПМ-1	Печерин		12.89
Гл конст	Радашкевич		
Рук гр.	Стабредова		
Провер.	Булгакова		
Разраб.	Степанова		

1.100.1-7.6-1 43.00.00

Ступень входа
СВ 15.5 14

Стадия	Масса	Масштаб
Р	250 кг	
Лист	Листов 1	

СибЗНИИЭП
г Новосибирск

Копировал Архипов

Формат А3

Инв № подл | Подпись и дата | Взам. инв. №

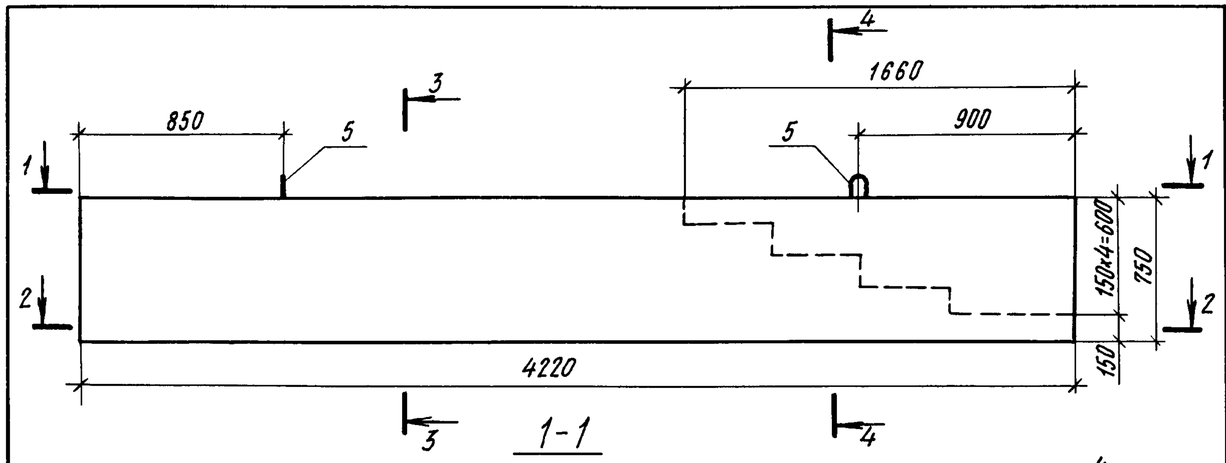

1-1

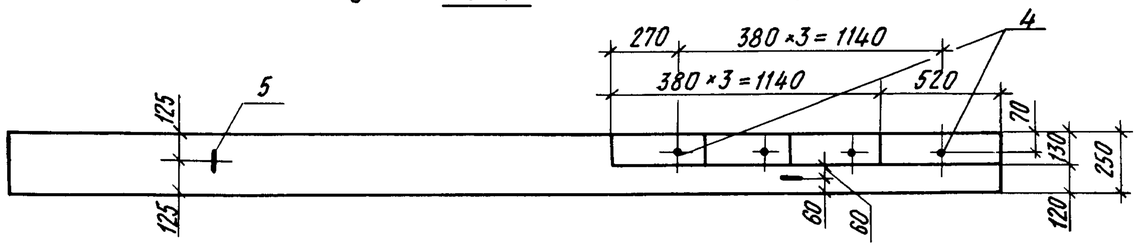

2-2

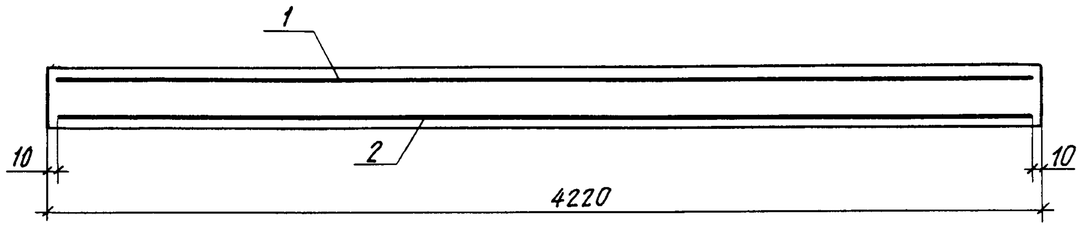

3-3

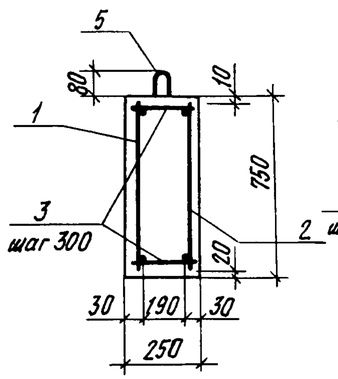

4-4

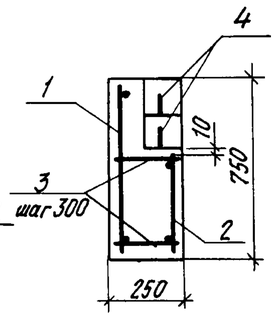

Формат	Зона	Поз	Обозначение		Наименование	Кол.	Примечание
					Документация		
А3			1 100 1-7. 6-1	00. 00 00 ТО	Техническое описание	×	
А3			1 100.1-7 6-1	00 00. 00 РС	Ведомость расхода стали	×	
					Сборочные единицы		
А3		1	1.100.1-7 6-2	00 00 12	Каркас КР46	1	
А3		2		-01	Каркас КР47	1	
					Детали		
Б4.		3			⌀5ВрI ГОСТ 6727-80*, ℓ=230	30	0,03 кг
Б4.		4			⌀12АIII ГОСТ 5781-82*, ℓ=230	4	0,20 кг
А4		5	1.100 1-7. 6-2	00. 00. 39-05	Петля П9	2	
					Материалы		
					Бетон В15	0,70	м³

Нач.ЛПМ-1	Печерин		12 89
Гл.конст	Радашкевич		
Рук гр.	Стадредова		
Провер	Булгакова		
Разраб	Стадредова		

1.100.1-7.6-1 44.00.00

Балка крыльца
БК 42.8.25

Стадия	Масса	Масштаб
Р	1750 кг	1 25 1.20
Лист	Листов 1	

СибЗНИИЭП
г Новосибирск

Копировал

Формат А3

Взам. инв.№ | Подпись и дата | Инв № подл

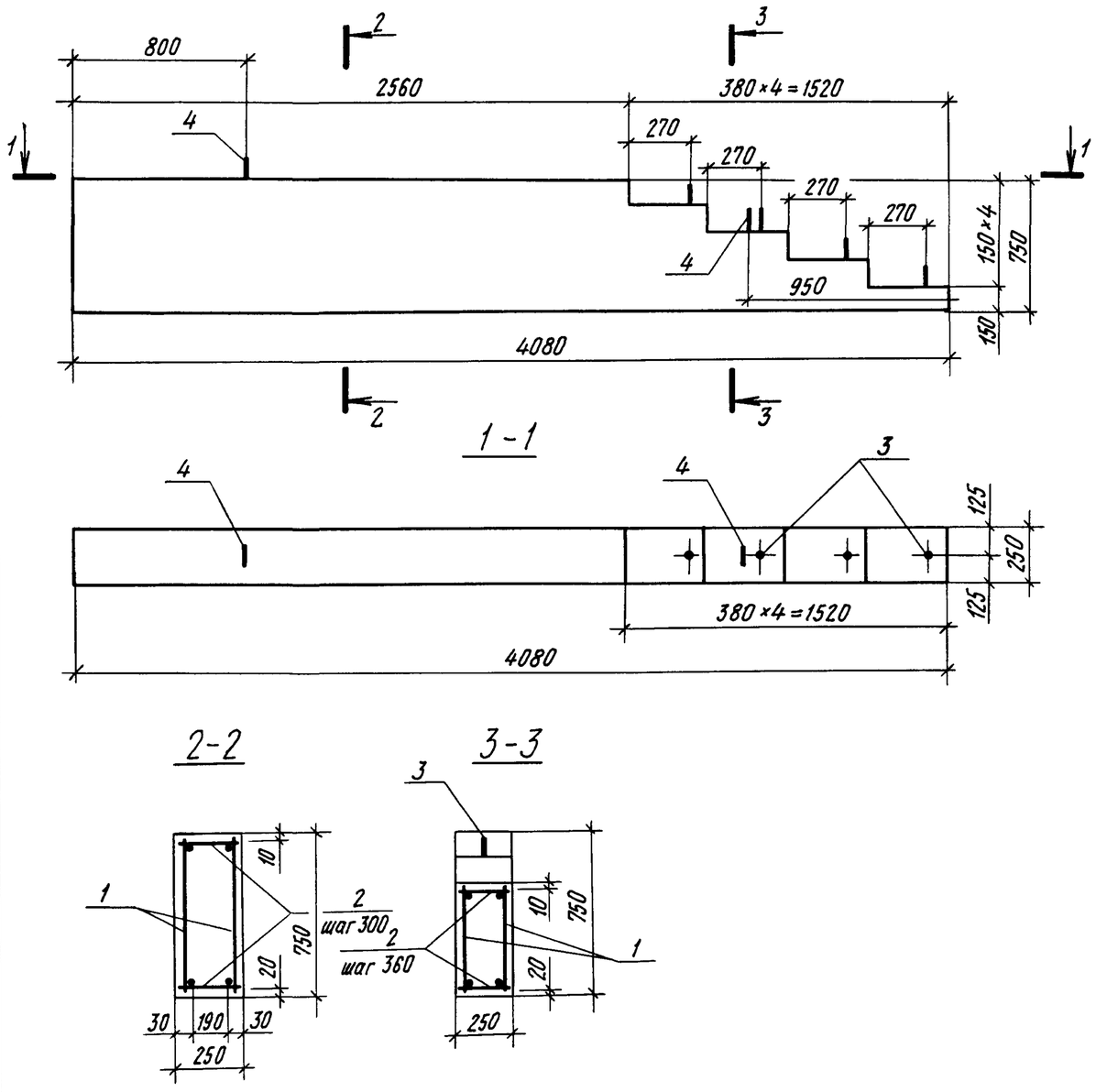

Формат	Зона	Поз.	Обозначение		Наименование	Кол	Примечание
					Документация		
А3			1 100 1-7. 6-1	00. 00 00 ТО	Техническое описание	×	
А3			1. 100 1-7 6-1	00. 00. 00 РС	Ведомость расхода стали	×	
					Сборочные единицы		
А3		1	1 100 1-7. 6-2	00. 00. 12-02	Каркас КР 48	2	
					Детали		
Б.4		2			ф5 ВрI ГОСТ 6727-80*, ℓ=230	28	0,03 кг
Б.4		3			ф12 АIII ГОСТ 5781-82*, ℓ=230	4	0,204 кг
А4		4	1 100.1-7. 6-2	00. 00. 39-05	Петля П9	2	
					Материалы		
					Бетон В15	0,62	м³

Нач. АПМ-1	Печерин		12 89
Гл конст	Радашкевич		
Рук. гр.	Ставредова		
Провер.	Булгакова		
Разраб	Ставредова		

1.100.1-7.6-1 45.00.00

Балка крыльца
БК 41 8.25

Стадия	Масса	Масштаб
Р	1550 кг	1:25 1 20
Лист	Листов 1	

СибЗНИИЭП
г. Новосибирск

Копировал Архипов

Формат А3

Инв № подл | Подпись и дата | Взам инв. №

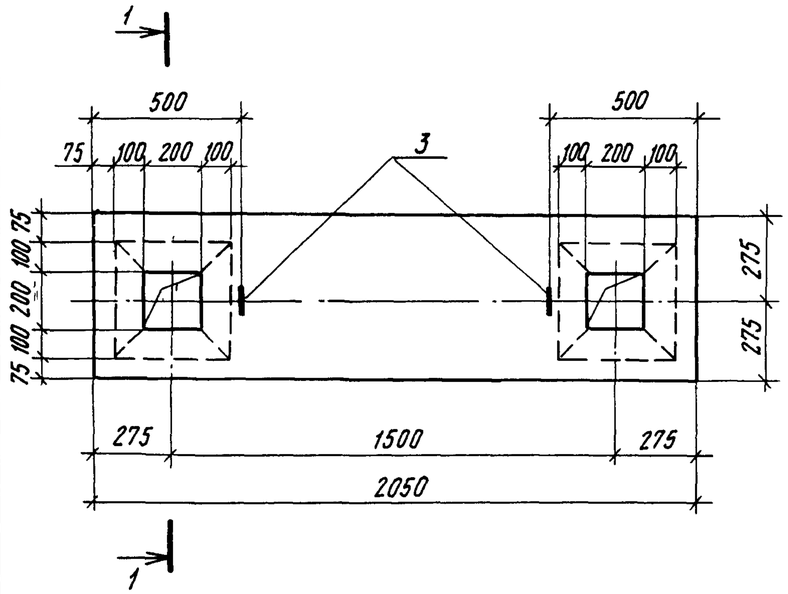

1-1

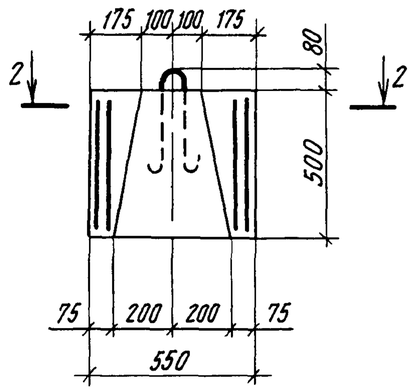

2-2

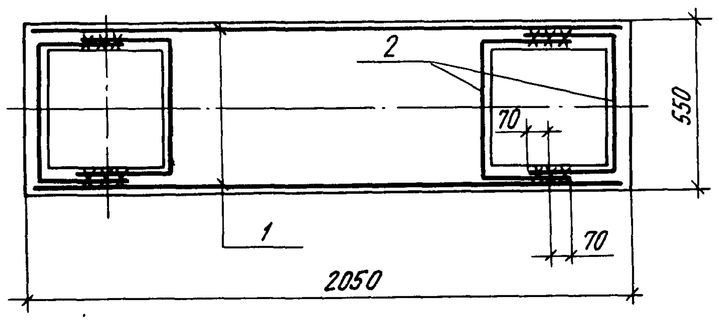

Формат	Зона	Поз.	Обозначение		Наименование	Кол.	Примечание
					Документация		
А3			1.100.1-7.6-1	00.00.00 ТО	Техническое описание	X	
А3			1 100.1-7. 6-1	00.00.00 РС	Ведомость расхода стали	X	
					Сборочные единицы		
А3		1	1.100.1-7.6-2	00.00.10	Каркас КР 49	2	
А3		2		-01	Каркас КР 50	4	
					Детали		
А4		3	1100.1-7.6-2	00.00.39-03	Петля П6	2	
					Материалы		
					Бетон В15	0,47	м³

Нач АПМ-1	Печерин		12.89
Гл конст	Радашкевич		
Рук.гр.	Стабредова		
Провер.	Булгакова		
Разраб	Степанова		

1.100.1-7.6-1 46.00.00

Оголовок свайный ОС 21.6.50

Стадия	Масса	Масштаб
Р	1180 кг	1:20
Лист	Листов 1	

СибЗНИИЭП г Новосибирск

Копировал Архин

Формат А3

Инв. № подл | Подпись и дата | Взам. инв. №

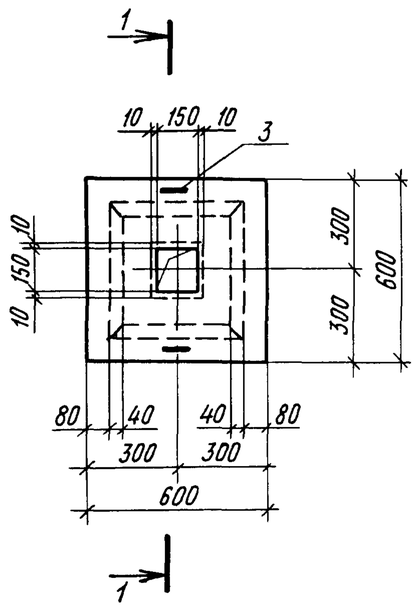

1-1

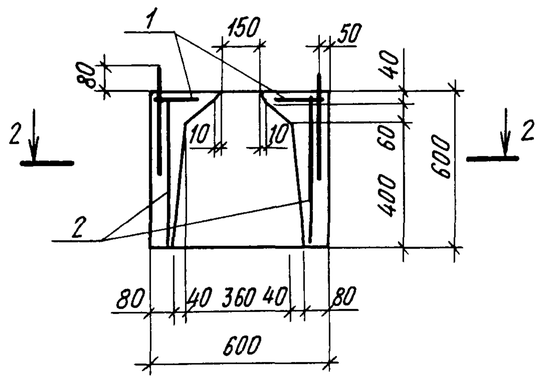

2-2

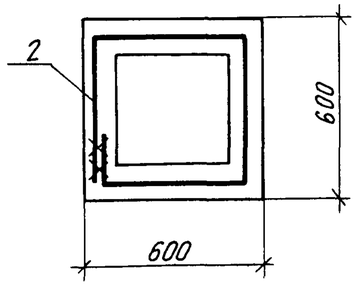

Формат	Зона	Поз	Обозначение		Наименование	Кол	Примечание
					Документация		
А3			1100.1-7.6-1	00 00 00 ТО	Техническое описание	X	
А3			1100 1-7 6-1	00.00 00 РС	Ведомость расхода стали	X	
					Сборочные единицы		
А3		1	11001-7.6-2	00 00.10-02	Каркас КР51	1	
А3		2	11001-7.6-2	00 00 23-01	Сетка С44	1	
					Детали		
А4		3	11001-7·6-2	00 00 39-07	Петля П12	2	
					Материалы		
					Бетон В15	0,11	$м^3$

Нач.АПМ-1	Печерин		12.89
Гл конст	Радашкевич		
Рук.гр.	Стабредова		
Провер.	Булгакова		
Разраб	Степанова		

1.100.1-7.6-1 47.00.00

Оголовок свайный ОС 6.6.50

Стадия	Масса	Масштаб
Р	280 кг	1:20
Лист	Листов 1	

СибЗНИИЭП г. Новосибирск

Инв.№ подл | Подпись и дата | Взам. инв.№

Копировал Архин

Формат А3

Рис 1

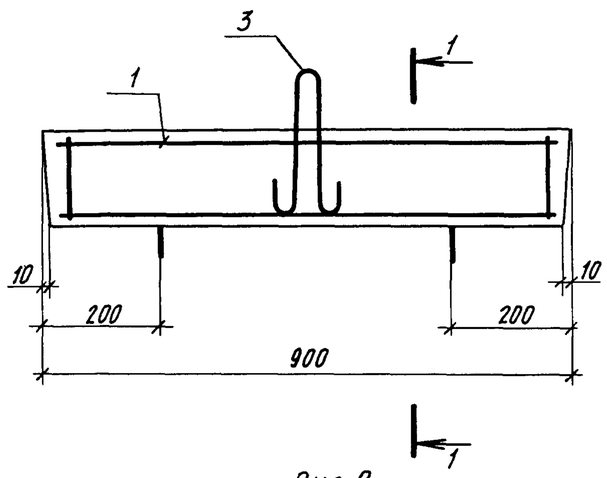

1-1

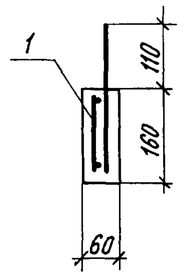

Рис.2

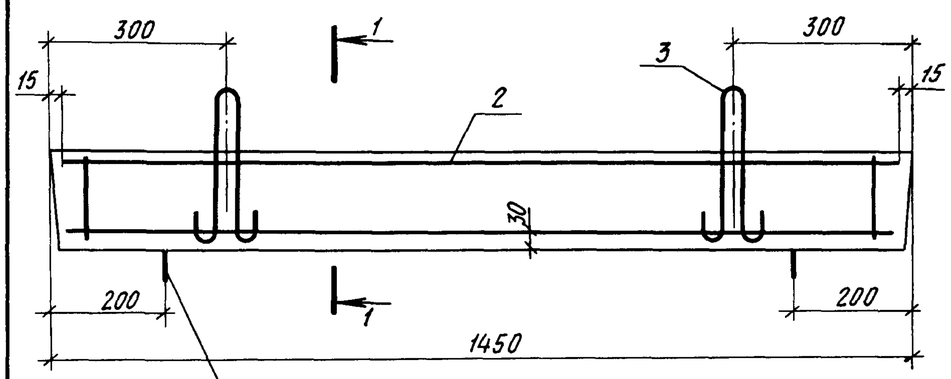

Место опирания при складировании и транспортировке

Формат	Зона	Поз.	Обозначение	Наименование	Кол-во		Примечание
						01	
				Документация			
А3			1 100.1-7.6-1 00.00.00 ТО	Техническое описание	×	×	
А3			1 100 1-7.6-1 00.00.00 РС	Ведомость расхода стали	×	×	
				Сборочные единицы			
А3		1	1.100 1-7 6-2 00.00.13	Каркас КР52	1		
А3		2	-01	Каркас КР53		1	
				Детали			
А4		3	1.100 1-7 6-2 00.00.39-06	Петля П11	1	2	
				Материалы			
				Бетон В15	1,009	0,014	$м^3$

Обозначение	Марка	Рис	Масса, кг
1 100 1-7.6-1 44.00.00	БВ 9 2.6	1	23
-01	БВ 15.2 6	2	35

Взам.инв № | Подпись и дата | Инв № подл

Нач.АПМ-1	Печерин		12 89
Гл.конст	Радашкевич		
Рук.гр.	Стабредова		
Провер	Булгакова		
Разраб	Степанова		

1.100.1-7.6-1 48.00.00

Вкладыш бетонный БВ 9.2.6; БВ 15.2.6

Стадия	Масса	Масштаб
Р	см табл	
Лист	Листов 1	

СибЗНИИЭП г Новосибирск

Копировал Архипов

Формат А3

Формат	Зона	Поз	Обозначение	Наименование	Кол.	Примечание
				Документация		
А3			1.100.1-7.6-1 00 00 00. ТО	Техническое описание	×	
А3			1.100.1-7 6-1 00 00 00 РС	Ведомость расхода стали	×	
А3			1.100.1-7 6-1 45.00.00 СБ	Сборочный чертеж	×	
				Сборочные единицы		
А3		1	1.100 1-7. 6-2 00.00.23-02	Сетка С45	1	
А3		2	1 100 1-7.6-2 00.00 13-02	Каркас КР54	2	
А3		3	-03	Каркас КР55	1	
А3		4	-04	Каркас КР56	2	
				Детали		
А4		5	1 100 1-7 6-2 00.00.42	Петля П18	4	
				Материалы		
		7		Бетон В15	0,16	м3
		8	ГОСТ 6787-80*	Плитка керамическая	3,05	м2
Б.Ч.		6		Дерев доска 60×380×20	3	шт.

Взам. инв.№ | Подпись и дата | Инв.№ подл

Нач АПМ-1	Печерин		12 89
Гл конст.	Радашкевич		
Рук.гр	Стабредова		
Провер	Булгакова		
Разраб	Степанова		

1.100.1-7.6-1 49.00.00

Поддон ПС 27 16

Стадия	Лист	Листов
Р		1

СибЗНИИЭП г. Новосибирск

Копировал Архипов Формат А4

Формат	Зона	Поз	Обозначение	Наименование	Кол	Примечание
				Документация		
А3			1 100 1-7 6-1 46 00.00 СБ	Сборочный чертеж	×	
А3			1 100 1-7.6-1 00 00.00 ТО	Техническое описание	×	
А3			1 100.1-7. 6-1 00 00.00 РС	Ведомость расхода стали	×	
				Сборочные единицы		
А3		1	1 100.1-7. 6-2 00 00.23-02	Сетка С45	1	
А3		2	1 100.1-7. 6-2 00.00 13-02	Каркас КР54	2	
А3		3	-03	Каркас КР55	1	
А3		4	-04	Каркас КР56	2	
				Детали		
А4		5	1 100 1-7 6-2 00.00.42	Петля П18	4	
				Материалы		
		7		Бетон В15	0,16	м3
		8	ГОСТ 6787-80*	Плитка керамическая	3,05	м2
Б.Ч		6		Дерев доска 60×380×20	3	шт

Взам инв № | Подпись и дата | Инв № подл

Нач АПМ-1	Печерин		12 89
Гл конст	Радашкевич		
Рук гр	Стабредова		
Провер	Булгакова		
Разраб.	Степанова		

1.100.1-7.6-1 50.00.00

Поддон ПС 27.16-1

Стадия	Лист	Листов
Р		1

СибЗНИИЭП г Новосибирск

Копировал Архипов Формат А4

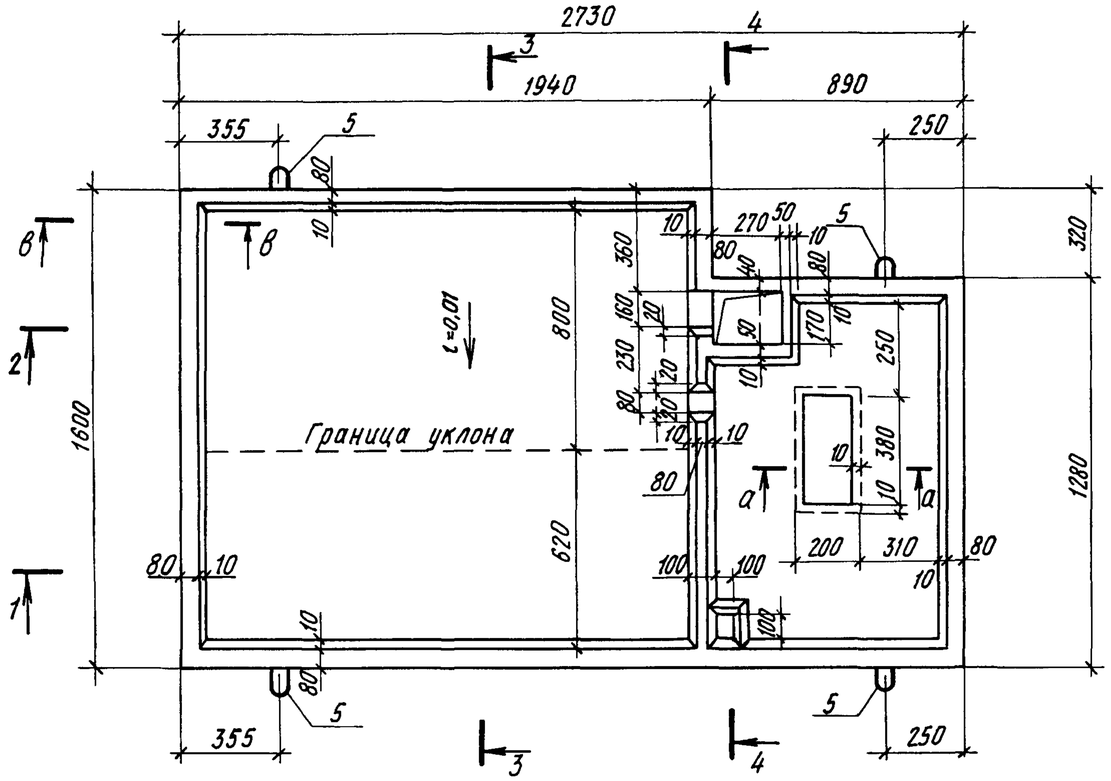

3-3

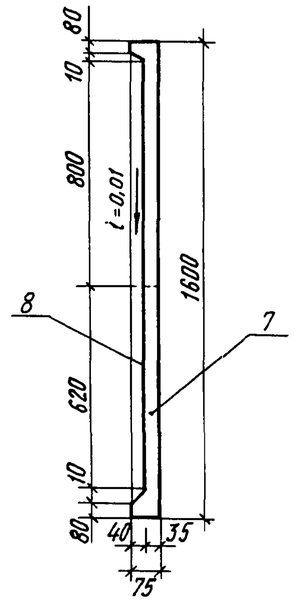

4-4

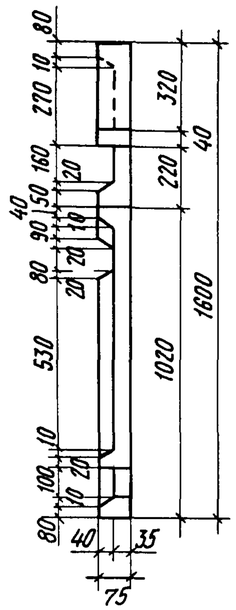

1-1

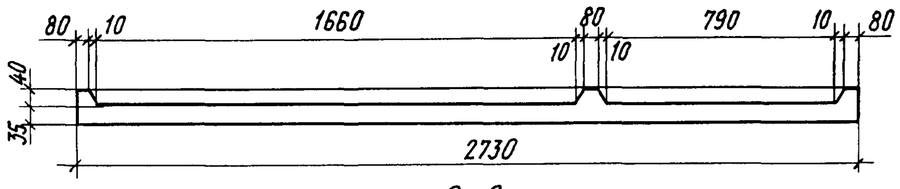

2-2

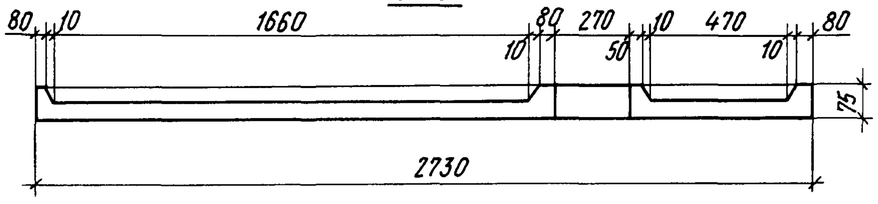

а-а

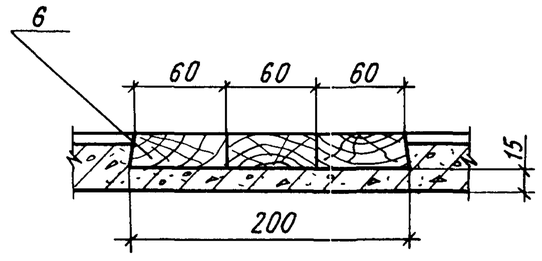

				1.100.1-7.6-1 49.00.00 СБ		
Нач АПМ-1	Печерин		12.89	Поддон ПС 27.16 Сборочный чертеж	Стадия: Р Масса: 410 кг Масштаб:	
Гл конст	Радашкевич				Лист 1	Листов 2
Рук гр	Ставредова				Сиб ЗНИИЭП г. Новосибирск	
Провер	Булгакова					
Разраб	Степанова					

Копировал Архипов

Формат А3

Взам инв.№ | Подпись и дата | Инв № подл

Схема армирования ПС 27 16

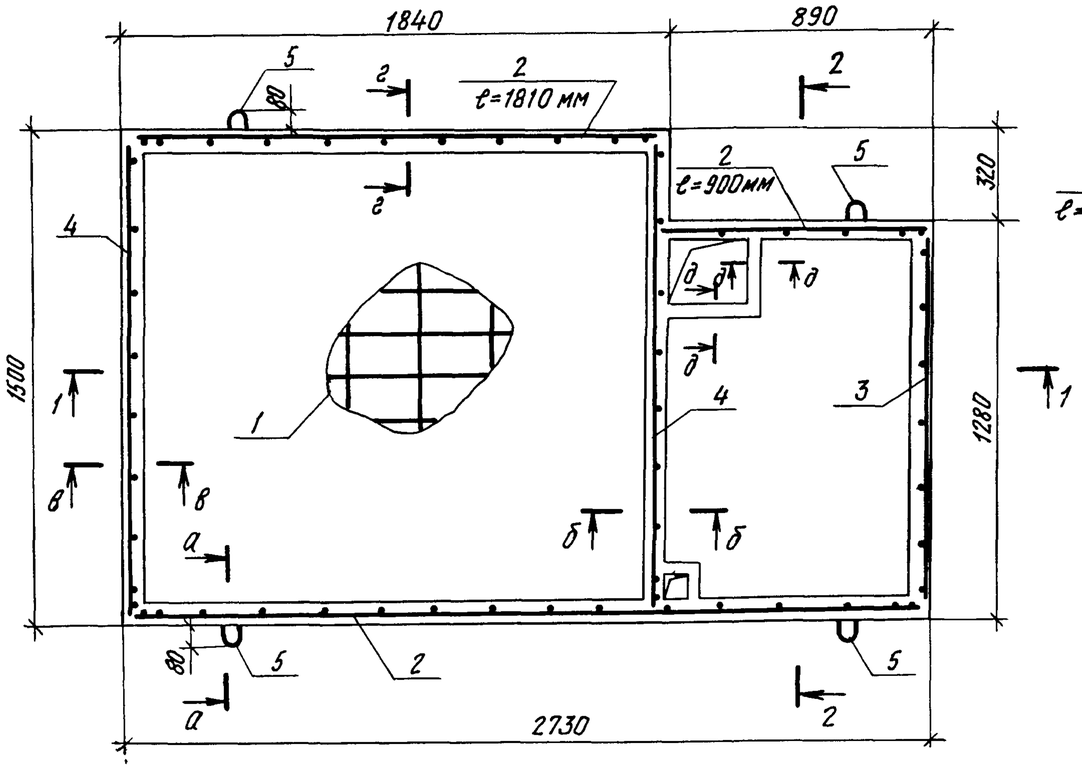

2-2

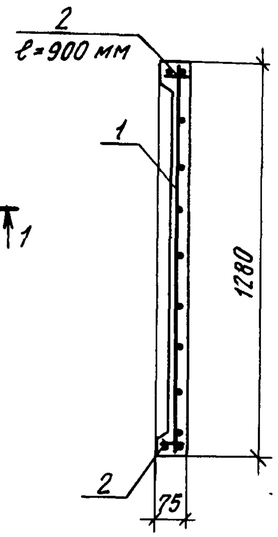

в-в

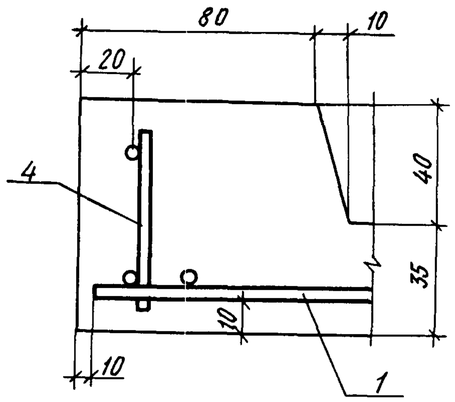

г-г

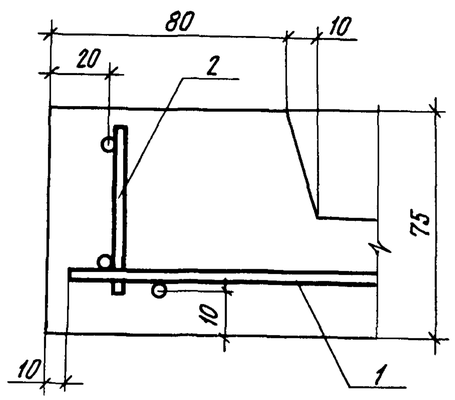

д - д

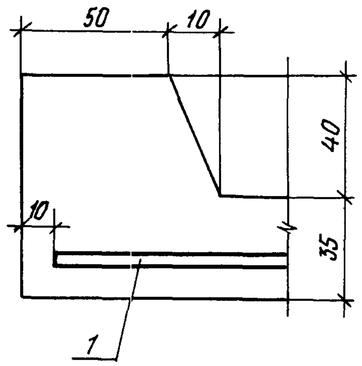

1-1

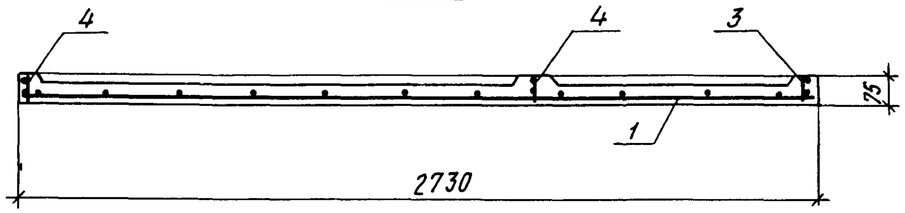

а-а

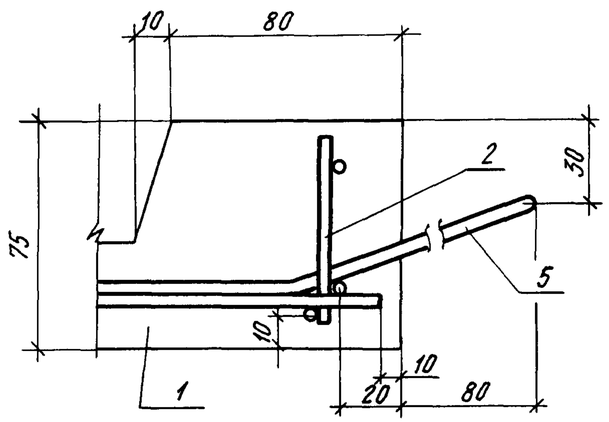

б-б

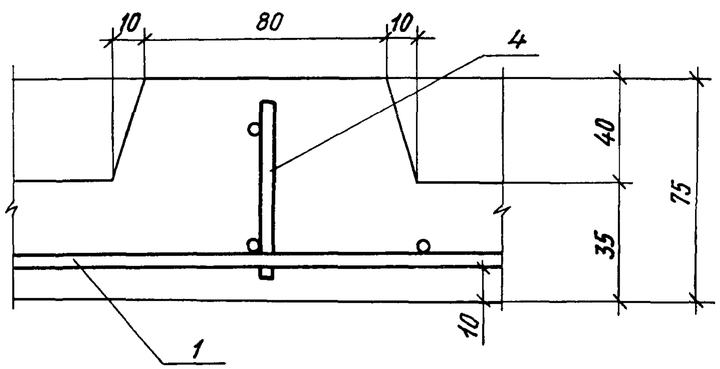

Схема армирования поддона ПС 27.16-1
зеркальна схеме армирования ПС 27 16

1.100.1-7.6-1	49.00.00 СБ	Лист 2

Копировал

Формат А3

Инв. № подл. | Подпись и дата | Взам. инв. №

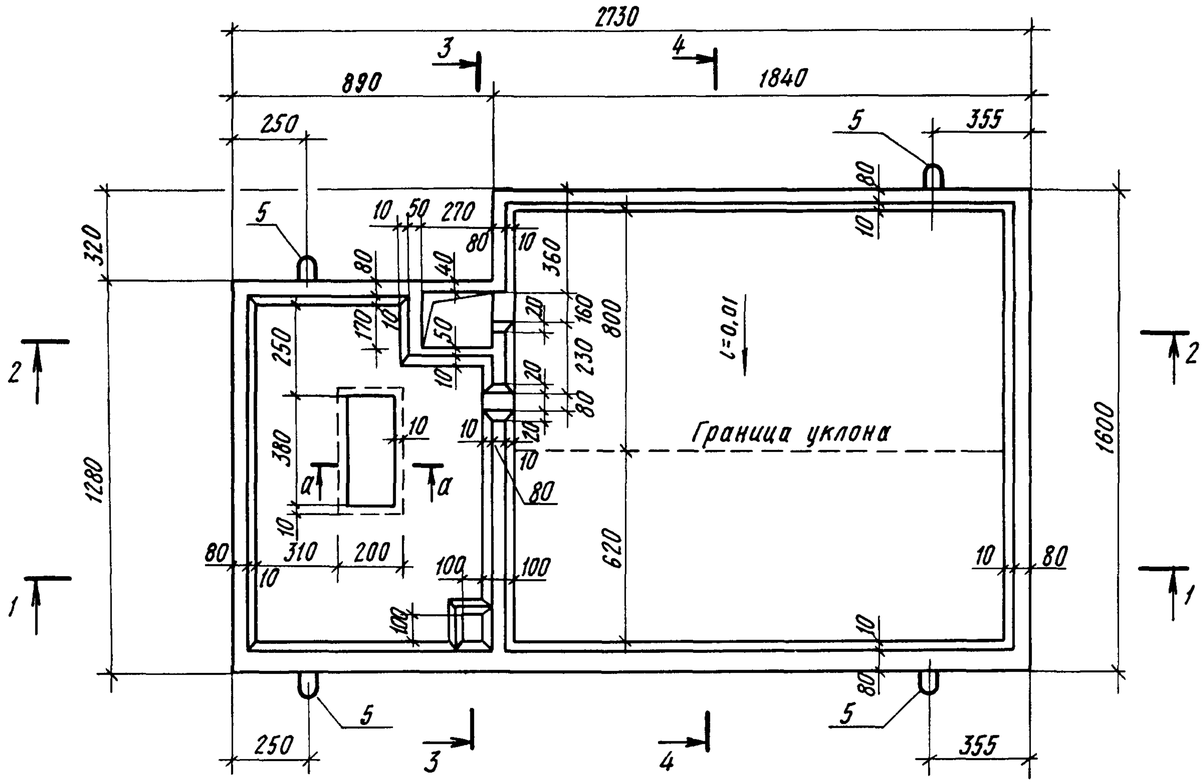

3-3

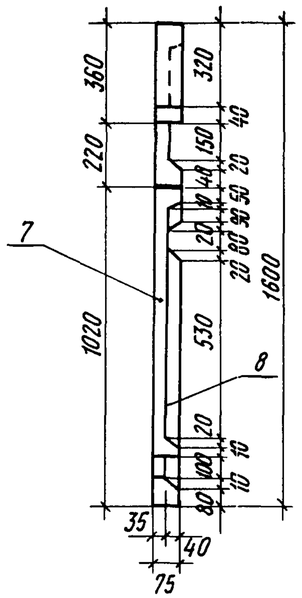

4-4

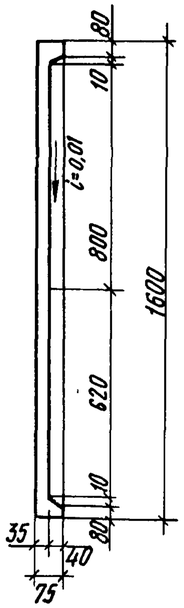

1-1

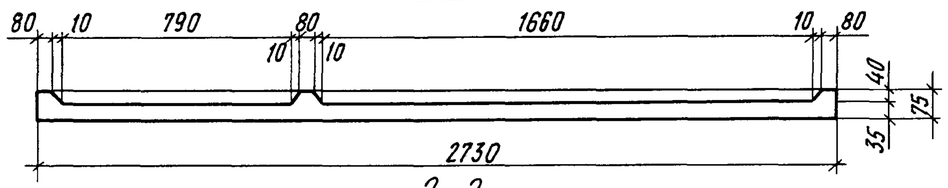

2-2

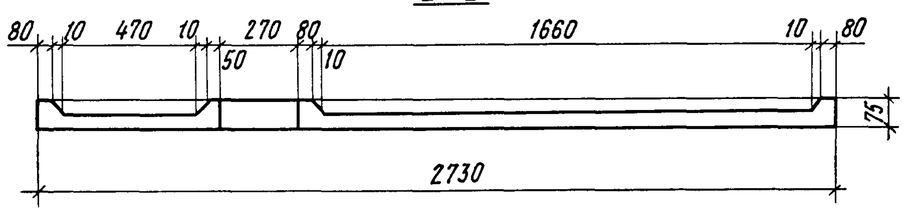

1. Сечение а-а см. стр.
2. Схема армирования поддона ПС 27.16-1 зеркальна схеме армирования поддона ПС 27.16 см. стр.

Нач АПМ-1	Печерин		12.89	1.100.1-7.6-1 50.00.00 СБ		
Гл конст	Радашкевич			Поддон ПС 27.16-1 Сборочный чертеж	Стадия	Масса	Масштаб
Рук. гр.	Стабредова				Р	410 кг	
Провер.	Булгакова				Лист	Листов 1	
Разраб	Степанова				СибЗНИИЭП г. Новосибирск		

Копировал Архипов

Формат А3

Взам. инв № | Подпись и дата | Инв № подл

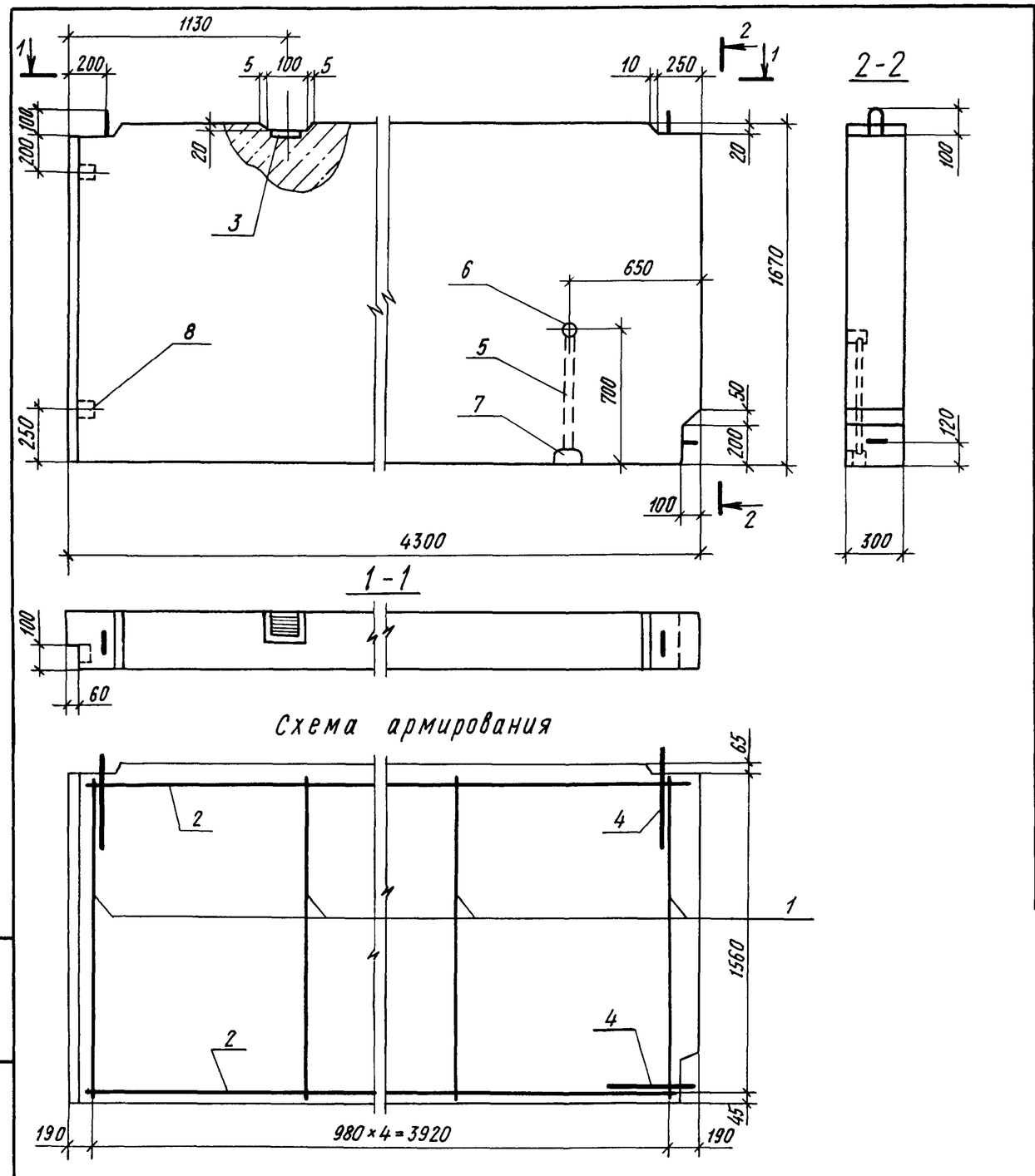

Формат	Зона	Поз	Обозначение		Наименование	Кол	Примечание
					Документация		
А3			1.100.1-7.6-1	00.00 00 ТО	Техническое описание		
А3			1.100 1-7 6-1	00.00.00 РС	Ведомость расхода стали		
					Сборочные единицы		
А3		1	1 100 1-7 6-2	00.00.06-02	Каркас КР57	5	0,78кг
А3		2		-03	Каркас КР58	2	1,72кг
А4		3	1 100 1-7 6-2	00.00 26-02	Изделие закладное М3	1	
					Детали		
А4		4	1 100.1-7.6-2	00 00.39-02	Петля П4	3	
А3		5	1 100 1-7 6-2	00.00.44-03	Тр 4	1	
					Стандартные изделия		
Б4		6	ТУ36-2682-35		Коробка универ. Л254 У3	1	0,06кг
Б4		7	ТУ36-2682-85		Коробка ответв. Л245 У3	1	0,076кг
					Материалы		
					Керамзитобетон В3,5 D 1100	2,14	м³
Б4		8			Пробки деревянные 60×80×60	2	шт

Нач.АПМ-1	Печерин		12 89
Гл.конст	Радашкевич		
Рук.гр.	Стабредова		
Провер	Булгакова		
Разраб.	Степанова		

1.100.1-7.6-1 51.00.00

Стенка машинного помещения СМ43.17 30

Стадия	Масса	Масштаб
Р	2660 кг	
Лист	Листов 1	

СибЗНИИЭП г Новосибирск

Копировал Архипов

Формат А3

Инв.№ подл | Подпись и дата | Взам.инв.№

Марка элемента	Арматурные изделия																						Закладные изделия									Итого
	Арматура класса																					Всего	Арматура, класс			Прокат					Всего	
	Вр I				AI						Ас II					AIII							A II			Вст 3 пс6						
	ГОСТ 6727-80*				ГОСТ 5781-82*						ГОСТ 5781-82*					ГОСТ 5781-82*							ГОСТ 5781-82*			ГОСТ 19903-74*						
	ф3	ф4	ф5	Итого	ф6	ф8	ф10	ф12	ф14	Итого	ф10	ф12	ф14	ф16	Итого	ф6	ф8	ф10	ф12	ф16/ф18	Итого		ф10		Итого	-1×520	-4	-6	-8	Итого		
ВЭ 45.28.18	0.35	0.06	12.39	12.80										4.58	4.58	2.52	7.77	33.72			44.01	61.39	3.32		3.32	3.85		2.98		6.83	10.15	71.54
ВЭ.45.28.18-2	0.35	0.06	12.39	12.80										4.58	4.58	2.52	7.77	33.72			44.01	61.39	3.32		3.32	3.85		2.98		6.83	10.15	71.54
ВЭ 45.28.18-4	0.35	0.06	11.31	11.72										4.58	4.58	2.20	10.32	25.6			38.12	54.42	3.32		3.32	3.85		2.98		6.83	10.15	64.57
ВЭ 30.26.18-2	0.30	0.06	9.21	9.57								1.94			1.94	2.85	0.63	24.12			27.60	39.11	2.42		2.42	3.85		2.18		6.03	8.45	47.56
ВЭ30.26.18			10.75	10.75									3.18		3.18		6.66	19.20			25.86	39.79	0.90		0.90	1.17		0.80		1.97	2.87	42.66
ВЭ30.26.18-1			11.31	11.31				1.94		1.94							2.70	21.92			24.62	37.87	0.90		0.90	1.17		0.80		1.97	2.87	40.74
2ЛП30.16-4-Ш		0.71	11.73	12.44							2.08				2.08	4.76	2.32	2.72	7.96	11.78	29.54	44.06										44.06
2ЛП30.16-4-2Ш		0.71	11.73	12.44							2.08				2.08	4.76	2.32	2.72	7.96	11.78	29.54	44.06										44.06
2Л30.19-4-Ш		0.71	17.39	18.10				0.86		0.86	2.08				2.08	3.58	2.75	6.92		12.58	25.83	46.87										46.87
2ЛП30.19-4-2Ш		0.71	17.39	18.10				0.86		0.86	2.08				2.08	3.58	2.75	6.92		12.58	25.83	46.87	0.54		0.54		0.45			0.45	0.99	47.86
2ЛП 30.25-4-Ш			19.12	19.12							2.08				2.08	7.28	3.48	3.82	5.5	17.67	37.75	58.95	0.44		0.44			1.12		1.12	1.56	60.51
2Л45.21-4-Ш		0.71	22.86	23.57							2.08				2.08	5.36	3.52	2.72	3.90	26.67	42.17	67.82	0.22		0.22			0.56		0.56	0.78	68.60
2ЛП45.19-4-Ш		0.71	22.57	23.28				1.72		1.72			4.96		4.96	3.46	5.21	8.74	4.18	7.65	29.24	59.20										59.20
2ЛП.45.25-4-Ш			23.82	23.82									4.96		4.96	8.74	4.49	5.58	8.03	14.04/22.67	63.55	92.33	0.44		0.44			1.12		1.12	1.56	93.89
2ЛП.45.25-4-2Ш			23.82	23.82									4.96		4.96	8.74	4.49	5.58	8.03	14.04/22.67	63.55	92.33	0.44		0.44			1.12		1.12	1.56	93.89
1ЛП28.30-4-К	0.24	2.90	20.53	23.67				1.28		1.28			6.36		6.36	9.15				6.04	15.19	46.50										46.50
1ЛП28.30-4-МК	0.24	2.90	21.25	24.39				1.28		1.28			6.36		6.36	9.15				6.04	15.19	47.22										47.22
1ЛП28.12-4-МК	0.24		11.18	11.42			3.24	1.26		4.52						3.66					3.66	19.60										19.60
1ЛП30.15-4-К	0.24	2.08	11.07	13.39			1.24	8.47		9.71						5.20		1.82		4.66	11.68	34.78										34.78
1ЛП30.21-4-К	0.24	1.64	15.32	17.20				1.28	6.36	7.64						7.48		2.22		6.13	15.83	40.67										40.67
1ЛП.3021-4-МК	0.24	1.64	16.28	18.16				1.28	6.36	7.64						7.48		2.22		6.13	15.83	41.63										41.63
1ЛП30.27-4-К	0.24	1.15	20.16	21.55				2.98		2.98			6.36		6.36	9.10		3.64			12.74	43.63										43.63
1ЛП30.27-4-ОК	0.24	1.15	20.16	21.55				2.98	6.32	9.30						9.10		10.68			19.78	50.63	0.24		0.24		0.30			0.30	0.54	51.17

Взам. инв. №

Подпись и дата

Инв. № подл.

Нач. АПМ	Печерин		12.09
Гл. конст.	Родашкевич		
Рук. гр.	Стадредова		
Провер.	Булгакова		
Разраб.	Степанова		

1.100.1-7.6-1 00.00.00 РС

Ведомость расхода стали

Стадия	Лист	Листов
Р	1	3

СибЗНИИЭП г. Новосибирск

Копировал: Теаурна

Формат А3

Марка элемента	Арматурные изделия																					Всего	Закладные изделия									Итого
	Арматура класса																						Арматура класса			Прокат						
	Вр I				А I						Ас II					А III							А II			Вст 3 пс6						
	ГОСТ 6727-80*				ГОСТ 5781-82*						ГОСТ 5781-82*					ГОСТ 5781-82*							ГОСТ 5781-82*			ГОСТ 19903-74*						
	ф3	ф4	ф5	Итого	ф6	ф8	ф10	ф12	ф14	Итого	ф10	ф12	ф14	ф16	Итого	ф6	ф8	ф10	ф12	ф16	Итого		ф10		Итого	-4	-6	-8		Итого		
1ЛП 30.33-4-К		1.15	13.81	14.96				2.98	6.32	9.30						16.69		8.53			25.22	49.48										49.48
1ЛП 18.12			2.56	2.56		0.99				0.99												3.55										3.55
ПТ 17.14.10			3.41	3.41		1.32				1.32												4.73										4.73
ЛМ 29.13.14-4	1.96		1.00	2.96			5.48			5.48	1.72				1.72					8.22	8.22	18.38	0.72		0.72		1.32			1.32	2.04	20.42
ЛМ 19.13.9-4	1.19		0.68	1.87			4.24			4.24	1.72				1.72					5.04	5.04	12.87	0.78		0.78		1.33			1.33	2.11	14.08
2ЛМ 19.12.9-4	1.08		0.52	1.60	1.46		4.22			5.68	3.04				3.04					5.36	5.36	15.68	0.54		0.54		0.99			0.99	1.53	17.27
2ЛМ 29.12.14-4	1.68		0.80	2.48			5.44			5.44	3.04				3.04					8.52	8.52	16.44	0.72		0.72		1.32			1.32	2.04	18.48
ОС 22.22.10		4.29		4.29			1.18			1.18												5.47	1.02		1.02	0.45				0.45	1.47	6.94
ОС 7.25.10			2.57	2.57			0.59			0.59												3.16	0.68		0.68	0.30				0.30	0.98	4.14
ОС 22.25.8		0.52	5.47	5.47			1.18			1.18							2.94				2.94	10.11	1.02		1.02	0.45				0.45	1.47	11.58
ОС 16.22.10			4.90	4.90			1.18			1.18												6.08	0.40		0.40	1.20				1.20	1.60	7.68
ОС 11.21.8			3.04	3.04		0.78				0.78												3.82	0.36		0.36	0.30				0.30	0.66	4.48
ОС 14.21.8			4.19	4.19			2.36			2.36												6.55	0.36		0.36	0.30				0.30	0.66	7.21
ПВ 30.26.14			8.28	8.28							1.18	1.94			3.12			35.23			35.23	46.63	3.06		3.06		2.28			2.28	5.34	51.97
ПВ 30.26.14			8.28	8.28							1.18	1.94			3.12			35.23			35.23	46.63	5.10		5.10		3.80			3.80	8.90	55.53
ПВ 55.26.14			15.48	15.48									3.18	4.58	7.76			67.73			67.73	90.97	3.06		3.06		2.28			2.28	5.34	96.31
ПВ 55.26.14-2			15.48	15.48									3.18	4.58	7.76			67.73			67.73	90.97	3.06		3.06		2.28			2.28	5.34	96.31
СВ 15.5.14					0.88	0.66				1.54									6.45		6.45	7.99										7.99
БК 42.8.25			6.08	6.08							1.18				1.18				17.37		17.37	24.63										24.63
БК 41.8.25			5.34	5.34							1.18				1.18				20.18		20.18	26.70										26.70
ОС 21.6.50							1.18			1.18						4.84			39.64		44.48	45.66										45.66
ОС 6.6.50						0.84				0.84						4.40			4.16		8.56	9.40										9.40

Инв. № дубл. | Подпись и дата | Взам. инв. №

Марка элемента	Арматурные изделия																					Всего	Закладные изделия								Всего	Итого
	Арматура класса																						Арматура класса			Прокат						
	Вр I				А I						Ас II					А III							А II			ВСт3 ПС6						
	ГОСТ 6727-80*				ГОСТ 5781-82*						ГОСТ 5781-82*					ГОСТ 5781-82*							ГОСТ 5781-82*			ГОСТ 19903-74*						
	ф3	ф4	ф5	Итого	ф6	ф8	ф10	ф12	ф14	Итого	ф10	ф12	ф14	ф16	Итого	ф6	ф8	ф10	ф12	ф16	Итого		ф10		Итого	-4	-6	-8		Итого		
БВ 9.26			1.10	1.10	0.16					0.16												1.26										1.26
БВ 15.2.6			1.10	1.10	0.32					0.32												1.42										1.42
ПС 27.16	1.12	0.26	5.80	7.18		1.44				1.44												8.62										8.62
ПС 27.16-1	1.12	0.26	5.80	7.18		1.44				1.44												8.62										8.62
ПТ 17.14.10-2			6.76	6.76		1.32				1.32												8.08										8.08
ПТ 17.17.10			8.16	8.16		1.32				1.32												9.48										9.48
ПМ 28.3.8			2.29	2.29		1.32				1.32												3.61										3.61
ПВ 16.15.14		2.46		2.46		1.44				1.44												3.90										3.90
СМ 43.17.30			7.34	7.34								2.91			2.91							10.25	0.24		0.24		0.34			0.34	0.58	10.83

Инв.№ подл. | Подпись и дата | Взам. инв.№