ТИПОВАЯ ДОКУМЕНТАЦИЯ НА СТРОИТЕЛЬНЫЕ СИСТЕМЫ И ИЗДЕЛИЯ ЗДАНИЙ И СООРУЖЕНИЙ

СЕРИЯ 1.034.1-1

СБОРНЫЕ ЖЕЛЕЗОБЕТОННЫЕ ВЕНТИЛЯЦИОННЫЕ БЛОКИ ДЛЯ МНОГОЭТАЖНЫХ ОБЩЕСТВЕННЫХ ЗДАНИЙ, ПРОИЗВОДСТВЕННЫХ И ВСПОМОГАТЕЛЬНЫХ ЗДАНИЙ, ПРОМЫШЛЕННЫХ ПРЕДПРИЯТИЙ

ВЫПУСК 2

ВЕНТИЛЯЦИОННЫЕ БЛОКИ — ДИАФРАГМЫ ЖЕСТКОСТИ С ОТВЕРСТИЯМИ ДИАМЕТРОМ 159 мм.

РАБОЧИЕ ЧЕРТЕЖИ

19665
цена 2-74

ЦЕНТРАЛЬНЫЙ ИНСТИТУТ ТИПОВОГО ПРОЕКТИРОВАНИЯ
ГОССТРОЯ СССР

Москва, А-445, Смольная ул., 22

Сдано в печать XII 1989 года

Заказ № 15278 Тираж 150 экз

ТИПОВАЯ ДОКУМЕНТАЦИЯ НА СТРОИТЕЛЬНЫЕ СИСТЕМЫ И ИЗДЕЛИЯ ЗДАНИЙ И СООРУЖЕНИЙ

СЕРИЯ 1.034.1-1

СБОРНЫЕ ЖЕЛЕЗОБЕТОННЫЕ ВЕНТИЛЯЦИОННЫЕ БЛОКИ ДЛЯ МНОГОЭТАЖНЫХ ОБЩЕСТВЕННЫХ ЗДАНИЙ, ПРОИЗВОДСТВЕННЫХ И ВСПОМОГАТЕЛЬНЫХ ЗДАНИЙ, ПРОМЫШЛЕННЫХ ПРЕДПРИЯТИЙ

ВЫПУСК 2

ВЕНТИЛЯЦИОННЫЕ БЛОКИ — ДИАФРАГМЫ ЖЕСТКОСТИ С ОТВЕРСТИЯМИ ДИАМЕТРОМ 159 мм.

РАБОЧИЕ ЧЕРТЕЖИ

РАЗРАБОТАНЫ:

ЦНИИЭП УЧЕБНЫХ ЗДАНИЙ:

Гл.инж.ин-та А.Ляхович
Начальник АМ-2 В.Орлов
Гл.инж.АМ-2 В.Маргулец
Гл.инж.пр-та М.Ротерштейн

ЦНИИЭП ТОРГОВО-БЫТОВЫХ ЗДАНИЙ И ТУРИСТСКИХ КОМПЛЕКСОВ

Гл.инж.ин-та В.Лепский
Начальник отд. Б.Вольнский
Гл.инж.пр-та И.Пригорев
Гл.технолог Г.Кац

НИИЖБ ГОССТРОЯ СССР:

Зам.директора ин-та Н.Коровин
Рук.лаборатории А.Васильев

УТВЕРЖДЕНЫ:

Госстроем СССР
протокол от 10.04.84 № ВА-22
введены в действие
с 15.04.84

©ЦИТП Госстроя СССР, 1988

Обозначение	Наименование	Стр.
I.034.I-I.2-ОПЗ	Пояснительная записка	2
I.034.I-I.2-I	Вентблок-диафрагма жесткости	7
I.034.I-I.2-ICБ	Вентблок-диафрагма жесткости Сборочный чертеж	9
I.034.I-I.2-2	Вентблок-диафрагма жесткости Одноконсольный и двухконсольный	II
I.034.I-I.2-2СБ	Вентблок-диафрагма жесткости Одноконсольный и двухконсольный Сборочный чертеж	I5
I.034.I-I.2-3	Вентблок-диафрагма жесткости с проемом	I7
I.034.I-I.2-3СБ	Вентблок-диафрагма жесткости с проемом Сборочный чертеж	I9
I.034.I-I.2-4	Вентблок-диафрагма жесткости одноконсольный и двухконсольный с проемом	2I
I.034.I-I.2-4СБ	Вентблок-диафрагма жесткости одноконсольный и двухконсольный с проемом. Сборочный чертеж	23
I.034.I-I.2-ОУ	Узел I...I8	25
I.034.I-I.2-ОВМС	Ведомость расхода стали	29
I.034.I-I.2-ОРМ	Ведомость расхода материалов	32

1.034.1-1.2-0

НАЧ. МАСТ.	ОРЛОВ		13.07.83
ГА ИНЖ. И	МАРГУЛЕЦ		13.07.83
ТИП	РОТЕРШТЕЙН		13.07.83
СТ ИНЖ.	ПОПОВА		13.07.83
ИСПОЛНИТ	ЧЕРНОВА		13.07.83

СОДЕРЖАНИЕ

СТАДИЯ	ЛИСТ	ЛИСТОВ
Р		1

ЦНИИЭП УЧЕБНЫХ ЗДАНИЙ

I. ОБЩАЯ ЧАСТЬ

I.I. Выпуск 2 содержит рабочие чертежи сборных железобетонных вентиляционных блоков-диафрагм жесткости одноэтажной разрезки с круглыми пустотами Ø I59 мм, безконсольных и с консолями для опирания перекрытий, а также вентблоков-диафрагм жесткости безконсольных и консольных с проемами.

I.2. Вентиляционные блоки-диафрагмы жесткости предназначены для применения в проектировании и строительстве общественных и производственных зданий высотой до I2 этажей в конструкциях серии I.020-I/83 и серии I.090.I-I, с высотами этажей 2,8; 3,0; 3,3; 3,6 м и техническим подпольем высотой 2,0 м.

I.3. Вентиляционные блоки-диафрагмы жесткости изготовлять в соответствии с требованиями ГОСТ I7079-7I.

I.4. Проектирование вентиляционных блоков-диафрагм жесткости произведено в соответствии с требованиями глав СНиП П-2I-75 с учетом изменений и дополнений, введенных в действие постановлением Госстроя СССР от I0 июля I980 г. № 99, от II мая I98I г. № 67.

Вентблоки-диафрагмы жесткости запроектированы по 3-й категории требований, предъявляемых к трещиностойкости конструкций.

I.5. Для армирования вентиляционных блоков-диафрагм жесткости принята стержневая арматурная сталь класса А-Ш по ГОСТ 578I-82 и класса Вр-I по ГОСТ 6727-80.

Подъемные петли выполняются из стали А-I и Ас-П (ГОСТ

				1.034.1-1.2-ОПЗ				
	НАЧ МАСТ	ОРЛОВ	13.07.83		СТАДИЯ	ЛИСТ	ЛИСТОВ
	ГЛ.ИНЖ. М	МАРГУЛЕЦ	13.07.83		Р	1	8
	ГИП	РОТЕРШТЕЙН	13.07.83	ПОЯСНИТЕЛЬНАЯ ЗАПИСКА	ЦНИИЭП УЧЕБНЫХ ЗДАНИЙ		
	СТ ИНЖ	ПОПОВА	13.07.83				
	ИСПОЛНИТ	ЧЕРНОВА	13.07.83				

ПОДПИСЬ И ДАТА | ВЗАМ. ИНВ. № | ИНВ. № ПОДЛ.

5781-82) марки ВСт3сп2 (ГОСТ 380-71*) и марки 10ГТ.

В случае монтажа вентблоков при температуре -40°С запрещается применять сталь марок ВСт3пс2.

Арматурные изделия даны в выпуске 3 данной серии.

1.6. Указания по расчету конструкций и их компановки в зданиях приведены в серии 1.020-1/83 и серии 1.090.1-1.

1.7. Предел огнестойкости конструкций не ниже 2,5 часа.

1.8. Вентиляционные блоки-диафрагмы жесткости предназначены для применения в обычных условиях эксплуатации.

При применении вентиляционных блоков-диафрагм жесткости в условиях воздействия агрессивной среды, в проекте конкретного объекта должны быть указаны специальные мероприятия, соответствующие требованиям СНиП П-28-73* и других действующих нормативных документов.

1.9. Маркировка вентиляционных блоков-диафрагм жесткости принята по ГОСТ 23009-78.

Марки блоков состоят из 2-х частей:

первая часть марки - буквенная:

"ВД" - вентиляционный блок-диафрагма жесткости;

"1ВД" - вентиляционный блок-диафрагма жесткости с одной консолью;

"2ВД" - вентиляционный блок-диафрагма жесткости с двумя консолями;

"ВДП" - вентиляционный блок-диафрагма жесткости с проемом;

"1ВДП" - вентиляционный блок-диафрагма жесткости с проемом и одной консолью.

"2ВДП" - вентиляционный блок-диафрагма жесткости с проемом и двумя консолями.

Вторая часть марки - цифровая.

Первая группа цифр:

I2; I5; 26; 30 - округленная длина блока в дециметрах.

Вторая группа цифр:

20; 28; 33; 36 - номинальная высота блоков в дециметрах.

Пример маркировки вентиляционных блоков-диафрагм жесткости:

ВДI5.28 - вентиляционный блок-диафрагма жесткости длиной I480 мм для зданий с высотой этажа 2,8 м.

2ВДП26.33 - вентиляционный блок-диафрагма жесткости, двухконсольный, с проемом; длина блока 2560 мм, для зданий с высотой этажа 3,3 м.

I.I0. В вентиляционных блоках-диафрагмах жесткости предусмотрены "ниши" размером I50х200 для открывания канала приточной или вытяжной вентиляции.

Открывание каналов в вентиляционных блоках происходит в пределах "ниш" двумя способами:

при формовании изделия; путем заложения деревянных бабышек, по дополнительным опалубочным чертежам, в которых указаны: количество и сторона открывания канала,

непосредственно на стройке; где по чертежам разверток стен отверстие пробивается по месту.

Выше обозначенное отверстие закрывается решеткой типа РВПЗ ГОСТ I3448-82.

I.II. При отпуске изделий с завода-изготовителя бетон должен иметь следующую прочность:

в зимний период - I00%;

в летний период не менее 70% от проектной прочности;

при условии гарантии заводом-изготовителем достижение I00% проектной прочности бетона в соответствии с требованиями ГОСТ I30I5.I-8I.

2. УКАЗАНИЯ ПО ПРОИЗВОДСТВУ ВЕНТБЛОКОВ-ДИАФРАГМ ЖЕСТКОСТИ

2.I. До начала производства вентблоков-диафрагм жесткости завод-изготовитель должен разработать технические условия и технологические правила основных способов производства и контроля качества изготовления изделий.

2.2. Вентблоки-диафрагмы жесткости рекомендуется изготавливать на установках и по технологии аналогичной изготовлению многопустотных настилов перекрытий; возможно применить бетоноукладчик на базе модели 7I5IC/3A и виброплощадку марки СМЖ-200А.

Формование консольных вентблоков-диафрагм жесткости производится в горизонтальных формах, причем одна консоль образуется углублением, выполненном в поддоне, а другая при помощи съемной рамки.

2.3. Пустотообразователи диаметром I59 мм.

2.4. Поперечные ниши для открытия каналов образуются на свежеуложенном бетоне путем установки и фиксации на оговоренных, в рабочих чертежах изделий местах на продольных бортах формы "гребенки" I с коробочками 2,3 - пустотообразователи, см.рис.I. 4 - коробочки с другой стороны устанавливаются на форму.

Рис.I

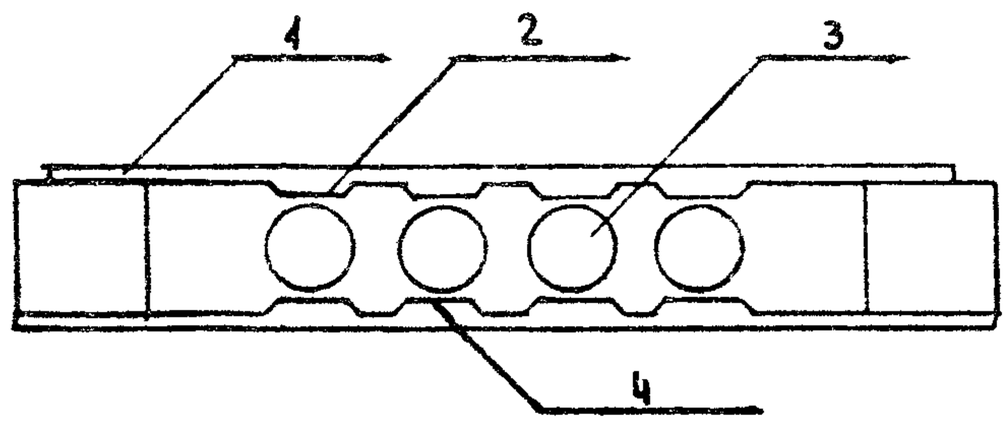

2.5. При принятии стальных форм для изготовления вентблоков -диафрагм жесткости следует руководствоваться ГОСТ 18886-73.

2.6. Жесткость бетонной смеси принять 30/40 сек.

3. ПРАВИЛА ПРИЕМКИ

3.1. Приемку и паспортизацию вентблоков-диафрагм жесткости производить в соответствии с требованиями ГОСТ 13015.3-81 и ГОСТ 17073-71.

3.2. Отклонения размеров толщины защитного слоя бетона, отклонения от проектных размеров, а также внешний вид и качество поверхностей изделий должны соответствовать требованиям ГОСТ 13015.3-81 и ГОСТ 17073-71.

4. МАРКИРОВКА, ХРАНЕНИЕ И ТРАНСПОРТИРОВАНИЕ

4.1. Марки вентблоков-диафрагм жесткости представляются в спецификациях проектов, в заказах заводам-изготовителям и на готовых изделиях. Внесение изменений в обозначение марок не допускается.

4.2. Маркировку, хранение и транспортирование вентиляционных блоков-диафрагм жесткости производить в соответствии с требованиями ГОСТ 13015.2-81 и ГОСТ 17073-71.

5. ИСПЫТАНИЯ

5.1. Испытания вентиляционных блоков-диафрагм жесткости производить по ГОСТ 17079-71 с учетом требований ГОСТ 8829-77.

Номенклатура вентблоков-диафрагм жесткости

Марка элемента	Эскиз	Рис.	Размеры, мм L	H	B	Объем бетона, $м^3$	Расход стали, кг натур.	привед. к классу А-I	Масса ед., кг
ВД 12.20	Рис. 1	1	1180	1970	260	0,440	74,71	86,89	1101
ВД 15.20			1480			0,517	79,71	94,07	1293
ВД 26.20			2560			0,878	94,92	114,65	2196
ВД 30.20			2980			1,017	101,38	124,68	2541
1ВД 12.20		2	1180			0,483	77,87	91,44	1208
1ВД 15.20			1480			0,571	84,43	100,56	1428
1ВД 26.20			2560			0,972	102,52	126,08	2430
1ВД 30,20			2980			1,125	109,14	135,60	2814
2ВД 12.20		3	1180			0,526	81,03	95,98	1316
2ВД 15.20	Рис. 2		1480			0,625	88,47	106,37	1563
2ВД 26.20			2560			1,065	108,96	135,35	2663
2ВД 30.20			2980			1,234	117,46	147,17	3085
ВД 12.28		1	1180	2770	260	0,613	108,13	125,29	1533
ВД 15.28			1480			0,719	114,77	134,83	1796
ВД 26.28			2560			1,210	134,18	162,61	3050
ВД 30.28			2980			1,397	141,60	173,55	3493
1ВД 12.28		2	1180			0,656	109,57	128,11	1640
1ВД 15.28	Рис 3		1480			0,773	117,89	139,72	1931
1ВД 26.28			2560			1,313	140,62	171,88	3283
1ВД 30.28			2980			1,506	149,00	184,20	3765
2ВД 12.28		3	1180			0,699	112,73	132,65	1748
2ВД 15.28			1480			0,827	121,13	144,72	2066
2ВД 26.28			2560			1,407	147,06	181,40	3517
2ВД 30.28			2980			1,615	158,26	196,70	4037

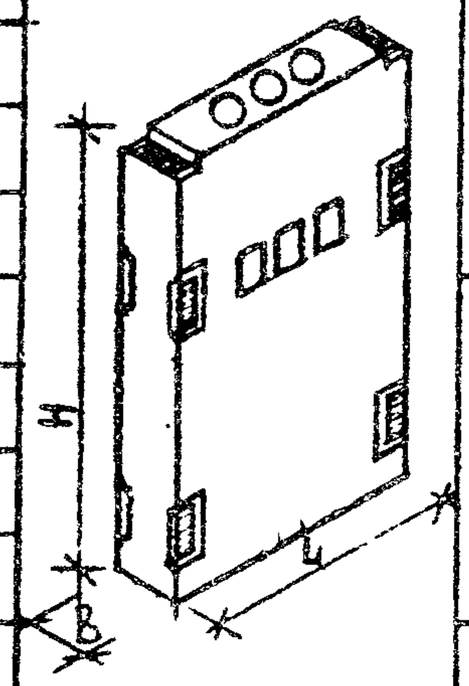

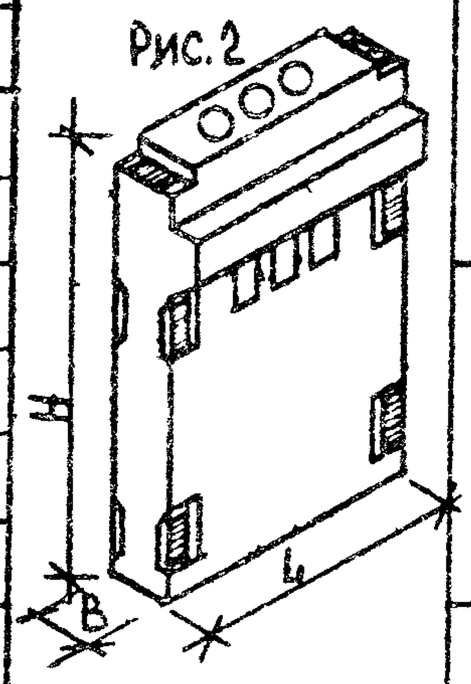

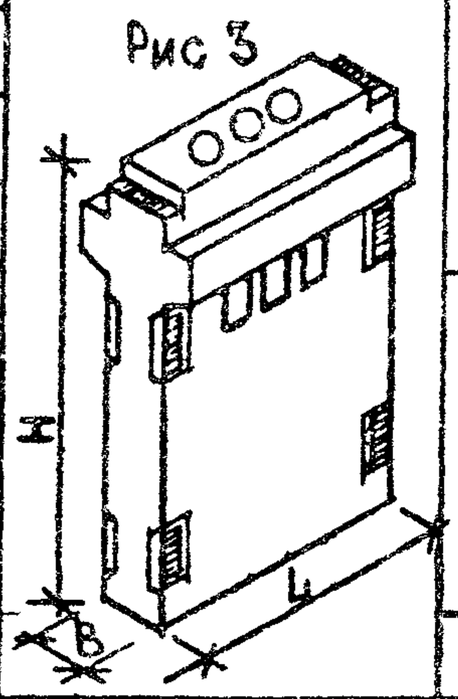

Марка элемента	Эскиз	Рис.	Размеры, мм L	H	B	Объем бетона $м^3$	Расход стали, кг натур	привед. к классу АI	Масса ед., кг
ВД 12.33	Рис. 4	1	1180	3270	260	0,727	110,71	129,74	1818
ВД 15.33			1480			0,852	118,67	141,04	2130
ВД 26.33			2560			1,445	142,10	174,27	3612
ВД 30.33			2980			1,672	152,42	188,31	4179
1ВД 12.33		2	1180			0,770	113,87	134,29	1926
1ВД 15.33			1480			0,906	123,51	147,65	2265
1ВД 26.33			2560			1,538	148,54	183,53	3846
1ВД 30.33			2980			1,780	159,82	199,06	4451
2ВД 12.33		3	1180			0,813	117,03	138,84	2033
2ВД 15.33			1480			0,960	127,55	153,45	2400
2ВД 26.33			2560			1,632	156,84	194,66	4079
2ВД 30.33			2980			1,889	167,66	210,13	4723
ВД 12.36		1	1180	3570	260	0,790	137,33	159,17	1975
ВД 15.36			1480			0,926	146,73	172,45	2316
ВД 26.36			2560			1,573	171,72	207,43	3933
ВД 30.36			2980			1,827	182,46	222,82	4552
1ВД 12.36		2	1180			0,833	140,49	163,99	2083
1ВД 15.36			1480			0,980	150,77	178,25	2451
1ВД 26.36			2560			1,667	179,42	218,54	4167
1ВД 30.36			2980			1,930	189,96	233,61	4824
2ВД 12.36		3	1180			0,876	144,01	168,89	2190
2ВД 15.36			1480			1,034	154,81	184,06	2586
2ВД 26.36			2560			1,760	185,86	227,81	4400
2ВД 30.36			2980			2,038	197,36	245,48	5096
ВДП 26.28		4	2560	2770	260	0,871	187,60	239,21	2177
1ВДП 26.28		5				1,059	194,04	248,48	2647
2ВДП 26.28		6				1,247	201,40	258,66	3117

Рис. 4

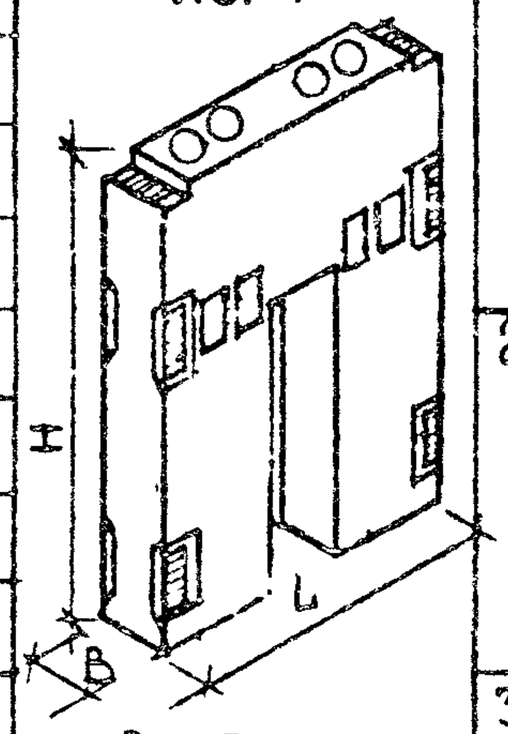

Рис.5

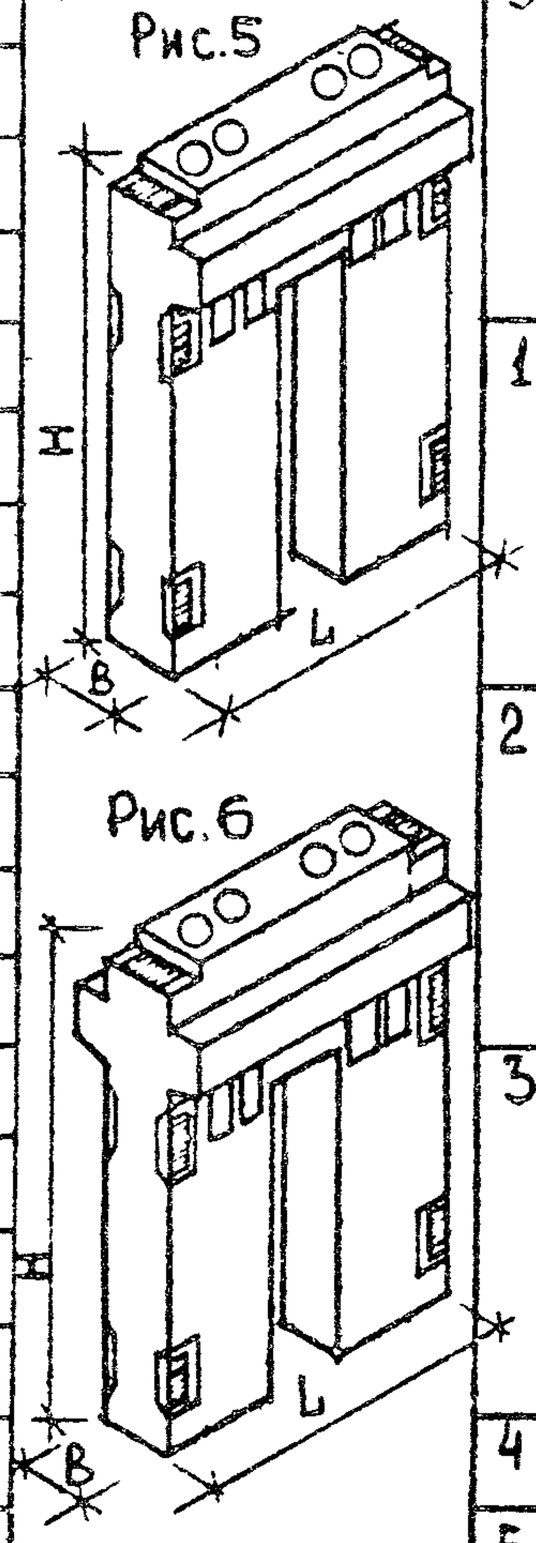

Рис.6

Взам. инв. №

Подпись и дата

Инв. № подл.

1.034.1-1. 2 – ОПЗ

Лист 7

19665 6

Марка элемента	Эскиз	Рис.	Размеры, мм			Объем бетона, $м^3$	Расход стали, кг		Масса ед., кг
			L	H	B		натур.	привед. к классу А-I	
ВДП 26.33		4	2560	3270	260	1,164	193,52	247,76	2910
1ВДП 26.33		5				1,352	200,88	258,21	3380
2ВДП 26.33		6				1,540	207,32	267,47	3850
ВДП 26.36		4		3570		1,335	221,74	279,62	3337
1ВДП 26.36		5				1,523	228,18	288,88	3807
2ВДП 26.36		6				1,711	236,48	300,01	4277

ФОРМАТ	ЗОНА	ПОЗ.	ОБОЗНАЧЕНИЕ	НАИМЕНОВАНИЕ	КОЛ. НА ИСПОЛН. 1.034.1-1. 2-1-																					ПРИМЕЧАНИЕ
					–	01	02	03	04	05	06	07	08	09	10	11	12	13	14	15						
				ДОКУМЕНТАЦИЯ																						
А3			1. 034.1-1. 2-1СБ	СБОРОЧНЫЙ ЧЕРТЁЖ																						
А3			1. 034.1-1. 2-0ВМС	ВЕДОМОСТЬ РАСХОДА СТАЛИ																						
А3			1. 034.1-1. 2-0РМ	ВЕДОМОСТЬ РАСХОДА МАТЕРИАЛОВ																						
А4			1. 034.1-1. 2-0ПЗ	ПОЯСНИТЕЛЬНАЯ ЗАПИСКА																						
А3			1. 034.1-1. 2-09	УЗЕЛ 1..18																						
				СБОРОЧНЫЕ ЕДИНИЦЫ																						
				КАРКАС ОБЪЁМНЫЙ																						
А3		1	1. 034.1-1 3-100	ОК 1	1																					
			– 01	ОК 2		1																				
			– 02	ОК 3			1																			
			– 03	ОК 4				1																		
			– 04	ОК 5					1																	
			– 05	ОК 6						1																
			– 06	ОК 7							1															
			– 07	ОК 5								1														
			– 12	ОК 13									1													
			– 13	ОК 14										1												
			– 14	ОК 15											1											
			– 15	ОК 16												1										
			– 16	ОК 17													1									
			– 17	ОК 18														1								
			– 18	ОК 19															1							
			– 19	ОК 20																1						

НАЧ. МАСТ	ОРЛОВ		14.07.83
ГЛ. ИНЖ. М	МАРГУЛЕЦ		14.07.83
ГИП	РОТЕНШТЕЙН		14.07.83
СТ. ИНЖ.	ПОПОВА		14.07.83
ИСПОЛН.	САИТОВА		14.07.83

1.034.1-1. 2-1

Вентблок-диафрагма жесткости

СТАДИЯ	ЛИСТ	ЛИСТОВ
Р	1	2

ЦНИИЭП учебных зданий

19665 8

ФОРМАТ	ЗОНА	ПОЗ.	ОБОЗНАЧЕНИЕ	НАИМЕНОВАНИЕ	КОЛ. НА ИСПОЛН. 1.034.1-1. 2-1 –	01	02	03	04	05	06	07	08	09	10	11	12	13	14	15							ПРИМЕЧАНИЕ
				НАРУЖНЫЙ ОБЪЕМНЫЙ																							
А3		2	1.034.1-1. 3-200	ОКМ 1	1				1				1				1										
			-01	ОКМ 2		1				1				1				1									
			-02	ОКМ 3			1				1				1				1								
			-03	ОКМ 4				1				1				1				1							
		3	-04	ОКМ 5	4	4	4	4																			
			-05	ОКМ 6					2	2	2	2															
			-06	ОКМ 6А					2	2	2	2															
			-07	ОКМ 7									4	4	4	4											
			-08	ОКМ 8													4	4	4	4							
				ПЕТЛЯ СТРОПОВОЧНАЯ																							
А3		5	1.034.1-1. 3-40	П 1	2	2																					
			-01	П 2			2						2	2			2										
			-02	П 3				2										2									
			-03	П 4					2	2	2	2			2				2								
			-04	П 5												2				2							
		6	-06	ПП 1	2	2	2	2	2	2			2				2										
			-07	ПП 2							2			2				2									
			-08	ПП 3								2			2	2			2								
			-09	ПП 4																2							
				ДЕТАЛИ																							
				СТЕРЖЕНЬ ОТДЕЛЬНЫЙ																							МАССА ЕД., КГ
				ГОСТ 6727-80																							
А3		7	1.034.1-1. 3-001-01	⌀5Вр-I L=250	6	6	6	6	8	8	8	8	10	10	10	10	12	12	12	12							0,04
				МАТЕРИАЛ																							
				БЕТОН МАРКИ М 300	0,440	0,517	0,878	1,017	0,613	0,719	1,210	1,397	0,727	0,852	1,445	1,672	0,790	0,926	1,573	1,821							$м^3$

1.034.1-1. 2-1

ЛИСТ 2

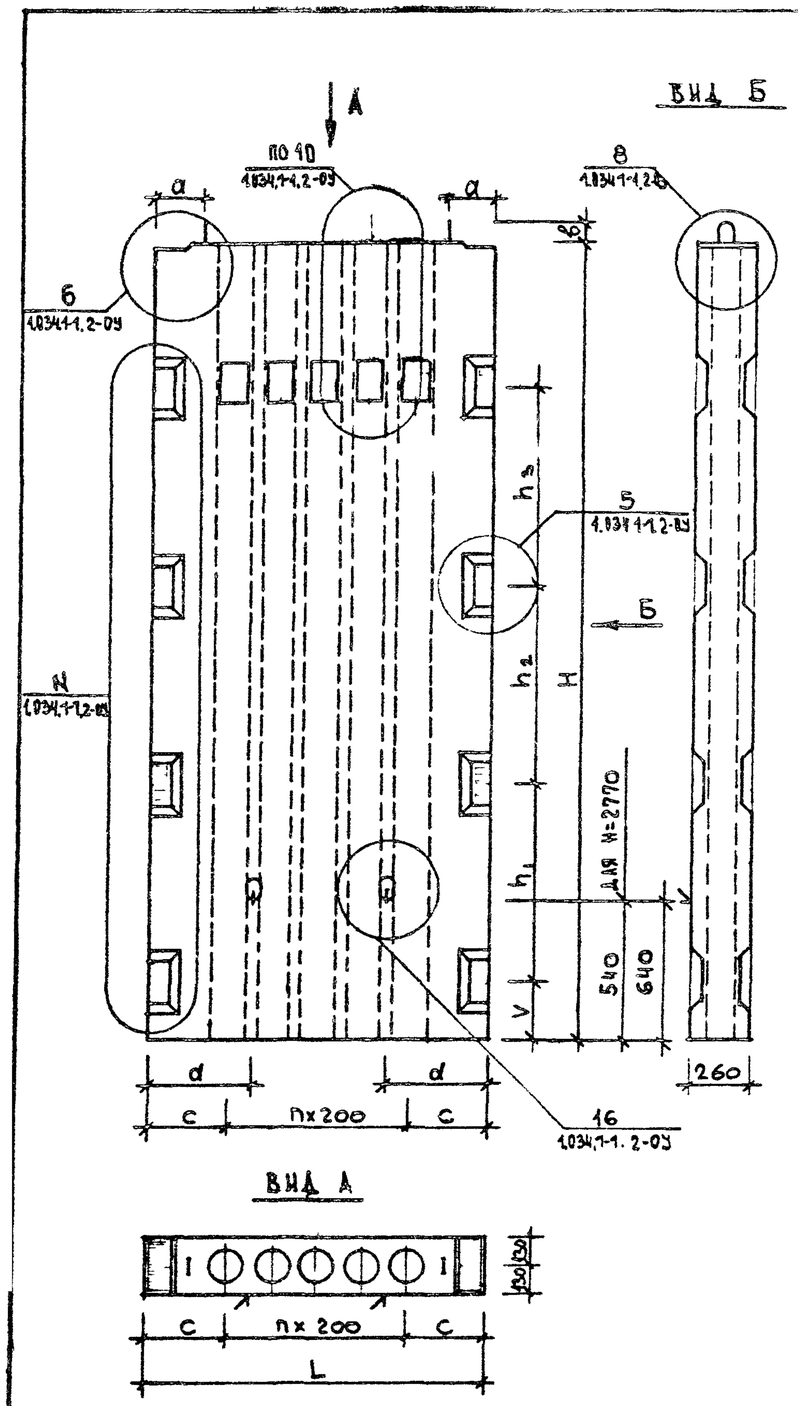

ОБОЗНАЧЕНИЕ	МАРКА	РАЗМЕРЫ ММ										КОЛ	УЗЕЛ	МАССА
		L	c	H	a	b	d	h_1	h_2	h_3	V	n	N	ЕД, кг
1.034.1-1 2-1	ВД 12 20	1180	290	1970	180	70	490	1100	–	–	220	3	1	1101
-01	ВД 15 20	1480	240		130	70	440					5		1293
-02	ВД 26 20	2560	280		170	80	480					10		2196
-03	ВД 30 20	2980	290		180	80	490					12		2541
-04	ВД 12.28	1180	290	2770	180	75	490	1000	900	–	220	3	2	1533
-05	ВД 15.28	1480	240		130	75	440					5		1796
-06	ВД 26 28	2560	280		170	80	480					10		3050
-07	ВД 30 28	2980	290		180	80	490					12		3493
-08	ВД 12.33	1180	290	3270	180	75	490	1400	1100	–	420	3	3	1818
-09	ВД 15.33	1480	240		130	75	440					5		2130
-10	ВД 26 33	2560	280		170	80	480					10		3612
-11	ВД 30.33	2980	290		180	80	490					12		4179
-12	ВД 12 36	1180	290	3570	180	75	490	900	900	900	220	3	4	1975
-13	ВД 15 36	1480	240		130	75	440					5		2316
-14	ВД 26 36	2560	280		170	80	480					10		3933
-15	ВД 30 36	2980	290		180	80	490					12		4552

Нач.маст.	ОРЛОВ		14.07.83
Гл.инж.п	МАРГУЛЕЦ		14.07.83
ГИП	РОТЕРШТЕЙН		14.07.83
Ст. инж	ПОПОВА		14.07.83
Исполнит	САИТОВА		14.07.83

1.034.1-1. 2-1СБ

ВЕНТБЛОК-ДИАФРАГМА ЖЕСТКОСТИ

СБОРОЧНЫЙ ЧЕРТЕЖ

СТАДИЯ	МАССА	МАСШТАБ
Р	СМ ТАБЛ.	—
ЛИСТ 1	ЛИСТОВ 2	

ЦНИИЭП УЧЕБНЫХ ЗДАНИЙ

19665 10

Схема армирования

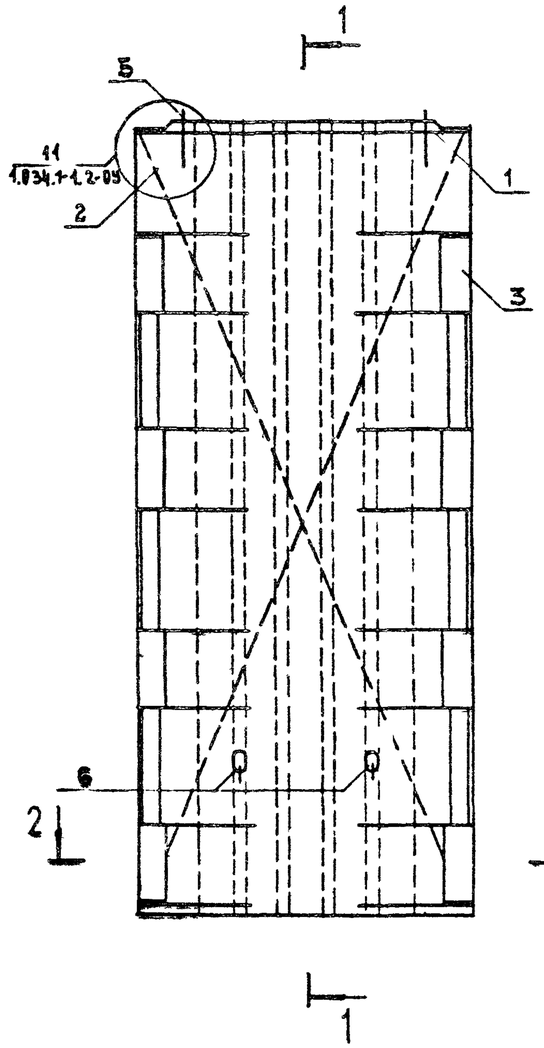

1-1

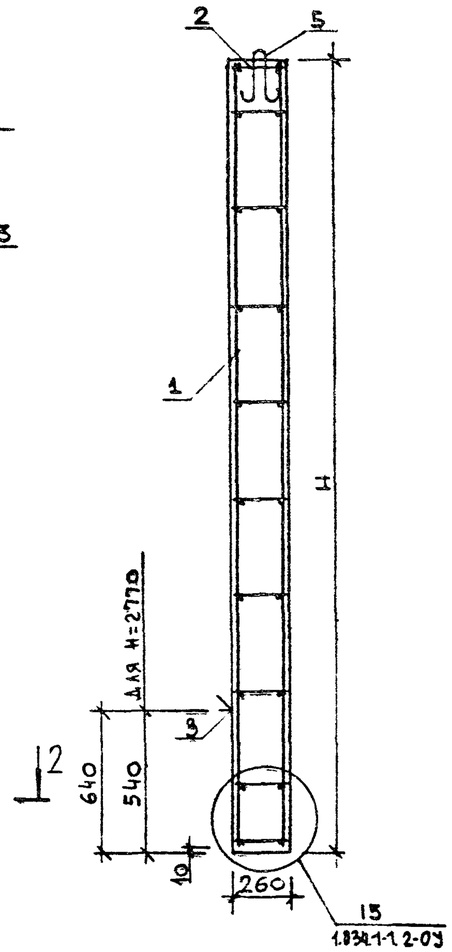

После заглаживания поверхности изделия, кольцо петли строповочной (поз.6) необходимо поднять в вертикальное положение, а выемку заделать.

2-2

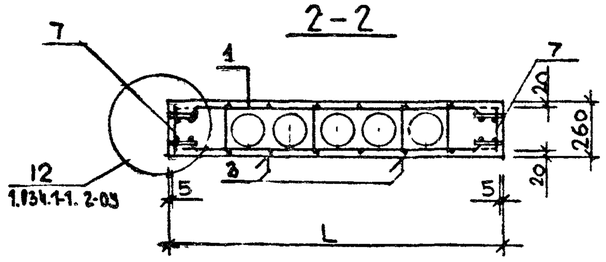

1.034.1-1. 2-1СБ	Лист 2

19665 11

Формат	Зона	Поз.	Обозначение	Наименование	Кол. на исполн. 1.034.1-1 2-2 –																					Примечание
					–	01	02	03	04	05	06	07	08	09	10	11	12	13	14	15	16	17	18	19	20	21	
				Документация																						
А3			1.034.1-1. 2-2СБ	Сборочный чертеж																						
А3			1.034.1-1. 2-ОВМС	Ведомость расхода стали																						
А3			1.034.1-1. 2-ОРМ	Ведомость расхода материалов																						
А4			1.034.1-1. 2-ОПЗ	Пояснительная записка																						
А3			1.034.1-1. 2-ОУ	Узел 1...18																						
				Сборочные единицы																						
				Каркас объемный																						
А3		1	1.034.1-1. 3-100	ОК-1	1				1																	
			-01	ОК-2		1				1																
			-02	ОК-3			1				1															
			-03	ОК-4				1				1														
			-04	ОК-5									1				1									
			-05	ОК-6										1				1								
			-06	ОК-7											1				1							
			-07	ОК-8												1				1						
			-12	ОК-13																	1				1	
			-13	ОК-14																		1				1
			-14	ОК-15																			1			
			-15	ОК-16																				1		
А3		2	1.034.1-1. 3-200	ОКН-1	1				1				1				1				1				1	
			-01	ОКН-2		1				1				1				1				1				1
			-02	ОКН-3			1				1				1				1				1			
			-03	ОКН-4				1				1				1				1				1		

Нач.маст	Орлов		14.07.83	1.034.1-1. 2-2	
Гл.инж.маст	Маргулец		14.07.83	Вентблок-диафрагма жесткости одноконсольный и двухконсольный.	Стадия Р · Лист 1 · Листов 4
ГИП	Розерштейн		14.07.83		ЦНИИЭП учебных зданий
Ст.инж.	Попова		14.07.83		
Исполн	Сайтова		14.07.83		

Формат	Зона	Поз.	Обозначение	Наименование	Кол. на исполнен. 1.034.1-1. 2-2- —	01	02	03	04	05	06	07	08	09	10	11	12	13	14	15	16	17	18	19	20	21	Примечание
				Каркас объемный																							
А3		3	1.034.1-1. 3-200-04	ОКН 5	4	4	4	4	4	4	4	4															
			-05	ОКН 6									2	2	2	2	2	2	2	2							
			-06	ОКН 6а									2	2	2	2	2	2	2	2							
			-07	ОКН 7																	4	4	4	4	4	4	
А3		4	1.034.1-1. 3-20-23	Сетка С 24	1				2				1				2				1				2		
			-24	С 25		1				2				1				2				1				2	
			-25	С 26			1				2				1				2				1				
			-26	С 27				1				2				1				2				1			
				Петля строповочная																							
А3		5	1.034.1-1. 3-40	П 1	2				2																		
			-01	П 2		2				2			2				2	2			2				2		
			-02	П 3			2	2			2			2								2				2	
			-03	П 4								2			2	2			2				2				
			-04	П 5																2				2			
		6	-06	ПП 1	2	2			2	2			2	2			2	2			2				2		
			-07	ПП 2			2	2			2	2			2							2				2	
			-08	ПП 3												2			2	2			2	2			
				Детали																							
				Стержень отдельный																							Масса ед., кг
				ГОСТ 6727-80																							
А3		7	1.034.1-1. 3-001-01	⌀5 Вр-I L=250	6	6	6	6	6	6	6	6	8	8	8	8	8	8	8	8	10	10	10	10	10	10	0,04
				Материал																							
				Бетон марки М300	0,483	0,571	0,972	1,125	0,526	0,625	1,065	1,234	0,656	0,773	1,313	1,506	0,699	0,827	1,407	1,615	0,770	0,906	1,538	1,780	0,813	0,960	$м^3$

Формат	Зона	Поз.	Обозначение	Наименование	Кол. на исполн. 1.034.1—1. 2-2- 22	23	24	25	26	27	28	29	30	31	Примечание
				Документация											
А3			1.034.1—1. 2-2СБ	Сборочный чертеж											
А3			1.034.1—1. 2-ВВМС	Ведомость расхода стали											
			1.034.1-1.2-ОРМ	Ведомость расхода материалов											
А4			1.034.1—1. 2-ПЗ	Пояснительная записка											
А3			1.034.1—1. 2-ОУ	Узел 1...18											
				Сборочные единицы											
				Каркас объемный											
А3		1	1.034.1—1. 3-100-14	ОК 15	1										
			-15	ОК 16		1									
			-16	ОК 17			1				1				
			-17	ОК 18				1				1			
			-18	ОК 19					1				1		
			-19	ОК 20						1				1	
А3		2	1.034.1—1. 3-200	ОКН 1			1				1				
			-01	ОКН 2				1				1			
			-02	ОКН 3	1				1				1		
			-03	ОКН 4		1				1				1	
		3	-07	ОКН 7	4	4									
			-08	ОКН 8			4	4	4	4	4	4	4	4	
А3		4	1.034.1—1. 3-20-23	Сетка С 24			1				2				
			-24	С 25				1				2			
			-25	С 26	2				1				2		
			-26	С 27		2				1				2	
				Петля строповочная											
А3		5	1.034.1—1. 3-40-01	П 2			2				2				
			-02	П 3				2				2			
			-04	П 5	2	2			2	2			2		
			-05	П 6										2	

19665 14

ФОРМАТ	ЗОНА	ПОЗ.	ОБОЗНАЧЕНИЕ	НАИМЕНОВАНИЕ	КОЛ. НА ИСПОЛН. 1.034.1-1. 2-2										ПРИМЕЧАНИЕ
					22	23	24	25	26	27	28	29	30	31	
				ПЕТЛЯ СТРОПОВОЧНАЯ											
А3		6	1.034.1-1. 3-40-06	ПП 1			2								
			-07	ПП 2				2			2	2			
			-08	ПП 3	2				2				2		
			-09	ПП 4		2				2				2	
				ДЕТАЛИ											
				СТЕРЖЕНЬ ОТДЕЛЬНЫЙ											МАССА ЕД., КГ
				ГОСТ 6727-80											
А3		7	1.034.1-1 3-001-01	⌀5 Вр-I L=250	10	10	12	12	12	12	12	12	12	12	0,04
				МАТЕРИАЛ											
				БЕТОН МАРКИ М 300	1,632	1,889	0,833	0,910	1,667	1,930	0,876	1,034	1,760	2,038	$м^3$

1.034.1-1. 2-2

ЛИСТ 4

19665 15

ОБОЗНАЧЕНИЕ	МАРКА	РИС.	РАЗМЕРЫ, ММ L	H	c	V	h_1	h_2	h_3	a	в	КОЛ. n	УЗЕЛ N	МАССА ЕД., КГ
1.034.1-1. 2-2	1ВД 12.20	2;4	1180	1970	290	220	1100	—	—	180	70	3	1	1208
-01	1ВД 15.20		1480		240					130	70	5		1428
-02	1ВД 26.20		2560		280					170	80	10		2430
-03	1ВД 30.20		2980		290					180	80	12		2814
-04	2ВД 12.20	1;3	1180		290					180	80	3		1316
-05	2ВД 15.20		1480		240					130	80	5		1563
-06	2ВД 26.20		2560		280					170	80	10		2663
-07	2ВД 30.20		2980		290					180	80	12		3065
-08	1ВД 12.28	2;4	1180	2770	290	220	900	1000	—	180	80	3	2	1640
-09	1ВД 15.28		1480		240					130		5		1931
-10	1ВД 26.28		2560		280					170		10		3283
-11	1ВД 30.28		2980		290					180		12		3765
-12	2ВД 12.28	1;3	1180		290					180		3		1748
-13	2ВД 15.28		1480		240					130		5		2066
-14	2ВД 26.28		2560		280					170		10		3517
-15	2ВД 30.28		2980		290					180		12		4037
-16	1ВД 12.33	2;4	1180	3270	290	420	1100	1100	—	180	80	3	3	1926
-17	1ВД 15.33		1480		240					130		5		2265
-18	1ВД 26.33		2560		280					170		10		3846
-19	1ВД 30.33		2980		290					180		12		4454
-20	2ВД 12.33	1;3	1180		290					180		3		2033
-21	2ВД 15.33		1480		240					130		5		2400
-22	2ВД 26.33		2560		280					170		10		4079
-23	2ВД 30.33		2980		290					180		12		4723
-24	1ВД 12.36	2,4	1180	3570	290	220	900	900	900	180	80	3	4	2083
-25	1ВД 15.36		1480		240					130		5		2451
-26	1ВД 26.36		2560		280					170		10		4167
-27	1ВД 30.36		2980		290					180		12		4824
-28	2ВД 12.36	1.3	1180		290					180		3		2190
-29	2ВД 15.36		1480		240					130		5		2586
-30	2ВД 26.36		2560		280					170		10		4400
-31	2ВД 30.36		2980		290					180		12		5096

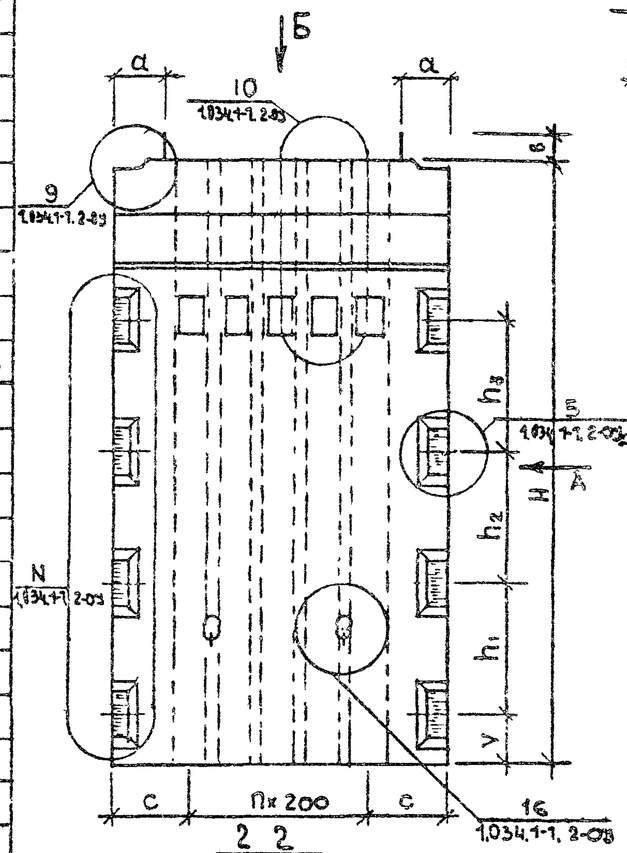

2-2
РИС. 3

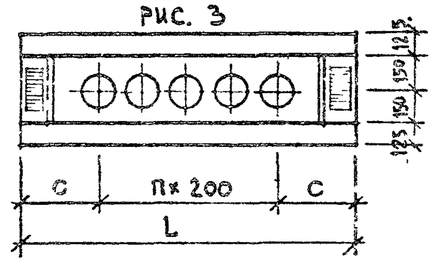

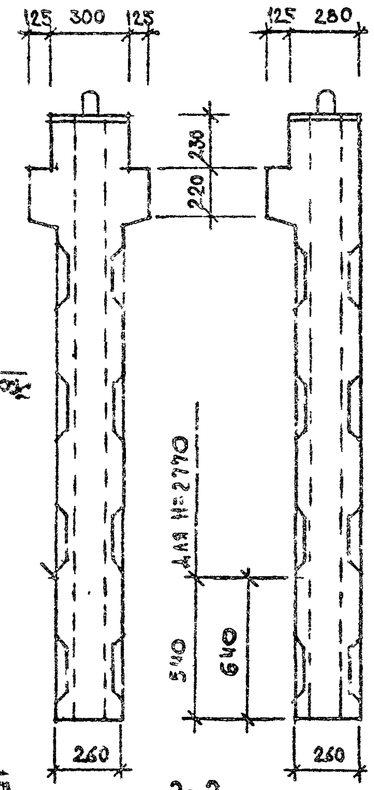

2-2
РИС. 4

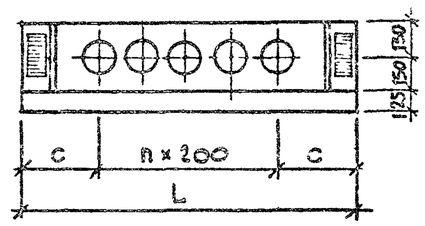

Нач. маст	Орлов		14.07.83
Гл. инж. м.	Маргулец		14.07.83
ГИП	Ротерштейн		14.07.83
Ст. инж.	Попова		14.07.83
Исполнит.	Власова		14.07.83

1.034.1-1. 2-2СБ

БЕНТБЛОК-ДИАФРАГМА ЖЕСТКОСТИ ОДНОКОНСОЛЬНЫЙ И ДВУХКОНСОЛЬНЫЙ СБОРОЧНЫЙ ЧЕРТЕЖ

СТАДИЯ	МАССА	МАСШТАБ
Р	См. таб.	—
ЛИСТ 1	ЛИСТОВ 2	

ЦНИИЭП учебных зданий

19665 16

Схема армирования

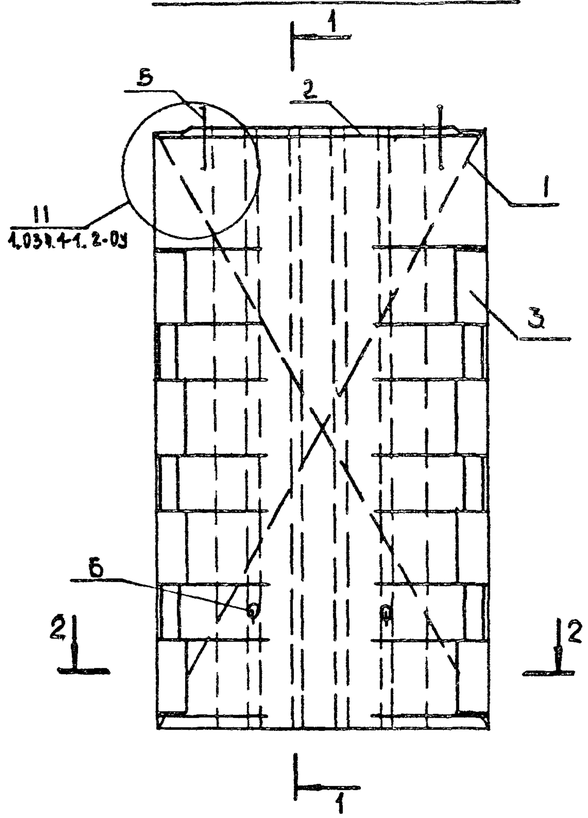

1-1
Рис. 1

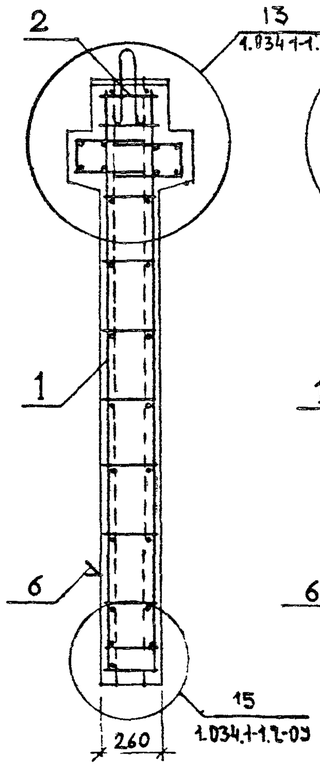

1-1
Рис. 2

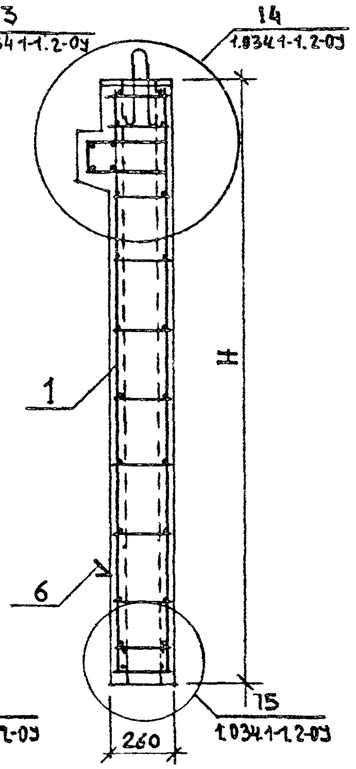

2-2

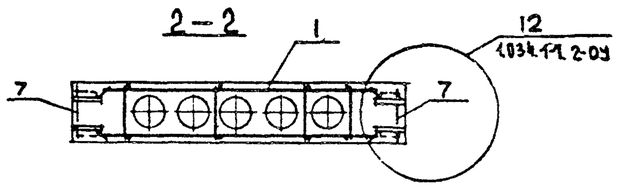

После заглаживания поверхности изделия, петли строповочной (поз.6) необходимо поднять в вертикальное положение, а выемку заделать.

1.034.1-1. 2-2СБ	Лист 2

19665 17

Формат	Зона	Поз.	Обозначение	Наименование	Кол. на исполн. 1.034.1-1. 2-3 —			Примечание
					—	01	02	
				Документация				
А3			1.034.1-1. 2-3СБ	Сборочный чертеж				
А3			1.034.1-1. 2-0ВМС	Ведомость расхода стали				
А3			1.034 1-1. 2-0РМ	Ведомость расхода материалов				
А4			1.034.1-1. 2-0ПЗ	Пояснительная записка				
А3			1.034.1-1. 2-0У	Узел 1...18				
				Сборочные единицы				
				Каркас объёмный				
А3		1	1.034.1-1. 3-100-28	ОК 27	1			
			-27	ОК 28		1		
			-28	ОК 28			1	
А3		2	1.034.1-1. 3-200-02	ОКН 3	1	1	1	
		3	-05	ОКН 6	2			
			-06	ОКН 6А	2			
			-07	ОКН 7		4		
			-08	ОКН 8			4	
				Петля строповочная				
А3		5	1.034.1-1. 3-40-02	П 3	2	2		
			-05	П 4			2	
		6	-07	ПП 2	2	2		
			-08	ПП 3			2	
				Детали				
				Стержень отдельный				Масса ед., кг
				ГОСТ 5781-82				
А3		7	1.034.1-1. 3-001-58	Ф14 А-III L=2480	16	16	16	3,00
		8	-59	Ф16 А-III L=2240	6	6	6	3,53

Нач. мас.	Орлов		14.07.83
Гл. инж.	Маргулец		14.07.83
Гип.	Ротерштейн		14.07.83
Ст. инж.	Попова		14.07.83
Исполн.	Саитова		14.07.83

1.034.1-1. 2-3

Вентблок-диафрагма жесткости с проемом

Стадия	Лист	Листов
Р	1	2

ЦНИИЭП учебных зданий

19665 18

ФОРМАТ	ЗОНА	ПОЗ.	ОБОЗНАЧЕНИЕ	НАИМЕНОВАНИЕ	КОЛ. НА ИСПОЛН. 1-1. 2-3 —	01	02	ПРИМЕЧАНИЕ
				СТЕРЖЕНЬ ОТДЕЛЬНЫЙ				МАССА ЕД., КГ
				ГОСТ 6727-80				
А3		9	1.034. 1-1. 3-001-01	ф5Вр-I L=250	8	10	12	0,04
				МАТЕРИАЛ				
				БЕТОН МАРКИ М 300	0,871	1,164	1,335	$м^3$

1.034. 1-1. 2-3

ЛИСТ 2

19665 19

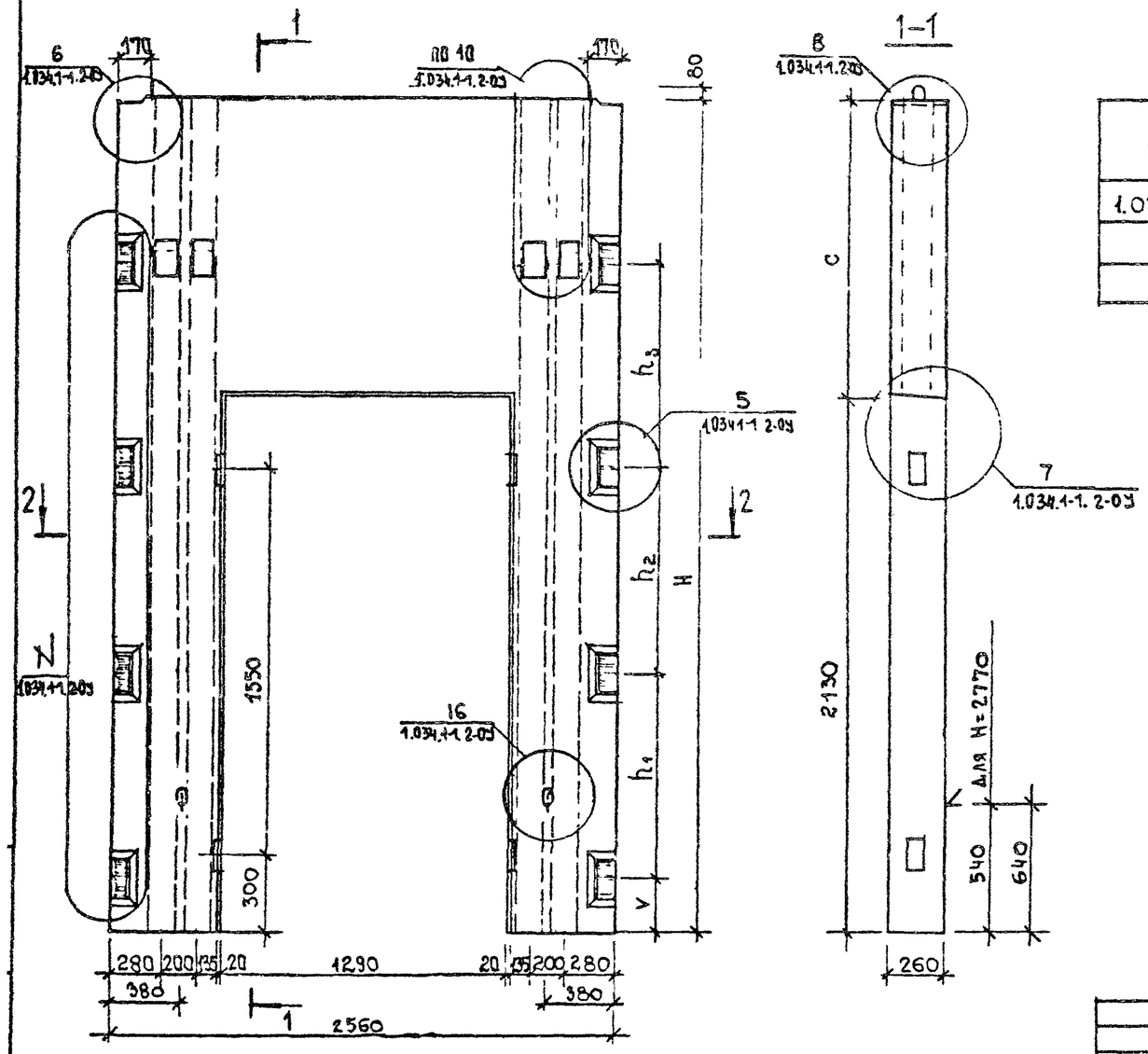

ОБОЗНАЧЕНИЕ	МАРКА	РАЗМЕРЫ, ММ						УЗЕЛ N	МАССА ЕД., КГ
		H	C	h_1	h_2	h_3	V		
1.034.1-1 2-3	ВДП 26.28	2770	640	1000	900	—	220	2	2177
-01	ВДП 26.33	3270	1140	1100	1100	—	420	3	2910
-02	ВДП 26.36	3570	1440	900	900	900	220	4	3337

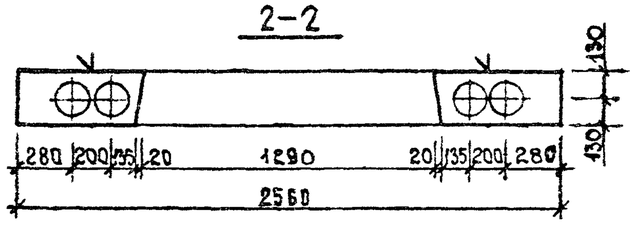

Нач маст.	Орлов		14.07.83
Гл инж. М	Маргулец		14.07.83
ГИП	Ротерштейн		14.07.83
Ст. инж.	Попова		14.07.83
Исполн	Вершинина		14.07.83

1.034.1-1. 2-3СБ

Вентблок-диафрагма жесткости с проемом
Сборочный чертеж

Стадия	Масса	Масштаб
Р	см. табл	—
Лист 1	Листов 2	

ЦНИИЭП учебных зданий

19665 20

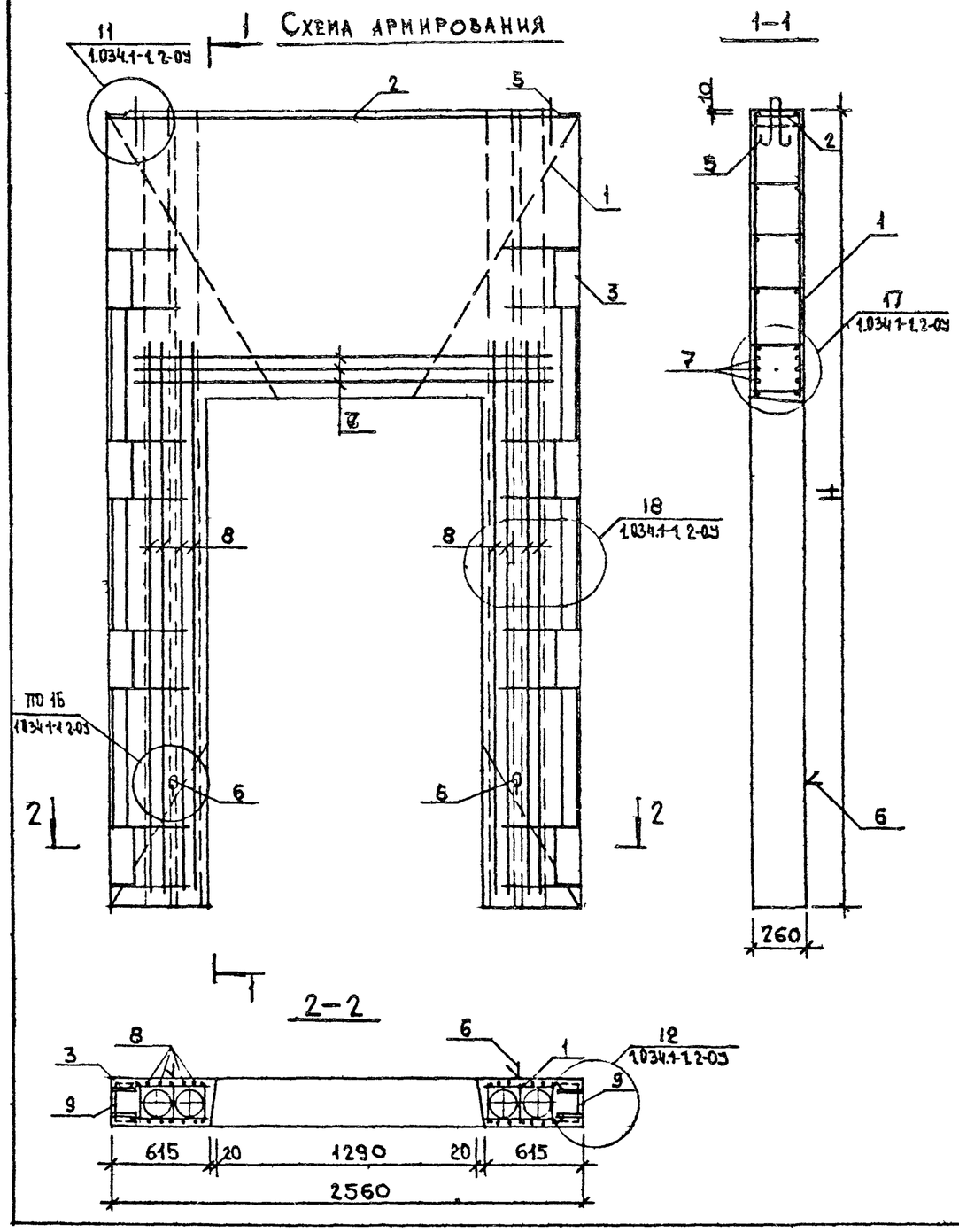

После заглаживания поверхности изделия, кольцо петли строповочной (поз.6), необходимо поднять в вертикальное положение, а выемку заделать

1.034.1-1. 2-3 СБ	Лист 2

19665 21

Формат	Зона	Поз.	Обозначение	Наименование	Кол. на исполн. 1.034.1-1. 2-4-						Примечание
					–	01	02	03	04	05	
				Документация							
А3			1.034.1-1. 2-4СБ	Сборочный чертеж							
А3			1.034.1-1. 2-ОВМС	Ведомость расхода стали							
А3			1.034.1-1. 2-ОРМ	Ведомость расхода материалов							
А4			1.034.1-1. 2-ОПЗ	Пояснительная записка							
А3			1.034.1-1. 2-ОУ	Узел 1..18							
				Сборочные единицы							
				Каркас объемный							
А3		1.	1.034.1-1. 3-100 – 26	ОК 27	1	1					
			– 27	ОК 28			1	1			
			– 28	ОК 29					1	1	
А3		2	1.034.1-1. 3-200 – 02	ОКН 3	1	1	1	1	1	1	
		3	– 05	ОКН 6	2	2					
			– 06	ОКН 6л	2	2					
			– 07	ОКН 7			4	4			
			– 08	ОКН 8					4	4	
				Сетка							
А3		4	1.034.1-1. 3-20 – 25	С-26	1	2	1	2	1	2	
				Петля строповочная							
А3		5	1.034.1-1. 3-40 – 02	П 3	2						
			– 03	П 4		2	2	2	2		
			– 04	П 5						2	
		6	– 07	ПП 2	2	2					
			– 08	ПП 3			2	2	2	2	

Нач. маст.	Орлов		14.07.85
Гл. инж. мст.	Маргулец		14.07.85
ГИП	Ротерштейн		14.07.85
Ст. инж.	Попова		14.07.85
Исполн.	Саитова		14.07.85

1.034.1-1. 2-4

Вентблок-диафрагма жесткости с проемом одноконсольный и двухконсольный

Стадия	Лист	Листов
Р	1	2

ЦНИИЭП учебных зданий

19665 22

Формат	Зона	Поз.	Обозначение	Наименование	Кол. на исполн. 1.034.1-1 2-4 –						Примечание
					–	01	02	03	04	05	
				Детали							
				Стержень отдельный							Масса ед., кг
				ГОСТ 5781-82							
А3		7	1.034.1-1. 3-001 – 58	Ф14 А-III L=2480	16	16	16	16	16	16	3,00
		8	– 59	Ф16 А-III L=2240	6	6	6	6	6	6	3,53
				ГОСТ 6727-80							
А3		9	1.034.1-1. 3-001 – 01	Ф5 Вр-I L=250	8	8	10	10	12	12	0,04
				Материал							
				Бетон марки М300	1,059	1,247	1,352	1,540	1,523	1,711	$м^3$

1.034.1-1. 2-4

Лист 2

19665 23

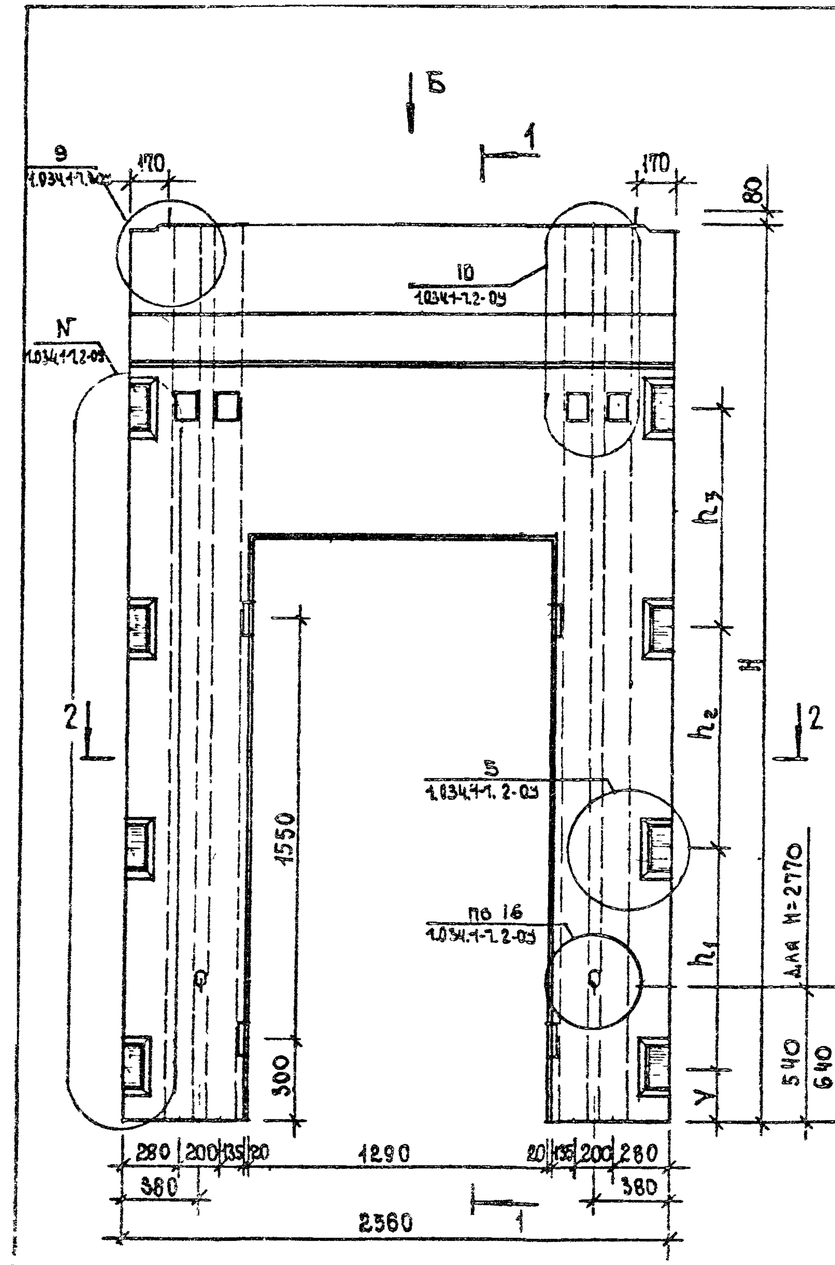

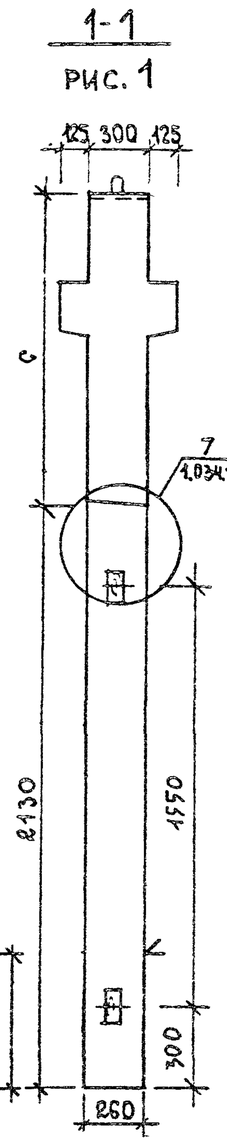

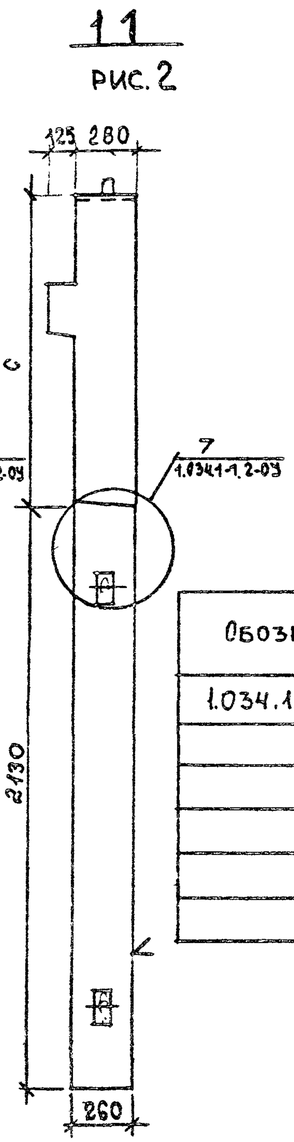

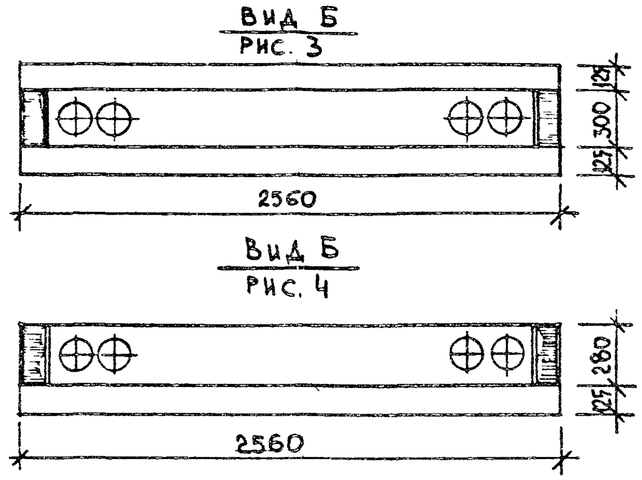

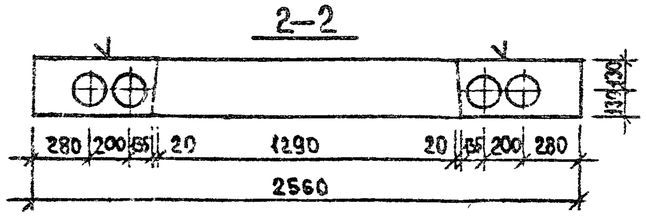

Обозначение	Марка	Рис.	Размеры, мм H	h_1	h_2	h_3	V	C	Узел N	Масса ед., кг
1.034.1-1. 2-4	1ВДП26.28	2;4	2770	1000	900	—	220	640	2	2647
-01	2ВДП 26.28	1;3								3117
-02	1ВДП 26.33	2;4	3270	1100	1100	—	420	1140	3	3380
-03	2ВДП 26.33	1;3								3850
-04	1ВДП 26.36	2;4	3570	900	900	900	220	1440	4	3807
-05	2ВДП 26.36	1;3								4277

Нач. маст.	Орлов		14.07.85
Гл. инж. п.	Маргулец		14.07.85
ГИП	Ротерштейн		14.07.85
Ст. инж.	Попова		14.07.85
Исполн.	Вершинина		14.07.85

1.034.1-1. 2-4СБ

Вентблок-диафрагма жесткости сроемом одноконсольный и двухконсольный. Сборочный чертеж

Стадия	Масса	Масштаб
Р	см. табл.	—
Лист 1	Листов 2	

ЦНИИЭП учебных зданий

19665 24

СХЕМА АРМИРОВАНИЯ

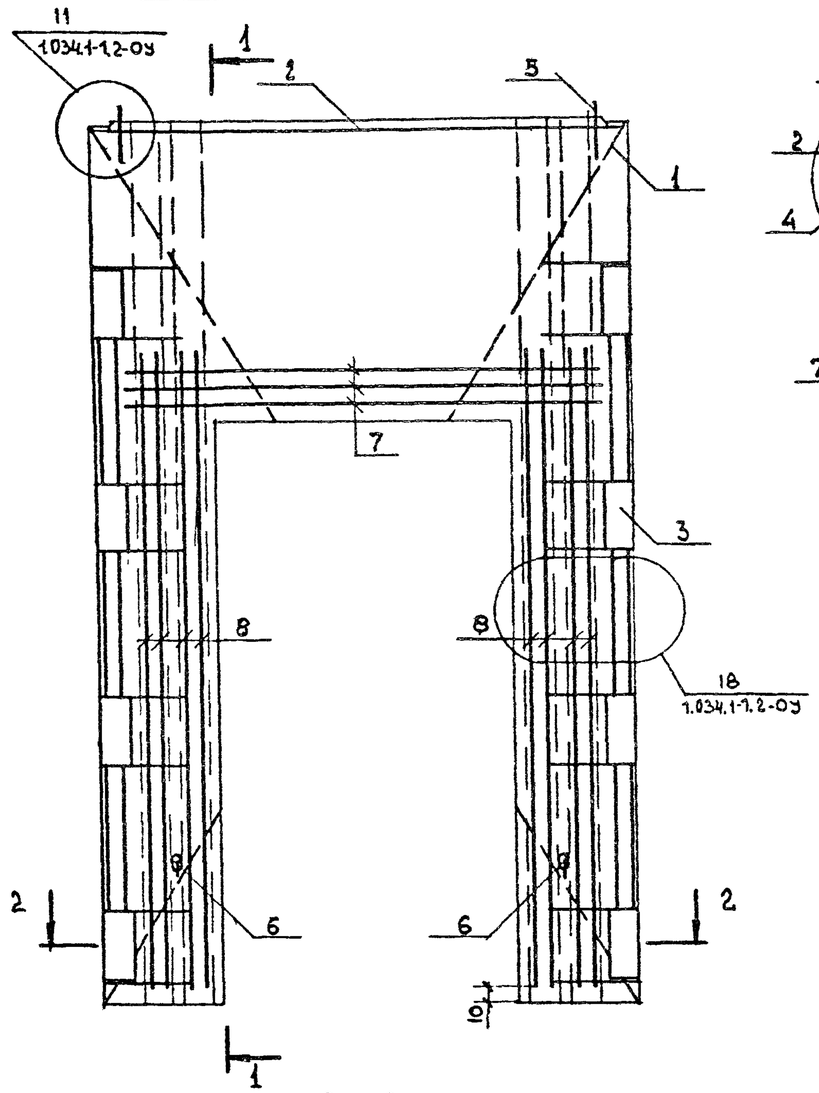

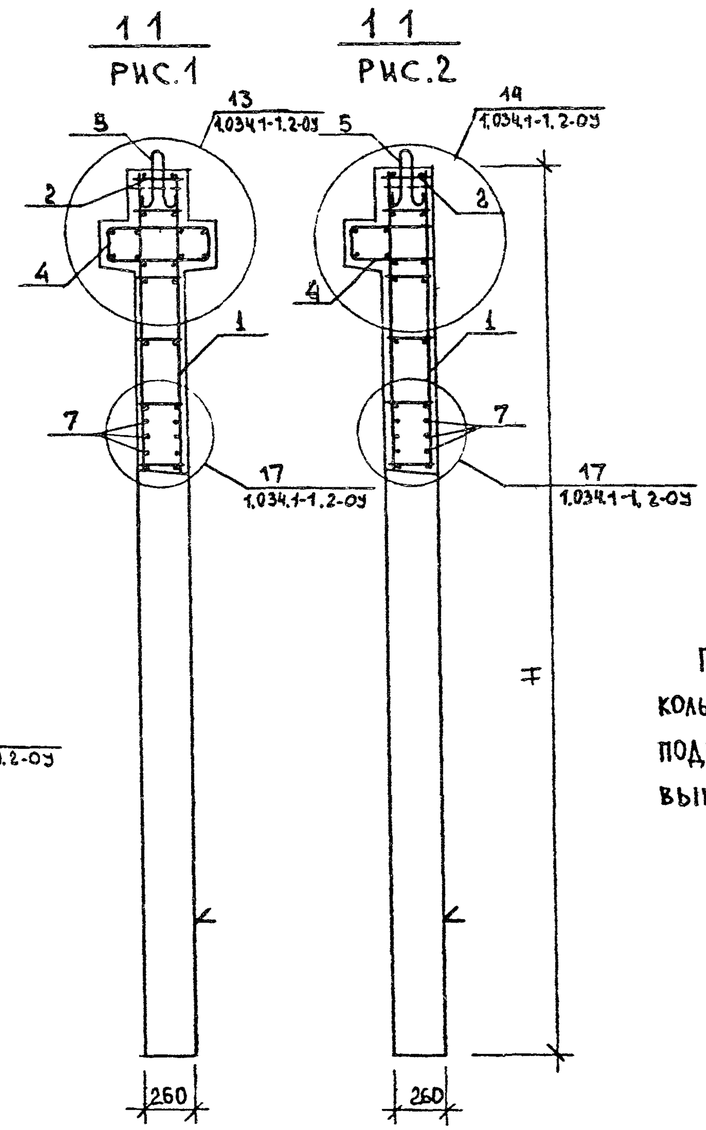

После заглаживания поверхности изделия, кольцо петли строповочной (поз.6), необходимо поднять в вертикальное положение, а выемку заделать.

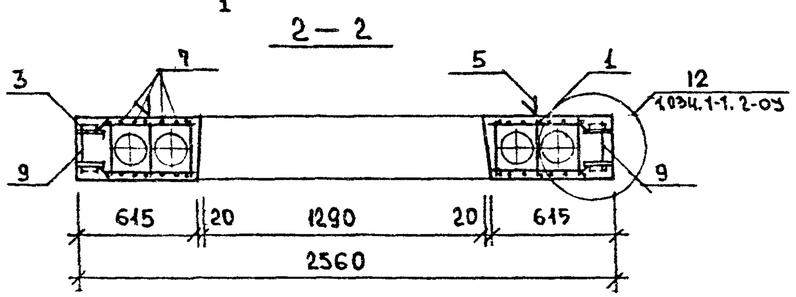

1.034.1-1. 2-4СБ	Лист 2

19665 25

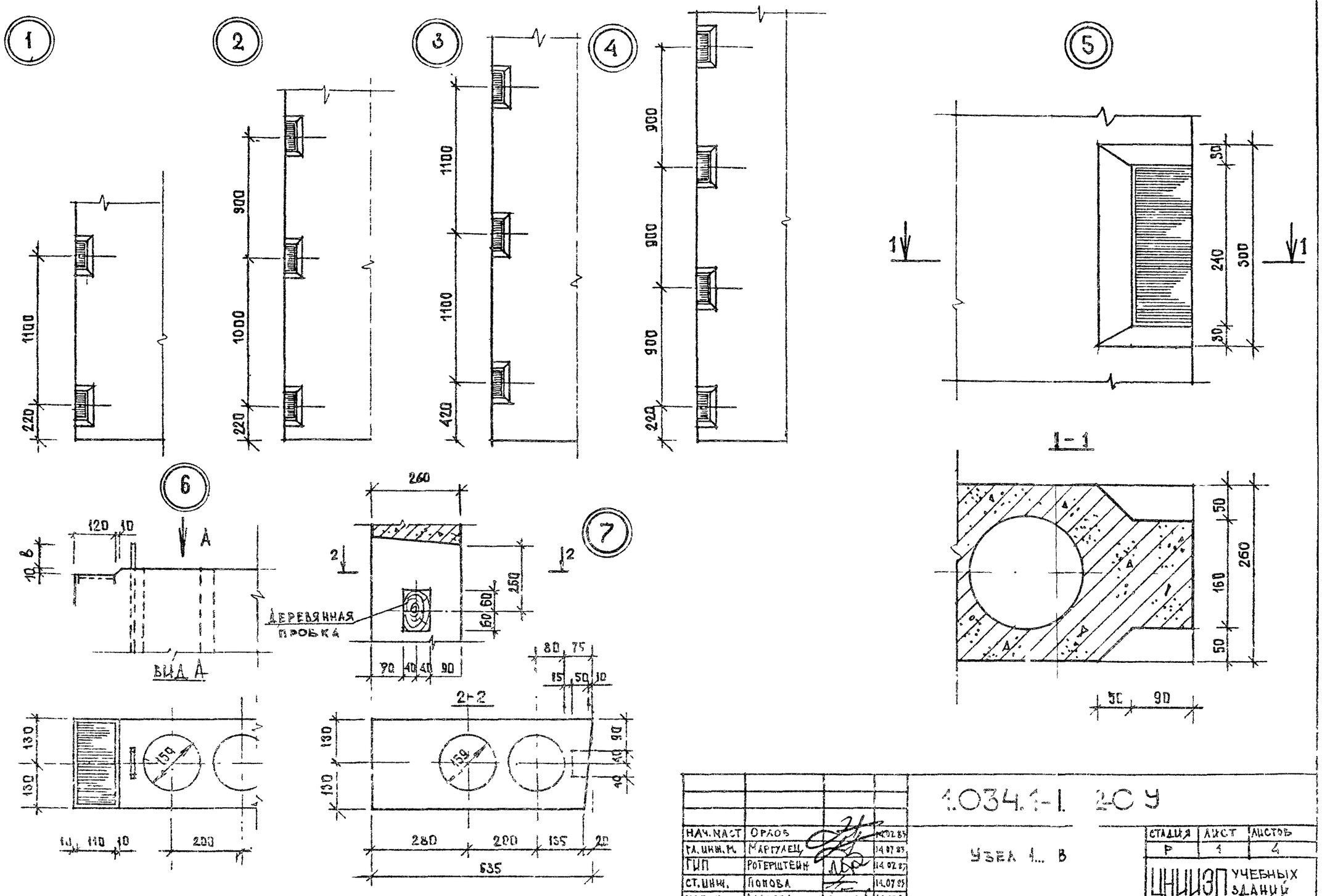

НАЧ. МАСТ	ОРЛОВ		14.02.87	1.034.1-1. 20 У		
ГА. ИНЖ. М.	МАРГУЛЕЦ		14.07.87	УЗЕЛ 1... В	СТАДИЯ	ЛИСТ	ЛИСТОВ
ГИП	РОТЕРШТЕЙН		14.02.87		Р	1	4
СТ. ИНЖ.	ПОПОВА		14.07.87		ЦНИИЭП УЧЕБНЫХ ЗДАНИЙ		
ИСПОЛН.	БЛАСОВА		14.07.87				

19665 26

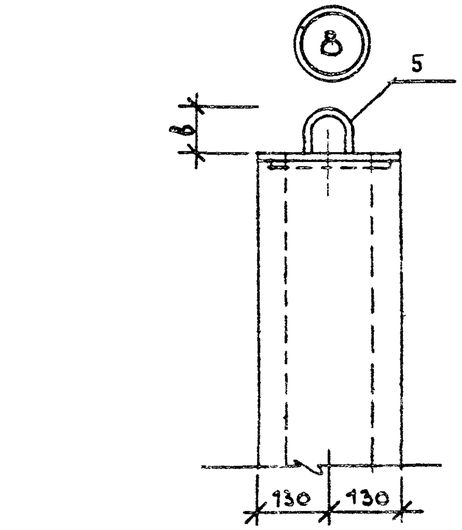

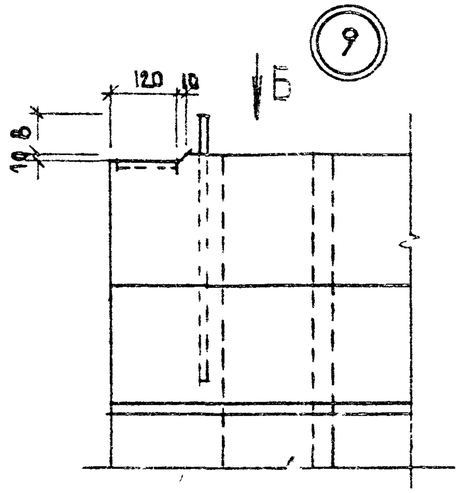

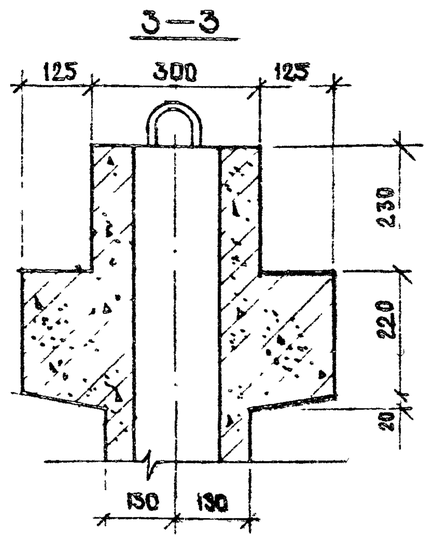

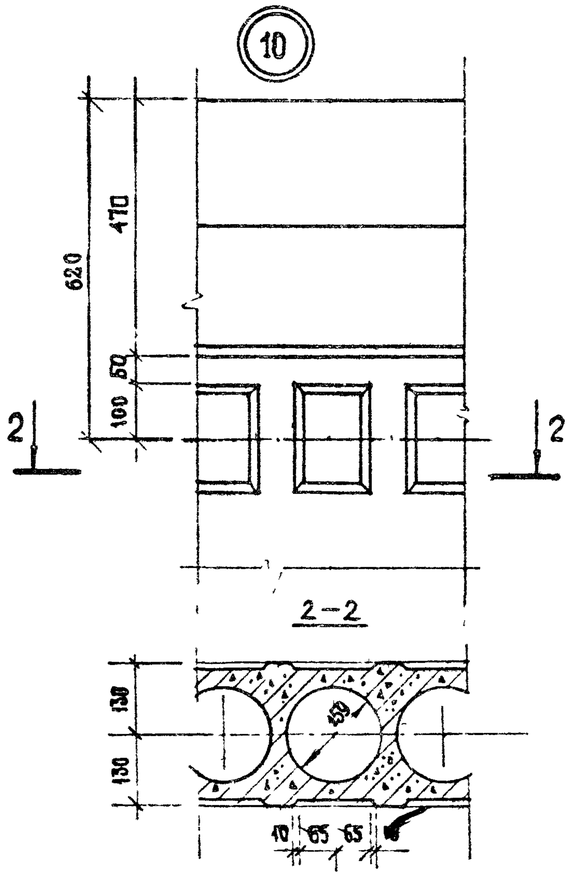

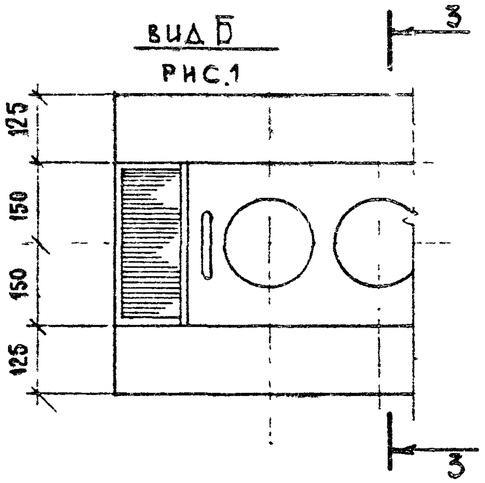

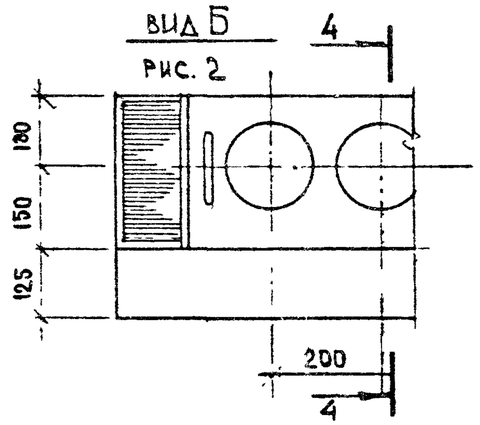

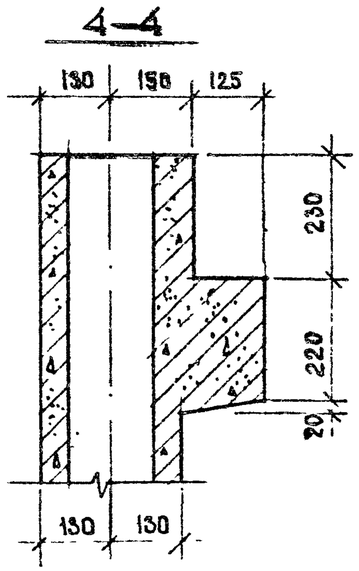

1.034.1-1. 2-0 У

ЛИСТ 2

19665 27

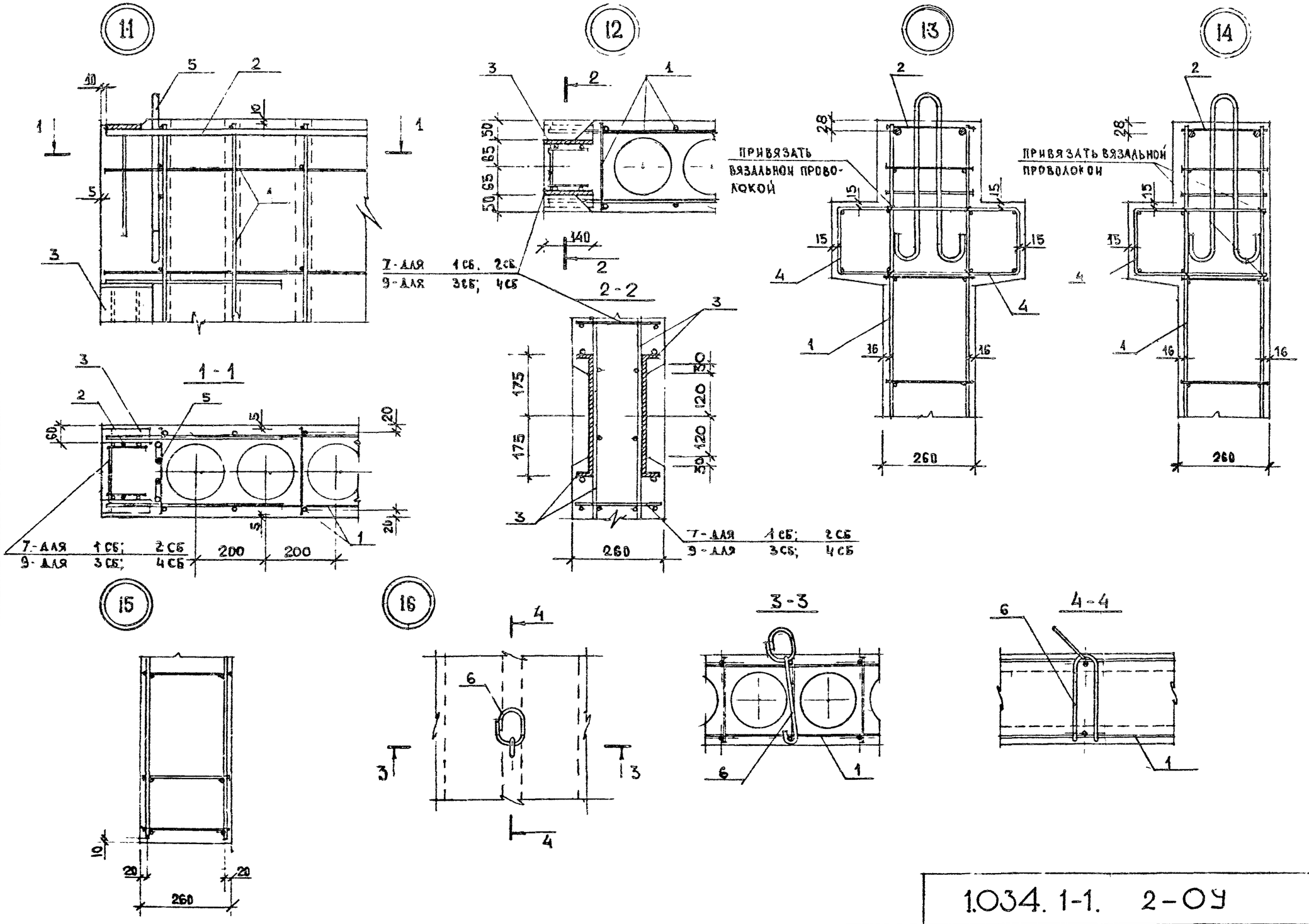

1.034.1-1. 2-ОУ

Лист 3

19665 28

17

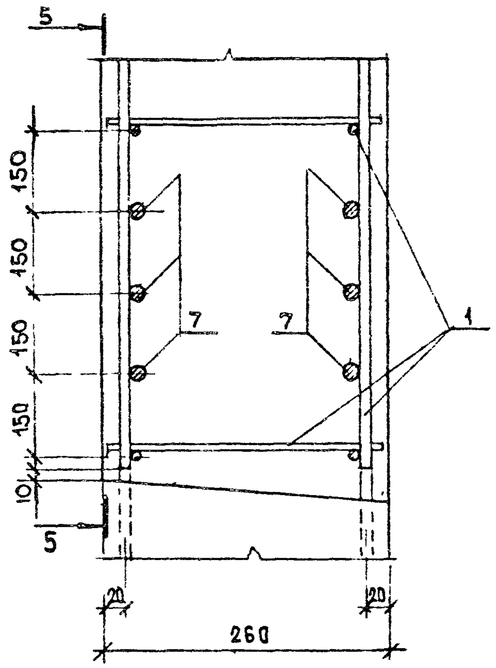

5-5

18

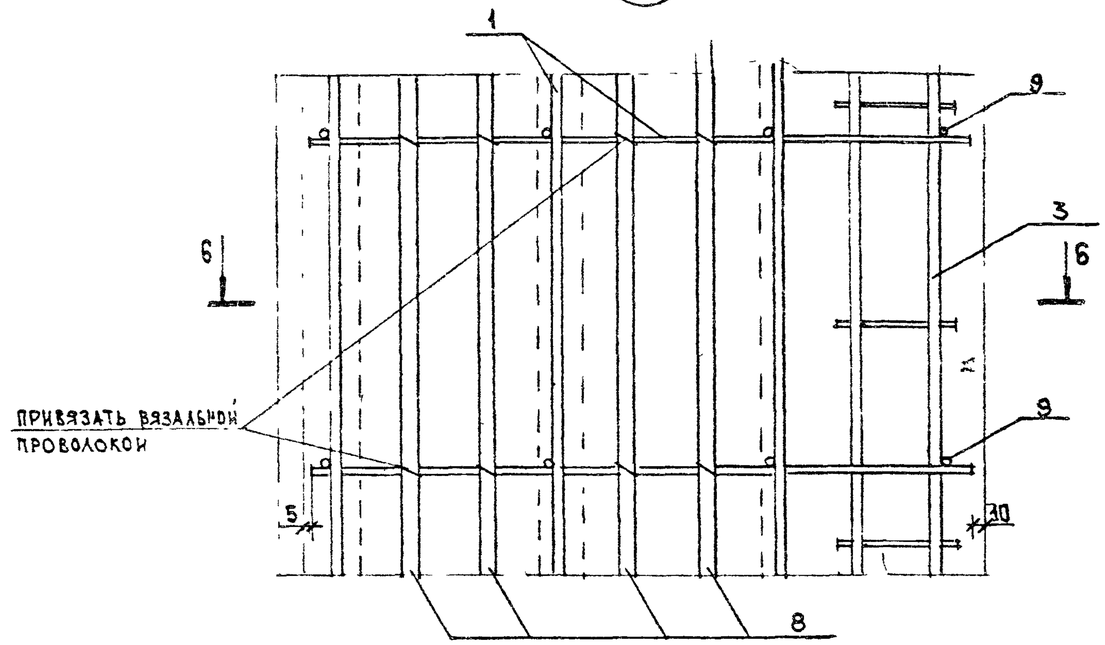

6-6

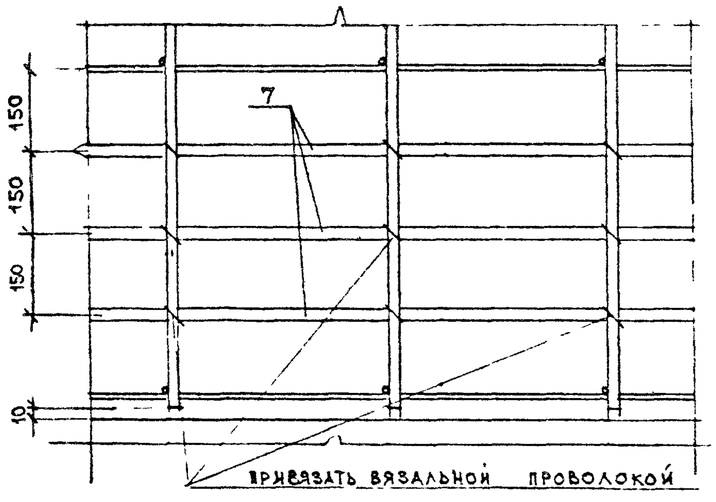

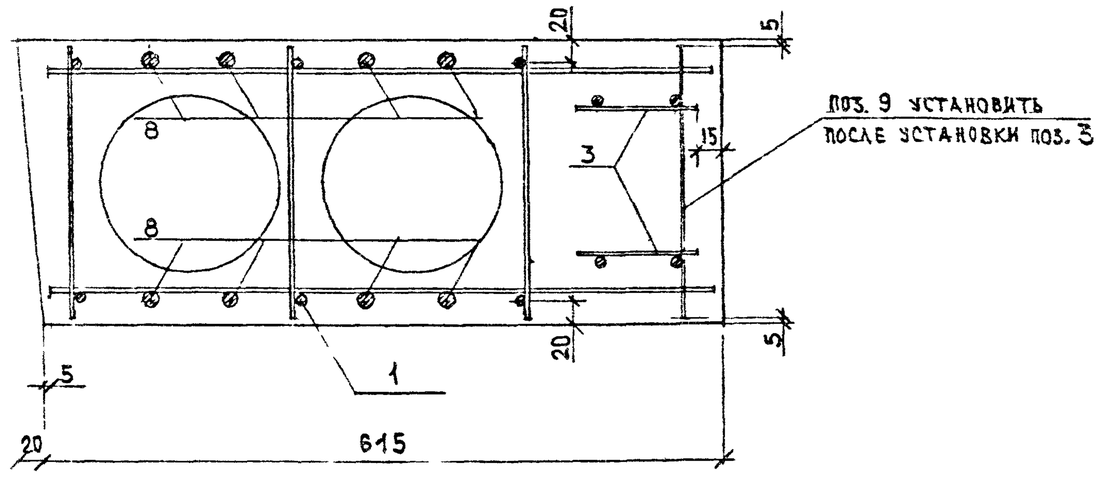

1.034. 1-1. 2-ОУ	Лист 4

Марка элемента	Изделия арматурные								Изделия закладные							Изделия монтажные										Общий расход
	Арматура класса								Арматура класса			Прокат				Арматура класса										
	А-III					Вр-I		Всего	А-III						Всего	А-I					Ас-II		Вр-I		Всего	
	ГОСТ 5781-82					ГОСТ 6727-80			ГОСТ 5781-82			ГОСТ 103-76				ГОСТ 5781-82							ГОСТ 6727-80			
	Ø 16	Ø 10	Ø 8	Ø 6	Итого	Ø 5	Итого		Ø 12	Ø 10	Итого	-110×10	-140×10	Итого		Ø 10	Ø 12	Ø 14	Ø 16	Итого	Ø 12	Итого	Ø 5	Итого		
ВД 12.20	3,66	6,40	7,70	0,57	18,33	3,54	3,54	21,87	1,08	4,96	6,04	4,14	39,12	43,26	49,30	2,40	—	—	1,08	3,48	—	—	0,06	0,06	3,54	74,71
ВД 15.20	4,60	6,40	10,78	0,67	22,45	4,42	4,42	26,87	1,08	4,96	6,04	4,14	39,12	43,26	49,30	2,40	—	—	1,08	3,48	—	—	0,06	0,06	3,54	79,71
ВД 26.20	8,02	6,40	18,48	0,92	33,82	7,58	7,58	41,40	1,08	4,96	6,04	4,14	39,12	43,26	49,30	0,86	2,22	—	1,08	4,16	—	—	0,06	0,06	4,22	94,92
ВД 30.20	9,34	6,40	21,56	1,02	38,32	8,74	8,74	47,06	1,08	4,96	6,04	4,14	39,12	43,26	49,30	0,86	—	3,02	1,08	4,96	—	—	0,06	0,06	5,02	101,38
1ВД 12.20	3,66	6,40	10,22	0,57	20,85	4,18	4,18	25,03	1,08	4,96	6,04	4,14	39,12	43,26	49,30	2,40	—	—	1,08	3,48	—	—	0,06	0,06	3,54	77,87
1ВД 15.20	4,60	6,40	14,02	0,67	25,69	5,22	5,22	30,91	1,08	4,96	6,04	4,14	39,12	43,26	49,30	0,86	2,22	—	1,08	4,16	—	—	0,06	0,06	4,22	84,43
1ВД 26.20	8,02	6,40	23,52	0,92	38,86	8,98	8,98	47,84	1,08	4,96	6,04	4,14	39,12	43,26	49,30	—	1,22	3,02	1,08	5,32	—	—	0,06	0,06	5,38	102,52
1ВД 30.20	9,34	6,40	27,32	1,02	44,08	10,38	10,38	54,46	1,08	4,96	6,04	4,14	39,12	43,26	49,30		1,22	3,02	1,08	5,32	—	—	0,06	0,06	5,38	109,14
2ВД 12.20	3,66	6,40	12,74	0,57	23,37	4,82	4,82	28,19	1,08	4,96	6,04	4,14	39,12	43,26	49,30	2,40	—	—	1,08	3,48	—	—	0,06	0,06	3,54	81,03
2ВД 15.20	4,60	6,40	17,26	0,67	28,93	6,02	6,02	34,95	1,08	4,96	6,04	4,14	39,12	43,26	49,30	0,86	2,22	—	1,08	4,16	—	—	0,06	0,06	4,22	88,47
2ВД 26.20	8,02	6,40	28,56	0,92	43,90	10,38	10,38	54,28	1,08	4,96	6,04	4,14	39,12	43,26	49,30	—	1,22	3,02	1,08	5,32	—	—	0,06	0,06	5,38	108,96
2ВД 30.20	9,34	6,40	33,08	1,02	49,84	12,02	12,02	61,86	1,08	4,96	6,04	4,14	39,12	43,26	49,30	—	1,22	—	5,02	6,24	—	—	0,06	0,06	6,30	117,46
ВД 12.28	3,66	10,40	10,90	0,89	25,85	5,00	5,00	30,85	1,08	7,44	8,52	4,14	58,68	62,82	71,34	0,86	—	—	5,02	5,88	—	—	0,06	0,06	5,94	108,13
ВД 15.28	4,60	10,40	15,26	0,99	31,25	6,24	6,24	37,49	1,08	7,44	8,52	4,14	58,68	62,82	71,34	0,86	—	—	5,02	5,88	—	—	0,06	0,06	5,94	114,77
ВД 26.28	8,02	10,40	26,16	1,24	45,82	10,72	10,72	56,54	1,08	7,44	8,52	4,14	58,68	62,82	71,34	—	1,22	—	5,02	6,24	—	—	0,06	0,06	6,30	134,18
ВД 30.28	9,34	10,40	30,52	1,34	51,60	12,36	12,36	63,96	1,08	7,44	8,52	4,14	58,68	62,82	71,34	—	—	—	5,02	5,02	1,22	1,22	0,06	0,06	6,30	141,60
1ВД 12.28	3,66	10,40	13,42	0,89	28,37	5,64	5,64	34,01	1,08	7,44	8,52	4,14	58,68	62,82	71,34	0,86	2,22	—	1,08	4,16	—	—	0,06	0,06	4,22	109,57
1ВД 15.28	4,60	10,40	18,50	0,99	34,49	7,04	7,04	41,53	1,08	7,44	8,52	4,14	58,68	62,82	71,34	0,86	—	3,02	1,08	4,96	—	—	0,06	0,06	5,02	117,89
1ВД 26.28	8,02	10,40	31,20	1,24	50,86	12,12	12,12	62,98	1,08	7,44	8,52	4,14	58,68	62,82	71,34	—	1,22	—	5,02	6,24	—	—	0,06	0,06	6,30	140,62
1ВД 30.28	9,34	10,40	36,28	1,34	57,36	14,00	14,00	71,36	1,08	7,44	8,52	4,14	58,68	62,82	71,34	—	—	—	5,02	5,02	1,22	1,22	0,06	0,06	6,30	149,00

кг

Нач маст	Орлов		14.07.83
Гл.инж.м.	Маргулец		14.07.83
ГИП	Ротерштейн		14.07.83
Ст. инж.	Попова		14.07.83
Исполн	Саитова		14.07.83

1.034.1-1. 2-ОВМС.

Ведомость расхода стали

Стадия	Лист	Листов
Р	1	3

ЦНИИЭП учебных зданий

19665 30

КР

Марка элемента	Изделия арматурные								Изделия закладные							Изделия монтажные												Общий расход
	Арматура классов											Прокат				Арматура классов												
	А-III					Вр-I			А-III							А-I						Ас-II			Вр-I			
	ГОСТ 5781-82					ГОСТ 6727-80		Всего	ГОСТ 5781-82			ГОСТ 103-76			Всего	ГОСТ 5781-82						ГОСТ 5781-82			ГОСТ 6727-80		Всего	
	Ø16	Ø10	Ø8	Ø6	Итого	Ø5	Итого		Ø12	Ø10	Итого	-140×10	-140×10	Итого		Ø10	Ø12	Ø14	Ø16	Ø18	Итого	Ø12	Ø14	Итого	Ø5	Итого		
2ВД 12.26	3,66	10,40	15,94	0,89	30,89	6,28	6,28	37,17	1,08	7,44	8,52	4,14	58,68	62,82	71,34	0,86	2,22	—	1,08	—	4,16	—	—	—	0,06	0,06	4,22	112,73
2ВД 15.28	4,60	10,40	21,74	0,99	37,73	7,84	7,84	45,57	1,08	7,44	8,52	4,14	58,68	62,82	71,34	0,86	2,22	—	1,08	—	4,16	—	—	—	0,06	0,06	4,22	121,13
2ВД 26.28	8,02	10,40	36,24	1,24	55,90	13,52	13,52	69,42	1,08	7,44	8,52	4,14	58,68	62,82	74,34	—	—	—	5,02	—	5,02	1,22	—	1,22	0,06	0,06	6,30	147,06
2ВД 30.28	9,34	10,40	42,04	1,31	63,12	15,64	15,64	78,76	1,08	7,44	8,52	4,14	58,68	62,82	71,34	—	—	—	1,08	5,80	6,88	1,22	—	1,22	0,06	0,06	8,16	158,26
1Д 12.33	3,66	11,84	15,80	0,97	31,27	5,88	5,88	35,15	1,08	7,44	8,52	4,14	58,68	62,82	71,34	0,86	2,22	—	1,08	—	4,16	—	—	—	0,06	0,06	4,22	110,71
1Д 15.33	4,60	11,84	17,36	1,0	35,[illegible]	7,32	7,32	42,55	1,08	7,44	8,52	4,14	58,68	62,82	71,34	—	3,44	—	1,08	—	4,52	—	—	—	0,06	0,06	4,58	118,67
1Д 26.33	8,02	11,84	30,72	1,32	51,90	12,56	12,56	64,46	1,08	7,44	8,52	4,14	58,68	62,82	71,34	—	—	—	5,02	—	5,02	1,22	—	1,22	0,06	0,06	6,30	142,10
1Д 30.33	9,34	11,84	35,84	1,42	58,44	14,48	14,48	72,92	1,08	7,44	8,52	4,14	58,68	62,82	71,34	—	—	—	1,08	5,80	6,88	1,22	—	1,22	0,06	0,06	8,16	152,42
1ВД 12.33	3,66	11,84	15,52	[illegible]	31,79	6,52	6,52	38,31	1,08	7,44	8,52	4,14	58,68	62,82	71,34	0,86	2,22	—	1,08	—	4,16	—	—	—	0,06	0,06	4,22	113,87
1ВД 15.33	4,60	11,84	21,16	[illegible]	38,67	8,12	8,12	46,79	1,08	7,44	8,52	4,14	58,68	62,82	71,34	—	1,22	3,02	1,08	—	5,32	—	—	—	0,06	0,06	5,38	123,51
1ВД 26.33	8,02	11,84	35,76	1,[illegible]2	56,94	13,96	13,96	70,90	1,08	7,44	8,52	4,14	58,68	62,82	71,34	—	—	—	5,02	—	5,02	1,22	—	1,22	0,06	0,06	6,30	148,54
1ВД 30.33	9,34	11,84	41,60	1,[illegible]	64,20	16,12	16,12	80,32	1,08	7,44	8,52	4,14	58,68	62,82	71,34	—	—	—	1,08	5,80	6,88	1,22	—	1,22	0,06	0,06	8,16	159,82
2ВД 12.33	3,66	11,84	17,84	0,91	34,31	7,16	7,16	41,47	1,08	7,44	8,52	4,14	58,68	62,82	71,34	0,86	2,22	—	1,08	—	4,16	—	—	—	0,06	0,06	4,22	117,03
2ВД 15.33	4,60	11,84	24,40	1,07	41,91	8,92	8,92	50,83	1,08	7,44	8,52	4,14	58,68	62,82	71,34	—	1,22	3,02	1,08	—	5,32	—	—	—	0,06	0,06	5,38	127,55
2ВД 26.33	8,02	11,84	40,80	1,52	61,98	15,36	15,36	77,34	1,08	7,44	8,52	4,14	58,68	62,82	71,34	—	—	—	1,08	5,80	6,88	1,22	—	1,22	0,06	0,06	8,16	156,84
2ВД 30.33	9,34	11,84	47,36	1,42	69,96	17,76	17,76	87,72	1,08	7,44	8,52	4,14	58,68	62,82	71,34	—	—	—	1,08	5,80	6,88	—	1,66	1,66	0,06	0,06	8,60	167,66
ВД 12.36	3,66	14,32	14,00	1,21	33,19	6,54	6,54	39,73	1,08	9,92	11,00	4,14	78,24	82,38	93,38	0,86	2,22	—	1,08	—	4,16	—	—	—	0,06	0,06	4,22	137,33
ВД 15.36	4,60	14,32	19,60	1,31	39,83	8,14	8,14	47,97	1,08	9,92	11,00	4,14	78,24	82,38	93,38	—	1,22	3,02	1,08	—	5,32	—	—	—	0,06	0,06	5,38	146,73
ВД 26.36	8,02	14,32	33,60	1,55	57,50	13,94	13,94	71,44	1,08	9,92	11,00	4,14	78,24	82,38	93,38	—	—	—	5,02	—	5,02	1,22	—	1,22	0,06	0,06	6,30	171,12
ВД 30.36	9,34	14,32	39,20	1,66	64,42	16,06	16,06	80,48	1,08	9,92	11,00	4,14	78,24	82,38	93,38	—	—	—	1,08	5,80	6,88	—	1,66	1,66	0,06	0,06	8,60	182,46
1ВД 12.36	3,66	14,32	16,52	1,21	35,71	7,18	7,18	42,89	1,08	9,92	11,00	4,14	78,24	82,38	93,38	0,86	2,22	—	1,08	—	4,16	—	—	—	0,06	0,06	4,22	140,49
1ВД 15.36	4,60	14,32	22,84	1,31	43,07	8,94	8,94	52,01	1,08	9,92	11,00	4,14	78,24	82,38	93,38	—	1,22	3,02	1,08	—	5,32	—	—	—	0,06	0,06	5,38	150,77
1ВД 26.36	8,02	14,32	38,64	1,56	62,54	15,34	15,34	77,88	1,08	9,92	11,00	4,14	78,24	82,38	93,38	—	—	—	1,08	5,80	6,88	1,22	—	1,22	0,06	0,06	8,16	179,42
1ВД 30.36	9,34	14,32	44,96	1,66	70,28	17,70	17,70	87,98	1,08	9,92	11,00	4,14		82,38	93,38	—	—	—	1,08	5,80	6,88	—	1,66	1,66	0,06	0,06	8,60	189,96

Марка элемента	Изделия арматурные									Изделия закладные							Изделия монтажные												Общий расход
	Арматура класса												Прокат				Арматура класса												
	А-III						Вр-I		Всего	А-III						Всего	А-I					Ас-II				Вр-I		Всего	
	ГОСТ 5781-82						ГОСТ 6727-80			ГОСТ 5781-82			ГОСТ 103-76				ГОСТ 5781-82									ГОСТ 6727-80			
	Ø16	Ø14	Ø10	Ø8	Ø6	Итого	Ø5	Итого		Ø12	Ø10	Итого	-140×10	-140×10	Итого		Ø12	Ø14	Ø16	Ø18	Итого	Ø12	Ø14	Ø18	Итого	Ø5	Итого		
2ВД-12.36	3,66	—	14,32	19,04	1,21	38,23	7,82	7,82	46,05	1,08	9,92	11,00	4,14	78,24	82,38	93,38	3,44	—	1,08	—	4,52	—	—	—	—	0,06	0,06	4,58	144,01
2ВД 15.36	4,60	—	14,32	26,08	1,31	46,31	9,74	9,74	56,05	1,08	9,92	11,00	4,14	78,24	82,38	93,38	1,22	3,02	1,08	—	5,32	—	—	—	—	0,06	0,06	5,38	154,81
2ВД-26.36	8,02	—	14,32	43,68	1,56	67,58	16,74	16,74	84,32	1,08	9,92	11,00	4,14	78,24	82,38	93,38	—	—	1,08	5,80	6,88	1,22	—	—	1,22	0,06	0,06	8,16	185,86
2ВД-30.36	9,34	—	14,32	50,72	1,66	76,04	19,34	19,34	95,38	1,08	9,92	11,00	4,14	78,24	82,38	93,38	—	—	1,08	—	1,08	—	1,66	5,80	7,46	0,06	0,06	8,60	197,36
ВДП 26.28	29,20	48,00	10,40	15,96	1,24	104,80	6,08	6,08	110,88	1,08	7,44	8,52	4,14	58,68	62,82	71,34	1,22	3,02	1,08	—	5,32	—	—	—	—	0,06	0,06	5,38	187,60
1ВДП-26.28	29,20	48,00	10,40	21,00	1,24	109,84	7,48	7,48	117,32	1,08	7,44	8,52	4,14	58,68	62,82	71,34	1,22	3,02	1,08	—	5,32	—	—	—	—	0,06	0,06	5,38	194,04
2ВДП-26.28	29,20	48,00	10,40	26,04	1,24	114,88	8,88	8,88	123,76	1,08	7,44	8,52	4,14	58,68	62,82	71,34	1,22	—	5,02	—	6,24	—	—	—	—	0,06	0,06	6,30	201,40
ВДП 26.33	29,20	48,00	11,84	18,24	1,32	108,60	8,20	8,20	116,80	1,08	7,44	8,52	4,14	58,68	62,82	71,34	1,22	3,02	1,08	—	5,32	—	—	—	—	0,06	0,06	5,38	193,52
1ВДП 26.33	29,20	48,00	11,84	23,28	1,32	113,64	9,60	9,60	123,24	1,08	7,44	8,52	4,14	58,68	62,82	71,34	—	—	5,02	—	5,02	1,22	—	—	1,22	0,06	0,06	6,30	200,88
2ВДП 26.33	29,20	48,00	11,84	28,32	1,32	118,68	11,00	11,00	129,68	1,08	7,44	8,52	4,14	58,68	62,82	71,34	—	—	5,02	—	5,02	1,22	—	—	1,22	0,06	0,06	6,30	207,32
ВДП 26.36	29,20	48,00	14,32	19,68	1,56	112,76	9,30	9,30	122,06	1,08	9,92	11,00	4,14	78,24	82,38	93,38	—	—	5,02	—	5,02	1,22	—	—	1,22	0,06	0,06	6,30	221,74
1ВДП 26.36	29,20	48,00	14,32	24,72	1,56	117,80	10,70	10,70	128,50	1,08	9,92	11,00	4,14	78,24	82,38	93,38	—	—	5,02	—	5,02	1,22	—	—	1,22	0,06	0,06	6,30	228,18
2ВДП 26.36	29,20	48,00	14,32	29,76	1,56	122,84	12,10	12,10	134,94	1,08	9,92	11,00	4,14	78,24	82,38	93,38	—	—	1,08	5,80	6,88	1,22	—	—	1,22	0,06	0,06	8,16	236,48

Марка элемента	Код элемента	Расход арматурной стали, кг: по классам: А-I ГОСТ 5781-82			Ас-II ГОСТ 5781-82			А-III ГОСТ 5781-82			Вр-I ГОСТ 6727-80			По укрупненному сортаменту: катанка	мелкосортная	Итого приведенной к классу А-I	Расход стали, кг на закладные детали: наименование: крупносортная		мелкосортная			Бетон М 300: цемент, т		Инертные заполнители, м³: гравий	песок естест.
		Код															Код					Код		Код		
		093000			093000			093004			121400			093400	095300		093100		095300			573000		571120	571140
		по серии	с учетом к=1.00 отв.	приведенной к А-I (к=1.21 А-I)	по серии	с учетом к=1.01 отв.	приведенной к А-I (к=1.21) А-I	по серии	с учетом к=1.01 отв.	приведенной к А-I (к=1.43) А-I	по серии	с учетом к=1.02 отв.	приведенной к А-I (к=1.47 А-I	⌀ от 6 до 9	⌀ от 10 до 18		волоса в=от 60 до 200	всего конструкционной	⌀ от 10 до 18	Итого	с учетом к=1.01 отв.	с учетом к=1.006 отв.	итого с учетом к=0.965 приб. к цем. м 400	с учетом к=0.8	с учетом к=0.6
ВД 12.20	58 9621 1365	3,48	3,48	4,21	–	–	–	18,33	18,51	26,47	3,60	3,67	5,39	8,35	14,22	36,07	43,26	43,26	6,04	49,30	49,79	0,44	0,46	0,35	0,26
ВД 15.20	58 9621 1366	3,48	3,48	4,21	–	–	–	22,45	22,67	32,42	4,48	3,74	5,50	11,56	14,62	42,13	43,26	43,26	6,04	49,30	49,79	0,52	0,49	0,41	0,31
ВД 26.20	58 9621 1367	4,16	4,16	5,03	–	–	–	33,82	34,16	48,85	7,64	7,79	11,45	19,59	18,77	65,33	43,26	43,26	6,04	49,30	49,79	0,88	0,32	0,70	0,53
ВД.30.20	58 9621 1368	4,96	4,96	6,00	–	–	–	38,32	38,70	55,34	8,80	8,98	13,20	22,81	20,91	74,54	43,26	43,26	6,04	49,30	49,79	1,02	0,37	0,81	0,61
1 ВД 12.20	58 9621 1369	3,48	3,48	4,21	–	–	–	20,85	21,06	30,12	4,24	4,32	6,35	10,90	13,67	40,68	43,26	43,26	6,04	49,30	49,79	0,49	0,18	0,39	0,29
1 ВД 15.20	58 9621 1370	4,16	4,16	5,03	–	–	–	25,69	25,95	37,11	5,28	5,39	7,92	14,84	15,31	50,06	43,26	43,26	6,04	49,30	49,79	0,57	0,21	0,46	0,34
1 ВД 26.20	58 9621 1371	5,32	5,32	6,44	–	–	–	38,86	39,25	56,13	9,04	9,22	13,55	24,68	19,94	76,12	43,26	43,26	6,04	49,30	49,79	0,98	0,36	0,78	0,58
1 ВД 30.20	58 9621 1372	5,32	5,32	6,44	–	–	–	44,08	44,52	63,66	10,44	10,65	15,66	28,62	21,27	85,76	43,26	43,26	6,04	49,30	49,79	1,13	0,41	0,90	0,68
2 ВД 12.20	58 9621 1373	3,48	3,48	4,21	–	–	–	23,37	23,60	33,75	4,88	4,98	7,32	13,44	13,67	45,28	43,26	43,26	6,04	49,30	49,79	0,53	0,19	0,42	0,32
2 ВД 15.20	58 9621 1374	4,16	4,16	5,03	–	–	–	28,93	29,22	41,78	6,08	6,20	9,11	18,11	15,31	55,92	43,26	43,26	6,04	49,30	49,79	0,63	0,23	0,50	0,38
2 ВД 26.20	58 9621 1375	5,32	5,32	6,44	–	–	–	43,90	44,34	63,41	10,44	10,65	15,66	29,77	19,61	85,51	43,26	43,26	6,04	49,30	49,79	1,07	0,39	0,85	0,64
2 ВД 30.20	58 9621 1376	6,24	6,24	7,55	–	–	–	49,84	50,34	71,99	12,08	12,32	18,11	34,44	22,20	97,65	43,26	43,26	6,04	49,30	49,79	1,24	0,45	0,99	0,74
ВД 12.28	58 9621 1377	5,88	5,88	7,11	–	–	–	25,85	26,11	37,34	5,06	5,16	7,58	11,91	20,14	52,03	62,82	62,82	8,52	71,34	72,05	0,62	0,23	0,49	0,37
ВД 15.28	58 9621 1378	5,88	5,88	7,11	–	–	–	31,25	31,56	45,13	6,30	6,43	9,45	16,41	17,05	61,69	62,82	62,82	8,52	71,34	72,05	0,72	0,26	0,58	0,43
ВД 26.28	58 9621 1379	6,24	6,24	7,55	–	–	–	45,82	46,28	66,18	10,78	11,00	16,17	27,67	24,91	89,90	62,82	62,82	8,52	71,34	72,05	1,22	0,44	0,97	0,73
ВД 30.28	58 9621 1380	5,02	5,02	6,07	1,22	1,23	1,49	51,60	52,12	74,53	12,42	12,67	18,62	32,18	26,24	100,71	62,82	62,82	8,52	71,34	72,05	1,41	0,51	1,12	0,84
1 ВД 12.28	58 9621 1381	4,16	4,16	5,03	–	–	–	28,37	28,65	40,97	5,70	5,81	8,54	14,45	18,40	54,54	62,82	62,82	8,52	71,34	72,05	0,66	0,24	0,52	0,39
1 ВД 15.28	58 9621 1382	4,96	4,96	6,00	–	–	–	34,49	34,83	49,81	7,10	7,24	10,64	19,68	20,16	66,45	62,82	62,82	8,52	71,34	72,05	0,78	0,28	0,62	0,46
1 ВД 26.28	58 9621 1383	6,24	6,24	7,55	–	–	–	50,86	51,37	73,46	12,18	12,42	18,26	32,76	24,91	99,27	62,82	62,82	8,52	71,34	72,05	1,32	0,48	1,05	0,79
1 ВД 30.28	58 9621 1384	5,02	5,02	6,07	1,22	1,23	1,49	57,36	57,93	82,84	14,06	14,34	21,08	38,00	26,24	111,48	62,82	62,82	8,52	71,34	72,05	1,52	0,55	1,20	0,90

Нач. маст.	Орлов		
Гл. инж. п	Мартулец		
ГИП	Ротерштейн		
Ст. инж.	Попова		
Исполнит	Чернова		

1.034.1-1. 2-ОРМ

Ведомость расхода материалов

Стадия	Лист	Листов
Р	1	3

ЦНИИЭП учебных зданий

Марка элемента	Код элемента	Расход арматурной стали, кг: по классам: А-I ГОСТ 5781-82			А-II ГОСТ 5781-82			А-III ГОСТ 5781-82			Вр-I ГОСТ 6727-80			По округленному сортаменту: катанка	мелкосортная	Итого приведенной к классу А-I	Расход стали, кг на закладные детали: наименование: крупносортная		мелкосортная			Бетон М 300: цемент, т		Инертные заполнители, м³: гравий	песок естест.
		Код															Код					Код		Код	
		093000			093000			093004			121400			093400	095300		093100		095300			573000			
		По серии	С учетом К=1.00 отх.	Приведенной к А-I (К=1.21 А-I)	По серии	С учетом К=1.01 отх.	Приведенной к А-I (К=1.21) А-I	По серии	С учетом К=1.01 отх.	Приведенной к А-I (К=1.43) А-I	По серии	С учетом К=1.02 отх.	Приведенной к А-I (К=1.47) А-I	⌀ от 6 до 9	⌀ от 10 до 18		Волоса в от 60 до 200	Всего конструкционной	⌀ от 10 до 18	Итого	С учетом К=1.01 отх.	С учетом К=1.006 отх.	Итого с учетом К=0.365 прив. к цем. М 400	571120 с учетом К=0.8	571140 с учетом К=0.6
2 ВД 12.28	58 9621 1385	4,16	4,16	5,03	–	–	–	30,89	31,20	44,62	6,34	6,47	9,51	17,00	15,37	59,16	62,82	62,82	8,52	71,34	72,05	0,70	0,26	0,56	0,42
2 ВД 15.28	58 9621 1386	4,16	4,16	5,03	–	–	–	37,73	38,11	54,50	7,90	8,06	11,85	22,96	15,31	71,38	62,82	62,82	8,52	71,34	72,05	0,83	0,30	0,66	0,50
2 ВД 26.28	58 9621 1387	5,02	5,02	6,07	1,22	1,23	1,49	55,90	56,46	80,74	13,58	13,85	20,36	37,85	24,91	108,66	62,82	62,82	8,52	71,34	72,05	1,42	0,52	1,13	0,84
2 ВД 30.28	58 9621 1388	6,88	6,88	8,32	1,22	1,23	1,49	63,12	63,75	91,16	15,70	16,01	23,53	43,81	28,12	124,50	62,82	62,82	8,52	71,34	72,05	1,62	0,59	1,29	0,97
ВД 12.33	58 9621 1389	4,16	4,16	5,03	–	–	–	29,27	29,56	42,27	5,94	6,06	8,91	13,91	19,86	56,21	62,82	62,82	8,52	71,34	72,05	0,73	0,27	0,58	0,44
ВД 15.33	58 9621 1390	4,52	4,52	5,47	–	–	–	35,43	35,78	51,16	7,38	7,53	11,07	19,18	21,17	67,70	62,82	62,82	8,52	71,34	72,05	0,86	0,31	0,68	0,51
ВД 26.33	58 9621 1391	5,02	5,02	6,07	1,22	1,23	1,49	51,90	52,42	74,96	12,62	12,87	18,92	32,36	26,36	101,44	62,82	62,82	8,52	71,34	72,05	1,45	0,53	1,16	0,87
ВД 30.33	58 9621 1392	6,88	6,88	8,32	1,22	1,23	1,49	58,44	59,02	84,40	14,54	14,83	21,80	37,63	29,57	116,01	62,82	62,82	8,52	71,34	72,05	1,68	0,61	1,34	0,40
1 ВД 12.33	58 9621 1393	4,16	4,16	5,03	–	–	–	31,79	32,11	45,92	6,58	6,71	9,86	16,45	19,86	60,81	62,82	62,82	8,52	71,34	72,05	0,77	0,28	0,62	0,46
1 ВД 15.33	58 9621 1394	5,32	5,32	6,44	–	–	–	38,67	39,06	55,86	8,18	8,34	12,26	22,45	21,98	74,56	62,82	62,82	8,52	71,34	72,05	0,91	0,33	0,72	0,54
1 ВД 26.33	58 9621 1395	5,02	5,02	6,07	1,22	1,23	1,49	56,94	57,51	82,24	14,02	14,30	21,02	37,45	26,36	110,82	62,82	62,82	8,52	71,34	72,05	1,55	0,56	1,23	0,92
1 ВД 30.33	58 9621 1396	6,88	6,88	8,32	1,22	1,23	1,49	64,20	64,84	92,72	16,18	16,50	24,26	43,45	100,27	126,79	62,82	62,82	8,52	71,34	72,05	1,79	0,65	1,42	1,07
2 ВД 12.33	58 9621 1397	4,16	4,16	5,03	–	–	–	34,31	34,65	49,55	7,22	7,36	10,82	19,00	19,86	65,40	62,82	62,82	8,52	71,34	72,05	0,82	0,30	0,65	0,49
2 ВД 15.33	58 9621 1398	5,32	5,32	5,37	–	–	–	41,91	42,33	60,53	8,98	9,16	13,46	25,72	21,98	79,36	62,82	62,82	8,52	71,34	72,05	0,97	0,35	0,77	0,58
2 ВД 26.33	58 9621 1399	6,88	6,88	8,32	1,22	1,23	1,49	61,98	62,60	89,52	15,42	15,57	22,89	42,54	28,24	122,22	62,82	62,82	8,52	71,34	72,05	1,64	0,60	1,31	0,98
2 ВД 30.33	58 9621 1400	6,88	6,88	8,32	1,66	1,68	2,03	69,96	70,66	85,50	18,82	19,20	28,22	49,27	30,02	124,07	62,82	62,82	8,52	71,34	72,05	1,90	0,69	1,51	1,13
ВД 12.36	58 9621 1401	4,16	4,16	5,03	–	–	–	33,19	33,52	47,93	6,60	6,73	9,89	15,36	22,36	62,85	82,38	82,38	11,00	93,38	94,31	0,79	0,29	0,63	0,47
ВД 15.36	58 9621 1402	5,32	5,32	6,44	–	–	–	39,83	40,23	57,53	8,20	8,36	12,29	21,12	24,48	76,26	82,38	82,38	11,00	93,38	94,31	0,93	0,34	0,74	0,56
ВД 26.36	58 9621 1403	5,02	5,02	6,07	1,22	1,23	1,49	57,50	58,08	83,05	14,00	14,28	20,99	35,50	28,87	111,60	82,38	82,38	11,00	93,38	94,31	1,58	0,58	1,26	0,94
ВД 30.36	58 9621 1404	6,88	6,88	8,32	1,66	1,68	2,03	64,42	65,06	93,04	16,12	16,44	24,17	41,27	32,52	128,42	82,38	82,38	11,00	93,38	94,31	1,84	0,67	1,46	1,10
1 ВД 12.36	58 9621 1405	4,16	4,16	5,03	–	–	–	35,71	36,07	51,58	7,24	7,38	10,86	17,91	22,36	67,47	82,38	82,38	11,00	93,38	94,31	0,84	0,31	0,67	0,50
1 ВД 15.36	58 9621 1406	5,32	5,32	6,44	–	–	–	43,07	43,50	62,21	9,00	9,18	13,49	24,39	24,48	82,14	82,38	82,38	11,00	93,38	94,31	0,99	0,36	0,78	0,59
1 ВД 26.36	58 9621 1407	6,88	6,88	8,32	1,22	1,23	1,49	62,54	63,17	90,33	15,40	15,71	23,09	40,60	30,74	123,23	82,38	82,38	11,00	93,38	94,31	1,68	0,61	1,33	1,00
1 ВД 30.36	58 9621 1408	6,88	6,88	8,32	1,66	1,68	2,03	70,28	70,98	101,51	17,76	18,12	26,63	47,09	32,52	139,35	82,38	82,38	11,00	93,38	94,31	1,94	0,71	1,54	1,16

Марка элемента	Код элемента	Расход арматурной стали, кг: по классам, код 093000: А-I ГОСТ 5781-82 по серии	А-I ГОСТ 5781-82 с учетом К=1,00 отх.	А-I ГОСТ 5781-82 приведенной к А-I (К=1,21 А-I)	093000: А-II ГОСТ 5781-82 по серии	А-II ГОСТ 5781-82 с учетом К=1,01 отх.	А-II ГОСТ 5781-82 приведенной к А-I (К=1,21 А-I)	093004: А-III ГОСТ 5781-82 по серии	А-III ГОСТ 5781-82 с учетом К=1,02 отх.	А-III ГОСТ 5781-82 приведенной к А-I (К=1,43 А-I)	121400: Вр-I ГОСТ 6727-80 по серии	Вр-I ГОСТ 6727-80 с учетом К=1,02 отх.	Вр-I ГОСТ 6727-80 приведенной к А-I (К=1,47 А-I)	По укрупненному сортаменту: катанка ⌀ от 6 до 9	мелкосортная ⌀ от 10 до 18	Итого приведенной к классу А-I	Расход стали, кг на закладные детали: наименование: крупносортная, код 093100: полоса б=от 60 до 200	всего конструкционной	мелкосортная, код 0953: ⌀ от 10 до 18	всего	с учетом К=1,01 отх.	Бетон М300: цемент, т, код 573000: с учетом К=1,006 отх.	итого с учетом К=0,365 прив к цем. М400	инертные заполнители, м³, код: гравий 571120 с учетом К=0,8	песок естест. 571140 с учетом К=0,6
2 ВД 12 36	58 9621 1409				–	–	–	38,23	38,61	55,22	7,88	8,04	11,82	20,45	22,50	72,51	82,38	82,38	11,00	93,38	94,31	0,88	0,32	0,70	0,53
2 ВД 15.36	58 9621 1410	5,32	5,32	6,44	–	–	–	46,31	46,77	66,89	9,80	10,00	14,69	27,66	24,48	88,02	82,38	82,38	11,00	93,38	94,31	1,04	0,38	0,83	0,62
2 ВД 26.36	58 9621 1411	6,88	6,88	8,32	1,22	1,23	1,49	67,58	68,26	97,61	16,80	17,40	25,58	45,69	34,74	133,00	82,38	82,38	11,00	93,38	94,31	1,77	0,65	1,08	1,06
2 ВД 30.36	58 9621 1412	1,08	1,08	1,31	7,46	7,53	9,12	76,04	76,80	109,82	19,40	19,79	29,09	52,90	32,52	149,34	82,38	82,38	11,00	93,38	94,31	2,05	0,75	1,63	1,22
В ДП 26 28	58 9621 1413	5,32	5,32	6,44	–	–	–	104,80	105,85	151,36	6,14	6,26	9,21	17,37	93,85	167,01	62,82	62,82	8,52	71,34	72,05	0,88	0,32	0,70	0,52
1 ВДП 26 28	58 9621 1414	5,32	5,32	6,44	–	–	–	109,84	110,94	158,64	7,54	7,69	11,31	22,46	93,85	176,39	62,82	62,82	8,52	71,34	72,05	1,07	0,39	0,85	0,63
2ВДП 26 28	58 9621 1415	6,24	6,24	7,55	–	–	–	114,88	116,03	165,92	8,94	9,12	13,40	27,55	94,78	186,87	62,82	62,82	8,52	71,34	72,05	1,25	0,46	1,00	0,75
В ДП 26 33	58 9621 1416	5,32	5,32	6,44	–	–	–	108,60	109,69	156,85	8,26	8,43	12,39	19,76	95,30	175,68	62,82	62,82	8,52	71,34	72,05	1,17	0,43	0,93	0,70
1ВДП 26.33	58 9621 1417	5,02	5,02	6,07	1,22	1,23	1,49	113,64	114,78	164,13	9,66	9,85	14,48	24,85	96,23	186,17	62,82	62,82	8,52	71,34	72,05	1,36	0,50	1,08	0,81
2ВДП 26.33	58 9621 1418	5,02	5,02	6,07	1,22	1,23	1,49	118,68	119,87	171,41	11,06	11,28	16,58	29,94	96,23	195,55	62,82	62,82	8,52	71,34	72,05	0,55	0,57	1,23	0,92
ВДП 26.36	58 9621 1419	5,02	5,02	6,07	1,22	1,23	1,49	112,76	113,83	162,86	9,36	9,55	14,03	21,45	98,74	184,45	82,38	82,38	11,00	93,38	94,31	1,34	0,49	1,07	0,80
1ВДП 26.36	58 9621 1420	5,02	5,02	6,07	1,22	1,23	1,49	117,80	118,98	170,14	10,76	10,98	16,13	26,54	98,74	193,83	82,38	82,38	11,00	93,38	94,31	1,53	0,56	1,22	0,91
2ВДП 26.36	58 9621 1421	6,88	6,88	8,32	1,22	1,23	1,49	122,84	124,07	177,42	12,16	12,40	18,23	31,63	100,62	205,46	82,38	82,38	11,00	93,38	94,31	1,72	0,63	1,37	1,03

19665 (35)