ТИПОВЫЕ СТРОИТЕЛЬНЫЕ КОНСТРУКЦИИ
ИЗДЕЛИЯ И УЗЛЫ

СЕРИЯ 3.006.1 – 7

КАНАЛЫ СБОРНЫЕ ЖЕЛЕЗОБЕТОННЫЕ ВНУТРИЦЕХОВЫЕ ПОД ЭЛЕКТРИЧЕСКИЕ ПЕРЕДАТОЧНЫЕ ТЕЛЕЖКИ

ВЫПУСК I
СБОРНЫЕ ЖЕЛЕЗОБЕТОННЫЕ ИЗДЕЛИЯ

ТЕХНИЧЕСКИЕ УСЛОВИЯ. РАБОЧИЕ ЧЕРТЕЖИ

24969 -02

ЦЕНТРАЛЬНЫЙ ИНСТИТУТ ТИПОВОГО ПРОЕКТИРОВАНИЯ
ГОССТРОЯ СССР

Москва, А-445, Смольная ул., 22

Сдано в печать VII 1991 года

Заказ № 6454 Тираж 3400 экз.

ТИПОВЫЕ СТРОИТЕЛЬНЫЕ КОНСТРУКЦИИ
ИЗДЕЛИЯ И УЗЛЫ

СЕРИЯ 3.006.1 – 7

КАНАЛЫ СБОРНЫЕ ЖЕЛЕЗОБЕТОННЫЕ ВНУТРИЦЕХОВЫЕ ПОД ЭЛЕКТРИЧЕСКИЕ ПЕРЕДАТОЧНЫЕ ТЕЛЕЖКИ

ВЫПУСК I
СБОРНЫЕ ЖЕЛЕЗОБЕТОННЫЕ ИЗДЕЛИЯ

ТЕХНИЧЕСКИЕ УСЛОВИЯ. РАБОЧИЕ ЧЕРТЕЖИ

РАЗРАБОТАНЫ ИНСТИТУТОМ
ХАРЬКОВСКИЙ ПРОМСТРОЙНИИПРОЕКТ

ГЛАВНЫЙ ИНЖЕНЕР ИНСТИТУТА Н. Ф. ДОВГИЙ
ГЛАВНЫЙ ИНЖЕНЕР ПРОЕКТА А. М. МОНИН

Утверждены Главным Управлением
проектирования Госстроя СССР
письмо от I3.I2.90 № 5/6-954

Введены в действие с I июля I99I г.
институтом Харьковский Промстройниипроект.
Приказ от 27.02.9I № I2
Срок действия - I996г.

© АПП ЦИТП, 1991

Обозначение документа	Наименование	Стр.
3.006.1-7.1-ТУ	Технические условия	2
-1	Лоток ЛI...ЛI6; ЛI-А...ЛI6-А;	
	ЛI-Б...ЛI6-Б; ЛI-В...ЛI6-В;	
	ЛI-Г...ЛI6-Г; ЛI-0...ЛI6-0	
	Спецификация	6
-2	Плита П1; П2; П3; П4; П5;	
	П6; П6А; П6Б; П7	
	Спецификация	13
-РС	Ведомость расхода стали, кг	19

Нач.отд	Агранович		3.006.1-7.1			
Н.контр.	Коротецкий					
Гл.спец	Коротецкий					
Вед.инж	Гурович		Содержание	Стадия	Лист	Листов
Разраб	Козуб			Р		1
Провер.	Гурович			Харьковский Промстройниипроект		

Настоящие технические условия распространяются на сборные железобетонные изделия для внутрицеховых каналов под электрические передаточные тележки, прокладываемых в обычных грунтовых условиях в районах сейсмичностью не выше 6 баллов.

I. Технические требования

I.I. Изделия для каналов следует изготовлять по рабочим чертежам данной серии в соответствии с требованиями настоящих технических условий.

I.2. Основные параметры и размеры.

Формы и основные размеры, а также показатели расхода бетона и стали на изделия должны соответствовать указанным в рабочих чертежах.

I.3. Характеристики.

Изделия для каналов должны удовлетворять требованиям ГОСТ I3015.0-83 .

по показателям фактической прочности бетона (отпускной и в проектном возрасте);

по маркам сталей для арматурных и закладных изделий, в том числе для монтажных петель;

по толщине защитного слоя бетона до арматуры;

по защите от коррозии.

I.4. Требования к бетону.

Изделия следует изготовлять из тяжелого бетона по ГОСТ 26633-85 классов по прочности на сжатие, указанных в рабочих чертежах.

Материалы, применяемые для приготовления бетона, должны

Взам.инв.№ | Подпись и дата | Инв.№ подл.

Нач.отд	Агранович		3.006.1-7.1-ТУ			
Н.контр.	Коротецкий					
Гл.спец	Коротецкий		Технические условия	Стадия	Лист	Листов
				Р	1	4
				Харьковский Промстройниипроект		

удовлетворять требованиям следующих стандартов: цемент - ГОСТ 10178-85 , вода - ГОСТ 23732-79, заполнители для тяжелого бетона - ГОСТ 10268-80 .

1.5. Требования к арматуре.

Арматурная сталь должна удовлетворять требованиям: стержневая арматура классов А-I, А-III - ГОСТ 5781- 82, арматурная проволока класса ВрI - ГОСТ 6727-80*.

1.6. Закладные изделия должны изготовляться из прокатной стали марки Ст3кп3-I по ГОСТ 535-88*.

1.7. Монтажные петли должны изготавливаться из горячекатанной гладкой арматурной стали класса А-I марок Ст3пс или Ст3сп по ГОСТ 380-88*. Не допускается применять сталь марки Ст3пс для изготовления монтажных петель, предназначенных для подъема и монтажа железобетонных изделий при температуре минус 40°С и ниже.

1.8. Сварные арматурные и закладные изделия должны соответствовать требованиям ГОСТ 10922-90, а сварные сетки - требованиям ГОСТ 8478-81*.

1.9. Съем изделий с опалубки допускается производить после достижения бетоном нормативной кубиковой прочности 100 кгс/см2.

1.10. Поставка изделий потребителю производится по достижении бетоном отпускной прочности. Отпускная прочность бетона должна быть не менее 70% проектной марки по прочности на сжатие в теплый период года и 90% - в холодный период года (в соответствии с п.7.6 ГОСТ 13015.0-83*).

1.11. Требования к точности изготовления изделий.

1.11.1. Отклонения размеров железобетонных изделий от проектных не должны превышать в мм:

по длине лотков и плит	±12
по ширине лотков	±8
по высоте лотка	±8
по ширине плит	±8
по толщине плит	±4
положение отверстий и вырезов	5
Положение закладных изделий	
в плоскости изделия	10
из плоскости изделия	3

Отклонение от прямолинейности наружной поверхности изделий длиной

до 1600 мм	3
до 2500 мм	6
до 3000 мм	8

Отклонение от равенства диагоналей лицевой поверхности изделий - 8

1.11.2. Отклонение толщины защитного слоя бетона от проектного размера не должно превышать + 5 мм. Уменьшение толщины защитного слоя не допускается.

1.11.3. Отклонение фактической массы изделия от проектной не должно превышать ±7%.

I.I2. Требования к качеству поверхностей и внешнему виду железобетонных изделий.

I.I2.I. Бетонные поверхности изделий должны соответствовать категории А7 по ГОСТ I30I5.0-83[x].

I.I2.2. На поверхности изделий не допускаются трещины за исключением усадочных и других поверхностных технологических трещин, ширина которых не должна превышать 0,I мм.

I.I2.3. Открытые поверхности стальных закладных изделий, монтажные петли и строповочные отверстия должны быть очищены от наплывов бетона.

I.I3. Маркировка

I.I3.I. Маркировочные надписи следует наносить на наружных боковых поверхностях изделий в соответствии с ГОСТ I30I5.2-8I[x].

I.I3.2. Транспортная маркировка должна производиться по ГОСТ I4I92-77[x]. Транспортную маркировку наносить непосредственно на изделия не допускается.

I.I3.3. Требования к документу о качестве изделий принимаются по ГОСТ I30I5.3-8I[x].

2. Правила приемки

2.I. Изделия для каналов должны быть приняты техническим контролем предприятия-изготовителя партиями в соответствии с требованиями ГОСТ I30I5.I-8I[x] и настоящих технических условий.

При этом изделия принимают по показателям прочности бетона, соответствия арматурных и закладных изделий проектной документации, прочности сварных соединений, точности геометрических параметров, толщины защитного слоя бетона до арматуры, ширины раскрытия технологических трещин, категории бетонной поверхности.

2.2. В состав каждой партии входят однотипные изделия изготовленные в течении нескольких суток, но не более одной недели.

2.3. Периодические испытания изделий проводят перед началом массового изготовления изделий и в дальнейшем - при внесении в них конструктивных изменений и изменений технологии изготовления в соответствии с ГОСТ I30I5.I-8I[x].

В процессе серийного производства конструкций испытания проводят не реже одного раза в год.

2.4. По показателям точности геометрических параметров, толщины защитного слоя бетона, категории бетонной поверхности и ширины раскрытия технологических трещин изделия следует принимать по результатам одноступенчатого выборочного контроля.

3. Методы контроля

3.I. Прочность бетона на сжатие определяют по ГОСТ I0I80-78[x] на серии образцов, изготовленных из бетонной смеси рабочего состава и хранившихся в условиях, установленных ГОСТ I8I05-86[x].

3.2. Контроль и оценку проектного класса и отпускной прочности бетона на сжатие следует производить по ГОСТ I8I05-86[x].

ИНВ.№ ПОДЛ. | ПОДПИСЬ И ДАТА | ВЗАМ.ИНВ.№

3.3. При контроле прочности бетона изделия неразрушающими методами фактическую и отпускную прочность бетона на сжатие следует определять ультразвуковым методом по ГОСТ 17624-87 или приборами механического действия по ГОСТ 22690-88, а также другими методами, предусмотренными стандартами на методы испытания бетона.

3.4. Испытание сварных арматурных и закладных изделий и оценку их качества производят по ГОСТ 10922-75 и ГОСТ 23858-79.

3.5. Контроль геометрических размеров конструкций производят по ГОСТ 26433.0-85 и ГОСТ 26433.1-89.

3.6. Размеры и положения арматурных и закладных изделий, а также толщину защитного слоя бетона определяют по ГОСТ 17625-83 и ГОСТ 22904-78.

При отсутствии необходимых приборов допускается вырубка борозд и обнажение арматуры изделий с последующей заделкой борозд.

4. Транспортирование и хранение

4.1. Транспортирование и хранение изделий должно производиться в соответствии с ГОСТ 13015.4-84 и указаниями настоящей серии .

5. Гарантии изготовителя (поставщика)

5.1. Изготовитель (поставщик) гарантирует соответствие поставляемых изделий требованиям настоящей серии и технических условий при соблюдении транспортными организациями правил транспортирования, а потребителем - условий хранения и применения изделий, установленных настоящими техническими условиями.

5.2. При отпуске элементов каналов и тоннелей с прочностью бетона ниже его проектного класса по прочности на сжатие изготовитель гарантирует, что прочность бетона достигнет проектного класса в течение 28 суток со дня изготовления.

5.3. Гарантийный срок хранения и эксплуатации изделий, в течение которого изготовитель обязан устранить обнаруженные скрытые дефекты, устанавливается два года со дня их отгрузки потребителю, но не более 2,5 лет с момента их изготовления.

Скрытыми дефектами считаются такие, которые не были обнаружены при приемочном контроле и выявились в процессе транспортирования монтажа и эксплуатации.

Лоток Л1...Л16; Л1-А...Л16-Г

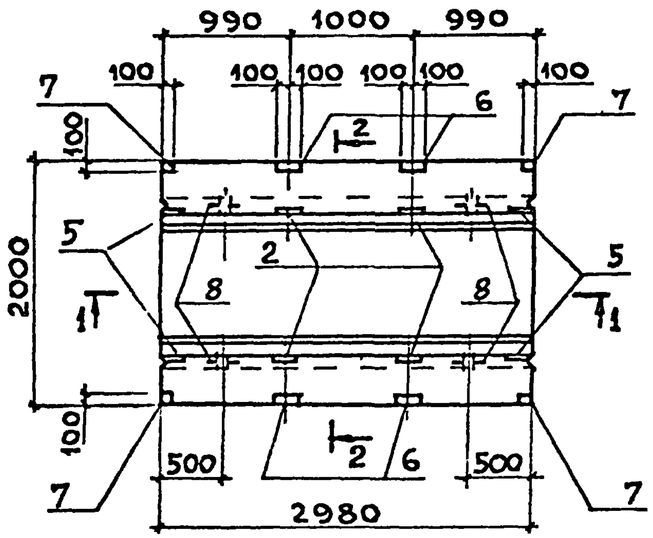

1 — 1 для Л1-А...Л16-А

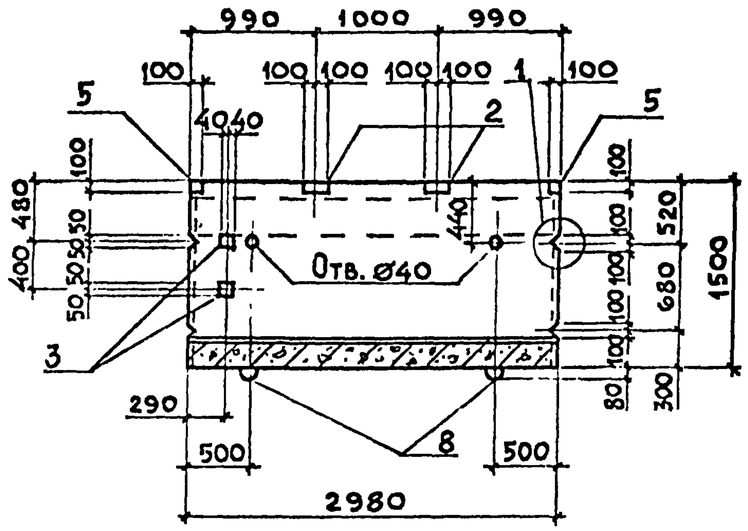

1 — 1 для Л1-В ... Л16-В

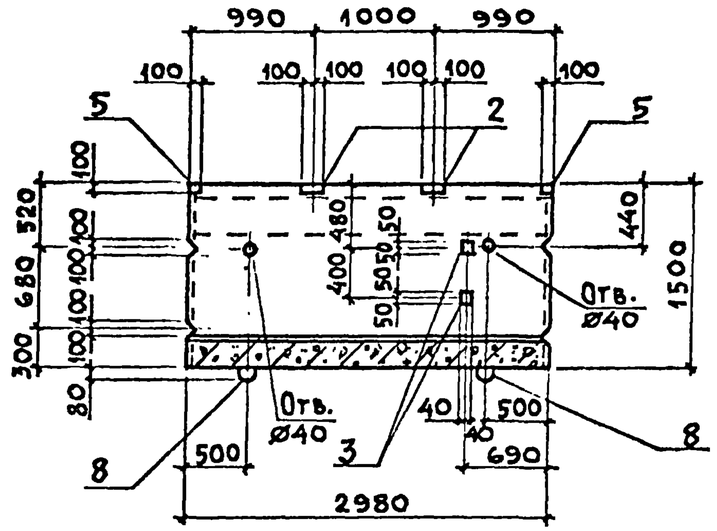

1 — 1 для Л1 ... Л16

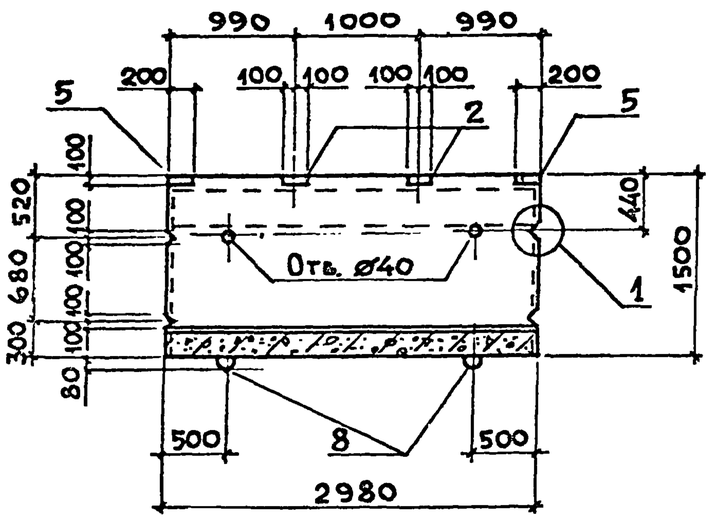

1 — 1 для Л1-Б ... Л16-Б

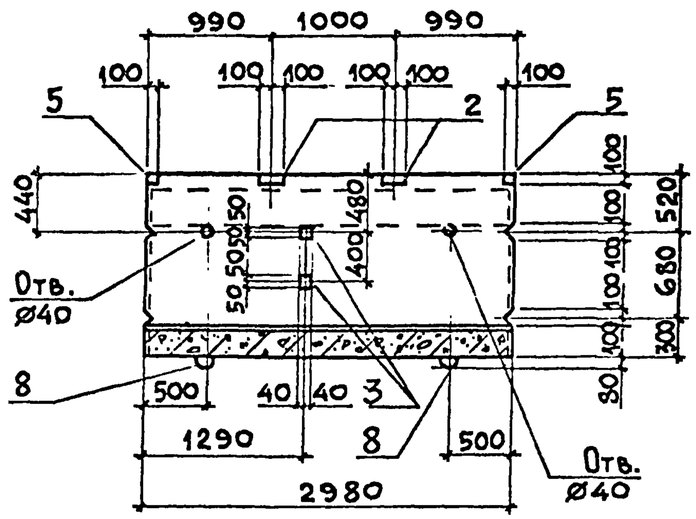

Спецификацию см. л. 4
Узлы см. л. 3

Нач. отд.	Агранович		
Н. контр.	Коротецкий		
Гл. спец.	Коротецкий		
Ст. инж.	Гурович		
Разраб.	Фомичев		
Провер.	Гурович		

3.006.1-7.1-1

Лоток Л1...Л16; Л1-А...Л16-А; Л1-Б...Л16-Б; Л1-В...Л16-В; Л1-Г...Л16-Г; Л1-О...Л16-О. Спецификация

Стадия	Лист	Листов
Р	1	7

Харьковский Промстройниипроект

1 — 1
для Л1-Г... Л16-Г

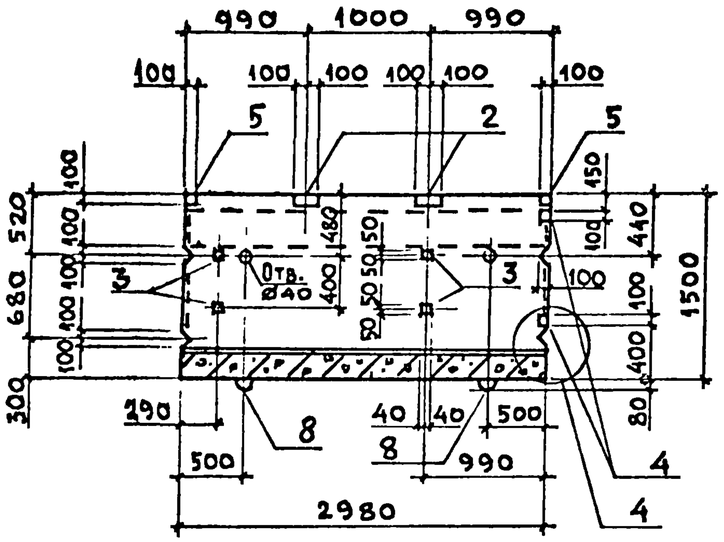

Лоток Л1-О... Л16-О

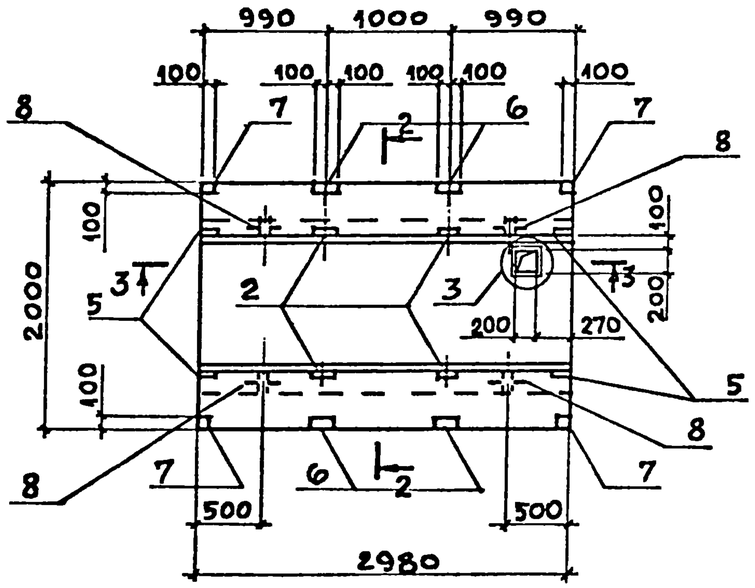

3 — 3

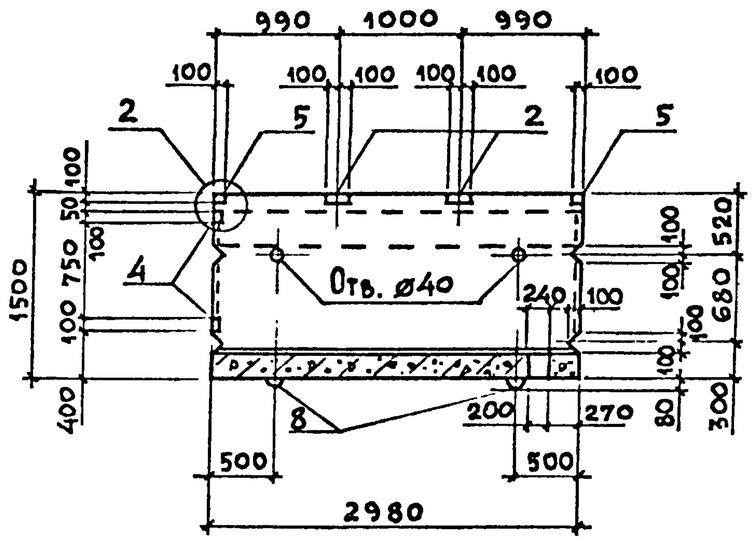

2 — 2

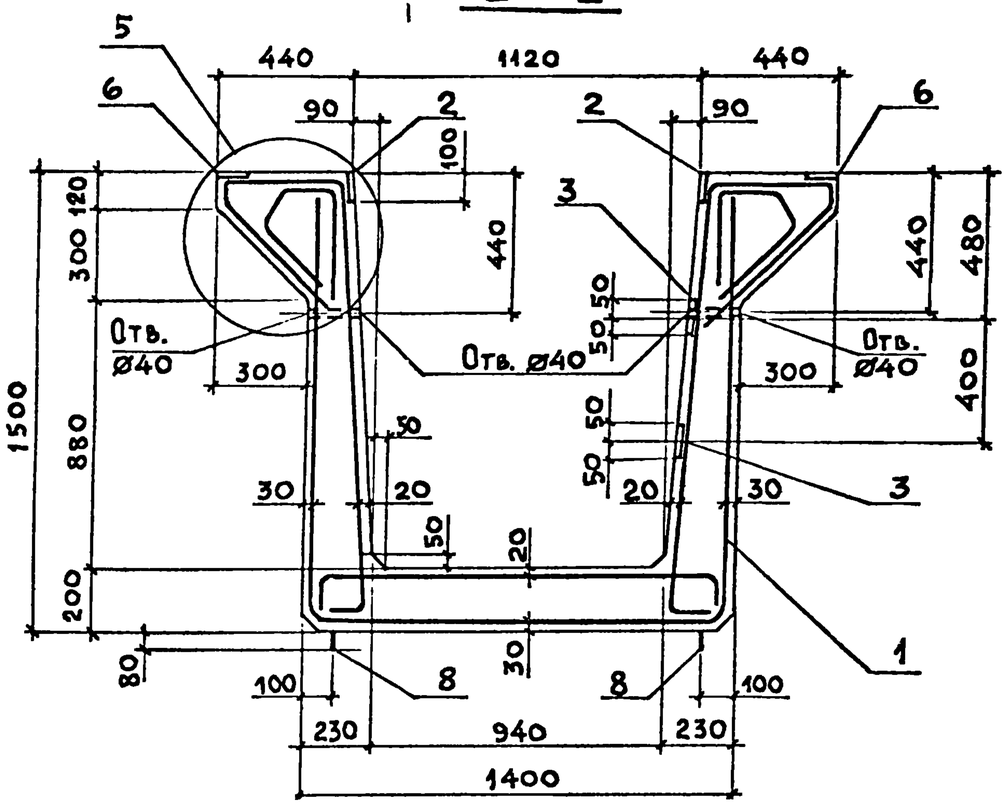

Спецификацию см. л.4
Узлы см. на л. 3.

24969-02 8

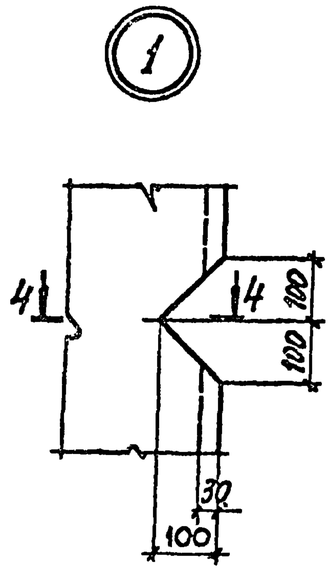

4-4

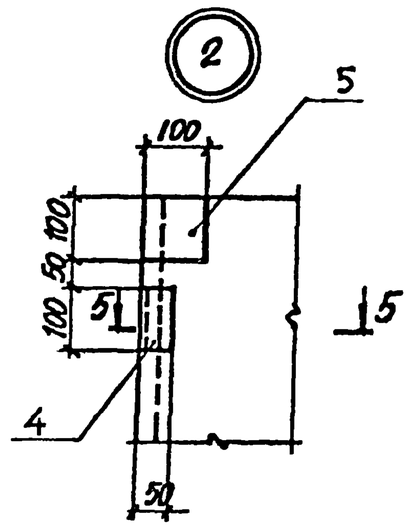

5-5

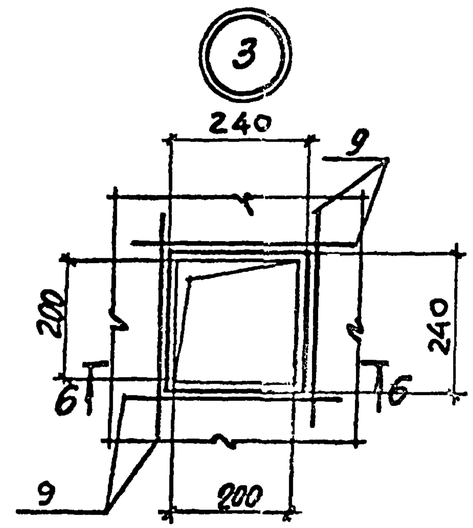

6-6

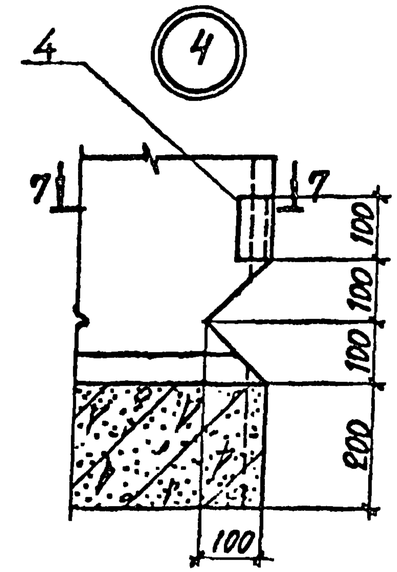

7-7

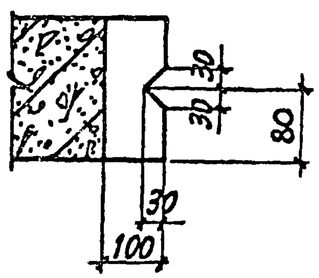

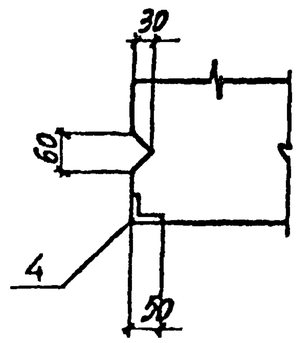

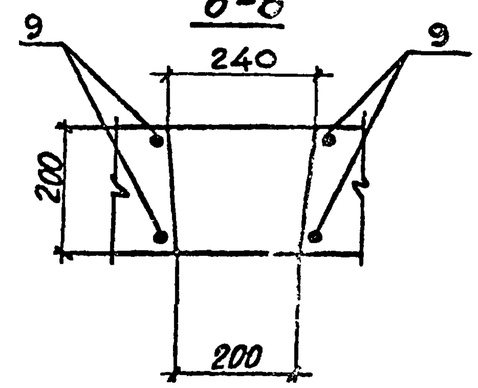

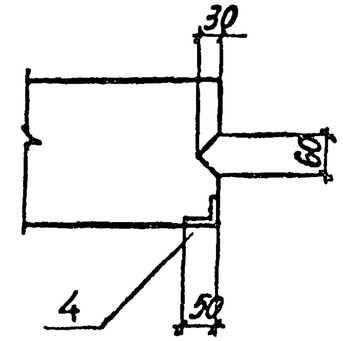

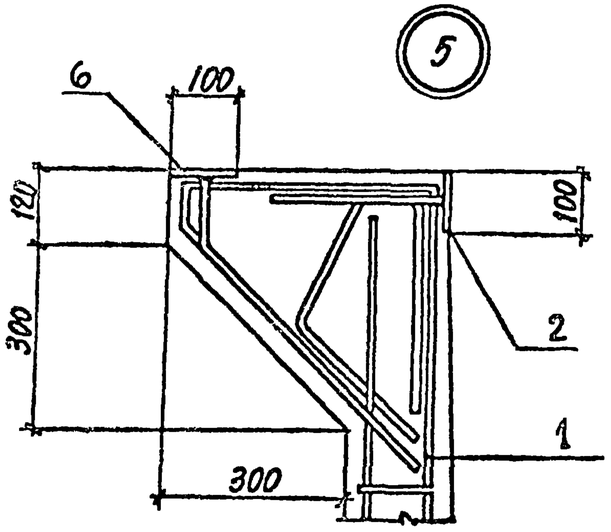

Инв. № подл. | Подпись и дата | Взам. инв. №

3.006.1-7.1-1

лист 3

24969-02 9

Поз.	Наименование	Количество на лоток марки																								Обозначение документа
		Л1	Л1-А	Л1-Б	Л1-В	Л1-Г	Л1-О	Л2	Л2-А	Л2-Б	Л2-В	Л2-Г	Л2-О	Л3	Л3-А	Л3-Б	Л3-В	Л3-Г	Л3-О	Л4	Л4-А	Л4-Б	Л4-В	Л4-Г	Л4-О	
1	Каркас пространственный КП-1	1	1	1	1	1	1																			3.006.1-7.2-1
	То же КП-3							1	1	1	1	1	1													-1
	" КП-5													1	1	1	1	1	1							-2
	" КП-6																			1	1	1	1	1	1	-2
2	Изделие закладное М-2	4	4	4	4	4	4	4	4	4	4	4	4	4	4	4	4	4	4	4	4	4	4	4	4	-25
3	То же М3		2	2	2	4			2	2	2	4			2	2	2	4			2	2	2	4		-26
4	" М4					4	4					4	4					4	4					4	4	-27
5	" М12	4	4	4	4	4	4	4	4	4	4	4	4	4	4	4	4	4	4	4	4	4	4	4	4	-25
6	" М15	4	4	4	4	4	4	4	4	4	4	4	4	4	4	4	4	4	4	4	4	4	4	4	4	-37
7	" М16	4	4	4	4	4	4	4	4	4	4	4	4	4	4	4	4	4	4	4	4	4	4	4	4	-37
8	" УП1-13	4	4	4	4	4	4	4	4	4	4	4	4	4	4	4	4	4	4	4	4	4	4	4	4	1.400-9 в. 1
9	Ø16АIII ГОСТ5781-82, ℓ=600, 0,95 кг						8						8						8						8	Без черт.
	Материалы																									
	Бетон класса В15, м³	2,73	2,73	2,73	2,73	2,73	2,72	2,73	2,73	2,73	2,73	2,73	2,72													
	То же В25, м³													2,73	2,73	2,73	2,73	2,73	2,72	2,73	2,73	2,73	2,73	2,73	2,72	
	Масса, т	6,95	6,95	6,95	6,95	6,95	6,93	6,95	6,95	6,95	6,95	6,95	6,93	6,95	6,95	6,95	6,95	6,95	6,93	6,95	6,95	6,95	6,95	6,95	6,93	

24969-02 10

Продолжение

Поз.	Наименование	Количество на лоток марки																								Обозначение документа
		Л5	Л5-А	Л5-Б	Л5-В	Л5-Г	Л5-О	Л6	Л6-А	Л6-Б	Л6-В	Л6-Г	Л6-О	Л7	Л7-А	Л7-Б	Л7-В	Л7-Г	Л7-О	Л8	Л8-А	Л8-Б	Л8-В	Л8-Г	Л8-О	
1	Каркас пространственный КП-2	1	1	1	1	1	1																			3.006.1-7.2-1
	То же КП-4							1	1	1	1	1	1													-1
	" КП-7													1	1	1	1	1	1							-2
	" КП-8																			1	1	1	1	1	1	-2
2	Изделие закладное М2	4	4	4	4	4	4	4	4	4	4	4	4	4	4	4	4	4	4	4	4	4	4	4	4	-25
3	То же М3		2	2	2	4			2	2	2	4			2	2	2	4			2	2	2	4		-26
4	" М4					4	4					4	4					4	4					4	4	-27
5	" М12	4	4	4	4	4	4	4	4	4	4	4	4	4	4	4	4	4	4	4	4	4	4	4	4	-25
6	" М15	4	4	4	4	4	4	4	4	4	4	4	4	4	4	4	4	4	4	4	4	4	4	4	4	-37
7	" М16	4	4	4	4	4	4	4	4	4	4	4	4	4	4	4	4	4	4	4	4	4	4	4	4	-37
8	" УП1-13	4	4	4	4	4	4	4	4	4	4	4	4	4	4	4	4	4	4	4	4	4	4	4	4	1.400-9 в.1
9	Ø16 AIII ГОСТ 5781-82, ℓ=600, 0,95кг						8						8						8						8	БЕЗ ЧЕРТ.
	Материалы																									
	Бетон класса В15, м³	2,73	2,73	2,73	2,73	2,73	2,72	2,73	2,73	2,73	2,73	2,73	2,72	2,73	2,73	2,73	2,73	2,73	2,72	2,73	2,73	2,73	2,73	2,73	2,72	
	То же, В25, м³																									
	Масса, т	6,95	6,95	6,95	6,95	6,95	6,93	6,95	6,95	6,95	6,95	6,95	6,93	6,95	6,95	6,95	6,95	6,95	6,93	6,95	6,95	6,95	6,95	6,95	6,93	

Инв. № подл. | Подпись и дата | Взам. инв. №

Продолжение

Поз.	Наименование	Количество на лоток марки																								Обозначение документа
		Л9	Л9-А	Л9-Б	Л9-В	Л9-Г	Л9-О	Л10	Л10-А	Л10-Б	Л10-В	Л10-Г	Л10-О	Л11	Л11-А	Л11-Б	Л11-В	Л11-Г	Л11-О	Л12	Л12-А	Л12-Б	Л12-В	Л12-Г	Л12-О	
1.	Каркас пространственный КП-2	1	1	1	1	1	1																			3.006.1-7.2-1
	То же КП-4							1	1	1	1	1	1													-1
	" КП-7													1	1	1	1	1	1							-2
	" КП-8																			1	1	1	1	1	1	-8
2	Изделие закладное М2	4	4	4	4	4	4	4	4	4	4	4	4	4	4	4	4	4	4	4	4	4	4	4	4	-25
3	То же М3		2	2	2	4			2	2	2	4			2	2	2	4			2	2	2	4		-26
4	" М4					4	4					4	4					4	4					4	4	-27
5	" М12	4	4	4	4	4	4	4	4	4	4	4	4	4	4	4	4	4	4	4	4	4	4	4	4	-25
6	" М15	4	4	4	4	4	4	4	4	4	4	4	4	4	4	4	4	4	4	4	4	4	4	4	4	-37
7	" М16	4	4	4	4	4	4	4	4	4	4	4	4	4	4	4	4	4	4	4	4	4	4	4	4	-37
8	" УП1-13	4	4	4	4	4	4	4	4	4	4	4	4	4	4	4	4	4	4	4	4	4	4	4	4	1.400-9 В.1
9	Ø16 А III, ГОСТ 5781-82, ℓ=600, 0,95кг						8						8						8						8	БЕЗ ЧЕРТ.
	Материалы																									
	Бетон класса В25, м³	2,73	2,73	2,73	2,73	2,73	2,72	2,73	2,73	2,73	2,73	2,73	2,72													
	То же, В30, м³													2,73	2,73	2,73	2,73	2,73	2,72	2,73	2,73	2,73	2,73	2,73	2,72	
	Масса, т	6,95	6,95	6,95	6,95	6,95	6,93	6,95	6,95	6,95	6,95	6,95	6,93	6,95	6,95	6,95	6,95	6,95	6,93	6,95	6,95	6,95	6,95	6,95	6,93	

Продолжение

Поз.	Наименование	Количество на лоток марки																								Обозначение документа
		Л13	Л13-А	Л13-Б	Л13-В	Л13-Г	Л13-О	Л14	Л14-А	Л14-Б	Л14-В	Л14-Г	Л14-О	Л15	Л15-А	Л15-Б	Л15-В	Л15-Г	Л15-О	Л16	Л16-А	Л16-Б	Л16-В	Л16-Г	Л16-О	
1	Каркас пространственный КП 2	1	1	1	1	1	1																			3.006.1-7.2-1
	То же КП 4							1	1	1	1	1	1													-1
	" КП-9													1	1	1	1	1	1							-2
	" КП-10																			1	1	1	1	1	1	-2
2	Изделие закладное М2	4	4	4	4	4	4	4	4	4	4	4	4	4	4	4	4	4	4	4	4	4	4	4	4	-26
3	То же М3		2	2	2	4			2	2	2	4			2	2	2	4			2	2	2	4		-26
4	" М4					4	4					4	4					4	4					4	4	-27
5	" М12	4	4	4	4	4	4	4	4	4	4	4	4	4	4	4	4	4	4	4	4	4	4	4	4	-25
6	" М15	4	4	4	4	4	4	4	4	4	4	4	4	4	4	4	4	4	4	4	4	4	4	4	4	-37
7	" М16	4	4	4	4	4	4	4	4	4	4	4	4	4	4	4	4	4	4	4	4	4	4	4	4	-37
8	" УП1-13	4	4	4	4	4	4	4	4	4	4	4	4	4	4	4	4	4	4	4	4	4	4	4	4	1.400-9 в.1
9	⌀16AIII, ГОСТ5781-82, ℓ=600, 0,95 кг						8						8						8						8	Без черт.
	Материалы																									
	Бетон класса В30, м³	2,73	2,73	2,73	2,73	2,73	2,72	2,73	2,73	2,73	2,73	2,73	2,72	2,73	2,73	2,73	2,73	2,73	2,72	2,73	2,73	2,73	2,73	2,73	2,72	
	Масса, т	6,95	6,95	6,95	6,95	6,95	6,93	6,95	6,95	6,95	6,95	6,95	6,9[illegible]	6,95	6,95	6,95	[illegible]	6,95	6,93	6,95	6,95	6,95	6,95	6,95	6,93	

Инв. № подл. | Подпись и дата | Взам. инв. №

24969-02 13

П1

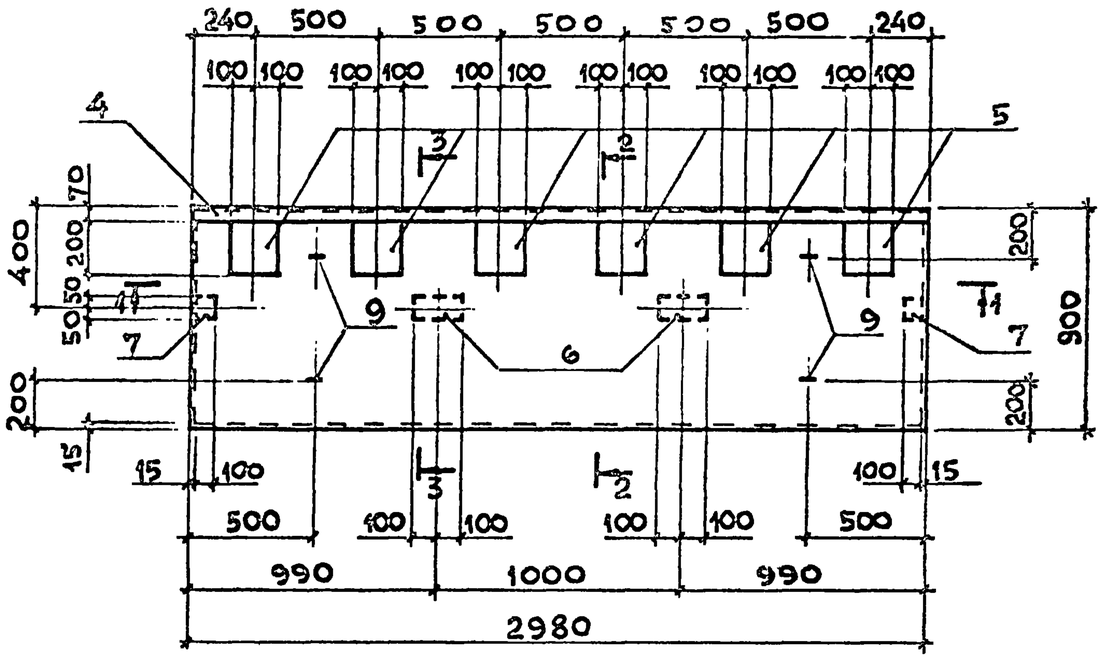

П3

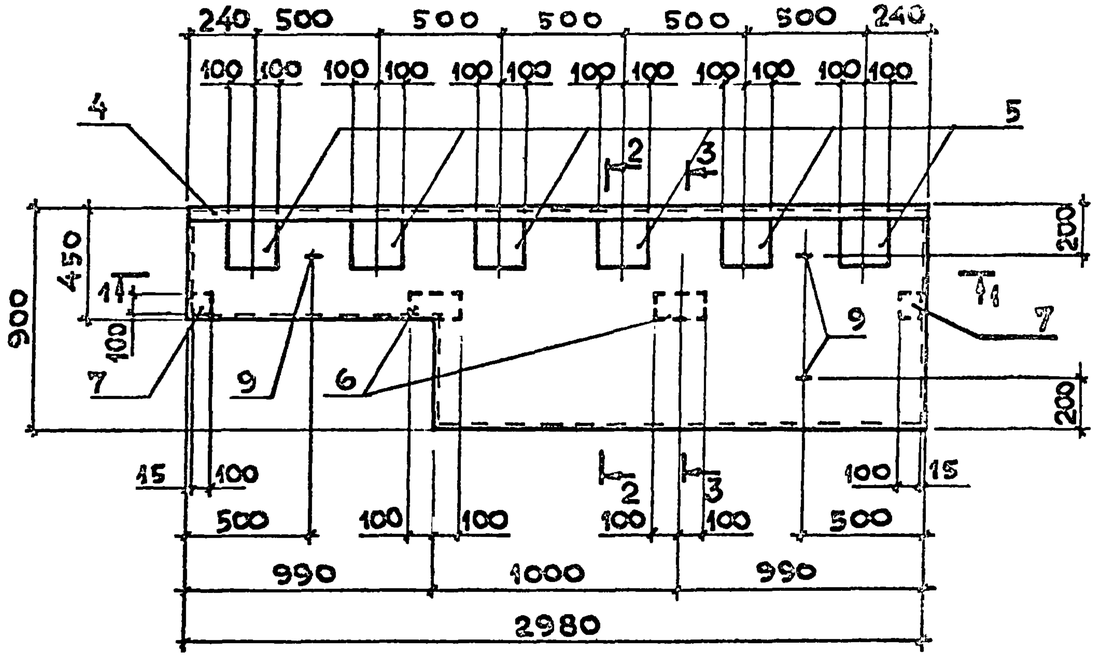

П2

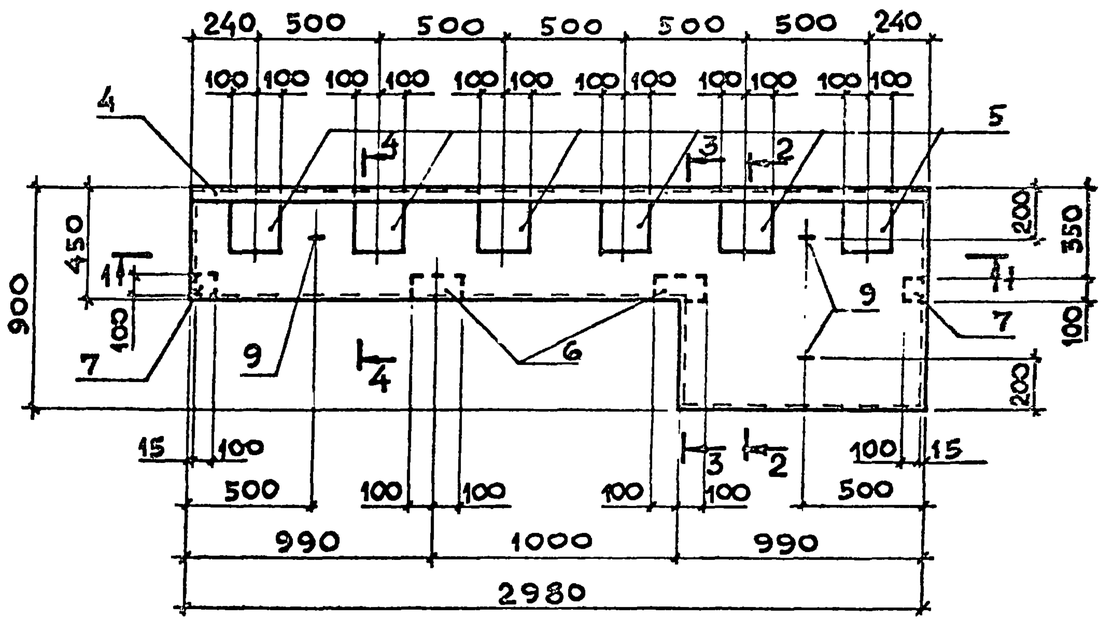

1 — 1

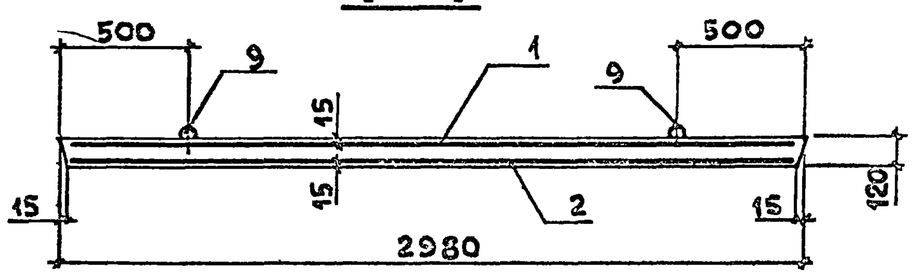

Сечения 2-2...4-4 см. л. 2

НАЧ.ОТД.	АГРАНОВИЧ		
Н.КОНТР.	КОРОТЕЦКИЙ		
ГЛ.СПЕЦ.	КОРОТЕЦКИЙ		
СТ.ИНЖ.	ГУРОВИЧ		
РАЗРАБ.	ФОМИЧЁВ		
ПРОВЕР.	ГУРОВИЧ		

3.006.1-7.1-2

Плита П1, П2, П3, П4, П5, П6, П6А, П6Б, П7. Спецификация

СТАДИЯ	ЛИСТ	ЛИСТОВ
Р	1	6

Харьковский Промстройниипроект

П4

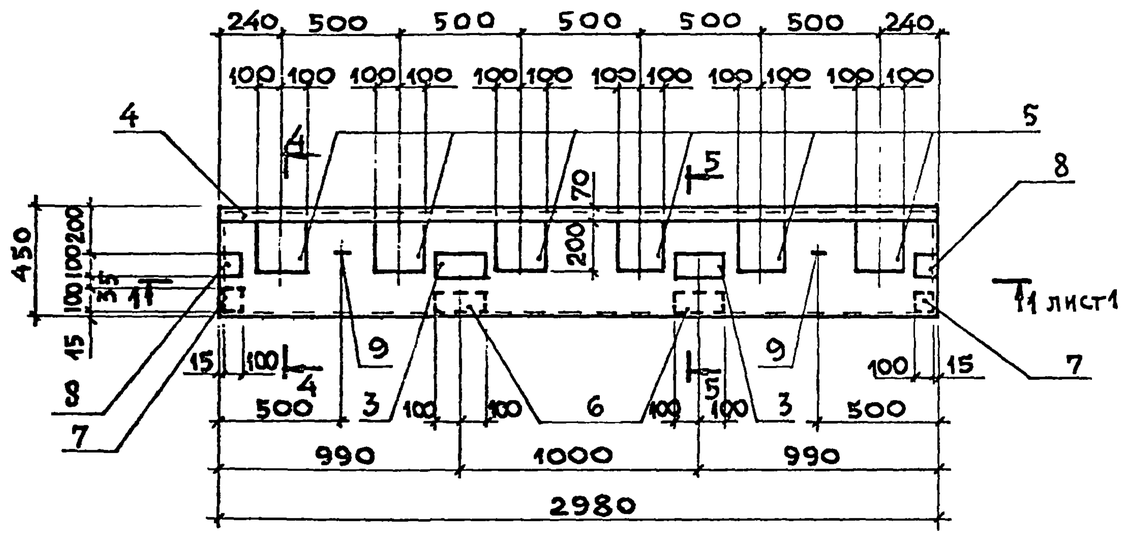

2 – 2

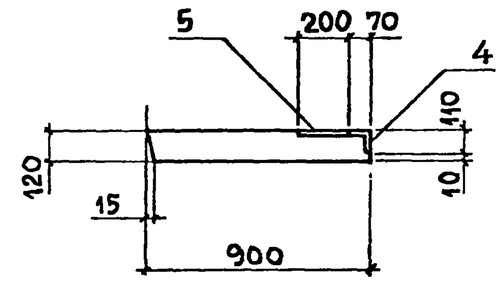

3 – 3

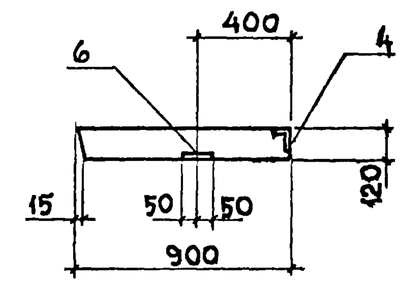

4 – 4

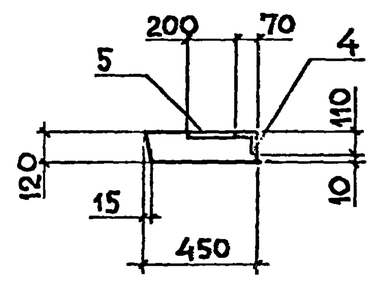

5 – 5

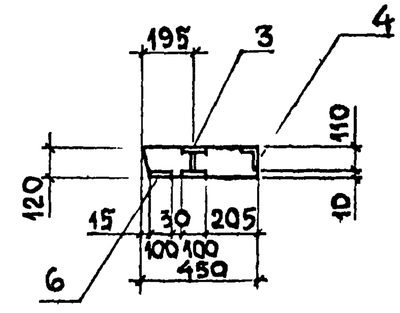

П7

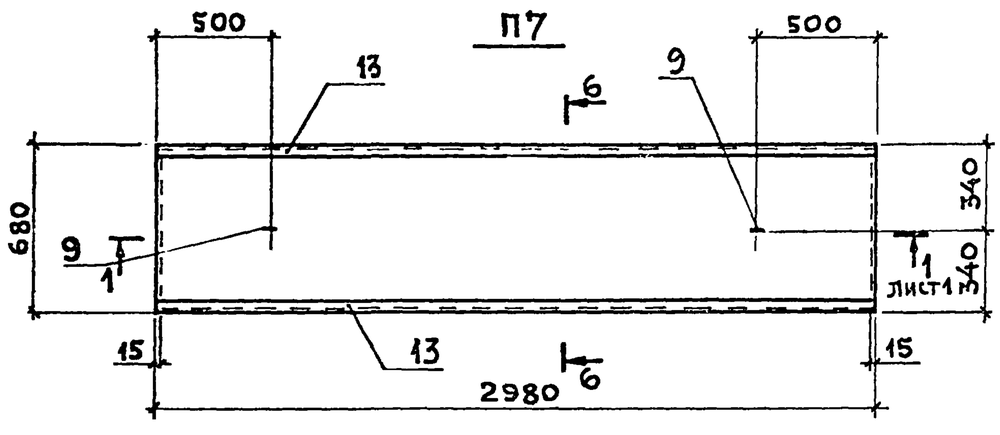

6 – 6

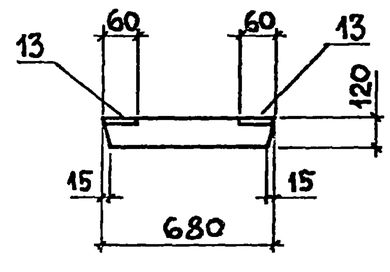

Инв.№ подл.	Подпись и дата	Взам. инв.№

3.006.1-7.1-2

Лист 2

П5

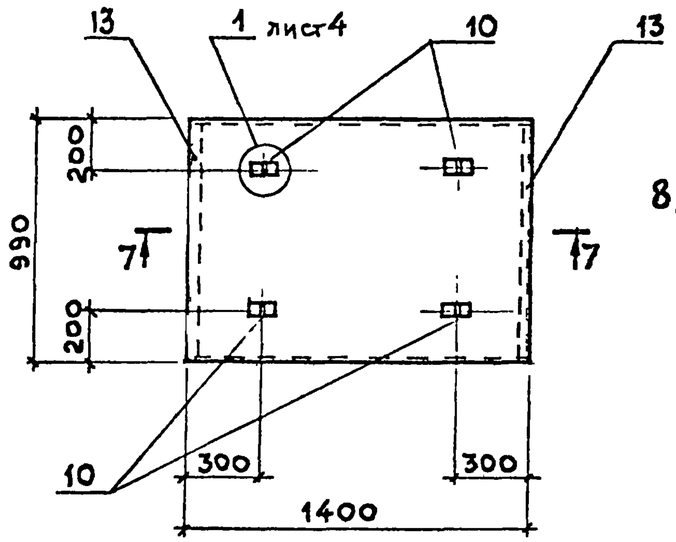

П6
(низ плиты)

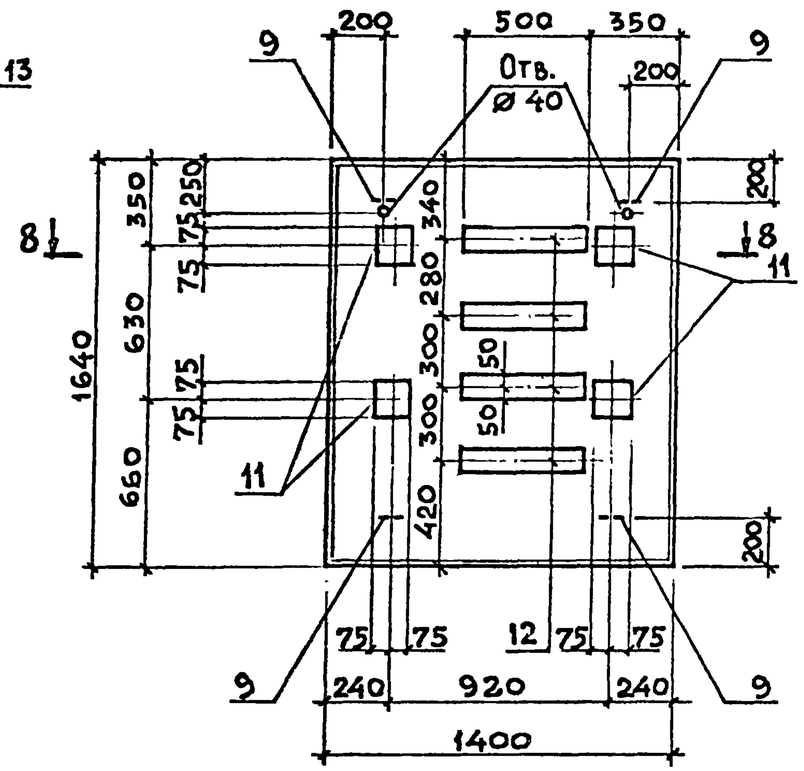

П6А

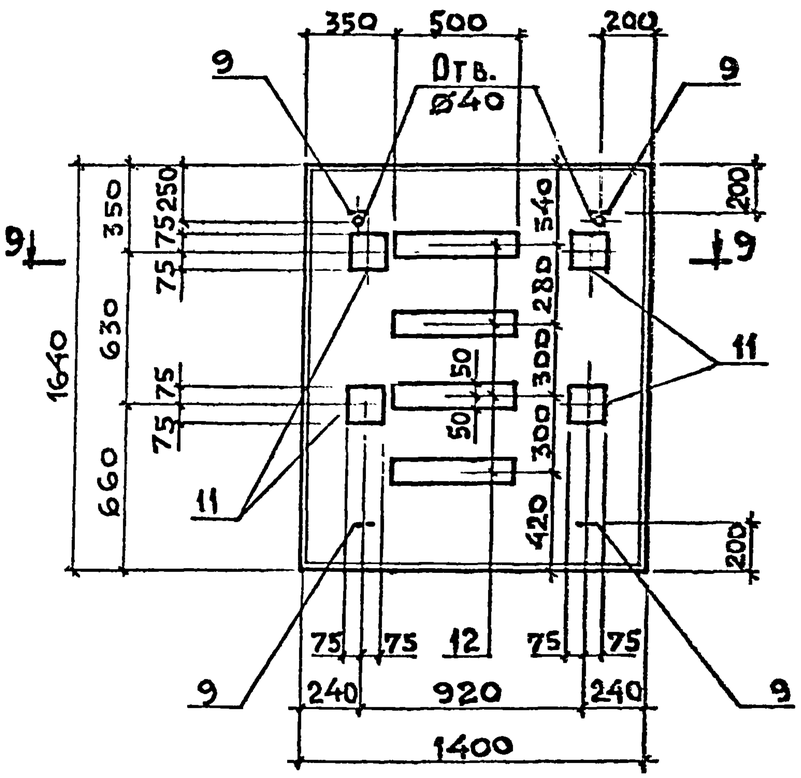

П6Б

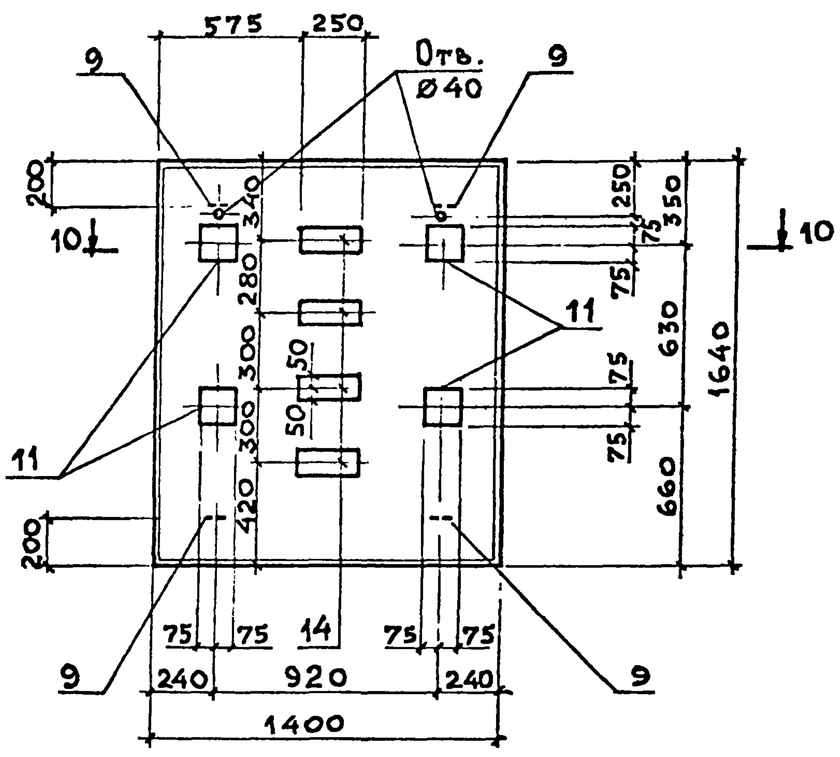

Сечения см. л. 4

7 – 7

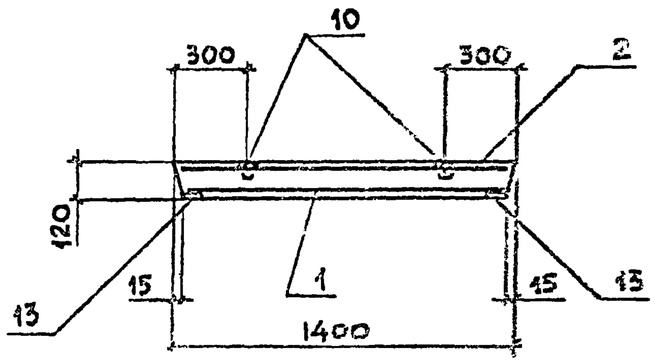

8 – 8

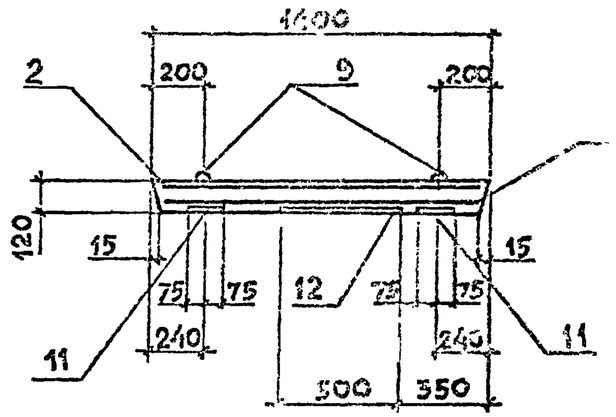

9 – 9

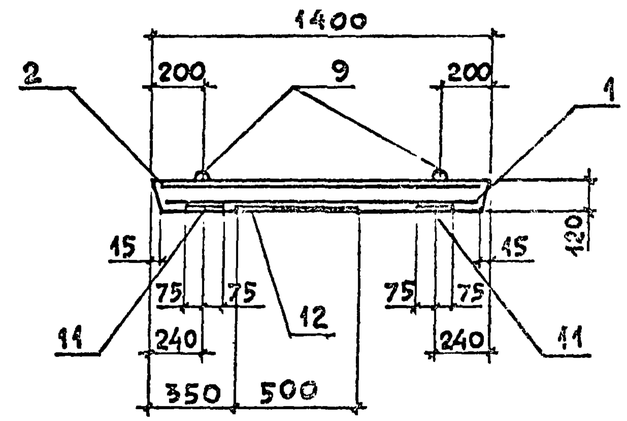

11 – 11

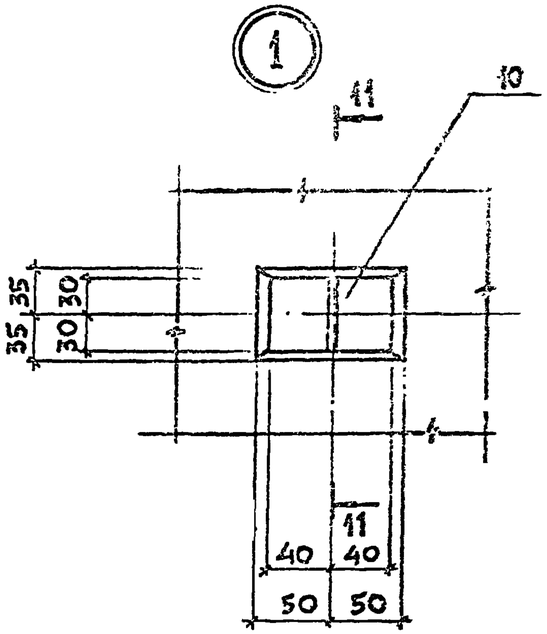

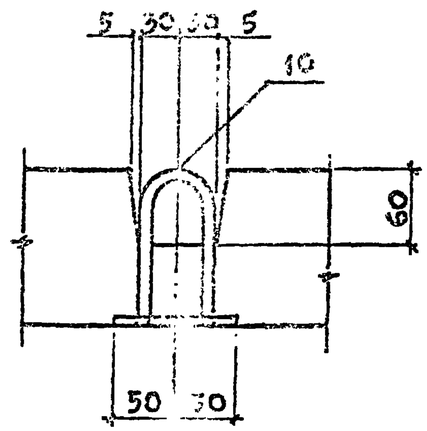

10 – 10

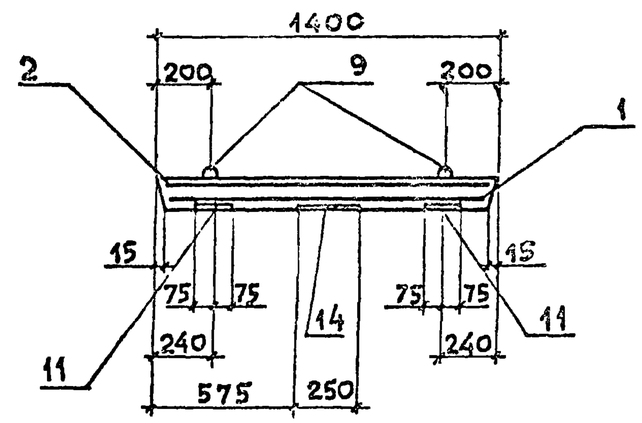

3.006.1 -7.1- 2

24969-02 17

Инв.№ подл. | Подпись и дата | Взам.инв.№

Поз.	Наименование		Количество на плиту марки										Обозначение документа
			П1	П2	П3	П4	П5	П6	П6А	П6Б	П7		
1	Сетка	С11	1										3.006.1-7.2-13
	То же	С13		1									-14
	"	С15			1								-15
	"	С17				1							-16
	"	С19					1						-17
	"	С21						1	1	1			-18
	"	С23									1		-19
2	Сетка	С12	1										-13
	То же	С14		1									-14
	"	С16			1								-15
	"	С18				1							-16
	"	С20					1						-17
	"	С22						1	1	1			-18
	"	С24									1		-19

Продолжение

Поз.	Наименование	Количество на плиту марки										Обозначение документа
		П1	П2	П3	П4	П5	П6	П6А	П6Б	П7		
3	Изделие закладное М1				2							3.006.1-7.2-24
4	То же М5	1	1	1	1							-28
5	" М6	6	6	6	6							-29
6	" М7	2	2	2	2							-30
7	" М8	2	2	2	2							-31
8	" М9				2							-32
9	" М10	4	3	3	2		4	4	4	2		-33
10	" М11					4						-34
11	" М13						4	4	4			-35
12	" М14						4	4				-36
13	" М17					2				6		-38
14	" М18								4			-39
15	" М19									2		-38
	Материалы											
	Бетон класса В25, м³	0,32	0,21	0,27	0,16	0,17	0,28	0,28	0,28	0,24		
	Масса, т	0,80	0,53	0,68	0,40	0,43	0,68	0,68	0,68	0,60		

Инв.№ подл | Подпись и дата | Взам. инв.№

Марка	Изделия арматурные														Изделия закладные												Общий расход
	Арматура класса													Всего	Арматура класса						Прокат марки					Всего	
	А-III							А-I			Вр-I				А-III					А-I	Ст3кп3-I	С235			Итого		
	ГОСТ 5781-82										ГОСТ 6727-80				ГОСТ 5781-82						ГОСТ 8509-86	ГОСТ 19903-74					
	Ø8	Ø10	Ø12	Ø14	Ø16	Ø20	Итого	Ø6	Ø8	Итого	Ø4	Ø5	Итого		Ø8	Ø10	Ø12	Ø20	Итого	Ø20	L50x5	δ=6	δ=10	δ=16			
Л1	14,7	68,4	55,4	—	—	—	138,5	—	2,5	2,5	7,0	9,9	16,9	157,9	—	—	4,3	26,9	31,2	15,2	—	—	9,4	15,1	24,5	70,9	228,8
Л1-А	14,7	68,4	55,4	—	—	—	138,5	—	2,5	2,5	7,0	9,9	16,9	157,9	0,7	—	4,3	26,9	31,9	15,2	—	0,8	9,4	15,1	25,3	72,4	230,3
Л1-Б	14,7	68,4	55,4	—	—	—	138,5	—	2,5	2,5	7,0	9,9	16,9	157,9	0,7	—	4,3	26,9	31,9	15,2	—	0,8	9,4	15,1	25,3	72,4	230,3
Л1-В	14,7	68,4	55,4	—	—	—	138,5	—	2,5	2,5	7,0	9,9	16,9	157,9	0,7	—	4,3	26,9	31,9	15,2	—	0,8	9,4	15,1	25,3	72,4	230,3
Л1-Г	14,7	68,4	55,4	—	—	—	138,5	—	2,5	2,5	7,0	9,9	16,9	157,9	1,4	1,4	4,3	26,9	34,0	15,2	1,5	1,5	9,4	15,1	27,5	76,7	234,6
Л1-О	14,7	68,4	55,4	—	7,6	—	146,1	—	2,5	2,5	7,0	9,9	16,9	165,5	—	1,4	4,3	26,9	32,6	15,2	1,5	—	9,4	15,1	26,0	73,8	239,3
Л2	14,7	54,6	93,3	—	—	—	162,6	2,6	2,5	5,1	5,9	9,9	15,8	183,5	—	—	4,3	26,9	31,2	15,2	—	—	9,4	15,1	24,5	70,9	254,4
Л2-А	14,7	54,6	93,3	—	—	—	162,6	2,6	2,5	5,1	5,9	9,9	15,8	183,5	0,7	—	4,3	26,9	31,9	15,2	—	0,8	9,4	15,1	25,3	72,4	255,9
Л2-Б	14,7	54,6	93,3	—	—	—	162,6	2,6	2,5	5,1	5,9	9,9	15,8	183,5	0,7	—	4,3	26,9	31,9	15,2	—	0,8	9,4	15,1	25,3	72,4	255,9
Л2-В	14,7	54,6	93,3	—	—	—	162,6	2,6	2,5	5,1	5,9	9,9	15,8	183,5	0,7	—	4,3	26,9	31,9	15,2	—	0,8	9,4	15,1	25,3	72,4	255,9
Л2-Г	14,7	54,6	93,3	—	—	—	162,6	2,6	2,5	5,1	5,9	9,9	15,8	183,5	1,4	1,4	4,3	26,9	34,0	15,2	1,5	1,5	9,4	15,1	27,5	76,7	260,2
Л2-О	14,7	54,6	93,3	—	7,6	—	170,2	2,6	2,5	5,1	5,9	9,9	15,8	191,1	—	1,4	4,3	26,9	32,6	15,2	1,5	—	9,4	15,1	26,0	73,8	264,9
Л3	14,7	18,0	211,8	—	—	—	244,5	11,7	8,5	20,2	2,2	12,6	14,8	279,5	—	—	4,3	26,9	31,2	15,2	—	—	9,4	15,1	24,5	70,9	350,4
Л3-А	14,7	18,0	211,8	—	—	—	244,5	11,7	8,5	20,2	2,2	12,6	14,8	279,5	0,7	—	4,3	26,9	31,9	15,2	—	0,8	9,4	15,1	25,3	72,4	351,9
Л3-Б	14,7	18,0	211,8	—	—	—	244,5	11,7	8,5	20,2	2,2	12,6	14,8	279,5	0,7	—	4,3	26,9	31,9	15,2	—	0,8	9,4	15,1	25,3	72,4	351,9
Л3-В	14,7	18,0	211,8	—	—	—	244,5	11,7	8,5	20,2	2,2	12,6	14,8	279,5	0,7	—	4,3	26,9	31,9	15,2	—	0,8	9,4	15,1	25,3	72,4	351,9
Л3-Г	14,7	18,0	211,8	—	—	—	244,5	11,7	8,5	20,2	2,2	12,6	14,8	279,5	1,4	1,4	4,3	26,9	34,0	15,2	1,5	1,5	9,4	15,1	27,5	76,7	356,2
Л3-О	14,7	18,0	211,8	—	7,6	—	252,1	11,7	8,5	20,2	2,2	12,6	14,8	287,1	—	1,4	4,3	26,9	32,6	15,2	1,5	—	9,4	15,1	26,0	73,8	360,9

Нач.отд.	Агранович	
Н.контр.	Коротецкий	
Гл.спец.	Коротецкий	
Ст.инж.	Гурович	
Разраб.	Фомичев	
Провер.	Гурович	

3.006.1-7.1- РС

Ведомость расхода стали, кг

Стадия	Лист	Листов
Р	1	6

Харьковский Промстройниипроект

Марка	Изделия арматурные														Изделия закладные												Общий расход
	Арматура класса													Всего	Арматура класса						Прокат марки					Всего	
	А-III							А-I			Вр-I				А-III					А-I	ВСт3кп3-1	С235			Итого		
	ГОСТ 5781-82										ГОСТ 6727-80				ГОСТ 5781-82						ГОСТ 8509-86	ГОСТ 19903-74					
	Ø8	Ø10	Ø12	Ø14	Ø16	Ø20	Итого	Ø6	Ø8	Итого	Ø4	Ø5	Итого		Ø8	Ø10	Ø12	Ø20	Итого	Ø20	L50×5	δ=6	δ=10	δ=16			
Л4	14,7	18,0	173,8	–	–	52,7	259,2	9,1	13,2	22,3	2,2	12,6	14,8	296,3	–	–	4,3	26,9	31,2	15,2	–	–	9,4	15,1	24,5	70,9	367,2
Л4-А	14,7	18,0	173,8	–	–	52,7	259,2	9,1	13,2	22,3	2,2	12,6	14,8	296,3	0,7	–	4,3	26,9	31,9	15,2	–	0,8	9,4	15,1	25,3	72,4	368,7
Л4-Б	14,7	18,0	173,8	–	–	52,7	259,2	9,1	13,2	22,3	2,2	12,6	14,8	296,3	0,7	–	4,3	26,9	31,9	15,2	–	0,8	9,4	15,1	25,3	72,4	368,7
Л4-В	14,7	18,0	173,8	–	–	52,7	259,2	9,1	13,2	22,3	2,2	12,6	14,8	296,3	0,7	–	4,3	26,9	31,9	15,2	–	0,8	9,4	15,1	25,3	72,4	368,7
Л4-Г	14,7	18,0	173,8	–	–	52,7	259,2	9,1	13,2	22,3	2,2	12,6	14,8	296,3	1,4	1,4	4,3	26,9	34,0	15,2	1,5	1,5	9,4	15,1	27,5	76,7	373,0
Л4-О	14,7	18,0	173,8	–	7,6	52,7	266,8	9,1	13,2	22,3	2,2	12,6	14,8	303,9	–	1,4	4,3	26,9	32,6	15,2	1,5	–	9,4	15,1	26,0	73,8	377,7
Л5	14,7	68,4	107,0	–	–	–	190,1	14,3	2,5	16,8	7,0	–	7,0	213,9	–	–	4,3	26,9	31,2	15,2	–	–	9,4	15,1	24,5	70,9	284,8
Л5-А	14,7	68,4	107,0	–	–	–	190,1	14,3	2,5	16,8	7,0	–	7,0	213,9	0,7	–	4,3	26,9	31,9	15,2	–	0,8	9,4	15,1	25,3	72,4	286,3
Л5-Б	14,7	68,4	107,0	–	–	–	190,1	14,3	2,5	16,8	7,0	–	7,0	213,9	0,7	–	4,3	26,9	31,9	15,2	–	0,8	9,4	15,1	25,3	72,4	286,3
Л5-В	14,7	68,4	107,0	–	–	–	190,1	14,3	2,5	16,8	7,0	–	7,0	213,9	0,7	–	4,3	26,9	31,9	15,2	–	0,8	9,4	15,1	25,3	72,4	286,3
Л5-Г	14,7	68,4	107,0	–	–	–	190,1	14,3	2,5	16,8	7,0	–	7,0	213,9	1,4	1,4	4,3	26,9	34,0	15,2	1,5	1,5	9,4	15,1	27,5	76,7	290,6
Л5-О	14,7	68,4	107,0	–	7,6	–	197,7	14,3	2,5	16,8	7,0	–	7,0	221,5	–	1,4	4,3	26,9	32,6	15,2	1,5	–	9,4	15,1	26,0	73,8	295,3
Л6	14,7	18,0	196,9	–	–	–	229,6	16,9	2,5	19,4	2,2	6,3	8,5	257,5	–	–	4,3	26,9	31,2	15,2	–	–	9,4	15,1	24,5	70,9	328,4
Л6-А	14,7	18,0	196,9	–	–	–	229,6	16,9	2,5	19,4	2,2	6,3	8,5	257,5	0,7	–	4,3	26,9	31,9	15,2	–	0,8	9,4	15,1	25,3	72,4	329,9
Л6-Б	14,7	18,0	196,9	–	–	–	229,6	16,9	2,5	19,4	2,2	6,3	8,5	257,5	0,7	–	4,3	26,9	31,9	15,2	–	0,8	9,4	15,1	25,3	72,4	329,9
Л6-В	14,7	18,0	196,9	–	–	–	229,6	16,9	2,5	19,4	2,2	6,3	8,5	257,5	0,7	–	4,3	26,9	31,9	15,2	–	0,8	9,4	15,1	25,3	72,4	329,9
Л6-Г	14,7	18,0	196,9	–	–	–	229,6	16,9	2,5	19,4	2,2	6,3	8,5	257,5	1,4	1,4	4,3	26,9	34,0	15,2	1,5	1,5	9,4	15,1	27,5	76,7	334,2
Л6-О	14,7	18,0	196,9	–	7,6	–	237,2	16,9	2,5	19,4	2,2	6,3	8,5	265,1	–	1,4	4,3	26,9	32,6	15,2	1,5	–	9,4	15,1	26,0	73,8	338,9
Л7	14,7	18,0	156,4	75,0	–	–	264,1	32,0	2,5	34,5	2,2	2,7	4,9	303,5	–	–	4,3	26,9	31,2	15,2	–	–	9,4	15,1	24,5	70,9	374,4

Инв. № подл. | Подпись и дата | Взам. инв. №

Марка	Изделия арматурные														Изделия закладные												Общий расход
	Арматура класса													Всего	Арматура класса						Прокат марки					Всего	
	А-III							А-I			Вр-I				А-III					А-I	(Ст3кп5)	С235			Итого		
	ГОСТ 5781-82										ГОСТ 6727-80				ГОСТ 5781-82						ГОСТ 8509-86	ГОСТ 19903-74					
	Ø8	Ø10	Ø12	Ø14	Ø16	Ø20	Итого	Ø6	Ø8	Итого	Ø4	Ø5	Итого		Ø8	Ø10	Ø12	Ø20	Итого	Ø20	L50×5	δ=6	δ=10	δ=16			
Л7-А	14,7	18,0	156,4	75,0	—	—	264,1	32,0	2,5	34,5	2,2	2,7	4,9	303,5	0,7	—	4,3	26,9	31,9	15,2	—	0,8	9,4	15,1	25,3	72,4	375,9
Л7-Б	14,7	18,0	156,4	75,0	—	—	264,1	32,0	2,5	34,5	2,2	2,7	4,9	303,5	0,7	—	4,3	26,9	31,9	15,2	—	0,8	9,4	15,1	25,3	72,4	375,9
Л7-В	14,7	18,0	156,4	75,0	—	—	264,1	32,0	2,5	34,5	2,2	2,7	4,9	303,5	0,7	—	4,3	26,9	31,9	15,2	—	0,8	9,4	15,1	25,3	72,4	375,9
Л7-Г	14,7	18,0	156,4	75,0	—	—	264,1	32,0	2,5	34,5	2,2	2,7	4,9	303,5	1,4	1,4	4,3	26,9	34,0	15,2	1,5	1,5	9,4	15,1	27,5	76,7	380,2
Л7-О	14,7	18,0	156,4	75,0	7,6	—	271,7	32,0	2,5	34,5	2,2	2,7	4,9	311,1	—	1,4	4,3	26,9	32,6	15,2	1,5	—	9,4	15,1	26,0	73,8	384,9
Л8	14,7	18,0	118,5	75,0	—	52,7	278,9	23,4	13,2	36,6	2,2	2,7	4,9	320,4	—	—	4,3	26,9	31,2	15,2	—	—	9,4	15,1	24,5	70,9	391,3
Л8-А	14,7	18,0	118,5	75,0	—	52,7	278,9	23,4	13,2	36,6	2,2	2,7	4,9	320,4	0,7	—	4,3	26,9	31,9	15,2	—	0,8	9,4	15,1	25,3	72,4	392,8
Л8-Б	14,7	18,0	118,5	75,0	—	52,7	278,9	23,4	13,2	36,6	2,2	2,7	4,9	320,4	0,7	—	4,3	26,9	31,9	15,2	—	0,8	9,4	15,1	25,3	72,4	392,8
Л8-В	14,7	18,0	118,5	75,0	—	52,7	278,9	23,4	13,2	36,6	2,2	2,7	4,9	320,4	0,7	—	4,3	26,9	31,9	15,2	—	0,8	9,4	15,1	25,3	72,4	392,8
Л8-Г	14,7	18,0	118,5	75,0	—	52,7	278,9	23,4	13,2	36,6	2,2	2,7	4,9	320,4	1,4	1,4	4,3	26,9	34,0	15,2	1,5	1,5	9,4	15,1	27,5	76,7	397,1
Л8-О	14,7	18,0	118,5	75,0	7,6	52,7	286,5	23,4	13,2	36,6	2,2	2,7	4,9	328,0	—	1,4	4,3	26,9	32,6	15,2	1,5	—	9,4	15,1	26,0	73,8	401,8
Л9	14,7	68,4	158,9	—	—	—	242,0	14,3	2,5	16,8	7,0	—	7,0	265,8	—	—	4,3	26,9	31,2	15,2	—	—	9,4	15,1	24,5	70,9	336,7
Л9-А	14,7	68,4	158,9	—	—	—	242,0	14,3	2,5	16,8	7,0	—	7,0	265,8	0,7	—	4,3	26,9	31,9	15,2	—	0,8	9,4	15,1	25,3	72,4	338,2
Л9-Б	14,7	68,4	158,9	—	—	—	242,0	14,3	2,5	16,8	7,0	—	7,0	265,8	0,7	—	4,3	26,9	31,9	15,2	—	0,8	9,4	15,1	25,3	72,4	338,2
Л9-В	14,7	68,4	158,9	—	—	—	242,0	14,3	2,5	16,8	7,0	—	7,0	265,8	0,7	—	4,3	26,9	31,9	15,2	—	0,8	9,4	15,1	25,3	72,4	338,2
Л9-Г	14,7	68,4	158,9	—	—	—	242,0	14,3	2,5	16,8	7,0	—	7,0	265,8	1,4	1,4	4,3	26,9	34,0	15,2	1,5	1,5	9,4	15,1	27,5	76,7	342,5
Л9-О	14,7	68,4	158,9	—	7,6	—	249,6	14,3	2,5	16,8	7,0	—	7,0	273,4	—	1,4	4,3	26,9	32,6	15,2	1,5	—	9,4	15,1	26,0	73,8	347,2
Л10	14,7	18,0	196,9	—	—	—	229,6	16,9	2,5	19,4	2,2	6,3	8,5	257,5	—	—	4,3	26,9	31,2	15,2	—	—	9,4	15,1	24,5	70,9	328,4
Л10-А	14,7	18,0	196,9	—	—	—	229,6	16,9	2,5	19,4	2,2	6,3	8,5	257,5	0,7	—	4,3	26,9	31,9	15,2	—	0,8	9,4	15,1	25,3	72,4	329,9

Марка	Изделия арматурные														Изделия закладные												Общий расход
	Арматура класса													Всего	Арматура класса						Прокат марки					Всего	
	А-III							А-I			Вр-I				А-III					А-I	Ст3кп3-I	С235			Итого		
	ГОСТ 5781-82										ГОСТ 6727-80				ГОСТ 5781-82						ГОСТ 8509-86	ГОСТ 19903-74					
	⌀8	⌀10	⌀12	⌀14	⌀16	⌀20	Итого	⌀6	⌀8	Итого	⌀4	⌀5	Итого		⌀8	⌀10	⌀12	⌀20	Итого	⌀20	L50×5	δ=6	δ=10	δ=16			
Л10-Б	14,7	18,0	196,9	—	—	—	229,6	16,9	2,5	19,4	2,2	6,3	8,5	257,5	0,7	—	4,3	26,9	31,9	15,2	—	0,8	9,4	15,1	25,3	72,4	329,9
Л10-В	14,7	18,0	196,9	—	—	—	229,6	16,9	2,5	19,4	2,2	6,3	8,5	257,5	0,7	—	4,3	26,9	31,9	15,2	—	0,8	9,4	15,1	25,3	72,4	329,9
Л10-Г	14,7	18,0	196,9	—	—	—	229,6	16,9	2,5	19,4	2,2	6,3	8,5	257,5	1,4	1,4	4,3	26,9	34,0	15,2	1,5	1,5	9,4	15,1	27,5	76,7	334,2
Л10-О	14,7	18,0	196,9	—	7,6	—	237,2	16,9	2,5	19,4	2,2	6,3	8,5	265,1	—	1,4	4,3	26,9	32,6	15,2	1,5	—	9,4	15,1	26,0	73,8	338,9
Л11	14,7	18,0	156,4	75,0	—	—	264,1	26,0	8,5	34,5	2,2	2,7	4,9	303,5	—	—	4,3	26,9	31,2	15,2	—	—	9,4	15,1	24,5	70,9	374,4
Л11-А	14,7	18,0	156,4	75,0	—	—	264,1	26,0	8,5	34,5	2,2	2,7	4,9	303,5	0,7	—	4,3	26,9	31,9	15,2	—	0,8	9,4	15,1	25,3	72,4	375,9
Л11-Б	14,7	18,0	156,4	75,0	—	—	264,1	26,0	8,5	34,5	2,2	2,7	4,9	303,5	0,7	—	4,3	26,9	31,9	15,2	—	0,8	9,4	15,1	25,3	72,4	375,9
Л11-В	14,7	18,0	156,4	75,0	—	—	264,1	26,0	8,5	34,5	2,2	2,7	4,9	303,5	0,7	—	4,3	26,9	31,9	15,2	—	0,8	9,4	15,1	25,3	72,4	375,9
Л11-Г	14,7	18,0	156,4	75,0	—	—	264,1	26,0	8,5	34,5	2,2	2,7	4,9	303,5	1,4	1,4	4,3	26,9	34,0	15,2	1,5	1,5	9,4	15,1	27,5	76,7	380,2
Л11-О	14,7	18,0	156,4	75,0	7,6	—	271,7	26,0	8,5	34,5	2,2	2,7	4,9	311,1	—	1,4	4,3	26,9	32,6	15,2	1,5	—	9,4	15,1	26,0	73,8	384,9
Л12	14,7	18,0	118,5	75,0	—	52,7	278,9	23,4	13,2	36,6	2,2	2,7	4,9	320,4	—	—	4,3	26,9	31,2	15,2	—	—	9,4	15,1	24,5	70,9	391,3
Л12-А	14,7	18,0	118,5	75,0	—	52,7	278,9	23,4	13,2	36,6	2,2	2,7	4,9	320,4	0,7	—	4,3	26,9	31,9	15,2	—	0,8	9,4	15,1	25,3	72,4	392,8
Л12-Б	14,7	18,0	118,5	75,0	—	52,7	278,9	23,4	13,2	36,6	2,2	2,7	4,9	320,4	0,7	—	4,3	26,9	31,9	15,2	—	0,8	9,4	15,1	25,3	72,4	392,8
Л12-В	14,7	18,0	118,5	75,0	—	52,7	278,9	23,4	13,2	36,6	2,2	2,7	4,9	320,4	0,7	—	4,3	26,9	31,9	15,2	—	0,8	9,4	15,1	25,3	72,4	392,8
Л12-Г	14,7	18,0	118,5	75,0	—	52,7	278,9	23,4	13,2	36,6	2,2	2,7	4,9	320,4	1,4	1,4	4,3	26,9	34,0	15,2	1,5	1,5	9,4	15,1	27,5	76,7	397,1
Л12-О	14,7	18,0	118,5	75,0	7,6	52,7	286,5	23,4	13,2	36,6	2,2	2,7	4,9	328,0	—	1,4	4,3	26,9	32,6	15,2	1,5	—	9,4	15,1	26,0	73,8	401,8
Л13	14,7	68,4	107,0	—	—	—	190,1	14,3	2,5	16,8	7,0	—	7,0	213,9	—	—	4,3	26,9	31,2	15,2	—	—	9,4	15,1	24,5	70,9	284,8
Л13-А	14,7	68,4	107,0	—	—	—	190,1	14,3	2,5	16,8	7,0	—	7,0	213,9	0,7	—	4,3	26,9	31,9	15,2	—	0,8	9,4	15,1	25,3	72,4	286,3
Л13-Б	14,7	68,4	107,0	—	—	—	190,1	14,3	2,5	16,8	7,0	—	7,0	213,9	0,7	—	4,3	26,9	31,9	15,2	—	0,8	9,4	15,1	25,3	72,4	286,3

Взам. инв. N | Подпись и дата | Инв. N подл.

Марка	Изделия арматурные													Всего	Изделия закладные											Всего	Общий расход
	Арматура класса														Арматура класса						Прокат марки				Итого		
	А-III							А-I			Вр-I				А-III					А-I	ВСт3кп3-I	С235					
	ГОСТ 5781-82										ГОСТ 6727 80				ГОСТ 5781-82						ГОСТ 8509-86	ГОСТ 19903-74					
	Ø8	Ø10	Ø12	Ø14	Ø16	Ø20	Итого	Ø6	Ø8	Итого	Ø4	Ø5	Итого		Ø8	Ø10	Ø12	Ø20	Итого	Ø20	L50×5	δ=6	δ=10	δ=16			
Л13-В	14,7	68,4	107,0	—	—	—	190,1	14,3	2,5	16,8	7,0	—	7,0	213,9	0,7	—	4,3	26,9	31,9	15,2	—	0,8	9,4	15,1	25,3	72,4	286,3
Л13-Г	14,7	68,4	107,0	—	—	—	190,1	14,3	2,5	16,8	7,0	—	7,0	213,9	1,4	1,4	4,3	26,9	34,0	15,2	1,5	1,5	9,4	15,1	27,5	76,7	290,6
Л13-О	14,7	68,4	107,0	—	7,6	—	197,7	14,3	2,5	16,8	7,0	—	7,0	221,5	—	1,4	4,3	26,9	32,6	15,2	1,5	—	9,4	15,1	26,0	73,8	295,3
Л14	14,7	18,0	196,9	—	—	—	229,6	16,9	2,5	19,4	2,2	6,3	8,5	257,5	—	—	4,3	26,9	31,2	15,2	—	—	9,4	15,1	24,5	70,9	328,4
Л14-А	14,7	18,0	196,9	—	—	—	229,6	16,9	2,5	19,4	2,2	6,3	8,5	257,5	0,7	—	4,3	26,9	31,9	15,2	—	0,8	9,4	15,1	25,3	72,4	329,9
Л14-Б	14,7	18,0	196,9	—	—	—	229,6	16,9	2,5	19,4	2,2	6,3	8,5	257,5	0,7	—	4,3	26,9	31,9	15,2	—	0,8	9,4	15,1	25,3	72,4	329,9
Л14-В	14,7	18,0	196,9	—	—	—	229,6	16,9	2,5	19,4	2,2	6,3	8,5	257,5	0,7	—	4,3	26,9	31,9	15,2	—	0,8	9,4	15,1	25,3	72,4	329,9
Л14-Г	14,7	18,0	196,9	—	—	—	229,6	16,9	2,5	19,4	2,2	6,3	8,5	257,5	1,4	1,4	4,3	26,9	34,0	15,2	1,5	1,5	9,4	15,1	27,5	76,7	334,2
Л14-О	14,7	18,0	196,9	—	7,6	—	237,2	16,9	2,5	19,4	2,2	6,3	8,5	265,1	—	1,4	4,3	26,9	32,6	15,2	1,5	—	9,4	15,1	26,0	73,8	338,9
Л15	14,7	18,0	263,5	—	—	—	296,2	26,0	8,5	34,5	2,2	2,7	4,9	335,6	—	—	4,3	26,9	31,2	15,2	—	—	9,4	15,1	24,5	70,9	406,5
Л15-А	14,7	18,0	263,5	—	—	—	296,2	26,0	8,5	34,5	2,2	2,7	4,9	335,6	0,7	—	4,3	26,9	31,9	15,2	—	0,8	9,4	15,1	25,3	72,4	408,0
Л15-Б	14,7	18,0	263,5	—	—	—	296,2	26,0	8,5	34,5	2,2	2,7	4,9	335,6	0,7	—	4,3	26,9	31,9	15,2	—	0,8	9,4	15,1	25,3	72,4	408,0
Л15-В	14,7	18,0	263,5	—	—	—	296,2	26,0	8,5	34,5	2,2	2,7	4,9	335,6	0,7	—	4,3	26,9	31,9	15,2	—	0,8	9,4	15,1	25,3	72,4	408,0
Л15-Г	14,7	18,0	263,5	—	—	—	296,2	26,0	8,5	34,5	2,2	2,7	4,9	335,6	1,4	1,4	4,3	26,9	34,0	15,2	1,5	1,5	9,4	15,1	27,5	76,7	412,3
Л15-О	14,7	18,0	263,5	—	7,6	—	303,8	26,0	8,5	34,5	2,2	2,7	4,9	343,2	—	1,4	4,3	26,9	32,6	15,2	1,5	—	9,4	15,1	26,0	73,8	417,0
Л16	14,7	18,0	225,5	—	—	52,7	310,9	23,4	13,2	36,6	2,2	2,7	4,9	352,4	—	—	4,3	26,9	31,2	15,2	—	—	9,4	15,1	24,5	70,9	423,3
Л16-А	14,7	18,0	225,5	—	—	52,7	310,9	23,4	13,2	36,6	2,2	2,7	4,9	352,4	0,7	—	4,3	26,9	31,9	15,2	—	0,8	9,4	15,1	25,3	72,4	424,8
Л16-Б	14,7	18,0	225,5	—	—	52,7	310,9	23,4	13,2	36,6	2,2	2,7	4,9	352,4	0,7	—	4,3	26,9	31,9	15,2	—	0,8	9,4	15,1	25,3	72,4	424,8
Л16-В	14,7	18,0	225,5	—	—	52,7	310,9	23,4	13,2	36,6	2,2	2,7	4,9	352,4	0,7	—	4,3	26,9	31,9	15,2	—	0,8	9,4	15,1	25,3	72,4	424,8
Л16-Г	14,7	18,0	225,5	—	—	52,7	310,9	23,4	13,2	36,6	2,2	2,7	4,9	352,4	1,4	1,4	4,3	26,9	34,0	15,2	1,5	1,5	9,4	15,1	27,5	76,7	429,1
Л16-О	14,7	18,0	225,5	—	7,6	52,7	318,5	23,4	13,2	36,6	2,2	2,7	4,9	360,0	—	1,4	4,3	26,9	32,6	15,2	1,5	—	9,4	15,1	26,0	73,8	433,8

Марка	Изделия арматурные						Всего	Изделия закладные														Всего	Общий расход
	Арматура класса							Арматура класса								Прокат марки							
	AIII			Вр-I				AI			AIII					Ст3кп3-1	С 235						
	ГОСТ 5781-82			ГОСТ 6727-80				ГОСТ 5781-82								ГОСТ 8509-86	ГОСТ 19903-74						
	ф8	ф12	Итого	ф4	ф5	Итого		ф8	ф10	Итого	ф8	ф10	ф16	ф20	Итого	L110×70×6	δ=6	δ=8	δ=12	δ=16	Итого		
П1	5,8	11,3	17,1	1,2	2,3	3,5	20,6	1,2	–	1,2	3,8	2,3	–	–	6,1	32,5	14,1	–	–	–	46,6	53,9	74,5
П2	4,2	7,5	11,7	0,8	1,7	2,5	14,2	0,9	–	0,9	3,8	2,3	–	–	6,1	32,5	14,1	–	–	–	46,6	53,6	67,8
П3	5,0	9,4	14,4	1,0	2,0	3,0	17,4	0,9	–	0,9	3,8	2,3	–	–	6,1	32,5	14,1	–	–	–	46,6	53,6	71,0
П4	–	13,7	13,7	–	2,3	2,3	16,0	0,6	–	0,6	3,8	2,3	0,6	1,0	7,7	32,5	14,1	–	3,0	8,2	57,8	66,1	82,1
П5	–	7,2	7,2	1,3	1,0	2,3	9,5	–	0,8	0,8	1,0	–	–	–	1,0	–	5,6	1,5	–	–	7,1	8,9	18,4
П6	–	24,9	24,9	2,1	–	2,1	27,0	1,2	–	1,2	1,5	3,2	–	–	4,7	–	4,2	12,6	–	–	16,8	22,7	49,7
П6А	–	24,9	24,9	2,1	–	2,1	27,0	1,2	–	1,2	1,5	3,2	–	–	4,7	–	4,2	12,6	–	–	16,8	22,7	49,7
П6Б	–	24,9	24,9	2,1	–	2,1	27,0	1,2	–	1,2	1,5	2,2	–	–	3,7	–	4,2	6,3	–	–	10,5	15,4	42,4
П7	4,6	–	4,6	2,9	–	2,9	7,5	0,6	–	0,6	3,1	–	–	–	3,1	–	1,7	–	–	–	1,7	5,4	12,9

Инв.№ подл. | Подпись и дата | Взам. инв.№