ТИПОВЫЕ СТРОИТЕЛЬНЫЕ КОНСТРУКЦИИ, ИЗДЕЛИЯ И УЗЛЫ

СЕРИЯ 3.501.1—177.93

ТРУБЫ ВОДОПРОПУСКНЫЕ ЖЕЛЕЗОБЕТОННЫЕ ПРЯМОУГОЛЬНЫЕ СБОРНЫЕ ДЛЯ АВТОМОБИЛЬНЫХ И ЖЕЛЕЗНЫХ ДОРОГ.

ВЫПУСК 1—2. ЗВЕНЬЯ ТРУБ, БЛОКИ ФУНДАМЕНТОВ И ОГОЛОВКОВ ДЛЯ ОСОБО СУРОВЫХ КЛИМАТИЧЕСКИХ УСЛОВИЙ.
ТЕХНИЧЕСКИЕ УСЛОВИЯ.
РАБОЧИЕ ЧЕРТЕЖИ.

Согласовано
Главгосавтодор Васин

ТИПОВЫЕ СТРОИТЕЛЬНЫЕ КОНСТРУКЦИИ, ИЗДЕЛИЯ И УЗЛЫ

СЕРИЯ 3.501.1–177.93

ТРУБЫ ВОДОПРОПУСКНЫЕ ЖЕЛЕЗОБЕТОННЫЕ ПРЯМОУГОЛЬНЫЕ СБОРНЫЕ ДЛЯ АВТОМОБИЛЬНЫХ И ЖЕЛЕЗНЫХ ДОРОГ.

ВЫПУСК 1–2. ЗВЕНЬЯ ТРУБ, БЛОКИ ФУНДАМЕНТОВ И ОГОЛОВКОВ ДЛЯ ОСОБО СУРОВЫХ КЛИМАТИЧЕСКИХ УСЛОВИЙ.
ТЕХНИЧЕСКИЕ УСЛОВИЯ.
РАБОЧИЕ ЧЕРТЕЖИ.

Согласовано: Гл. арх. отд. Васин

РАЗРАБОТАНЫ
АО "ТРАНСМОСТ"

ГЛАВНЫЙ ИНЖЕНЕР — В.С. КИСЛЯКОВ

НАЧАЛЬНИК ОТДЕЛА ТИПОВОГО ПРОЕКТИРОВАНИЯ — С.С. ТКАЧЕНКО

ГЛАВНЫЙ ИНЖЕНЕР ПРОЕКТА — Б.Г. КОЕН

Копии соответствуют оригиналам
Гл. инженер проекта Б.Г. Коен

КАНЦЕЛЯРИЯ

Утверждены Мосгорстрой
протокол от 24.07.90г. N АВ-294
Введены в действие
АО „Трансмост" с 01.07.94г.
приказ от 10.05.94г. N 20/Т

Обозначение документа	Наименование	Стр.
3.501.1-177.93.1-2 -ТО	Техническое описание.	4
-ТУ	Технические условия.	6
-01фч	Звенья ЗП7.100-М...ЗП26.100-М. ЗП7.200-М...ЗП15.200-М. Опалубочный чертеж.	11
-02фч	Звенья ЗП29-М...ЗП38-М. Опалубочный чертеж.	11
-03	Звено ЗП7.100-М; ЗП7.200-М.	12
-04	Звено ЗП8.100-М; ЗП8.200-М.	13
-05	Звено ЗП9.100-М; ЗП9.200-М.	14
-06	Каркас арматурный КР1-М; КР3-М; КР5-М.	15
-07	Каркас арматурный КР2-М; КР4-М; КР6-М.	15
-08	Звено ЗП10.100-М; ЗП10.200-М.	16
-09	Звено ЗП11.100-М; ЗП11.200-М.	17
-10	Звено ЗП12.100-М; ЗП12.200-М.	18
-11	Каркас арматурный КР7-М; КР9-М; КР11-М.	19
-12	Каркас арматурный КР8-М; КР10-М; КР12-М.	19
-13	Звено ЗП13.100-М; ЗП13.200-М.	20
-14	Звено ЗП14.100-М; ЗП14.200-М.	21
3.501.1-177.93.1-2-15	Звено ЗП15.100-М; ЗП15.200-М.	22
-16	Каркас арматурный КР13-М; КР15-М; КР17-М.	23
-17	Каркас арматурный КР14-М; КР16-М, КР18-М.	23
-18	Звено ЗП16.100-М.	24
-19	Звено ЗП17.100-М.	25
-20	Звено ЗП18.100-М.	26
-21	Каркас арматурный КР19-М; КР21-М; КР23-М.	27
-22	Каркас арматурный КР20-М; КР22-М; КР24-М.	27
-23	Звено ЗП19.100-М.	28
-24	Звено ЗП20.100-М.	29
-25	Звено ЗП21.100-М.	30
-26	Каркас арматурный КР25-М; КР27-М; КР29-М.	31
-27	Каркас арматурный КР26-М; КР28-М; КР30-М.	31
-28	Каркас арматурный КР37-М...КР51-М.	32
-29	Звено ЗП24.100-М.	33
-30	Звено ЗП25.100-М.	34
3.501.1-177.93.1-2-31	Звено ЗП26.100-М.	35
-32	Каркас арматурный КР31-М; КР33-М; КР35-М.	36
-33	Каркас арматурный КР32-М; КР34-М; КР36-М.	36
-34	Звено ЗП29-М.	37
-35	Звено ЗП30-М.	38
-36	Звено ЗП31-М.	39
-37	Звено ЗП34-М.	40
-38	Звено ЗП35-М.	41
-39	Звено ЗП36-М.	42
-40	Звено ЗП37-М.	43
-41	Звено ЗП38-М.	44
-42	Каркас арматурный КП1-М...КП5-М.	45
-43фч	Блоки фундамента Ф1-200М; Ф1-300М; Ф2-85М; Ф2-120М; Ф2-200М; Ф3-85М; Ф3-120М; Ф3-200М. Опалубочный чертеж.	46
-44фч	Стенки откосные СТ1п.л.-200М...СТ1п.л.-400М; СТ2п.л.-200М...СТ2п.л.-400М; СТ3п.л.-200М...СТ3п.л.-400М. Опалубочный чертеж.	46
-45	Блок фундамента Ф4-200М	47

Согласовано: Гл. спец. отд. Васин

Инв. № подл. | Подпись и дата | Взам. инв. №

Нач. пр. гр.	Чупарнова			3.501.1-177.93.1-2
Гл. инж. пр.	Коен		02.94	Содержание.
Нач. отд.	Ткаченко			Стадия: Р; Лист: 1; Листов: 2
Н. контр.	Миронова			АО "ТРАНСМОСТ"

Обозначение документа	Наименование	Стр.
3.501.1-177.93.1-2-46	Блок фундамента Ф1-300М.	47
-47	Сетка арматурная С1-М; С6-М.	48
-48	Сетка арматурная С2-М; С7-М	48
-49	Сетка арматурная С3-М.	48
-50	Сетка арматурная С4-М.	48
-51	Блок фундамента Ф2-85М.	49
-52	Блок фундамента Ф2-120М.	49
-53	Блок фундамента Ф2-200М.	50
-54	Блок фундамента Ф3-85М.	50
-55	Блок фундамента Ф3-120М.	51
-56	Блок фундамента Ф3-200М.	51
-57	Сетка арматурная С8-М; С12-М; С14-М; С16-М; С20-М; С22-М.	52
-58	Сетка арматурная С9-М; С13-М; С15-М; С17-М; С21-М; С23-М.	52
-59	Сетка арматурная С5-М.	53
-60	Сетка арматурная С10-М; С18-М.	53

Обозначение документа	Наименование	Стр.
3.501.1-177.93.1-2-61	Сетка арматурная С11-М; С19-М.	53
-62	Стенка откосная СТ1п.л.-200М...СТ1п.л.-400М.	54
-63	Стенка откосная СТ2п.л.-200М...СТ2п.л.-400М.	55
-64	Сетка арматурная С24-М...С28-М.	56
-65	Сетка арматурная С29-М...С33-М.	57
-66	Сетка арматурная С34-М; С35-М.	58
-67	Сетка арматурная С41-М; С42-М.	58
-68	Сетка арматурная С36-М...С40-М.	58
-69	Сетка арматурная С43-М...С45-М.	59
-70	Сетка арматурная С46-М; С47-М.	60
-71	Сетка арматурная С48-М...С52-М	61
-72	Сетка арматурная С53-М; С54-М.	62
-73	Сетка арматурная С60-М; С61-М.	62
-74	Сетка арматурная С55-М...С59-М.	62
-75	Каркас арматурный КР52-М...КР56-М.	63

Обозначение документа	Наименование	Стр.
3.501.1-177.93.1-2-76	Каркас арматурный КР57-М...КР61-М.	63
-77	Каркас арматурный КР62-М...КР66-М.	64
-78	Каркас арматурный КР67-М...КР71-М.	64
-79	Каркас арматурный КР72-М...КР76-М.	64
-80	Стенка откосная СТ3п.л.-200М...СТ3п.л.-400М.	65
-81	Сетка арматурная С62-М...С64-М.	66
-82	Сетка арматурная С65-М; С66-М.	67
-83	Сетка арматурная С67-М...С71-М.	68
-84	Сетка арматурная С72-М...С76-М.	69
-85	Сетка арматурная С77-М; С78-М.	69
-86	Каркас арматурный КР77-М...КР81-М.	69
-87	Каркас арматурный КР82-М...КР86-М.	70
-88	Каркас арматурный КР87-М...КР91-М.	70
-89	Каркас арматурный КР92-М...КР96-М.	70
-90ВМ	Ведомость расхода материалов.	71

Инв.№подл. | Подпись и дата | Взам.инв.№

Типовые конструкции "Трубы водопропускные железобетонные прямоугольные для автомобильных и железных дорог" разработаны Ленгипротрансмостом по плану типового проектирования на 1993 год (тема 5) в соответствии с техническими решениями, утвержденными Минтрансстроем СССР протоколом от 24.07.90 № АВ-294, с учетом замечаний, изложенных в заключении МПС от 14.08.89 № ЦУЭП-10/78/136.

Типовые конструкции настоящего выпуска разработаны взамен типовых конструкций серии 3.501.1-126 "Трубы водопропускные сборные железобетонные прямоугольные для железных и автомобильных дорог Северной строительно-климатической зоны", Выпуск 1 (инв. N 1245/2 по кодификации Мосгипротранса).

1. СОСТАВ СЕРИИ

Выпуск 0-1. Трубы для автомобильных дорог в умеренных и суровых климатических условиях. Материалы для проектирования.

Выпуск 0-2. Трубы для железных дорог в умеренных и суровых климатических условиях. Материалы для проектирования.

Выпуск 0-3. Трубы для автомобильных и железных дорог в особо суровых климатических условиях. Материалы для проектирования.

Выпуск 1-1. Звенья труб, блоки фундаментов и оголовков для умеренных и суровых климатических условий. Технические условия. Рабочие чертежи.

Выпуск 1-2. Звенья труб, блоки фундаментов и оголовков для особо суровых климатических условий. Технические условия. Рабочие чертежи.

В настоящей документации представлен выпуск 1-2 "Звенья труб, блоки фундаментов и оголовков для особо суровых климатических условий. Технические условия. Рабочие чертежи".

2. ОСНОВНЫЕ ПОЛОЖЕНИЯ ПРОЕКТИРОВАНИЯ

2.1. В документации разработаны звенья труб отверстием 1,5м для железных дорог при высоте насыпи до 19,0м и звенья труб отверстиями 2,0; 2,5; 3,0 и 4,0м для железных и автомобильных дорог при высоте насыпи для железных дорог до 19,0м, для автомобильных дорог до 20,0м.

Звенья труб отверстиями 1,5-2,5м приняты длиной 1,0 и 2,0м, отверстиями 3,0 и 4,0м - 1,0м.

2.2. Проектная документация разработана в соответствии со следующими нормативными документами:

СНиП 2.05.03-84* „Мосты и трубы" (с учетом изменений, утвержденных Госстроем СССР 26 ноября 1991г.)

СНиП 3.06.04-91 Мосты и трубы. (Организация, производство и приемка работ)

СНиП III-4-80 „Техника безопасности в строительстве.

Кроме того, при разработке документации учтен опыт применения ранее действовавшей типовой проектной документации.

3. ОБЛАСТЬ ПРИМЕНЕНИЯ

3.1. Звенья труб предназначены для применения под насыпями автомобильных и железных дорог в особо суровых климатических условиях в районах с расчетной сейсмичностью до 9 баллов.

3.2. Конструкция звеньев принята одинаковой как для труб под автомобильную, так и под железную дороги, а область их применения приведена в материалах для проектирования (выпуск 0-3).

4. КОНСТРУКЦИЯ ЗВЕНЬЕВ И БЛОКОВ ТРУБ

4.1. Звенья труб.

4.1.1. Материал звеньев - конструкционный тяжелый бетон по ГОСТ 26633-91 класса В30 и В35 по прочности на сжатие, водонепроницаемостью W6 и морозостойкостью F300.

4.1.2. В качестве расчетной принята арматура периодического профиля из горячекатаной стали класса A_c-II марки 10ГТ по ГОСТ 5781-82. В качестве конструктивной и распределительной принята арматура из горячекатаной углеродистой стали класса А-I марки Ст3сп по ГОСТ 5781-82.

4.1.3. Армирование звеньев предусмотрено плоскими каркасами. Соединение стержней в плоский каркас производится с помощью контактной точечной электросварки в соответствии с ГОСТ 10922-90. Применение электродуговой сварки не допускается.

4.1.4. Допускается применение вязаных каркасов, при этом поперечные стержни плоских каркасов должны быть заменены на стержни с полукруглыми крюками. Количество стержней и их диаметр принимаются по типовой документации. Расход арматуры на одно звено должен быть соответственно изменен.

4.1.5. Сборка плоских каркасов в пространственный производится с помощью вязальной проволоки.

Для увеличения жесткости пространственного каркаса в документации предусматривается приварка четырех монтажных стержней по одному в каждом из углов каркаса (допускается приварка их электродуговой сваркой).

4.1.6. Конструкция арматурного каркаса повышенных звеньев входного оголовка и входных звеньев оголовков с нормальным и повышенным звеном аналогична конструкции арматурного каркаса основных звеньев средней части трубы. Материал повышенных звеньев и входных звеньев оголовков принят таким же, как и для звеньев средней части трубы.

4.2. Блоки труб.

4.2.1. Блоки труб включают:

- откосные стенки оголовков
- фундаментные блоки.

4.2.2. Материал блоков - конструкционный тяжелый бетон по ГОСТ 26633-91 класса В20 по прочности на сжатие, морозостойкостью F300, водонепроницаемостью W6.

4.2.3. В качестве рабочей арматуры в блоках принята арматура периодического профиля из горячекатаной стали класса A_c-II марки 10ГТ по ГОСТ 5781-82. В качестве распределительной и конструктивной арматуры принята гладкая арматура из горячекатаной углеродистой стали класса А-I марки Ст3сп по ГОСТ 5781-82.

4.3. Откосные стенки оголовков представляют собой плоскую железобетонную плиту, разделенную на два блока с Т-образным башмаком в нижней части. Верхняя грань плиты наклонена соответственно откосу насыпи. Одна вертикальная грань откосной стенки имеет выступ, необходимый для сопряжения стенки с боковыми гранями входных и выходных звеньев, другая - арматурные выпуски, необходимые для омоноличивания стыка между блоками.

4.4. Фундаментные блоки представляют собой Г- или Т-образные железобетонные элементы, устанавливаемые по контуру фундамента. Пространство между контурными блоками заполняется монолитным бетоном класса В20 по прочности на сжатие.

4.5. Для монтажных(подъемных)петель в звеньях и блоках труб применяется арматура из стали класса А-I марки Ст3сп.

4.6. Все звенья и блоки водопропускных труб должны иметь марку. Марка состоит из двух буквенно-цифровых групп, разделенных дефисом.

Первая группа содержит сокращенное наименование блока, его типоразмер, характеризующий несущую способность, и основную геометрическую характеристику. Во вторую группу входит обозначение условий применения: климатические условия - особо суровые (М), повышенная агрессивность среды (0).

Примеры условного обозначения марки:

- звено прямоугольное отверстием 2,5м под первую градацию высоты насыпи , длиной 200см, для особо суровых климатических условий эксплуатации ЗПП3.200-М ,

Согласовано: Гл.спец.ОТП Васин

				3.501.1-177.93.1-2 - ТО			
Нач.пр.ф.	Чупарнова						
Гл.инж.пр.	Коен		02.94	Техническое описание.	Стадия	Лист	Листов
Нач.отд.	Ткаченко				Р	1	2
Н.контр.	Миронова				АО "ТРАНСМОСТ"		

Инв.№ подл. | Подпись и дата | Взам.инв.№

- то же при повышенной агрессивности среды
  ЗПI3.200-МО
- правая откосная стенка для труб отверстием I,5-2,5м с нормальным входным звеном при глубине промерзания 3,0м в особо суровых условиях СТIп-300М
- то же при повышенной агрессивности среды
  СТIп-300МО.

5. УСЛОВИЯ ИЗГОТОВЛЕНИЯ И ПРИМЕНЕНИЯ ЗВЕНЬЕВ И БЛОКОВ ТРУБ

5.I. Изготовление и транспортировка звеньев и блоков труб производится с соблюдением требований, изложенных в СНиП 3.06.04-9I и "Технических условиях на изготовление железобетонных звеньев труб, блоков фундаментов и оголовков".

5.2. Минимальная прочность бетона по времени выдачи конструкций на склад должна составлять в процентах от класса бетона по прочности на сжатие не менее:

а) при положительной температуре наружного воздуха 70% - для железобетонных блоков и звеньев труб
б) при отрицательной температуре наружного воздуха I00% - для железобетонных блоков и звеньев труб.

Отпускная прочность бетона конструкций должна составлять в процентах от класса бетона по прочности на сжатие не менее:

а) при положительной температуре наружного воздуха 70% - для железобетонных блоков, I00% - для звеньев труб
б) при отрицательной температуре наружного воздуха I00% - для железобетонных блоков и звеньев труб.

5.3. Условия и порядок применения звеньев и блоков приведены в выпуске 0-3 "Трубы для автомобильных и железных дорог в особо суровых климатических условиях. Материалы для проектирования".

5.4. Сборка пространственного каркаса звеньев производится в специальных кондукторах.

5.5. При заготовке плоских арматурных каркасов (сеток) в марку арматурного изделия дополнительно вносится номер блока (например: КР27-ЗПI4.I00-М или С7-СТI4л-М).

6. ОХРАНА ТРУДА

6.I. При изготовлении звеньев и блоков трубо необходимо руководствоваться требованиями:

- СНиП 3.06.04-9I Мосты и тубы. (Организация, производство и приемка работ);
- Правил техники безопасности и производственной санитарии при производстве железобетонных и бетонных конструкций и изделий (2-е издание), утвержденными МПС, Минтрансстроем СССР, ЦК профсоюза работников железнодорожного транспорта в I974 году и другими нормативными документами, регламентирующими охрану труда при выполнении работ по изготовлению железобетонных конструкций.

6.2. На основании вышеизложенных локументов на каждом предприятии должна составляться инструкция по технике безопасности, учитывающая номенклатуру блоков и конкретные условия их изготовления.

6.3. Инструкция по технике безопасности должна содержать разделы по безопасной работе при производстве сварочных работ, арматурных работ, при работе подъемно-транспортного оборудования, бетонных работ, а также правила складирования готовой продукции в соответствии с требованиями СНиП Ш-4-80* "Техника безопасности в строительстве"

Инв.№подл | Подпись и дата | Взам.инв.№

Настоящие технические условия распространяются на железобетонные звенья труб, блоки фундаментов и оголовков (в дальнейшем блоки прямоугольных труб) для особо суровых климатических условий, изготавливаемые по типовой документации серии 3.501.1-177.93 "Трубы водопропускные железобетонные прямоугольные сборные для автомобильных и железных дорог". Выпуск 1-2. „Звенья труб, блоки фундаментов и оголовков для особо суровых климатических условий. Технические условия. Рабочие чертежи".

Блоки труб, изготовленные по указанной выше проектной документации, должны применяться в строгом соответствии с расчетными высотами насыпей, приведенными в типовой документации:

Выпуск 0-3 - Трубы для автомобильных и железных дорог в особо суровых климатических условиях. Материалы для проектирования (3.501.1-177.93.0-3).

Железобетонные прямоугольные водопропускные трубы по типовой документации серии 3.501.1-177.93.0-3 для автомобильных и железных дорог применяются в особо суровых климатических условиях на периодически действующих водотоках при отсутствии наледей , граница распространения которых следует, примерно, январской изотерме минус 13°С.

Обозначение продукции при заказе должно соответствовать маркам блоков, принятым в типовой документации серии 3.501.1-177.93 выпуск 1-2 и содержать ссылку на настоящие технические условия.

Например: ЗП 7.200-М ТУ

1. ТЕХНИЧЕСКИЕ ТРЕБОВАНИЯ

1.1. Блоки прямоугольных труб должны соответствовать требованиям настоящих технических условий и комплектам типовой документации, перечень которой приведен в вводной части.

1.2. Основные показатели блоков прямоугольных труб приведены в табл.1.

1.3. Блоки прямоугольных труб следует изготавливать в соответствии с требованиями СНиП 3.06.04-91 и СНиП 2.05.03-84.

1.4. Звенья прямоугольных труб следует изготавливать в стальных формах с соблюдением требований по качеству и точности изготовления в соответствии с требованиями настоящих технических условий.

1.5. Предельные отклонения от проектных размеров в блоках прямоугольных труб не должны превышать величин, указанных в табл.2.

Таблица 1

Марка блока	Наименование блока	Код ОКП	Габаритные размеры блока, см	Показатели применения			Материалоемкость				Масса блока, т
				отв. трубы м	предельная высота насыпи, м для ж.д.	предельная высота насыпи, м для а.д.	объем блока, м³	расход арматуры А-I, кг	расход арматуры A_c-II, кг	расход арматуры кг/м³	
ЗП7.100-М	звено		174x233x100	1,5	3,5	–	1,11	53,1	91,3	130,1	2,8
ЗП7.200-М	"		174x233x200	1,5	3,5	–	2,22	108,3	182,6	131,0	5,6
ЗП8.100-М	"		174x243x100	1,5	9,0	–	1,28	58,2	103,0	125,9	3,2
ЗП8.200-М	"		174x243x200	1,5	9,0	–	2,56	122,0	206,0	128,1	6,4
ЗП9.100-М	"		180x253x100	1,5	19,0	–	1,60	78,4	165,2	152,3	4,0
ЗП9.200-М	"		180x253x200	1,5	19,0	–	3,20	162,2	330,3	153,9	8,0
ЗП10.100-М	"		226x238x100	2,0	3,5	5,0	1,41	74,8	121,9	139,5	3,5
ЗП10.200-М	"		226x238x200	2,0	3,5	5,0	2,82	151,2	243,8	140,1	7,0
ЗП11.100-М	"		226x250x100	2,0	9,0	10,0	1,69	80,3	199,1	165,3	4,2
ЗП11.200-М	"		226x250x200	2,0	9,0	10,0	3,38	166,1	398,1	166,9	8,4
ЗП12.100-М	"		232x268x100	2,0	19,0	20,0	2,25	105,0	256,1	160,5	5,6
ЗП12.200-М	"		232x268x200	2,0	19,0	20,0	4,50	215,3	512,1	161,6	11,2
ЗП13.100-М	"		276x245x100	2,5	3,5	5,0	1,77	80,4	162,0	136,9	4,4
ЗП13.200-М	"		276x245x200	2,5	3,5	5,0	3,54	166,4	323,9	138,5	8,8
ЗП14.100-М	"		284x257x100	2,5	9,0	10,0	2,31	109,0	225,9	145,0	5,8
ЗП14.200-М	"		284x257x200	2,5	9,0	10,0	4,62	240,5	451,8	149,8	11,6
ЗП15.100-М	"		290x279x100	2,5	19,0	20,0	3,10	158,6	375,1	172,2	7,8
ЗП15.200-М	"		290x279x200	2,5	19,0	20,0	6,20	336,7	750,3	175,3	15,6
ЗП16.100-М	"		332x300x100	3,0	5,0	6,0	2,49	132,1	249,3	153,2	6,2
ЗП17.100-М	"		340x314x100	3,0	9,0	10,0	3,20	141,6	302,6	138,8	8,0
ЗП18.100-М	"		346x332x100	3,0	19,0	20,0	4,02	183,8	772,1	237,8	10,0
ЗП19.100-М	"		436x313x100	4,0	5,0	6,0	3,62	193,6	470,4	183,4	9,1
ЗП20.100-М	"		442x317x100	4,0	9,0	10,0	3,98	205,2	694,5	226,1	10,0
ЗП21.100-М	"		460x337x100	4,0	19,0	20,0	5,50	336,8	1920,7	410,5	13,7
ЗП24-М	"		174x283x100	1,5	19,0	20,0	1,23	51,9	174,6	184,1	3,1
ЗП25-М	"		226x288x100	2,0	19,0	20,0	1,54	69,2	211,8	182,5	3,9
ЗП26-М	"		276x295x100	2,5	19,0	20,0	1,90	92,7	236,1	173,1	4,8
ЗП29-М	"		174x320x100	1,5	19,0	20,0	1,49	65,8	174,6	161,3	3,7
ЗП34-М	"		174x270x100	1,5	19,0	20,0	1,37	66,9	91,3	115,5	3,4
ЗП30-М	"		226x324x100	2,0	19,0	20,0	1,88	85,0	211,8	157,8	4,7
ЗП35-М	"		226x274x100	2,0	19,0	20,0	1,75	88,1	121,9	120,0	4,4
ЗП31-М	"		276x330x100	2,5	19,0	20,0	2,32	109,2	236,1	148,8	5,8

Согласовано: Гл. спец. ОТП Васин

Инв.№подл. | Подпись и дата | Взам.инв.№

Нач.пр.гр.	Чупарнова			3.501.1-177.93.1-2 -ТУ
Гл.инж.пр.	Коен		02.94	Технические условия.
Нач.отд.	Ткаченко			Стадия Р, Лист 1, Листов 5
Н.контр.	Миронова			АО "ТРАНСМОСТ"

Продолжение табл.I

Марка блока	Наименование блока	Код ОКП	Габаритные размеры блока, см	Показатели применения: отв. трубы м	предельная высота насыпи, м: для ж.д.	для а.д.	Материалоемкость: объем блока $м^3$	расход арматуры: А-I, кг	$А_с$-II, кг	кг/$м^3$	Масса блока, т
3П36-М	звено		276x280xI00	2,5	I9,0	20,0	2,I9	99,3	I62,0	II9,3	5,5
3П37-М	"		332x334xI00	3,0	19,0	20,0	3,00	I54,I	249,3	I34,5	7,5
3П38-М	"		436x346xI00	4,0	19,0	20,0	3,96	224,I	470,4	I75,4	9,9
СТIпл-200М	стенка откосная		I32x425xI40	I,5-2,5	I9,0	20,0	I,65	46,7	9I,3	83,6	4,I
СТIпл-250М	"		I32x475xI40	1,5-2,5	19,0	20,0	I,79	49,I	I09,9	88,8	4,5
СТIпл-300М	"		I32x525xI40	1,5-2,5	19,0	20,0	I,93	54,0	I39,4	I00,2	4,8
СТIпл-350М	"		I32x575xI40	1,5-2,5	19,0	20,0	2,06	58,3	223,6	I36,8	5,2
СТIпл-400М	"		I32x625xI40	1,5-2,5	19,0	20,0	2,20	60,7	274,9	I52,5	5,5
СТ2пл-200М	"		2I6x480xI40	I,5-4,0	19,0	20,0	3,I3	94,7	I69,6	84,4	7,8
СТ2пл-250М	"		2I6x530xI40	1,5-4,0	19,0	20,0	3,39	98,7	203,5	89,I	8,5
СТ2пл-300М	"		2I6x580xI40	1,5-4,0	19,0	20,0	3,66	I02,6	256,5	98,I	9,2
СТ2пл-350М	"		2I6x630xI40	1,5-4,0	19,0	20,0	3,93	III,I	35I,2	II7,6	9,8
СТ2пл-400М	"		2I6x680xI40	1,5-4,0	19,0	20,0	4,20	I2I,2	394,7	I22,8	I0,5
СТ3пл-200М	"		I75x350xI40	I.5-4,0	19,0	20,0	2,2I	52,5	II6,4	76,4	5,5
СТ3пл-250М	"		I75x400xI40	1,5-4,0	19,0	20,0	2,47	60,2	I50,8	85,4	6,2
СТ3пл-300М	"		I75x450xI40	1,5-4,0	19,0	20,0	2,74	66,5	I97,2	96,2	6,9
СТ3пл-350М	"		I75x500xI40	1,5-4,0	19,0	20,0	3,00	70,4	264,I	III,5	7,5
СТ3пл-400М	"		I75x550xI40	1,5-4,0	19,0	20,0	3,26	86,8	344,9	I32,4	8,2
ФI-200М	Блок фундамента		302x200xI20	I,5-4,0	I9,0	20,0	2,76	64,I	I78,8	88,0	6,9
ФI-300М	"		302x300xI20	1,5-4,0	19,0	20,0	3,67	97,4	234,5	90,4	9,2
Ф2-85М	"		302x85x70	1,5-4,0	19,0	20,0	I,I9	44,7	-	37,6	3,0
Ф2-I20М	"		302xI20x70	1,5-4,0	19,0	20,0	I,5I	66,3	-	43,9	3,8
Ф2-200М	"		302x200x70	1,5-4,0	19,0	20,0	2,24	86,7	-	38,7	5,6
Ф3-85М	"		403x85x70	1,5-4,0	19,0	20,0	I,59	60,4	-	38,0	4,0
Ф3-I20М	"		403xI20x70	1,5-4,0	19,0	20,0	2,02	81,I	-	40,I	5,0
Ф3-200М	"		403x200x70	1,5-4,0	19,0	20,0	2,98	II5,2	-	38,7	7,5

Примечание: Марка блока состоит из двух буквенно-цифровых групп, разделенных дефисом: первая группа содержит сокращенное наименование блока, его типоразмер, характеризующий несущую способность, и основную геометрическую характеристику в см; вторая группа - условное обозначение применения: повышенная агрессивность среды (О), особо суровые климатические условия (М).

Примеры условного обозначения (марки) блока:

звено средней части трубы отв.2,0м, длиной (вдоль оси трубы) I00см для особо суровых климатических условий (из бетона морозостойкостью F300) - 3П0.I00-М;

то же, в условиях повышенной агрессивности среды - 3П0.I00-МО.

Стенка откосная (левая) оголовка с нормальным звеном трубы отв.2,5м при глубине промерзания грунтов основания 2,0м для особо суровых климатических условий (из бетона морозостойкостью F300) - СТIл-200М.

Таблица 2

Наименование отклонений	Допускаемые отклонения, мм
Звенья труб:	
по длине звена	+5; -I0
по толщине стенок	+I0; -5
по остальным измерениям	±I0
Искривление лицевой поверхности (неплоскостность)	0,005 наибольшего размера стороны звена
Неплоскостность торцевой плоскости к продольной оси звена (перекос)	5
Блоки откосных стенок:	
по толщине	+I0; -5
по длине и ширине	±I0
искривление поверхности	0,00I наибольшего размера
Блоки фундаментов:	
по высоте	±5
по остальным измерениям	±I0

Толщина защитного слоя бетона в железобетонных блоках должна контролироваться до и после бетонирования, отклонения от номинальной величины защитного слоя не должны превышать величин +I0; -5мм.

В торцах элементов, не имеющих выпусков арматуры, отклонения от толщины защитного слоя не должны превышать плюс 20; минус I0мм а в местах пересечения поверхности бетона с выпусками арматуры ±5мм.

Отклонения монтажных петель от проектного положения должны быть не более:

в плане ±20мм,

по высоте выпуска ±I0мм.

I.6. Качество бетонной поверхности блоков устанавливается по ГОСТ I30I5.0-83 и должно соответствовать категории приведенной в табл. 3.

Инв.№подл. | Подпись и дата | Взам.инв.№

Таблица 3

Характеристика бетонной поверхности		Диаметр или наибольший размер раковины, мм	Высота местного наплыва (выступа) или глубины впадины, мм	Глубина окола бетона на ребре измеряемая по поверхности конструкции, мм	Суммарная длина околов бетона на I пм ребра, мм
вид	категория				
Внутренние неотделываемые, также опорные и торцевые поверхности	А6	I5	5	IC	I00
Внешние невидимые в условиях эксплуатации поверхности	А7	20	не регламентируется	20	не регламентируется

I.7. Соединение стержней в арматурных каркасах производится с помощью контактной точечной электросварки или вязальной проволоки. Применение дуговой электрической сварки для соединения пересекающихся стержней, кроме указанных в типовой документации, не допускается. Соединение стержней контактной точечной электрической сваркой должно производиться с соблюдением требований ГОСТ I4098-9I и ГОСТ I0922-90.

I.8. Отклонение от номинальных размеров в арматурных изделиях не должны превышать величин, указанных в табл.4.

Таблица 4

Наименование размеров	Допускаемые отклонения, мм
Собранных каркасов:	
расстояние между отдельными стержнями рабочей арматуры в ряду (при условии сохранения проектного количества на Iпм и на всю длину)	+5; -I0
Расстояние между рядами рабочей арматуры	±5
Расстояние между хомутами в сварных каркасах	±I0
То же в вязаных каркасах	±I5
Высота каркаса	±5
По остальным наружным размерам	±I0
Отдельных стержней:	
по длине стержня на Iпм	±2
то же на всю длину стержня	±I0

I.9. Материалы для изготовления блоков прямоугольных труб должны соответствовать требованиям СНиП 3.06.04-9I и настоящих технических условий.

I.I0. Бетон.

I.I0.I. Звенья, блоки фундаментов и оголовков должны изготавливаться из тяжелого конструкционного бетона со средней плотностью от 2200 до 2500 кг/м^3, отвечающего по качеству требованиям ГОСТ 26633-9I.

I.I0.2. Класс бетона по прочности на сжатие, марка по водонепроницаемости и морозостойкости должны быть не менее, приведенных в табл.5.

За класс бетона по прочности на сжатие принимается гарантированная прочность бетона на сжатие, определяемая испытанием образцов кубов размером I5xI5xI5см в 28-дневном возрасте в соответствии с ГОСТ I0I80-90. Фактическая прочность бетона блоков должна соответствовать требуемой, назначаемой по ГОСТ I8I05-86 в тона по прочности на сжатие, указанной в табл.5, и от показателя фактической однородности прочности бетона.

Таблица 5

Наименование блоков	Класс бетона по прочности на сжатие	Марка бетона по водонепроницаемости	Марка бетона по морозостойкости
Железобетонные блоки:			
звеньев	В30 и В35	W 6	F300
откосных стенок	В20	W 6	F300
фундаментов	В20	W 6	F300

За расчетную температуру принята средняя температура наружного воздуха наиболее холодного месяца в районе эксплуатации.

I.I0.3. Средняя прочность контрольных образцов с размером реора I5см в 28-дневном возрасте при принятом коэффициенте вариации равном 0,09 должна быть не менее:

- 23.5 МПа (239 кгс/см^2) - для бетонов класса В20;
- 35.2 МПа (358 кгс/см^2) - для бетонов класса В30;
- 4I,I МПа (4I9 кгс/см^2) - для бетонов класса В35.

Для получения бетона с морозостойкостью F300 следует, как правило, применять комплексные воздухововлекающие, газообразующие и пластифицирующие добавки.

Состав и количество добавок должны соответствовать требованиям СНиП 3.06.04-9I.

I.I0.4. Минимальная прочность бетона ко времени выдачи конструкций на склад должна составлять в процентах от класса бетона по прочности на сжатие не менее:

а) при положительной температуре наружного воздуха

70% - для железобетонных блоков и звеньев труб

б) при отрицательной температуре наружного воздуха

I00% - для железобетонных блоков и звеньев труб.

Отпускная прочность бетона конструкций должна составлять процентах от класса бетона по прочности на сжатие не менее:

а) при положительной температуре наружного воздуха

70% - для железобетонных блоков

I00% - для звеньев труб

б) при отрицательной температуре наружного воздуха

I00% - для железобетонных блоков и звеньев труб.

I.I0.5. Для приготовления бетона должны применяться цементы, перечень которых в соответствии со СНиП 3.06.04-9I, приведен в табл.6.

Таблица 6

Наименование конструкций	Цементы
I. Железобетонные конструкции звеньев, оголовков и фундаментов	по ГОСТ I0I78-85 Портландцемент марок 550-Д0; 550-Д5; 600-Д0; 600-Д5, изготавливаемый так же на основе клинкера нормируемого состава с содержанием трехкальциевого алюмината (C_3A) в количестве не более 8% по массе. Портландцемент с добавкой нефелинового шлама при содержании трехкальциевого алюмината (C_3A) в клинкере не более 5%, нефелинового шлама не более I5% по массе. Портландцемент с добавкой нефелинового шлама и трепела при общем содержании минеральной добавки не более I5%, в том числе трепела не более 3% по массе. Сульфатостойкий портландцемент по ГОСТ 22266-76.
2. Бетонные фундаменты	Цементы по п.I. Шлакопортландцемент* по ГОСТ I0I78-85. Пуццолановый портландцемент по ГОСТ 22266-76.

*Не допускается приготовление бетонной смеси, укладываемой и твердеющей при температуре ниже минус I0°С без искусственного обогрева.

Расход цемента должен быть не менее 290 кг/м^3 и не более 450 кг/м^3.

Инв.№ подл. | Подпись и дата | Взам.инв.№

I.I0.6. Заполнители для бетона должны удовлетворять требованиям ГОСТ 26633-9I. Модуль крупности песка должен быть 2,0-3,25. Применение мелкого песка с модулем крупности I,5-2,0 допускается при отсутствии среднего или крупного песка и при соответствующем технико-экономическом обосновании, согласованном заказчиком. Наличие в песке зерен крупнее I0мм не допускается. Зерен крупностью от 5 до I0мм должно быть не более 5%. Количество пылевидных, глинистых и илистых частиц в сумме не должно превышать 3%. Крупность зерен щебня должна находиться в пределах I0-20мм. Содержание игловатых и лещидных зерен щебня не более 25% общей массы. Количество пылевидных, илистых и глинистых частиц в щебне, определяемое отмучиванием, не должно превышать I% общей массы щебня.

I.I0.7. Качество воды для приготовления бетона должно соответствовать требованиям ГОСТ 23732-79.

I.I0.8. Блоки труб, предназначенные для эксплуатации в условиях воздействия агрессивной среды, изготавливаются с учетом дополнительных требований, которые указываются в заказе, в соответствии со СНиП 2.03.II-85.

I.II. Арматура.

I.II.I. Для армирования блоков железобетонных водопропускных труб должна применяться арматура по ГОСТ 578I-82.

I.II.2. Для особо суровых климатических условий (минимальная температура наиболее холодной пятидневки в районе строительства с обеспеченностью 0,92 ниже минус 40°С) в качестве рабочей арматуры в звеньях труб применяются стержни из низколегированной горячекатаной стали класса A_c-П марки I0ГТ.

I.II.3. В качестве конструктивной арматуры применяются стержни из углеродистой горячекатаной стали класса А-I марки Ст3сп.

Допускается применение арматуры из стали Ст3пс.

I.II.4. Для монтажных (подъемных) петель следует применять арматурную сталь класса А-I марки Ст3сп.

Если монтаж конструкции (в том числе и погрузо-разгрузочные работы) предусматривается при среднесуточных температурах наружного воздуха не ниже минус 40°С, то для монтажных петель допускается применение арматурной стали класса А-I марки Ст3пс.

I.I2. Все блоки, выпускаемые заводом, должны иметь маркировку в соответствии с ГОСТ I30I5.2-8I.

Маркировка блоков производится до приемки изделий. В процессе освидетельствования и приемки должна фиксироваться правильность маркировки блоков. На выбракованных блоках несмываемой краской наносится надпись "брак".

Все блоки маркируются черной несмываемой краской.

Пример маркировки блока:

МЖБК-5

ЗП5.I00-М

где МЖБК - сокращенное наименование (шифр) завода (полигона)-изготовителя,

5 - порядковый номер партии,

ЗП5.I00-М - марка блока, соответствующая принятой в типовой документации.

I.I3. Маркировка производится на лицевых поверхностях блоков, видимых в процессе всего срока службы сооружения:

- звеньев - на внутренней поверхности в верхней части звена;
- блоков откосных стенок - в верхней части со стороны, обращенной к оси трубы.

I.I4. Транспортная маркировка блоков производится в соответствии с требованиями ГОСТ I4I92-77 и ГОСТ I5846-79.

2. ПРАВИЛА ПРИЕМКИ

2.I. Приемку готовых изделий по качеству осуществляют на основании входного и операционного контроля, а также периодических и приемо-сдаточных испытаний, устанавливая соответствие их качества требованиям стандартов и настоящих технических условий. Приемку блоков прямоугольных труб производят в соответствии с ГОСТ I30I5.I-8I.

Все изготовленные блоки прямоугольных труб до отправки их из цеха завода на склад готовой продукции должны быть освидетельствованы и приняты органами технического контроля завода-изготовителя и заводской инспекцией.

2.2. Приемку изделий осуществляют партиями. Состав партии определяется по ГОСТ I30I5.I-8I.

2.3. В состав приемо-сдаточных испытаний включают проверки:

- по прочности бетона на сжатие (отпускная прочность);
- соответствия геометрических параметров изделий рабочим чертежам;
- качества бетонных поверхностей;
- соответствия арматурных изделий рабочим чертежам;

- величины защитного слоя бетона:

а) в блоках откосных стенок, измеренного в сечении, расположенном на расстоянии I,3м от нижнего торца блока в трех точках по длине;

б) в звеньях труб, измеренного с наружной и внутренней поверхностей в точках, расположенных по середине длины ригеля и стенок.

2.4. В случаях, если при проверке будет установлено, что фактическая отпускная прочность бетона на сжатие ниже требуемой отпускной прочности, то поставку блоков потребителю следует производить после достижения бетоном прочности, соответствующей классу бетона по прочности:

- блоков откосных стенок и фундаментов - В20,
- звеньев - В30 и В35.

2.4.I. Приемку блоков по показателям точности геометрических параметров и толщине защитного слоя бетона до арматуры, контролируемых путем измерений, а также качества бетонных поверхностей, следует осуществлять по результатам одноступенчатого выборочного контроля, а звенья труб - двухступенчатого выборочного контроля.

2.5. Периодические испытания.

2.5.I. Периодические испытания блоков водопропускных труб, изготавливаемых по настоящим техническим условиям, должны производиться не реже одного раза в шесть месяцев, а также перед началом массового изготовления каждого типа блоков (звеньев, откосных стенок и др.), при изменении технологии изготовления и при изменении вида и качества применяемых материалов.

2.5.2. Периодические испытания следует проводить по следующим показателям бетона:

- водонепроницаемости,
- морозостойкости,
- сопротивлению просачиваемости воды (только звеньев труб).

2.5.3. Испытания производятся на образцах произвольно выбранных из партии изделий, величина которой и количество образцов назначаются в соответствии с ГОСТ I30I5.I-8I.

2.6. Каждая, принятая техническим контролем предприятия-изготовителя партия (или часть партии) изделий или один блок, сопровождается документом, удостоверяющим качество поставляемой продукции. Форма, состав и содержание этого документа должны соответствовать требованиям ГОСТ I30I5.3-8I.

2.7. Исполнительные записи и замечания при приемке блоков водопропускных труб, а также к отдельным операциям, заносятся в исполнительные технологические листы.

3. МЕТОДЫ КОНТРОЛЯ

3.I. Контроль качества бетона блоков водопропускных труб осуществляется в соответствии со СНиП 3.06.04-9I и требованиями настоящих технических условий.

3.2. Контроль качества изготовления блоков должен осуществляться производственно-техническим персоналом завода (полигона),

заводской лабораторией, заводской инспекцией. Результаты контроля заносятся в специальные журналы.

3.3. Контроль качества бетона следует производить:
- по прочности на сжатие по ГОСТ 10180-90 и ГОСТ 18105-86,
- на водонепроницаемость по ГОСТ 12730.5-84,
- на морозостойкость по ГОСТ 10060-87.

3.4. Контроль качества звеньев на просачивание воды сквозь стенки производится в соответствии с ГОСТ 24547-81.

3.5. Сборные бетонные и железобетонные блоки после их освидетельствования должны отделываться с полным устранением мелких дефектов (околов, раковин и т.п.) и устройством защитных покрытий наружных поверхностей согласно указаниям типовой документации.

3.6. Проверку геометрических размеров блоков прямоугольных труб следует проводить по ГОСТ 26433.1-89.

3.7. При испытании блоков прямоугольных труб неразрушающими методами прочность бетона на сжатие следует определять ультрозвуковым методом по ГОСТ 17624-87 или приборами механического действия по ГОСТ 22690-88.

Морозостойкость бетона определяют ультразвуковым методом по ГОСТ 26134-84.

Контроль толщины защитного слоя производят по ГОСТ 17625-83.

Контроль сварных арматурных изделий производят по ГОСТ 10922-90.

4. ТРАНСПОРТИРОВАНИЕ И ХРАНЕНИЕ

4.1. Транспортирование и хранение блоков прямоугольных труб производится в соответствии с требованиями ГОСТ 13015.4-84.

4.2. Блоки должны храниться на складах готовой продукции у изготовителя и потребителя в штабелях рассортированными по типам и маркам.

4.3. Блоки укладываются таким образом, чтобы маркировка на изделии могла быть прочитана.

Высота штабеля блоков должна быть не более 2,5м.

Между штабелями блоков должны оставляться проходы, а в необходимых случаях - проезды для автомашин, размеры которых назначаются в соответствии со СНиП Ш-4-80*.

Около каждого штабеля устанавливается табличка с указанием марки блока в штабеле.

4.4. Между ярусами блоков в штабеле должны укладываться деревянные прокладки, расположенные таким образом, чтобы их высота превышала высоту монтажных петель на 2-2,5см.

Ширина прокладки выбирается так, чтобы давление на прокладку не превышало 18 кг/см^2, при этом концы прокладки должны выступать за пределы изделия не менее, чем на 10см. По вертикали прокладки должны располагаться строго друг над другом.

Укладка блоков непосредственно друг на друга запрещается.

4.5. Подкладки под нижние ряды блоков укладываются по плотному, тщательно выравненному основанию. Размер подкладок по высоте выбирается таким образом, чтобы исключить возможность опирания блоков на грунт и быть не менее 10см. Количество и размеры поперечного сечения подкладок назначаются в зависимости от качества грунта основания и нагрузки на подкладку.

4.6. Погрузка на железнодорожный подвижной состав должна осуществляться с полным использованием габарита погрузки или грузоподъемности вагона. Погрузка, крепление и транспортирование блоков на открытом подвижном составе должны осуществляться в соответствии с "Правилами перевозки грузов" в пределах габарита погрузки и с учетом наиболее рационального использования вместимости и грузоподъемности вагона, и "Техническими условиями погрузки и крепления грузов", утвержденными МПС.

4.7. Погрузка блоков на транспортные средства и разгрузка их должны производиться с соблюдением требований охраны труда в соответствии со СНиП Ш-4-80.

4.8. Разгрузка и складирование блоков потребителем должны производиться с соблюдением требований, изложенных в ГОСТ 13015.4-84 и требований настоящих технических условий.

5. ГАРАНТИИ ПОСТАВЩИКА

Поставщик (изготовитель) гарантирует соответствие блоков труб требованиям типовой документации и требованиям настоящих технических условий при соблюдении потребителем условий хранения, транспортирования и эксплуатации.

Приложение I

П Е Р Е Ч Е Н Ь

ОСНОВНЫХ НОРМАТИВНЫХ ДОКУМЕНТОВ И ГОСТ

СНиП 2.05.03-84* - Мосты и трубы (с учетом изменений, утвержденных Госстроем СССР 26 ноября 1991г.)

СНиП 3.06.04-91 - Мосты и трубы. (Организация, производство и приемка работ).

СНиП Ш-4-80* - Техника безопасности в строительстве.

СНиП 2.03.11-85 - Зашита строительных конструкций от коррозии.

Номер стандарта	Группа стандарта	Наименование стандарта
ГОСТ 10180-90	Ж19	Бетоны. Методы определения прочности по контрольным образцам.
ГОСТ 12730.5-84	Ж19	Бетоны. Методы определения водонепроницаемости.
ГОСТ 10060-87	Ж19	Бетоны. Методы определения морозостойкости.
ГОСТ 13015.0-83	Ж33	Конструкции и изделия бетонные и железобетонные. Общие технические требования.
ГОСТ 13015.1-81		Правила приемки.
ГОСТ 13015.2-81		Правила маркировки.
ГОСТ 13015.3-81		Документ о качестве.
ГОСТ 13015.4-84		Правила транспортирования и хранения.
ГОСТ 5781-82	В22	Сталь горячекатаная для армирования железобетонных конструкций. Технические условия.
ГОСТ 18105-86		Бетоны. Правила контроля прочности.
ГОСТ 26633-91	Ж13	Бетоны тяжелые и мелкозернистые. Технические условия.
ГОСТ 10178-85	Ж12	Портландцемент и шлакопортландцемент. Технические условия.
ГОСТ 17625-83	Ж19	Конструкции и изделия железобетонные. Радиационный метод определения толщины защитного слоя бетона, размеров и расположения арматуры.
ГОСТ 17624-87	Ж19	Бетоны. Ультразвуковой метод определения прочности.
ГОСТ 22690-88	Ж19	Бетон тяжелый. Методы определения прочности без разрушения приборами механического действия.
ГОСТ 26134-84	Ж19	Бетоны. Ультразвуковой метод определения морозостойкости.
ГОСТ 26433.1-89	Ж02	Система обеспечения точности геометрических параметров в строительстве. Элементы заводского изготовления.
ГОСТ 24547-81	Ж33	Звенья железобетонные водопропускных труб под насыпи автомобильных и железных дорог.
ГОСТ 10922-90	Ж33	Арматурные и закладные изделия сварные соединения сварные арматуры и закладных изделий железобетонных конструкций. Общие технические условия.

Инв.№подл. | Подпись и дата | Взамин.№

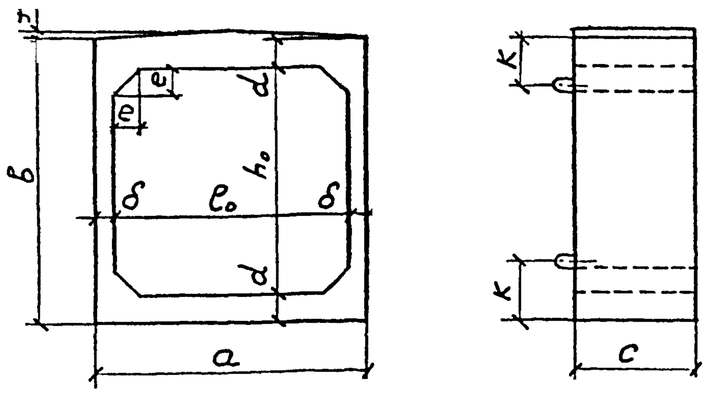

Марка блока	Отверстие трубы, мм l_0	h_0	Размеры, мм a	б	c	d	δ	f	e	к	Масса блока, т
3П7.100-М	1500	2000	1740	2300	1000	150	120	30	200	450	2,8
3П7.200-М				2300	2000	150	120	30		450	5,6
3П8.100-М				2400	1000	200	120	30		450	3,2
3П8.200-М				2400	2000	200	120	30		450	6,4
3П9,100-М			1800	2500	1000	250	150	30		540	4,0
3П9.200-М				2500	2000	250	150	30		540	8,0
3П10.100-М	2000	2000	2260	2340	1000	170	130	40	200	450	3,5
3П10.200-М				2340	2000	170	130	40		450	7,0
3П11.100-М				2460	1000	230	130	40		500	4,2
3П11.200-М				2460	2000	230	130	40		500	8,4
3П12,100-М			2320	2460	1000	320	160	40		600	5,6
3П12.200-М				2460	2000	320	160	40		600	11,2

Продолжение

Марка блока	Отверстие трубы, мм l_0	h_0	Размеры, мм a	б	c	d	δ	f	e	к	Масса блока, т
3П13.100-М	2500	2000	2760	2400	1000	200	130	50	200	500	4,4
3П13.200-М				2400	2000	200	130	50		500	8,8
3П14.100-М			2840	2520	1000	260	170	50		550	5,8
3П14.200-М				2520	2000	260	170	50		550	11,6
3П15.100-М			2900	2740	1000	370	200	50		700	7,8
3П15.200-М				2740	2000	370	200	50		700	15,6
3П16.100-М	3000	2500	3320	2940	1000	220	160	60	250	600	6,2
3П17.100-М			3400	3080	1000	290	200	60		680	8,0
3П18.100-М			3460	3260	1000	380	230	60		850	10,0
3П19.100-М	4000	2500	4360	3060	1000	280	180	70	250	650	9,1
3П20.100-М			4420	3100	1000	300	210	70		700	10,0
3П21.100-М			4600	3300	1000	400	300	70		900	13,7
3П24.100-М	1500	2500	1740	2800	1000	150	120	30	200	400	3,1
3П25.100-М	2000	2500	2260	2840	1000	170	130	40	200	450	3,9
3П26.100-М	2500	2500	2760	2900	1000	200	130	50	200	500	4,8

Согласовано: Гл.спец.ОТП Васин

Исполнил	Коен В.		
Проверил	Чупарнова		
Нач.пр.гр.	Чупарнова		
Гл.инж.пр.	Коен Б.		02.94
Нач.отд.	Ткаченко		
Н.контр.	Миронова		

3.501.1-177.93.1-2-01ФЧ

Звенья 3П7.100-М...3П26.100-М; 3П7.200-М...3П15.200-М.

Опалубочный чертеж.

Стадия	Лист	Листов
Р		1

АО "ТРАНСМОСТ"

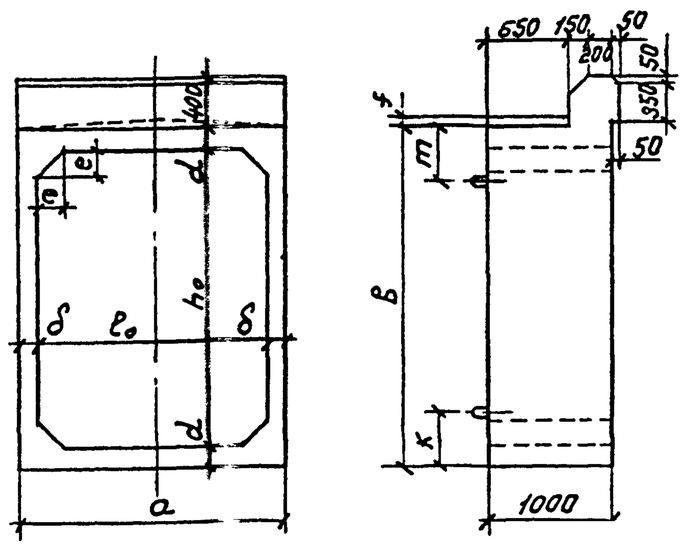

Марка блока	Отверстие трубы, мм l_0	h_0	Размеры, мм a	б	d	δ	e	f	к	m	Масса блока, т
3П29-М	1500	2500	1740	2800	150	120	200	30	430	400	3,7
3П30-М	2000	2500	2260	2840	170	130	200	40	460	430	4,7
3П31-М	2500	2500	2760	2900	200	130	200	50	490	460	5,8
3П34-М	1500	2000	1740	2300	150	120	200	30	430	400	3,4
3П35-М	2000	2000	2260	2340	170	130	200	40	460	430	4,4
3П36-М	2500	2000	2760	2400	200	130	200	50	490	460	5,5
3П37-М	3000	2500	3320	2940	220	160	250	60	590	560	7,5
3П38-М	4000	2500	4360	3060	280	180	250	70	670	640	9,9

Согласовано: Гл.спец.ОТП Васин

Исполнил	Коен В		
Проверил	Чупарнова		
Нач.пр.гр.	Чупарнова		
Гл.инж.пр.	Коен Б.		02.94
Нач.отд.	Ткаченко		
Н.контр.	Миронова		

3.501.1-177.93.1-2-02ФЧ

Звенья 3П29-М...3П38-М.

Опалубочный чертеж.

Стадия	Лист	Листов
Р		1

АО "ТРАНСМОСТ"

3П7.100-М; 3П7.200-М

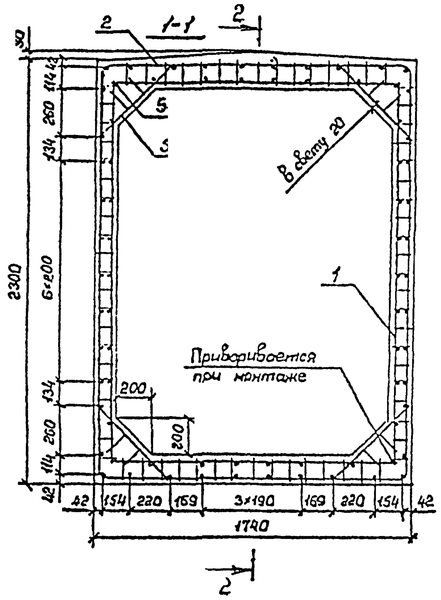

3П7.100-М

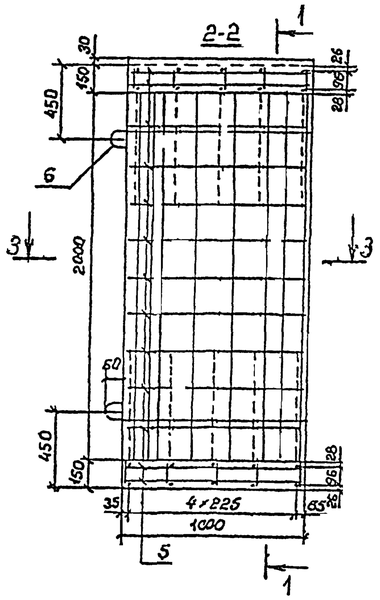

3П7.200-М

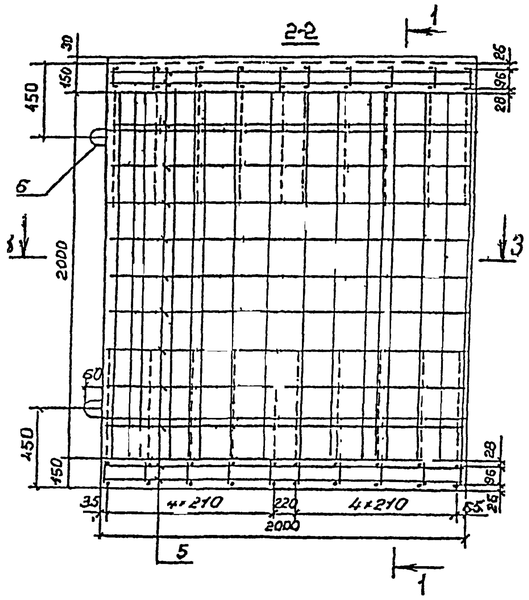

Поз.	Наименование	Кол. на блок 3П7. 100-М	200-М	Обозначение документа
1	Каркас КР 1-М	12	24	3.501.1-177.93.1-2-06
2	Каркас КР 2-М	10	20	-07
3	Каркас КР 3Т-М	20	40	-28
4	ф10АII; ℓ=2970; 1,83кг	4	8	Без черт.
5	ф8АI; ℓ=360; 0,38кг	76		Без черт.
	ℓ=1960; 0,77кг		76	Без черт.
6	ф12АI; ℓ=950; 0,84кг	4		Без черт.
	ф16АI; ℓ=1230; 1,94кг		4	Без черт.
	Бетон В30, м3	1,11	2,22	
	Масса блока, т	2,8	5,6	

3-3

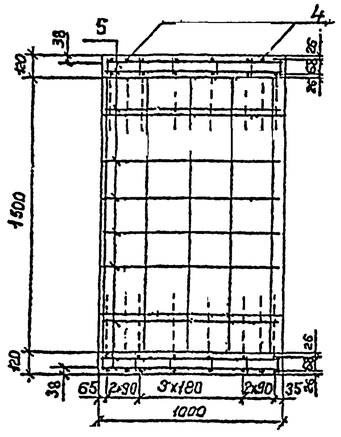

3-3

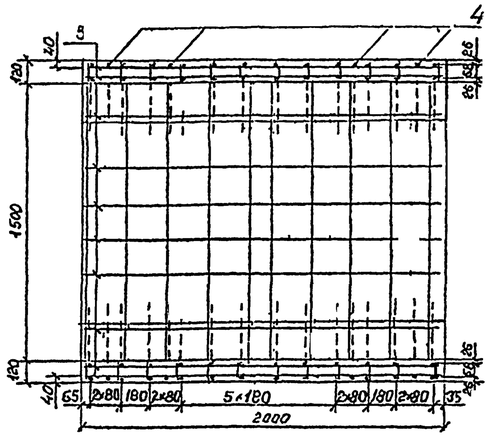

Поз. 6

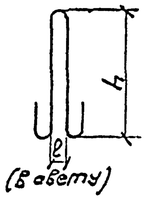

Марка блока	Размеры, мм h	ℓ
3П7.100-М	360	60
3П7.200-М	460	60

Поз. 4

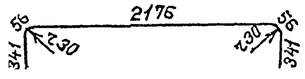

1. Марка бетона по водонепроницаемости не ниже W6, по морозостойкости F300.
2. Арматура по ГОСТ 5781-82 периодического профиля из горячекатаной низколегированной стали класса А-II марки 10ГТ, гладкая из горячекатаной углеродистой стали класса А-I марки ст3сп
3. Порядок сборки пространственного арматурного каркаса приведен в пояснительной записке.
4 Ведомость расхода стали приведена на листе 90ВМ

Исполнил	Коен В.			3.501.1-177.93.1-2-03
Проверил	Чупарнова			
Нач.пр.гр	Чупарнова			
Гл.инж.пр	Коен Б.		02.94	Звено 3П7.100-М; 3П7.200-М.
Нач.отд.	Ткаченко			Стадия: Р; Лист: —; Листов: 1
Н.контр.	Миронова			АО "ТРАНСМОСТ"

ЗП8.100-М; ЗП8.200-М

1-1

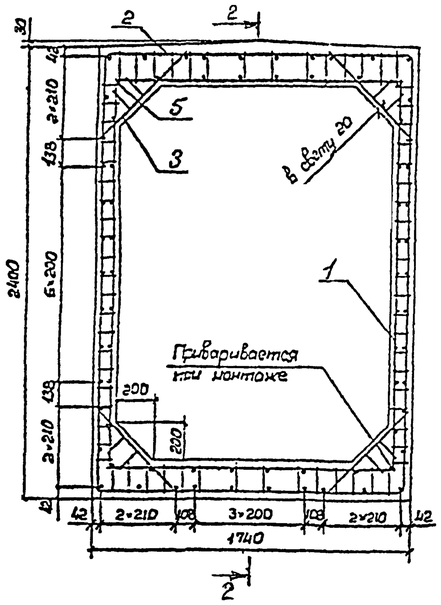

ЗП8.100-М

2-2

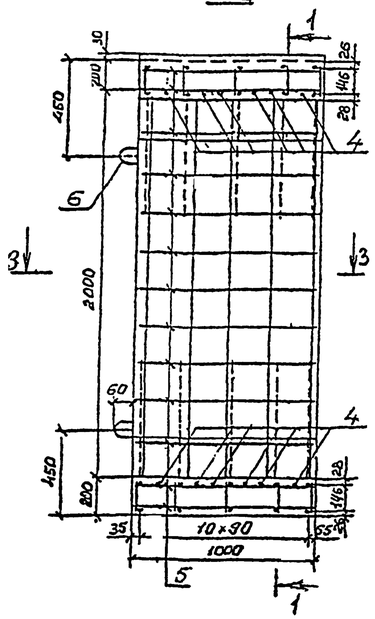

ЗП8.200-М

2-2

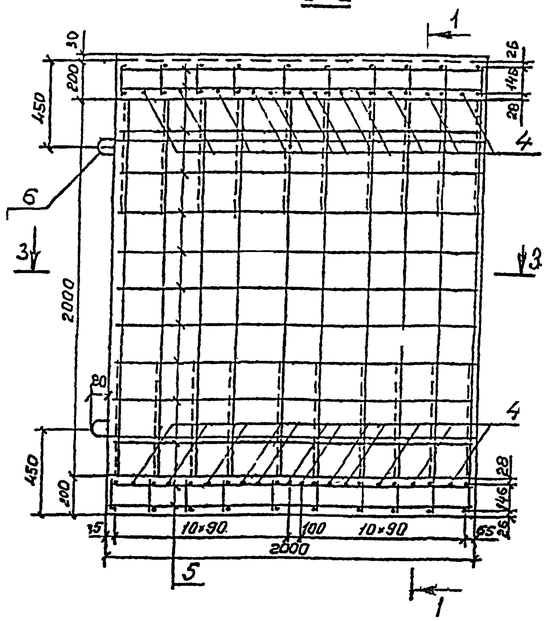

Поз.	Наименование	Кол. на блок ЗП8: 100-М	200-М	Обозначение документа
1	Каркас КР3-М	10	20	3.501.1-177.93.1-2-06
2	Каркас КР4-М	10	20	-07
3	Каркас КР38-М	20	40	-28
4	ф14 A_c-II; ℓ=1600; 1,94кг	12	24	Без черт.
5	ф8 А-I; ℓ=960; 0,38кг	76		Без черт.
	ℓ=1960; 0,77кг		76	Без черт.
6	ф12 А-I; ℓ=950; 0,84кг	4		Без черт.
	ф18 А-I; ℓ=1440; 2,88кг		4	Без черт.
	Бетон В30, $м^3$	1,28	2,56	
	Масса блока, т	3,2	6,4	

Поз. 6

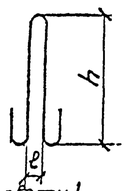

Марка блока	Размеры, мм h	в
ЗП8.100-М	360	60
ЗП8.200-М	530	80

3-3

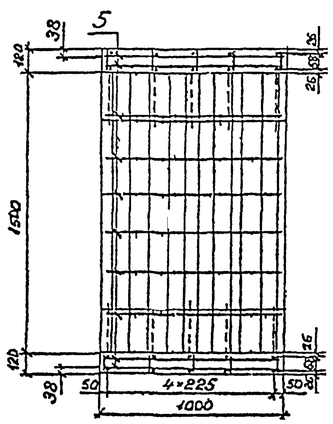

3-3

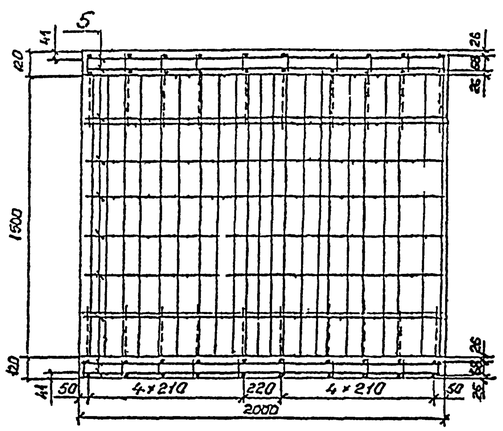

1. Марка бетона по водонепроницаемости не ниже W6, по морозостойкости F300.
2. Арматура по ГОСТ 5781-82 периодического профиля из горячекатаной низколегированной стали класса A_c-II марки 10ГТ, гладкая из горячекатаной углеродистой стали класса А-I марки Ст3сп.
3. Порядок сборки пространственного арматурного каркаса приведен в пояснительной записке.
4. Ведомость расхода стали приведена на листе 90ВМ.

Исполнил	Коен В.			3.501.1-177.93.1-2-04
Проверил	Чупарнова			
Нач.пр.гр.	Чупарнова			
Гл.инж.пр.	Коен Б.		02.94	Звено ЗП8.100-М; ЗП8.200-М.
Нач.отд.	Ткоченко			Стадия: Р; Лист: ; Листов: 1
Н.контр.	Миронова			АО "ТРАНСМОСТ"

Инв.№ подл. | Подпись и дата | Взамен инв.№ | Гл.спец.ОПП Васин

3П9.100-М; 3П9.200-М

1-1

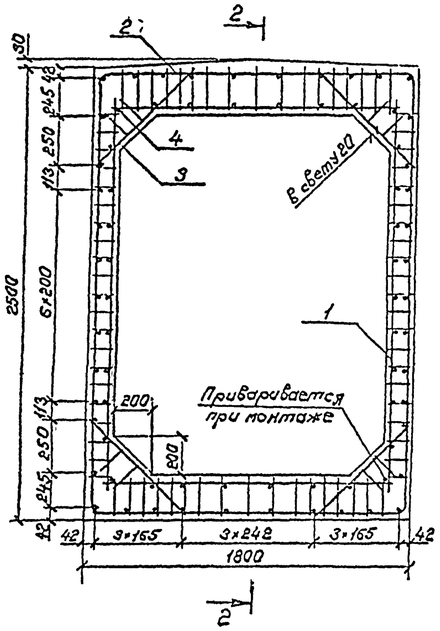

3П9.100-М

2-2

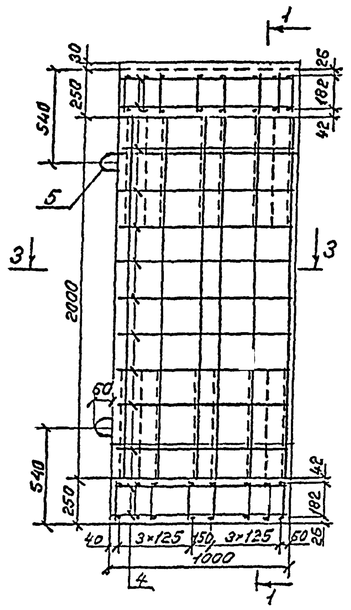

3П9.200-М

2-2

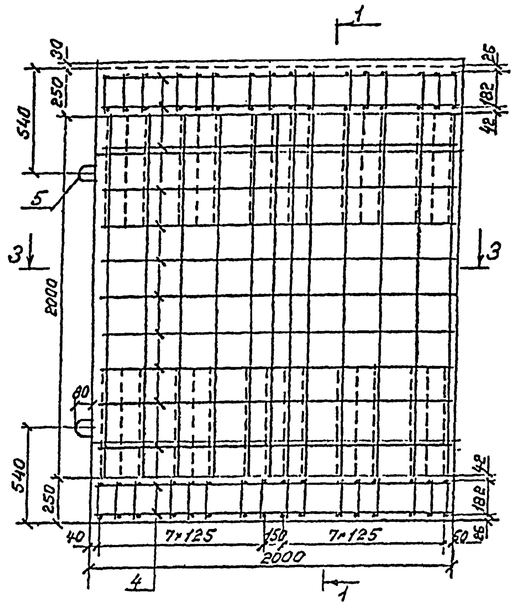

Поз.	Наименование	Кол. на блок 3П9. 100-М	200-М	Обозначение документа
1	Каркас КР5-М	12	24	3.501.1-177.93.1-2-06
2	Каркас КР6-М	16	32	-07
3	Каркас КР39-М	20	40	-28
4	ф8А-I; ℓ=960; 0,38кг	76		без черт.
	ℓ=1960; 0,77кг		76	без черт.
5	ф14А-I; ℓ=1110; 1,34кг	4		без черт.
	ф20А-I; ℓ=1560; 3,85кг		4	без черт.
	Бетон В30, м³	1,60	3,20	
	Масса блока, т	4,0	8,0	

1. Марка бетона по водонепроницаемости не ниже W6, по морозостойкости: F 300.
2. Арматура по ГОСТ 5781-82 гладкая из горячекатаной углеродистой стали класса А-I марки Ст3сп.
3 Порядок сборки пространственного арматурного каркаса приведен в пояснительной записке.
4. Ведомость расхода стали приведена на листе 90ВМ

Поз. 5.

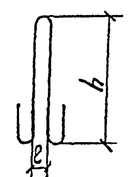

(в свету)

Марка блока	Размеры, мм h	ℓ
3П9.100-М	410	60
3П9.200-М	580	80

3-3

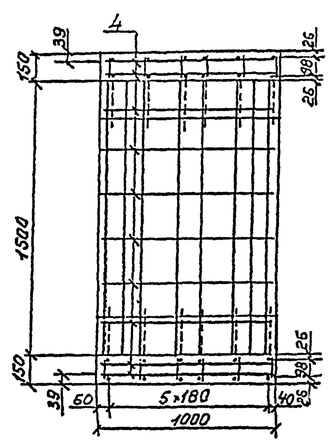

3-3

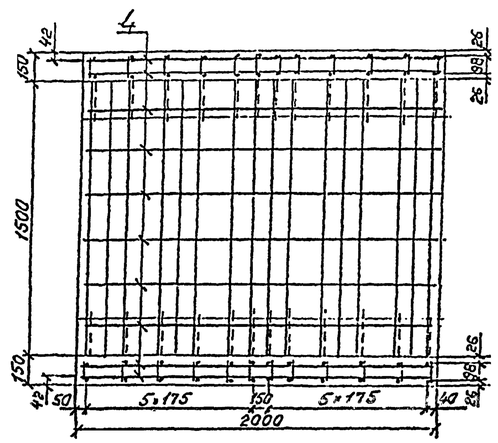

Исполнит.	Коен В.			3.501.1-177.93.1-2-05	
Проверил	Чупарнова				
Нач.пр.гр.	Чупарнова				
Гл.инж.пр.	Коен Б.		02.94	Звено 3П9.100-М; 3П9.200-М	Стадия: Р; Лист: ; Листов: 1
Нач.отд.	Ткаченко				АО "ТРАНСМОСТ"
Н.контр.	Миронова				

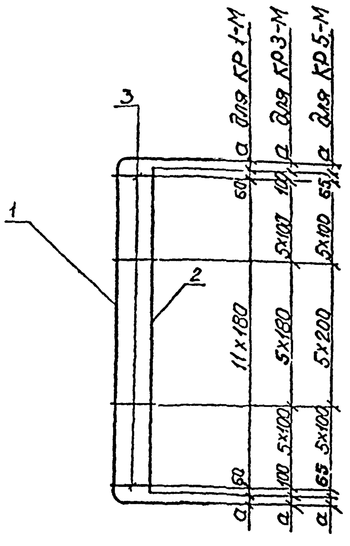

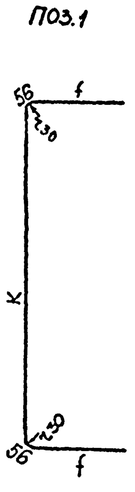

Марка каркаса	Поз	Наименование	Кол	Масса ед.кг	Масса каркаса, кг
КР 1-М	1	Ø10 A_c-II; ℓ = 2970	1	1,83	3,97
	2	Ø10 A_c-II; ℓ = 2100	1	1,30	
	3	Ø10 A-I; ℓ = 108	12	0,07	
КР 3-М	1	Ø10 A_c-II; ℓ = 3070	1	1,89	4,31
	2	Ø10 A_c-II; ℓ = 2100	1	1,30	
	3	Ø10 A-I; ℓ = 108	16	0,07	
КР 5-М	1	Ø10 A_c-II; ℓ = 3230	1	1,99	4,74
	2	Ø10 A_c-II; ℓ = 2130	1	1,31	
	3	Ø10 A-I; ℓ = 138	16	0,09	

1 Арматура по ГОСТ 5781-82 периодического профиля из горячекатаной низколегированной стали класса A_c-II марки 10ГТ, гладкая из углеродистой горячекатаной стали класса А-1 марки Ст3сп.
2. Соединение стержней производится с помощью контактной точечной сварки по ГОСТ 14098-91

Марка каркаса	Размеры, мм			
	a	e	f	K
КР 1-М	74	68	341	2176
КР 3-М	124	68	341	2276
КР 5-М	159	98	371	2376

Исполнил	Коен В	Коен		3.501.1-177.93.1-2-06
Проверил	Чупорнова			
Нач пр го	Чупорнова			
Гл инж пр	Коен Б		02 94	Каркас арматурный КР1-М; КР3-М; КР5-М
Нач отд.	Ткаченко			Стад. Р / Лист / Листов 1
Н контр	Миронова			АО "ТРАНСМОСТ"

Инв.№подл. | Подпись и дата | Взам.инв.№

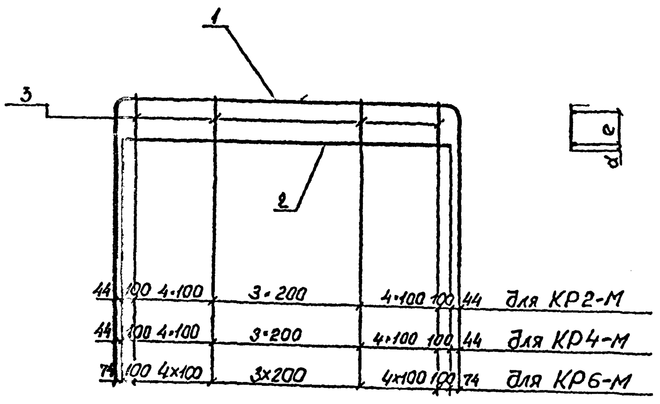

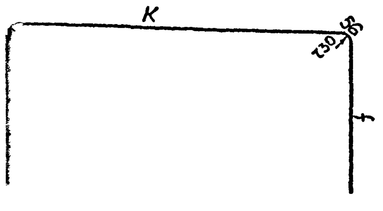

Марка каркаса	Поз.	Наименование		Масса ед.кг	Масса каркаса, кг
КР2-М	1	Ø10 A_c-II; ℓ = 3210	1	1,98	4,88
	2	Ø14 A_c-II; ℓ = 1600	1	1,94	
	3	Ø10 A-I; ℓ = 136	12	0,08	
КР4-М	1	Ø10 A_c-II; ℓ = 3310	1	2,04	5,30
	2	Ø14 A_c-II; ℓ = 1600	1	1,94	
	3	Ø10 A-I; ℓ = 186	12	0,11	
КР6-М	1	Ø10 A_c-II; ℓ = 3470	1	2,14	8,59
	2	Ø22 A_c-II; ℓ = 1600	1	4,77	
	3	Ø10 A-I; ℓ = 230	12	0,14	

1. Арматура по ГОСТ 5781-82 периодического профиля из горячекатаной низколегированной стали класса A_c-II марки 10ГТ, гладкая из углеродистой горячекатаной стали класса А-1 марки Ст3сп
2. Соединение стержней производится с помощью контактной точечной сварки по ГОСТ 14098-91

Марка каркаса	Размеры, мм			
	d	e	f	K
КР2-М	20	96	741	1616
КР4-М	20	146	791	1616
КР6-М	28	182	841	1676

Исполнил	Коен В.	Коен		3.501.1-177.93.1-2-07
Проверил	Чупорнова			
Нач пр го	Чупорнова			
Гл инж пр	Коен Б		02 94	Каркас арматурный КР2-М; КР4-М; КР6-М.
Нач отд.	Ткаченко			Стад. Р / Лист / Листов 1
Н контр.	Миронова			АО "ТРАНСМОСТ"

Инв.№подл. | Подпись и дата | Взам.инв.№

ЗП 10. 100-М; ЗП10. 200-М

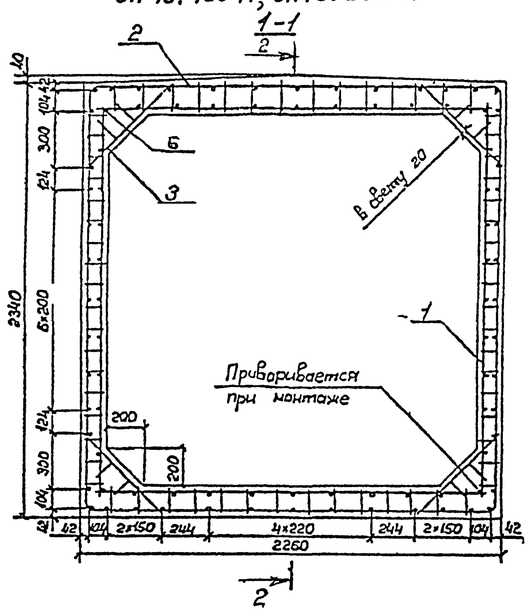

ЗП10.100-М

2-2

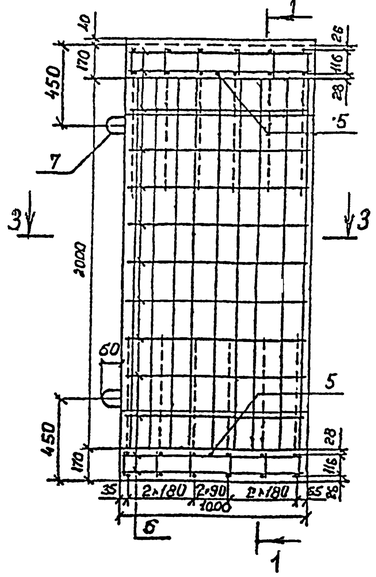

ЗП10.200-М

2-2

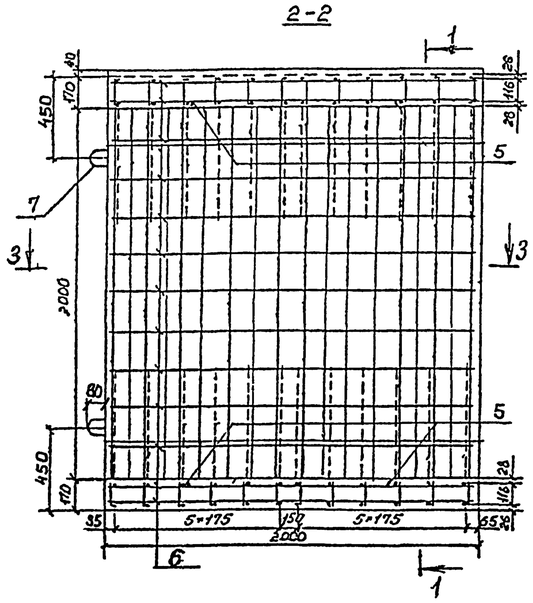

Поз.	Наименование	Кол. на блок ЗП10. 100-М	Кол. на блок ЗП10. 200-М	Обозначение документа
1	Каркас КР 7-М	14	28	3.501.1-177.93.1-2-11
2	Каркас КР 8-М	12	24	-1,2
3	Каркас КР 40-М	20	40	-28
4	ф10 A_c-II; ℓ=2100; 1,30 кг	4	8	Без черт.
5	ф14 A_c-II; ℓ=2100; 2,54 кг	2	4	Без черт.
6	ф8 А-I; ℓ=960; 0,38 кг	88		Без черт.
	ℓ=1960; 0,77 кг		88	Без черт.
7	ф14 А-I; ℓ=1110; 1,34 кг	4		Без черт.
	ф18 А-I; ℓ=1440; 2,88 кг		4	Без черт.
	Бетон В30, $м^3$	1,41	2,82	
	Масса блока, т	3,5	7,0	

Поз. 7

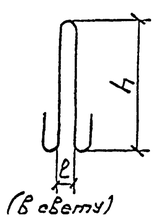

Марка блока	Размеры, мм h	Размеры, мм ℓ
ЗП10.100-М	410	60
ЗП10.200-М	530	80

3-3

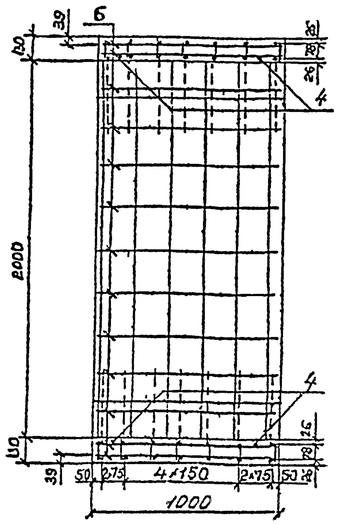

3-3

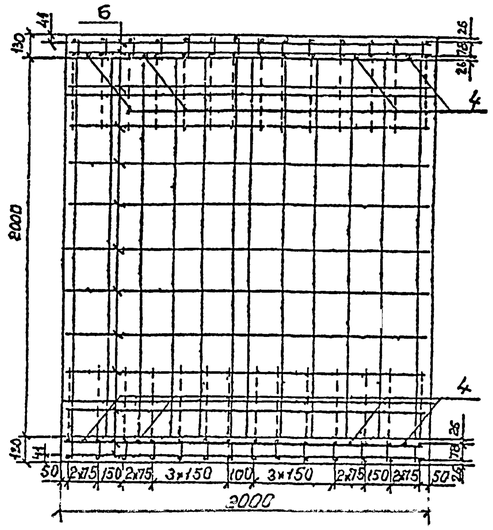

1. Марка бетона по водонепроницаемости не ниже W6, по морозостойкости F300.
2. Арматура по ГОСТ 5781-82 периодического профиля из горячекатаной низколегированной стали класса A_c-II марки 10ГТ, гладкая из горячекатаной углеродистой стали класса А-I марки Ст3сп.
3. Порядок сборки пространственного арматурного каркаса приведен в пояснительной записке.
4. Ведомость расхода стали приведена на листе 90ВМ.

Исполнил	Коен В.	Коен		3.501.1-177.93.1-2-08
Проверил	Чупарнова	Чупарнова		
Нач.пр.ср.	Чупарнова	Чупарнова		
Гл.инж.пр.	Коен Б.	Коен	02.94	Звено ЗП10.100-М; ЗП10.200-М
Нач.отд.	Ткаченко	Ткаченко		
Н.контр.	Миронова	Миронова		

Стадия	Лист	Листов
Р		1

АО "ТРАНСМОСТ"

ЗП11.100-М; ЗП11.200-М

1-1

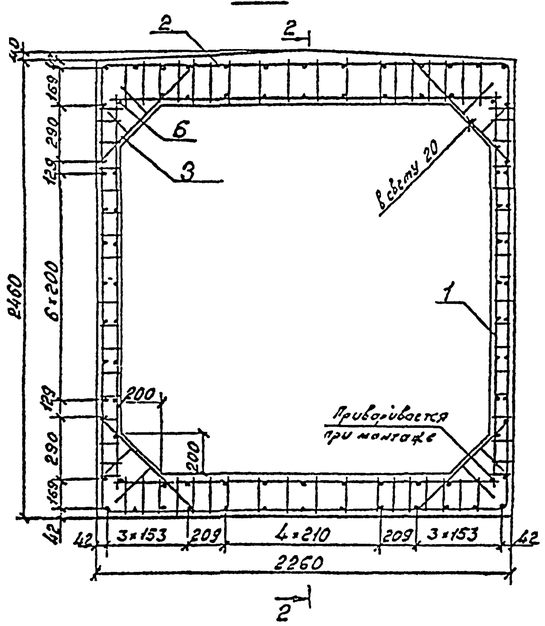

ЗП11.100-М

2-2

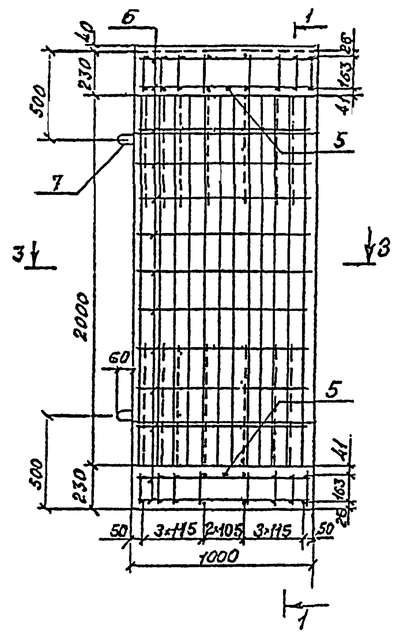

ЗП11.200-М

2-2

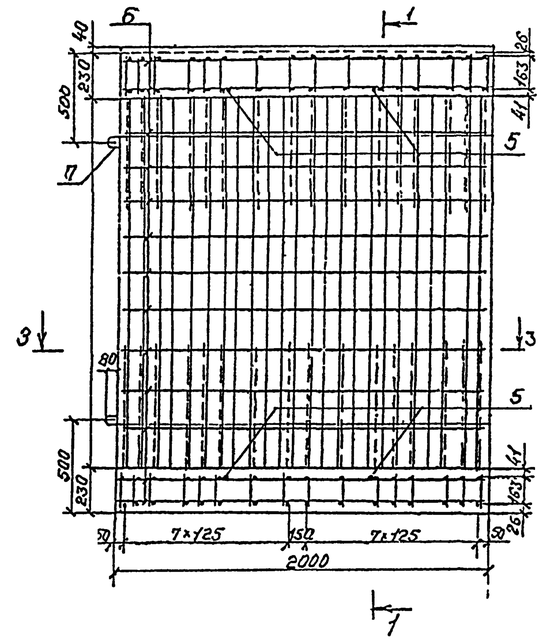

Поз.	Наименование	Кол. на блок ЗП11. 100-М	Кол. на блок ЗП11. 200-М	Обозначение документа
1	Каркас КР 9-М.	12	24	3.501.1-177.93.1-2-11
2	Каркас КР 10-М	16	32	-12
3	Каркас КР 41-М	20	40	-28
4	ф10 Ас-II; ℓ=2130; 1,31 кг	12	24	без черт.
5	ф20 Ас-II; ℓ=2100; 5,19 кг	2	4	без черт.
6	ф8 А-I; ℓ=960; 0,38 кг	88		без черт.
	ℓ=1960; 0,77 кг		88	без черт.
7	ф14 А-I; ℓ=1110; 1,34 кг	4		без черт.
—	ф20 А-I; ℓ=1560; 3,85 кг		4	без черт.
	Бетон В30, м³	1,69	3,38	
	Масса блока, т	4,2	8,4	

Поз. 7

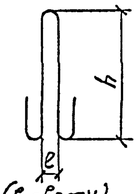

(в свету)

Марка блока	Размеры, мм h	ℓ
ЗП11.100-М	410	60
ЗП11.200-М	580	80

3-3

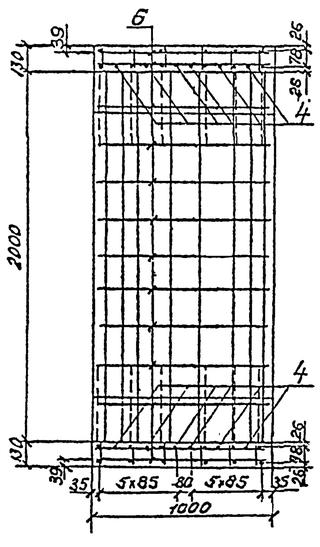

3-3

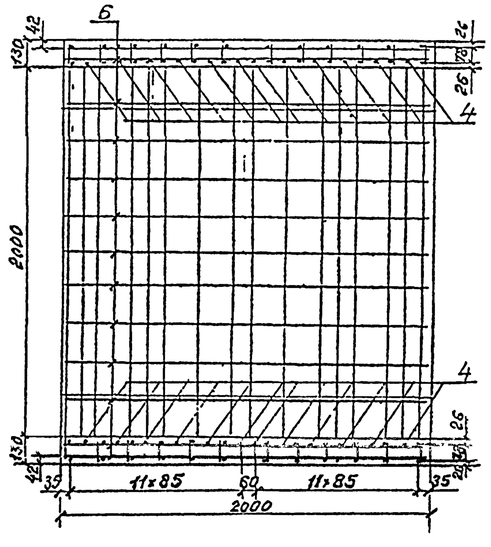

1. Марка бетона по водонепроницаемости не ниже W6, по морозостойкости F300.
2. Арматура по ГОСТ 5781-82 периодического профиля из горячекатаной низколегированной стали класса Ас-II марки 10ГТ, гладкая из горячекатаной углеродистой стали класса А-I марки Ст3сп.
3 Порядок сборки пространственного арматурного каркаса приведен в пояснительной записке.
4. Ведомость расхода стали приведена на листе 90ВМ.

Исполнил	Коен В.			3.501.1-177.93.1-2-09
Проверил	Чупарнова			
Нач.пр.гр.	Чупарнова			
Гл.инж.пр.	Коен Б.		02.94	Звено ЗП11.100÷М; ЗП11.200-М.
Нач.отд.	Ткаченко			
Н.контр.	Миронова			

Стадия	Лист	Листов
Р		1

АО "ТРАНСМОСТ"

Инв.№подл. | Подпись и дата | Взамен инв.№ | Гл.спец.отд. Васин

Согласовано:

ЗП12.100-М ЗП12.200-М

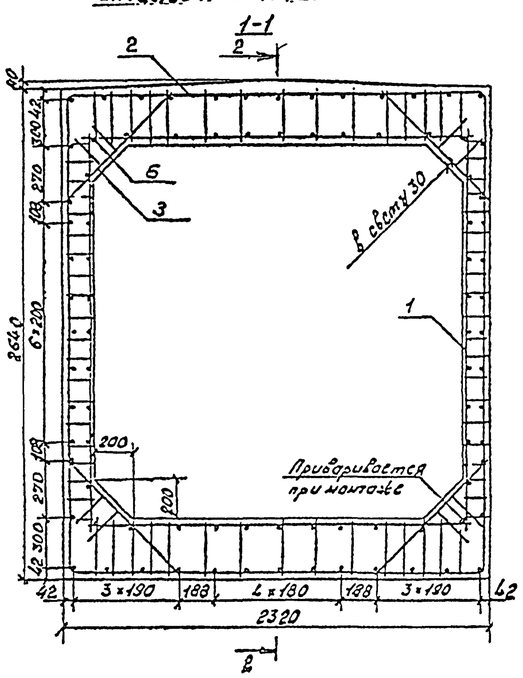

ЗП12.100-М

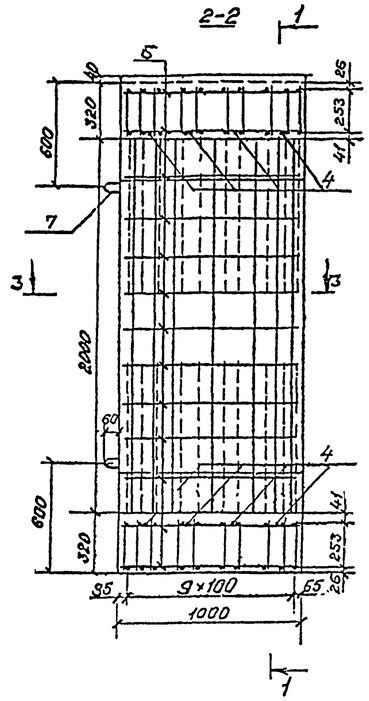

ЗП12.200-М

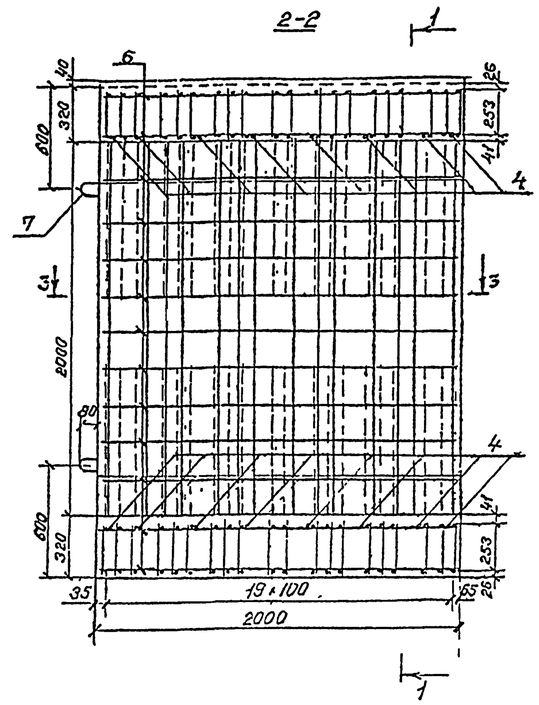

Поз.	Наименование	Кол. на блок ЗП12. 100-М	200-М	Обозначение документа
1	Каркас КР 11-М	10	20	3.501.1-177.93.1-2-11
2	Каркас КР 12-М	20	40	-12
3	Каркас КР 4.2-М	20	40	-28
4	⌀20 Ас-II; ℓ=2100; 5,19кг	8	16	Без черт.
5	⌀10 Ас-II; ℓ=2130; 1,31кг	4	8	Без черт.
6	⌀8 А-I; ℓ=960; 0,38кг	88		Без черт.
	ℓ=1960; 0,77кг		88	Без черт.
7	⌀16 А-I; ℓ=1230; 1,94кг	4		Без черт.
—	⌀22 А-I; ℓ=1670; 4,98кг		4	Без черт.
	Бетон В30, м³	2,25	4,50	
	Масса блока, т	5,6	11,2	

Поз.7

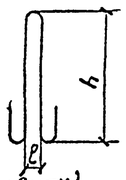

(в свету)

Марка блока	Размеры, мм h	ℓ
ЗП12.100-М	460	60
ЗП12.200-М	630	80

3-3

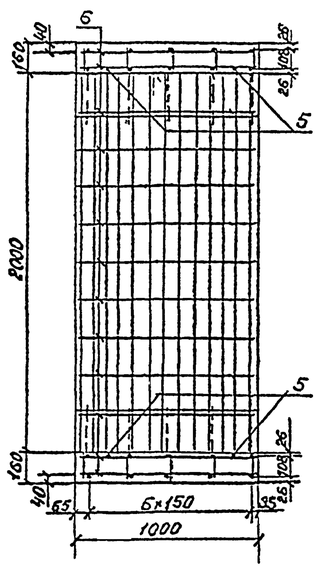

3-3

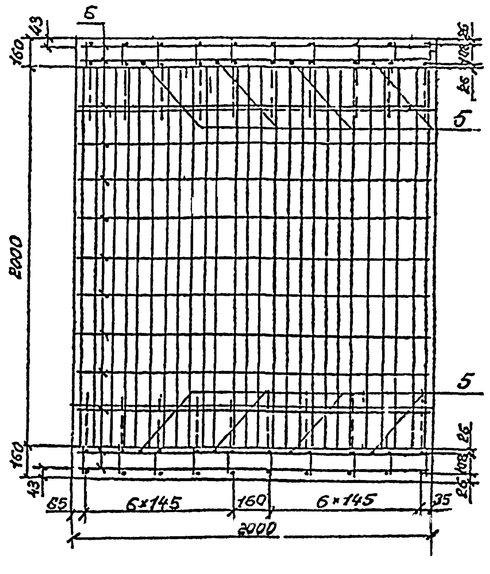

1. Марка бетона по водонепроницаемости не ниже W6, по морозостойкости F300.
2. Арматура по ГОСТ5781-82 периодического профиля из горячекатаной низколегированной стали класса Ас-II марки 10ГТ, гладкая из горячекатаной углеродистой стали класса А-I марки Ст3сп.
3. Порядок сборки пространственного арматурного каркаса приведен в пояснительной записке.
4. Ведомость расхода стали приведена на листе 90ВМ.

Исполнил	Коен В.	Коен		3.501.1-177.93.1-2-10	
Проверил	Чупорнова				
Нач.пр.гр	Чупорнова				
Гл.инж.пр.	Коен Б.		02.94	Звено ЗП12.100-М; ЗП12.200-М.	Стадия: Р; Лист: ; Листов: 1
Нач.отд.	Ткаченко				АО "ТРАНСМОСТ"
Н.контр.	Миронова				

Инв.№подл. | Подпись и дата | Взам.инв.№ | Гл.спец.ОПП Василиев

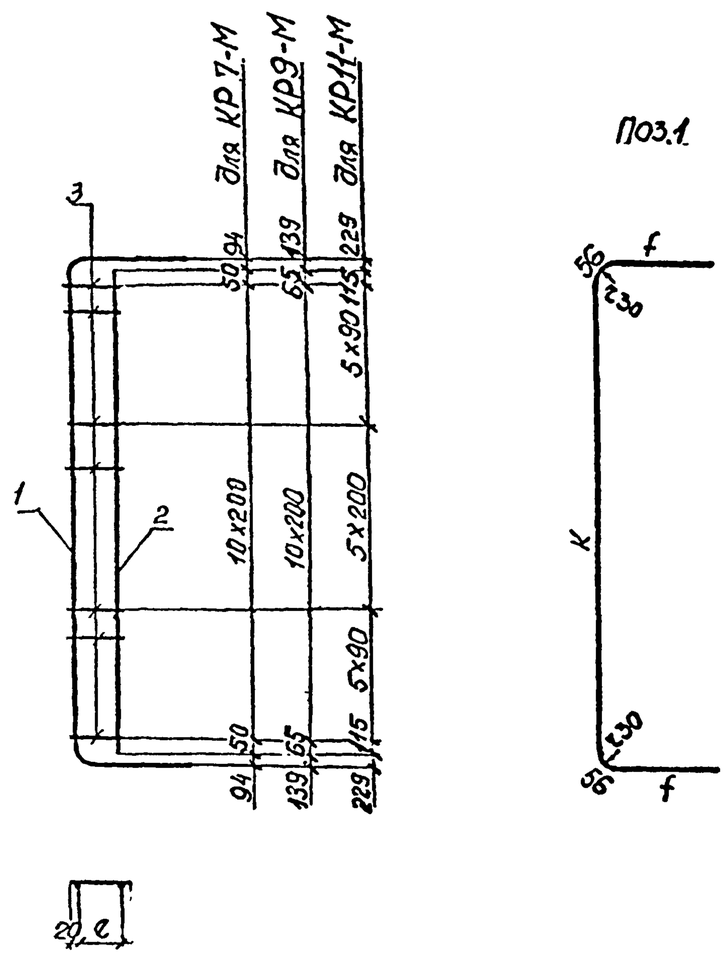

Марка каркаса	Поз	Наименование	Кол	Масса ед.кг	Масса каркаса, кг
КР 7-М	1	Ø10 A_c-II ; ℓ=3050	1	1,88	3,95
	2	Ø10 A_c-II ; ℓ=2100	1	1,30	
	3	Ø10 A-I ; ℓ=118	11	0,07	
КР 9-М	1	Ø10 A_c-II ; ℓ=3170	1	1,96	4,04
	2	Ø10 A_c-II ; ℓ=2130	1	1,31	
	3	Ø10 A-I ; ℓ=118	11	0,07	
КР 11-М	1	Ø10 A_c-II ; ℓ=3410	1	2,10	4,85
	2	Ø10 A_c-II ; ℓ=2130	1	1,31	
	3	Ø10 A-I ; ℓ=148	16	0,09	

Марка каркаса	Размеры, мм		
	e	f	k
КР 7-М	78	361	2216
КР 9-М	78	361	2336
КР 11-М	108	391	2516

1. Арматура по ГОСТ 5781-82 периодического профиля из горячекатаной низколегированной стали класса A_c-II марки 10ГТ, гладкая из углеродистой горячекатаной стали класса А-1 марки Ст3сп.
2. Соединение стержней производится с помощью контактной точечной сварки по ГОСТ 14098-91.

Исполнил	Коен В.			3.501.1-177.93.1-2-11
Проверил	Чупарнова			
Рук пр гр	Чупарнова			
Гл инж пр	Коен Б.		02.94	Каркас арматурный КР 7-М; КР 9-М; КР 11-М.
Нач отд.	Ткаченко			Стад. Р; Лист; Листов
Н контр	Миронова			АО "ТРАНСМОСТ"

Инв № подл | Подпись и дата | Взам.инв.№

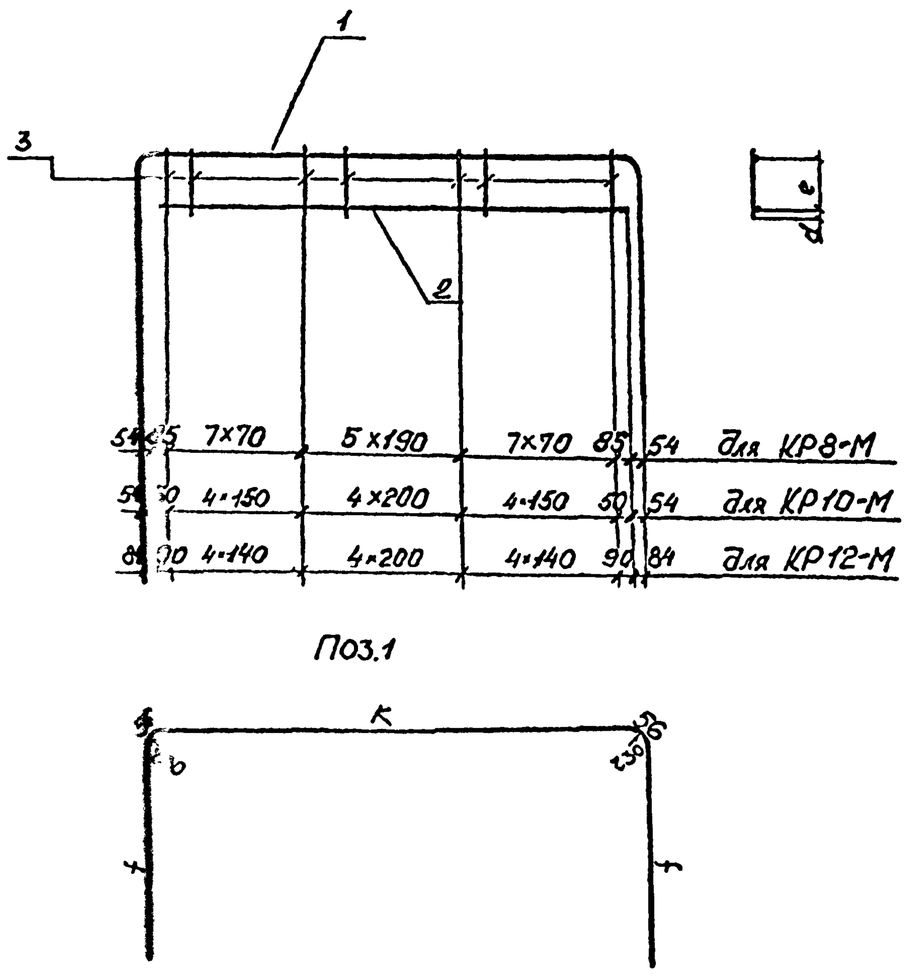

Марка каркаса	Поз	Наименование	Кол	Масса ед.,кг	Масса каркаса кг.
КР8-М	1	Ø10 A_c-II ; ℓ=3920	1	2,42	6,96
	2	Ø14 A_c-II ; ℓ=2100	1	2,54	
	3	Ø10 A-I ; ℓ=156	20	0,10	
КР10-М	1	Ø10 A_c-II ; ℓ=4260	1	2,63	9,51
	2	Ø20 A_c-II ; ℓ=2100	1	5,19	
	3	Ø10 A-I ; ℓ=210	13	0,13	
КР12-М	1	Ø10 A_c-II ; ℓ=4500	1	2,77	10,43
	2	Ø20 A_c-II ; ℓ=2100	1	5,19	
	3	Ø10 A-I ; ℓ=300	13	0,19	

Марка каркаса	Размеры мм			
	[illegible]	e	f	k
КР 8-М	[illegible]	116	836	2136
КР 10-М	[illegible]	163	1006	2136
КР 12-М	[illegible]	253	1096	2196

1. Арматура по ГОСТ 5781-82 периодического профиля из горячекатаной низколегированной стали класса A_c-II марки 10ГТ, гладкая из углеродистой горячекатаной стали класса А-1 марки Ст3сп.
2. Соединение стержней производится с помощью контактной точечной сварки по ГОСТ 14098-91.

Исполнил	Коен В.			3.501.1-177.93.1-2-12
Проверил	Чупарнова			
Рук пр гр	Чупарнова			
Гл инж пр	Коен Б		02.94	Каркас арматурный КР 8-М; КР 10-М; КР 12-М.
Нач отд.	Ткаченко			Стад. Р; Лист; Листов 1
Н контр	Миронова			АО "ТРАНСМОСТ"

Инв № подл | Подпись и дата | Взам.инв.№

3П13.100-М; 3П13.200-М

1-1

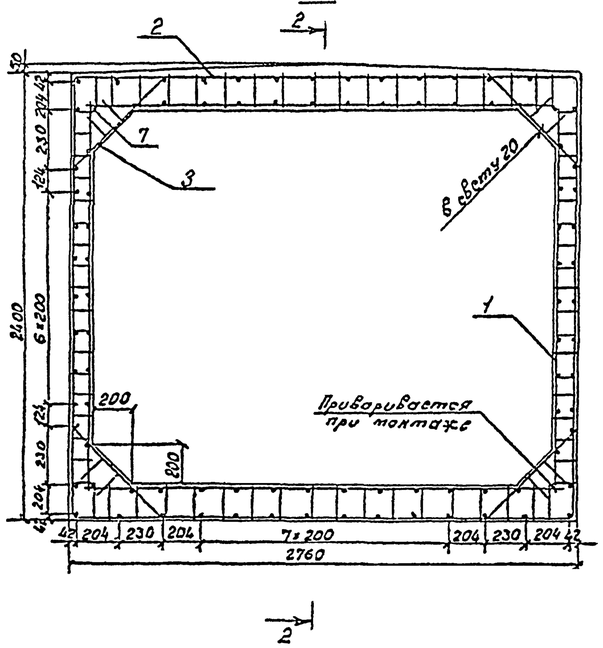

3П13.100-М

2-2

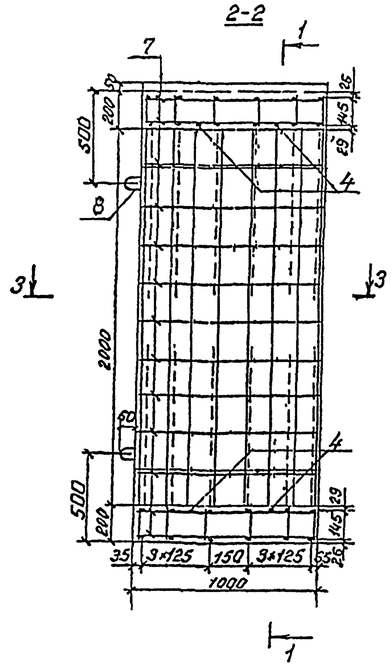

3П13.200-М

2-2

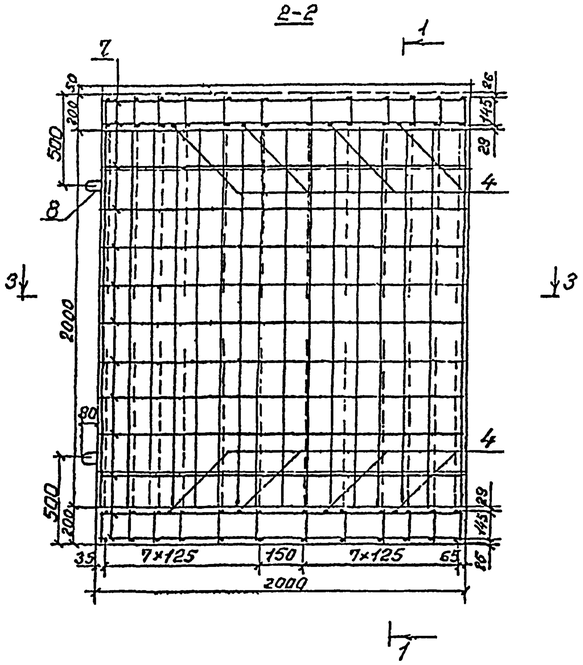

Поз.	Наименование	Кол. на блок 3П13. 100-М	200-М	Обозначение документа
1	Каркас КР 13-М	12	24	3.501.1-177.93.1-2-16
2	Каркас КР 14-М	12	24	-17
3	Каркас КР 43-М	20	40	-28
4	ф15 A_c-II; ℓ=2600; 4,11 кг	4	8	без черт.
5	ф10 A_c-II; ℓ=2100; 1,30 кг	4	8	без черт.
6	ф10 A_c-II; ℓ=3260; 2,01 кг	4	8	без черт.
7	ф8 А-I; ℓ=960; 0,38 кг	96		без черт.
	ℓ=1960; 0,77 кг		96	без черт.
8	ф14 А-I; ℓ=1110; 1,34 кг	4		без черт.
	ф20 А-I; ℓ=1560; 3,85 кг		4	без черт.
	Бетон В35, $м^3$	1,77	3,54	
	Масса блока, т	4,4	8,8	

Поз. 8

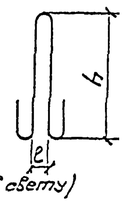

(в свету)

Марка блока	Размеры, мм h	ℓ
3П13.100-М	410	60
3П13.200-М	580	80

Поз. 6

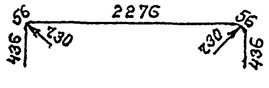

3-3

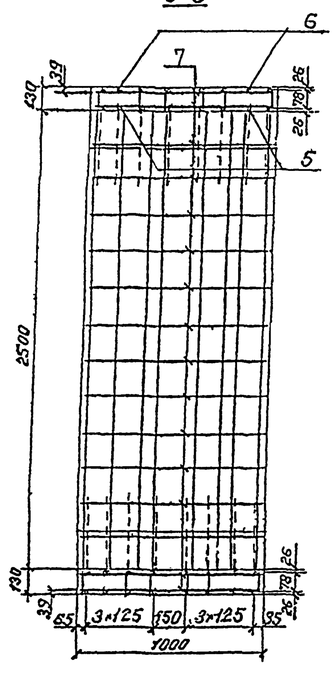

3-3

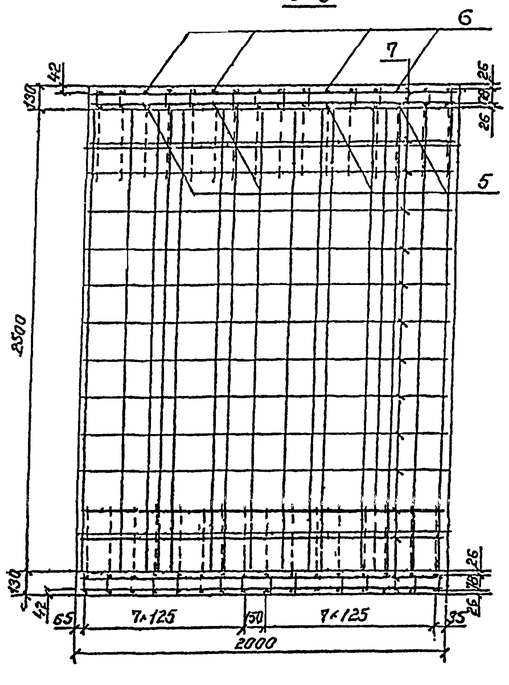

1. Марка бетона по водонепроницаемости не ниже W6, по морозостойкости F300.
2. Арматура по ГОСТ 5781-82 периодического профиля из горячекатаной низколегированной стали класса A_c-II марки 10ГТ, гладкая из горячекатаной углеродистой стали класса А-I марки Ст3сп.
3. Порядок сборки пространственного арматурного каркаса приведен в пояснительной записке.
4. Ведомость расхода стали приведена на листе 90ВМ.

Согласовано: Гл.инж.отд. Восин

Инв.№ подл. | Подпись и дата | Взам.инв.№

Исполнил	Коен В.		
Проверил	Чупарнова		
Нач.пр.гр.	Чупарнова		
Гл.инж.пр.	Коен Б.		02.94
Нач.отд.	Ткаченко		
Н.контр.	Миронова		

3.501.1-177.93.1-2-13

Звено 3П13.100-М; 3П13.200-М

Стадия	Лист	Листов
Р		1

АО "ТРАНСМОСТ"

3П14.100-М; 3П14.200-М

1-1

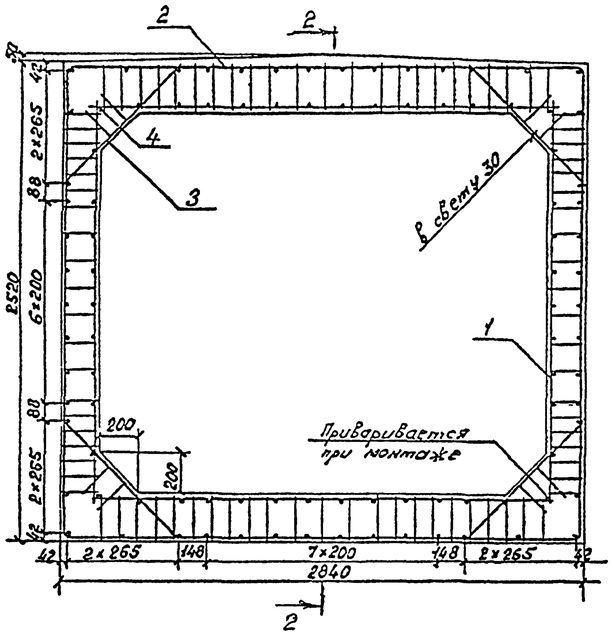

3П14.100-М

2-2

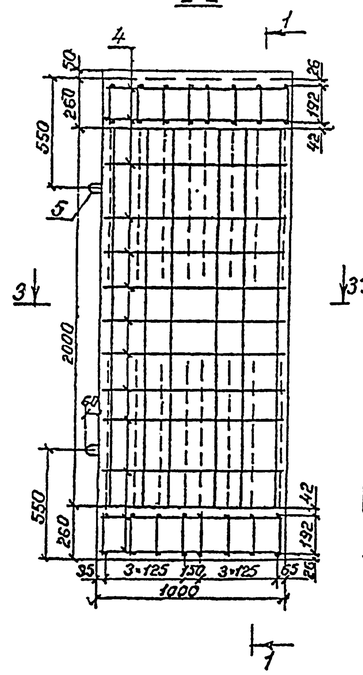

3П14.200-М

2-2

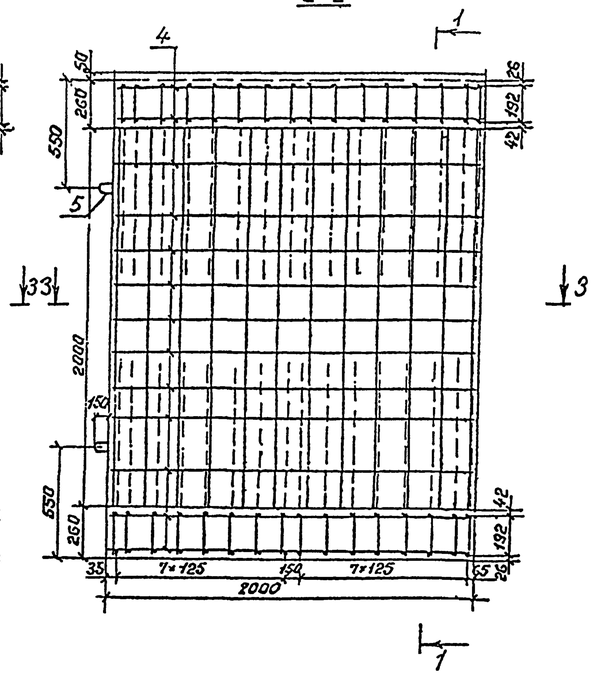

Поз.	Наименование	Кол. на блок 3П14. 100-М	200-М	Обозначение документа
1	Каркас КР 15-М	12	24	3.501.1-177.93.1-2-16
2	Каркас КР 16-М	16	32	-17
3	Каркас КР 44-М	20	40	-28
4	ф8АI, ℓ=960, 0,38 кг	96		без черт.
	ℓ=1960, 0,77 кг		96	без черт.
5	ф16АI, ℓ=1230, 1,94 кг	4		без черт.
	ф25АI, ℓ=2400, 9,24 кг		4	без черт.
	Бетон В35, м³	2,31	4,62	
	Масса блока, т	5,8	11,6	

3-3

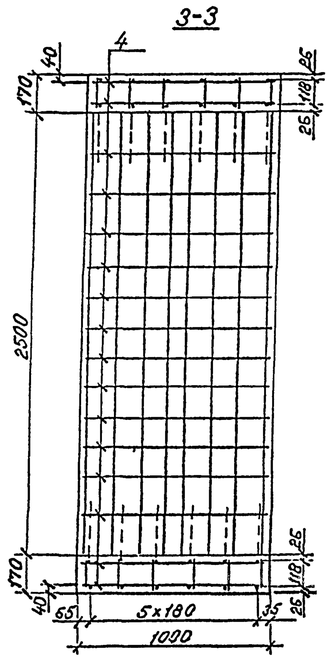

3-3

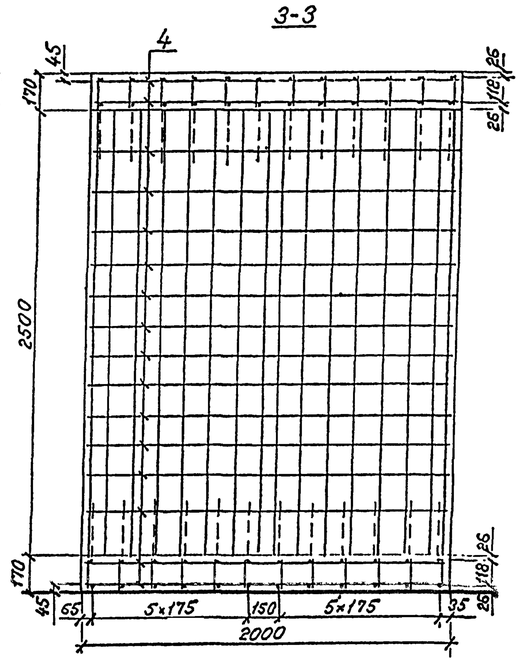

Поз.5

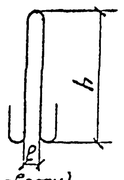

(в свету)

Марка блока	Размеры, мм h	ℓ
3П14.100-М	460	60
3П14.200-М	900	120

1. Марка бетона по водонепроницаемости не ниже W6, по морозостойкости F300.
2. Арматура по ГОСТ 5781-82, гладкая из горячекатаной углеродистой стали класса А-I марки Ст3сп.
3. Порядок сборки пространственного арматурного каркаса приведен в пояснительной записке.
4. Ведомость расхода стали приведена на листе 90ВМ.

Исполнит.	Коен В			3.501.1-177.93.1-2-14
Проверил	Чупорнова			
Рук.прогр.	Чупорнова			
Гл.инж.пр.	Коен Б.		02.94	Звено 3П14.100-М; 3П14.200-М.
Нач.отд.	Ткаченко			Стадия: Р; Лист: ; Листов: 1
Н.контр.	Миронова			АО "ТРАНСМОСТ"

Согласовано: Гл.инж.отд. Васин

Инв.№подл. | Подпись и дата | Взам.инв.№

3П15.100-М; 3П15.200-М
1-1

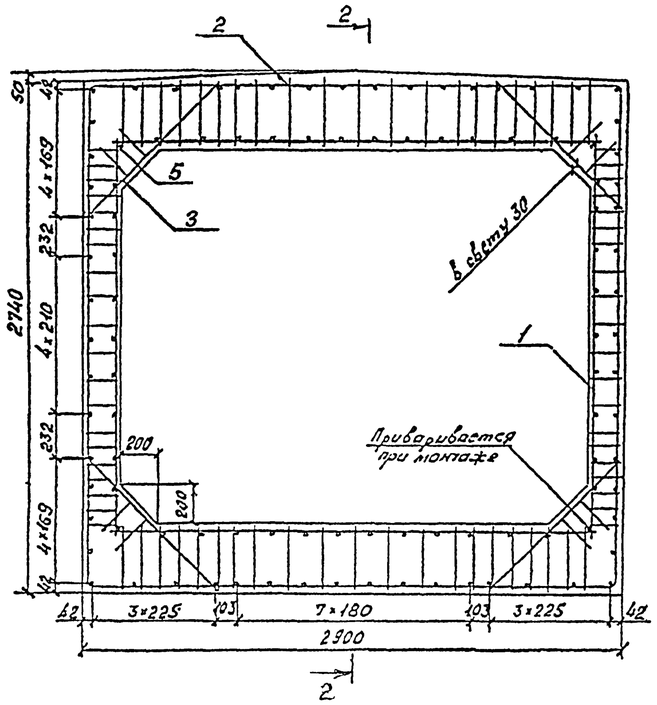

3П15.100-М
2-2

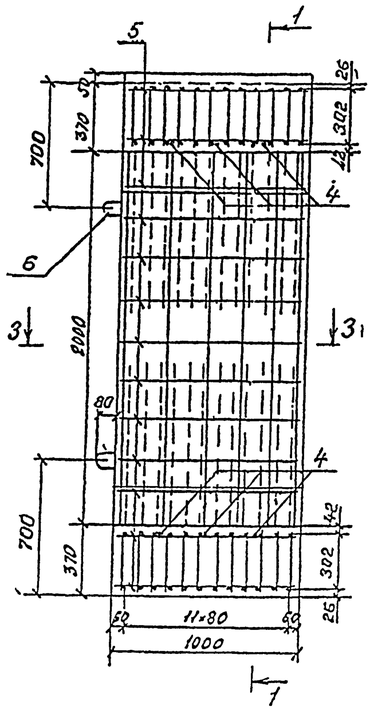

3П15.200-М
2-2

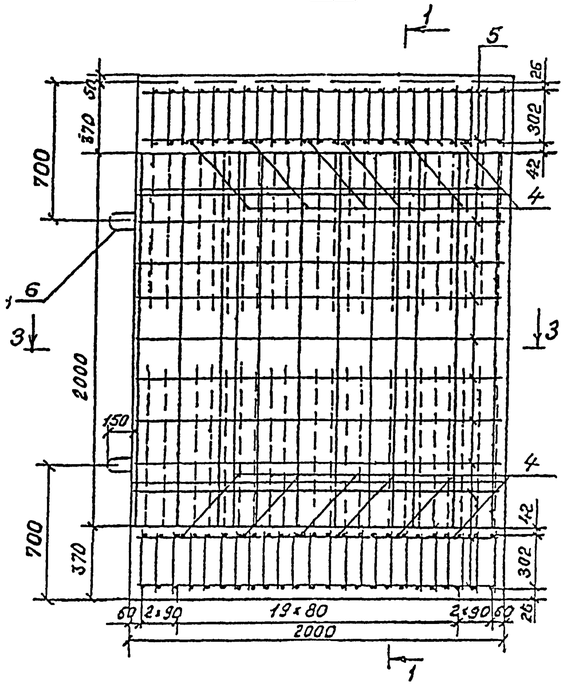

Поз.	Наименование	Кол. на блок 3П15. 100-М	200-М	Обозначение документа
1	Каркас КР 17-М	12	24	3.501.1-177.93.1-2-16
2	Каркас КР 18-М	24	48	-17
3	Каркас КР 45-М	20	40	-28
4	ф22 А-II; ℓ=2600; 7,75 кг	6	12	без черт.
5	ф8 А-I; ℓ=960; 0,38 кг	104		без черт.
	ℓ=1960; 0,77 кг		104	без черт.
6	ф20 А-I; ℓ=1560; 3,85 кг	4		без черт.
	ф28 А-I; ℓ=2550; 12,32 кг		4	без черт.
	Бетон В35, м³	3,10	6,20	
	Масса блока, т	7,8	15,6	

Поз.6

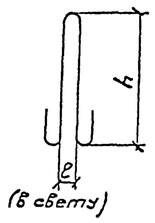

Марка блока	Размеры, мм h	ℓ
3П15.100-М	580	80
3П15.200-М	990	120

3-3

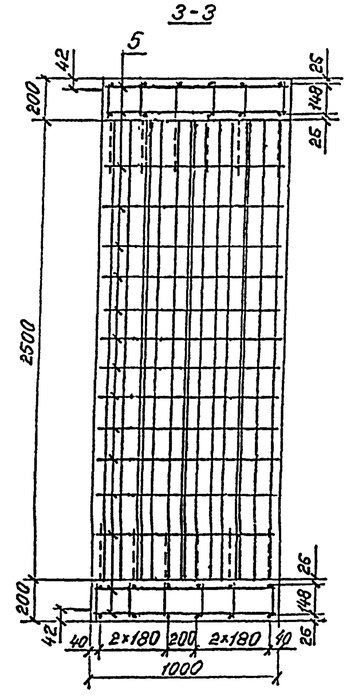

3-3

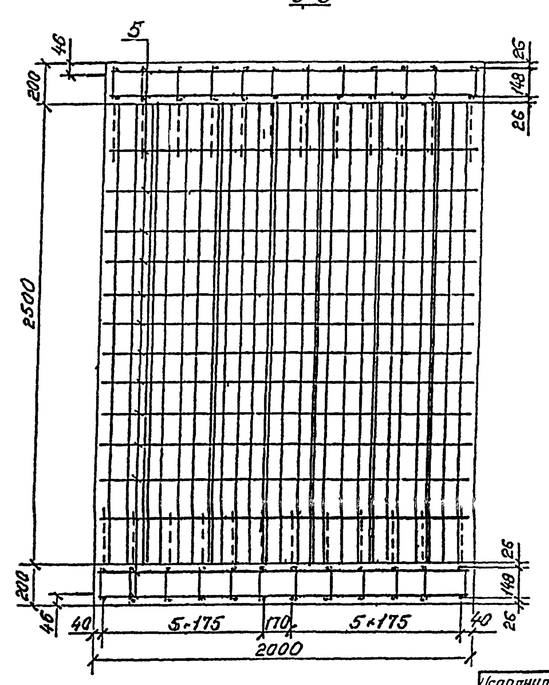

1. Марка бетона по водонепроницаемости не ниже W6, по морозостойкости F 300.
2. Арматура по ГОСТ 5781-82 периодического профиля из горячекатаной низколегированной стали класса А-II марки 10ГТ, гладкая из горячекатаной углеродистой стали класса А-I марки Ст3сп.
3. Порядок сборки пространственного арматурного каркаса приведен в пояснительной записке
4. Ведомость расхода стали приведена на листе 90ВМ.

Исполнил	Коен В.	Коен	
Проверил	Чугаурнова		
Рук.пр.гр	Чугаурнова		
Гл.инж.пр	Коен Б.		02.94
Нач.отд	Ткоченко		
Н.контр.	Миронова		

3.501.1-177.93.1-2-15

Звено 3П15.100-М; 3П15.200-М.

Стадия	Лист	Листов
Р		1

АО "ТРАНСМОСТ"

Согласовано
Гл.конст. УТП Васин

Инв. № подл. | Подпись и дата | Взам. инв. №

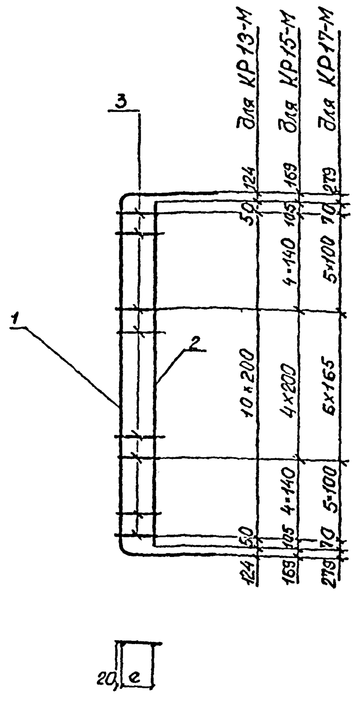

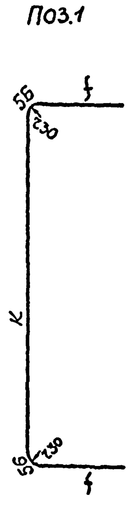

Марка каркаса	Поз	Наименование	Кол.	Масса ед.,кг	Масса каркаса кг
КР 13-М	1	Ø10 A_c-II ℓ=3260	1	2,01	4,08
	2	Ø10 A_c-II ℓ=2100	1	1,30	
	3	Ø10 A-I ℓ=118	11	0,07	
КР 15-М	1	Ø10 A_c-II ℓ=3460	1	2,14	4,75
	2	Ø10 A_c-II ℓ=2130	1	1,31	
	3	Ø10 A-I ℓ=158	13	0,10	
КР 17-М	1	Ø10 A_c-II ℓ=3740	1	2,31	5,67
	2	Ø10 A_c-II ℓ=2130	1	1,31	
	3	Ø10 A-I ℓ=188	17	0,12	

1. Арматура по ГОСТ 5781-82 периодического профиля из горячекатаной низколегированной стали класса A_c-II марки 10ГТ, гладкая из углеродистой горячекатаной стали класса А-1 марки Ст3сп.
2. Соединение стержней производится с помощью контактной точечной сварки по ГОСТ 14098-91.

Марка каркаса	Размеры, мм		
	e	f	K
КР13-М	78	436	2276
КР15-М	118	476	2396
КР17-М	148	506	2616

Исполнил	Коен В.			3.501.1-177.93.1-2-16
Проверил	Чупарнова			
Рук.пр.гр.	Чупарнова			
Гл.инж.пр.	Коен Б.		02.94	Каркас арматурный КР13-М; КР15-М; КР17-М
Нач.отд.	Ткаченко			Стад. Р / Лист / Листов
Н.контр.	Миронова			АО "ТРАНСМОСТ"

Инв.№ подл. | Подпись и дата | Взам.инв.№

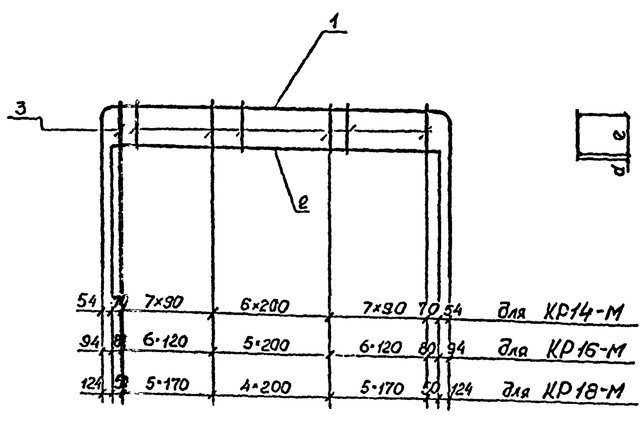

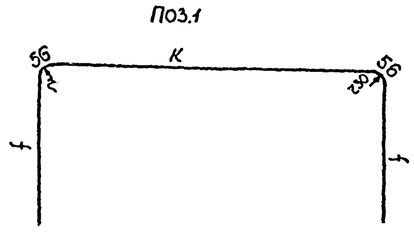

Марка каркаса	Поз	Наименование	Кол.	Масса ед.,кг	Масса каркаса кг
КР 14-М	1	Ø10 A_c-II ℓ=4740	1	2,92	9,34
	2	Ø16 A_c-II ℓ=2600	1	4,11	
	3	Ø10 A-I ℓ=186	21	0,11	
КР 16-М	1	Ø10 A_c-II ℓ=5150	1	3,18	13,62
	2	Ø22 A_c-II ℓ=2600	1	7,75	
	3	Ø10 A-I ℓ=240	18	0,15	
КР 18-М	1	Ø10 A_c-II ℓ=5430	1	3,35	14,38
	2	Ø22 A_c-II ℓ=2600	1	7,75	
	3	Ø10 A-I ℓ=350	15	0,22	

1. Арматура по ГОСТ 5781-82 периодического профиля из горячекатаной низколегированной стали класса A_c-II марки 10ГТ, гладкая из углеродистой горячекатаной стали класса А-1 марки Ст3сп
2. Соединение стержней производится с помощью контактной точечной сварки по ГОСТ 14098-91

Марка каркаса	Размеры, мм			
	d	e	f	K
КР14-М	20	145	996	2636
КР16-М	28	192	1161	2716
КР18-М	28	302	1271	2776

Исполнил	Коен В.			3.501.1-177.93.1-2-17
Проверил	Чупарнова			
Рук.пр.гр.	Чупарнова			
Гл.инж.пр.	Коен Б.		02.94	Каркас арматурный КР14-М; КР16-М; КР18-М
Нач.отд.	Ткаченко			Стад. Р / Лист / Листов 1
Н.контр.	Миронова			АО "ТРАНСМОСТ"

Инв.№ подл. | Подпись и дата | Взам.инв.№

1-1

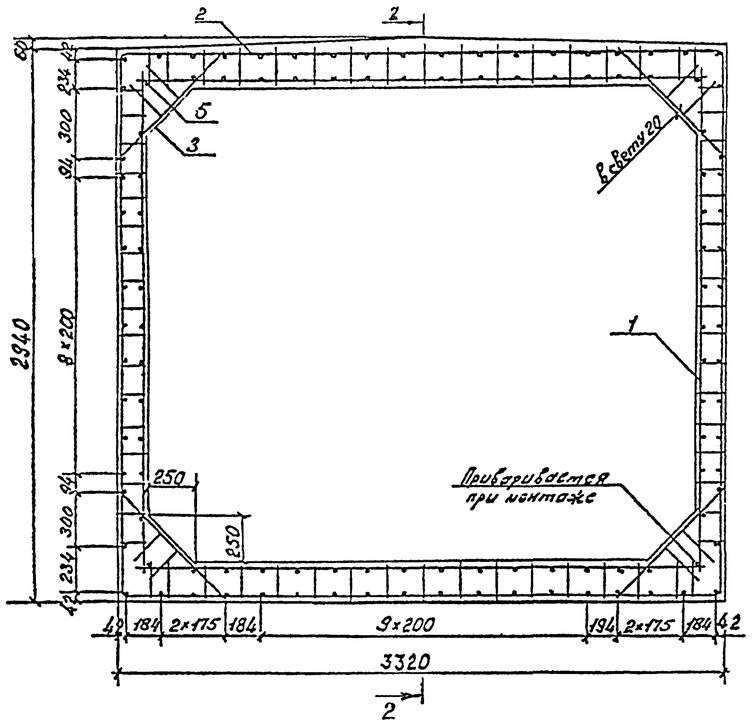

2-2

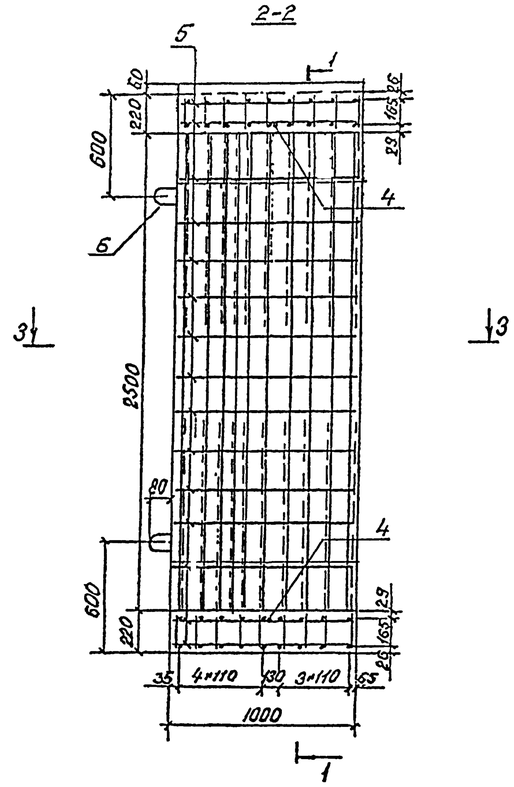

Поз.	Наименование	Кол.	Обозначение документа
1	Каркас КР 19-М	20	3.501.1-177.93.1-2-21
2	Каркас КР 20-М.	18	-22
3	Каркас КР 46-М.	20	-28
4	ф16 Ас-II; ℓ=3130; 4,95кг	2	без черт.
5	ф8 А-I; ℓ=950; 0,38кг	116	без черт.
6	ф18 А-I; ℓ=1440; 2,88кг	4	без черт.
	Бетон В35, м³	2,49	
	Масса блока, т	6,2	

1. Марка бетона по водонепроницаемости не ниже W6, по морозостойкости F300.
2. Арматура по ГОСТ 5781-82 периодического профиля из горячекатаной низколегированной стали класса Ас-II марки 10ГТ, гладкая из горячекатаной углеродистой стали класса А-I марки Ст3сп.
3. Порядок сборки пространственного арматурного каркаса приведен в пояснительной записке.
4. Ведомость расхода стали приведена на листе 90ВМ.

3-3

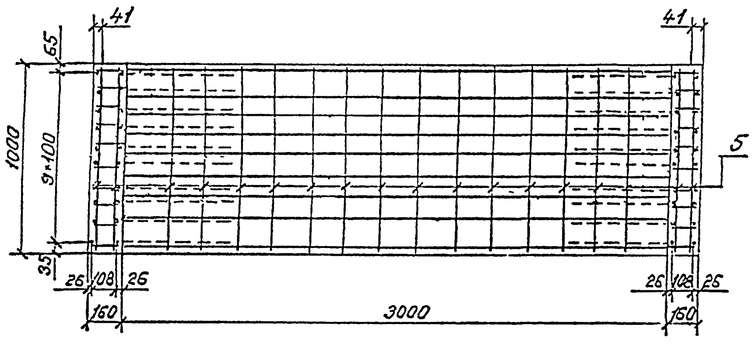

Поз.6

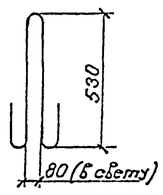

Исполнил	Коен В			3.501.1-177.93.1-2-18	
Проверил	Чупарнова				
Нач.гр.пр	Чупарнова				
Гл.инж.пр	Коен Б		02.94	Стадия: Р	Лист:	Листов: 1
Нач.отд	Ткаченко			Звено ЗП 16.100-М.	АО "ТРАНСМОСТ"
Н.контр.	Миронова				

Инв.№ подл. | Подпись и дата | Взам.инв.№ | Гл.спец.ОТП | Васин

1-1

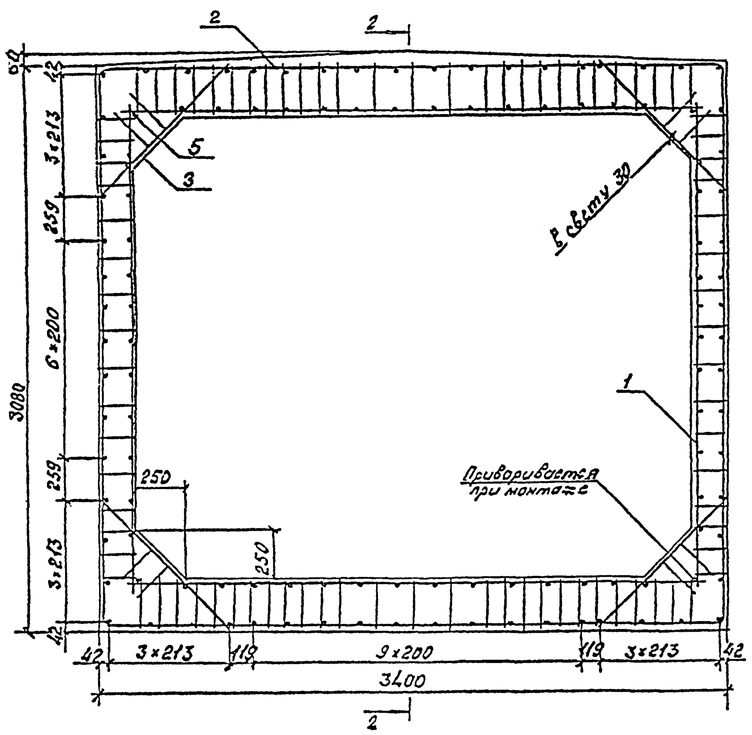

2-2

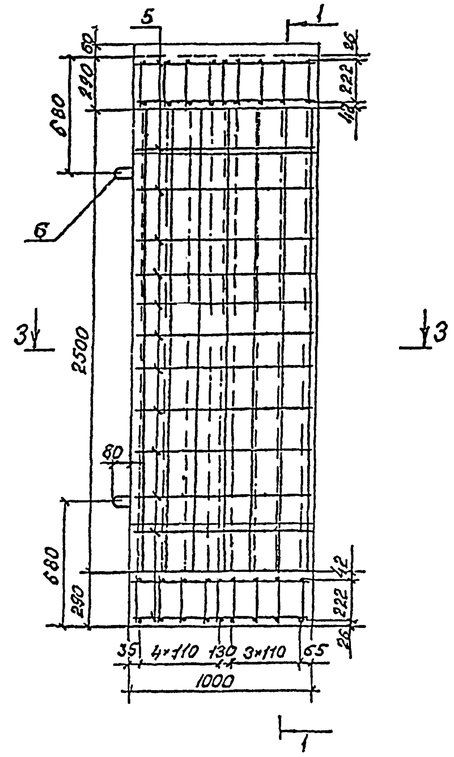

Поз.	Наименование	Кол.	Обозначение документа
1	Каркас КР21-М	10	3.501.1-177.93.1-2-21
2	Каркас КР22-М	18	-22
3	Каркас КР47-М	20	-28
4	⌀10 Ас-II; ℓ=2630; 1,62кг	4	без черт.
5	⌀8 А-I; ℓ=960; 0,38кг	116	без черт.
6	⌀20 А-I, ℓ=1560; 3,85кг	4	без черт.
	Бетон В35, $м^3$	3,20	
	Масса блока, т	8,0	

1 Марка бетона по водонепроницаемости не ниже W6, по морозостойкости F300.

2. Арматура по ГОСТ 5781-82 периодического профиля из горячекатаной низколегированной стали класса Ас-II марки 10ГТ, гладкая из горячекатаной углеродистой стали класса А-I марки Ст 3сп.

3. Порядок сборки пространственного арматурного каркаса приведен в пояснительной записке.

4. Ведомость расхода стали приведена на листе 90ВМ.

3-3

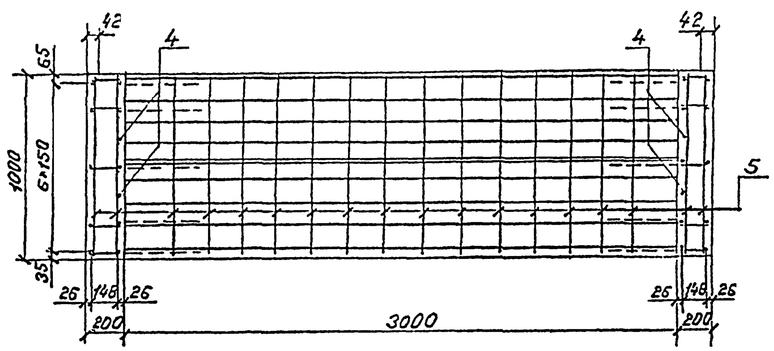

Поз.6

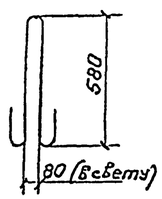

Исполнил	Коен В.	Коен		3.501.1-177.93.1-2-19
Проверил	Чупарнова			
Рук.пр.гр.	Чупарнова			
Гл.инж.пр.	Коен Б.		02.94	Звено ЗП17.100-М.
Нач.отд.	Ткаченко			Стадия: Р; Лист: ; Листов: 1
Н.контр.	Миронова			АО "ТРАНСМОСТ"

Согласовано: Гл.инж.БПП Васинина

Инв.№ подл. | Подпись и дата | Взам.инв.№

1-1

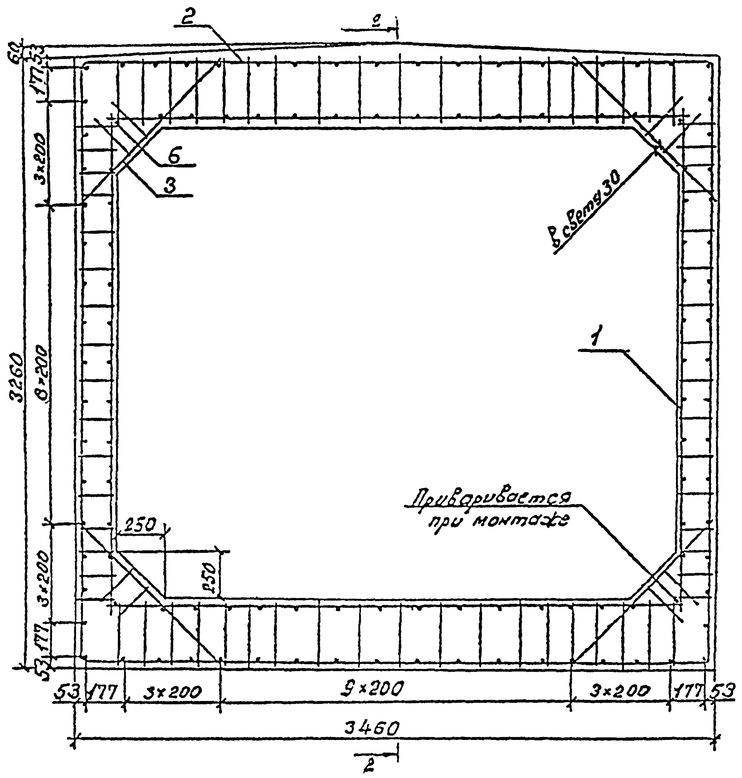

2-2

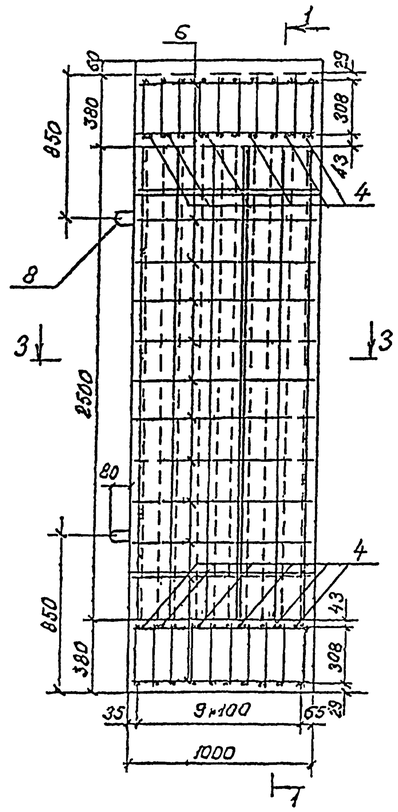

Поз.	Наименование	Кол.	Обозначение документа
1	Каркас КР23-М	12	3.501.1-177.93.1-2-21
2	Каркас КР24-М	20	-22
3	Каркас КР48-М	20	-28
4	ф25 Ac-II; ℓ=3130; 12,05кг	12	Без черт.
5	ф16 Ac-II; ℓ=2640; 4,17кг	2	Без черт.
6	ф8 A-I, ℓ=960; 0,38кг	92	Без черт.
7	ф10 Ac-II; ℓ=960; 0,59кг	28	Без черт.
8	ф22 A-I; ℓ=1670; 4,98кг	4	Без черт.
	Бетон В35, м³	4,02	
	Масса блока, т	10,0	

1. Марка бетона по водонепроницаемости не ниже W6, по морозостойкости F300.
2. Арматура по ГОСТ 5781-82 периодического профиля из горячекатаной низколегированной стали класса Ac-II марки 10ГТ, гладкая из горячекатаной углеродистой стали класса A-I марки Ст3сп.
3. Порядок сборки пространственного арматурного каркаса приведен в пояснительной записке.
4. Ведомость расхода стали приведена на листе 90ВМ.

3-3

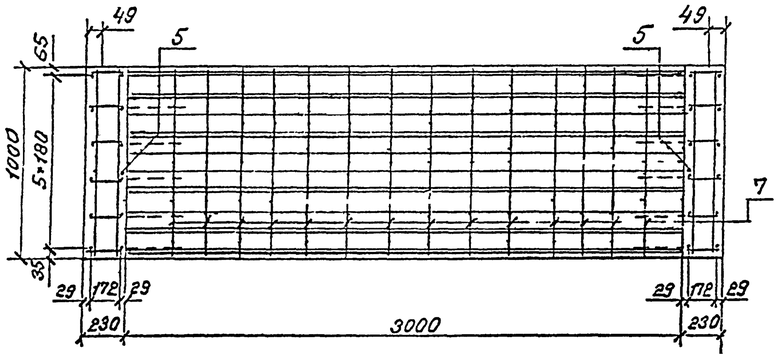

Поз.8

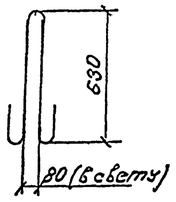

Исполнит.	Коен В.	Коен		3.501.1-177.93.1-2-20			
Проверил	Чупарнова						
Рук.пр.гр.	Чупарнова						
Гл.инж.пр.	Коен Б.		02.94	Звено ЗП18.100-М	Стадия	Лист	Листов
Нач.отд.	Ткаченко				Р		1
					АО "ТРАНСМОСТ"		
Н.контр.	Миронова						

Согласовано: Гл.спец.ОТП Васин

Инв.№ подл. | Подпись и дата | Взам.инв.№

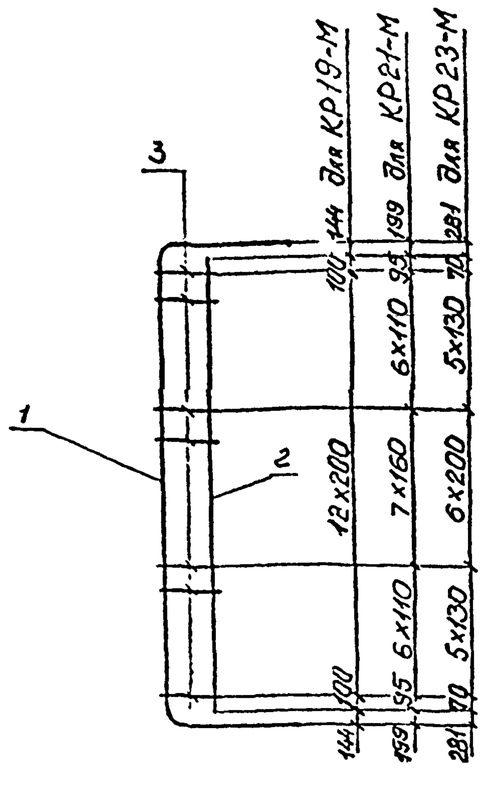

Поз.1

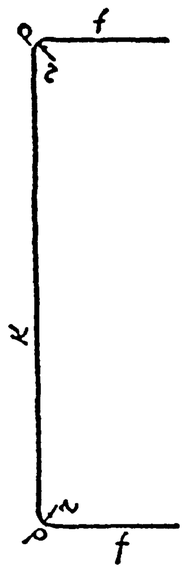

Марка каркаса	Поз	Наименование	Кол.	Масса ед.,кг	Масса каркаса кг
КР19-М	1	Ø10 A_c-II ℓ=3770	1	2,32	5,09
	2	Ø10 A_c-II ℓ=2600	1	1,60	
	3	Ø10 A-I ℓ=148	13	0,09	
КР21-М	1	Ø10 A_c-II ℓ=3990	1	2,46	6,48
	2	Ø10 A_c-II ℓ=2630	1	1,62	
	3	Ø10 A-I ℓ=188	20	0,12	
КР23-М	1	Ø16 A_c-II ℓ=4410	1	6,97	13,35
	2	Ø16 A_c-II ℓ=2640	1	4,17	
	3	Ø10 A-I ℓ=212	17	0,13	

1. Арматура по ГОСТ 5781-82 периодического профиля из горячекатаной низколегированной стали класса A_c-II марки 10ГТ, гладкая из углеродистой горячекатаной стали класса А-1 марки Ст3сп.
2. Соединение стержней производится с помощью контактной точечной сварки по ГОСТ 14098-91.

Марка каркаса	Размеры, мм					
	d	e	f	к	р	r
КР19-М	20	108	421	2816	56	30
КР21-М	20	148	461	2956	56	30
КР23-М	20	172	571	3088	90	48

Исполнил	Коен В.	Коен		3.501.1-177.93.1-2-21		
Проверил	Чупарнова					
Рук.пр.гр.	Чупарнова					
Гл.инж.пр.	Коен Б.		02.94	Каркас арматурный КР19-М;КР21-М;КР23-М	Стад. Р	Лист / Листов 1
Нач.отд.	Ткаченко				АО "ТРАНСМОСТ"	
Н.контр.	Миронова					

Инв.№подл. | Подпись и дата | Взам.инв.№

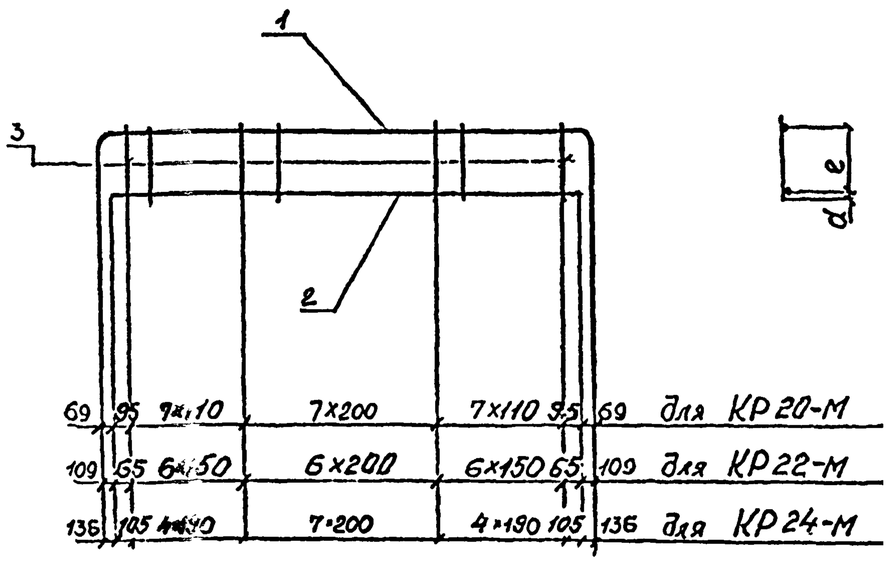

Поз.1

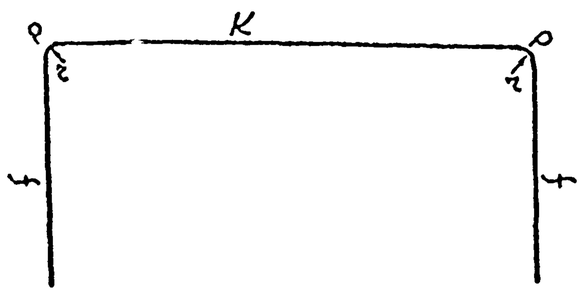

Марка каркаса	Поз	Наименование	Кол	Масса ед,кг	Масса каркаса кг
КР20-М	1	Ø10 A_c-II ℓ=5600	1	3,45	11,26
	2	Ø16 A_c-II ℓ=3130	1	4,95	
	3	Ø10 A-I ℓ=205	22	0,13	
КР22-М	1	Ø10 A_c-II ℓ=6200	1	3,83	16,39
	2	Ø22 A_c-II ℓ=3130	1	9,33	
	3	Ø10 A-I ℓ=270	19	0,17	
КР24-М	1	Ø16 A_c-II ℓ=6530	1	10,32	27,49
	2	Ø25 A_c-II ℓ=3130	1	12,05	
	3	Ø12 A-I ℓ=360	16	0,32	

1. Арматура по ГОСТ 5781-82 периодического профиля из горячекатаной низколегированной стали класса A_c-II марки 10ГТ, гладкая из углеродистой горячекатаной стали класса А-1 марки Ст3сп.
2. Соединение стержней производится с помощью контактной точечной сварки по ГОСТ 14098-91.

Марка каркаса	Размеры, мм					
	d	e	f	к	р	r
КР20-М	20	165	1146	3196	56	30
КР22-М	28	222	1406	3276	56	30
КР24-М	32	308	1531	3288	90	48

Исполнил	Коен В.	Коен		3.501.1-177.93.1-2-22		
Проверил	Чупарнова					
Рук.пр.гр.	Чупарнова					
Гл.инж.пр.	Коен Б.		02.94	Каркас арматурный КР20-М;КР22-М;КР24-М.	Стад. Р	Лист / Листов 1
Нач.отд.	Ткаченко				АО "ТРАНСМОСТ"	
Н.контр.	Миронова					

Инв.№подл. | Подпись и дата | Взам.инв.№

1-1

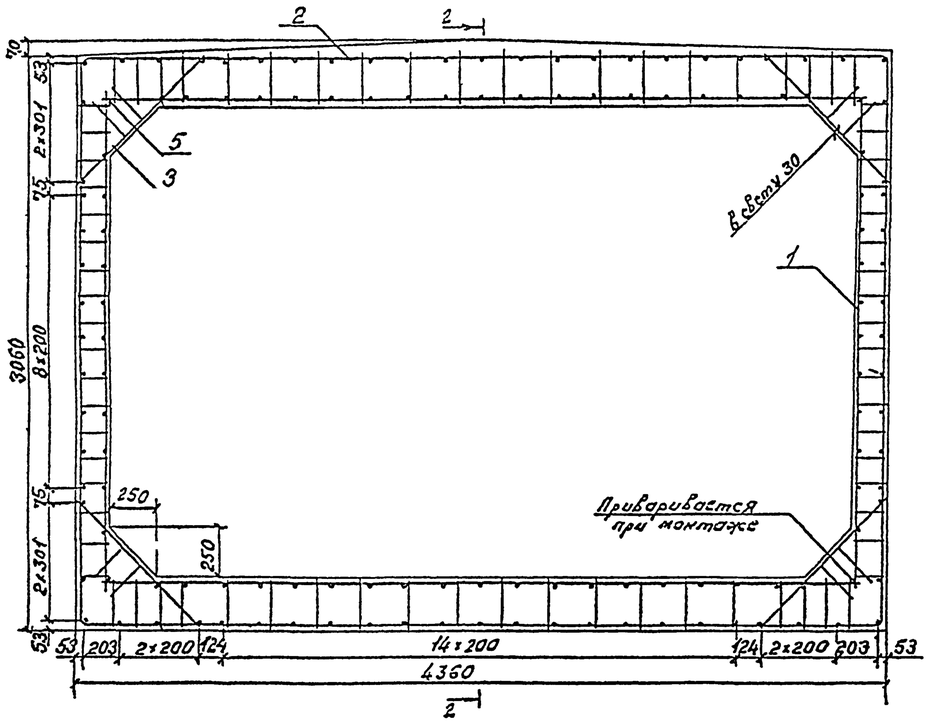

2-2

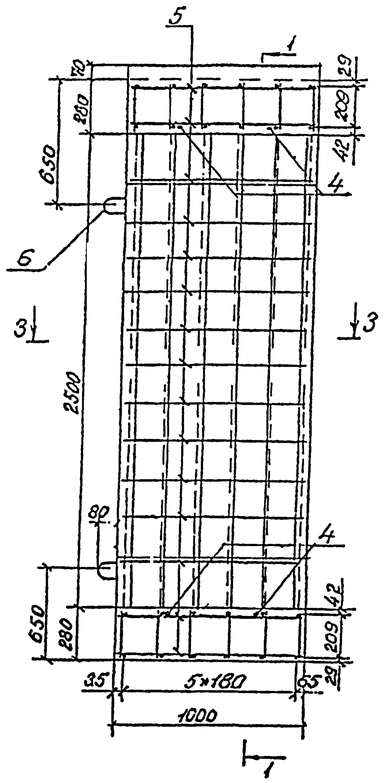

Поз.	Наименование	Кол.	Обозначение документа
1	Каркас КР 25-М	12	3.501.1-177.93.1-2-25
2	Каркас КР 26-М	12	-27
3	Каркас КР 49-М	20	-28
4	ф22 A_c-II; ℓ=4130; 12,31кг	4	без черт.
5	ф8 А-I; ℓ=960; 0,38кг	136	без черт.
6	ф20 А-I; ℓ=1560; 3,85кг	4	без черт.
	Бетон В35, м³	3,62	
	Масса блока, т	9,1	

1. Марка бетона по водонепроницаемости не ниже W6, по морозостойкости F300.
2. Арматура по ГОСТ 5781-82 периодического профиля из горячекатаной низколегированной стали класса A_c-II марки 10ГТ, гладкая из горячекатаной углеродистой стали класса А-I марки Ст3сп.
3. Порядок сборки пространственного арматурного каркаса приведен в пояснительной записке.
4. Ведомость расхода стали приведена на листе 90ВМ.

3-3

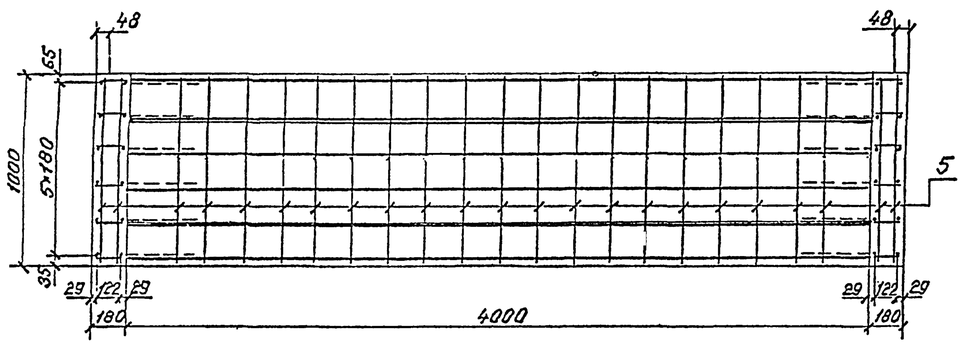

Поз.6

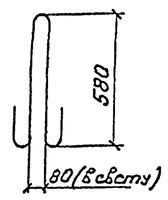

Исполнил	Коен В.	Коен		3.501.1-177.93.1-2-23			
Проверил	Чупорнова						
Рук.пр.гр.	Чупорнова						
Гл.инж.пр.	Коен Б.		02.94	Звено ЗП19.100-М	Стадия	Лист	Листов
Нач.отд.	Ткаченко				Р		1
					АО "ТРАНСМОСТ"		
Н.контр.	Миронова						

Инв.№ подл. | Подпись и дата | Взам.инв.№ | Гл.стр-ц ОТП Воскин

1-1

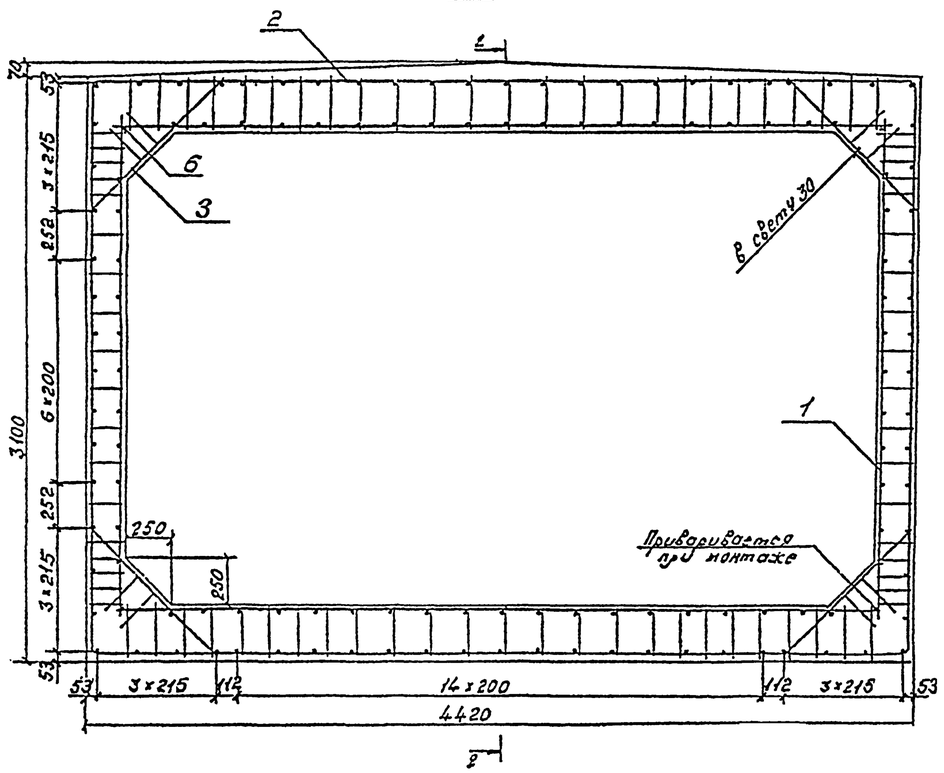

2-2

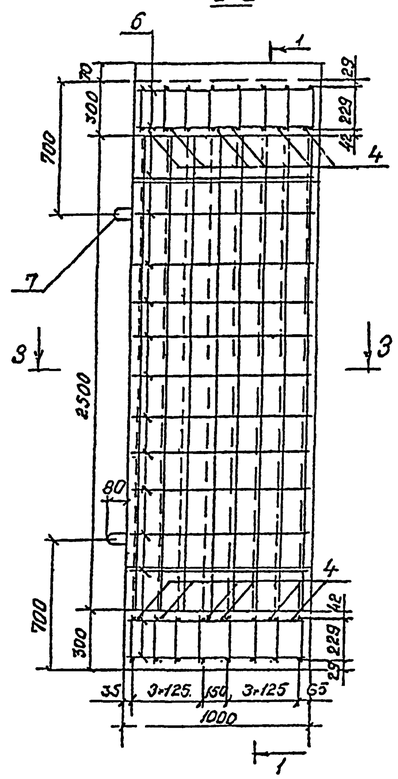

Поз.	Наименование	Кол.	Обозначение документа
1	Каркас КР27-М	12	3.501.1-177.93.1-2-26
2	Каркас КР28-М	16	-27
3	Каркас КР50-М	20	-28
4	ф22 Ас-II; ℓ=4130; 12,31кг	12	без черт.
5	ф16 Ас-II; ℓ=2630; 4,16кг	4	без черт.
6	ф8 А-I; ℓ=960; 0,38кг	136	без черт.
7	ф22 А-I; ℓ=1670; 4,98кг	4	без черт.
	Бетон В35, м³	3,98	
	Масса блока, т	10,0	

1. Марка бетона по водонепроницаемости не ниже W6, по морозостойкости F 300.
2. Арматура по ГОСТ 5781-82 периодического профиля из горячекатаной низколегированной стали класса Ас-II марки 10ГТ, гладкая из горячекатаной углеродистой стали класса А-I марки Ст3сп.
3. Порядок сборки пространственного арматурного каркаса приведен в пояснительной записке.
4. Ведомость расхода стали приведена на листе 90ВМ.

3-3

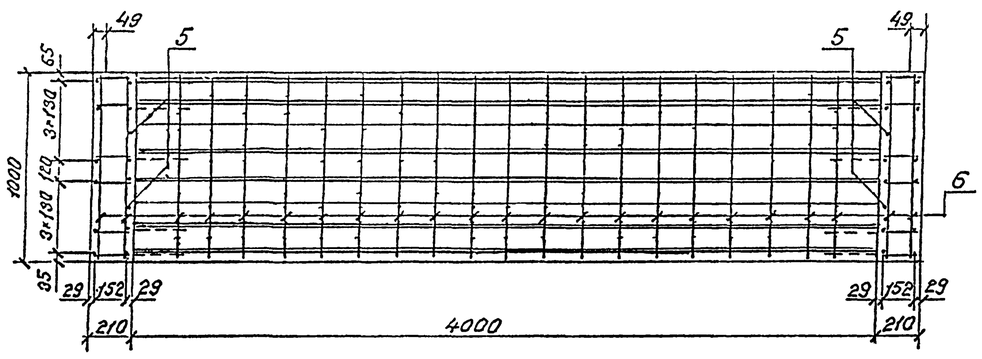

Поз.7

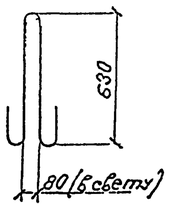

Исполнил	Кост. В.			3.501.1-177.93.1-2-24
Проверил	Чупанова			
Нач.пр.гр.	Чупанова			
Гл.инж.пр.	Коен Б.		12.94	Звено ЗП20.100-М.
Нач.отд.	Ткаченко			
Н.контр.	Миронова			

Стадия	Лист	Листов
Р		1

АО "ТРАНСМОСТ"

Инв.№подл. | Подпись и дата | Взам.инв.№ | Инв.№ отд. | Подпись

1-1

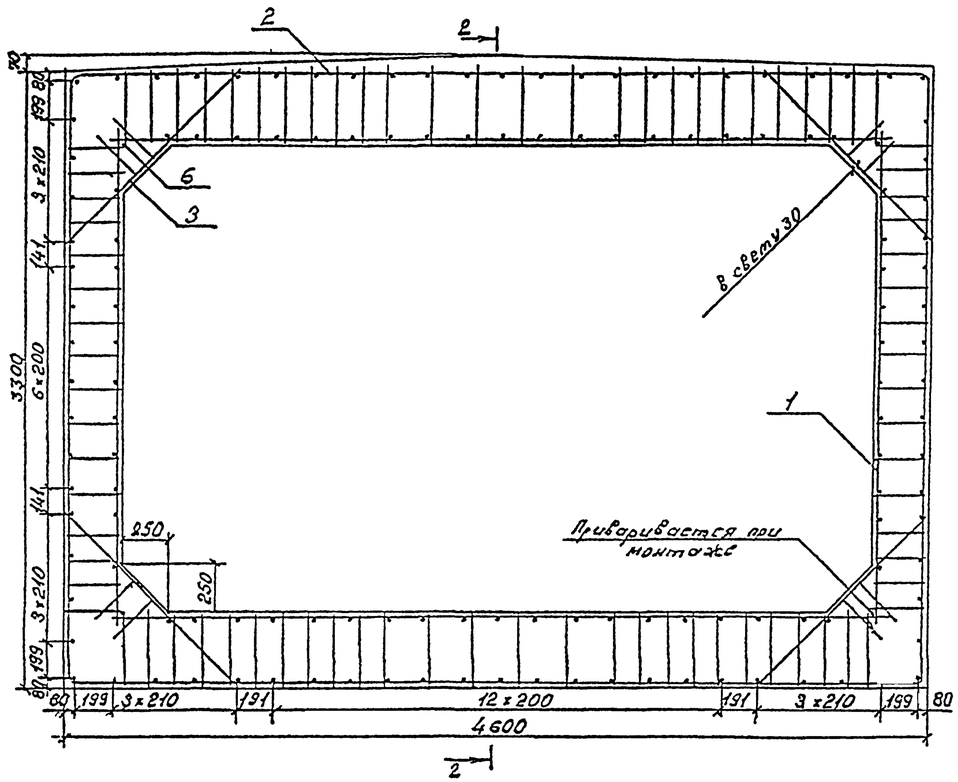

2-2

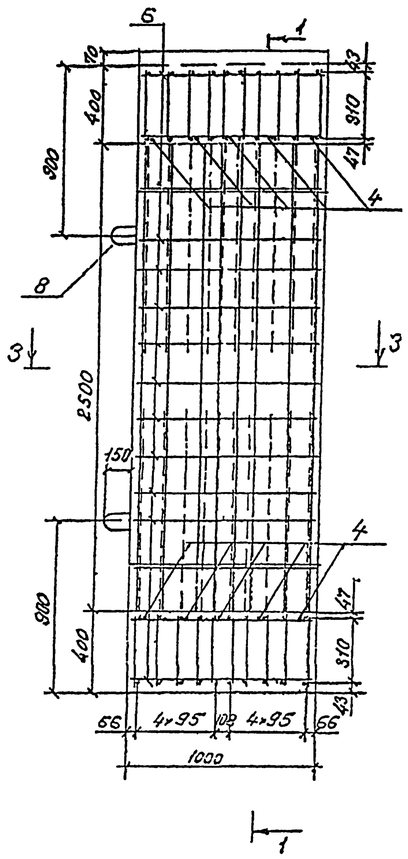

3-3

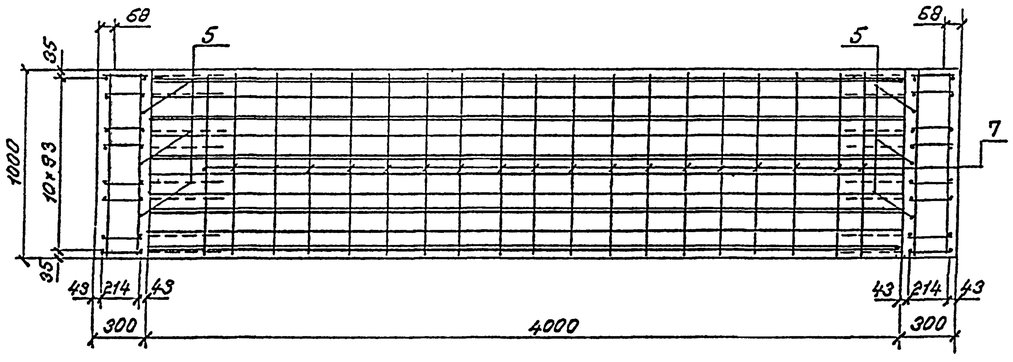

Поз. 8

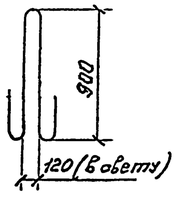

Поз.	Наименование	Кол.	Обозначение документа
1	Каркас КР29-М	16	3.501.1-177.93.1-2-26
2	Каркас КР30-М	20	-27
3	Каркас КР51-М	20	-28
4	⌀32 Ас-II; ℓ=4160; 26,25кг	10	Без черт.
5	⌀25 Ас-II; ℓ=2660; 10,24кг	6	Без черт.
6	⌀8 А-I; ℓ=960; 0,38кг	102	Без черт.
7	⌀10 Ас-II; ℓ=960; 0,59кг	38	Без черт.
8	⌀25 А-I; ℓ=2400; 9,24кг	4	Без черт.
	Бетон В35, м³	5,50	
	Масса блока, т	13,7	

1. Марка бетона по водонепроницаемости не ниже W6, по морозостойкости F300.
2. Арматура по ГОСТ 5781-82 периодического профиля из горячекатаной низколегированной стали класса Ас-II марки 10ГТ, гладкая из горячекатаной углеродистой стали класса А-I марки Ст3сп.
3. Порядок сборки пространственного арматурного каркаса приведен в пояснительной записке.
4. Ведомость расхода стали приведена на листе 90ВМ.
5. Допускается изготовление звеньев длиной 75см. При этом количество каркасов и отдельных стержней принимается пропорционально длине звена.

Исполнит.	Коен В.			3.501.1-177.93.1-2-25
Проверил	Чупарнова			
Нач.пр.гр.	Чупарнова			
Гл.инж.пр.	Коен Б.		02.94	Звено ЗП21.100-М
Нач.отд.	Ткаченко			
Н.контр.	Миронова			

Стадия	Лист	Листов
Р		1

АО "ТРАНСМОСТ"

Инв.№ подл. | Подпись и дата | Взам.инв.№ | Гл.спец.отд. Васильева

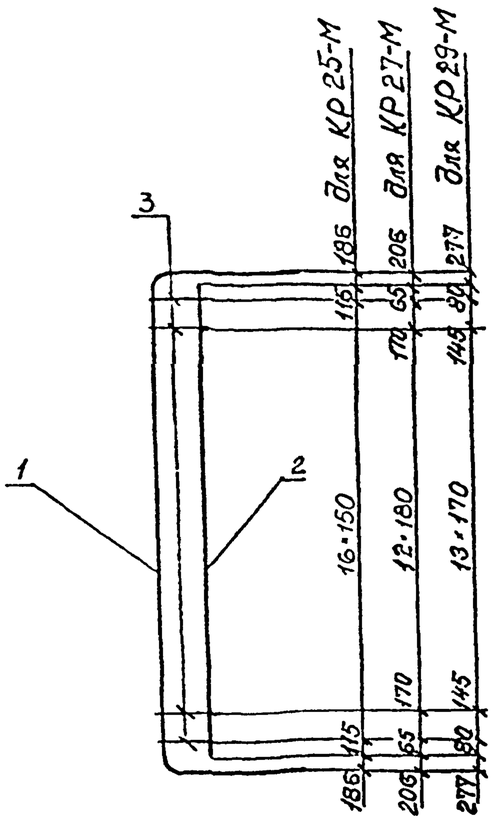

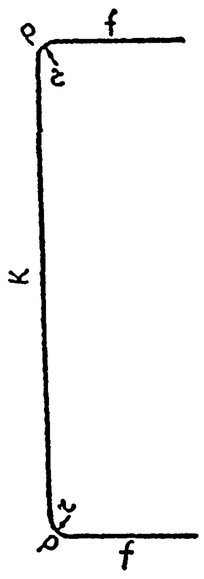

Марка каркаса	Поз.	Наименование	Кол	Масса ед., кг	Масса каркаса кг
КР25-М	1	Ø16 A_c-II ℓ=3970	1	6,27	12,13
	2	Ø16 A_c-II ℓ=2630	1	4,16	
	3	Ø10 A-I ℓ=162	17	0,10	
КР27-М	1	Ø16 A_c-II ℓ=4230	1	6,68	12,64
	2	Ø16 A_c-II ℓ=2630	1	4,16	
	3	Ø10 A-I ℓ=192	15	0,12	
КР29-М	1	Ø25 A_c-II ℓ=4590	1	17,67	30,63
	2	Ø25 A_c-II ℓ=2650	1	10,24	
	3	Ø10 A-I ℓ=280	16	0,17	

1. Арматура по ГОСТ 5781-82 периодического профиля из горячекатаной низколегированной стали класса A_c-II марки 10ГТ, гладкая из углеродистой горячекатаной стали класса А-1 марки Ст3сп.
2. Соединение стержней производится с помощью контактной точечной сварки по ГОСТ 14098-91.

Марка каркаса	Размеры, мм					
	d	e	f	k	p	r
КР25-М	20	122	451	2888	90	48
КР27-М	20	152	561	2928	90	48
КР29-М	33	214	637	3036	140	75

Исполн.	Коен В.	Коен		3.501.1-177.93.1-2-26		
Проверил	Чупарнова					
Нач.пр.гр.	Чупарнова					
Гл.инж.пр.	Коен		02.94	Каркас арматурный КР25-М; КР27-М; КР29-М.	Стад.	Лист	Листов
Нач.отд.	Ткаченко				Р		1
Н.контр.	Миронова				АО "ТРАНСМОСТ"		

Инв.№ подл. | Подпись и дата | Взам.инв.№

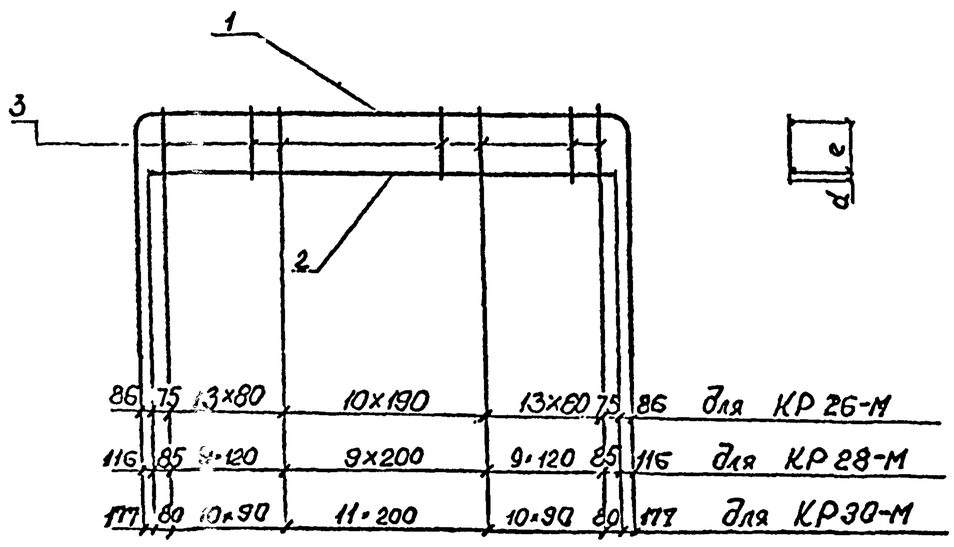

Поз.1

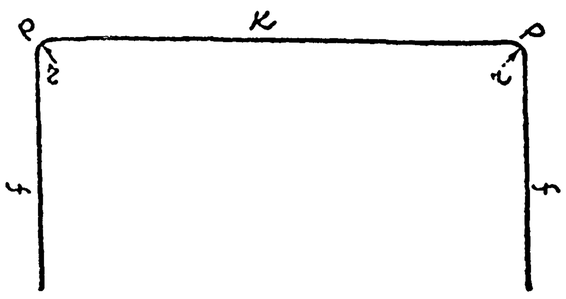

Марка каркаса	Поз.	Наименование	Кол	Масса ед., кг	Масса каркаса кг
КР26-М	1	Ø16 A_c-II ℓ=7230	1	11,42	32,24
	2	Ø22 A_c-II ℓ=4130	1	12,31	
	3	Ø12 A-I ℓ=260	37	0,23	
КР28-М	1	Ø16 A_c-II ℓ=7290	1	11,52	30,83
	2	Ø22 A_c-II ℓ=4130	1	12,31	
	3	Ø12 A-I ℓ=280	28	0,25	
КР30-М	1	Ø25 A_c-II ℓ=7510	1	28,91	66,04
	2	Ø32 A_c-II ℓ=4160	1	26,25	
	3	Ø12 A-I ℓ=380	32	0,34	

1. Арматура по ГОСТ 5781-82 периодического профиля из горячекатаной низколегированной стали класса A_c-II марки 10ГТ, гладкая из углеродистой горячекатаной стали класса А-1 марки Ст3сп.
2. Соединение стержней производится с помощью контактной точечной сварки по ГОСТ 14098-91.

Марка каркаса	Размеры, мм					
	d	e	f	k	p	r
КР26-М	31	209	1431	4188	90	48
КР28-М	31	229	1431	4248	90	48
КР30-М	37	310	1447	4336	140	75

Исполн.	Коен В.	Коен		3.501.1-177.93.1-2-27		
Проверил	Чупарнова					
Нач.пр.гр.	Чупарнова					
Гл.инж.пр.	Коен Б.		02.94	Каркас арматурный КР26-М; КР28-М; КР30-М.	Стад.	Лист	Листов
Нач.отд.	Ткаченко				Р		
Н.контр.	Миронова				АО "ТРАНСМОСТ"		

Инв.№ подл. | Подпись и дата | Взам.инв.№

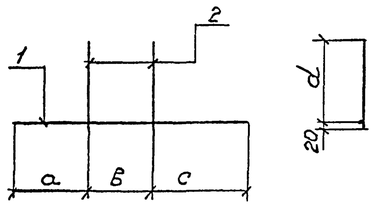

Марка каркаса	Размеры, мм			
	a	б	c	d
КР37-М	180	150	250	110
КР38-М	180	150	320	160
КР39-М	230	150	380	210
КР40-М	200	150	270	130
КР41-М	200	150	350	190
КР42-М	230	150	470	210
КР43-М	200	150	310	160
КР44-М	240	150	390	220
КР45-М	280	150	550	260
КР46-М	250	200	350	180
КР47-М	290	200	450	250
КР48-М	330	200	570	310
КР49-М	260	200	440	240
КР50-М	310	200	460	260
КР51-М	430	200	600	360

Марка каркаса	Поз.	Наименование	Кол.	Масса ед., кг	Масса каркаса, кг
КР37-М	1	ф10 Ас-II; ℓ=580	1	0,36	0,42
	2	ф6 А-I; ℓ=130	2	0,03	
КР38-М	1	ф10 Ас-II; ℓ=650	1	0,40	0,48
	2	ф6 А-I; ℓ=180	2	0,04	
КР39-М	1	ф10 Ас-II; ℓ=760	1	0,47	0,75
	2	ф10 Ас-II; ℓ=230	2	0,14	
КР40-М	1	ф10 Ас-II; ℓ=620	1	0,38	0,44
	2	ф6 А-I; ℓ=150	2	0,03	
КР41-М	1	ф10 Ас-II; ℓ=700	1	0,43	0,69
	2	ф10 А-I; ℓ=210	2	0,13	
КР42-М	1	ф10 Ас-II; ℓ=850	1	0,52	0,80
	2	ф10 Ас-II; ℓ=230	2	0,14	
КР43-М	1	ф10 Ас-II; ℓ=660	1	0,41	0,49
	2	ф6 А-I; ℓ=180	2	0,04	
КР44-М	1	ф10 Ас-II; ℓ=780	1	0,48	0,78
	2	ф10 А-I; ℓ=240	2	0,15	

Марка каркаса	Поз.	Наименование	Кол.	Масса ед., кг	Масса каркаса, кг
КР45-М	1	ф10 Ас-II; ℓ=980	1	0,60	0,94
	2	ф10 Ас-II; ℓ=280	2	0,17	
КР46-М	1	ф10 Ас-II; ℓ=800	1	0,49	0,57
	2	ф6 А-I; ℓ=200	2	0,04	
КР47-М	1	ф10 Ас-II; ℓ=940	1	0,58	0,92
	2	ф10 Ас-II; ℓ=270	2	0,17	
КР48-М	1	ф10 Ас-II; ℓ=1100	1	0,68	1,08
	2	ф10 Ас-II; ℓ=330	2	0,20	
КР49-М	1	ф10 Ас-II; ℓ=900	1	0,56	0,76
	2	ф8 А-I; ℓ=260	2	0,10	
КР50-М	1	ф10 Ас-II; ℓ=970	1	0,60	0,94
	2	ф10 Ас-II; ℓ=280	2	0,17	
КР51-М	1	ф10 Ас-II; ℓ=1230	1	0,76	1,23
	2	ф10 Ас-II; ℓ=380	2	0,23	

1. Арматура по ГОСТ 5781-82 периодического профиля из горячекатаной низколегированной стали класса Ас-II марки 10ГТ, гладкая из углеродистой горячекатаной стали класса А-I марки Ст3сп.
2. Соединение стержней производится с помощью контактной точечной сварки по ГОСТ 14098-91.

Исполнил	Коен В.			3.501.1-177.93.1-2-28
Проверил	Чупарнова			
Нач.пр.гр.	Чупарнова			
Гл.инж.пр.	Коен Б.		02.94	Каркас арматурный КР37-М...КР51-М
Нач.отд.	Ткаченко			Стадия: Р; Лист: ; Листов: 1
Н.контр.	Миронова			АО "ТРАНСМОСТ"

Инв.№подл. | Подпись и дата | Взам.инв.№

1-1

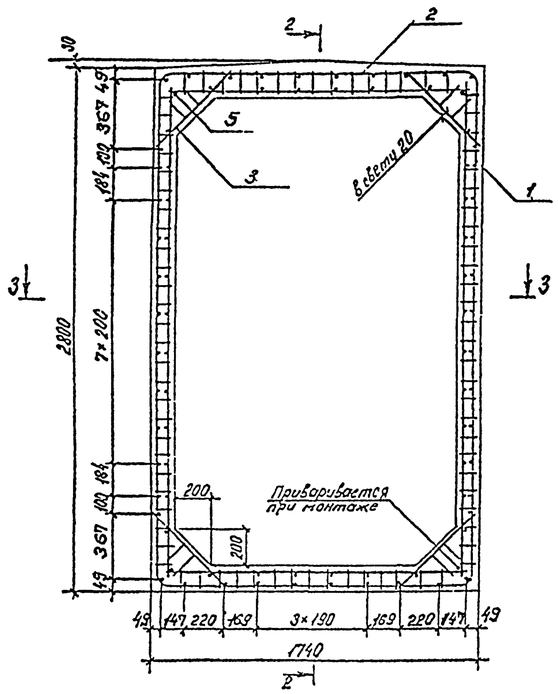

2-2

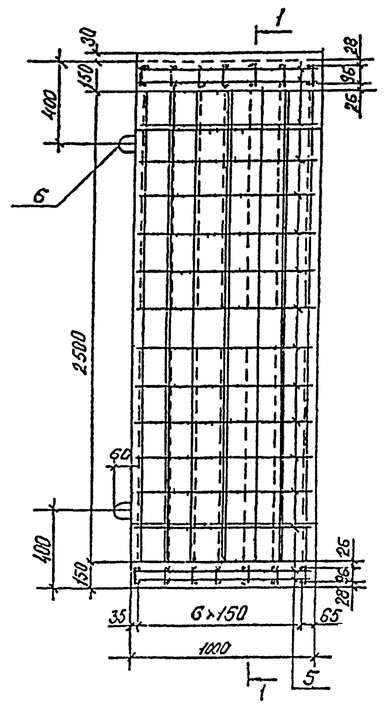

Поз.	Наименование	Кол.	Обозначение документа
1	Каркас КР31-М	14	3.501.1-177.93.1-2-32
2	Каркас КР32-М	14	-33
3	Каркас КР37-М	20	-28
4	ф10 Ас-II; ℓ=2600; 1,60кг	6	без черт.
5	ф8 А-I; ℓ=960; 0,38кг	84	без черт.
6	ф12 А-I; ℓ=950; 0,84кг	4	без черт.
	Бетон В30, м³	1,23	
	Масса блока, т	3,1	

1. Марка бетона по водонепроницаемости не ниже W6, по морозостойкости F300.
2. Арматура по ГОСТ 5781-82 периодического профиля из горячекатаной низколегированной стали класса Ас-II марки 10ГТ, гладкая из горячекатаной углеродистой стали класса А-I марки Ст3сп.
3. Порядок сборки пространственного арматурного каркаса приведен в пояснительной записке.
4 Ведомость расхода стали приведена на листе 90ВМ.

3-3

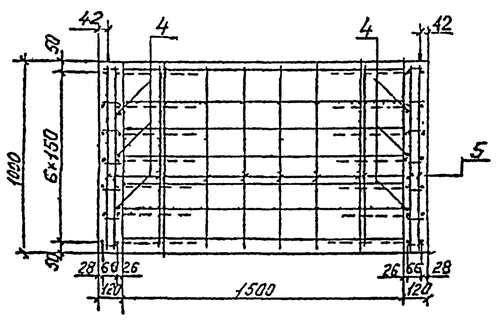

Поз.6

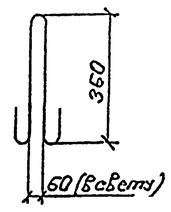

Исполнил	Коен В	Коен		3.501.1-177.93.1-2-29			
Проверил	Чупарнова						
Нач.пр.гр	Чупарнова						
Гл.инж.пр	Коен Б.		02.94	Звено ЗП24.100-М	Стадия	Лист	Листов
Нач.отд.	Ткаченко				Р		1
					АО "ТРАНСМОСТ"		
Н.контр	Миронова						

Инв.№подл. | Подпись и дата | Взам.инв.№ | Гл.инж.отд. | Васильев

1-1

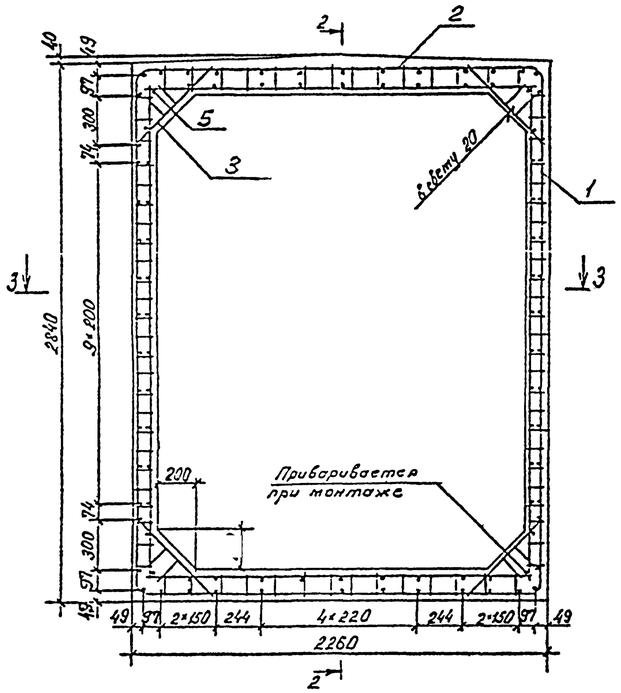

2-2

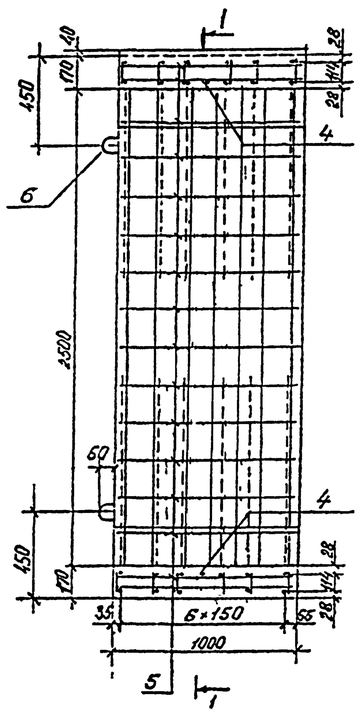

Поз.	Наименование	Кол.	Обозначение документа
1	Каркас КР 33-М	14	3.501.1-177.93.1-2-32
2	Каркас КР 34-М	12	-33
3	Каркас КР 40-М	20	-28
4	ф14 Ас-II; ℓ=2100; 2,54 кг	2	без черт.
5	ф8 А-I; ℓ=950; 0,38 кг	100	без черт.
6	ф4 А-I; ℓ=1110; 1,34 кг	4	без черт.
	Бетон В 30, м³	1,54	
	Масса блока, т	3,9	

1. Марка бетона по водонепроницаемости не ниже W6, по морозостойкости F 300.
2. Арматура по ГОСТ 5781-82 периодического профиля из горячекатаной низколегированной стали класса Ас-II марки 10ГТ, гладкая из горячекатаной углеродистой стали класса А-I марки Ст3сп.
3. Порядок сборки пространственного арматурного каркаса приведен в пояснительной записке.
4. Ведомость расхода стали приведена на листе 90ВМ.

3-3

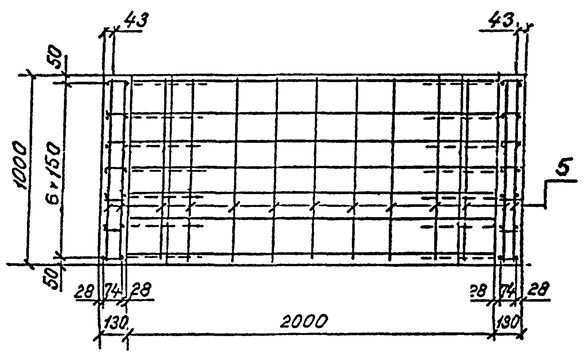

Поз.6

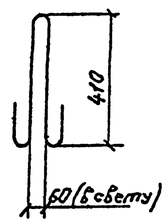

Исполнил	Коен В.	Коен		3.501.1-177.93.1-2-30	
Проверил	Чупарнова				
Нач.пр.гр.	Чупарнова				
Гл.инж.пр.	Коен Б.		02.94	Звено ЗП25.100-М	Стадия Р / Лист 1 / Листов
Нач.отд.	Ткаченко				АО "ТРАНСМОСТ"
Н.контр.	Миронова				

Согласовано
Гл.спец.отд. Васин
Взам.инв.№
Подпись и дата
Инв.№подл.

1-1

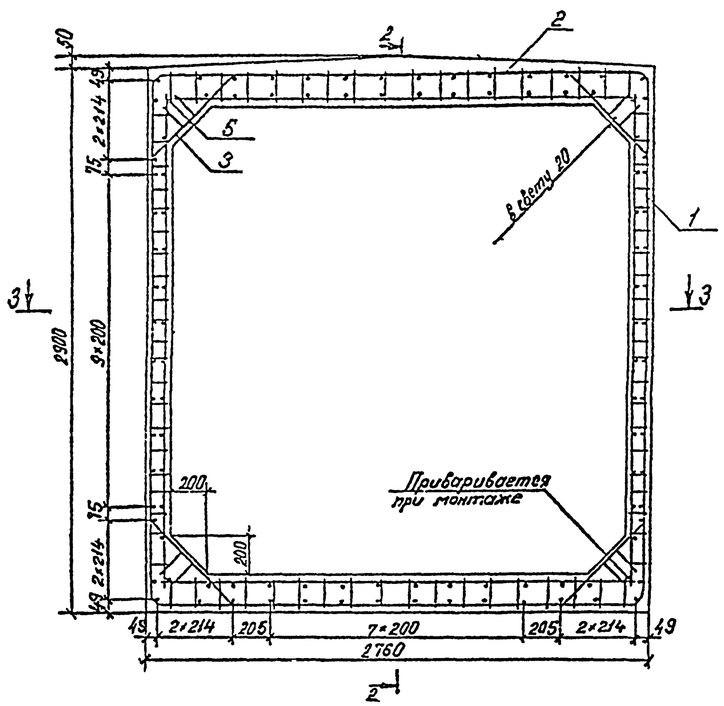

2-2

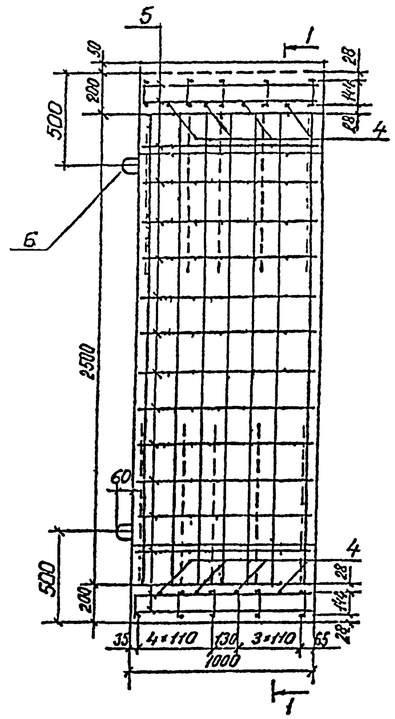

Поз.	Наименование	Кол.	Обозначение документа
1	Каркас КР 35-М	14	3.501.1-177.93.1-2-32
2	Каркас КР 36-М	10	-33
3	Каркас КР 43-М	20	-28
4	ф14 A_c-II; ℓ=2600; 3,15кг	8	без черт.
5	ф8 А-I; ℓ=960; 0,38кг	108	без черт.
6	ф16 А-I; ℓ=1230; 1,94кг	4	без черт.
	Бетон В35, $м^3$	1,90	
	Масса блока, т	4,8	

1. Марка бетона по водонепроницаемости не ниже W6, по морозостойкости F300.
2. Арматура по ГОСТ 5781-82 периодического профиля из горячекатаной низколегированной стали класса A_c-II марки 10ГТ, гладкая из горячекатаной углеродистой стали класса А-I марки Ст3сп.
3. Порядок сборки пространственного арматурного каркаса приведен в пояснительной записке.
4. Ведомость расхода стали приведена на листе 90ВМ.

3-3

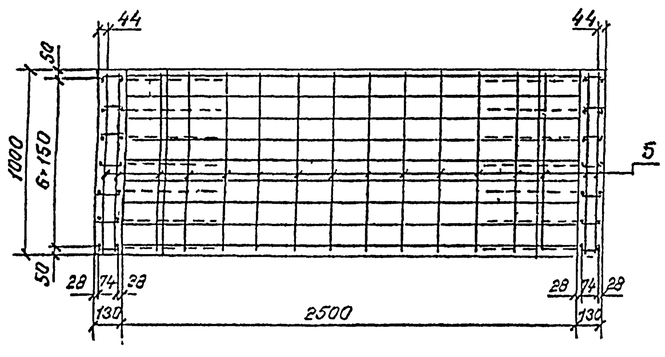

Поз.6

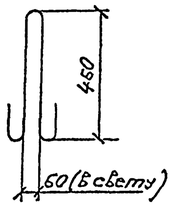

Исполнит.	Коен В.	Коен		3.501.1-177.93.1-2-31
Проверил	Чупарнов			
Нач.пр.гр.	Чупарнов			
Гл.инж.пр.	Коен Б		02.94	Звено ЗП26.100-М
Нач.отд.	Ткаченко			Стадия: Р; Лист: ; Листов: 1
Н.контр.	Миронов			АО "ТРАНСМОСТ"

Согласовано: Гл.спец.ИТП Васин

Инв.№подл. | Подпись и дата | Взам.инв.№

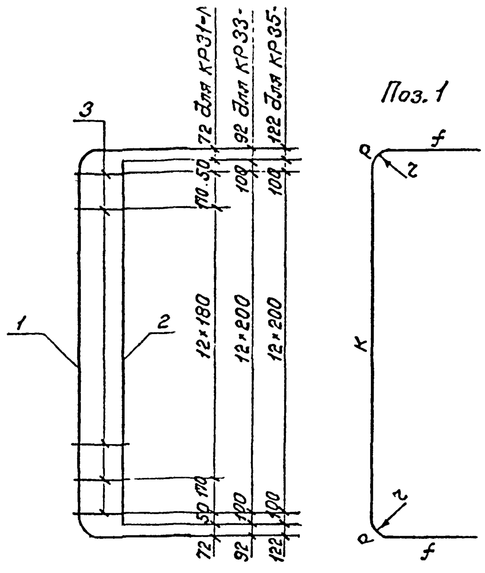

Марка каркаса	Поз.	Наименование	Кол.	Масса ед., кг	Масса каркаса, кг
КР 31-М	1	ф14 Ас-II ; ℓ=3470	1	4,20	6,10
	2	ф10 Ас-II ; ℓ=2600	1	1,60	
	3	ф6 А-I ; ℓ=106	15	0,02	
КР 33-М	1	ф14 Ас-II ; ℓ=3560	1	4,31	7,85
	2	ф14 Ас-II ; ℓ=2600	1	3,15	
	3	ф6 А-I ; ℓ=114	13	0,03	
КР 35-М	1	ф14 Ас-II ; ℓ=3760	1	4,55	8,09
	2	ф14 Ас-II ; ℓ=2600	1	3,15	
	3	ф6 А-I ; ℓ=114	13	0,03	

1. Арматура по ГОСТ 5781-82 периодического профиля из горячекатаной низколегированной стали класса Ас-II марки 10ГТ, гладкая из углеродистой горячекатаной стали класса А-I марки Ст3сп.
2. Соединение стержней производится с помощью контактной точечной сварки по ГОСТ 14098-91.

Марка каркаса	Размеры, мм					
	d	e	f	к	р	r
КР 31-М	20	66	334	2644	79	42
КР 33-М	20	74	359	2684	79	42
КР 35-М	20	74	429	2744	79	42

Исполнил	Коен В.			3.501.1-177.93.1-2-32
Проверил	Чупарнова			
Нач.пр.гр.	Чупарнова			
Гл.инж.пр.	Коен Б.		02.94	Каркас арматурный КР 31-М; КР 33-М; КР 35-М. — Стадия: Р; Лист: ; Листов: 1
Нач.отд.	Ткаченко			
Н.контр.	Миронова			АО "ТРАНСМОСТ"

Инв.№подл. | Подпись и дата | Взам.инв.№

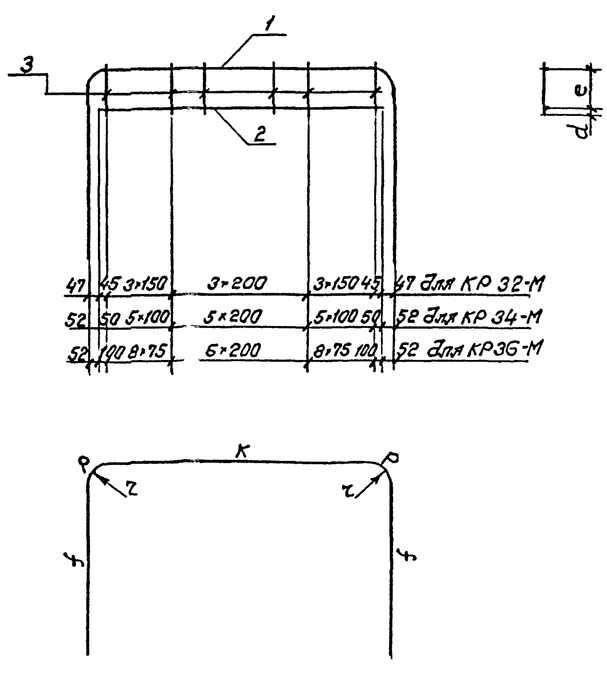

Марка каркаса	Поз.	Наименование	Кол.	Масса ед., кг	Масса каркаса, кг
КР 32-М	1	ф14 Ас-II ; ℓ=3710	1	4,49	6,27
	2	ф10 Ас-II ; ℓ=1590	1	0,98	
	3	ф10 А-I ; ℓ=136	10	0,08	
КР 34-М	1	ф14 Ас-II ; ℓ=4420	1	5,35	9,49
	2	ф14 Ас-II ; ℓ=2100	1	2,54	
	3	ф10 А-I ; ℓ=154	16	0,10	
КР 36-М	1	ф14 Ас-II ; ℓ=5240	1	6,34	13,17
	2	ф14 Ас-II ; ℓ=2600	1	3,15	
	3	ф12 А-I ; ℓ=184	23	0,16	

1. Арматура по ГОСТ 5781-82 периодического профиля из горячекатаной низколегированной стали класса Ас-II марки 10ГТ, гладкая из углеродистой горячекатаной стали класса А-I марки Ст3сп.
2. Соединение стержней производится с помощью контактной точечной сварки по ГОСТ 14098-91.

Марка каркаса	Размеры, мм					
	d	e	f	к	р	r
КР 32-М	20	96	984	1584	79	42
КР 34-М	20	114	1079	2104	79	42
КР 36-М	20	144	1239	2604	79	42

Исполнил	Коен В.			3.501.1-177.93.1-2-33
Проверил	Чупарнова			
Нач.пр.гр.	Чупарнова			
Гл.инж.пр.	Коен Б.		02.94	Каркас арматурный КР 32-М; КР 34-М; КР 36-М. — Стадия: Р; Лист: ; Листов: 1
Нач.отд.	Ткаченко			
Н.контр.	Миронова			АО "ТРАНСМОСТ"

Инв.№подл. | Подпись и дата | Взам.инв.№

1-1

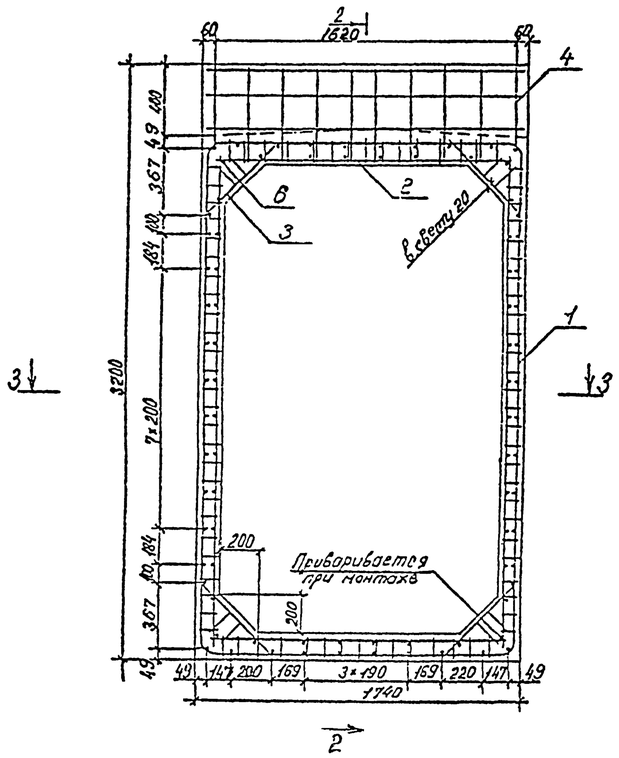

2-2

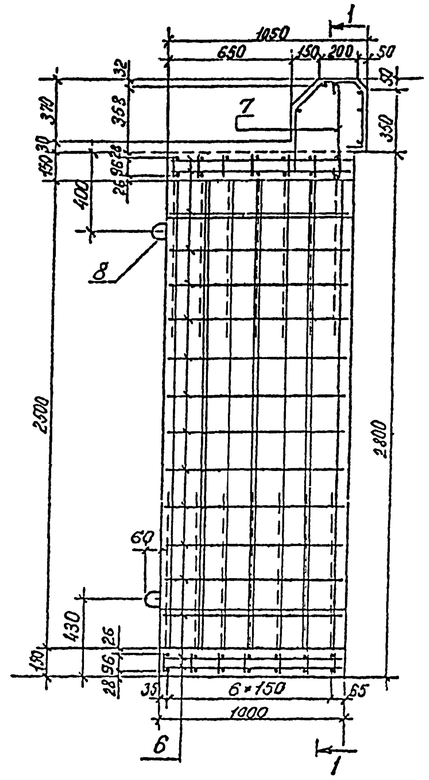

3-3

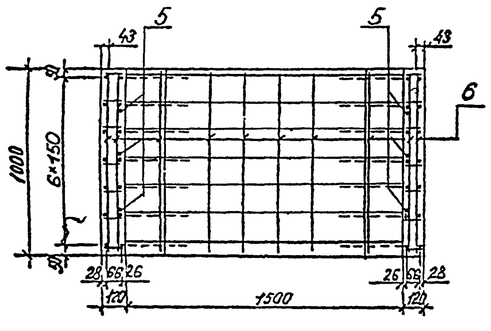

Поз.7

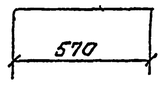

Поз.8

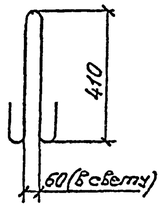

Поз.	Наименование	Кол.	Обозначение документа
1	Каркас КР. 31-М	14	3.501.1-177.93.1-2-32
2	Каркас КР 32-М	14	-33
3	Каркас КР 37-М	20	÷28
4	Каркас КП 1-М	1	-42
5	Ф10 Ас-II; ℓ=2600; 1,60кг	6	без черт.
6	Ф8 А-I; ℓ=960; 0,38кг	84	без черт.
7	Ф8 А-I; ℓ=620; 0,24кг	10	без черт.
8	Ф14 А-I; ℓ=1120; 1,36кг	4	без черт.
	Бетон В30, м³	1,49	
	Масса блока, т	3,7	

1. Марка бетона по водонепроницаемости не ниже W6, по морозостойкости F300.
2. Арматура по ГОСТ 5781-82 периодического профиля из горячекатаной низколегированной стали класса Ас-II марки 10ГТ, гладкая из горячекатаной углеродистой стали класса А-I марки Ст3сп.
3. Порядок сборки пространственного арматурного каркаса приведен в пояснительной записке.
4. Ведомость расхода стали приведена на листе 90ВМ.

Исполнит.	Коен В	Коен		3.501.1-177.93.1-2-34			
Проверил	Чупарнова						
Нач.пр.гр.	Чупарнова						
Гл.инж.пр.	Коен Б.		02.94	Звено ЗП29-М.	Стадия	Лист	Листов
Нач.отд.	Ткаченко				Р		1
Н.контр.	Миронова				АО "ТРАНСМОСТ"		

Инв.№ подл. | Подпись и дата | Взам.инв.№ | Гл.спец.отд. Васильева

1-1

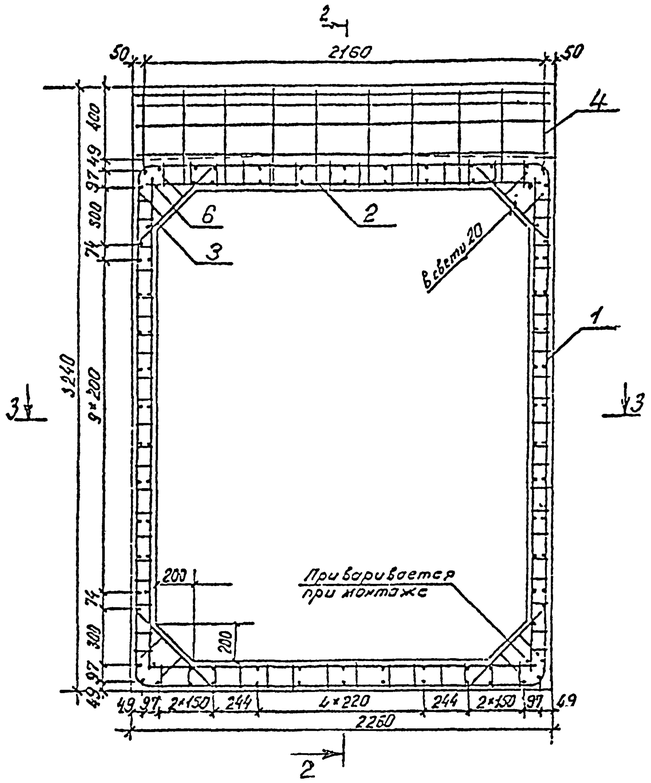

2-2

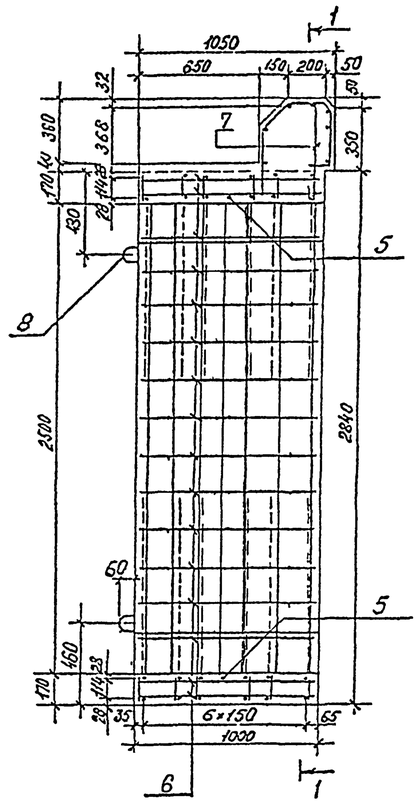

3-3

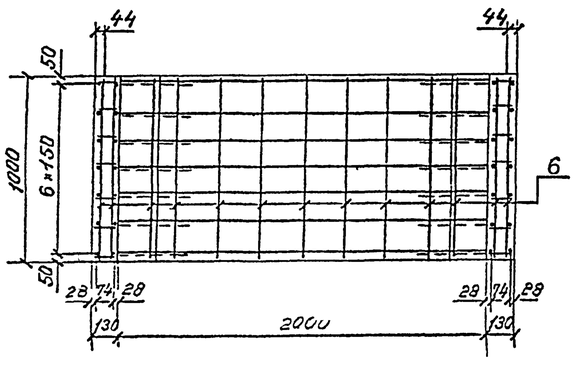

Поз. 7

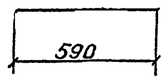

Поз. 8

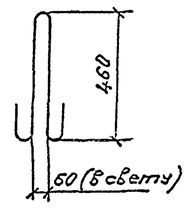

Поз.	Наименование	Кол.	Обозначение документа.
1	Каркас КР 33-М	14	3.501.1-177.93.1-2-32
2	Каркас КР 34-М	12	-33
3	Каркас КР 40-М	20	-28
4	Каркас КП 2-М	1	-42
5	ф14 Ac-II, ℓ=2100, 2,54 кг	2	без черт.
6	ф8 А-I; ℓ=960; 0,38 кг	100	без черт.
7	ф8 А-I; ℓ=640; 0,25 кг	10	без черт.
8	ф16 А-I; ℓ=1230; 1,94 кг	4	без черт.
	Бетон В30, м³	1,38	
	Масса блока, т	4,7	

1. Марка бетона по водонепроницаемости не ниже W6, по морозостойкости F300.
2. Арматура по ГОСТ 5781-82 периодического профиля из горячекатаной низколегированной стали класса Ac-II марки 10ГТ, гладкая из горячекатаной углеродистой стали класса А-I марки Ст3сп.
3. Порядок сборки пространственного арматурного каркаса приведен в пояснительной записке.
4. Ведомость расхода стали приведена на листе 90 ВМ.

Исполнил	Коен В	Коен		3.501.1-177.93.1-2-35			
Проверил	Чупарнова						
Нач.пр.гр.	Чупарнова						
Гл.инж.пр.	Коен Б.		02.94	Звено ЗП30-М	Стадия	Лист	Листов
Нач.отд.	Ткаченко				Р		1
Н.контр.	Миронова				АО "ТРАНСМОСТ"		

Согласовано

1-1

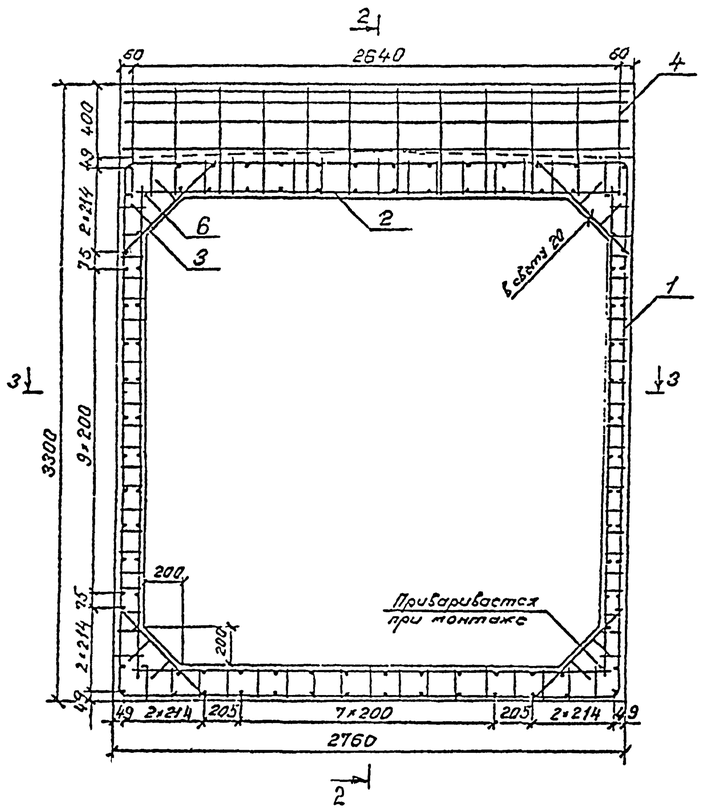

2-2

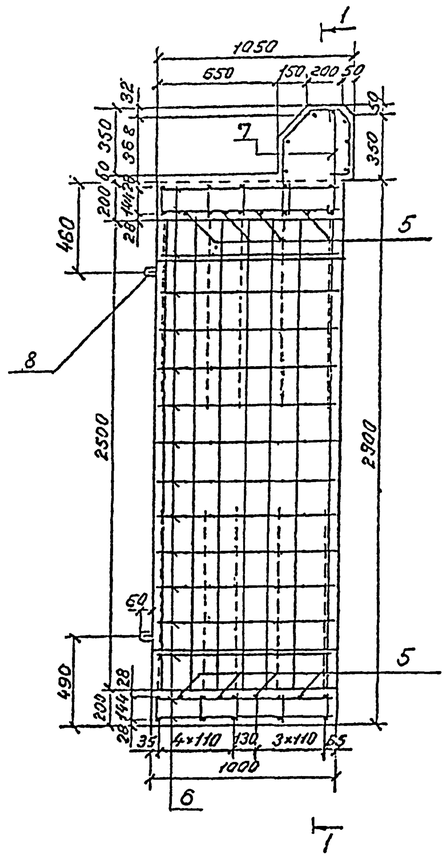

3-3

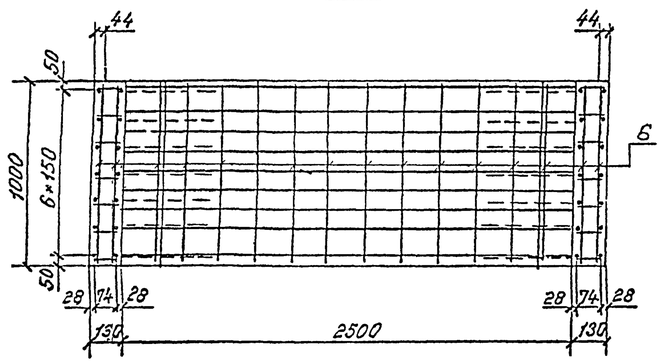

Поз. 7

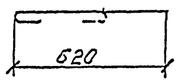

Поз. 8

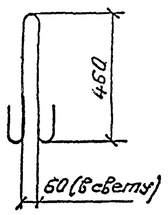

Поз.	Наименование	Кол.	Обозначение документа
1	Каркас КР 35-М	14	3.501.1-177.93.1-2-32
2	Каркас КР 36-М	10	-33
3	Каркас КР 43-М	20	-28
4	Каркас КП 3-М	1	-42
5	Ф14 А-II, ℓ=2600, 3,15кг	8	без черт.
6	Ф8 А-I, ℓ=960; 0,38кг	108	без черт.
7	Ф8 А-I, ℓ=670; 0,26кг	12	без черт.
8	Ф16 А-I, ℓ=1230; 1,94кг	4	без черт.
	Бетон В 35, м³	2,32	
	Масса блока, т	5,8	

1. Марка бетона по водонепроницаемости не ниже W6, по морозостойкости F300.
2. Арматура по ГОСТ 5781-82 периодического профиля из горячекатаной низколегированной стали класса Ас-II марки 10ГТ, гладкая из горячекатаной углеродистой стали класса А-I марки Ст3сп.
3. Порядок сборки пространственного арматурного каркаса приведен в пояснительной записке
4. Ведомость расхода стали приведена на листе 90ВМ.

Исполнил	Коен В			3.501.1-177.93.1-2-36			
Проверил	Чупарнова						
Нач.отд.	Чупарнова						
Гл.инж.пр.	Коен Б.		02.94	Звено ЗП31-М.	Стадия	Лист	Листов
Нач.сто.	Ткаченко				Р		1
					АО "ТРАНСМОСТ"		
Н.контр.	Миронова						

Инв.№ подл. | Подпись и дата | Взамен инв.№ | Инв.№ отд. | Согласовано

1-1

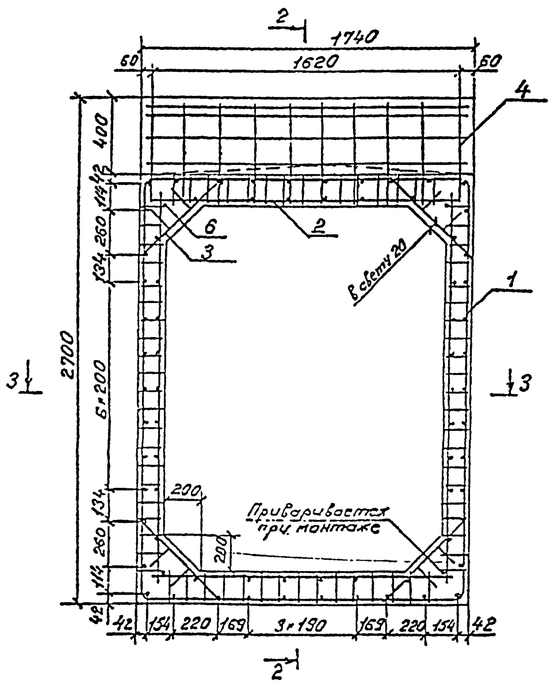

2-2

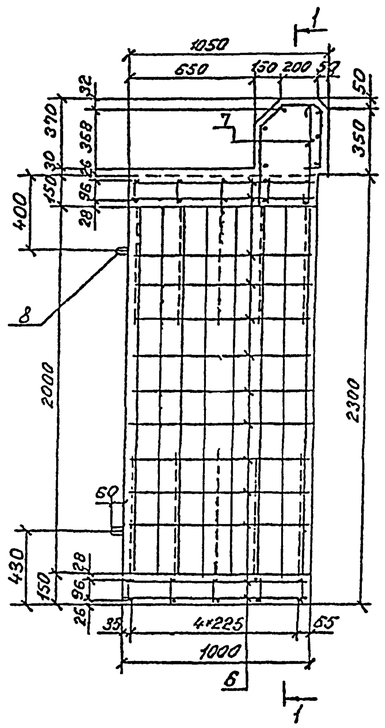

Поз.	Наименование	Кол.	Обозначение документа
1	Каркас КР1-М	12	3.501.1-177.93.1-2-06
2	Каркас КР2-М	10	-07
3	Каркас КР37-М	20	-28
4	Каркас КП 1-М	1	-42
5	Ф10 Ас-II; ℓ=2970; 1,83 кг	4	без черт.
6	Ф 8 А-I; ℓ= 960; 0,38 кг	76	без черт.
7	Ф8 А-I; ℓ=620; 0,24 кг	10	без черт.
8	Ф14 А-I; ℓ= 1110; 1,34 кг	4	без черт.
	Бетон В30, м³	1,37	
	Масса блока, т	3,4	

3-3

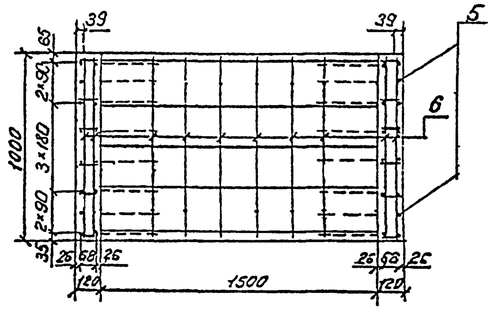

Поз. 7

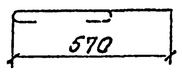

Поз. 8

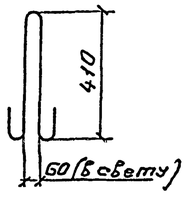

Поз. 5

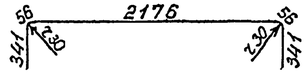

1. Марка бетона по водонепроницаемости не ниже W6, по морозостойкости F300.
2. Арматура по ГОСТ 5781-82 периодического профиля из горячекатаной низколегированной стали класса Ас-II марки 10ГТ, гладкая из горячекатаной углеродистой стали класса А-I марки Ст3сп.
3. Порядок сборки пространственного арматурного каркаса приведен в пояснительной записке.
4. Ведомость расхода стали приведена на листе 90 ВМ.

Исполнил	Коен В.			3.501.1-177.93.1-2-37
Проверил	Чупорнова			
Нач.пр.гр.	Чупорнова			
Гл.инж.пр.	Коен Б.		02.94	Стадия: Р; Лист: ; Листов: 1
Нач.отд.	Ткаченко			Звено ЗП34-М
Н.контр.	Миронова			АО "ТРАНСМОСТ"

Инв.№ подл. | Подпись и дата | Взам.инв.№ | Гл.спец.ОТП Васин

1-1

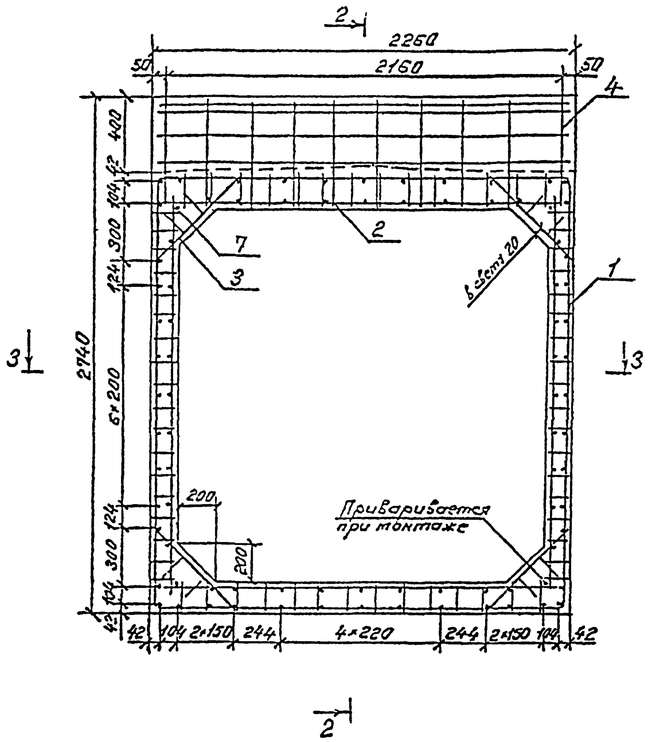

2-2

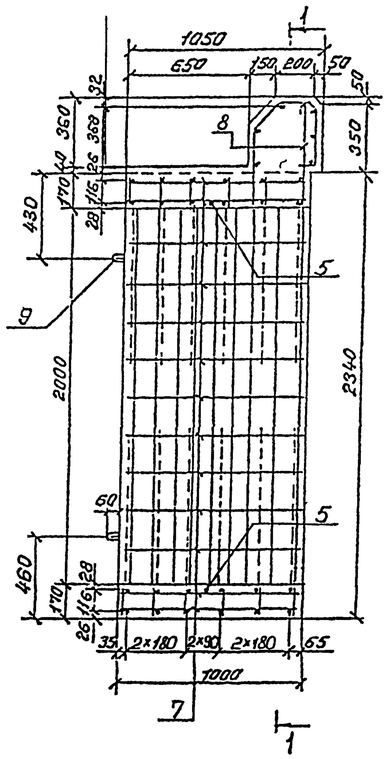

3-3

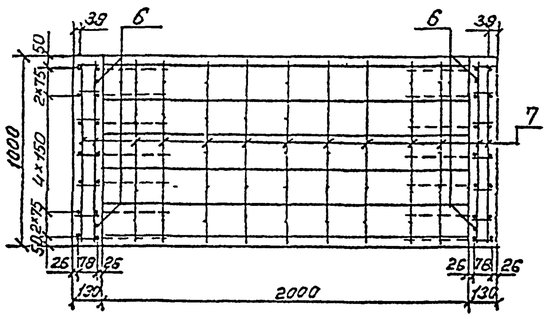

Поз.8

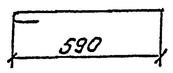

Поз.9

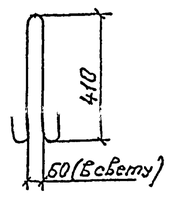

Поз.	Наименование	Кол.	Обозначение документа
1	Каркас КР 7-М	14	3.501.1-177.93.1-2-11
2	Каркас КР 8-М	12	-12
3	Каркас КР 40-М	20	-28
4	Каркас КП 2-М	1	-42
5	Ф14 A_c-II; ℓ=2100; 2,54 кг	2	без черт.
6	Ф10 A_c-II; ℓ=2100, 1,30 кг	4	без черт.
7	Ф8 А-I; ℓ=960; 0,38 кг	88	без черт.
8	Ф8 А-I; ℓ=640; 0,25 кг	10	без черт.
9	Ф14 А-I; ℓ=1110; 1,34 кг	4	без черт.
	Бетон В30, $м^3$	1,75	
	Масса блока, т	4,4	

1. Марка бетона по водонепроницаемости не ниже W6, по морозостойкости F300.
2. Арматура по ГОСТ 5781-82 периодического профиля из горячекатаной низколегированной стали класса A_c-II марки 10ГТ, гладкая из горячекатаной углеродистой стали класса А-I марки Ст 3сп.
3. Порядок сборки пространственного арматурного каркаса приведен в пояснительной записке.
4. Ведомость расхода стали приведена на листе 90ВМ

Исполнил	Коен В.	Коен		3.501.1-177.93.1-2-38	
Проверил	Чупарнова				
Нач.пр.гр.	Чупарнова				
Гл.инж.пр.	Коен Б.		02.94	Стадия: Р	Лист:	Листов: 1
Нач.отд.	Ткаченко			Звено ЗП35-М	
Н.контр.	Миронова			АО "ТРАНСМОСТ"	

1-1

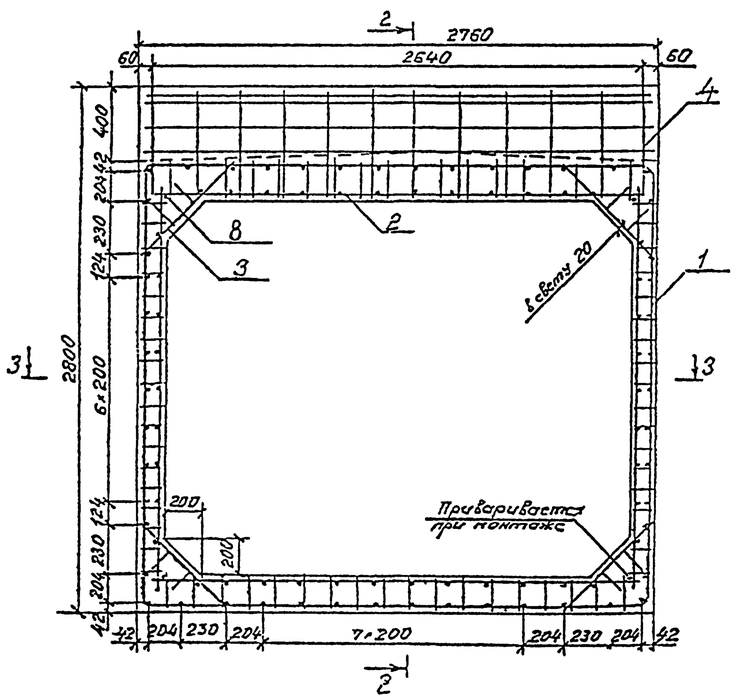

2-2

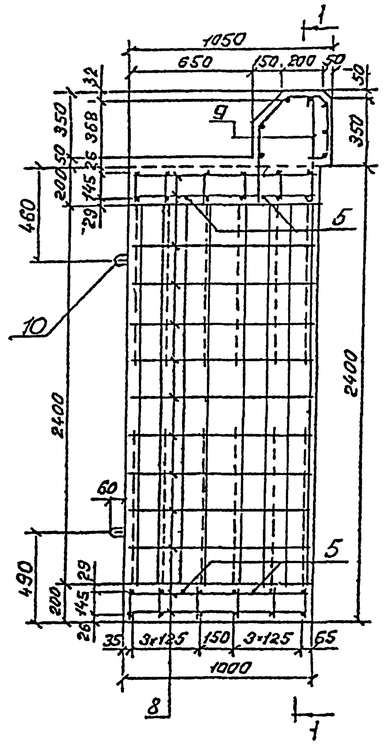

Поз.	Наименование	Кол.	Обозначение документа
1	Каркас КР 13-М	12	3.501.1-177.93.1-2-16
2	Каркас КР 14-М	12	-17
3	Каркас КР 43-М	20	-28
4	Каркас КП 3-М	1	-42
5	Ф16 Ас-II; ℓ=2600; 4,11кг	4	без черт.
6	Ф10 Ас-II; ℓ=2100; 1,30кг	4	без черт.
7	Ф10 Ас-II; ℓ=3260; 2,01кг	4	без черт.
8	Ф8 А-I; ℓ=960; 0,38кг	96	без черт.
9	Ф8 А-I; ℓ=670; 0,26кг	12	без черт.
10	Ф16 А-I; ℓ=1230; 1,94кг	4	без черт.
	Бетон В35, м³	2,19	
	Масса блока, т	5,5	

1. Марка бетона по водонепроницаемости не ниже W6, по морозостойкости F300.
2. Арматура по ГОСТ 5781-82 периодического профиля из горячекатаной низколегированной стали класса Ас-II марки 10ГТ, гладкая из горячекатаной углеродистой стали класса А-I марки Ст3сп.
3. Порядок сборки пространственного арматурного каркаса приведен в пояснительной записке.
4. Ведомость расхода стали приведена на листе 90ВМ

3-3

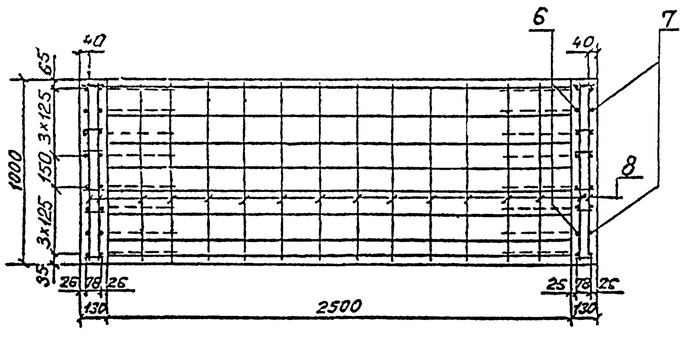

Поз. 9

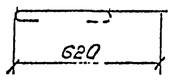

Поз. 10

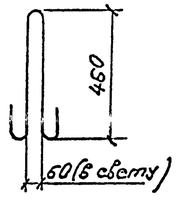

Поз. 7

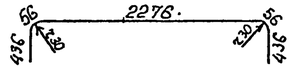

Исполнил	Коен В.			3.501.1-177.93.1-2-39	
Провер.	Чупорнова				
Нач.пр.гр.	Чупорнова				
Гл.инж.пр.	Коен Б.		02.94	Стадия: Р	Лист	Листов 1
Нач.отд.	Ткоченко			Звено ЗП36-М	
Н.контр.	Миронова			АО "ТРАНСМОСТ"	

Инв.№подл. | Подпись и дата | Взам.инв.№ | Гл.инж.отд. Васильев

1-1

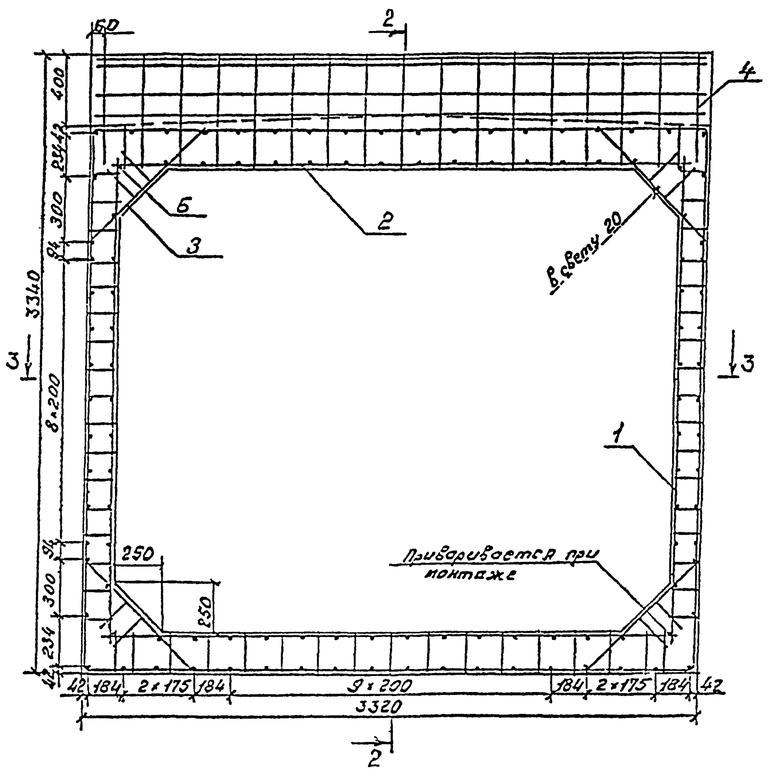

2-2

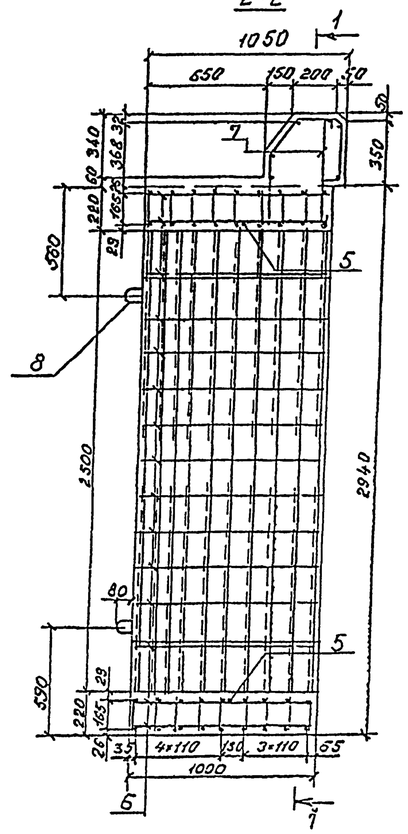

Поз.	Наименование	Кол.	Обозначение документа
1	Каркас КР 19-М	20	3.501.1-177.93.1-2-21
2	Каркас КР 20-М	18	-22
3	Каркас КР 46-М	20	-28
4	Каркас КП 4-М	1	-42
5	⌀16 Ас-II, ℓ=3130; 4,95 кг	2	Без черт.
6	⌀8 А-I; ℓ=960; 0,38 кг	116	Без черт.
7	⌀8 А-I; ℓ=690, 0,27 кг	17	Без черт.
8	⌀18 А-I; ℓ=1440; 2,88 кг	4	Без черт.
	Бетон В35, м³	3,00	
	Масса блока, т	7,5	

1. Марка бетона по водонепроницаемости не ниже W6, по морозостойкости F300.
2. Арматура по ГОСТ 5781-82 периодического профиля из горячекатаной низколегированной стали класса Ас-II марки 10ГТ, гладкая из горячекатаной углеродистой стали класса А-I марки Ст 3сп.
3. Порядок сборки пространственного арматурного каркаса приведен в пояснительной записке.
4. Ведомость расхода стали приведена на листе 90ВМ

3-3

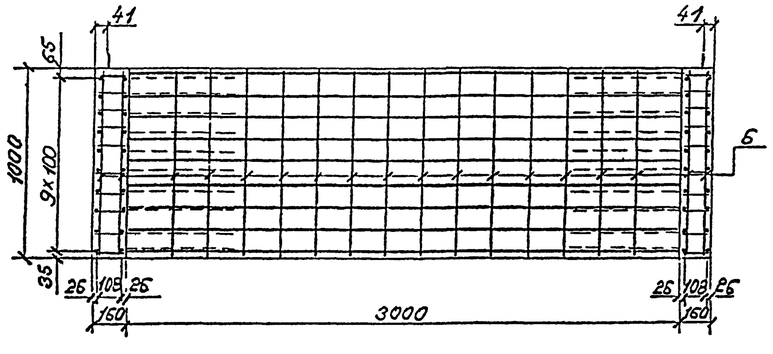

Поз.7

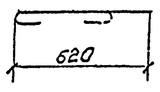

Поз.8

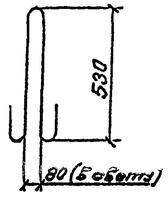

Исполнил	Коен В.	Коен		3.501.1-177.93.1-2-40			
Проверил	Чупарново						
Нач.пр.гр.	Чупарново						
Гл.инж.пр.	Коен Б.		02.94	Звено ЗПЗ7-М	Стадия	Лист	Листов
Нач.отд.	Ткаченко				Р		1
					АО "ТРАНСМОСТ"		
Н.контр.	Миронова						

Инв.№ подл. | Подпись и дата | Взам.инв.№ | Гл.спец.ОТП Васильева

1-1

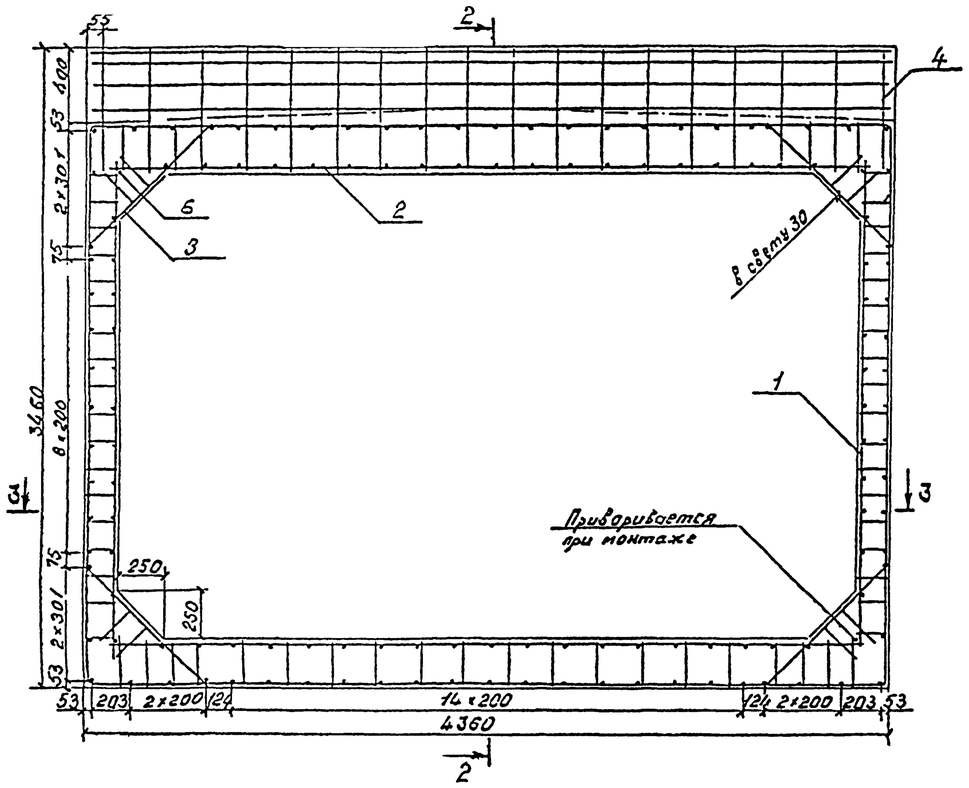

2-2

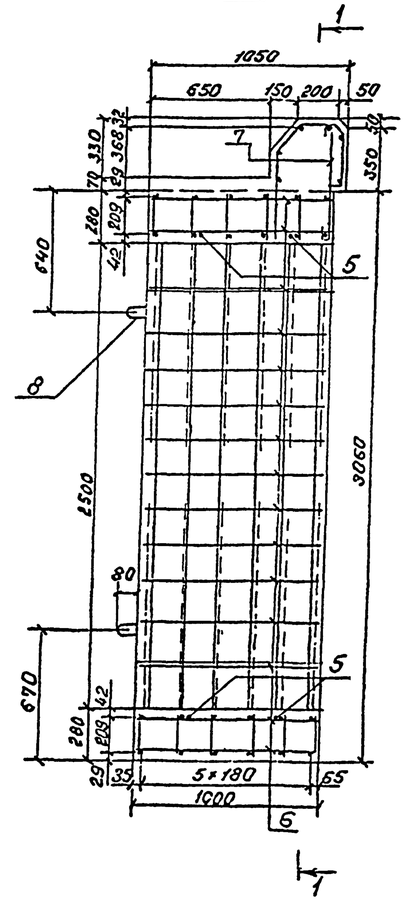

Поз.	Наименование	Кол.	Обозначение документа
1	Каркас КР 25-М	12	3.501.1-177.93.1-2-26
2	Каркас КР 26-М	12	-27
3	Каркас КР 49-М	20	-28
4	Каркас КП 5-М	1	-42
5	⌀22 А-II, ℓ=4130, 12,31кг	4	без черт.
6	⌀8 А-I, ℓ=960, 0,38кг	136	без черт.
7	⌀8 А-I, ℓ=710, 0,28кг	18	без черт.
8	⌀22 А-I, ℓ=1670, 4,98кг	4	без черт.
	Бетон В 35, м³	3,98	
	Масса блока, т	9,9	

1. Марка бетона по водонепроницаемости не ниже W6, по морозостойкости F300.
2. Арматура по ГОСТ 5781-82 периодического профиля из горячекатаной низколегированной стали класса Ас-II марки 10ГТ, гладкая из горячекатаной углеродистой стали класса А-I марки Ст3сп.
3. Порядок сборки пространственного арматурного каркаса приведен в пояснительной записке.
4. Ведомость расхода стали приведена на листе 90ВМ.

3-3

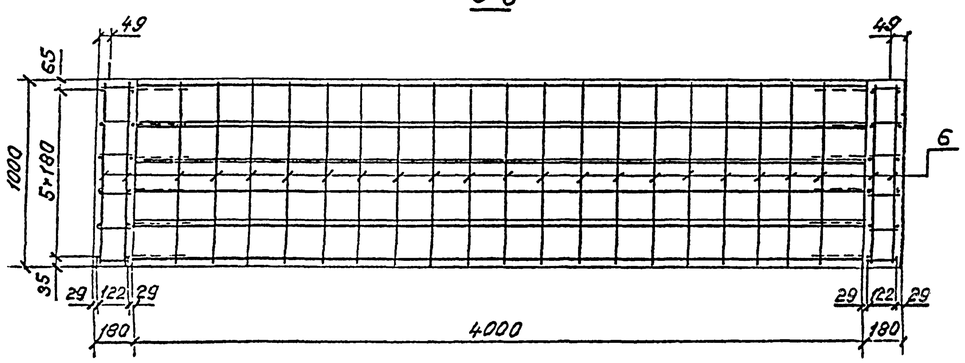

Поз. 7

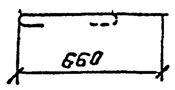

Поз. 8

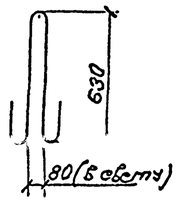

Исполнил	Косн.В.	Косн		3.501.1-177.93.1-2-41	
Проверил	Чупарнова				
Нач.пр.гр.	Чупарнова				
Гл.инж.пр	Косн Б		02.94	Звено ЗП38-М	Стадия: Р; Лист: ; Листов: 1
Нач.отд.	Ткаченко				АО "ТРАНСМОСТ"
Н.контр	Миронова				

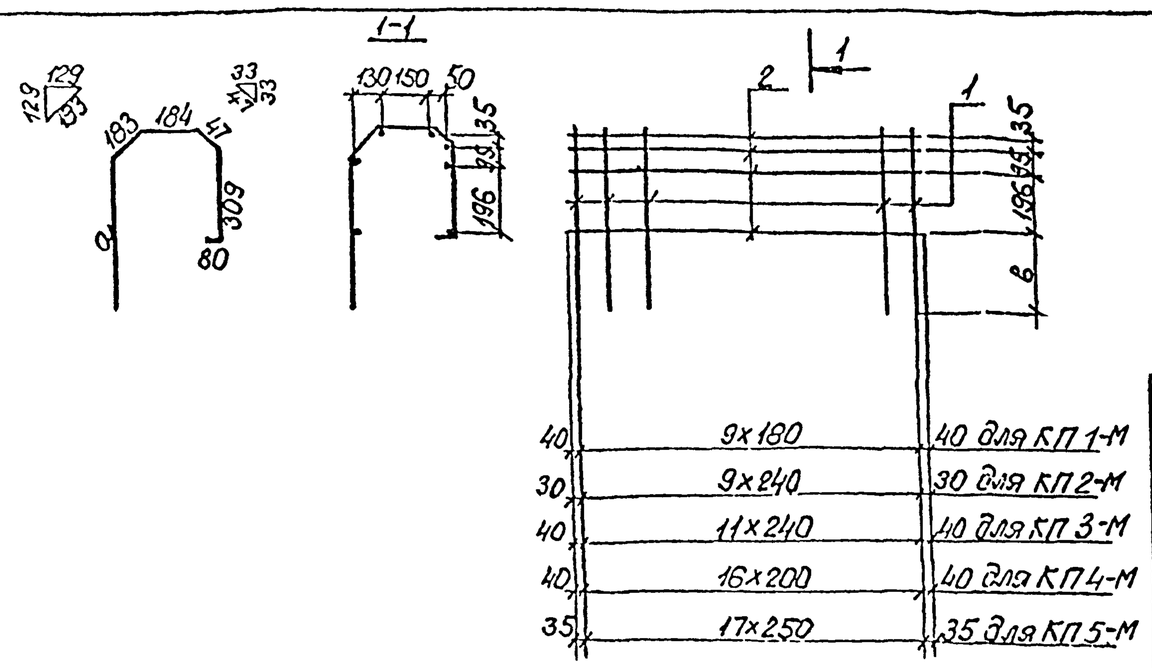

Марка каркаса	Размеры, мм	
	а	в
КП 1-М	377	172
КП 2-М	397	192
КП 3-М	427	222
КП 4-М	447	242
КП 5-М	467	262

Марка каркаса	Поз.	Наименование	Кол, шт.	Масса ед, кг	Масса каркаса, кг
КП 1-М	1	⌀ 8А-I, ℓ = 1180	10	0,47	9,39
	2	⌀ 8А-I, ℓ = 1700	7	0,67	
КП 2-М	1	⌀ 8А-I, ℓ = 1200	10	0,47	10,86
	2	⌀ 8А-I, ℓ = 2220	7	0,88	
КП 3-М	1	⌀ 8А-I, ℓ = 1230	12	0,49	13,37
	2	⌀ 8А-I, ℓ = 2720	7	1,07	
КП 4-М	1	⌀ 8А-I, ℓ = 1250	17	0,49	17,43
	2	⌀ 8А-I, ℓ = 3280	7	1,30	
КП 5-М	1	⌀ 8А-I, ℓ = 1270	18	0,50	20,97
	2	⌀ 8А-I, ℓ = 4320	7	1,71	

1. Арматура по ГОСТ 5781-82 гладкая из горячекатаной углеродистой стали класса А-I марки СТ3сп.
2. Соединение стержней производится с помощью контактной точечной сварки по ГОСТ 14098-91.

Исполнил	Коен В.		
Проверил	Чупарнова		
Нач.гр.пр	Чупарнова		
Гл.инж.пр.	Коен Б.		02.94
Нач.отд.	Ткаченко		
Н.контр.	Миронова		

3.501.1-177.93.1-2-42

Каркас арматурный КП1-М...КП5-М.

Стад.	Лист	Листов
Р		1

АО "ТРАНСМОСТ"

Инв.№подл. | Подпись и дата | Взам.инв.№

Ф1-200М; Ф1-300М

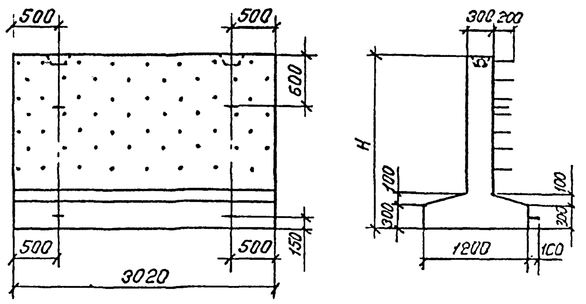

Ф2-85М...Ф3-200М

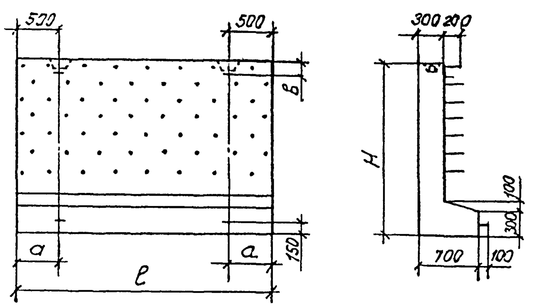

Размеры, мм

Марка блока	а	в	ℓ	Н	Масса блока, т
Ф1-200М	—	—	—	2000	6,9
Ф1-300М	—	—	—	3000	9,2
Ф2-85М	500	150	3020	850	3,0
Ф2-120М	500	150	3020	1200	3,8
Ф2-200М	500	600	3020	2000	5,6
Ф3-85М	700	150	4030	850	4,0
Ф3-120М	700	150	4030	1200	5,0
Ф3-200М	700	600	4030	2000	7,5

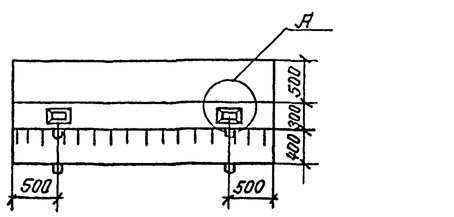

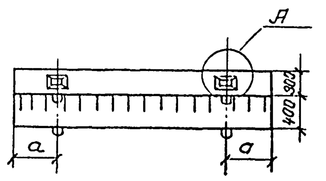

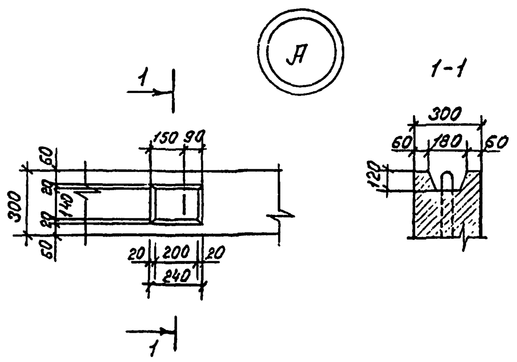

Исполнил	Коен В.	Коен		3.501.1-177.93.1-2-4304	
Проверил	Трохова	Трохова			
Нач.пр.гр.	Чупарнова	Чупарнова			
Гл.инж.пр	Коен Б.	Коен	02.94	Блоки фундамента Ф1-200М; Ф1-300М; Ф2-85М; Ф2-120М; Ф2-200М; Ф3-85М; Ф3-120М; Ф3-200М. Опалубочный чертеж.	Стадия: Р; Лист: ; Листов: 1
Нач.отд.	Ткаченко	Ткаченко			АО "ТРАНСМОСТ"
Н.контр.	Миронова	Миронова			

Согласовано: Гл.спец.ОТП Васильев

Взам. инв. № | Подпись и дата | Инв. № подл.

СТ1п-200М...СТ2п-400М

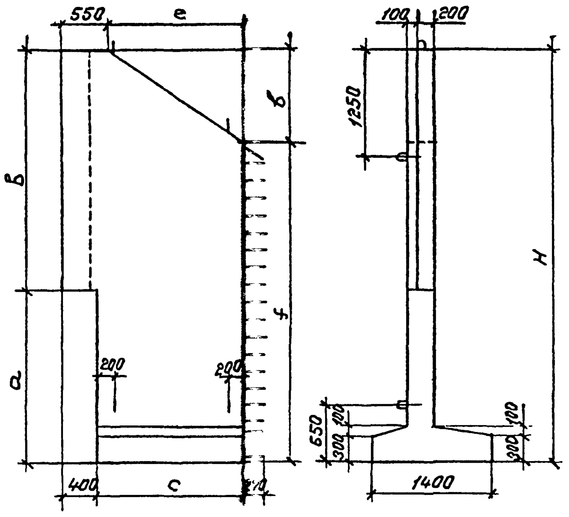

СТ3п-200М...СТ3п-400М

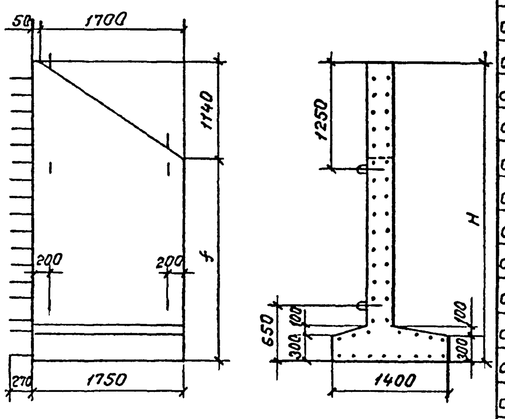

Размеры, мм

Марка блока	а	б	с	е	д	f	Н	Масса блока, т
СТ1п.л.-200М	2070					3740	4250	4,1
СТ1п.л.-250М	2570					4240	4750	4,5
СТ1п.л.-300М	3070	2180	920	770	510	4740	5250	4,8
СТ1п.л.-350М	3570					5240	5750	5,2
СТ1п.л.-400М	4070					5740	6250	5,5
СТ2п.л.-200М	2000					3730	4800	7,8
СТ2п.л.-250М	2500					4230	5300	8,5
СТ2п.л.-300М	3000	2800	1760	1610	1070	4730	5800	9,2
СТ2п.л.-350М	3500					5230	6300	9,8
СТ2п.л.-400М	4000					5730	6800	10,5
СТ3п.л.-200М						2360	3500	5,5
СТ3п.л.-250М						2850	4000	6,2
СТ3п.л.-300М	—	—	—	—	—	3360	4500	6,9
СТ3п.л.-350М						3860	5000	7,5
СТ3п.л.-400М						4360	5500	8,2

СТ1п-200М...СТ2п-400М
(зеркальное отражение СТ1п-200М...СТ2п-400М)

СТ3п-200М...СТ3п-400М
(зеркальное отражение СТ3п-200М...СТ3п-400М)

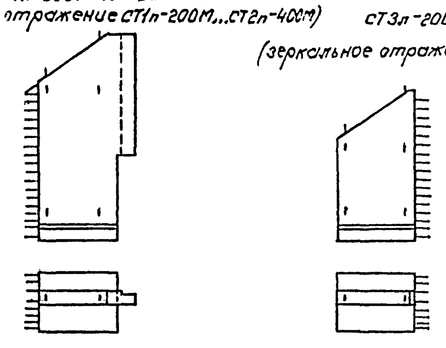

Исполнил	Коен В.	Коен		3.501.1-177.93.1-2-4404	
Проверил	Трохова	Трохова			
Нач.пр.гр.	Чупарнова	Чупарнова			
Гл.инж.пр	Коен Б.	Коен	02.94	Стенки откосные СТ1п.л.-200М...СТ1п.л.-400М; СТ2п.л.-200М...СТ2п.л.-400М; СТ3п.л.-200М...СТ3п.л.-400М. Опалубочный чертеж.	Стадия: Р; Лист: ; Листов: 1
Нач.отд.	Ткаченко	Ткаченко			АО "ТРАНСМОСТ"
Н.контр.	Миронова	Миронова			

Согласовано: Гл.спец.ОТП Васильев

Взам. инв. № | Подпись и дата | Инв. № подл.

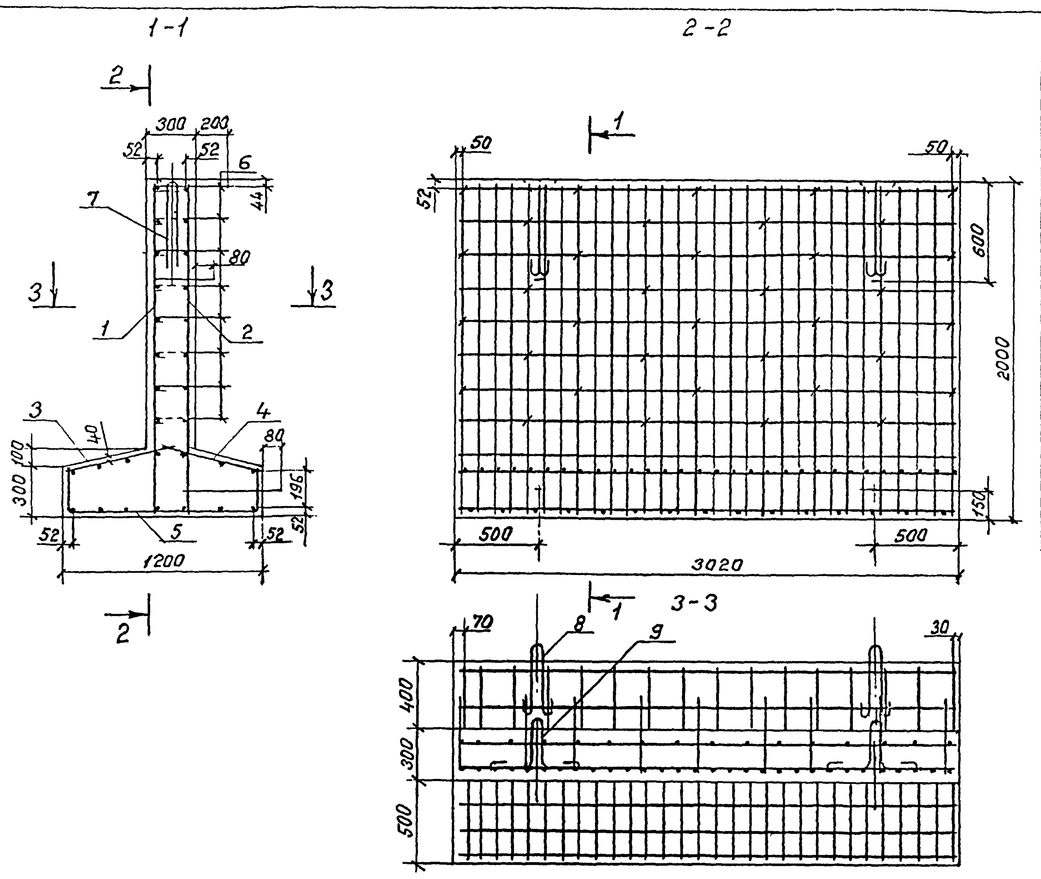

Поз.	Наименование	Кол.	Обозначение документа
1	Сетка С1-М	1	3.501.1-177.93.1-2-47
2	Сетка С2-М	1	-48
3	Сетка С3-М	1	-49
4	Сетка С4-М	1	-50
5	Сетка С5-М	1	3.501.1-177.93.1-2-59
6	ф8А-I; ℓ=500; 0,20кг	36	без черт.
7	ф22А-I; ℓ=1670; 4,98кг	2	без черт.
8	ф18А-I; ℓ=1440; 2,88кг	2	без черт.
9	ф18А-I; ℓ=1440; 2,88кг	2	без черт.
	Бетон В20, м³	2,76	
	Масса блока, т	6,9	

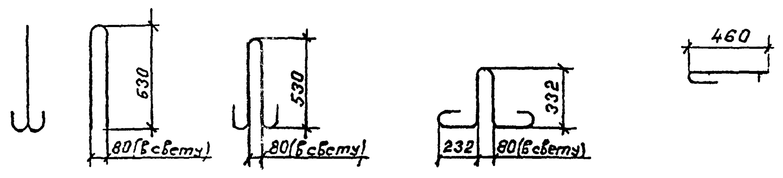

Исполнил	Коен В.			3.501.1-177.93.1-2-45
Проверил	Трохова			
Нач.пр.ер.	Чупарнова			
Гл.инж.пр.	Коен Б.		02.94	Блок фундамента ф1-200М
Нач.отд.	Ткаченко			
Н.контр.	Миронова			

Стадия	Лист	Листов
Р		1

АО "ТРАНСМОСТ"

Согласовано: Гл.спец.отд. Васин

Взам. инв. № | Подпись и дата | Инв. № подл.

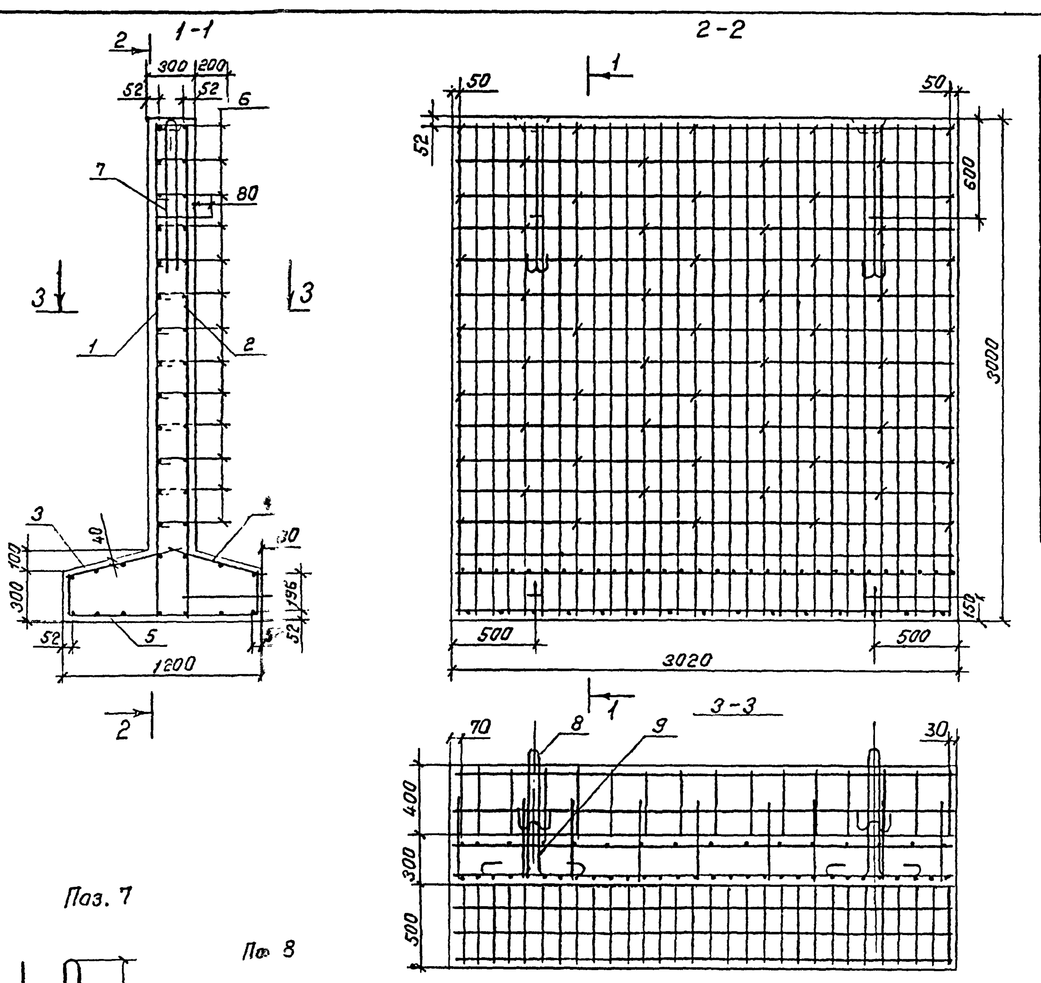

Поз.	Наименование	Кол.	Обозначение документа
1	Сетка С 6-М	1	3.501.1-177.93.1-2-47
2	Сетка С 7-М	1	-48
3	Сетка С 3-М	1	-49
4	Сетка С 4-М	1	-50
5	Сетка С 5-М	1	3.501.1-177.93.1-2-59
6	ф8А-I; ℓ=500; 0,20кг	59	без черт.
7	ф25А-I; ℓ=2400; 9,24кг	2	без черт.
8	ф22А-I; ℓ=1670; 4,98кг	2	без черт.
9	ф22А-I; ℓ=1670; 4,98кг	2	без черт.
	Бетон В20, м³	3,67	
	Масса блока, т	9,2	

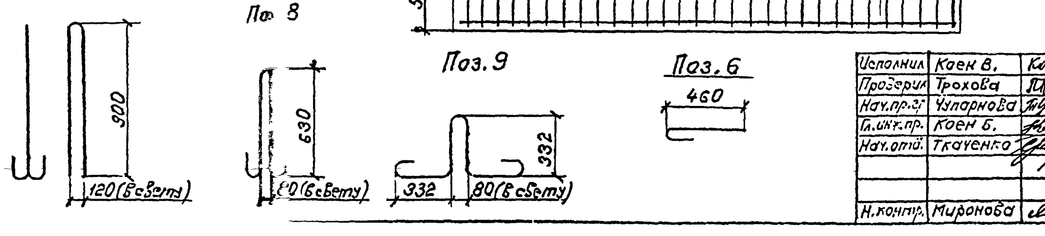

Исполнил	Коен В.			3.501.1-177.93.1-2-46
Проверил	Трохова			
Нач.пр.ер.	Чупарнова			
Гл.инж.пр.	Коен Б.		02.94	Блок фундамента ф1-300М.
Нач.отд.	Ткаченко			
Н.контр.	Миронова			

Стадия	Лист	Листов
Р		1

АО "ТРАНСМОСТ"

Согласовано: Гл.спец.отд. Васин

Взам. инв. № | Подпись и дата | Инв. № подл.

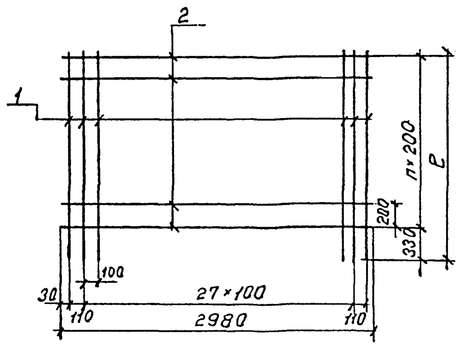

Размеры, мм

Марка сетки	n, шт	ℓ
С 1-М	8	1960
С 6-М	13	2960

Марка сетки	Поз.	Наименование	Кол.	Масса ед., кг	Масса сетки, кг
С 1-М	1	ф14 Ас-II; ℓ=1960	30	2,37	81,7
	2	ф8 А-I; ℓ=2980	9	1,18	
С 6-М	1	ф14 Ас-II; ℓ=2960	30	3,58	123,9
	2	ф8 А-I; ℓ=2980	14	1,18	

Арматура по ГОСТ 5781-82.

1. Соединение стержней в сетках производится с помощью контактной точечной электросварки по ГОСТ 14098-91 или вязальной проволокой.
2. Применение ручной дуговой сварки электродами не допускается

Исполнил	Коен В.			3.501.1-177.93.1-2-47
Проверил	Трохова			
Нач.пр.гр	Чупарнова			
Гл.инж.пр	Коен Б.		02.94	Сетка арматурная С 1-М; С 6-М.
Нач.отд.	Ткаченко			
Н.контр.	Миронова			

Стадия	Лист	Листов
Р		1

АО "ТРАНСМОСТ"

Взам.инв.№ | Подпись и дата | Инв.№подл.

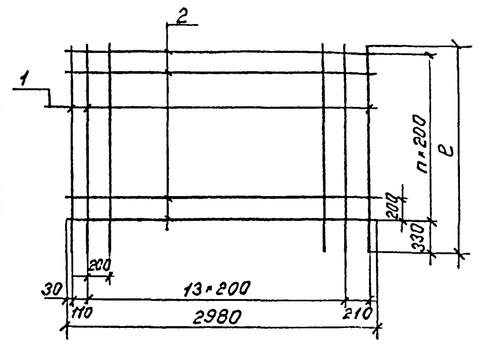

Размеры, мм

Марка сетки	n, шт.	ℓ
С 2-М	8	1960
С 7-М	13	2960

Марка сетки	Поз.	Наименование	Кол.	Масса ед., кг	Масса сетки, кг
С 2-М	1	ф14 Ас-II; ℓ=1960	16	2,37	48,5
	2	ф8 А-I; ℓ=2980	9	1,18	
С 7-М	1	ф14 Ас-II; ℓ=2960	16	3,58	73,8
	2	ф8 А-I; ℓ=2980	14	1,18	

Арматура по ГОСТ 5781-82

1. Соединение стержней в сетках производится с помощью контактной точечной электросварки по ГОСТ 14098-91 или вязальной проволокой.
2. Применение ручной дуговой сварки электродами не допускается.

Исполнил	Коен В.			3.501.1-177.93.1-2-48
Проверил	Трохова			
Нач.пр.гр.	Чупарнова			
Гл.инж.пр.	Коен Б.		02.94	Сетка арматурная С 2-М; С 7-М.
Нач.отд.	Ткаченко			
Н.контр.	Миронова			

Стадия	Лист	Листов
Р		1

АО "ТРАНСМОСТ"

Взам.инв.№ | Подпись и дата | Инв.№подл.

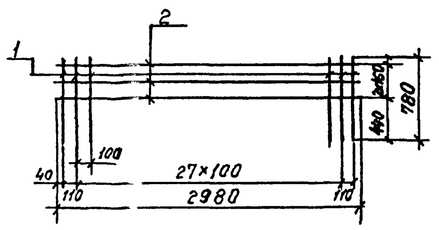

Поз.	Наименование	Кол.	Масса ед., кг	Масса сетки, кг
1	ф14 Ас-II; ℓ=780	30	0,94	31,7
2	ф8 А-I; ℓ=2980	3	1,18	

Арматура по ГОСТ 5781-82

1. Соединение стержней в сетке производится с помощью контактной точечной электросварки по ГОСТ 14098-91 или вязальной проволокой.
2. Применение ручной дуговой сварки электродами не допускается.

Исполнил	Коен В.			3.501.1-177.93.1-2-49
Проверил	Трохова			
Нач.пр.гр.	Чупарнова			
Гл.инж.пр	Коен Б.		02.94	Сетка арматурная С 3-М.
Нач.отд.	Ткаченко			
Н.контр.	Миронова			

Стадия	Лист	Листов
Р		1

АО "ТРАНСМОСТ"

Взам.инв.№ | Подпись и дата | Инв.№подл.

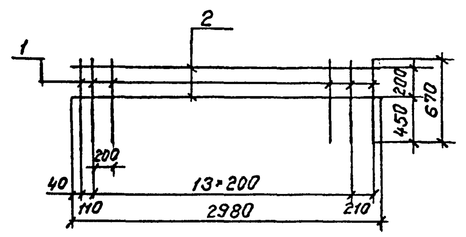

Поз.	Наименование	Кол.	Масса ед., кг	Масса сетки, кг
1	ф14 Ас-II; ℓ=670	16	0,81	15,3
2	ф8 А-I; ℓ=2980	2	1,18	

Арматура по ГОСТ 5781-82

1. Соединение стержней в сетке производится с помощью контактной точечной электросварки по ГОСТ 14098-91 или вязальной проволокой.
2. Применение ручной дуговой сварки электродами не допускается.

Исполнил	Коен В.			3.501.1-177.93.1-2-50
Проверил	Трохова			
Нач.пр.гр.	Чупарнова			
Гл.инж.пр.	Коен Б.		02.94	Сетка арматурная С 4-М.
Нач.отд.	Ткаченко			
Н.контр.	Миронова			

Стадия	Лист	Листов
Р		1

АО "ТРАНСМОСТ"

Взам.инв.№ | Подпись и дата | Инв.№подл.

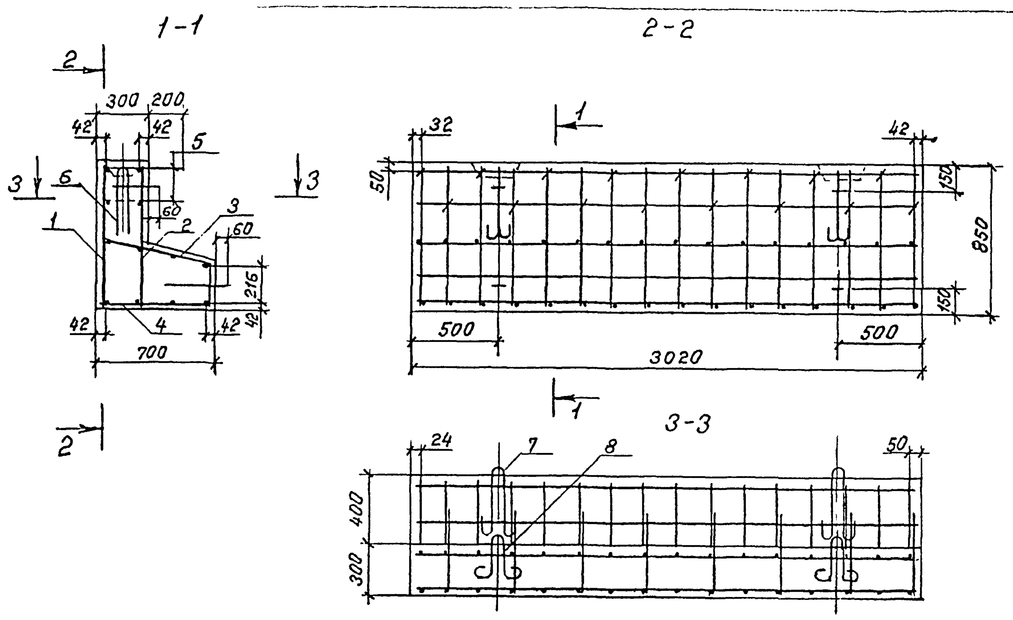

Поз.	Наименование	Кол.	Обозначение документа
1	Сетка С 8-М	1	3.501.1-177.93.1-2-57
2	Сетка С 9-М	1	-58
3	Сетка С 10-М	1	3.501.1-177.93.1-2-60
4	Сетка С 11-М	1	-61
5	ф8А-I; ℓ=500; 0,20кг	16	без черт.
6	ф14А-I; ℓ=1110; 1,34кг	2	без черт.
7	ф12А-I; ℓ=950; 0,84кг	2	без черт.
8	ф12А-I; ℓ=950; 0,84кг	2	без черт.
	Бетон В20, м³	1,19	
	Масса блока, т	3,0	

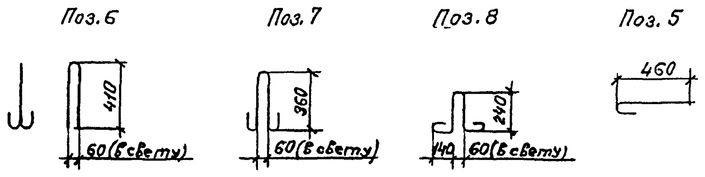

Исполнил	Косн В.			3.501.1-177.93.1-2-51
Проверил	Трохова			
Нач.пр.гр.	Чупарнова			
Гл.инж.пр.	Косн Б.		02.94	Блок фундамента ф2-85М
Нач.отд.	Ткаченко			
Н.контр.	Миронова			

Стадия	Лист	Листов
Р		1

АО "ТРАНСМОСТ"

Согласовано: Гл.спец.ОТП Васин

Инв. № подл. | Подпись и дата | Взам. инв. №

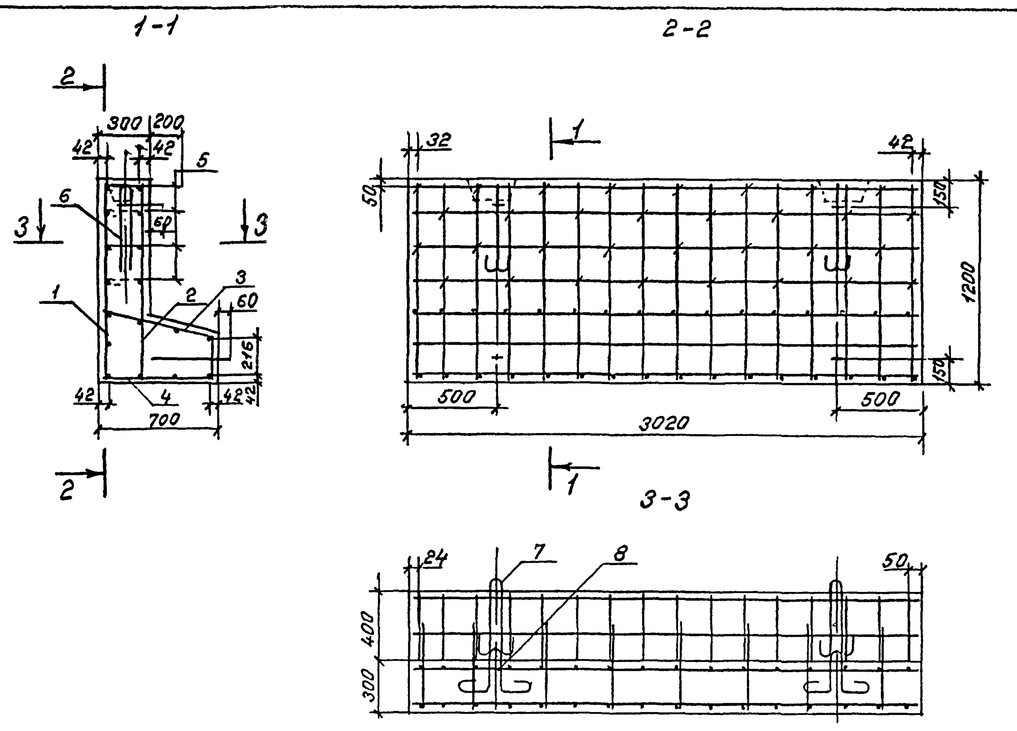

Поз.	Наименование	Кол.	Обозначение документа
1	Сетка С 12-М	1	3.501.1-177.93.1-2-57
2	Сетка С 13-М	1	-58
3	Сетка С 10-М	1	3.501.1-177.93.1-2-60
4	Сетка С 11-М	1	-61
5	ф8А-I; ℓ=500; 0,20кг	32	без черт.
6	ф16А-I; ℓ=1230; 1,94кг	2	без черт.
7	ф14А-I; ℓ=1110; 1,34кг	2	без черт.
8	ф14А-I; ℓ=1110; 1,34кг	2	без черт.
	Бетон В20, м³	1,51	
	Масса блока, т	3,8	

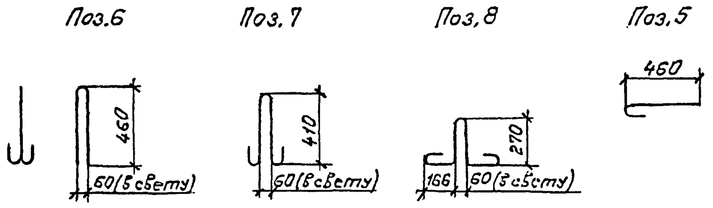

Исполнил	Косн В.			3.501.1-177.93.1-2-52
Проверил	Трохова			
Нач.пр.гр.	Чупарнова			
Гл.инж.пр.	Косн Б.		02.94	Блок фундамента ф2-120М.
Нач.отд.	Ткаченко			
Н.контр.	Миронова			

Стадия	Лист	Листов
Р		1

АО "ТРАНСМОСТ"

Согласовано: Гл.спец.ОТП Васин

Инв. № подл. | Подпись и дата | Взам. инв. №

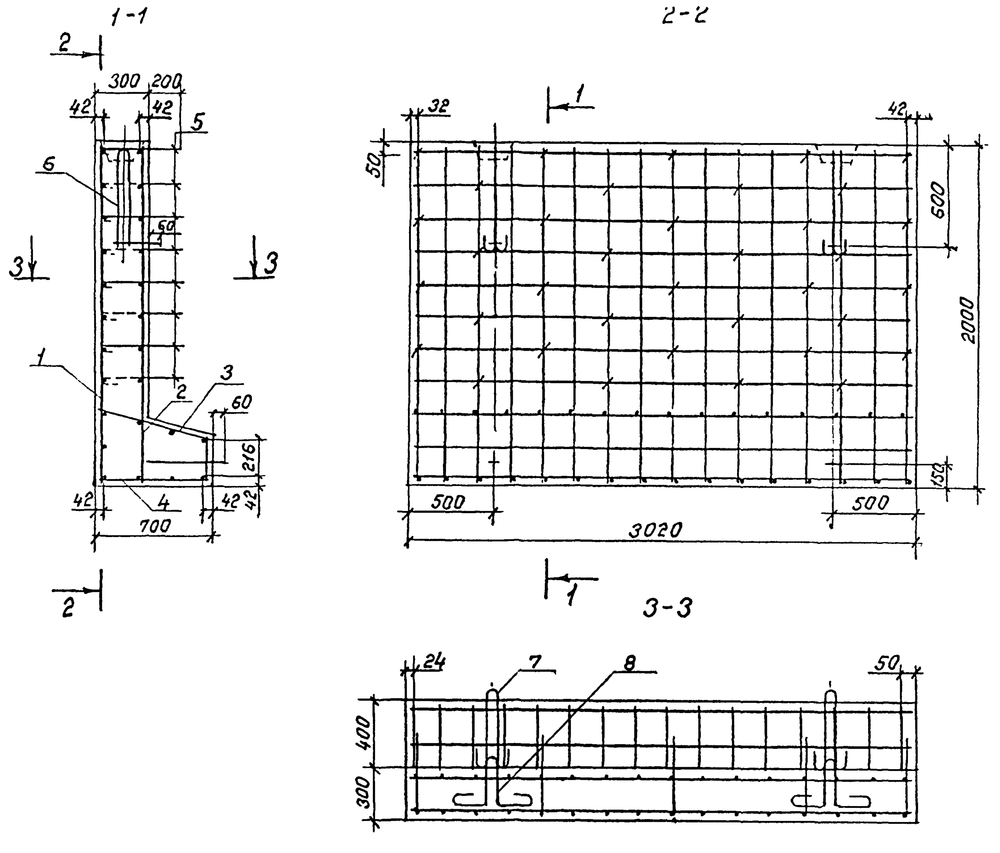

Поз.	Наименование	Кол.	Обозначение документа
1	Сетка С 14-М	1	3.501.1-177.93.1-2-57
2	Сетка С 15-М	1	-58
3	Сетка С 10-М	1	3.501.1-177.93.1-2-60
4	Сетка С 11-М	1	-61
5	ф8АI; ℓ=500; 0,20кг	36	без черт.
6	ф20АI; ℓ=1560; 3,85кг	2	без черт.
7	ф16АI; ℓ=1230; 1,94кг	2	без черт.
8	ф16АI; ℓ=1230; 1,94кг	2	без черт.
	Бетон В20, м³	2,23	
	Масса блока, т	5,6	

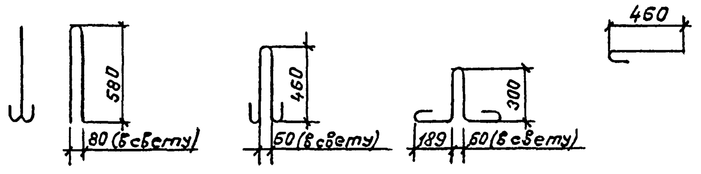

Исполнил	Коен В.			3.501.1-177.93.1-2-53
Проверил	Трохова			
Нач.пр.ер.	Чупарнова			
Гл.инж.пр.	Коен Б.		02.94	Блок фундамента ф2-200М.
Нач.отд.	Ткаченко			
Н.контр.	Миронова			

Стадия	Лист	Листов
Р		1

АО "ТРАНСМОСТ"

Согласовано: Гл.спец.ОТП Васин

Взам. инв. № | Подпись и дата | Инв. № подл.

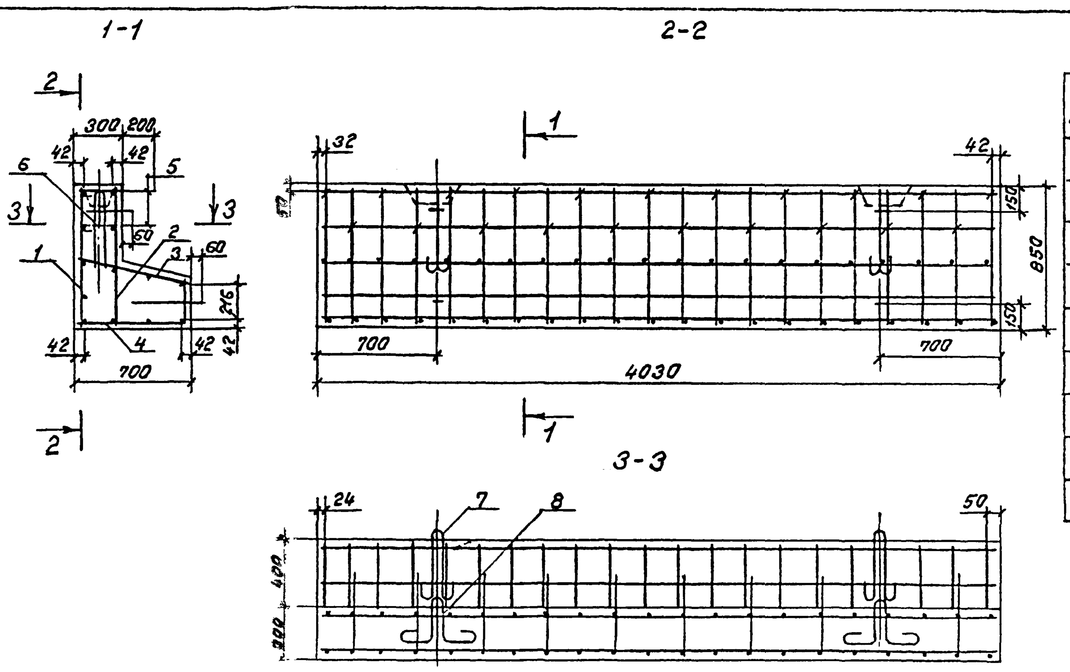

Поз.	Наименование	Кол.	Обозначение документа
1	Сетка С 16-М	1	3.501.1-177.93.1-2-57
2	Сетка С 17-М	1	-58
3	Сетка С 18-М	1	3.501.1-177.93.1-2-60
4	Сетка С 19-М	1	-61
5	ф8АI; ℓ=500; 0,20кг	21	без черт.
6	ф16АI; ℓ=1230; 1,94кг	2	без черт.
7	ф14АI; ℓ=1110; 1,34кг	2	без черт.
8	ф14АI; ℓ=1110; 1,34кг	2	без черт.
	Бетон В20, м³	1,59	
	Масса блока, т	4,0	

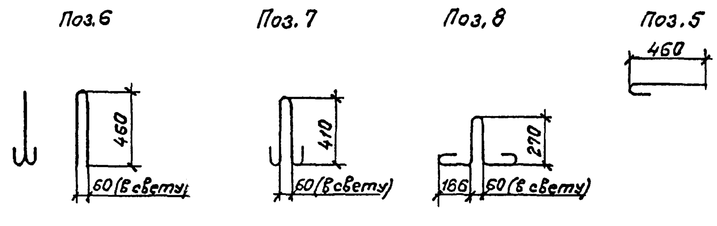

Исполнил	Коен В.			3.501.1-177.93.1-2-54
Проверил	Трохова			
Нач.пр.ер.	Чупарнова			
Гл.инж.пр.	Коен Б.		02.94	Блок фундамента ф3-85М
Нач.отд.	Ткаченко			
Н.контр.	Миронова			

Стадия	Лист	Листов
Р		1

АО "ТРАНСМОСТ"

Согласовано: Гл.спец.ОТП Васин

Взам. инв. № | Подпись и дата | Инв. № подл.

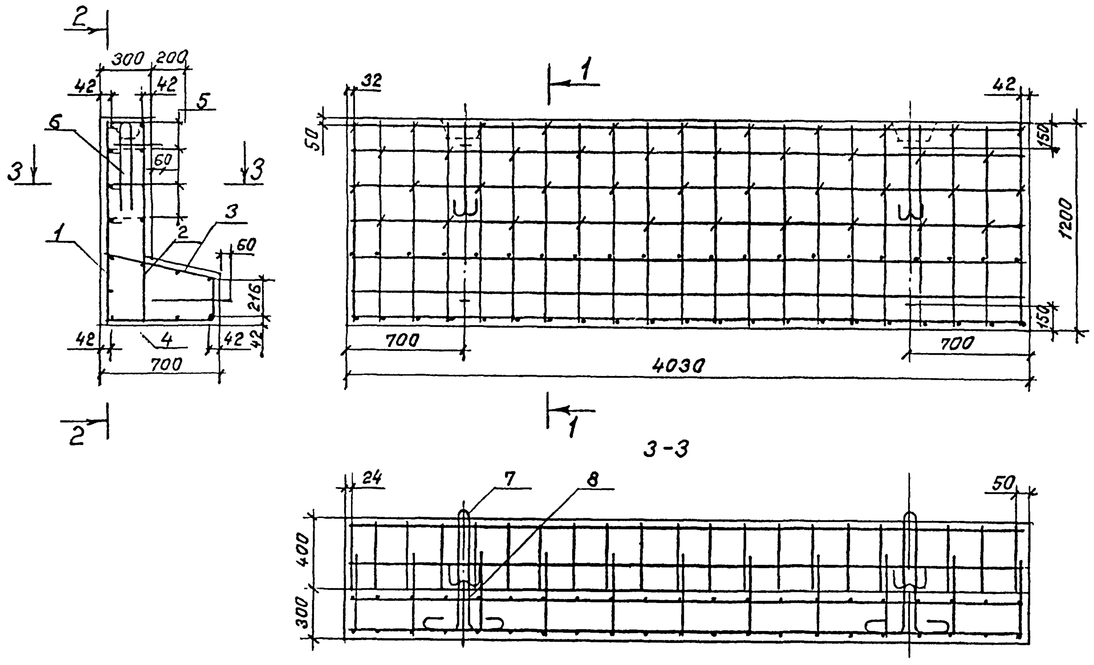

Поз.	Наименование	Кол.	Обозначение документа
1	Сетка С 20-М	1	3.501.1-177.93.1-2-57
2	Сетка С 21-М	1	-58
3	Сетка С 18-М	1	3.501.1-177.93.1-2-60
4	Сетка С 19-М	1	-61
5	ф8АI; ℓ=500; 0,20кг	42	без черт.
6	ф18АI; ℓ=1440; 2,88кг	2	без черт.
7	ф16АI; ℓ=1230; 1,94кг	2	без черт.
8	ф16АI; ℓ=1230; 1,94кг	2	без черт.
	Бетон В20, $м^3$	2,02	
	Масса блока, т	5,0	

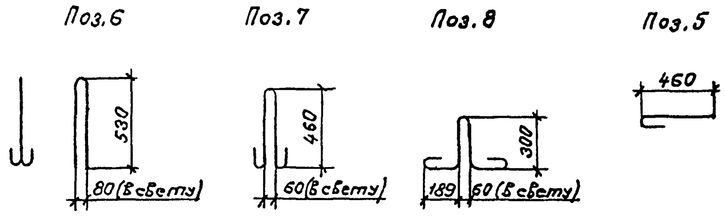

Исполнил	Коен В.			3.501.1-177.93.1-2-55
Проверил	Трохова			
Нач.пр.гр.	Чупарнова			
Гл.инж.пр.	Коен Б		02.94	Блок фундамента ф3-120М.
Нач.отд.	Ткаченко			Стадия: Р; Лист: ; Листов: 1
Н.контр.	Миронова			АО "ТРАНСМОСТ"

Согласовано: Гл.спец.отд. Васин

Взам.инв.№ | Подпись и дата | Инв.№подл.

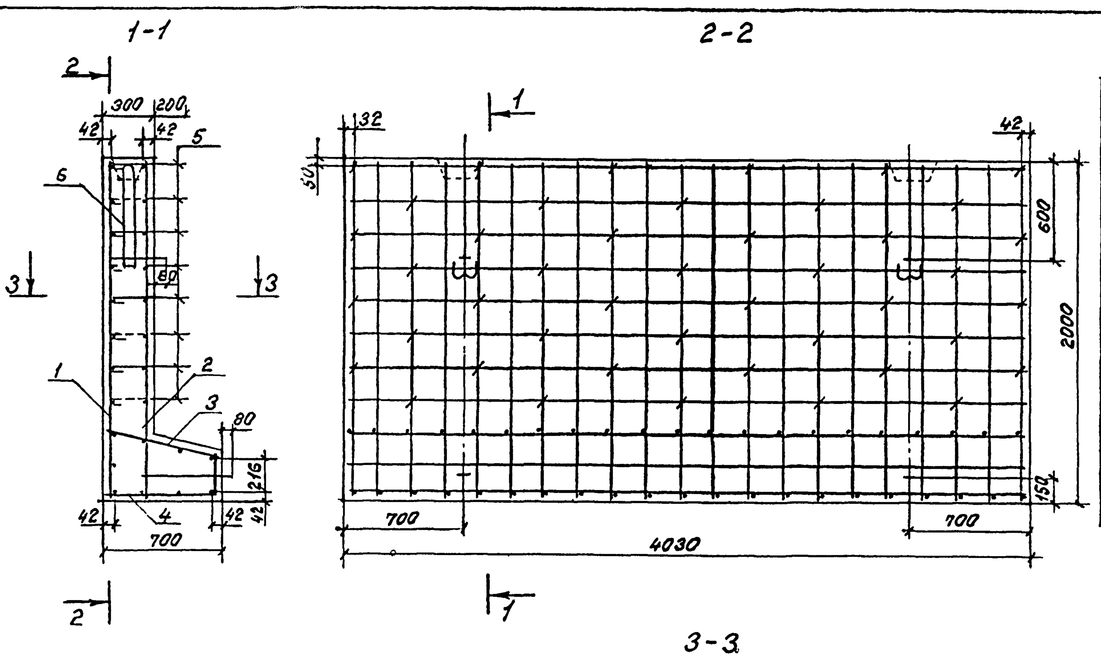

Поз.	Наименование	Кол.	Обозначение документа
1	Сетка С 22-М	1	3.501.1-177.93.1-2-57
2	Сетка С 23-М	1	-58
3	Сетка С 18-М	1	3.501.1-177.93.1-2-60
4	Сетка С 19-М	1	-61
5	ф8АI; ℓ=500; 0,20кг	44	без черт.
6	ф22АI; ℓ=1670; 4,98кг	2	без черт.
7	ф18АI; ℓ=1440; 2,88кг	2	без черт.
8	ф18АI; ℓ=1440; 2,88кг	2	без черт.
	Бетон В20, $м^3$	2,98	
	Масса блока, т	7,5	

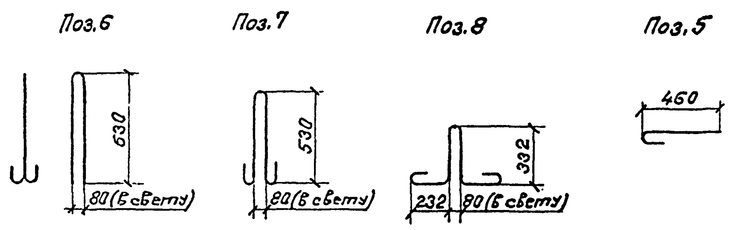

Исполнил	Коен В.			3.501.1-177.93.1-2-56
Проверил	Трохова			
Нач.пр.гр.	Чупарнова			
Гл.инж.пр.	Коен Б.		02.94	Блок фундамента ф3-200М.
Нач.отд.	Ткаченко			Стадия: Р; Лист: ; Листов: 1
Н.контр.	Миронова			АО "ТРАНСМОСТ"

Согласовано: Гл.спец.отд. Васин

Взам.инв.№ | Подпись и дата | Инв.№подл.

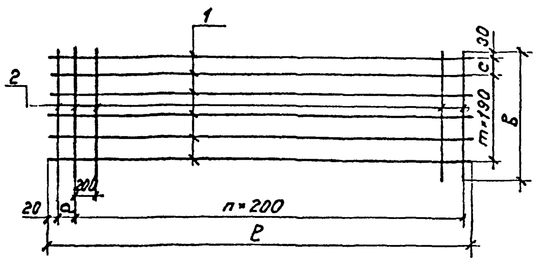

Размеры, мм

Марка сетки	а	в	с	n, шт.	m, шт.	ℓ
С 8-М	138	810	–	14	3	2980
С 12-М		1160	160		4	
С 14-М		1960	–		9	
С 16-М	148	810	–	19	3	3990
С 20-М		1160	160		4	
С 22-М		1960	–		9	

Марка сетки	Поз.	Наименование	Кол.	Масса ед., кг	Масса сетки, кг
С 8-М	1	ф8АI; ℓ=2980	4	1,18	9,8
	2	ф8АI; ℓ=810	16	0,32	
С 12-М	1	ф8АI; ℓ=2980	6	1,18	14,4
	2	ф8АI; ℓ=1160	16	0,46	
С 14-М	1	ф8АI; ℓ=2980	10	1,18	24,1
	2	ф8АI; ℓ=1960	16	0,77	
С 16-М	1	ф8АI; ℓ=3990	4	1,58	13,0
	2	ф8АI; ℓ=810	21	0,32	
С 20-М	1	ф8АI; ℓ=3990	6	1,58	19,1
	2	ф8АI; ℓ=1160	21	0,46	
С 22-М	1	ф8АI; ℓ=3990	10	1,58	32,0
	2	ф8АI; ℓ=1960	21	0,77	

Арматура по ГОСТ 5781-82

1. Соединение стержней в сетках производится с помощью контактной точечной электросварки по ГОСТ 14098-91 или вязальной проволокой.
2. Применение ручной дуговой сварки электродами не допускается.

Исполнил	Коен В.			3.501.1-177.93.1-2-57			
Проверил	Трохова						
Нач.пр.гр.	Чупарнова						
Гл.инж.пр.	Коен Б.		02.94	Сетка арматурная С8-М; С12-М; С14-М; С16-М; С20-М; С22-М.	Стадия	Лист	Листов
Нач.отд.	Ткаченко				Р		1
Н.контр.	Миронова				АО "ТРАНСМОСТ"		

Инв. № подл. | Подпись и дата | Взам. инв. №

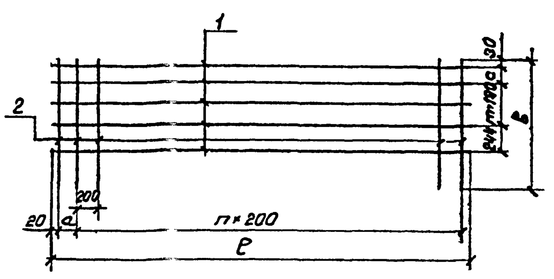

Размеры, мм

Марка сетки	а	в	с	n, шт.	m, шт.	ℓ
С 9-М	138	810	–	14	1	2980
С 13-М		1160	160		2	
С 15-М		1960	–		7	
С 17-М	148	810	–	19	1	3990
С 21-М		1160	160		2	
С 23-М		1960	–		7	

Марка сетки	Поз.	Наименование	Кол.	Масса ед., кг	Масса сетки, кг
С 9-М	1	ф8АI; ℓ=2980	3	1,18	8,7
	2	ф8АI; ℓ=810	16	0,32	
С 13-М	1	ф8АI; ℓ=2980	5	1,18	13,3
	2	ф8АI; ℓ=1160	16	0,46	
С 15-М	1	ф8АI; ℓ=2980	9	1,18	22,9
	2	ф8АI; ℓ=1960	16	0,77	
С 17-М	1	ф8АI; ℓ=3990	3	1,58	11,5
	2	ф8АI; ℓ=810	21	0,32	
С 21-М	1	ф8АI; ℓ=3990	5	1,58	17,6
	2	ф8АI; ℓ=1160	21	0,46	
С 23-М	1	ф8АI; ℓ=3990	9	1,58	30,4
	2	ф8АI; ℓ=1960	21	0,77	

Арматура по ГОСТ 5781-82

1. Соединение стержней в сетках производится с помощью контактной точечной электросварки по ГОСТ 14098-91 или вязальной проволокой.
2. Применение ручной дуговой сварки электродами не допускается.

Исполнил	Коен В.			3.501.1-177.93.1-2-58			
Проверил	Трохова						
Нач.пр.гр.	Чупарнова						
Гл.инж.пр.	Коен Б.		02.94	Сетка арматурная С9-М; С13-М; С15-М; С17-М; С21-М; С23-М.	Стадия	Лист	Листов
Нач.отд.	Ткаченко				Р		1
Н.контр.	Миронова				АО "ТРАНСМОСТ"		

Инв. № подл. | Подпись и дата | Взам. инв. №

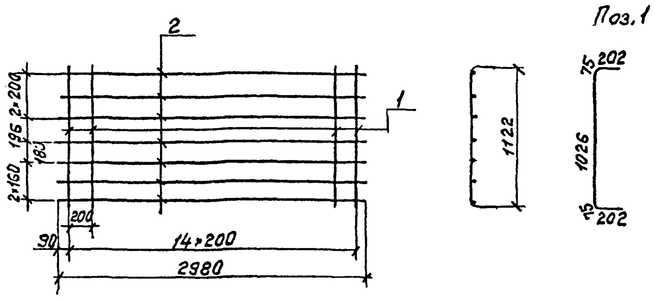

Поз.	Наименование	Кол.	Масса ед., кг	Масса сетки, кг.
1	ф14Ас-II; ℓ=1580	15	1,91	36,9
2	ф8А-I; ℓ=2980	7	1,18	

Арматура по ГОСТ 5781-82

1. Соединение стержней в сетке производится с помощью контактной точечной электросварки по ГОСТ 14098-91 или вязальной проволокой.
2. Применение ручной дуговой сварки электродами не допускается.

Исполнил	Коен В.			3.501.1-177.93.1-2-59
Проверил	Трокова			
Нач.пр.гр.	Чупарнова			
Гл.инж.пр.	Коен Б.		02.94	Сетка арматурная С 5-М.
Нач.отд.	Ткаченко			Стадия: Р; Лист: ; Листов: 1
Н.контр.	Миронова			АО "ТРАНСМОСТ"

Взам.инв.№ | Подпись и дата | Инв.№подл.

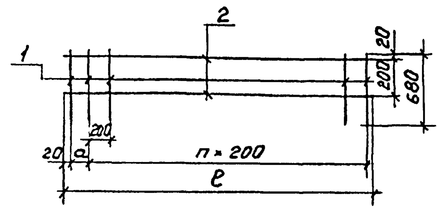

Размеры, мм

Марка сетки	a	n, шт.	ℓ
С 10-М	146	14	2980
С 18-М	156	19	3990

Марка сетки	Поз.	Наименование	Кол.	Масса ед., кг	Масса сетки, кг
С 10-М	1	ф8А-I; ℓ=680	16	0,27	6,7
	2	ф8А-I; ℓ=2980	2	1,18	
С 18-М	1	ф8А-I; ℓ=680	21	0,27	8,8
	2	ф8А-I; ℓ=3990	2	1,58	

Арматура по ГОСТ 5781-82

1. Соединение стержней в сетках производится с помощью контактной точечной электросварки по ГОСТ 14098-91 или вязальной проволоки.
2. Применение ручной дуговой сварки электродами не допускается.

Исполнил	Коен В.			3.501.1-177.93.1-2-60
Проверил	Трокова			
Нач.пр.гр.	Чупарнова			
Гл.инж.пр.	Коен Б.		02.94	Сетка арматурная С10-М; С 18-М.
Нач.отд.	Ткаченко			Стадия: Р; Лист: ; Листов: 1
Н.контр.	Миронова			АО "ТРАНСМОСТ"

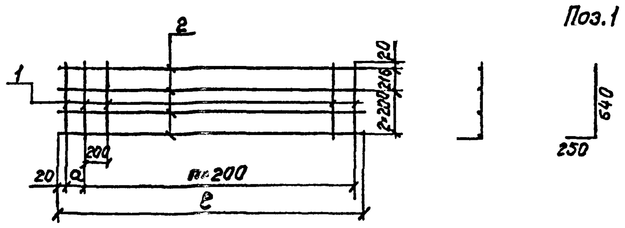

Размеры, мм

Марка сетки	a	n, шт.	ℓ
С 11-М	146	14	2980
С 19-М	156	19	3990

Марка сетки	Поз.	Наименование	Кол.	Масса ед., кг	Масса сетки, кг
С 11-М	1	ф8А-I; ℓ=890	16	0,35	10,3
	2	ф8А-I; ℓ=2980	4	1,18	
С 19-М	1	ф8А-I; ℓ=890	21	0,35	13,7
	2	ф8А-I; ℓ=3990	4	1,58	

Арматура по ГОСТ 5781-82

1. Соединение стержней в сетках производится с помощью контактной точечной электросварки по ГОСТ 14098-91 или вязальной проволокой.
2. Применение ручной дуговой сварки электродами не допускается.

Исполнил	Коен В.			3.501.1-177.93.1-2-61
Проверил	Трокова			
Нач.пр.гр.	Чупарнова			
Гл.инж.пр.	Коен Б.		02.94	Сетка арматурная С 11-М; С 19-М.
Нач.отд.	Ткаченко			Стадия: Р; Лист: ; Листов: 1
Н.контр.	Миронова			АО "ТРАНСМОСТ"

1-1

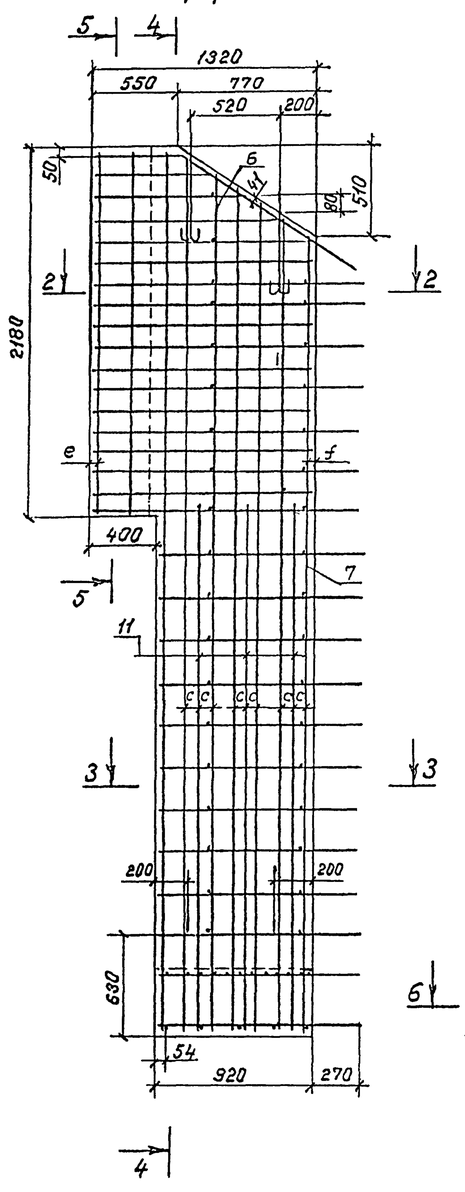

4-4

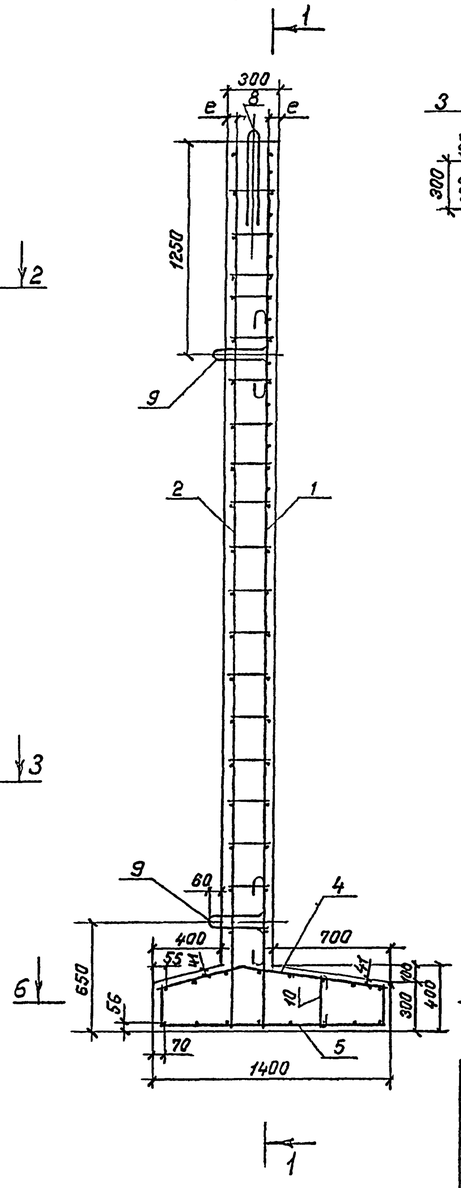

2-2

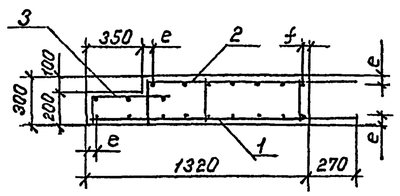

3-3

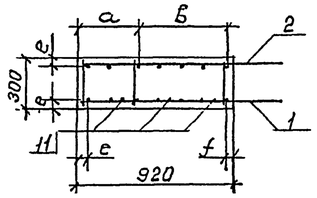

6-6

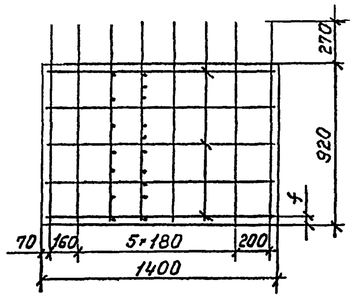

5-5

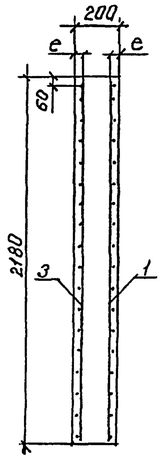

Размеры, мм

Марка блока	a	b	c	e	f	h	l	m
СТ1п.л-200М	356	510	85	38	54	530	270	166
СТ1п.л-250М	356	510	85	38	54	530	270	166
СТ1п.л-300М	306	560	70	38	54	530	300	189
СТ1п.л-350М	347	510	85	41	63	580	300	189
СТ1п.л-400М	297	560	70	41	63	580	300	189

Поз. 8

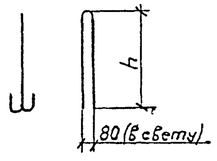

Поз. 9

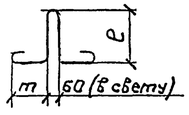

Поз.10

Поз.	Наименование	Кол. на блок СТ1п.л -200М	-250М	-300М	-350М	-400М	Обозначение документа
1	Сетка С 24-М	1	—	—	—	—	3.501.1-177.93.1-2-64
	С 25-М	—	1	—	—	—	
	С 26-М	—	—	1	—	—	
	С 27-М	—	—	—	1	—	
	С 28-М	—	—	—	—	1	
2	Сетка С 29-М	1	—	—	—	—	3.501.1-177.93.1-2-65
	С 30-М	—	1	—	—	—	
	С 31-М	—	—	1	—	—	
	С 32-М	—	—	—	1	—	
	С 33-М	—	—	—	—	1	
3	Сетка С 34-М	1	1	1	—	—	3.501.1-177.93.1-2-66
	С 35-М	—	—	—	1	1	
4	Сетка С 36-М	1	—	—	—	—	3.501.1-177.93.1-2-68
	С 37-М	—	1	—	—	—	
	С 38-М	—	—	1	—	—	
	С 39-М	—	—	—	1	—	
	С 40-М	—	—	—	—	1	
5	Сетка С 41-М	1	1	1	—	—	3.501.1-177.93.1-2-67
	С 42-М	—	—	—	1	1	
6	Каркас КР52-М	1	—	—	—	—	3.501.1-177.93.1-2-75
	КР53-М	—	1	—	—	—	
	КР54-М	—	—	1	—	—	
	КР55-М	—	—	—	1	—	
	КР56-М	—	—	—	—	1	
7	Каркас КР57-М	1	—	—	—	—	3.501.1-177.93.1-2-76
	КР58-М	—	1	—	—	—	
	КР59-М	—	—	1	—	—	
	КР60-М	—	—	—	1	—	
	КР61-М	—	—	—	—	1	
8	ф18А-I; ℓ=1440; 2,88кг	2	2	2	—	—	без черт.
	ф20А-I; ℓ=1560; 3,85кг	—	—	—	2	2	без черт.
9	ф14А-I; ℓ=1110; 1,34кг	4	4	—	—	—	без черт.
	ф16А-I; ℓ=1230; 1,94кг	—	—	4	4	4	без черт.
10	ф6А-I; ℓ=400; 0,09кг	3	3	3	3	3	без черт.
11	ф14А$_c$-II; ℓ=2630; 3,18кг	—	2	—	—	—	без черт.
	ф14А$_c$-II; ℓ=3130; 3,79кг	—	—	3	—	—	без черт.
	Бетон В20, м³	1,63	1,76	1,89	2,02	2,15	
	Масса блока, т	4,1	4,5	4,8	5,2	5,5	

Согласовано: Гл. спец. ОТП Васильев

Исполнил	Коен В.	Коен	
Проверил	Трокова	Трокова	
Нач.пр.гр.	Чупарнова	Чупарнова	
Гл.инж.пр.	Коен Б.	Коен	02.94
Нач.отд.	Ткаченко	Ткаченко	
Н.контр.	Миронова	Миронова	

3.501.1-177.93.1-2-62

Стенка откосная СТ1п.л-200М...СТ1п.л-400М

Стадия	Лист	Листов
Р		1

АО "ТРАНСМОСТ"

Инв. № подл. | Подпись и дата | Взам. инв. №

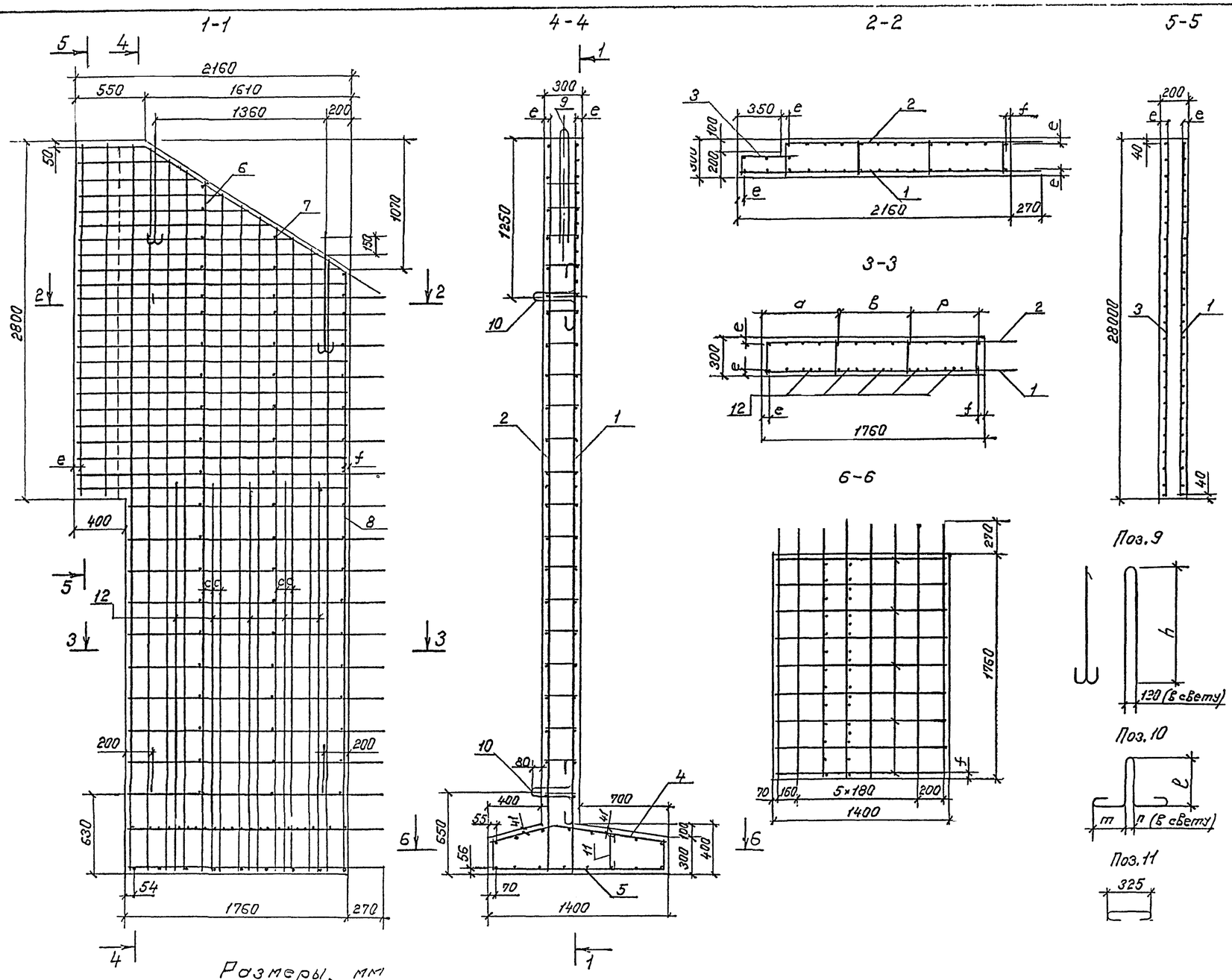

Размеры, мм

Марка блока	a	б	c	e	f	h	ℓ	m	n	p
СТ2п.л.-200М	686	510	85	38	54	900	350	266	80	510
СТ2п.л.-250М	686	510	85	38	54	900	350	266	80	510
СТ2п.л.-300М	586	560	70	38	54	900	350	266	80	560
СТ2п.л.-350М	737	480	120	41	63	900	347	314	80	480
СТ2п.л.-400М	737	480	120	41	63	990	347	314	80	480

Поз.	Наименование	Кол. на блок СТ2п.л.-200М	-250М	-300М	-350М	-400М	Обозначение документа
1	Сетка С43-М	1	—	—	—	—	3.501.1-177.93.1-2-69
	С44-М	—	1	—	—	—	
	С45-М	—	—	1	—	—	
	С46-М	—	—	—	1	—	3.501.1-177.93.1-2-70
	С47-М	—	—	—	—	1	
2	Сетка С48-М	1	—	—	—	—	3.501.1-177.93.1-2-71
	С49-М	—	1	—	—	—	
	С50-М	—	—	1	—	—	

Поз.	Наименование	Кол. на блок СТ2п.л.-200М	-250М	-300М	-350М	-400М	Обозначение документа
2	Сетка С51-М	—	—	—	1	—	3.501.1-177.93.1-2-71
	С52-М	—	—	—	—	1	
3	Сетка С53-М	1	1	1	—	—	3.501.1-177.93.1-2-72
	С54-М	—	—	—	1	1	
4	Сетка С55-М	1	—	—	—	—	3.501.1-177.93.1-2-74
	С56-М	—	1	—	—	—	
	С57-М	—	—	1	—	—	
	С58-М	—	—	—	1	—	
	С59-М	—	—	—	—	1	
5	Сетка С60-М	1	1	1	—	—	3.501.1-177.93.1-2-73
	С61-М	—	—	—	1	1	
6	Каркас КР62-М	1	—	—	—	—	3.501.1-177.93.1-2-77
	КР63-М	—	1	—	—	—	
	КР64-М	—	—	1	—	—	
	КР65-М	—	—	—	1	—	
	КР66-М	—	—	—	—	1	
7	Каркас КР67-М	1	—	—	—	—	3.501.1-177.93.1-2-78
	КР68-М	—	1	—	—	—	
	КР69-М	—	—	1	—	—	
	КР70-М	—	—	—	1	—	
	КР71-М	—	—	—	—	1	
8	Каркас КР72-М	1	—	—	—	—	3.501.1-177.93.1-2-79
	КР73-М	—	1	—	—	—	
	КР74-М	—	—	1	—	—	
	КР75-М	—	—	—	1	—	
	КР76-М	—	—	—	—	1	
9	ф25А-I; ℓ=2400; 9,24кг	2	2	2	2	—	без черт.
	ф28А-I; ℓ=2550; 12,32кг	—	—	—	—	2	без черт.
10	ф20А-I; ℓ=1560; 3,85кг	4	4	4	—	—	без черт.
	ф22А-I; ℓ=1670; 4,98кг	—	—	—	4	4	без черт.
11	ф6А-I; ℓ=400; 0,09кг	5	5	5	5	5	без черт.
12	ф14Ас-II; ℓ=2540; 3,07кг	—	4	—	—	—	без черт.
	ℓ=3040; 3,68кг	—	—	5	—	—	без черт.
	ф20Ас-II; ℓ=3540; 8,74кг	—	—	—	3	—	без черт.
	ℓ=4040; 9,98кг	—	—	—	—	5	без черт.
	Бетон В20, м³	3.13	3.39	3.66	3.93	4,20	
	Масса блока, т	7,8	8,5	[illegible]	[illegible]	10,5	

Исполнил	Коен В.	Коен	
Проверил	Трохова	Трохова	
Нач.пр.гр.	Чупарнова	[illegible]	
Гл.инж.пр.	Коен Б.	Коен	02.94
Нач.отд.	Ткаченко	[illegible]	
Н.контр.	Миронова	[illegible]	

3.501.1-177.93.1-2-63

Стенка откосная СТ2п.л.-200М...СТ2п.л.-400М.

Стадия	Лист	Листов
Р		1

АО "ТРАНСМОСТ"

Согласовано: Гл.спец. ОТП Васильева

Инв.№подл. | Подпись и дата | Взам.инв.№

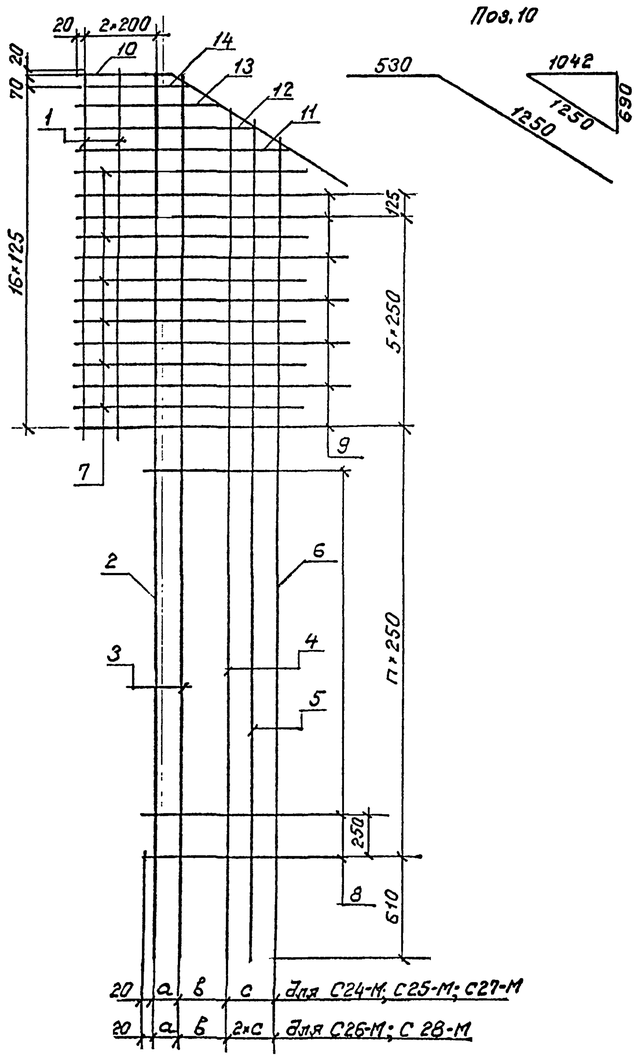

Размеры, мм

Марка сетки	а	б	с	n, шт.
С24-М	148	340	170	6
С25-М	148	340	170	8
С26-М	128	280	140	10
С27-М	136	340	170	12
С28-М	116	280	140	14

Марка сетки	Поз.	Наименование	Кол. на блок СТ1пл.- 200М	250М	300М	350М	400М	Масса ед., кг	Масса сетки, кг
С24-М	1	ф14Ас-II; ℓ=2110	2	—	—	—	—	2,55	37,0
	2	ф14Ас-II; ℓ=4200	1	—	—	—	—	5,08	
	3	ф14Ас-II; ℓ=4170	1	—	—	—	—	5,05	
	4	ф14Ас-II; ℓ=3940	1	—	—	—	—	4,77	
	5	ф14Ас-II; ℓ=3830	1	—	—	—	—	4,63	
	7	ф8А-I; ℓ=1280	6	—	—	—	—	0,51	
	8	ф8А-I; ℓ=1170	6	—	—	—	—	0,46	
	9	ф8А-I; ℓ=1570	7	—	—	—	—	0,62	
	10	ф8А-I; ℓ=1780	1	—	—	—	—	0,70	
	11	ф8А-I; ℓ=1220	1	—	—	—	—	0,48	
	12	ф8А-I; ℓ=1040	1	—	—	—	—	0,41	
	13	ф8А-I; ℓ=850	1	—	—	—	—	0,34	
	14	ф8А-I; ℓ=660	1	—	—	—	—	0,26	
С25-М	1	ф14Ас-II; ℓ=2110	—	2	—	—	—	2,55	40,3
	2	ф14Ас-II; ℓ=4700	—	1	—	—	—	5,69	
	3	ф14Ас-II; ℓ=4670	—	1	—	—	—	5,65	
	4	ф14Ас-II; ℓ=4440	—	1	—	—	—	5,37	
	5	ф14Ас-II; ℓ=4330	—	1	—	—	—	5,24	
	7	ф8А-I; ℓ=1280	—	6	—	—	—	0,51	
	8	ф8А-I; ℓ=1170	—	8	—	—	—	0,46	
	9	ф8А-I; ℓ=1570	—	7	—	—	—	0,62	
	10	ф8А-I; ℓ=1780	—	1	—	—	—	0,70	
	11	ф8А-I; ℓ=1220	—	1	—	—	—	0,48	
	12	ф8А-I; ℓ=1040	—	1	—	—	—	0,41	
	13	ф8А-I; ℓ=850	—	1	—	—	—	0,34	
	14	ф8А-I; ℓ=660	—	1	—	—	—	0,26	
С26-М	1	ф14Ас-II; ℓ=2110	—	—	2	—	—	2,55	49,7
	2	ф14Ас-II; ℓ=5200	—	—	1	—	—	6,29	
	3	ф14Ас-II; ℓ=5190	—	—	1	—	—	6,28	
	4	ф14Ас-II; ℓ=5000	—	—	1	—	—	6,05	
	5	ф14Ас-II; ℓ=4910	—	—	1	—	—	5,94	
	6	ф14Ас-II; ℓ=4820	—	—	1	—	—	5,83	
	7	ф8А-I; ℓ=1280	—	—	6	—	—	0,51	
	8	ф8А-I; ℓ=1170	—	—	10	—	—	0,46	
	9	ф8А-I; ℓ=1570	—	—	7	—	—	0,62	
	10	ф8А-I; ℓ=1780	—	—	1	—	—	0,70	
	11	ф8А-I; ℓ=1220	—	—	1	—	—	0,48	
	12	ф8А-I; ℓ=1040	—	—	1	—	—	0,41	
	13	ф8А-I; ℓ=850	—	—	1	—	—	0,34	
	14	ф8А-I; ℓ=660	—	—	1	—	—	0,26	

Марка сетки	Поз.	Наименование	Кол. на блок СТ1п.л.- 200М	250М	300М	350М	400М	Масса ед., кг	Масса сетки, кг
С27-М	1	ф20Ас-II; ℓ=2110	—	—	—	2	—	5,21	80,3
	2	ф20Ас-II; ℓ=5700	—	—	—	1	—	14,08	
	3	ф20Ас-II; ℓ=5680	—	—	—	1	—	14,03	
	4	ф20Ас-II; ℓ=5450	—	—	—	1	—	13,46	
	5	ф20Ас-II; ℓ=5340	—	—	—	1	—	13,19	
	7	ф8А-I; ℓ=1280	—	—	—	6	—	0,51	
	8	ф8А-I; ℓ=1170	—	—	—	12	—	0,46	
	9	ф8А-I; ℓ=1570	—	—	—	7	—	0,62	
	10	ф8А-I; ℓ=1780	—	—	—	1	—	0,70	
	11	ф8А-I; ℓ=1220	—	—	—	1	—	0,48	
	12	ф8А-I; ℓ=1040	—	—	—	1	—	0,41	
	13	ф8А-I; ℓ=850	—	—	—	1	—	0,34	
	14	ф8А-I; ℓ=660	—	—	—	1	—	0,26	
С28-М	1	ф20Ас-II; ℓ=2110	—	—	—	—	2	5,21	100,9
	2	ф20Ас-II; ℓ=6200	—	—	—	—	1	15,31	
	3	ф20Ас-II; ℓ=6200	—	—	—	—	1	15,31	
	4	ф20Ас-II; ℓ=6010	—	—	—	—	1	14,84	
	5	ф20Ас-II; ℓ=5920	—	—	—	—	1	14,62	
	6	ф20Ас-II; ℓ=5830	—	—	—	—	1	14,40	
	7	ф8А-I; ℓ=1280	—	—	—	—	6	0,51	
	8	ф8А-I; ℓ=1170	—	—	—	—	14	0,46	
	9	ф8А-I; ℓ=1570	—	—	—	—	7	0,62	
	10	ф8А-I; ℓ=1780	—	—	—	—	1	0,70	
	11	ф8А-I; ℓ=1220	—	—	—	—	1	0,48	
	12	ф8А-I; ℓ=1040	—	—	—	—	1	0,41	
	13	ф8А-I; ℓ=850	—	—	—	—	1	0,34	
	14	ф8А-I; ℓ=660	—	—	—	—	1	0,26	

Арматура по ГОСТ 5781-82

1. Соединение стержней в сетках производится с помощью контактной точечной электросварки по ГОСТ 14098-91 или вязальной проволокой.
2. Применение ручной дуговой сварки электродами не допускается.

Исполнил	Коен В.	Коен	
Проверил	Трохова	Трохова	
Нач.пр.гр.	Чупаронова	Чупаронова	
Гл.инж.пр.	Коен Б.	Коен	02.94
Нач.отд.	Ткаченко	Ткаченко	
Н.контр.	Миронова	Миронова	

3.501.1-177.93.1-2-64

Сетка арматурная С24-М...С28-М.

Стадия	Лист	Листов
Р		1

АО "ТРАНСМОСТ"

Взам. инв. № | Подпись и дата | Инв. № подл.

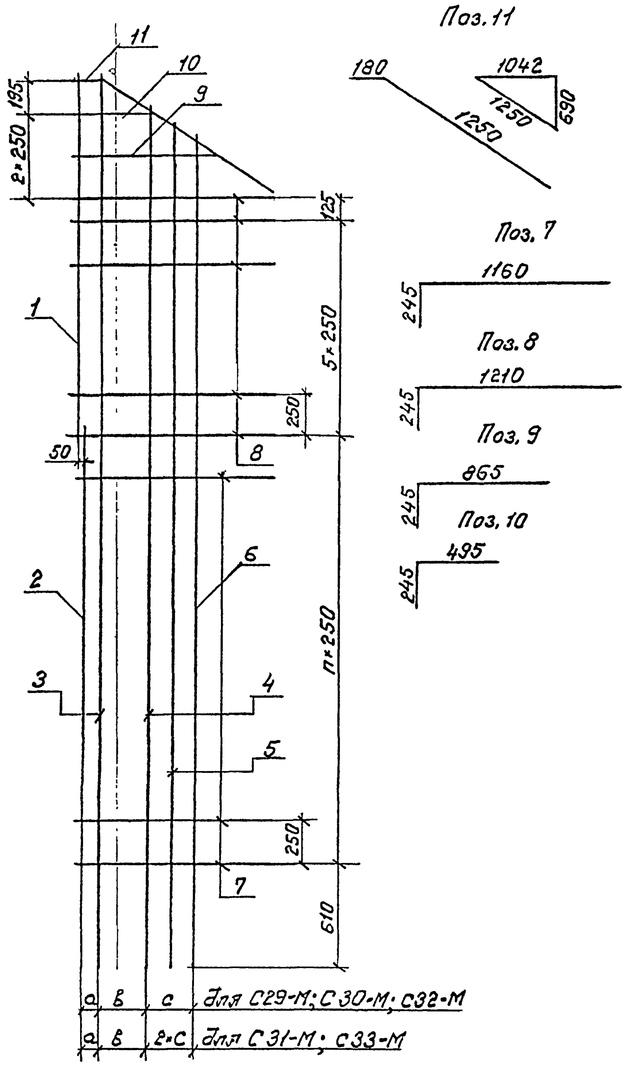

Марка сетки	Поз.	Наименование	Кол. на блок СТ1п.л.- 200М	250М	300М	350М	400М	Масса ед., кг	Масса сетки, кг
С29-М	1	ф14 Ас-II; ℓ=2110	1	—	—	—	—	2,55	28,2
	2	ф14 Ас-II; ℓ=2130	1	—	—	—	—	2,58	
	3	ф14 Ас-II; ℓ=4170	1	—	—	—	—	5,05	
	4	ф14 Ас-II; ℓ=3930	1	—	—	—	—	4,76	
	5	ф14 Ас-II; ℓ=3830	1	—	—	—	—	4,63	
	7	ф8 А-I; ℓ=1405	6	—	—	—	—	0,55	
	8	ф8 А-I; ℓ=1455	7	—	—	—	—	0,57	
	9	ф8 А-I; ℓ=1110	1	—	—	—	—	0,44	
	10	ф8 А-I; ℓ=740	1	—	—	—	—	0,29	
	11	ф8 А-I; ℓ=1430	1	—	—	—	—	0,56	
С30-М	1	ф14 Ас-II; ℓ=2110	—	1	—	—	—	2,55	31,7
	2	ф14 Ас-II; ℓ=2630	—	1	—	—	—	3,18	
	3	ф14 Ас-II; ℓ=4670	—	1	—	—	—	5,65	
	4	ф14 Ас-II; ℓ=4440	—	1	—	—	—	5,37	
	5	ф14 Ас-II; ℓ=4330	—	1	—	—	—	5,24	
	7	ф8 А-I; ℓ=1405	—	8	—	—	—	0,55	
	8	ф8 А-I; ℓ=1455	—	7	—	—	—	0,57	
	9	ф8 А-I; ℓ=1110	—	1	—	—	—	0,44	
	10	ф8 А-I; ℓ=740	—	1	—	—	—	0,29	
	11	ф8 А-I; ℓ=1430	—	1	—	—	—	0,56	
С31-М	1	ф14 Ас-II; ℓ=2110	—	—	1	—	—	2,55	41,2
	2	ф14 Ас-II; ℓ=3130	—	—	1	—	—	3,79	
	3	ф14 Ас-II; ℓ=5190	—	—	1	—	—	6,28	
	4	ф14 Ас-II; ℓ=5000	—	—	1	—	—	6,05	
	5	ф14 Ас-II; ℓ=4910	—	—	1	—	—	5,94	
	6	ф14 Ас-II; ℓ=4820	—	—	1	—	—	5,83	
	7	ф8 А-I; ℓ=1405	—	—	10	—	—	0,55	
	8	ф8 А-I; ℓ=1455	—	—	7	—	—	0,57	
	9	ф8 А-I; ℓ=1110	—	—	1	—	—	0,44	
	10	ф8 А-I; ℓ=740	—	—	1	—	—	0,29	
	11	ф8 А-I; ℓ=1430	—	—	1	—	—	0,56	

Марка сетки	Поз.	Наименование	Кол. на блок СТ1п.л.- 200М	250М	300М	350М	400М	Масса ед., кг	Масса сетки, кг
С32-М	1	ф20 Ас-II; ℓ=2110	—	—	—	1	—	5,21	66,7
	2	ф20 Ас-II; ℓ=3630	—	—	—	1	—	8,97	
	3	ф20 Ас-II; ℓ=5680	—	—	—	1	—	14,03	
	4	ф20 Ас-II; ℓ=5450	—	—	—	1	—	13,46	
	5	ф20 Ас-II; ℓ=5340	—	—	—	1	—	13,19	
	7	ф8 А-I; ℓ=1405	—	—	—	12	—	0,55	
	8	ф8 А-I; ℓ=1455	—	—	—	7	—	0,57	
	9	ф8 А-I; ℓ=1110	—	—	—	1	—	0,44	
	10	ф8 А-I; ℓ=740	—	—	—	1	—	0,29	
	11	ф8 А-I; ℓ=1430	—	—	—	1	—	0,56	
С33-М	1	ф20 Ас-II; ℓ=2110	—	—	—	—	1	5,21	87,6
	2	ф20 Ас-II; ℓ=4130	—	—	—	—	1	10,20	
	3	ф20 Ас-II; ℓ=6200	—	—	—	—	1	15,31	
	4	ф20 Ас-II; ℓ=6010	—	—	—	—	1	14,84	
	5	ф20 Ас-II; ℓ=5920	—	—	—	—	1	14,62	
	6	ф20 Ас-II; ℓ=5830	—	—	—	—	1	14,40	
	7	ф8 А-I; ℓ=1405	—	—	—	—	14	0,55	
	8	ф8 А-I; ℓ=1455	—	—	—	—	7	0,57	
	9	ф8 А-I; ℓ=1110	—	—	—	—	1	0,44	
	10	ф8 А-I; ℓ=740	—	—	—	—	1	0,29	
	11	ф8 А-I; ℓ=1430	—	—	—	—	1	0,56	

Арматура по ГОСТ 5781-82

1. Соединение стержней в сетках производится с помощью контактной точечной электросварки по ГОСТ 14098-91 или вязальной проволокой.
2. Применение ручной дуговой сварки электродами не допускается.

Размеры, мм

Марка сетки	а	в	с	n, шт.
С29-М	148	340	170	6
С30-М	148	340	170	8
С31-М	128	280	140	10
С32-М	136	340	170	12
С33-М	116	280	140	14

Исполнил	Коен В.			3.501.1-177.93.1-2-65
Проверил	Трохова			
Нач.пр.гр.	Чупарнова			
Гл.инж.пр.	Коен Б.		02.94	Сетка арматурная С29-М...С33-М.
Нач.отд.	Ткаченко			Стадия Р, Лист, Листов 1
Н.контр.	Миронова			АО "ТРАНСМОСТ"

Взам. инв. № | Подпись и дата | Инв. № подл

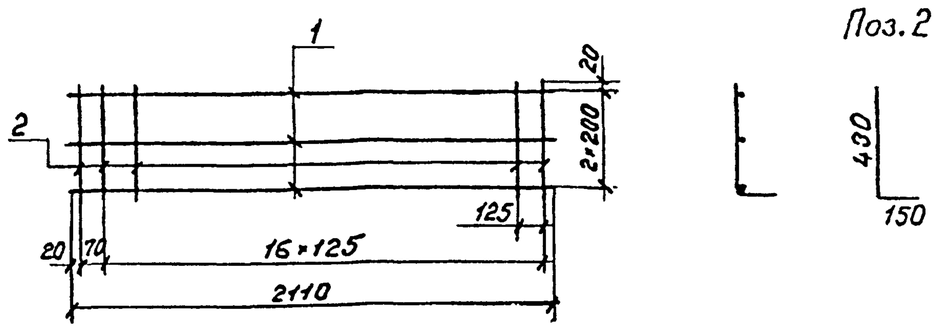

Марка сетки	Поз.	Наименование	Кол.	Масса ед., кг	Масса сетки, кг
С 34-М	1	ф14 Ас-II ; ℓ=2110	3	2,55	11,8
	2	ф8 А-I ; ℓ=580	18	0,23	
С 35-М	1	ф20 Ас-II; ℓ=2110	3	5,21	19,8
	2	ф8 А-I ; ℓ=580	18	0,23	

Арматура по ГОСТ 5781-82

1. Соединение стержней в сетках производится с помощью контактной точечной электросварки по ГОСТ 14098-91 или вязальной проволокой.
2. Применение ручной дуговой сварки электродами не допускается.

Исполнил	Коен В.			3.501.1-177.93.1-2-66		
Проверил	Трохова					
Нач.пр.гр.	Чупарнова					
Гл.инж.пр.	Коен Б.		02.94	Сетка арматурная С 34-М; С 35-М.	Стадия Р	Лист	Листов 1
Нач.отд.	Ткаченко				АО "ТРАНСМОСТ"	
Н.контр.	Миронова					

Взам. инв. № | Подпись и дата | Инв. № подл.

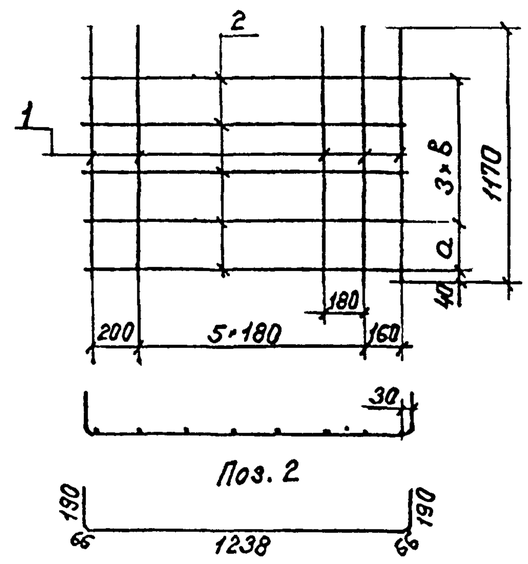

Размеры, мм

Марка сетки	а	в
С 41-М	198	210
С 42-М	219	207

Марка сетки	Поз.	Наименование	Кол.	Масса ед., кг	Масса сетки, кг
С41-М; С42-М	1	ф8 А-I ; ℓ=1170	8	0,46	14,3
	2	ф14 Ас-II; ℓ=1750	5	2,12	

Арматура по ГОСТ 5781-82

1. Соединение стержней в сетках производится с помощью контактной точечной электросварки по ГОСТ 14098-91 или вязальной проволокой.
2. Применение ручной дуговой сварки электродами не допускается.

Исполнил	Коен В.			3.501.1-177.93.1-2-67		
Проверил	Трохова					
Нач.пр.гр.	Чупарнова					
Гл.инж.пр.	Коен Б.		02.94	Сетка арматурная С41-М; С42-М.	Стадия Р	Лист	Листов 1
Нач.отд.	Ткаченко				АО "ТРАНСМОСТ"	
Н.контр.	Миронова					

Взам. инв. № | Подпись и дата | Инв. № подл.

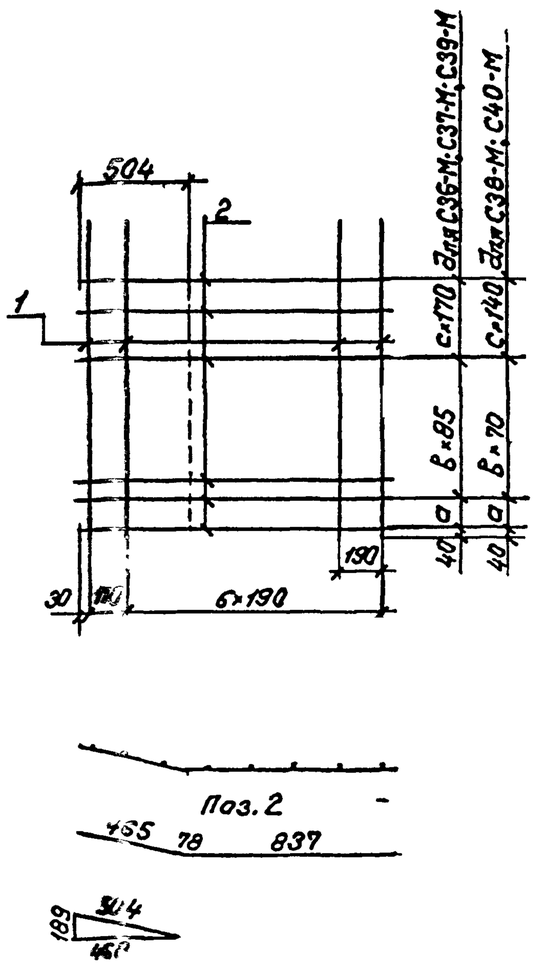

Марка сетки	Поз.	Наименование	Кол.	Масса ед., кг	Масса сетки, кг
С 36-М	1	ф8 А-I ; ℓ=1170	8	0,46	13,7
	2	ф14 Ас-II; ℓ=1380	6	1,67	
С 37-М	1	ф8 А-I ; ℓ=1170	8	0,46	18,7
	2	ф14 Ас-II; ℓ=1380	9	1,67	
С 38-М	1	ф8 А-I ; ℓ=1170	8	0,46	23,7
	2	ф14 Ас-II; ℓ=1380	12	1,67	
С 39-М	1	ф8 А-I; ℓ=1170	8	0,46	27,6
	2	ф20 Ас-II; ℓ=1380	7	3,41	
С 40-М	1	ф8 А-I ; ℓ=1170	8	0,46	34,4
	2	ф20 Ас-II; ℓ=1380	9	3,41	

Арматура по ГОСТ 5781-82

Размеры, мм

Марка сетки	а	в, шт.	с, шт.
С 36-М	148	0	4
С 37-М	148	6	1
С 38-М	128	10	0
С 39-М	136	2	3
С 40-М	116	4	3

1. Соединение стержней в сетках производится с помощью контактной точечной электросварки по ГОСТ 14098-91 или вязальной проволокой.
2. Применение ручной дуговой сварки электродами не допускается.

Исполнил	Коен В.			3.501.1-177.93.1-2-68		
Проверил	Трохова					
Нач.пр.гр.	Чупарнова					
Гл.инж.пр.	Коен Б.		02.94	Сетка арматурная С36-М...С40-М	Стадия Р	Лист	Листов 1
Нач.отд.	Ткаченко				АО "ТРАНСМОСТ"	
Н.контр.	Миронова					

Взам. инв. № | Подпись и дата | Инв. № подл.

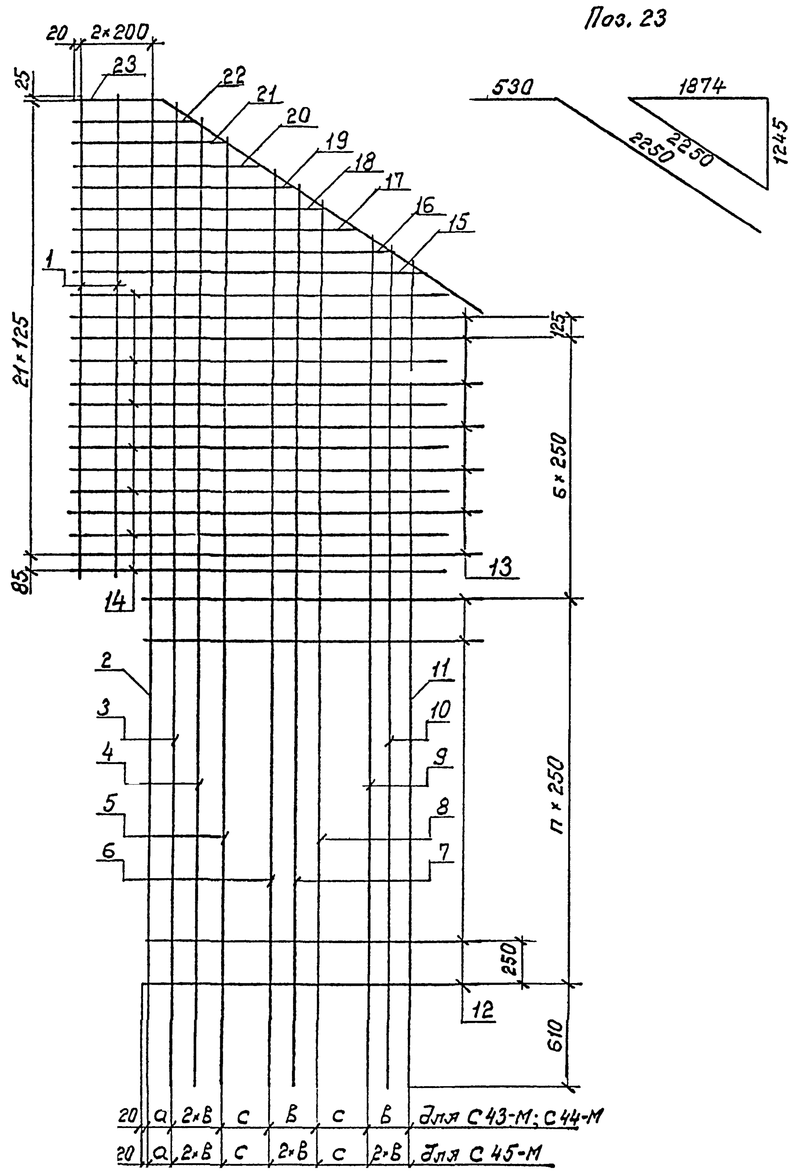

Размеры, мм

Марка сетки	а	в	с	n, шт.
С43-М	138	170	340	5
С44-М	138	170	340	7
С45-М	128	140	280	9

Марка сетки	Поз.	Наименование	Кол. на блок СТ2п.п.- -200М	-250М	-300М	Масса ед., кг	Масса сетки, кг
С43-М	1	ф14Ас-II; ℓ=2760	2	—	—	3,34	71,7
	2	ф14Ас-II; ℓ=4760	1	—	—	5,76	
	3	ф14Ас-II; ℓ=4730	1	—	—	5,72	
	4	ф14Ас-II; ℓ=4620	1	—	—	5,59	
	5	ф14Ас-II; ℓ=4510	1	—	—	5,46	
	6	ф14Ас-II; ℓ=4280	1	—	—	5,18	
	7	ф14Ас-II; ℓ=4170	1	—	—	5,05	
	8	ф14Ас-II; ℓ=3940	1	—	—	4,77	
	9	ф14Ас-II; ℓ=3820	1	—	—	4,62	
	12	ф8А-I; ℓ=2010	6	—	—	0,79	
	13	ф8А-I; ℓ=2410	7	—	—	0,95	
	14	ф8А-I; ℓ=2120	7	—	—	0,84	
	15	ф8А-I; ℓ=2070	1	—	—	0,82	
	16	ф8А-I; ℓ=1880	1	—	—	0,74	
	17	ф8А-I; ℓ=1690	1	—	—	0,67	
	18	ф8А-I; ℓ=1500	1	—	—	0,59	
	19	ф8А-I; ℓ=1310	1	—	—	0,52	
	20	ф8А-I; ℓ=1120	1	—	—	0,44	
	21	ф8А-I; ℓ=930	1	—	—	0,37	
	22	ф8А-I; ℓ=750	1	—	—	0,30	
	23	ф8А-I; ℓ=2780	1	—	—	1,10	
С44-М	1	ф14Ас-II; ℓ=2760	—	2	—	3,34	78,1
	2	ф14Ас-II; ℓ=5260	—	1	—	6,36	
	3	ф14Ас-II; ℓ=5230	—	1	—	6,33	
	4	ф14Ас-II; ℓ=5120	—	1	—	6,20	
	5	ф14Ас-II; ℓ=5010	—	1	—	6,06	
	6	ф14Ас-II; ℓ=4780	—	1	—	5,78	
	7	ф14Ас-II; ℓ=4670	—	1	—	5,65	
	8	ф14Ас-II; ℓ=4440	—	1	—	5,37	
	9	ф14Ас-II; ℓ=4320	—	1	—	5,23	
	12	ф8А-I; ℓ=2010	—	8	—	0,79	
	13	ф8А-I; ℓ=2410	—	7	—	0,95	
	14	ф8А-I; ℓ=2120	—	7	—	0,84	
	15	ф8А-I; ℓ=2070	—	1	—	0,82	
	16	ф8А-I; ℓ=1880	—	1	—	0,74	
	17	ф8А-I; ℓ=1690	—	1	—	0,67	
	18	ф8А-I; ℓ=1500	—	1	—	0,59	
	19	ф8А-I; ℓ=1310	—	1	—	0,52	
	20	ф8А-I; ℓ=1120	—	1	—	0,44	
	21	ф8А-I; ℓ=930	—	1	—	0,37	
	22	ф8А-I; ℓ=750	—	1	—	0,30	
	23	ф8А-I; ℓ=2780	—	1	—	1,10	

Марка сетки	Поз.	Наименование	Кол. на блок СТ2п.п.- -200М	-250М	-300М	Масса ед., кг	Масса сетки, кг
С45-М	1	ф14Ас-II; ℓ=2760	—	—	2	3,34	97,0
	2	ф14Ас-II; ℓ=5760	—	—	1	6,97	
	3	ф14Ас-II; ℓ=5730	—	—	1	6,93	
	4	ф14Ас-II; ℓ=5640	—	—	1	6,82	
	5	ф14Ас-II; ℓ=5550	—	—	1	6,72	
	6	ф14Ас-II; ℓ=5360	—	—	1	6,49	
	7	ф14Ас-II; ℓ=5270	—	—	1	6,38	
	8	ф14Ас-II; ℓ=5170	—	—	1	6,26	
	9	ф14Ас-II; ℓ=4990	—	—	1	6,04	
	10	ф14Ас-II; ℓ=4890	—	—	1	5,92	
	11	ф14Ас-II; ℓ=4800.	—	—	1	5,81	
	12	ф8А-I; ℓ=2010	—	—	10	0,79	
	13	ф8А-I; ℓ=2410	—	—	7	0,95	
	14	ф8А-I; ℓ=2120	—	—	7	0,84	
	15	ф8А-I; ℓ=2070	—	—	1	0,82	
	16	ф8А-I; ℓ=1880	—	—	1	0,74	
	17	ф8А-I; ℓ=1690	—	—	1	0,67	
	18	ф8А-I; ℓ=1500	—	—	1	0,59	
	19	ф8А-I; ℓ=1310	—	—	1	0,52	
	20	ф8А-I; ℓ=1120	—	—	1	0,44	
	21	ф8А-I; ℓ=930	—	—	1	0,37	
	22	ф8А-I; ℓ=750	—	—	1	0,30	
	23	ф8А-I; ℓ=2780	—	—	1	1,10	

Арматура по ГОСТ 5781-82

1. Соединение стержней в сетках производится с помощью контактной точечной электросварки по ГОСТ 14098-91 или вязальной проволокой.
2. Применение ручной дуговой сварки электродами не допускается.

Исполнил	Коен В.			3.501.1-177.93.1-2-69
Проверил	Трохова			
Нач.пр.гр.	Чупарнова			
Гл.инж.пр.	Коен Б.		02.94	Сетка арматурная С43-М...С45-М.
Нач.отд.	Ткаченко			Стадия: Р; Лист: ; Листов: 1
Н.контр.	Миронова			АО "ТРАНСМОСТ"

Инв.№подл. | Подпись и дата | Взам.инв.№

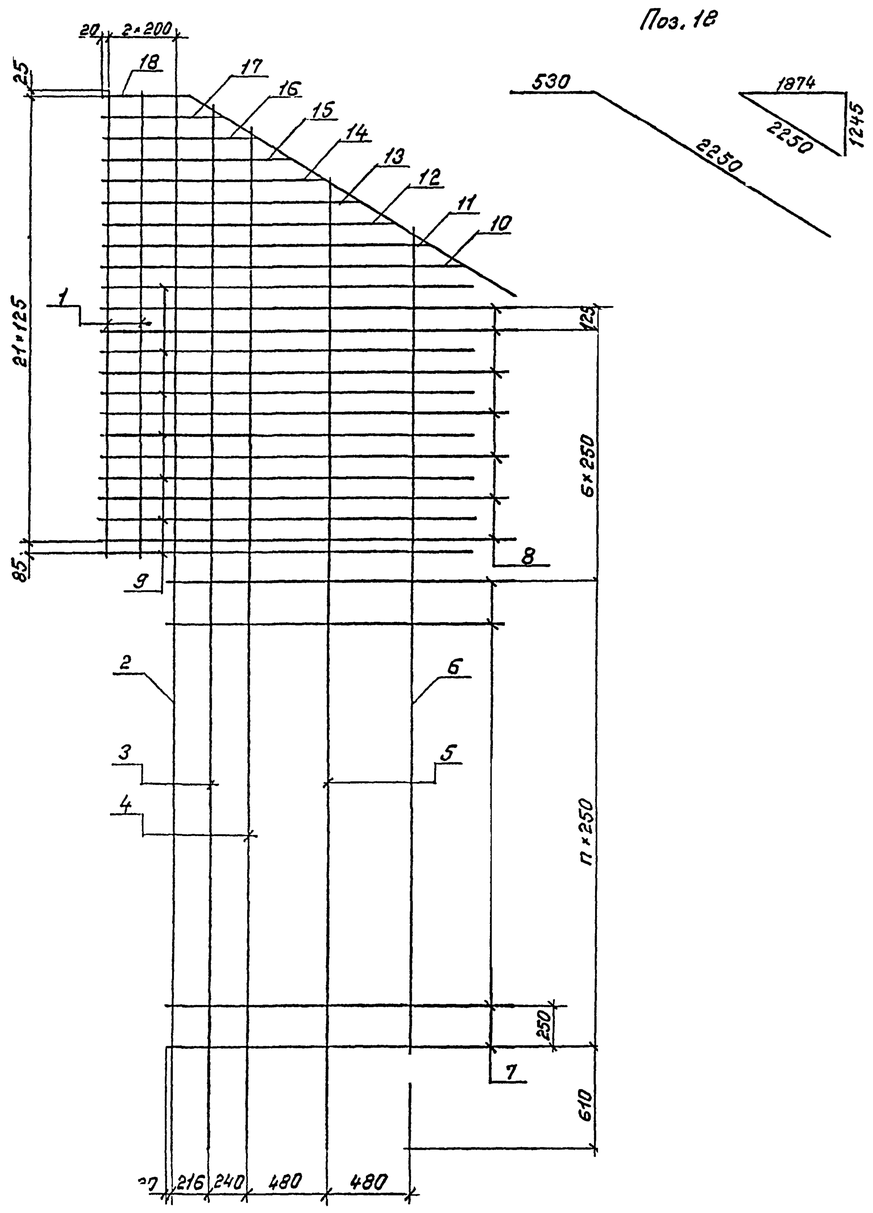

Размеры

Марка сетки	n, шт.
С46-М	11
С47-М	13

Марка сетки	Поз.	Наименование	Кол. на блок на стыке -350М	-400М	Масса ед., кг	Масса сетки, кг
С46-М	1	ф20 Ас-II; ℓ=2760	2		6,82	114,0
	2	ф20 Ас-II; ℓ=6260	1		15,46	
	3	ф20 Ас-II; ℓ=6160	1		15,22	
	4	ф20 Ас-II; ℓ=6000	1		14,82	
	5	ф20 Ас-II; ℓ=5680	1		14,03	
	6	ф20 Ас-II; ℓ=5360	1		13,24	
	7	ф8 А-I; ℓ=2010	12		0,79	
	8	ф8 А-I; ℓ=2410	7		0,95	
	9	ф8 А-I; ℓ=2120	7		0,84	
	10	ф8 А-I; ℓ=2070	1		0,82	
	11	ф8 А-I; ℓ=1880	1		0,74	
	12	ф8 А-I; ℓ=1690	1		0,67	
	13	ф8 А-I; ℓ=1500	1		0,59	
	14	ф8 А-I; ℓ=1310	1		0,52	
	15	ф8 А-I; ℓ=1120	1		0,44	
	16	ф8 А-I; ℓ=930	1		0,37	
	17	ф8 А-I; ℓ=750	1		0,30	
	18	ф8 А-I; ℓ=2780	1		1,10	
С47-М	1	ф20 Ас-II; ℓ=2760		2	6,82	121,7
	2	ф20 Ас-II; ℓ=6760		1	16,70	
	3	ф20 Ас-II; ℓ=6660		1	16,45	
	4	ф20 Ас-II; ℓ=6500		1	16,06	
	5	ф20 Ас-II; ℓ=6180		1	15,26	
	6	ф20 Ас-II; ℓ=5860		1	14,47	
	7	ф8 А-I; ℓ=2010		14	0,79	
	8	ф8 А-I; ℓ=2410		7	0,95	
	9	ф8 А-I; ℓ=2120		7	0,84	
	10	ф8 А-I; ℓ=2070		1	0,82	
	11	ф8 А-I; ℓ=1880		1	0,74	
	12	ф8 А-I; ℓ=1690		1	0,67	
	13	ф8 А-I; ℓ=1500		1	0,59	
	14	ф8 А-I; ℓ=1310		1	0,52	
	15	ф8 А-I; ℓ=1120		1	0,44	
	16	ф8 А-I; ℓ=930		1	0,37	
	17	ф8 А-I; ℓ=750		1	0,30	
	18	ф8 А-I; ℓ=2780		1	1,10	

Арматура по ГОСТ 5781-82.

1. Соединение стержней в сетках производится с помощью контактной точечной электросварки по ГОСТ 14098-91 или вязальной проволокой.
2. Применение ручной дуговой сварки электродами не допускается.

Исполнил	Коен В.		
Проверил	Трохова		
Нач.пр.гр.	Чупарнова		
Гл.инж.пр.	Коен Б.		02.94
Нач.отд.	Ткаченко		
Н.контр.	Миронова		

3.501.1-177.93.1-2-70

Сетка арматурная С46-М; С47-М.

Стадия	Лист.	Листов
Р		1

АО "ТРАНСМОСТ"

Инв.№подл. | Подпись и дата | Взам.инв.№

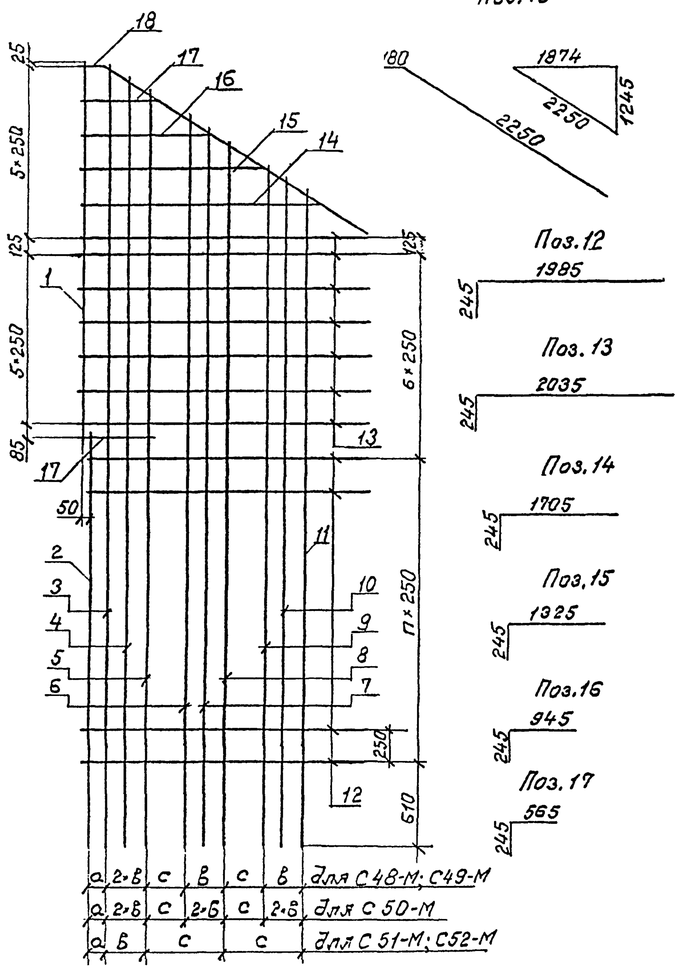

Размеры, мм

Марка сетки	а	в	с	n, шт.
С48-М	138	170	340	5
С49-М	138	170	340	7
С50-М	128	140	280	9
С51-М	216	240	480	11
С52-М	216	240	480	13

Марка сетки	Поз.	Наименование	Кол. на блок СТ2п.л.-200М	-250М	-300М	-350М	-400М	Масса ед., кг	Масса сетки, кг
С48-М	1	ф14Ас-II; ℓ=2760	1	—	—	—	—	3,34	57,3
	2	ф14Ас-II; ℓ=2050	1	—	—	—	—	2,48	
	3	ф14Ас-II; ℓ=4730	1	—	—	—	—	5,72	
	4	ф14Ас-II; ℓ=4620	1	—	—	—	—	5,59	
	5	ф14Ас-II; ℓ=4510	1	—	—	—	—	5,46	
	6	ф14Ас-II; ℓ=4280	1	—	—	—	—	5,18	
	7	ф14Ас-II; ℓ=4170	1	—	—	—	—	5,05	
	8	ф14Ас-II; ℓ=3940	1	—	—	—	—	4,77	
	9	ф14Ас-II; ℓ=3820	1	—	—	—	—	4,62	
	12	ф8А-I; ℓ=2230	6	—	—	—	—	0,88	
	13	ф8А-I; ℓ=2280	7	—	—	—	—	0,90	
	14	ф8А-I; ℓ=1950	1	—	—	—	—	0,77	
	15	ф8А-I; ℓ=1570	1	—	—	—	—	0,62	
	16	ф8А-I; ℓ=1190	1	—	—	—	—	0,47	
	17	ф8А-I; ℓ=810	2	—	—	—	—	0,32	
	18	ф8А-I; ℓ=2430	1	—	—	—	—	0,96	
С49-М	1	ф14Ас-II; ℓ=2760	—	1	—	—	—	3,34	63,9
	2	ф14Ас-II; ℓ=2550	—	1	—	—	—	3,09	
	3	ф14Ас-II; ℓ=5230	—	1	—	—	—	6,33	
	4	ф14Ас-II; ℓ=5120	—	1	—	—	—	6,20	
	5	ф14Ас-II; ℓ=5010	—	1	—	—	—	6,06	
	6	ф14Ас-II; ℓ=4780	—	1	—	—	—	5,78	
	7	ф14Ас-II; ℓ=4670	—	1	—	—	—	5,65	
	8	ф14Ас-II; ℓ=4440	—	1	—	—	—	5,37	
	9	ф14Ас-II; ℓ=4320	—	1	—	—	—	5,23	
	12	ф8А-I; ℓ=2230	—	8	—	—	—	0,88	
	13	ф8А-I; ℓ=2280	—	7	—	—	—	0,90	
	14	ф8А-I; ℓ=1950	—	1	—	—	—	0,77	
	15	ф8А-I; ℓ=1570	—	1	—	—	—	0,62	
	16	ф8А-I; ℓ=1190	—	1	—	—	—	0,47	
	17	ф8А-I; ℓ=810	—	2	—	—	—	0,32	
	18	ф8А-I; ℓ=2430	—	1	—	—	—	0,96	
С50-М	1	ф14Ас-II; ℓ=2760	—	—	1	—	—	3,34	
	2	ф14Ас-II; ℓ=3050	—	—	1	—	—	3,69	
	3	ф14Ас-II; ℓ=5730	—	—	1	—	—	6,93	
	4	ф14Ас-II; ℓ=5640	—	—	1	—	—	6,82	
	5	ф14Ас-II; ℓ=5550	—	—	1	—	—	6,72	
	6	ф14Ас-II; ℓ=5360	—	—	1	—	—	6,49	
	7	ф14Ас-II; ℓ=5270	—	—	1	—	—	6,38	
	8	ф14Ас-II; ℓ=5170	—	—	1	—	—	6,26	
	9	ф14Ас-II; ℓ=4990	—	—	1	—	—	6,04	
	10	ф14Ас-II; ℓ=4890	—	—	1	—	—	5,92	
	11	ф14Ас-II; ℓ=4800	—	—	1	—	—	5,81	
	12	ф8А-I; ℓ=2230	—	—	10	—	—	0,88	
	13	ф8А-I; ℓ=2280	—	—	7	—	—	0,90	
С50-М	14	ф8А-I; ℓ=1950	—	—	1	—	—	0,77	83,0
	15	ф8А-I; ℓ=1570	—	—	1	—	—	0,62	
	16	ф8А-I; ℓ=1190	—	—	1	—	—	0,47	
	17	ф8А-I; ℓ=810	—	—	2	—	—	0,32	
	18	ф8А-I; ℓ=2430	—	—	1	—	—	0,96	
С51-М	1	ф20Ас-II; ℓ=2760	—	—	—	1	—	6,82	93,2
	2	ф20Ас-II; ℓ=3550	—	—	—	1	—	8,77	
	3	ф20Ас-II; ℓ=6160	—	—	—	1	—	15,22	
	4	ф20Ас-II; ℓ=6000	—	—	—	1	—	14,82	
	5	ф20Ас-II; ℓ=5680	—	—	—	1	—	14,03	
	6	ф20Ас-II; ℓ=5360	—	—	—	1	—	13,24	
	12	ф8А-I; ℓ=2230	—	—	—	12	—	0,88	
	13	ф8А-I; ℓ=2280	—	—	—	7	—	0,90	
	14	ф8А-I; ℓ=1950	—	—	—	1	—	0,77	
	15	ф8А-I; ℓ=1570	—	—	—	1	—	0,62	
	16	ф8А-I; ℓ=1190	—	—	—	1	—	0,47	
	17	ф8А-I; ℓ=810	—	—	—	2	—	0,32	
	18	ф8А-I; ℓ=2430	—	—	—	1	—	0,96	
С52-М	1	ф20Ас-II; ℓ=2760	—	—	—	—	1	6,82	101,1
	2	ф20Ас-II; ℓ=4050	—	—	—	—	1	10,00	
	3	ф20Ас-II; ℓ=6660	—	—	—	—	1	16,45	
	4	ф20Ас-II; ℓ=6500	—	—	—	—	1	16,06	
	5	ф20Ас-II; ℓ=6180	—	—	—	—	1	15,26	
	6	ф20Ас-II; ℓ=5860	—	—	—	—	1	14,47	
	12	ф8А-I; ℓ=2230	—	—	—	—	14	0,88	
	13	ф8А-I; ℓ=2280	—	—	—	—	7	0,90	
	14	ф8А-I; ℓ=1950	—	—	—	—	1	0,77	
	15	ф8А-I; ℓ=1570	—	—	—	—	1	0,62	
	16	ф8А-I; ℓ=1190	—	—	—	—	1	0,47	
	17	ф8А-I; ℓ=810	—	—	—	—	2	0,32	
	18	ф8А-I; ℓ=2430	—	—	—	—	1	0,96	

Арматура по ГОСТ 5781-82

1. Соединение стержней в сетках производится с помощью контактной точечной электросварки по ГОСТ 14098-91 или вязальной проволокой.
2. Применение ручной дуговой сварки электродами не допускается.

Исполнил	Коен В.	Коен		3.501.1-177.93.1-2-71
Провер.	Трохова	Трохо-		
Нач.пр.гр.	Чупарнова			
Гл.инж.пр.	Коен Б.		02.94	Сетка арматурная С48-М...С52-М.
Нач.отд.	Ткаченко			Стадия: Р; Лист: ; Листов: 1
Н.контр.	Миронова			АО "ТРАНСМОСТ"

Инв.№подл. | Подпись и дата | Взам.инв.№

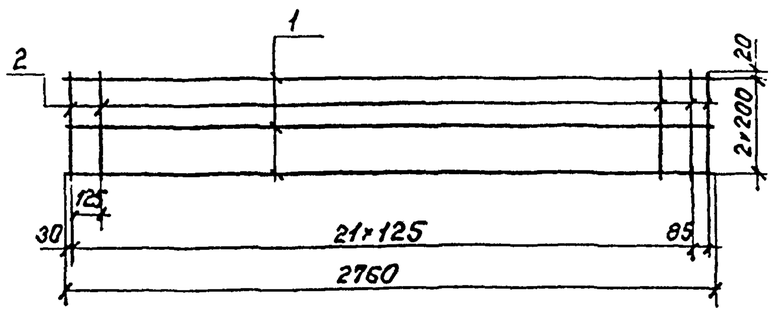

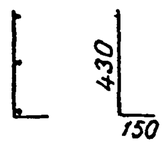

Марка сетки	Поз.	Наименование	Кол.	Масса ед., кг	Масса сетки, кг
С 53-М	1	ф14Ас-II ; ℓ=2760	3	3,34	15,3
	2	ф8А-I ; ℓ=580	23	0,23	
С 54-М	1	ф20Ас-II; ℓ=2760	3	6,82	25,8
	2	ф8А-I ; ℓ=580	23	0,23	

Арматура по ГОСТ 5781-82

1. Соединение стержней в сетках производится с помощью контактной точечной электросварки по ГОСТ 14098-91 или вязальной проволокой.
2. Применение ручной дуговой сварки электродами не допускается.

Исполнил	Коен В.			3.501.1-177.93.1-2-72
Проверил	Трохова			
Нач.пр.гр	Чупарнова			
Гл.инж.пр	Коен Б		02.94	Сетка арматурная С 53-М; С 54-М.
Нач.отд.	Ткаченко			Стадия: Р; Лист: ; Листов: 1
Н.контр.	Миронова			АО "ТРАНСМОСТ"

Инв.№подл. | Подпись и дата | Взам.инв.№

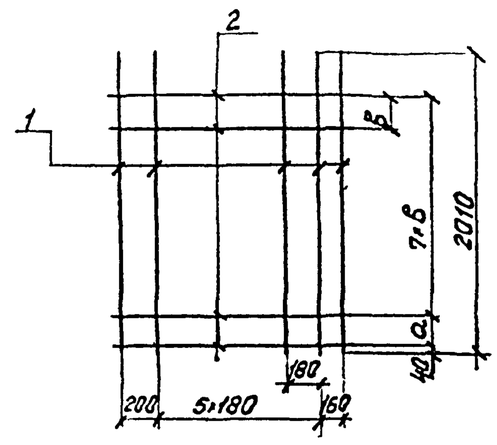

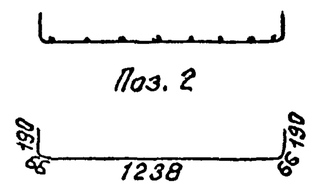

Размеры, мм

Марка сетки	а	в
С 60-М	198	210
С 61-М	219	207

Марка сетки	Поз.	Наименование	Кол.	Масса ед., кг	Масса сетки, кг
С60-М; С61-М	1	ф8А-I ; ℓ=2010	8	0,79	25,4
	2	ф14Ас-II ; ℓ=1750	9	2,12	

Арматура по ГОСТ 5781-82

1. Соединение стержней в сетках производится с помощью контактной точечной электросварки по ГОСТ 14098-91 или вязальной проволокой.
2. Применение ручной дуговой сварки электродами не допускается.

Исполнил	Коен В.			3.501.1-177.93.1-2-73
Проверил	Трохова			
Нач.пр.гр.	Чупарнова			
Гл.инж.пр.	Коен Б.		02.94	Сетка арматурная С60-М; С61-М.
Нач.отд.	Ткаченко			Стадия: Р; Лист: ; Листов: 1
Н.контр.	Миронова			АО "ТРАНСМОСТ"

Инв.№подл. | Подпись и дата | Взам.инв.№

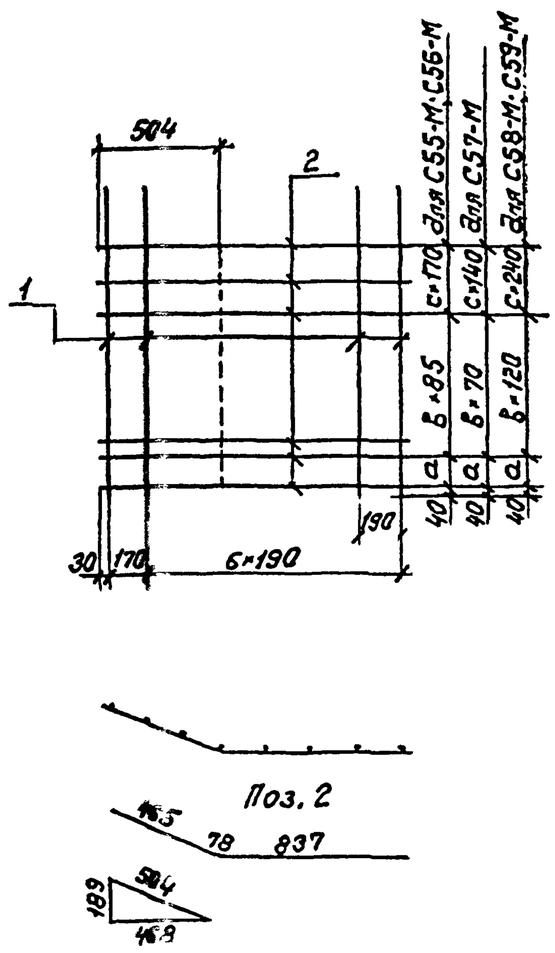

Марка сетки	Поз.	Наименование	Кол.	Масса ед., кг	Масса сетки, кг
С 55-М	1	ф8А-I ; ℓ=2010	8	0,79	26,4
	2	ф14Ас-II; ℓ=1380	12	1,67	
С 56-М	1	ф8А-I; ℓ=2010	8	0,79	34,7
	2	ф14Ас-II; ℓ=1380	17	1,67	
С 57-М	1	ф8А-I ; ℓ=2010	8	0,79	43,1
	2	ф14Ас-II; ℓ=1380	22	1,67	
С 58-М	1	ф8А-I; ℓ=2010	8	0,79	50,7
	2	ф20Ас-II; ℓ=1380	13	3,41	
С 59-М	1	ф8А-I; ℓ=2010	8	0,79	50,7
	2	ф20Ас-II; ℓ=1380	13	3,41	

Арматура по ГОСТ 5781-82

Размеры, мм

Марка сетки	а	в, шт.	с, шт.
С 55-М	138	2	8
С 56-М	138	12	3
С 57-М	128	18	2
С 58-М	216	10	1
С 59-М	216	10	1

1. Соединение стержней в сетках производится с помощью контактной точечной электросварки по ГОСТ 14098-91 или вязальной проволокой.
2. Применение ручной дуговой сварки электродами не допускается.

Исполнил	Коен В.			3.501.1-177.93.1-2-74
Проверил	Трохова			
Нач.пр.гр.	Чупарнова			
Гл.инж.пр.	Коен Б		02.94	Сетка арматурная С 55-М...С59-М.
Нач.отд.	Ткаченко			Стадия: Р; Лист: ; Листов: 1
Н.контр.	Миронова			АО "ТРАНСМОСТ"

Инв.№подл. | Подпись и дата | Взам.инв.№

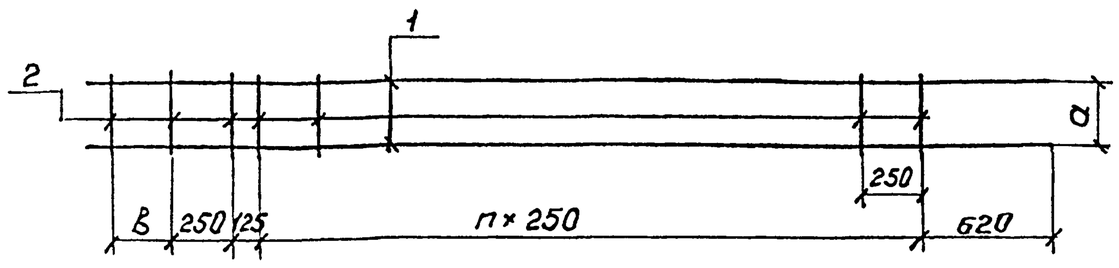

Размеры, мм

Марка каркаса	a	в	n, шт.
КР52-М	224	225	11
КР53-М	224	225	13
КР54-М	224	325	15
КР55-М	218	325	17
КР56-М	218	335	19

Марка каркаса	Поз.	Наименование	Кол.	Масса ед., кг	Масса каркаса, кг
КР52-М	1	ф 14 A_c-II; ℓ=4060	2	4,91	11,3
	2	ф 8 А-I; ℓ=260	15	0,10	
КР53-М	1	ф 14 A_c-II; ℓ=4560	2	5,52	12,7
	2	ф 8 А-I; ℓ=260	17	0,10	
КР54-М	1	ф 14 A_c-II; ℓ=5100	2	6,17	14,2
	2	ф 8 А-I; ℓ=260	19	0,10	
КР55-М	1	ф 20 A_c-II; ℓ=5600	2	13,83	29,8
	2	ф 8 А-I; ℓ=260	21	0,10	
КР56-М	1	ф 20 A_c-II; ℓ=6110	2	15,09	32,5
	2	ф 8 А-I; ℓ=260	23	0,10	

Арматура по ГОСТ 5781-82

1. Соединение стержней в каркасах производится с помощью контактной точечной электросварки по ГОСТ 14098-91.

2. Применение ручной дуговой сварки электродами не допускается.

Исполнил	Коен В.			3.501.1-177.93.1-2-75
Проверил	Трохова			
Нач.пр.гр	Чупарнова			
Гл.инж.пр.	Коен Б.		02.94	Каркас арматурный КР52-М...КР56-М.
Нач.отд.	Ткаченко			Стадия: Р; Лист: ; Листов: 1
Н.контр.	Миронова			АО "ТРАНСМОСТ"

Инв.№подл. | Подпись и дата | Взам.инв.№

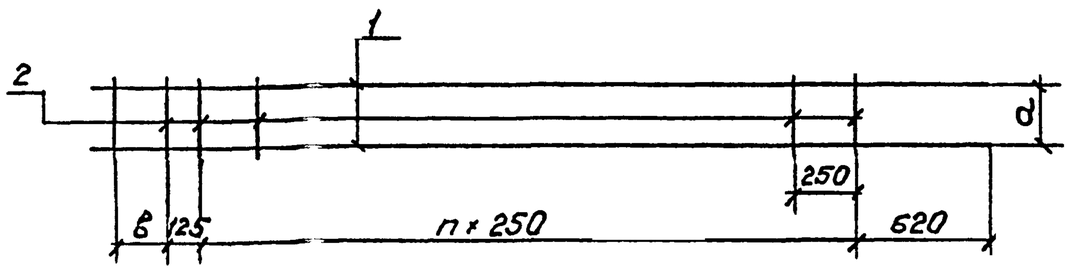

Размеры, мм

Марка каркаса	a	в	n, шт.
КР57-М	224	195	11
КР58-М	224	195	13
КР59-М	224	195	15
КР60-М	218	205	17
КР61-М	218	205	19

Марка каркаса	Поз.	Наименование	Кол.	Масса ед., кг	Масса каркаса, кг
КР57-М	1	ф 14 A_c-II; ℓ=3720	2	4,50	10,4
	2	ф 8 А-I; ℓ=260	14	0,10	
КР58-М	1	ф 14 A_c-II; ℓ=4220	2	5,11	11,8
	2	ф 8 А-I; ℓ=260	16	0,10	
КР59-М	1	ф 14 A_c-II; ℓ=4720	2	5,71	13,2
	2	ф 8 А-I; ℓ=260	18	0,10	
КР60-М	1	ф 20 A_c-II; ℓ=5230	2	12,92	27,8
	2	ф 8 А-I; ℓ=260	20	0,10	
КР61-М	1	ф 20 A_c-II; ℓ=5730	2	14,15	30,5
	2	ф 8 А-I; ℓ=260	22	0,10	

Арматура по ГОСТ 5781-82

1. Соединение стержней в каркасах производится с помощью контактной точечной электросварки по ГОСТ 14098-91.
2. Применение ручной дуговой сварки электродами не допускается.

Исполнил	Коен В.			3.501.1-177.93.1-2-76
Проверил	Трохова			
Нач.пр.гр	Чупарнова			
Гл.инж.пр.	Коен Б		02.94	Каркас арматурный КР57-М...КР61-М.
Нач.отд.	Ткаченко			Стадия: Р; Лист: ; Листов: 1
Н.контр.	Миронова			АО "ТРАНСМОСТ"

Инв.№подл. | Подпись и дата | Взам.инв.№

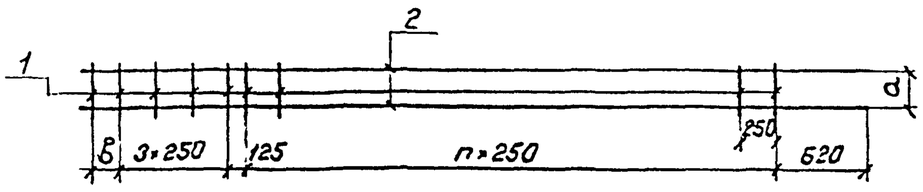

Размеры, мм

Марка каркаса	а	в	n, шт.
КР62-М	224	115	11
КР63-М	224	115	13
КР64-М	224	175	15
КР65-М	218	65	17
КР66-М	218	65	19

Марка каркаса	Поз.	Наименование	Кол.	Масса ед., кг	Масса каркаса, кг
КР62-М	1	ф8А-I; ℓ=260	17	0,10	12,3
	2	ф14Ас-II; ℓ=4390	2	5,31	
КР63-М	1	ф8А-I; ℓ=260	19	0,10	13,7
	2	ф14Ас-II; ℓ=4890	2	5,92	
КР64-М	1	ф8А-I; ℓ=260	21	0,10	15,3
	2	ф14Ас-II; ℓ=5450	2	6,59	
КР65-М	1	ф8А-I; ℓ=260	23	0,10	31,1
	2	ф20Ас-II; ℓ=5840	2	14,42	
КР66-М	1	ф8А-I; ℓ=260	25	0,10	33,8
	2	ф20Ас-II; ℓ=6340	2	15,66	

Арматура по ГОСТ 5781-82

1. Соединение стержней в каркасах производится с помощью контактной точечной электросварки по ГОСТ 14098-91
2. Применение ручной дуговой сварки электродами не допускается.

Исполнил	Коен В.			3.501.1-177.93.1-2-77
Проверил	Трохова			
Нач.пр.гр.	Чупарнова			
Гл.инж.пр	Коен Б.		02.94	Каркас арматурный КР62-М...КР66-М.
Нач.отд.	Ткаченко			Стадия: Р; Лист: ; Листов: 1
Н.контр.	Миронова			АО "ТРАНСМОСТ"

Инв.№подл | Подпись и дата | Взам.инв.№

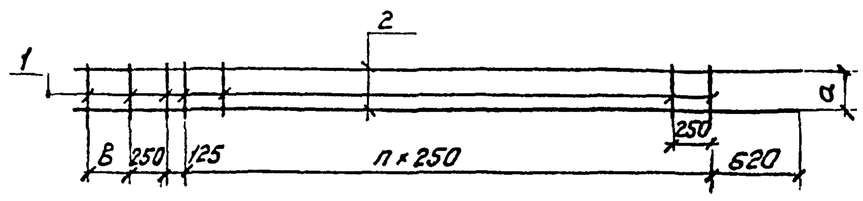

Размеры, мм

Марка каркаса	а	в	n, шт.
КР67-М	224	275	11
КР68-М	224	275	13
КР69-М	224	305	15
КР70-М	218	245	17
КР71-М	218	245	19

Марка каркаса	Поз.	Наименование	Кол.	Масса ед., кг	Масса каркаса, кг
КР67-М	1	ф8А-I; ℓ=260	15	0,10	11,3
	2	ф14Ас-II; ℓ=4050	2	4,90	
КР68-М	1	ф8А-I; ℓ=260	17	0,10	12,7
	2	ф14Ас-II; ℓ=4550	2	5,51	
КР69-М	1	ф8А-I; ℓ=260	19	0,10	14,2
	2	ф14Ас-II; ℓ=5080	2	6,15	
КР70-М	1	ф8А-I; ℓ=260	21	0,10	29,4
	2	ф20Ас-II; ℓ=5520	2	13,63	
КР71-М	1	ф8А-I; ℓ=260	23	0,10	32,0
	2	ф20Ас-II; ℓ=6020	2	14,87	

Арматура по ГОСТ 5781-82

1. Соединение стержней в каркасах производится с помощью контактной точечной электросварки по ГОСТ 14098-91.
2. Применение ручной дуговой сварки электродами не допускается.

Исполнил	Коен В.			3.501.1-177.93.1-2-78
Проверил	Трохова			
Нач.пр.гр.	Чупарнова			
Гл.инж.пр.	Коен Б.		02.94	Каркас арматурный КР67-М...КР71-М.
Нач.отд.	Ткаченко			Стадия: Р; Лист: ; Листов: 1
Н.контр.	Миронова			АО "ТРАНСМОСТ"

Инв.№подл | Подпись и дата | Взам.инв.№

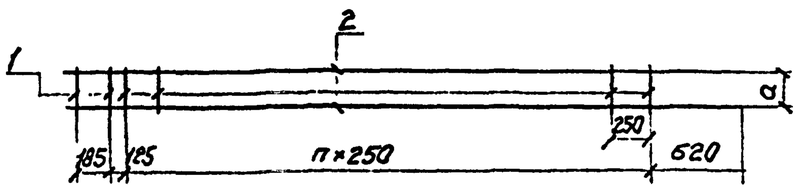

Размеры, мм

Марка каркаса	а	n, шт.
КР72-М	224	11
КР73-М	224	13
КР74-М	224	15
КР75-М	218	17
КР76-М	218	19

Марка каркаса	Поз.	Наименование	Кол.	Масса ед., кг	Масса каркаса, кг
КР72-М	1	ф8А-I; ℓ=260	14	0,10	10,4
	2	ф14Ас-II; ℓ=3710	2	4,49	
КР73-М	1	ф8А-I; ℓ=260	16	0,10	11,8
	2	ф14Ас-II ℓ=4210	2	5,09	
КР74-М	1	ф8А-I; ℓ=260	18	0,10	13,2
	2	ф14Ас-II ℓ=4710	2	5,70	
КР75-М	1	ф8А-I; ℓ=260	20	0,10	27,7
	2	ф20Ас-II ℓ=5210	2	12,87	
КР76-М	1	ф8А-I; ℓ=260	22	0,10	30,4
	2	ф20Ас-II ℓ=5710	2	14,10	

Арматура по ГОСТ 5781-82

1. Соединение стержней в каркасах производится с помощью контактной точечной электросварки по ГОСТ 14098-91.
2. Применение ручной дуговой сварки электродами не допускается.

Исполнил	Коен В.			3.501.1-177.93.1-2-79
Проверил	Трохова			
Нач.пр.гр.	Чупарнова			
Гл.инж.пр.	Коен Б.		02.94	Каркас арматурный КР72-М...КР76-М.
Нач.отд.	Ткаченко			Стадия: Р; Лист: ; Листов: 1
Н.контр.	Миронова			АО "ТРАНСМОСТ"

Инв.№подл | Подпись и дата | Взам.инв.№

1-1

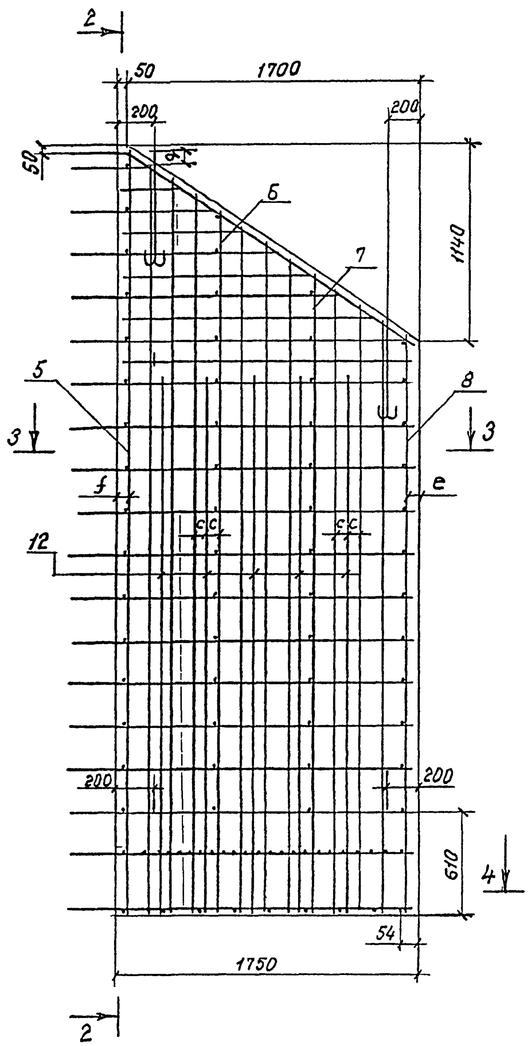

2-2

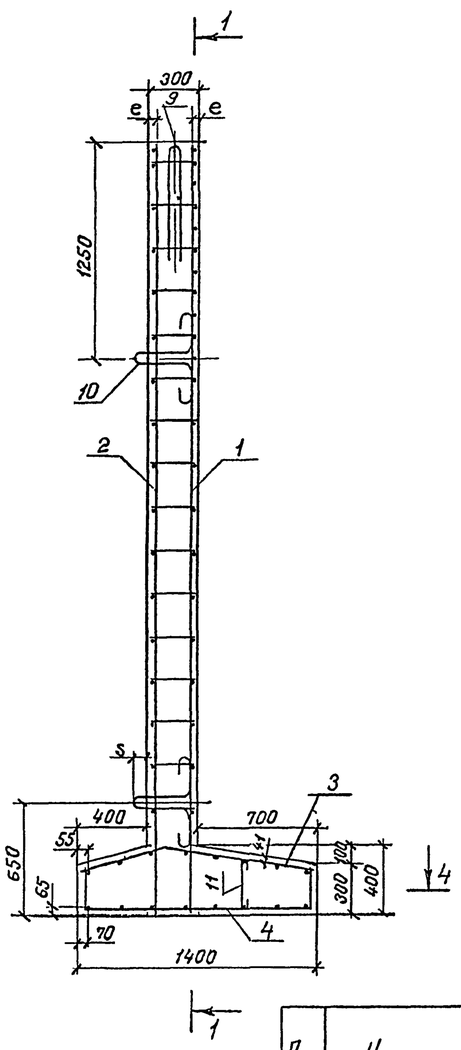

3-3

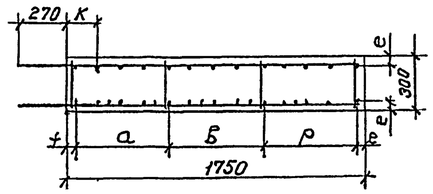

4-4

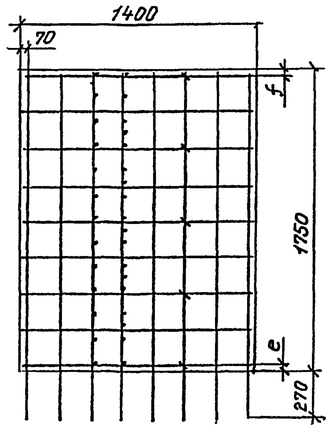

Поз.9

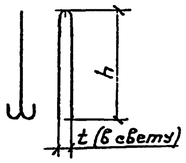

Поз.10

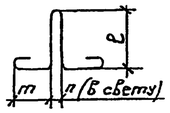

Поз.11

Поз.	Наименование	Кол. на блок СТЗп.л.- 200М	-250М	-300М	-350М	-400М	Обозначение документа
4	Сетка С77-М	1	1	1	—	—	3.501.1-177.93.1-2-85
	С78-М	—	—	—	1	1	
5	Каркас КР77-М	1	—	—	—	—	3.501.1-177.93.1-2-86
	КР78-М	—	1	—	—	—	
	КР79-М	—	—	1	—	—	
	КР80-М	—	—	—	1	—	
	КР81-М	—	—	—	—	1	
6	Каркас КР82-М	1	—	—	—	—	3.501.1-177.93.1-2-87
	КР83-М	—	1	—	—	—	
	КР84-М	—	—	1	—	—	
	КР85-М	—	—	—	1	—	
	КР86-М	—	—	—	—	1	
7	Каркас КР87-М	1	—	—	—	—	3.501.1-177.93.1-2-88
	КР88-М	—	1	—	—	—	
	КР89-М	—	—	1	—	—	
	КР90-М	—	—	—	1	—	
	КР91-М	—	—	—	—	1	
8	Каркас КР92-М	1	—	—	—	—	3.501.1-177.93.1-2-89
	КР93-М	—	1	—	—	—	
	КР94-М	—	—	1	—	—	
	КР95-М	—	—	—	1	—	
	КР96-М	—	—	—	—	1	
9	ф20А-I; ℓ=1560; 3,85кг	2	2	—	—	—	без черт.
	ф22А-I; ℓ=1670; 4,98кг	—	—	2	2	—	без черт.
	ф25А-I; ℓ=2400; 9,24кг	—	—	—	—	2	без черт.
10	ф16А-I; ℓ=1230; 1,94кг	4	—	—	—	—	без черт.
	ф18А-I; ℓ=1440; 2,88кг	—	4	4	4	—	без черт.
	ф20А-I; ℓ=1560; 3,85кг	—	—	—	—	4	без черт.
11	ф6А-I; ℓ=400; 0,09кг	5	5	5	5	5	без черт.
12	ф14Ас-II; ℓ=2610; 3,16кг	—	4	—	—	—	без черт.
	ф14Ас-II; ℓ=3110; 3,76кг	—	—	5	—	—	без черт.
	ф20Ас-II; ℓ=3610; 8,92кг	—	—	—	3	—	без черт.
	ф20Ас-II; ℓ=4110; 10,15кг	—	—	—	—	3	без черт.
	Бетон В20, м³	2,21	2,47	2,74	3,00	3,26	
	Масса блока, т	5,5	6,2	6,9	7,5	8,2	

Размеры, мм

Марка блока	a	б	c	e	f	h	к	ℓ	m	n	p	q	s	t
СТЗп.л.-200М	468	680	85	38	54	580	182	300	189	60	510	80	60	80
СТЗп.л.-250М	468	680	85	38	54	580	182	350	214	80	510	80	80	80
СТЗп.л.-300М	538	560	70	38	54	630	172	350	214	80	560	80	80	80
СТЗп.л.-350М	446	720	120	41	63	630	269	350	214	80	480	80	80	80
СТЗп.л.-400М	566	540	90	41	63	900	269	350	266	80	540	150	80	120

Поз.	Наименование	Кол. на блок СТЗп.л.- 200М	-250М	-300М	-350М	-400М	Обозначение документа
1	Сетка С62-М	1	—	—	—	—	3.501.1-177.93.1-2-81
	С63-М	—	1	—	—	—	
	С64-М	—	—	1	—	—	
	С65-М	—	—	—	1	—	3.501.1-177.93.1-2-82
	С66-М	—	—	—	—	1	
2	Сетка С67-М	1	—	—	—	—	3.501.1-177.93.1-2-83
	С68-М	—	1	—	—	—	
	С69-М	—	—	1	—	—	
	С70-М	—	—	—	1	—	
	С71-М	—	—	—	—	1	
3	Сетка С72-М	1	—	—	—	—	3.501.1-177.93.1-2 84
	С73-М	—	1	—	—	—	
	С74-М	—	—	1	—	—	
	С75-М	—	—	—	1	—	
	С76-М	—	—	—	—	1	

Взам.инв.№ | Подпись и дата | Инв.№ подл. | Гл.спец.ОТП Восин

Исполнил	Коен В	Коен		3.501.1-177.93.1-2-80
Проверил	Трохова	Трохова		
Нач.пр.гр.	Чупарнова	Чупарнова		
Гл.инж.пр.	Коен Б.	Коен	02.94	Стенка откосная СТЗп.л.-200М...СТЗп.л.-400.
Нач.отд.	Ткаченко	Ткаченко		Стадия: Р; Лист: ; Листов: 1
Н.контр.	Миронова	Миронова		АО "ТРАНСМОСТ"

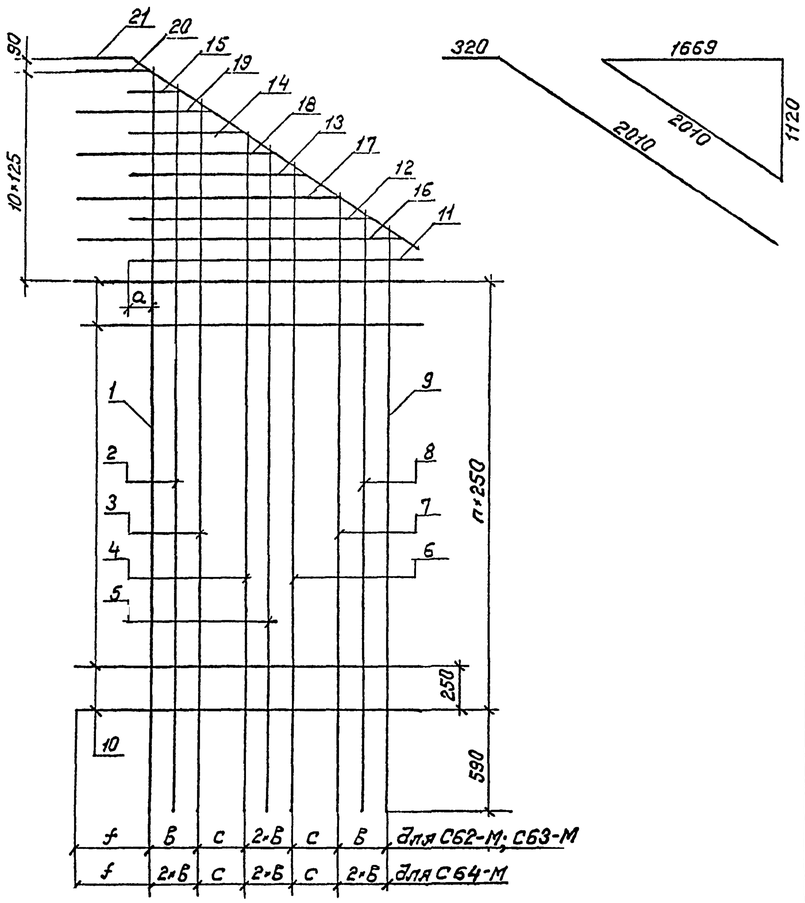

Размеры, мм

Марка сетки	a	в	c	f	n, шт.
С62-М	154	170	340	452	6
С63-М	154	170	340	452	8
С64-М	144	140	280	442	10

Марка сетки	Поз.	Наименование	Кол. на блок СТ3 п.м. — 200М	250М	300М	Масса ед., кг	Масса сетки, кг
С62-М	1	ф14Ас-II; ℓ=3360	1	-	—	4,07	35,7
	2	ф14Ас-II; ℓ=3250	1	—	—	3,93	
	3	ф14Ас-II; ℓ=3020	1	—	—	3,65	
	4	ф14Ас-II; ℓ=2910	1	—	—	3,52	
	5	ф14Ас-II; ℓ=2790	1	—	—	3,38	
	6	ф14Ас-II; ℓ=2560	1	—	—	3,10	
	7	ф14Ас-II; ℓ=2450	1	—	—	2,96	
	10	ф8А-I; ℓ=2000	7	—	—	0,79	
	11	ф8А-I; ℓ=1710	1	—	—	0,68	
	12	ф8А-I; ℓ=1510	1	—	—	0,60	
	13	ф8А-I; ℓ=1130	1	—	—	0,45	
	14	ф8А-I; ℓ=760	1	—	—	0,30	
	15	ф8А-I; ℓ=380	1	—	—	0,15	
	16	ф8А-I; ℓ=1980	1	—	—	0,78	
	17	ф8А-I; ℓ=1610	1	—	—	0,64	
	18	ф8А-I; ℓ=1230	1	—	—	0,49	
	19	ф8А-I; ℓ=850	1	—	—	0,34	
	20	ф8А-I; ℓ=480	1	—	—	0,19	
	21	ф8А-I; ℓ=2330	1	—	—	0,92	
С63-М	1	ф14Ас-II; ℓ=3860	—	1	—	4,67	41,5
	2	ф14Ас-II; ℓ=3750	—	1	—	4,54	
	3	ф14Ас-II; ℓ=3520	—	1	—	4,26	
	4	ф14Ас-II; ℓ=3410	—	1	—	4,13	
	5	ф14Ас-II; ℓ=3300	—	1	—	3,99	
	6	ф14Ас-II; ℓ=3070	—	1	—	3,71	
	7	ф14Ас-II; ℓ=2950	—	1	—	3,57	
	10	ф8А-I; ℓ=2000	—	9	—	0,79	
	11	ф8А-I; ℓ=1710	—	1	—	0,68	
	12	ф8А-I; ℓ=1510	—	1	—	0,60	
	13	ф8А-I; ℓ=1130	—	1	—	0,45	
	14	ф8А-I; ℓ=760	—	1	—	0,30	
	15	ф8А-I; ℓ=380	—	1	—	0,15	
	16	ф8А-I; ℓ=1980	—	1	—	0,78	
	17	ф8А-I; ℓ=1610	—	1	—	0,64	
	18	ф8А-I; ℓ=1230	—	1	—	0,49	
	19	ф8А-I; ℓ=850	—	1	—	0,34	
	20	ф8А-I; P=480	—	1		0,19	
	21	ф8А-I; ℓ=2330	—	1	—	0,92	

Марка сетки	Поз.	Наименование	Кол. на блок СТ3 п.м. — 200М	250М	300М	Масса ед., кг	Масса сетки, кг
С64-М	1	ф14Ас-II; ℓ=4360	—	—	1	5,28	56,7
	2	ф14Ас-II; ℓ=4270	—	—	1	5,17	
	3	ф14Ас-II; ℓ=4180	—	—	1	5,06	
	4	ф14Ас-II; ℓ=3990	—	—	1	4,83	
	5	ф14Ас-II; ℓ=3900	—	—	1	4,72	
	6	ф14Ас-II; ℓ=3800	—	—	1	4,60	
	7	ф14Ас-II; ℓ=3620	—	—	1	4,38	
	8	ф14Ас-II; ℓ=3520	—	—	1	4,26	
	9	ф14Ас-II; ℓ=3430	—	—	1	4,15	
	10	ф8А-I; ℓ=2000	—	—	11	0,79	
	11	ф8А-I; ℓ=1710	—	—	1	0,68	
	12	ф8А-I; ℓ=1510	—	—	1	0,60	
	13	ф8А-I; ℓ=1130	—	—	1	0,45	
	14	ф8А-I; ℓ=760	—	—	1	0,30	
	15	ф8А-I; ℓ=380	—	—	1	0,15	
	16	ф8А-I; ℓ=1980	—	—	1	0,78	
	17	ф8А-I; ℓ=1610	—	—	1	0,64	
	18	ф8А-I; ℓ=1230	—	—	1	0,49	
	19	ф8А-I; ℓ=850	—	—	1	0,34	
	20	ф8А-I; ℓ=480	—	—	1	0,19	
	21	ф8А-I; ℓ=2330	—	—	1	0,92	

Арматура по ГОСТ 5781-82

1. Соединение стержней в сетках производится с помощью контактной точечной электросварки по ГОСТ 14098-91 или вязальной проволокой.
2. Применение ручной дуговой сварки электродами не допускается.

Исполнил	Коен В.	Коен	
Проверил	Трохова	Трохов	
Нач.пр.гр.	Чупарнова	Чупарнова	
Гл.инж.пр.	Коен Б.	Коен	02.94
Нач.отд.	Ткаченко	Ткаченко	
Н.контр.	Миронова	Миронова	

3.501.1-177.93.1-2-81

Сетка арматурная С62-М...С64-М.

Стадия	Лист	Листов
Р		1

АО "ТРАНСМОСТ"

Инв.№ подл. | Подпись и дата | Взам.инв.№

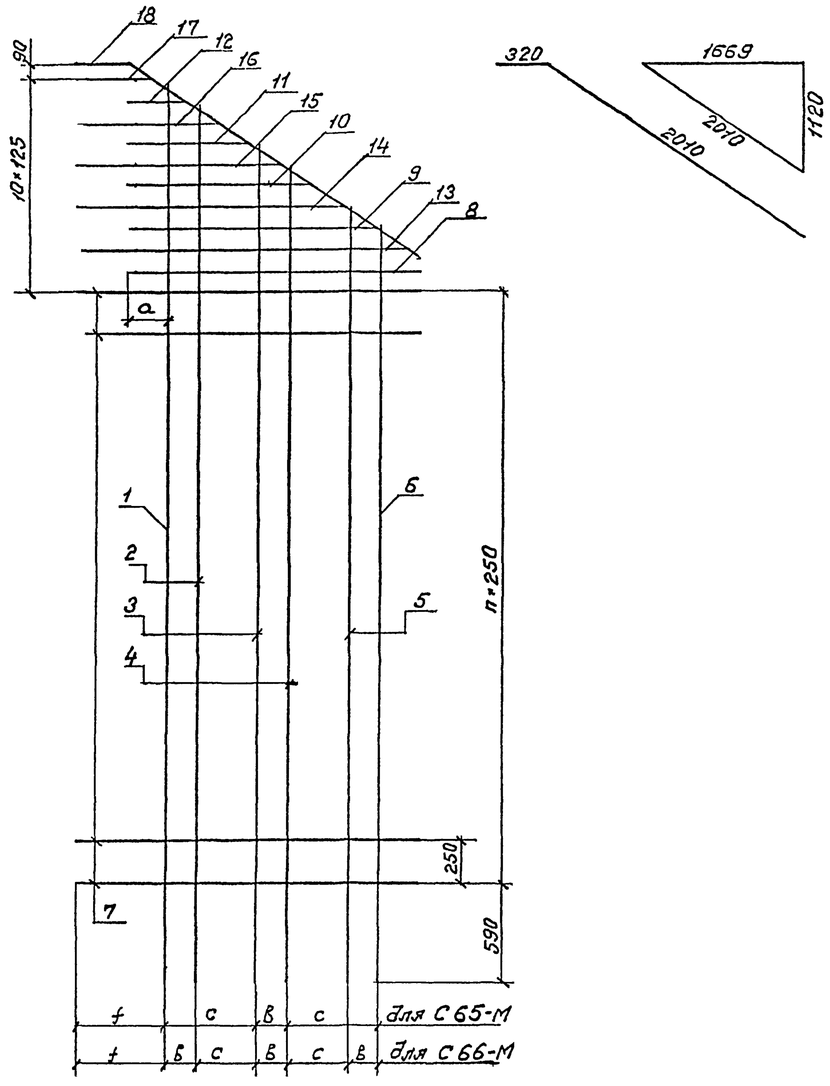

Марка сетки	Поз.	Наименование	Кол. на блок СТЗп.л. -350М	-400М	Масса ед., кг	Масса сетки, кг
С65-М	1	ф20Ас-II; ℓ=4800	1	—	11,86	59,3
	3	ф20Ас-II; ℓ=4480	1	—	11,07	
	4	ф20Ас-II; ℓ=4320	1	—	10,67	
	6	ф20Ас-II; ℓ=4000	1	—	9,88	
	7	ф8А-I; ℓ=2000	13	—	0,79	
	8	ф8А-I; ℓ=1710	1	—	0,68	
	9	ф8А-I; ℓ=1510	1	—	0,60	
	10	ф8А-I; ℓ=1130	1	—	0,45	
	11	ф8А-I; ℓ=760	1	—	0,30	
	12	ф8А-I; ℓ=380	1	—	0,15	
	13	ф8А-I; ℓ=1980	1	—	0,78	
	14	ф8А-I; ℓ=1610	1	—	0,64	
	15	ф8А-I; ℓ=1230	1	—	0,49	
	16	ф8А-I; ℓ=850	1	—	0,34	
	17	ф8А-I; ℓ=480	1	—	0,19	
	18	ф8А-I; ℓ=2330	1	—	0,92	
С66-М	1	ф20Ас-II; ℓ=5300	—	1	13,09	89,7
	2	ф20Ас-II; ℓ=5180	—	1	12,79	
	3	ф20Ас-II; ℓ=4940	—	1	12,20	
	4	ф20Ас-II; ℓ=4820	—	1	11,91	
	5	ф20Ас-II; ℓ=4580	—	1	11,31	
	6	ф20Ас-II; ℓ=4460	—	1	11,02	
	7	ф8А-I; ℓ=2000	—	15	0,79	
	8	ф8А-I; ℓ=1710	—	1	0,68	
	9	ф8А-I; ℓ=1510	—	1	0,60	
	10	ф8А-I; ℓ=1130	—	1	0,45	
	11	ф8А-I; ℓ=760	—	1	0,30	
	12	ф8А-I; ℓ=380	—	1	0,15	
	13	ф8А-I; ℓ=1980	—	1	0,78	
	14	ф8А-I; ℓ=1610	—	1	0,64	
	15	ф8А-I; ℓ=1230	—	1	0,49	
	16	ф8А-I; ℓ=850	—	1	0,34	
	17	ф8А-I; ℓ=480	—	1	0,19	
	18	ф8А-I; ℓ=2330	—	1	0,92	

Арматура по ГОСТ 5781-82

Размеры, мм

Марка сетки	a	в	c	f	n, шт.
С65-М	238	240	480	530	12
С66-М	238	180	360	530	14

1. Соединение стержней в сетках производится с помощью контактной точечной электросварки по ГОСТ 14098-91 или вязальной проволокой.
2. Применение ручной дуговой сварки электродами не допускается.

Исполнил	Коен В.	Коен		3.501.1-177.93.1-2-82			
Проверил	Трохова	Трохова					
Нач.пр.гр.	Кузарнова	Кузарнова					
Гл.инж.пр.	Коен Б.	Коен	02.94	Сетка арматурная С65-М; С66-М.	Стадия	Лист	Листов
Нач.отд.	Ткаченко	Ткаченко			Р		1
					АО "ТРАНСМОСТ"		
Н.контр.	Миронова	Миронова					

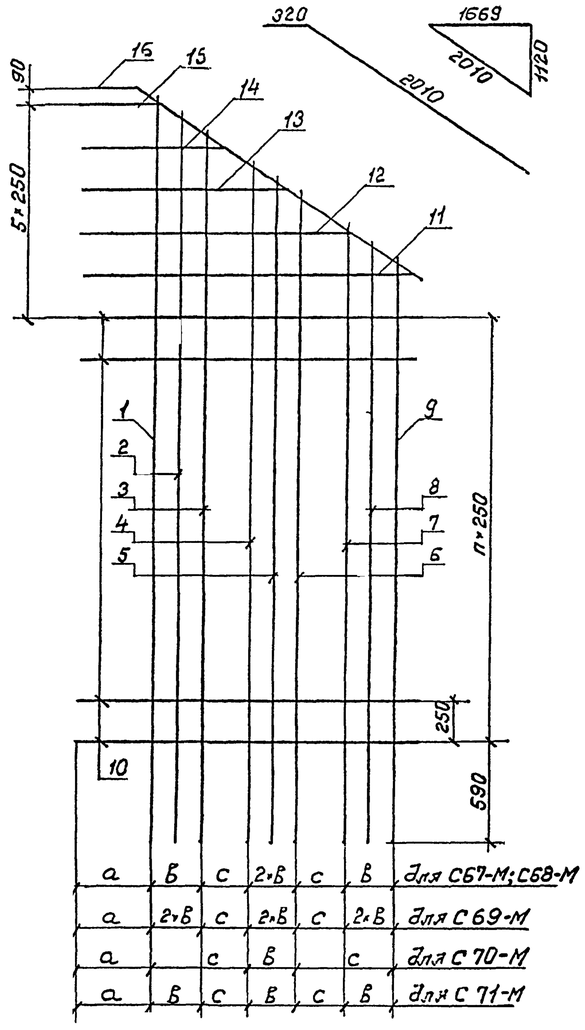

Размеры, мм

Марка сетки	а	в	с	n, шт.
С67-М	452	170	340	6
С68-М	452	170	340	8
С69-М	442	140	280	10
С70-М	530	240	480	12
С71-М	530	180	360	14

Марка сетки	Поз.	Наименование	Кол. на блок СТ3 п.п.- -200М	-250М	-300М	-350М	-400М	Масса ед., кг	Масса сетки, кг
С67-М	1	ф14Ас-II; ℓ=3360	1	—	—	—	—	4,07	33,5
	2	ф14Ас-II; ℓ=3250	1	—	—	—	—	3,93	
	3	ф14Ас-II; ℓ=3020	1	—	—	—	—	3,65	
	4	ф14Ас-II; ℓ=2910	1	—	—	—	—	3,52	
	5	ф14Ас-II; ℓ=2790	1	—	—	—	—	3,38	
	6	ф14Ас-II; ℓ=2560	1	—	—	—	—	3,10	
	7	ф14Ас-II; ℓ=2450	1	—	—	—	—	2,96	
	10	ф8А-I; ℓ=2000	7	—	—	—	—	0,79	
	11	ф8А-I; ℓ=1980	1	—	—	—	—	0,78	
	12	ф8А-I; ℓ=1610	1	—	—	—	—	0,64	
	13	ф8А-I; ℓ=1230	1	—	—	—	—	0,49	
	14	ф8А-I; ℓ=850	1	—	—	—	—	0,34	
	15	ф8А-I; ℓ=480	1	—	—	—	—	0,19	
	16	ф8А-I; ℓ=2330	1	—	—	—	—	0,92	
С68-М	1	ф14Ас-II; ℓ=3860	—	1	—	—	—	4,67	39,3
	2	ф14Ас-II; ℓ=3750	—	1	—	—	—	4,54	
	3	ф14Ас-II; ℓ=3520	—	1	—	—	—	4,26	
	4	ф14Ас-II; ℓ=3410	—	1	—	—	—	4,13	
	5	ф14Ас-II; ℓ=3300	—	1	—	—	—	3,99	
	6	ф14Ас-II; ℓ=3070	—	1	—	—	—	3,71	
	7	ф14Ас-II; ℓ=2950	—	1	—	—	—	3,57	
	10	ф8А-I; ℓ=2000	—	9	—	—	—	0,79	
	11	ф8А-I; ℓ=1980	—	1	—	—	—	0,78	
	12	ф8А-I; ℓ=1610	—	1	—	—	—	0,64	
	13	ф8А-I; ℓ=1230	—	1	—	—	—	0,49	
	14	ф8А-I; ℓ=850	—	1	—	—	—	0,34	
	15	ф8А-I; ℓ=480	—	1	—	—	—	0,19	
	16	ф8А-I; ℓ=2330	—	1	—	—	—	0,92	
С69-М	1	ф14Ас-II; ℓ=4360	—	—	1	—	—	5,28	54,5
	2	ф14Ас-II; ℓ=4270	—	—	1	—	—	5,17	
	3	ф14Ас-II; ℓ=4180	—	—	1	—	—	5,06	
	4	ф14Ас-II; ℓ=3990	—	—	1	—	—	4,83	
	5	ф14Ас-II; ℓ=3900	—	—	1	—	—	4,72	
	6	ф14Ас-II; ℓ=3800	—	—	1	—	—	4,60	
	7	ф14Ас-II; ℓ=3620	—	—	1	—	—	4,38	
	8	ф14Ас-II; ℓ=3520	—	—	1	—	—	4,26	
	9	ф14Ас-II; ℓ=3430	—	—	1	—	—	4,15	
	10	ф8А-I; ℓ=2000	—	—	11	—	—	0,79	
	11	ф8А-I; ℓ=1980	—	—	1	—	—	0,78	
	12	ф8А-I; ℓ=1610	—	—	1	—	—	0,64	
	13	ф8А-I; ℓ=1230	—	—	1	—	—	0,49	
	14	ф8А-I; ℓ=850	—	—	1	—	—	0,34	
	15	ф8А-I; ℓ=480	—	—	1	—	—	0,19	
	16	ф8А-I; ℓ=2330	—	—	1	—	—	0,92	

Марка сетки	Поз.	Наименование	Кол. на блок СТ3 п.п.- -200М	-250М	-300М	-350М	-400М	Масса ед., кг	Масса сетки, кг
С70-М	1	ф20Ас-II; ℓ=4800	—	—	—	1	—	11,86	57,1
	2	ф20Ас-II; ℓ=4480	—	—	—	1	—	11,07	
	3	ф20Ас-II; ℓ=4320	—	—	—	1	—	10,67	
	4	ф20Ас-II; ℓ=4000	—	—	—	1	—	9,88	
	10	ф8А-I; ℓ=2000	—	—	—	13	—	0,79	
	11	ф8А-I; ℓ=1980	—	—	—	1	—	0,78	
	12	ф8А-I; ℓ=1610	—	—	—	1	—	0,64	
	13	ф8А-I; ℓ=1230	—	—	—	1	—	0,49	
	14	ф8А-I; ℓ=850	—	—	—	1	—	0,34	
	15	ф8А-I; ℓ=480	—	—	—	1	—	0,19	
	16	ф8А-I; ℓ=2330	—	—	—	1	—	0,92	
С71-М	1	ф20Ас-II; ℓ=5300	—	—	—	—	1	13,09	87,5
	2	ф20Ас-II; ℓ=5180	—	—	—	—	1	12,79	
	3	ф20Ас-II; ℓ=4940	—	—	—	—	1	12,20	
	4	ф20Ас-II; ℓ=4820	—	—	—	—	1	11,91	
	5	ф20Ас-II; ℓ=4580	—	—	—	—	1	11,31	
	6	ф20Ас-II; ℓ=4460	—	—	—	—	1	11,02	
	10	ф8А-I; ℓ=2000	—	—	—	—	15	0,79	
	11	ф8А-I; ℓ=1980	—	—	—	—	1	0,78	
	12	ф8А-I; ℓ=1610	—	—	—	—	1	0,64	
	13	ф8А-I; ℓ=1230	—	—	—	—	1	0,49	
	14	ф8А-I; ℓ=850	—	—	—	—	1	0,34	
	15	ф8А-I; ℓ=480	—	—	—	—	1	0,19	
	16	ф8А-I; ℓ=2330	—	—	—	—	1	0,92	

Арматура по ГОСТ 5781-82

1. Соединение стержней в сетках производится с помощью контактной точечной электросварки по ГОСТ 14098-91 или вязальной проволокой.
2. Применение ручной дуговой сварки электродами не допускается.

Исполнил	Коен В.			3.501.1-177.93.1-2-83
Проверил	Трохова			
Нач.пр.гр.	Чупарнова			
Гл.инж.пр.	Коен Б.		02.94	Сетка арматурная С67-М...С71-М.
Нач.отд.	Ткаченко			Стадия: Р; Лист: ; Листов: 1
Н.контр.	Миронова			АО "ТРАНСМОСТ"

Инв.№ подл. | Подпись и дата | Взам.инв.№

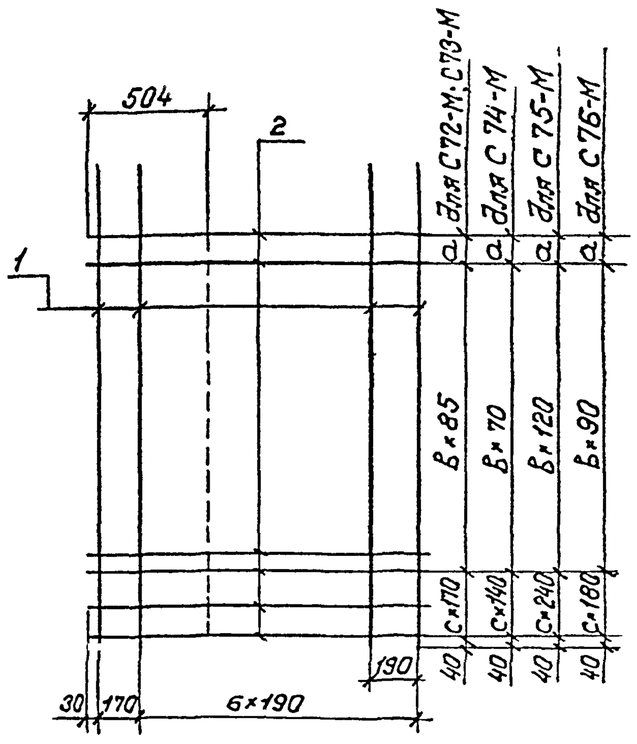

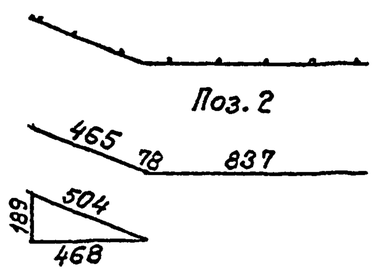

Размеры, мм

Марка сетки	a	B, шт.	C, шт.
С72-М	128	2	8
С73-М	128	12	3
С74-М	118	18	2
С75-М	206	10	1
С76-М	206	12	2

Марка сетки	Поз.	Наименование	Кол.	Масса ед., кг	Масса сетки, кг
С72-М	1	ф8 А-I, ℓ=2000	8	0,79	26,4
	2	ф14 Ас-II; ℓ=1380	12	1,67	
С73-М	1	ф8 А-I; ℓ=2000	8	0,79	34,7
	2	ф14 Ас-II; ℓ=1380	17	1,67	
С74-М	1	ф8 А-I; ℓ=2000	8	0,79	43,1
	2	ф14 Ас-II; ℓ=1380	22	1,67	
С75-М	1	ф8 А-I; ℓ=2000	8	0,79	50,7
	2	ф20 Ас-II; ℓ=1380	13	3,41	
С76-М	1	ф8 А-I; ℓ=2000	8	0,79	60,9
	2	ф20 Ас-II; ℓ=1380	16	3,41	

Арматура по ГОСТ 5781-82

1. Соединение стержней в сетках производится с помощью контактной точечной электросварки по ГОСТ 14098-91 или вязальной проволокой.
2. Применение ручной дуговой сварки электродами не допускается.

Исполнил	Коен В.			3.501.1-177.93.1-2-84
Проверил	Трохова			
Нач.пр.ер.	Чупарнова			
Гл.инж.пр.	Коен Б.		02.94	Сетка арматурная С72-М...С76-М.
Нач.отд.	Ткаченко			Стадия: Р; Лист: ; Листов: 1
Н.контр.	Миронова			АО "ТРАНСМОСТ"

Инв.№подл. | Подпись и дата | Взам.инв.№

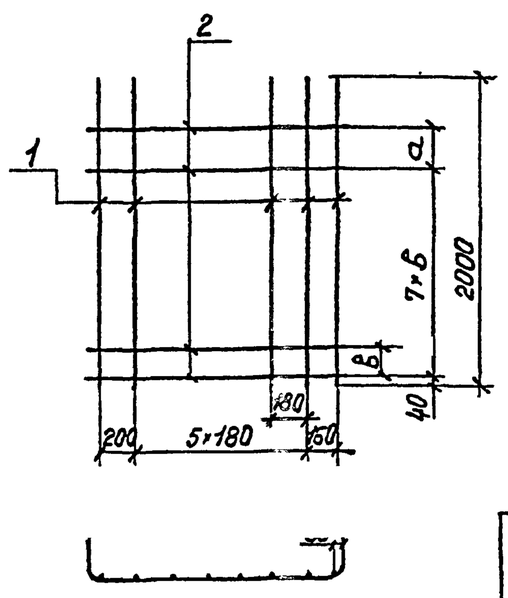

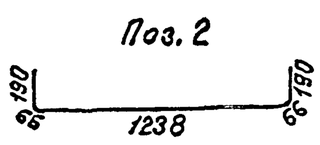

Размеры, мм

Марка сетки	a	B
С77-М	153	215
С78-М	209	207

Марка сетки	Поз.	Наименование	Кол.	Масса ед., кг	Масса сетки, кг
С77-М; С78-М	1	ф8 А-I; ℓ=2000	8	0,79	25,4
	2	ф14 Ас-II; ℓ=1750	9	2,12	

Арматура по ГОСТ 5781-82

1. Соединение стержней в сетках производится с помощью контактной точечной электросварки по ГОСТ 14098-91 или вязальной проволокой.
2. Применение ручной дуговой сварки электродами не допускается.

Исполнил	Коен В.			3.501.1-177.93.1-2-85
Проверил	Трохова			
Нач.пр.гр.	Чупарнова			
Гл.инж.пр.	Коен Б.		02.94	Сетка арматурная С77-М; С78-М.
Нач.отд.	Ткаченко			Стадия: Р; Лист: ; Листов: 1
Н.контр.	Миронова			АО "ТРАНСМОСТ"

Инв.№подл. | Подпись и дата | Взам.инв.№

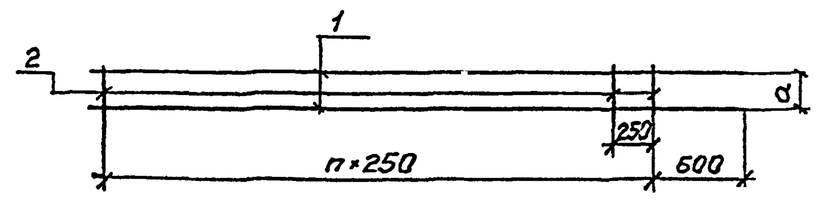

Размеры, мм

Марка каркаса	a	n, шт.
КР77-М	224	11
КР78-М	224	13
КР79-М	224	15
КР80-М	218	17
КР81-М	218	19

Марка каркаса	Поз.	Наименование	Кол.	Масса ед., кг	Масса каркаса, кг
КР77-М	1	ф14 Ас-II, ℓ=3450	2	4,17	9,5
	2	ф8 А-I; ℓ=260	12	0,10	
КР78-М	1	ф14 Ас-II; ℓ=3950	2	4,78	11,0
	2	ф8 А-I; ℓ=260	14	0,10	
КР79-М	1	ф14 Ас-II; ℓ=4450	2	5,38	12,4
	2	ф8 А-I; ℓ=260	16	0,10	
КР80-М	1	ф20 Ас-II; ℓ=4950	2	12,23	26,3
	2	ф8 А-I; ℓ=260	18	0,10	
КР81-М	1	ф20 Ас-II; ℓ=5450	2	13,46	28,9
	2	ф8 А-I; ℓ=260	20	0,10	

Арматура по ГОСТ 5781-82

1. Соединение стержней в каркасах производится с помощью контактной точечной электросварки по ГОСТ 14098-91.
2. Применение ручной дуговой сварки электродами не допускается

Исполнил	Коен В			3.501.1-177.93.1-2-86
Проверил	Трохова			
Нач.пр.гр.	Чупарнова			
Гл.инж.пр.	Коен Б.		02.94	Каркас арматурный КР77-М...КР81-М.
Нач.отд.	Ткаченко			Стадия: Р; Лист: ; Листов: 1
Н.контр.	Миронова			АО "ТРАНСМОСТ"

Инв.№подл. | Подпись и дата | Взам.инв.№

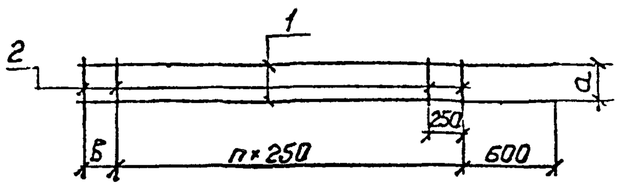

Размеры, мм

Марка каркаса	a	в	n, шт.
КР82-М	224	260	9
КР83-М	224	260	11
КР84-М	224	200	13
КР85-М	218	260	15
КР86-М	218	180	17

Марка каркаса	Поз.	Наименование	Кол.	Масса ед., кг	Масса каркаса, кг
КР82-М	1	ф14 Ас-II; ℓ=3140	2	3,80	8,7
	2	ф8 А-I; ℓ=260	11	0,10	
КР83-М	1	ф14 Ас-II; ℓ=3640	2	4,40	10,1
	2	ф8 А-I; ℓ=260	13	0,10	
КР84-М	1	ф14 Ас-II; ℓ=4080	2	4,94	11,4
	2	ф8 А-I; ℓ=260	15	0,10	
КР85-М	1	ф20 Ас-II; ℓ=4640	2	11,46	24,6
	2	ф8 А-I; ℓ=260	17	0,10	
КР86-М	1	ф20 Ас-II; ℓ=5060	2	12,50	26,9
	2	ф8 А-I; ℓ=260	19	0,10	

Арматура по ГОСТ 5781-82

1. Соединение стержней в каркасах производится с помощью контактной точечной электросварки по ГОСТ 14098-91.
2. Применение ручной дуговой сварки электродами не допускается.

Исполнил	Коен В			3.501.1-177.93.1-2-87
Проверил	Трохова			
Нач.пр.гр.	Чупарнова			
Гл.инж.пр.	Коен Б.		02.94	Каркас арматурный КР82-М...КР86-М.
Нач.отд.	Ткаченко			Стадия: Р; Лист: ; Листов: 1
Н.контр.	Миронова			АО "ТРАНСМОСТ"

Инв.№подл. | Подпись и дата | Взам.инв.№

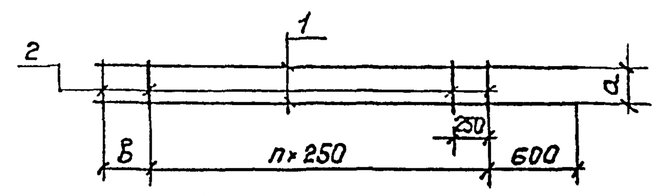

Размеры, мм

Марка каркаса	a	в	n, шт.
КР87-М	224	300	7
КР88-М	224	300	9
КР89-М	224	330	11
КР90-М	218	290	13
КР91-М	218	220	15

Марка каркаса	Поз.	Наименование	Кол.	Масса ед., кг	Масса каркаса, кг
КР87-М	1	ф14 Ас-II; ℓ=2680	2	3,24	7,4
	2	ф8 А-I; ℓ=260	9	0,10	
КР88-М	1	ф14 Ас-II; ℓ=3180	2	3,85	8,8
	2	ф8 А-I; ℓ=260	11	0,10	
КР89-М	1	ф14 Ас-II; ℓ=3710	2	4,49	10,3
	2	ф8 А-I; ℓ=260	13	0,10	
КР90-М	1	ф20 Ас-II; ℓ=4170	2	10,30	22,1
	2	ф8 А-I; ℓ=260	15	0,10	
КР91-М	1	ф20 Ас-II; ℓ=4600	2	11,36	24,4
	2	ф8 А-I; ℓ=260	17	0,10	

Арматура по ГОСТ 5781-82

1. Соединение стержней в каркасах производится с помощью контактной точечной электросварки по ГОСТ 14098-91.
2. Применение ручной дуговой сварки электродами не допускается.

Исполнил	Коен В.			3.501.1-177.93.1-2-88
Проверил	Трохова			
Нач.пр.гр.	Чупарнова			
Гл.инж.пр.	Коен Б.		02.94	Каркас арматурный КР87-М...КР91-М.
Нач.отд.	Ткаченко			Стадия: Р; Лист: ; Листов: 1
Н.контр.	Миронова			АО "ТРАНСМОСТ"

Инв.№подл. | Подпись и дата | Взам.инв.№

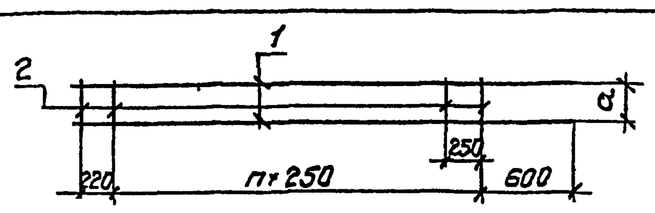

Размеры, мм

Марка каркаса	a	n, шт.
КР92-М	224	6
КР93-М	224	8
КР94-М	224	10
КР95-М	218	12
КР96-М	218	14

Марка каркаса	Поз.	Наименование	Кол.	Масса ед., кг	Масса каркаса, кг
КР92-М	1	ф14 Ас-II; ℓ=2350	2	2,84	6,5
	2	ф8 А-I; ℓ=260	8	0,10	
КР93-М	1	ф14 Ас-II; ℓ=2850	2	3,45	7,9
	2	ф8 А-I; ℓ=260	10	0,10	
КР94-М	1	ф14 Ас-II; ℓ=3350	2	4,05	9,3
	2	ф8 А-I; ℓ=260	12	0,10	
КР95-М	1	ф20 Ас-II ℓ=3850	2	9,51	20,4
	2	ф8 А-I; ℓ=260	14	0,10	
КР96-М	1	ф20 Ас-II; ℓ=4350	2	10,74	23,1
	2	ф8 А-I; ℓ=260	16	0,10	

Арматура по ГОСТ 5781-82

1. Соединение стержней в каркасах производится с помощью контактной точечной электросварки по ГОСТ 14098-91
2. Применение ручной дуговой сварки электродами не допускается.

Исполнил	Коен В.			3.501.1-177.93.1-2 89
Проверил	Трохова			
Нач.пр.гр.	Чупарнова			
Гл.инж.пр.	Коен Б.		02.94	Каркас арматурный КР92-М...КР96-М.
Нач.отд.	Ткаченко			Стадия: Р; Лист: ; Листов: 1
Н.контр.	Миронова			АО "ТРАНСМОСТ"

Инв.№подл. | Подпись и дата | Взам.инв.№

Марка	Бетон, м³	Изделия арматурные, кг																				Всего
		Арматура класса																				
		А-I ГОСТ 5781-82												Ас-II ГОСТ 5781-82								
		ф6	ф8	ф10	ф12	ф14	ф16	ф18	ф20	ф22	ф25	ф28	Итого	ф10	ф14	ф16	ф20	ф22	ф25	ф32	Итого	
3П7.100-М	1,11	1,2	28,9	19,7	3,4	—	—	—	—	—	—	—	53,1	71,9	19,4	—	—	—	—	—	91,3	144,4
3П7.200-М	2,22	2,4	58,8	39,4	—	—	7,8	—	—	—	—	—	108,3	143,8	38,8	—	—	—	—	—	182,6	290,9
3П8.100-М	1,28	1,6	28,9	24,4	3,4	—	—	—	—	—	—	—	58,2	60,3	42,7	—	—	—	—	—	103,0	161,2
3П8.200-М	2,56	3,2	58,5	48,8	—	—	—	11,5	—	—	—	—	122,0	120,6	85,4	—	—	—	—	—	206,0	328,0
3П9.100-М	1,60	—	28,9	44,2	—	5,4	—	—	—	—	—	—	78,4	88,8	—	—	—	76,3	—	—	165,2	243,6
3П9.200-М	3,20	—	58,5	88,3	—	—	—	—	15,4	—	—	—	162,2	177,7	—	—	—	152,6	—	—	330,3	492,5
3П10.100-М	1,41	1,2	33,4	34,8	—	5,4	—	—	—	—	—	—	74,8	86,4	35,6	—	—	—	—	—	121,9	196,7
3П10.200-М	2,82	2,4	67,8	69,6	—	—	—	11,5	—	—	—	—	151,2	172,7	71,1	—	—	—	—	—	243,8	395,0
3П11.100-М	1,69	—	33,4	41,5	—	5,4	—	—	—	—	—	—	80,3	105,6	—	—	93,4	—	—	—	199,1	279,4
3П11.200-М	3,38	—	67,8	83,0	—	—	—	—	15,4	—	—	—	166,1	211,3	—	—	186,8	—	—	—	398,1	564,2
3П12.100-М	2,25	—	33,4	63,8	—	—	7,8	—	—	—	—	—	105,0	110,7	—	—	145,3	—	—	—	256,1	361,1
3П12.200-М	4,50	—	67,8	127,6	—	—	—	—	—	19,9	—	—	215,3	221,5	—	—	290,6	—	—	—	512,1	727,4
3П13.100-М	1,77	1,6	36,5	37,0	—	5,4	—	—	—	—	—	—	80,4	96,2	—	65,8	—	—	—	—	162,0	242,4
3П13.200-М	3,54	3,2	73,9	73,9	—	—	—	—	15,4	—	—	—	166,4	192,4	—	131,5	—	—	—	—	323,9	490,3
3П14.100-М	2,31	—	36,5	64,8	—	—	7,8	—	—	—	—	—	109,0	101,9	—	—	—	124,0	—	—	225,9	334,9
3П14.200-М	4,62	—	73,9	129,6	—	—	—	—	—	—	37,0	—	240,5	203,8	—	—	—	248,0	—	—	451,8	692,3
3П15.100-М	3,10	—	39,5	103,7	—	—	—	—	15,4	—	—	—	158,6	142,6	—	—	—	232,5	—	—	375,1	533,7
3П15.200-М	6,20	—	80,1	207,4	—	—	—	—	—	—	—	49,3	336,7	285,3	—	—	—	465,0	—	—	750,3	1087,0
3П16.100-М	2,49	1,6	44,1	74,9	—	—	—	11,5	—	—	—	—	132,1	150,3	—	99,0	—	—	—	—	249,3	381,4
3П17.100-М	3,20	—	44,1	82,1	—	—	—	—	15,4	—	—	—	141,6	134,6	—	—	—	167,9	—	—	302,6	444,2
3П18.100-М	4,02	—	35,0	26,5	102,4	—	—	—	—	19,9	—	—	183,8	38,1	—	348,4	—	—	385,6	—	772,1	955,9
3П19.100-М	3,62	—	55,7	20,4	102,1	—	—	—	15,4	—	—	—	193,6	11,2	—	262,2	—	197,0	—	—	470,4	664,0
3П20.100-М	3,98	—	51,7	21,6	112,0	—	—	—	—	19,9	—	—	205,2	18,8	—	331,0	—	344,7	—	—	694,5	899,7
3П21.100-М	5,50	—	38,8	43,5	217,6	—	—	—	—	—	37,0	—	336,8	47,0	—	—	—	—	1086,2	787,5	1920,7	2257,5
3П24.100-М	1,23	5,4	31,9	11,2	3,4	—	—	—	—	—	—	—	51,9	52,9	121,7	—	—	—	—	—	174,6	226,5
3П25.100-М	1,54	6,7	38,0	19,2	—	5,4	—	—	—	—	—	—	69,2	7,6	204,2	—	—	—	—	—	211,8	281,0
3П26.100-М	1,90	7,1	41,0	—	36,8	—	7,8	—	—	—	—	—	92,7	8,2	227,9	—	—	—	—	—	236,1	328,8
3П29-М	1,49	5,4	43,7	11,2	—	5,4	—	—	—	—	—	—	65,8	52,9	121,7	—	—	—	—	—	174,6	240,4
3П30-М	1,88	6,7	51,4	19,2	—	—	7,8	—	—	—	—	—	85,0	7,6	204,2	—	—	—	—	—	211,8	296,8
3П31-М	2,32	7,1	57,5	—	36,8	—	7,8	—	—	—	—	—	109,2	8,2	227,9	—	—	—	—	—	236,1	345,3
3П34-М	1,37	1,2	40,7	19,7	—	5,4	—	—	—	—	—	—	66,9	71,9	19,4	—	—	—	—	—	91,3	158,2
3П35-М	1,75	1,2	46,8	34,6	—	5,4	—	—	—	—	—	—	88,1	86,4	35,6	—	—	—	—	—	121,9	210,0
3П36-М	2,19	1,6	53,0	37,0	—	—	7,8	—	—	—	—	—	99,3	96,2	—	65,8	—	—	—	—	162,0	261,3
3П37-М	3,00	1,6	66,1	74,9	—	—	—	11,5	—	—	—	—	154,1	150,3	—	99,0	—	—	—	—	249,3	403,4
3П38-М	3,96	—	81,7	20,4	102,1	—	—	—	—	19,9	—	—	224,1	11,2	—	262,2	—	197,0	—	—	470,4	694,5

Исполнил	Коен В.	Коен		3.501.1-177.93.1-2-90ВМ
Проверил	Трокова	Трокова		
Нач.пр.гр.	Чупарнова			
Гл.инж.пр	Коен Б.		02.94	Ведомость расхода материалов.
Нач.отд.	Ткаченко			
Н.контр.	Миронова			

Стадия	Лист	Листов
Р	1	2

АО "ТРАНСМОСТ"

Продолжение

Марка	Бетон, м³	Изделия арматурные, кг																				Всего
		Арматура класса																				
		А-I ГОСТ 5781-82												Ас-II ГОСТ 5781-82								
		ф6	ф8	ф10	ф12	ф14	ф16	ф18	ф20	ф22	ф25	ф28	Итого	ф10	ф14	ф16	ф20	ф22	ф25	ф32	Итого	
ф1-200М	2,76	—	42,6	—	—	—	—	11,5	—	10,0	—	—	64,1	—	178,8	—	—	—	—	—	178,8	242,9
ф1-300М	3,67	—	59,0	—	—	—	—	—	—	19,9	18,5	—	97,4	—	234,5	—	—	—	—	—	234,5	331,9
ф2-85М	1,19	—	38,7	—	3,4	2,7	—	—	—	—	—	—	44,7	—	—	—	—	—	—	—	—	44,7
ф2-120М	1,51	—	51,1	—	—	5,4	3,9	—	—	—	—	—	66,3	—	—	—	—	—	—	—	—	66,3
ф2-200М	2,24	—	71,2	—	—	—	7,8	—	7,7	—	—	—	86,7	—	—	—	—	—	—	—	—	86,7
ф3-85М	1,59	—	51,2	—	—	5,4	3,9	—	—	—	—	—	60,4	—	—	—	—	—	—	—	—	60,4
ф3-120М	2,02	—	67,6	—	—	—	7,8	5,8	—	—	—	—	81,1	—	—	—	—	—	—	—	—	81,1
ф3-200М	2,98	—	93,7	—	—	—	—	11,5	—	10,0	—	—	115,2	—	—	—	—	—	—	—	—	115,2
СТ1п.л-200М	1,65	0,3	35,3	—	—	5,4	—	5,8	—	—	—	—	46,7	—	91,3	—	—	—	—	—	91,3	138,0
СТ1п.л.-250М	1,79	0,3	37,8	—	—	5,4	—	5,8	—	—	—	—	49,1	—	109,9	—	—	—	—	—	109,9	159,0
СТ1п.л.-300М	1,93	0,3	40,2	—	—	—	7,8	5,8	—	—	—	—	54,0	—	139,4	—	—	—	—	—	139,4	193,4
СТ1п.л.-350М	2,06	0,3	42,6	—	—	—	7,8	—	7,7	—	—	—	58,3	—	10,6	—	213,0	—	—	—	223,6	281,9
СТ1п.л.-400М	2,20	0,3	45,0	—	—	—	7,8	—	7,7	—	—	—	60,7	—	10,6	—	264,3	—	—	—	274,9	335,6
СТ2п.л.-200М	3,13	0,5	50,4	—	—	—	—	—	15,4	—	18,5	—	94,7	—	169,6	—	—	—	—	—	169,6	264,3
СТ2п.л.-250М	3,39	0,5	64,3	—	—	—	—	—	15,4	—	18,5	—	98,7	—	203,5	—	—	—	—	—	203,5	302,2
СТ2п.л.-300М	3,66	0,5	68,3	—	—	—	—	—	15,4	—	18,5	—	102,6	—	256,5	—	—	—	—	—	256,5	359,1
СТ2п.л.-350М	3,93	0,5	72,2	—	—	—	—	—	—	19,9	18,5	—	111,1	—	19,1	—	332,2	—	—	—	351,2	462,3
СТ2п.л.-400М	4,20	0,5	76,2	—	—	—	—	—	—	19,9	24,6	—	121,2	—	19,1	—	375,6	—	—	—	394,7	515,9
СТ3п.л.-200М	2,21	0,5	36,6	—	—	—	7,8	—	7,7	—	—	—	52,5	—	116,4	—	—	—	—	—	116,4	168,9
СТ3п.л.-250М	2,47	0,5	40,6	—	—	—	—	11,5	7,7	—	—	—	60,2	—	150,8	—	—	—	—	—	150,8	211,0
СТ3п.л.-300М	2,74	0,5	44,5	—	—	—	—	11,5	—	10,0	—	—	66,5	—	197,2	—	—	—	—	—	197,2	263,7
СТ3п.л.-350М	3,00	0,5	48,5	—	—	—	—	11,5	—	10,0	—	—	70,4	—	19,1	—	245,1	—	—	—	264,1	334,5
СТ3п.л.-400М	3,26	0,5	52,4	—	—	—	—	—	15,4	—	18,5	—	86,8	—	19,1	—	325,8	—	—	—	344,9	431,7

Инв. № подл. | Подпись и дата | Взам. инв. №