ТИПОВЫЕ СТРОИТЕЛЬНЫЕ КОНСТРУКЦИИ, ИЗДЕЛИЯ И УЗЛЫ

СЕРИЯ 3.820.1-70

ПЛИТЫ ДЛЯ КРЕПЛЕНИЯ КАНАЛОВ И ОТКОСОВ ПЛОТИН

ВЫПУСК 2

ПЛИТЫ ЖЕЛЕЗОБЕТОННЫЕ С ВЫПУСКАМИ АРМАТУРЫ БЕЗ ПРЕДВАРИТЕЛЬНОГО НАПРЯЖЕНИЯ

УКАЗАНИЯ ПО ПРИМЕНЕНИЮ И РАБОЧИЕ ЧЕРТЕЖИ

23209-02
ЦЕНА 2-66

ТИПОВЫЕ СТРОИТЕЛЬНЫЕ КОНСТРУКЦИИ, ИЗДЕЛИЯ И УЗЛЫ

СЕРИЯ 3.820.1-70

ПЛИТЫ ДЛЯ КРЕПЛЕНИЯ КАНАЛОВ И ОТКОСОВ

ВЫПУСК 2

ПЛИТЫ ЖЕЛЕЗОБЕТОННЫЕ С ВЫПУСКАМИ АРМАТУРЫ БЕЗ ПРЕДВАРИТЕЛЬНОГО НАПРЯЖЕНИЯ

УКАЗАНИЯ ПО ПРИМЕНЕНИЮ И РАБОЧИЕ ЧЕРТЕЖИ

РАЗРАБОТАНЫ

В/О „СОЮЗВОДПРОЕКТ"
МИНВОДХОЗА СССР

Заместитель начальника Союзводпроекта — Б.В. Орлов

Начальник отдела — Ю.А. Тевелев

Главный инженер проекта — Л.И. Лиманская

Утверждены Минводхозом СССР

Протокол от 04.04.88 N 750

Введены в действие с 01.08.88

© ЦИТП Госстроя СССР, 1988

Обозначение документа	Наименование	Стр
3.820.1-70.2-0.0.0ПЗ	Техническое описание	3
3.820.1-70.2-0.0.0ТТ	Технические требования	5
3.820.1-70-0.0.0.НИ	Номенклатура изделий	6
3.820.1-70.2-1.0.0ФЧ	Плита ПВ 10.5-1. Опалубочный чертеж	8
3.820.1-70.2-1.1.0	Сетка арматурная С-1	
3.820.1-70.2-1.0.0СБ	Плита ПВ 10.5-1. Сборочный чертеж	9
3.820.1-70.2-1.2.0	Изделие закладное МН-1, МН-2	10
3.820.1-70.2-2.0.0ФЧ	Плита ПВ15.10-1 Опалубочный чертеж	
3.820.1-70.2-2.0.0СБ	Плита ПВ15.10-1 Сборочный чертеж	11
3.820.1-70.2-2.1.0	Сетка арматурная С-2	12
3.820.1-70.2-3.0.0ФЧ	Плита ПВ 30.15-1 Опалубочный чертеж	
3.820.1-70.2-3.0.0СБ	Плита ПВ 30.15-1 Сборочный чертеж	13
3.820.1-70.2-3.1.0	Сетка арматурная С-3	14
3.820.1-70.2-3.2.0	Изделие закладное МН-3	
3.820.1-70.2-4.0.0ФЧ	Плита ПВ 30.20-1 Опалубочный чертеж	15
3.820.1-70.2-4.1.0	Сетка арматурная. С-4	
3.820.1-70.2-4.0.0СБ	Плита ПВ30.20-1. Сборочный чертеж	16
3.820.1-70.2-4.2.0	Изделие закладное МН-4	17
3.820.1-70.2-5.0.0ФЧ	Плита ПВ 30.15.2 Опалубочный чертеж	
3.820.1-70.2-5.0.0СБ	Плита ПВ 30.15-2. Сборочный чертеж	18
3.820.1-70.2-5.1.0	Сетка арматурная С-5	19
3.820.1-70.2-5.2.0	Петля строповочная ПС-1	
3.820.1-70.2-6.0.0ФЧ	Плита ПВ 30.20-2 Опалубочный чертеж	20
3.820.1-70.2-6.1.0	Сетка арматурная С-6	
3.820.1-70.2-6.0.0СБ	Плита ПВ 30.20-2 Сборочный чертеж	21

Нач.отд	Тевелев	
Н.контр.	Донская	
ГИП	Лиманская	
Вед.инж.	Брагина	
Перевел.	Лиманская	

3.820.1-70.2-0.0.0

Содержание

Стадия	Лист	Листов
Р	1	2

в/о „Союзводпроект"

Обозначение документа	Наименование	Стр.
3.820.1-70.2-7.0.0ФЧ	Плита ПВ 40.20-2. Опалубочный чертеж	22
3.820.1-70.2-7.1.0	Сетка арматурная С-7	
3.820.1-70.2-7.0.0СБ	Плита ПВ 40.20-2. Сборочный чертеж	23
3.820.1-70.2-8.0.0ФЧ	Плита ПВ 40.20-3 Опалубочный чертеж	24
3.820.1-70.2-8.1.0	Каркас пространственный КП-1	
3.820.1-70.2-8.0.0СБ	Плита ПВ 40.20-3 Сборочный чертеж	25
3.820.1-70.2-8.2.0	Петля строповочная ПС-2	26
3.820.1-70.2-9.0.0	Плита ПШ 40.20-3, ПШО 40.20-3	
3.820.1-70.2-9.0.0ФЧ	Плита ПШ 40.20-3, ПШО 40.20-3 опалубочный чертеж	27
3.820.1-70.2-9.0.0СБ	Плита ПШ 40.20-3, ПШО 40.20-3 сборочный чертеж	28
3.820.1-70.2-9.1.0	Сетка арматурная (С-8, С-9)	29
3.820.1-70.2-9.2.0	Петля соединительная П-1	30
3.820.1-70.2-9.1.0	Сетка арматурная (С-8, С-9)	
3.820.1-70.2-10.0.0	Плита ПШ 10.10-4	31
3.820.1-70.2-10.1.0	Петля соединительная П-2	32
3.820.1-70.2-10.0.0СБ	Плита ПШ 10.10-4. Сборочный чертеж	
3.820.1-70.2-0.0.0РС	Ведомость расхода стали	33

Инв. № подл. | Подпись и дата | Взам. инв. №

3.820.1-70.2-0.0.0

Лист 2

1. Общая часть

Серия 3.820.1-70, выпуски 1 и 2 разработана в соответствии с планом типового проектирования на 1987-88 гг. взамен типовой серии 3.820-1-32, выпуск 1 и содержит рабочие чертежи железобетонных плит с выпусками арматуры по контуру для крепления откосов мелиоративных каналов и земляных плотин.

Состав серии:

Выпуск 1. Плиты железобетонные предварительно-напряженные толщиной 6 и 10см. с выпусками арматуры.

Выпуск 2. Плиты железобетонные с выпусками арматуры без предварительного напряжения.

Номенклатура плит без предварительного напряжения, включенная в выпуск 2, состоит из 15 типоразмеров.

Плитам присвоены марки, состоящие из буквенно-цифровых групп-буквенная группа обозначает тип плиты, первая группа цифр- габаритные размеры плиты в плане в дециметрах, вторая группа цифр, отделенная дефисом-категорию по несущей способности плиты, определяющую толщину плиты и область ее применения.

Пример обозначения:

ПВ 30.15-2 - плита с выпусками арматуры, длиной 3,0м, шириной 1,5м, категория по несущей способности-2, определяющая толщину плиты 10см. и область применения, указанную в таблице 1.

2. Назначение и область применения:

Представленные в выпуске плиты предназначены для применения при устройстве крепления каналов мелиоративных систем, подводящих каналов и рисберм сооружений, откосов земляных плотин, дамб, струенаправляющих шпор и других берегоукрепительных сооружений.

В зависимости от толщины и способа соединения в карты плиты могут быть применены:

- типа ПВ толщиной 6см, категория по несущей способности-1 для крепления каналов глубиной до 3,0м и крепления подводящих каналов и рисберм сооружений, не эксплуатируемых в зимних условиях:
- типа ПВ толщиной 10см категория по несущей способности-2-

				3.820.1-70.2-0.0.0 ПЗ		
Нач.отд.	Тевелев					
Н.контр.	Донская		Пояснительная записка	Стадия	Лист	Листов
Гип	Лиманская			Р	1	5
Вед.инж.	Брагина			в/о „Союзводпроект"		
Провер.	Лиманская					

Инв.№ подл. | Подпись и дата | Взам.инв.№

для крепления каналов глубиной до 5,0м и для защиты верховых откосов земляных плотин высотой до 15м при жестком соединении плит в карты, при расчетной высоте волны до 1,0м. и толщине льда, примерзшего к облицовке до 0,4м;

- плиты ПВ толщиной 15см, категория по несущей способности-3- для защиты откосов земляных плотин высотой до 15м при жестком соединении плит в карты при расчетной высоте волны до 1,5м и толщине льда, примерзшего к облицовке до 0,8м.
- плиты ПШ, толщиной 15см, категория по несущей способности-3,- для защиты откосов земляных плотин, высотой до 15м при шарнирном соединении плит в карты, при расчетной высоте волны до 1,0м и толщине льда, примерзшего к облицовке до 0,6м;
- плита ПШ0, толщиной 15см представляет собой вариант плиты ПШ 40.20-3 и предназначена для крепления основания продольных берегоукрепительных дамб в горно-предгорных районах с шарнирным соединением плит.
- плита ПШ, толщиной 30см предназначена для крепления дна реки у основания дамб или струенаправляющих шпор в виде гибких покрытий из плит, соединенных шарнирно.

Плиты типа ПВ с жестким соединением в карты не применимы для крепления откосов плотин, в основании которых залегают сильносжимаемые грунты: илы, торфы, глинистые грунты текучей или текучепластичной консистенции. В этом случае следует применять плиты типа ПШ, при этом укладку их следует производить после завершения основных осадок сооружения.

Плиты, предназначенные для облицовки каналов могут укладываться по дну или по откосам, на грунт или пленку при заложении откоса $m \geq 1,0$.

Плиты, предназначенные для защиты откосов плотин, применимы при заложении откоса $m \geq 2,0$.

Применение плит крепления допускается в условиях неагрессивности среды по отношению к бетону.

При устройстве крепления в агрессивной среде должны предусматриваться мероприятия по защите коррозии в соответствии с требованиями СНиП 2.03.11-85

Инв.№ подл. | Подпись и дата | Взам.инв.№

Условия применения плит типа ПВ, ПШ, ПШО

Табл.1

Тип плиты	Категория по несущей способности	Максимальная строит. глубина канала, м	Заложение откоса канала или плотины	Расчетная высота волны $h_в$, м	Расчетная толщина движущегося ледяного поля, $h_л$, м	Расчетная толщина примерзшего к креплению ледяного покрова, h_t, м
Плиты ПВ толщиной =6см.	1	3,0	≥ 1,0	—	—	—
Плиты ПВ, толщиной =10 см.	2	5,0	для каналов ≥ 1,0 для плотин ≥ 2,0	1,0	1,2	0,4
ПВ 40.20-3	3	—	≥ 2,0	1,5	1,2	0,8
ПШ 40.20-3	3	—	≥ 2,0	1,0	1,2	0,6

Расчетные величины $h_в$, $h_л$, h_t определяются в каждом конкретном случае в соответствии со СНиП 2.06.04-82" Нагрузки и воздействия на гидротехнические сооружения/волновые, ледовые, и от судов)".

3. Характеристика конструкций

В проекте разработаны плиты двух типов:

- жестко соединяемые в карты типа ПВ;
- шарнирно соединяемые в карты или гибкие тюфяки типа ПШ.

Плиты типа ПВ имеют по четырем сторонам арматурные выпуски с приваренными к ним отдельными стержнями для устройства бетонируемых швов шириной 10см. Укладки дополнительной арматуры в швы не требуется.

Плиты типа ПШ имеют по четыре петлевых выпуска для шарнирного соединения их между собой.

Плиты должны изготавливаться из тяжелого бетона класса по прочности на сжатие В15, марки по водонепроницаемости W6, марки по морозостойкости F150.

Марка бетона по морозостойкости корректируется с учетом климатических условий в районе строительства.

Плиты армируются сварными сетками из арматурной стали следующих классов:

- стержневая арматура периодического профиля класса А-III по ГОСТ 5781-82;
- холоднотянутая проволока периодического профиля класса Вр-I по ГОСТ 6727-80;
- горячекатанная гладкая стержневая арматура класса А-I по ГОСТ 5781-82.

Для закладных деталей должна применяться углеродистая сталь по ГОСТ 380-71.

Арматурные изделия изготавливаются с применением контактной точечной сварки по ГОСТ 14098-85 и нахлесточных соединений.

Толщина защитного слоя бетона 20мм.

4. Основные расчетные положения

Плиты рассчитаны по прочности, образованию и раскрытию трещин на нагрузки, возникающие в момент распалубки, транспортирования, монтажа и в период эксплуатации. Расчеты выполнены в соответствии со СНиП 2.03.01-84 "Бетонные и железобетонные конструкции."

Расчеты проведены для отдельных элементов-плит и для железобетонных карт, образованных сборными плитами с омоноличенными стыками, принимаемыми в расчетах равнопрочными. Длина и ширина карт принималась в расчетах кратной размерам плит, но не более 25х10м.

Плиты типа ПВ, толщиной 6см рассчитаны на монтажные, транспортные и эксплуатационные нагрузки.

Для плит толщиной 10см проведены также расчеты на прочность и устойчивость при динамической нагрузке от разрушения волн на откосе, а также на воздействия от движущегося ледяного поля и на нагрузки от действия примерзшего к креплению ледяного покрова при изменении горизонта воды. Расчеты проведены в соответствии со СНиП 2.06.04-82" Нагрузки и воздействия на гидротехнические сооружения/волновые, ледовые и от судов/".

В расчетах приняты следующие параметры:

- модуль упругости основания - E_0 120 тс/м^2;
- объемный вес железобетона - γ = 2,5 т/м^3;
- скорость понижения и подъема уровня воды при наличии примерзшего льда - 0,2м/ч;
- температура верхней части ледяного покрова - 5°С.

Допускаемая ширина раскрытия трещин принята 0,2мм

Инв.№ подл. | Подпись и дата | Взам. инв. №

При расчете продольной арматуры на монтажные нагрузки за расчетную принята схема подъема плиты за две монтажные петли с опусканием ее по противоположному краю, что соответствует работе плиты по однокансальной балочной схеме.

Расчетные схемы и величины моментов приведены в табл. 2

№№ п.п.	Марка плиты	Расчетная схема работы плиты	Расчетная величина момента на 1 п.м. плиты, тс.м
1.	ПВ 10. 5-1	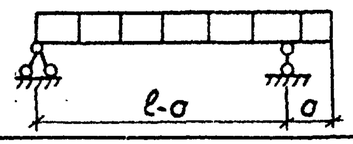	0,043
2.	ПВ 15. 10-1		0. 043
3.	ПВ 30. 15-1		0. 13
4.	ПВ 30. 20-1		0. 13
5.	ПВ 30. 15-2		0. 81
6.	ПВ 30. 20-2		0. 81
7.	ПВ 40. 20-2		0. 81
8.	ПВ 40. 20-3		1. 98
9.	ПШ 40. 20-3		1. 98
10.	ПШО. 40. 20-3		1. 98

Узлы соединения плит разработаны в следующих типовых проектных решениях и типовых проектах:

- ТПР 820-1-057.86 „Каналы оросительные на расход воды до 100м³/с облицованные плитами с выпусками арматуры (секции)";
- ТП 820-04-28.87 „Плотины земляные насыпные высотой до 15м с крепленным верховым откосом,"
- ТП 820-09-3.85 „Сооружения берегоукрепительные для горных и предгорных условий".

Технические требования

Плиты изготавливаются по агрегатно-поточной технологии в металлических формах по рабочим чертежам к серии 3.820.1-70, выпуск 2, разработанным и распространяемым институтом „Союзгипроводхоз".

Технические требования, правила приемки, методы контроля и испытаний, транспортирование и хранение изложены в технических условиях ТУ 33-82-86 и изменении N1 к ним. Карты технического уровня и качества продукции разработаны для типоразмеров-представителей ПВ 15.10-1 и ПШ 40.20-2

Нач.отд.	Тевелев		3.820.1-70.2-0.0.0ТТ	
Н.контр.	Донская		Технические требования	Стадия: Р; Лист: ; Листов: 1
ГИП	Лиманская			в/о „Союзводпроект"
Вед.инж.	Брагина			
Провер.	Лиманская			

Инв.№ подл. | Подпись и дата | Взам.инв.№

Номенклатура изделий

Обозначение	Марка	Эскиз	Размеры, мм			Класс бетона	Расход материалов		Масса конструкции, кг
			l	b	t		бетон, $м^3$	арматура, кг	
3.820.1-70.2-1.0.0	ПВ 10.5-1	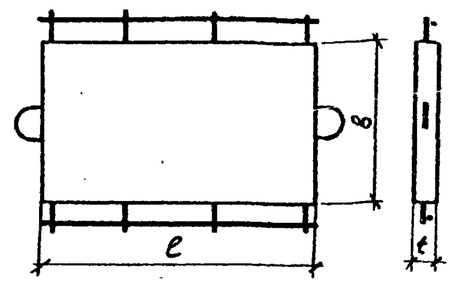	1000	500	60	В15	0,028	1,04	70
3.820.1-70.2-2.0.0	ПВ 15.10-1	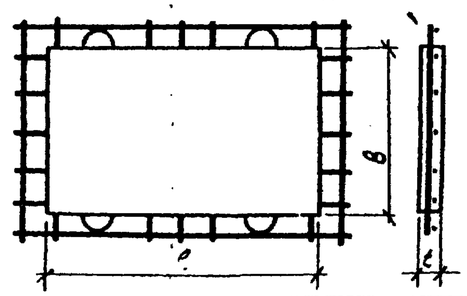	1500	1000	60	В15	0,087	4,14	220
3.820.1-70.2-3.0.0	ПВ 30.15-1		3000	1500	60		0,26	17,53	650
3.820.1-70.2-4.0.0	ПВ 30.20-1		3000	2000	60		0,35	26.04	880
3.820.1-70.2-5.0.0	ПВ 30.15-2	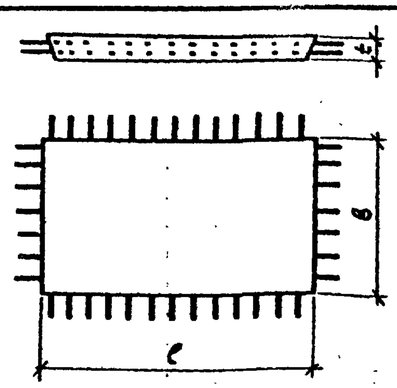	3000	1500	100	В15	0,43	46,16	1080
3.820.1-70.2-6.0.0	ПВ 30.20-2		3000	2000	100		0,59	57,54	1480
3.820.1-70.2-7.0.0	ПВ 40.20-2		4000	2000	100		0,79	74,92	1980

Нач.отд.	Тевелев		3.820.1-70.2-0.0.0 НИ
Н.контр.	Донская		Номенклатура изделий
ГИП	Лиманская		Стадия: Р; Лист: 1; Листов: 2
Вед.инж.	Брагина		
Провер.	Лиманская		в/о „Союзводпроект"

Инв.№ подл. | Подпись и дата | Взам.инв.№

Номенклатура изделий

Обозначение	Марка	Эскиз	Размеры, мм			Класс бетона	Расход материалов		Масса конструкции, кг
			l	b	t		бетон, $м^3$	арматура, кг	
3.820.1-70.2-8.0.0	ПВ 40.20-3	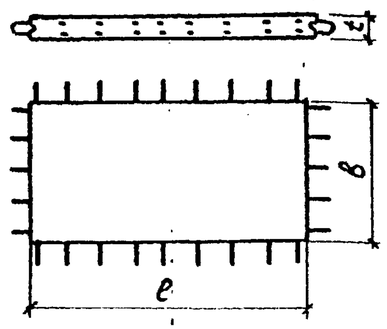	4000	2000	150	В15	1.2	128.58	3000
3.820.1-70.2-9.0.0	ПШ 40.20-3	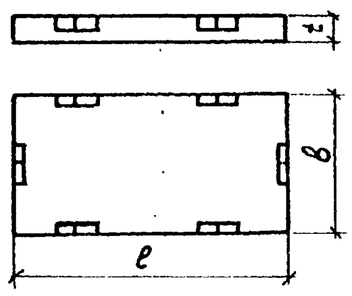	4000	2000	150	В15	1.2	87.41	3000
3.820.1-70.2-9.0.0-01	ПШО 40.20-3		4000	2000	150		1.2	47.13	3000
3.820.1-70.2-10.0.0	ПШ 10.10-4	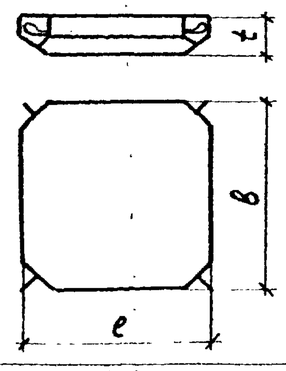	1000	1000	300	В15	0.25	4.86	625

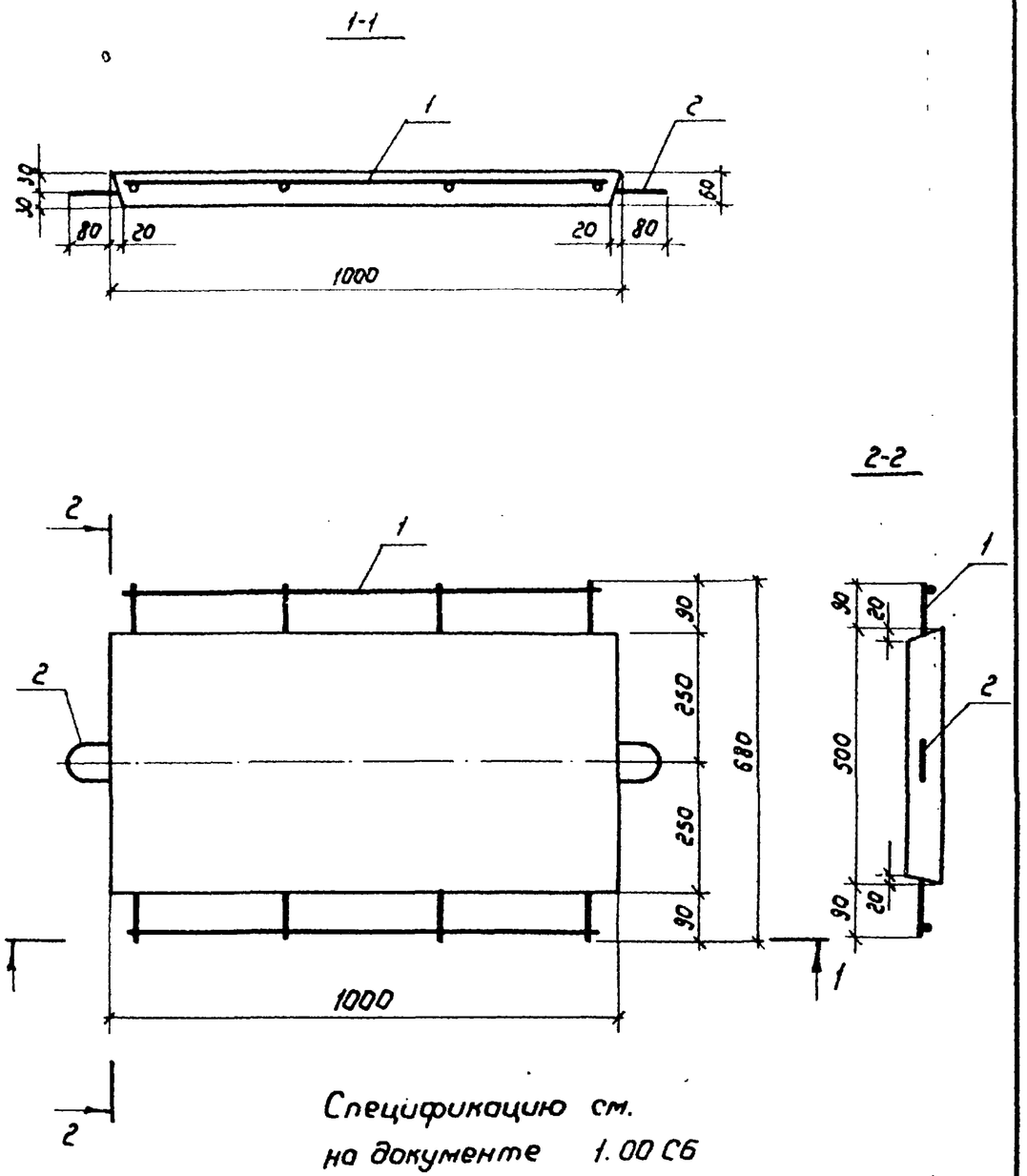

Спецификацию см.
на документе 1.00 СБ

Нач.отд.	Тевелев		3.820.1-70.2-1.0.0 ФЧ			
Н.контр.	Донская		Плита ПВ 10.5-1 Опалубочный чертеж	Стадия	Масса	Масштаб
ГИП	Лиманская			Р	0,07т	—
Вед.инж	Брагина			Лист	Листов 1	
Провер.	Лиманская			в/о „Союзводпроект"		

Инв.№ подл. | Подпись и дата | Взам.инв.№

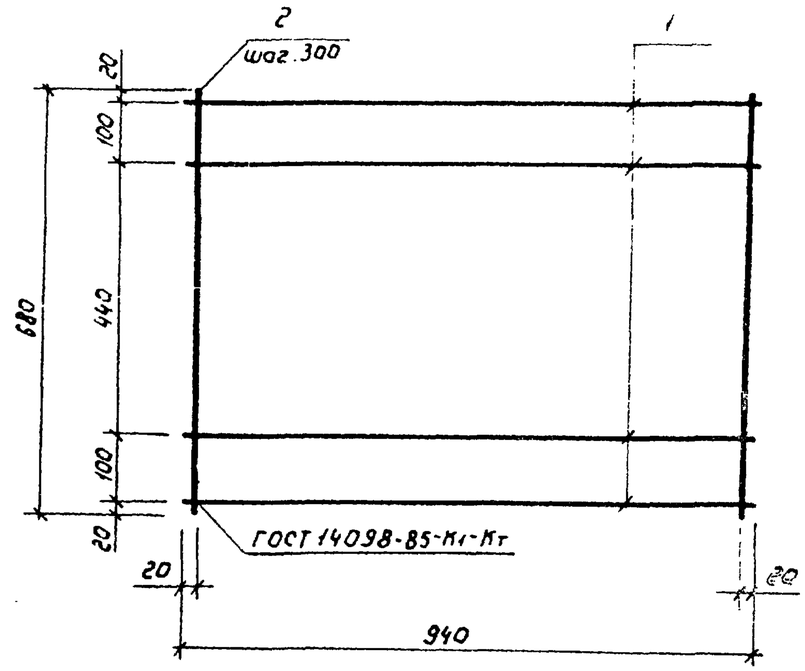

Формат	Зона	Поз.	Обозначение	Наименование	Кол.	Примеч.
Б/4		1	3.820.1-70.2-1.1.1	ф3 Вр-I, ГОСТ 6727-80, ℓ=940	4	0,21кг
Б/4		2	3.820.1-70.2-1.1.2	ф3 Вр-I, ГОСТ 6727-80, ℓ=680	4	0,15кг

Нач.отд.	Тевелев		3.820.1-70.2-1.1.0			
Н.контр.	Донская		Сетка арматурная С-1	Стадия	Масса	Масштаб
ГИП	Лиманская			Р	0,36кг	—
Вед.инж.	Брагина			Лист	Листов 1	
Провер	Лиманская			в/о „Союзводпроект"		

Инв.№ подл. | Подпись и дата | Взам.инв.№

23209-02 9

1-1

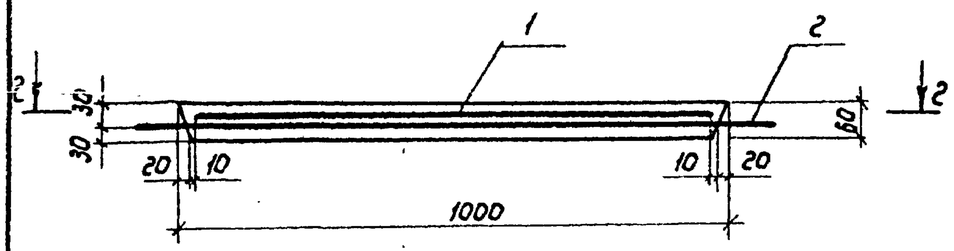

2-2

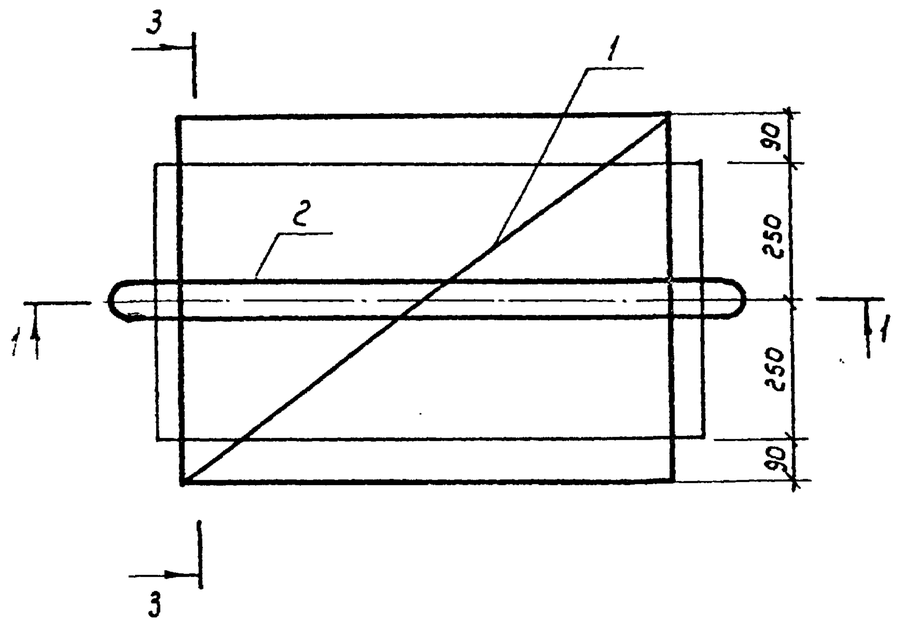

3-3

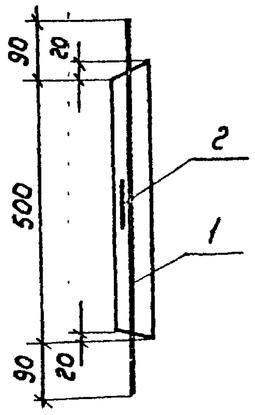

Формат	Зона	Поз.	Обозначение	Наименование	Кол.	Примеч.
				Документация		
А4			3.820.1-70.2-1.0.0ФЧ	Опалубочный чертеж	1	
А3			3.820.1-70.2-1.0.0СБ	Сборочный чертеж СБ	1	
			3.820.1-70.2-0.0.0РС	Ведомость расхода стали	1	
				Сборочные единицы		
А4		1	3.820.1-70.2-1.1.0	Сетка арматурная С-1	1	0,36кг
А4		2	3.820.1-70.2-1.2.0	Изделие закладное МН-1	1	0,68кг
				Материалы		
				Бетон тяжелый В15, W6, F 150		0,028м³

Нач.отд.	Левелев		
Н.контр.	Донская		
ГИП	Лиманская		
Вед.инж.	Брагина		
Провер	Лиманская		

3.820.1-70.2-1.0.0СБ

Плита ПВ 10.5-1
Сборочный чертеж

Стадия	Масса	Масштаб
Р	0,07т	—
Лист	Листов 1	

в/о „Союзводпроект"

Инв.№подл. | Подпись и дата | Взам.инв.№

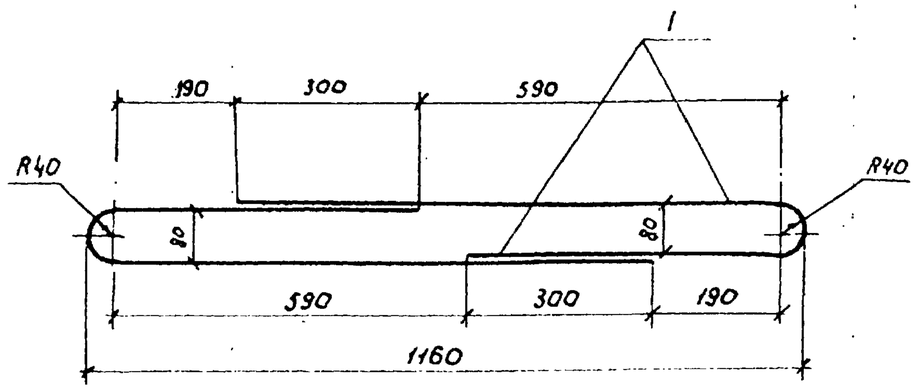

Изделия закладные МН1 и МН2 до установки их в опалубку связать.

Форм.	Зона	Поз.	Обозначение	Наименование	Кол.	Примеч.
			3.820.1-70.2-1.2.0	МН-1		
				Детали		
Б/4		1	3.820.1-70.2-1.2.1	ФбА-I, ГОСТ 5781-82, ℓ=1510	2	0,68кг
			3.820.1-70.2-1.2.0-1	МН-2		
				Детали		
Б/4		1	3.820.1-70.2-1.2.1-1	Ф8А-I, ГОСТ 5781-82, ℓ=1510	2	1,25кг

Инв.№ подл. | Подпись и дата | Взам.инв.№

Нач.отд.	Тевелев		3.820.1-70.2-1.2.0	
Н.контр.	Донская		Изделие закладное МН-1, МН-2	Стадия: Р; Масса: см. табл.; Масштаб: —
ГИП	Лиманская			Лист; Листов 1
Вед.инж.	Брагина			В/о „Союзводпроект"
Провер.	Лиманская			

1-1

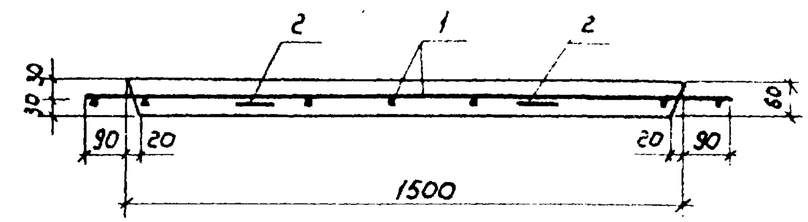

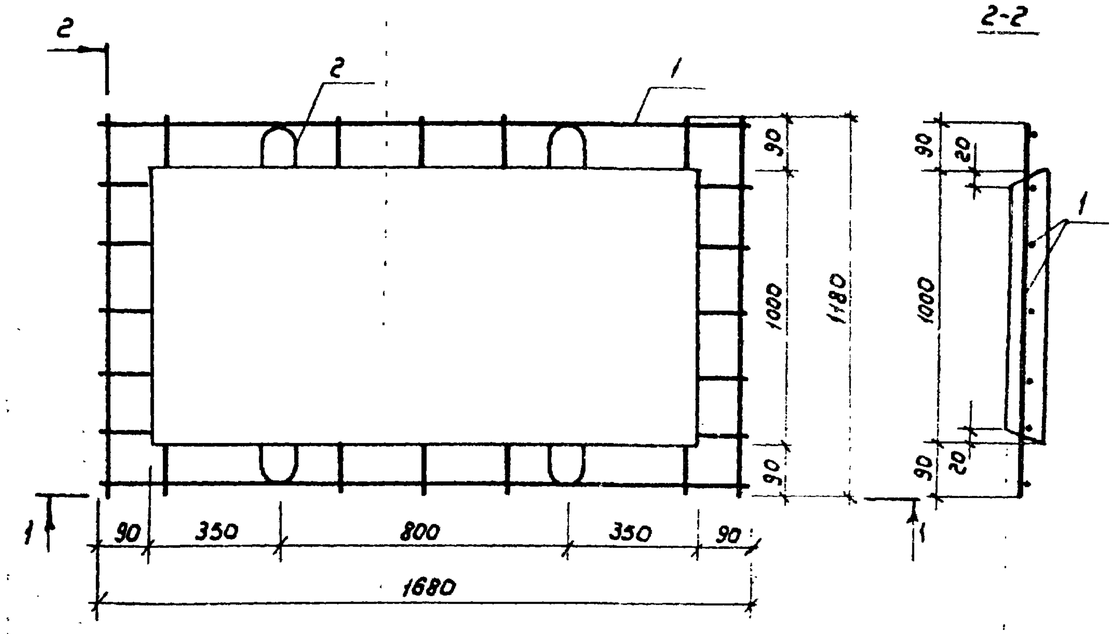

Спецификацию см. на документе 2.00.СБ

Инв.№ подл. | Подпись и дата | Взам.инв.№

Нач.отд.	Тевелев		3.820.1-70.2-2.0.0 ФЧ	
Н.контр.	Донская		Плита 15.10-1 Опалубочный чертеж	Стадия: Р; Масса: 0,22т; Масштаб: —
ГИП	Лиманская			Лист; Листов 1
Вед.инж.	Брагина			В/о „Союзводпроект"
Провер.	Лиманская			

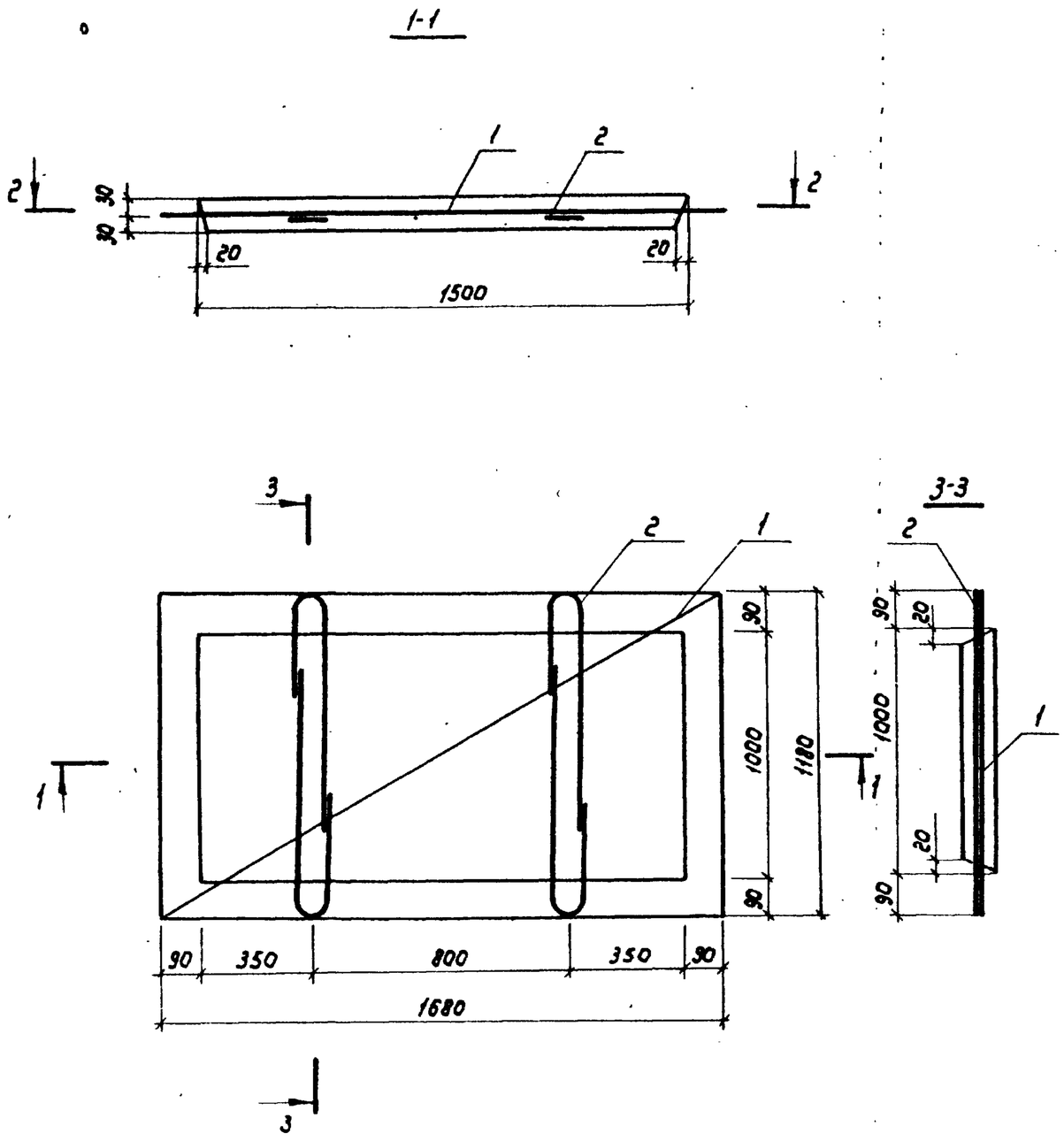

Формат	Зона	Позиц.	Обозначение	Наименование	Кол.	Примеч.
				Документация		
А4			3.820.1-70.2-2.0.0ФЧ	Опалубочный чертеж ФЧ	1	
А3			3.820.1-70.2-2.0.0СБ	Сборочный чертеж СБ	1	
			3.820.1-70.2-0.0.0РС	Ведомость расхода стали	1	
				Сборочные единицы		
А4		1	3.820.1-70.2-2.1.0	Сетка арматурная С-2	1	1,61кг
А4		2	3.820.1-70.2-1.2.0	Изделие закладное МН-2	2	2,50кг
				Материалы		
				бетон тяжелый В15		
				W6, F 150		0,087м³

Нач.отд.	Тевелев		
Н.контр.	Донская		
ГИП	Лиманская		
Вед.инж	Брагина		
Провер.	Лиманская		

3.820.1-70.2-2.0.0 СБ

Плита 15.10-1
Сборочный чертеж

Стадия	Масса	Масштаб
Р	0,22т	—
Лист	Листов 1	

в/о „Союзводпроект"

Взам. инв. № | Подпись и дата | Инв. № подл.

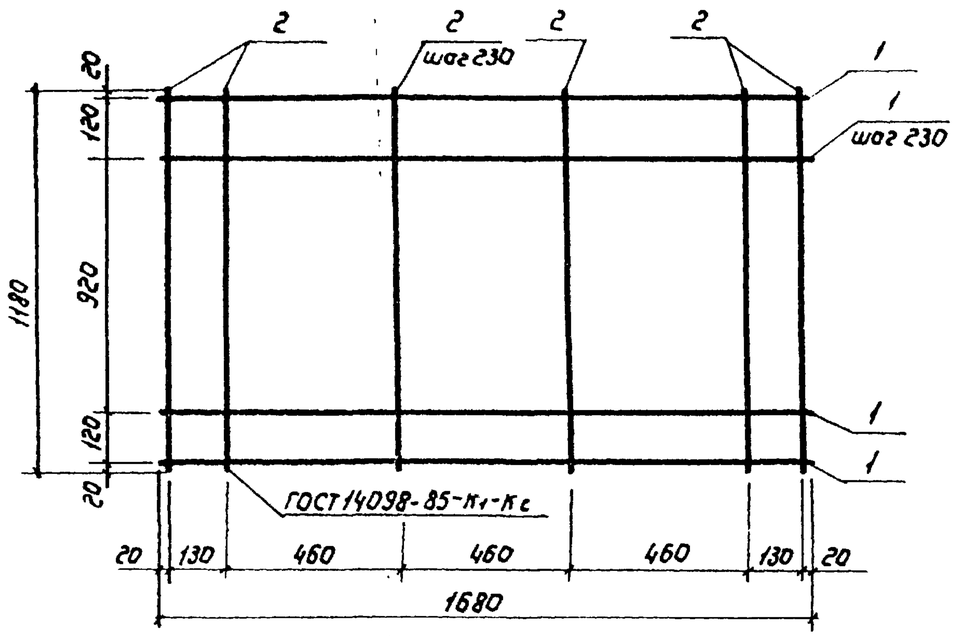

Формат	Зона	Поз.	Обозначение	Наименование	Кол.	Примеч.
				Детали		
6/4		1	3.820.1-70.2-2.1.1	ф4 Вр-I, ГОСТ 6727-80, ℓ=1680	7	1,16кг
6/4		2	3.820.1-70.2-2.1.2	ф3 Вр-I, ГОСТ 6727-80, ℓ=1180	7	0,45кг

Нач.отд.	Тевелев		
Н.контр.	Донская		
ГИП	Лиманская		
Вед.инж.	Брагина		
Провер	Лиманская		

3.820.1-70.2-2.1.0

Сетка арматурная С-2

Стадия	Масса	Масштаб
Р	1,61кг	—
Лист	Листов 1	

в/о „Союзводпроект"

Инв. № подл. | Подпись и дата | Взам. инв. №

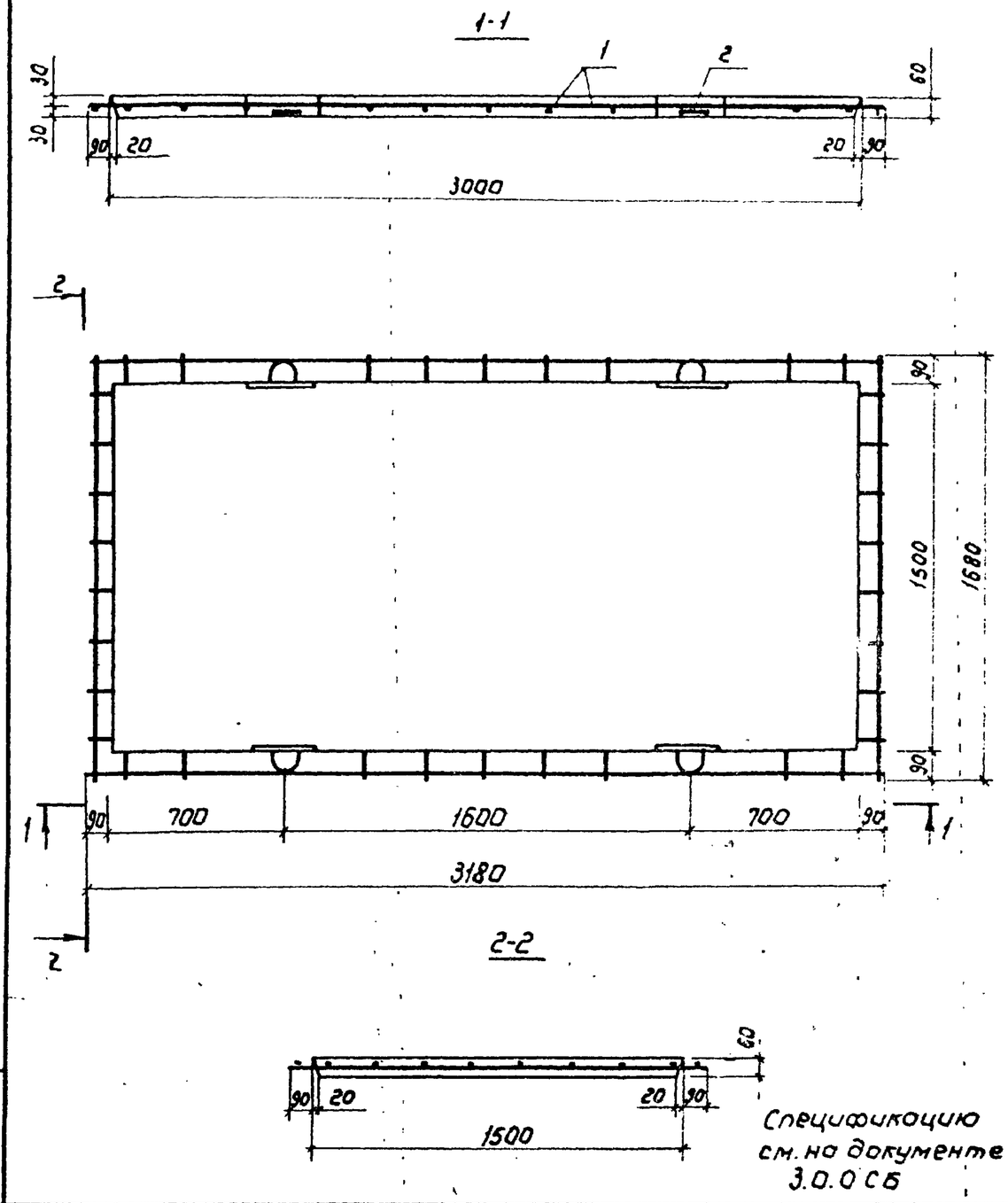

Спецификацию см. на документе 3.0.0 СБ

Нач.отд.	Тевелев		
Н.контр	Донская		
ГИП	Лиманская		
Вед.инж	Брагина		
Провер.	Лиманская		

3.820.1-70.2-3.0.0 ФЧ

Плита ПВ 30.15-1

Опалубочный чертеж

Стадия	Масса	Масштаб
Р	0,65т	—
Лист	Листов 1	

в/о „Союзводпроект"

Инв. № подл. | Подпись и дата | Взам. инв. №

1-1

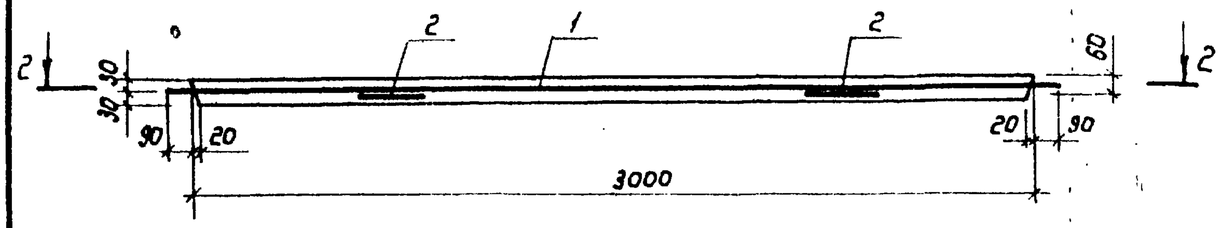

2-2

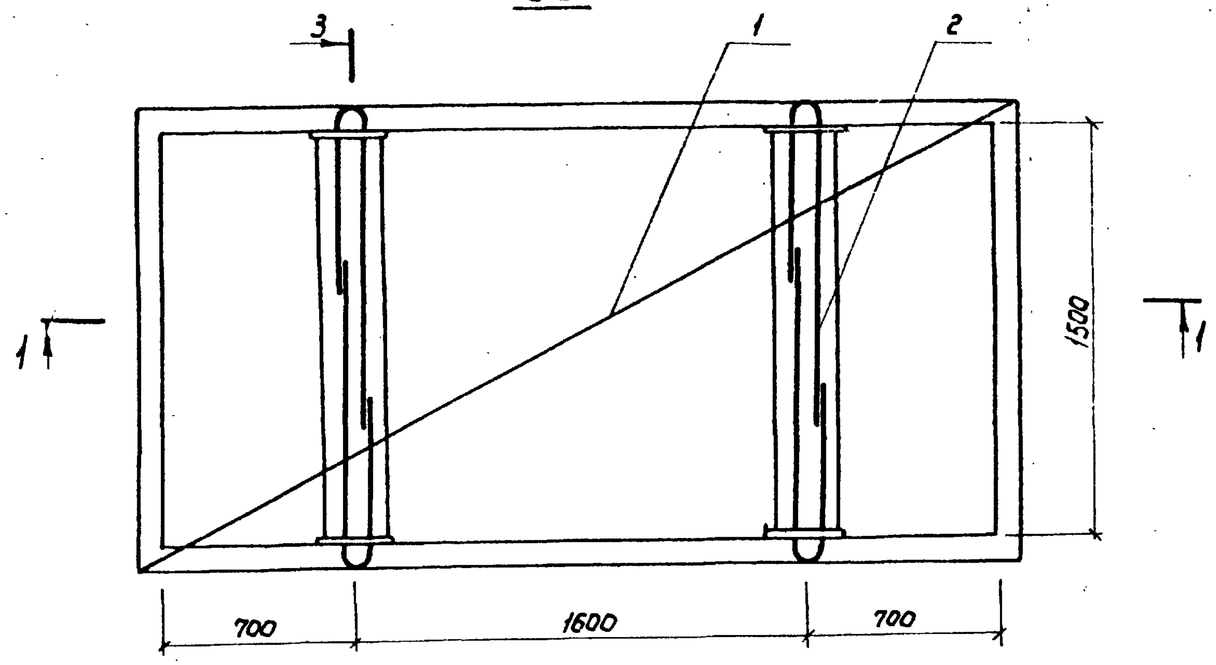

3-3

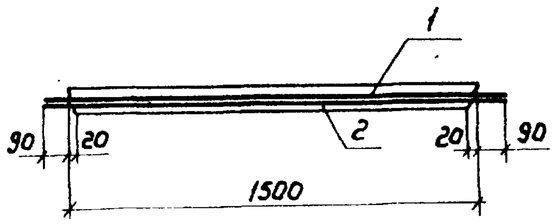

Формат.	Зона	Поз.	Обозначение	Наименование	Кол.	Примеч.
				Документация		
А-4			3.820.1-70.2-3.0.0 ФЧ	Опалубочный чертеж	1	
А-3			3.820.1-70.2-3.0.0 СБ	Сборочный чертеж	1	
			3.820.1-70.2-П.0.0 РС	Ведомость расхода стали	1	
				Сборочные единицы		
А-4		1	3.820.1-70.2-3.1.0	Сетка арматурная С-3	1	8,89кг
А-4		2	3.820.1-70.2-3.2.0	Изделие закладное МН-3	2	8,64кг
				Материалы		
				Бетон тяжелый В15, W6. F 150		0,26м³

Нач.отд.	Тевелев		
Н.контр.	Донская		
ГИП	Лиманская		
Вед.инж.	Брагина		
Провер.	Лиманская		

3.820.1-70.2-3.0.0СБ

Плита ПВ 30.15-1
Сборочный чертеж

Стадия	Масса	Масштаб
Р	0,65т	—
Лист	Листов 1	

в/о „Союзводпроект"

Инв. № подл. | Подпись и дата | Взам. инв. №

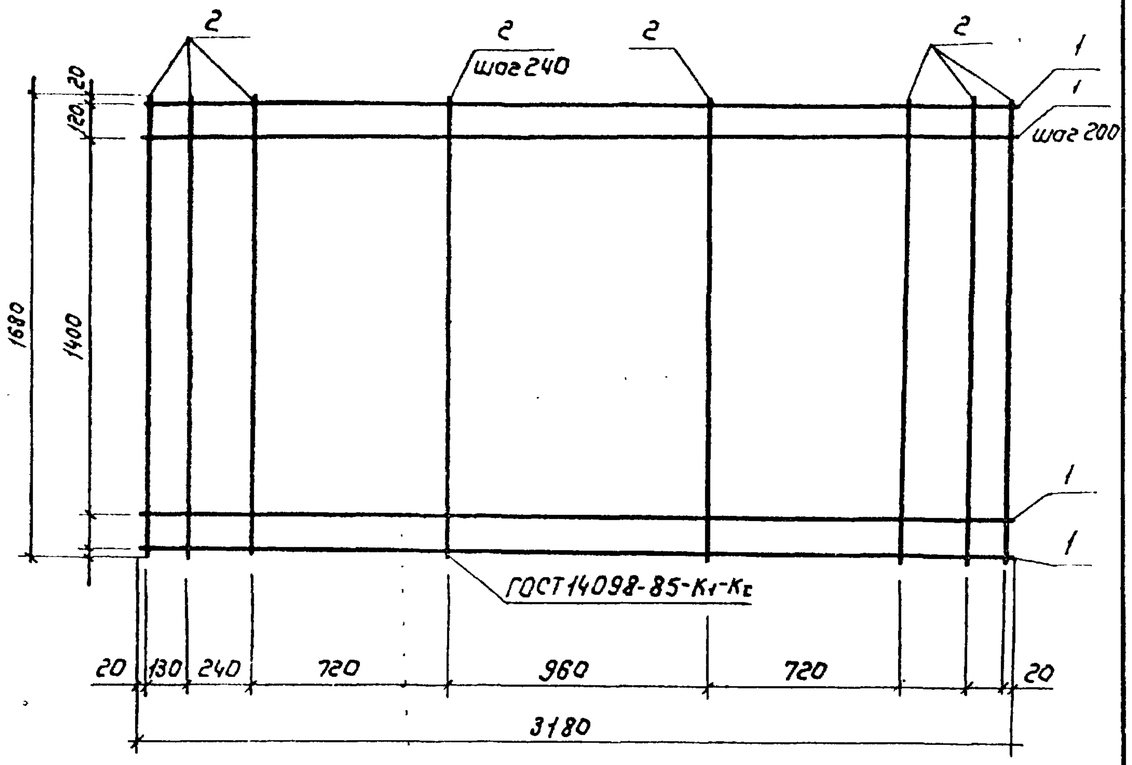

Формат	Зона	Поз.	Обозначение	Наименование	Кол.	Примеч.
				Детали		
Б/4		1	3.820.1-70.2-3.1.1	ф6А-III, ГОСТ 5781-82, ℓ=3180	10	7,06кг
Б/4		2	3.820.1-70.2-3.1.2	ф4А-III, ГОСТ 5781-82, ℓ=1680	11	1,83кг

Нач. отд.	Тевелев		
Н. контр.	Донская		
ГИП	Лиманская		
Вед. инж.	Брагина		
Провер.	Лиманская		

3.820.1-70.2-3.1.0

Сетка арматурная С-3

Стадия	Масса	Масштаб
Р	8,89кг	—
Лист	Листов 1	

В/о „Союзводпроект"

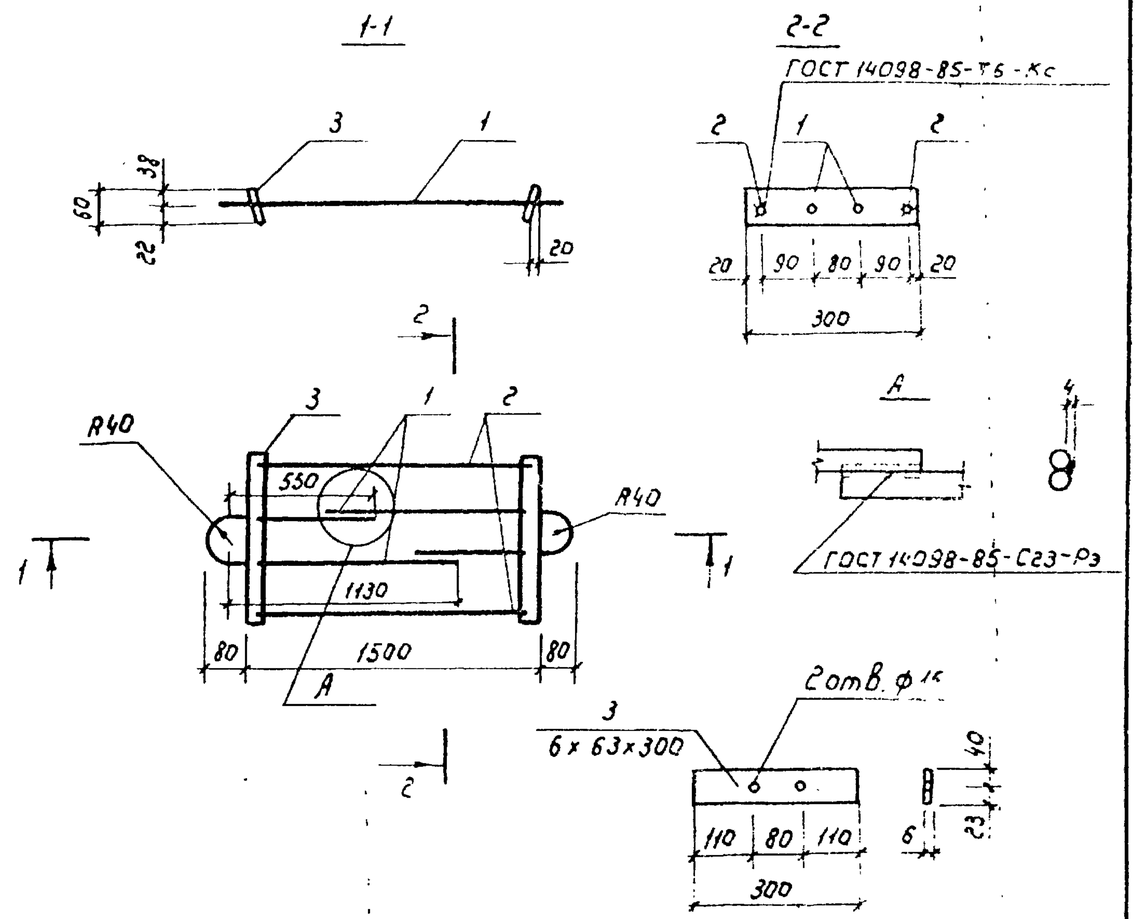

Формат	Зона	Поз.	Обозначение	Наименование	Кол.	Примеч.
				Детали		
Б/4		1	3.820.1-70.2-3.2.1	ф10А-I, ГОСТ 5781-82, ℓ=1810	2	2,25кг
Б/4		2	3.820.1-70.2-3.2.2	ф4А-III, ГОСТ 5781-82, ℓ=1462	2	0,29кг
Б/4		3	3.820.1-70.2-3.2.3	Полоса $\frac{Б26х63\ ГОСТ 103-76\ ℓ=300}{ВСт3пс6\ ГОСТ 14637-79}$	2	1,78кг

Нач. отд.	Тевелев		
Н. контр.	Донская		
ГИП	Лиманская		
Вед. инж.	Брагина		
Провер.	Лиманская		

3.820.1-70.2-3.2.0

Изделие закладное МН-3

Стадия	Масса	Масштаб
Р	4,32кг	—
Лист	Листов 1	

В/о „Союзводпроект"

Инв. № подл. | Подпись и дата | Взам. инв. №

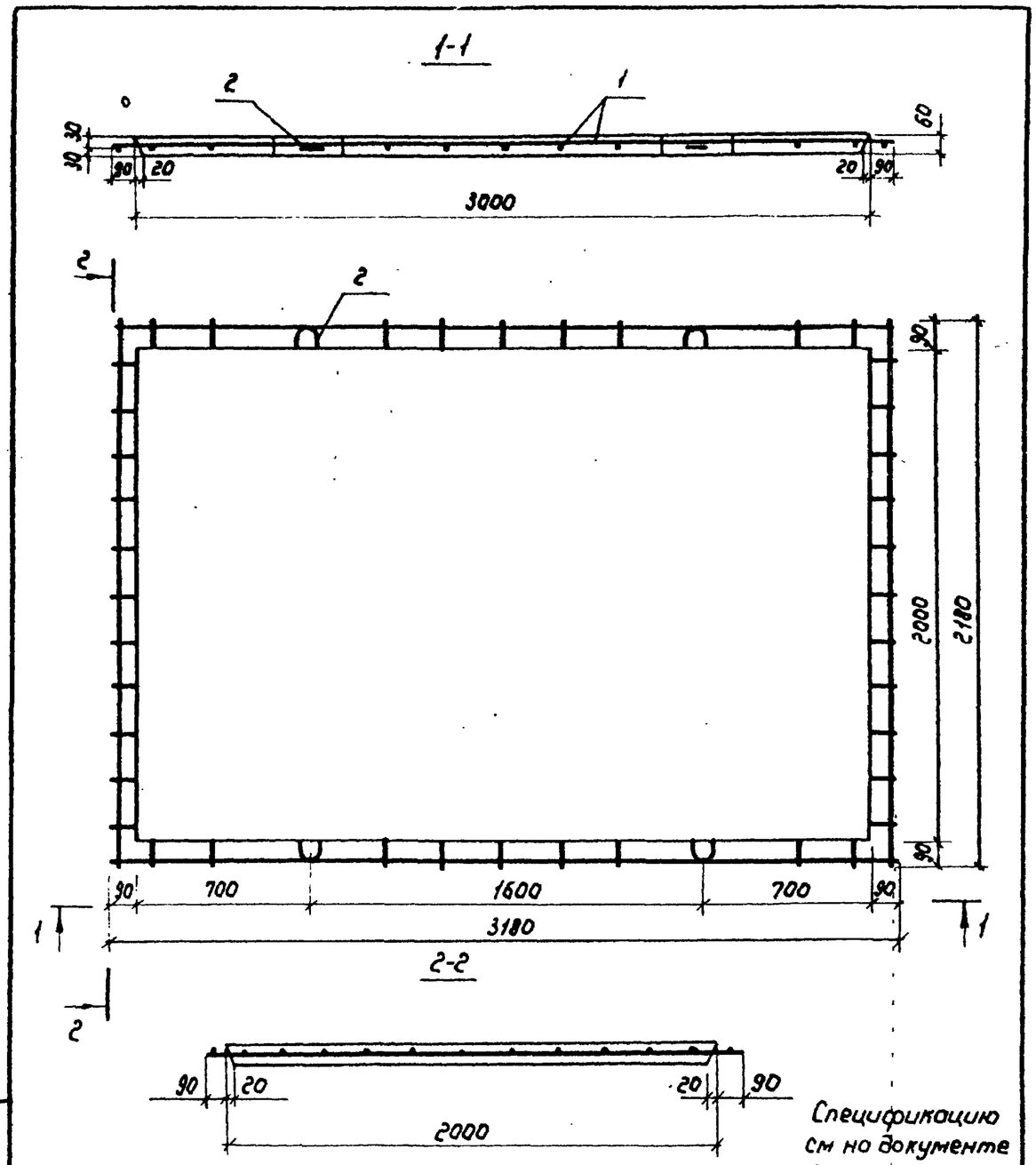

Спецификацию см на документе 4.0.0.СБ

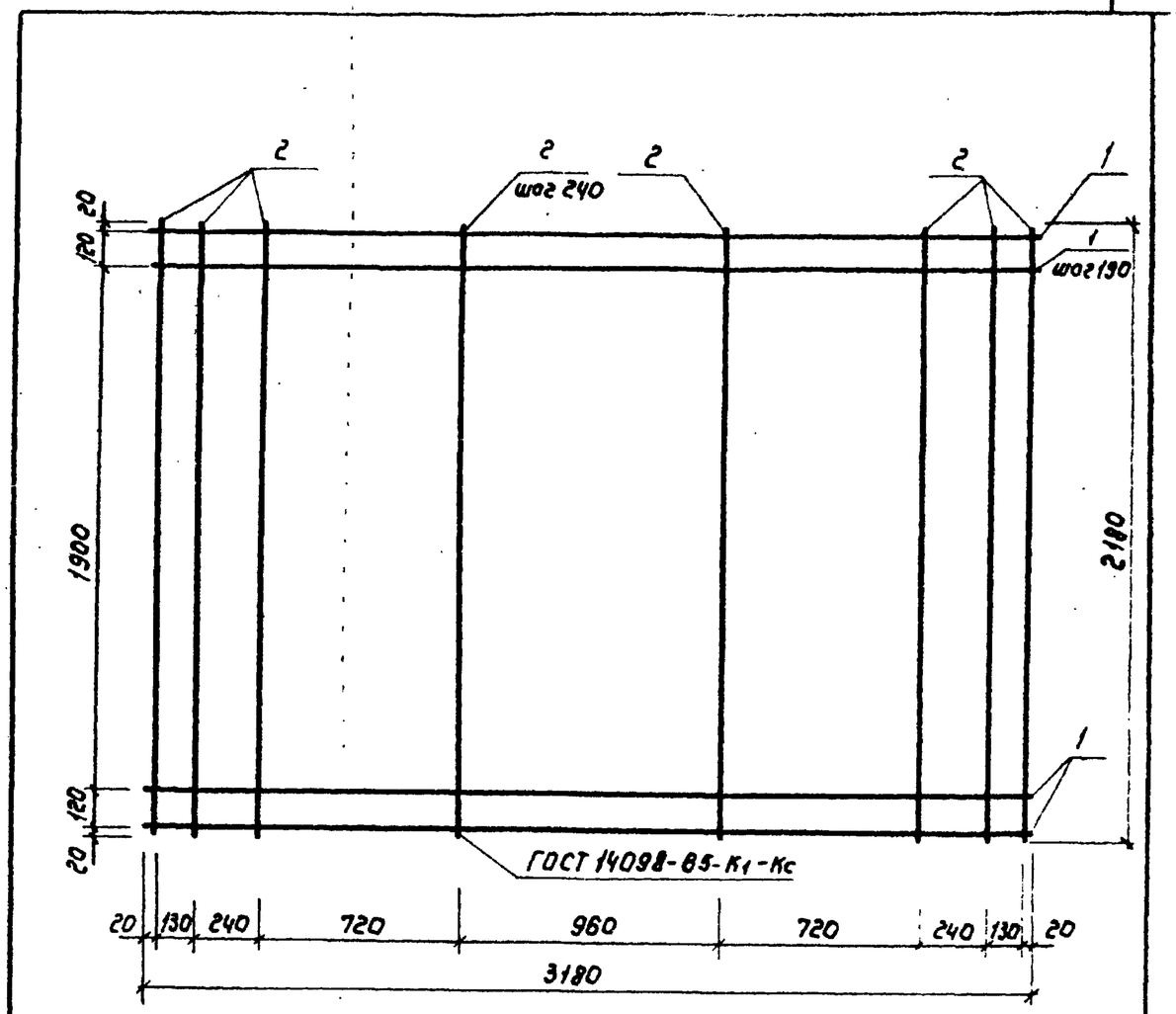

Формат	Зона	Позиц	Обозначение	Наименование	Кол	Примеч.
				Детали		
Б/4		1	3.820.1-70.2-4.1.1	ФбА-III, ГОСТ 5781-82, ℓ=3180	13	9,18кг
Б/4		2	3.820.1-70.2-4.1.2	ФбА-III, ГОСТ 5781-82, ℓ=2180	11	5,32кг

Взам. инв. № | Подпись и дата | Инв. № подл.

Нач.отд.	Тевелев		
Н.контр.	Донская		
ГИП	Лиманская		
Вед.инж	Бравина		
Провер.	Лиманская		

3.820.1-70.2-4.0.0ФЧ

Плита ПВ 30.20-1
Опалубочный чертеж

Стадия	Масса	Масштаб
Р	0,88 г	—
Лист	Листов 1	

В/о „Союзводпроект

Взам. инв. № | Подпись и дата | Инв. № подл.

Нач.отд.	Тевелев		
Н.контр.	Донская		
ГИП	Лиманская		
Вед.инж	Бравина		
Провер.	Лиманская		

3.820.1-70.2-4.1.0

Сетка арматурная С-4

Стадия	Масса	Масштаб
Р	14,5кг	—
Лист	Листов 1	

В/о „Союзводпроект"

1-1

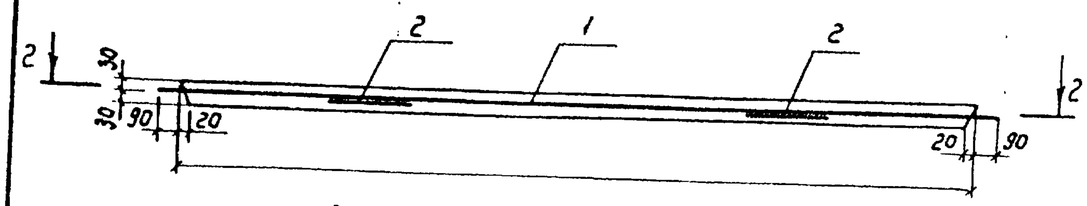

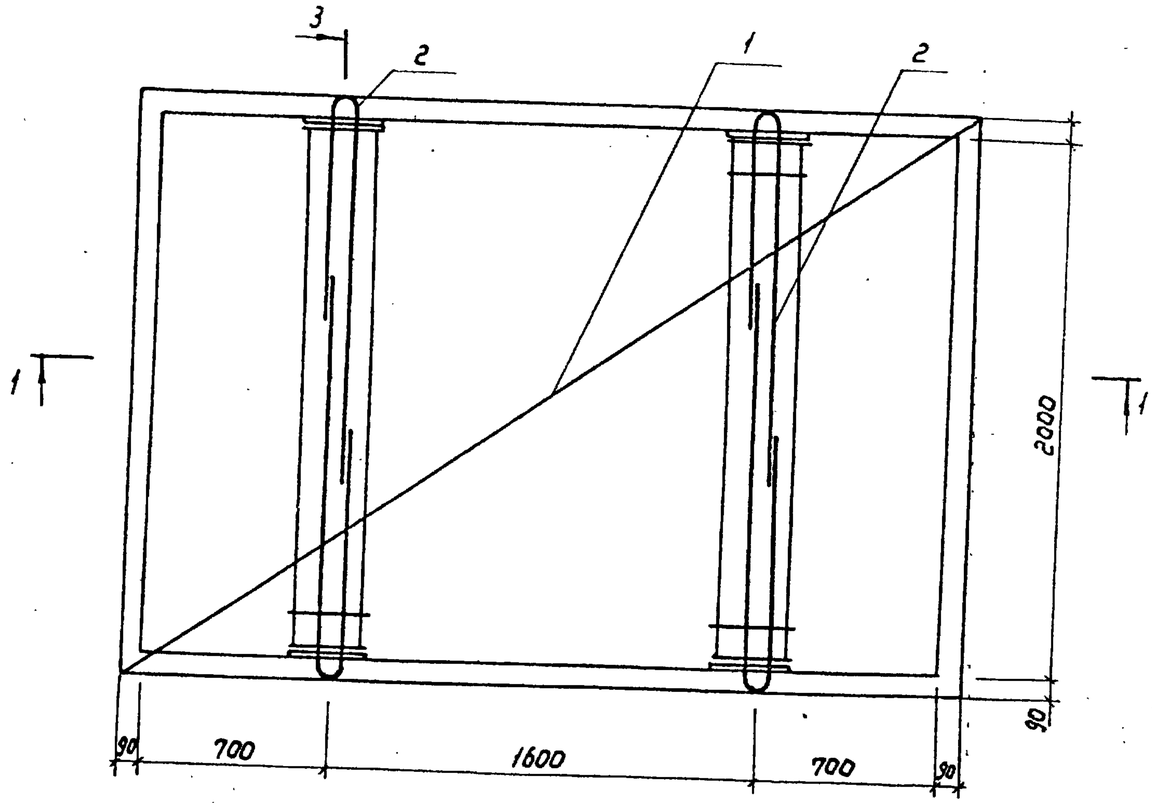

3-3

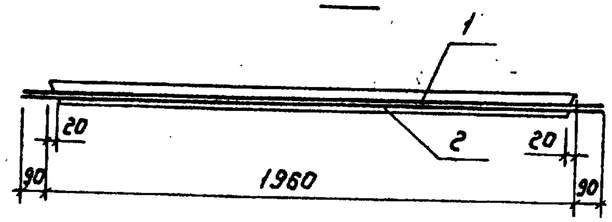

Формат	Зона	Позиц.	Обозначение	Наименование	Кол.	Примеч.
				Документация		
А-4			3.820.1-70.2-4.0.0 ФЧ	Опалубочный чертеж	1	
А-3			3.820.1-70.2-4.0.0 СБ	Сборочный чертеж	1	
			3.820.1-70.2-0.0.0 РС	Ведомость расхода стали	1	
				Сборочные единицы		
А-4		1	3.820.1-70.2-4.1.0	Сетка арматурная С-4	1	14,50кг
А-4		2	3.820.1-70.2-4.2.0	Изделие закладное МН-4	2	11,54кг.
				Материалы		
				бетон тяжелый В15, ж6, F150		0,35м³

Инв. № подл. | Подп. и дата | Взам. инв. №

Нач.отд.	Тевелев		
Н.контр.	Данская		
ГИП	Лиманская		
Вед.инж.	Брагина		
Провер.	Лиманская		

3.820.1-70.2-4.0.0СБ

Плита ПВ 30.20-1
Сборочный чертеж

Стадия	Масса	Масштаб
Р	0,88т	—
Лист	Листов 1	

в/о „Союзводпроект"

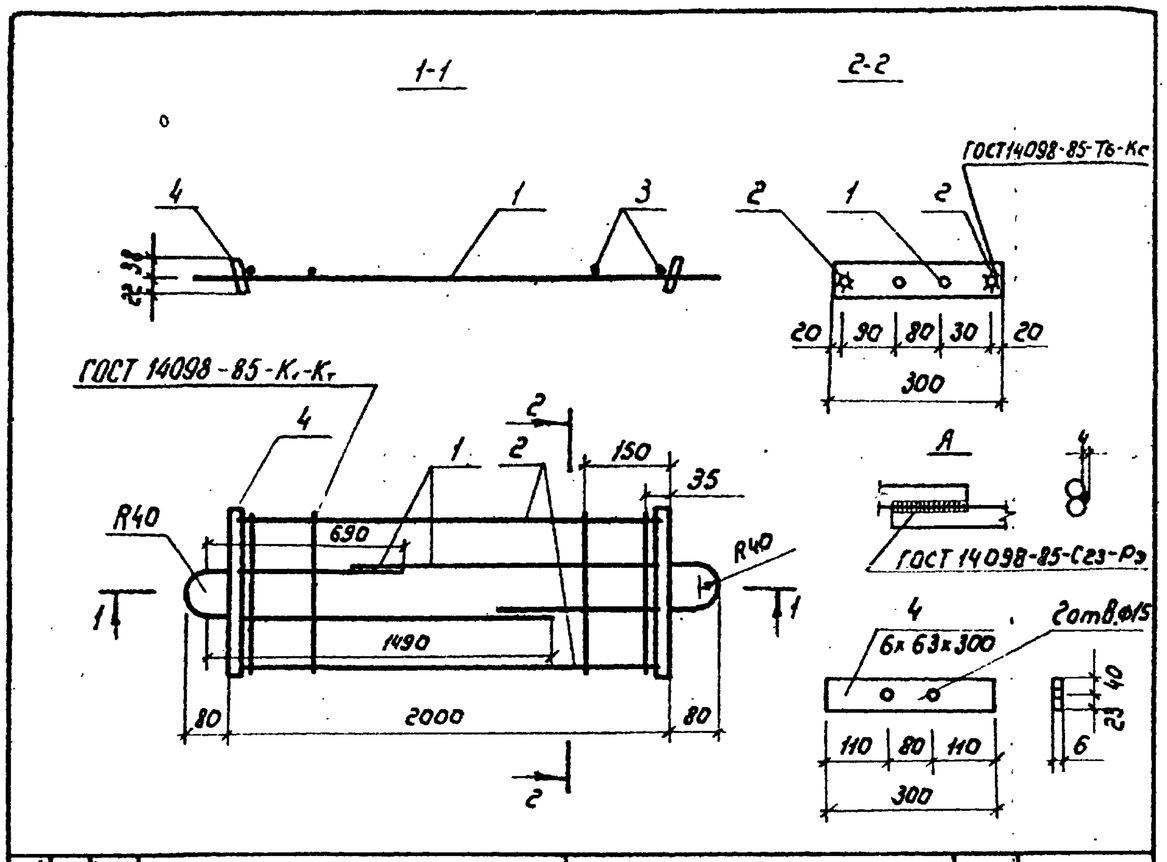

Формат	Зона	Позиц.	Обозначение	Наименование	Кол.	Примеч.
				Детали		
6/4		1	3.820.1-70.2-4.2.1	ф10А-I, ГОСТ 5781-82, ℓ=2310	2	2,85кг
6/4		2	3.820.1-70.2-4.2.2	ф6А-III, ГОСТ 5781-82, ℓ=4962	2	0,87кг
6/4		3	3.820.1-70.2-4.2.3	ф6А-III, ГОСТ 5781-82 ℓ=300	4	0,27кг
6/4		4	3.820.1-70.2-4.2.4	Полоса $\frac{Б26\times63\ ГОСТ\ 103-76\ ℓ=300}{ВСт3пс6\ ГОСТ\ 14637-79}$	2	1,78кг

Нач.отд.	Тевелев		
Н.контр.	Донская		
ГИП	Лиманская		
Вед.инж.	Брагина		
Провер.	Лиманская		

3.820.1-70.2-4.2.0

Изделие закладное МН-4

Стадия	Масса	Масштаб
Р	5,77кг	–
Лист	Листов 1	

В/о „Союзводпроект"

Инв.№ подл. | Подпись и дата | Взам.инв.№

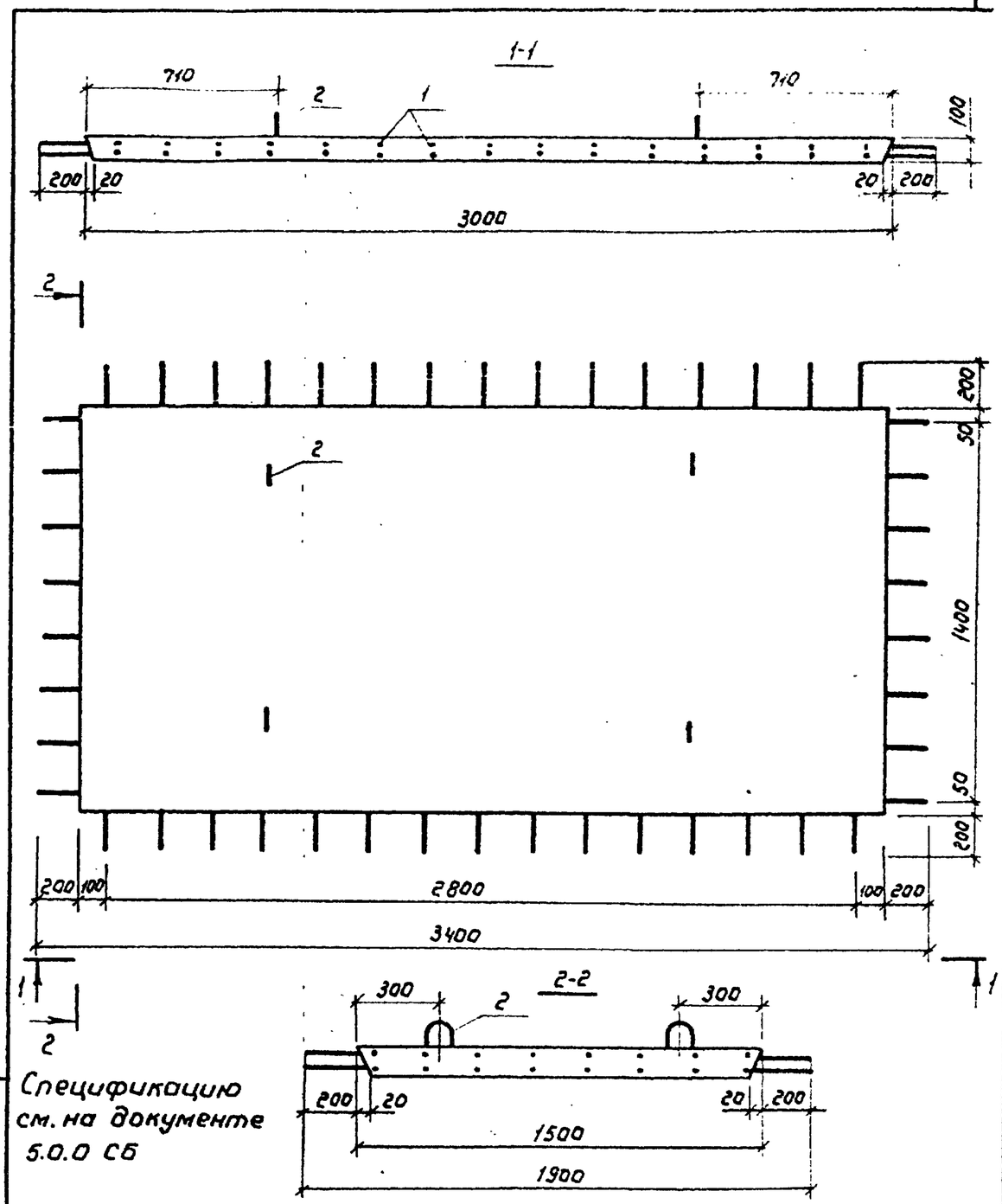

Спецификацию см. на документе 5.0.0 СБ

Нач.отд	Тевелев		
Н.контр.	Донская		
ГИП	Лиманская		
Вед.инж.	Брагина		
Провер.	Лиманская		

3.820.1-70.2-5.0.0 ФЧ

Плита ПВ 30.15-2

Опалубочный чертеж

Стадия	Масса	Масш.
Р	1,08т	–
Лист	Листов 1	

В/о „Союзводпроект

Инв.№ подл. | Подпись и дата | Взам.инв.№

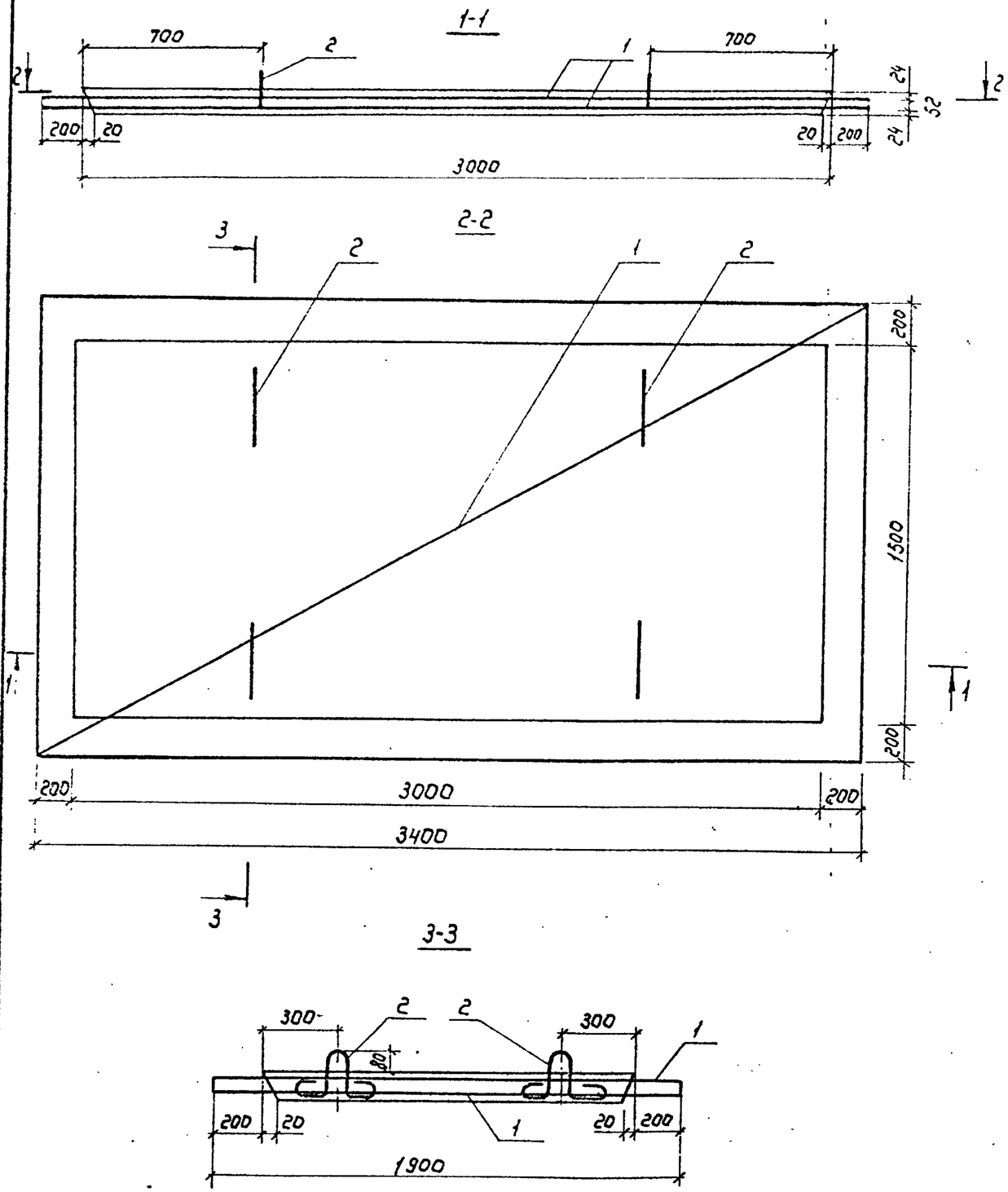

Формат	Зона	Поз.	Обозначение	Наименование	Кол.	Примеч.
				Документация		
А-4			3.820.1-70.2-5.0.0ФЧ	Опалубочный чертеж	1	
А-3			3.820.1-70.2-5.0.0СБ	Сборочный чертеж	1	
			3.820.1-70.2-0.0.0РС	Ведомость расхода стали	1	
				Сборочные единицы		
А-4		1	3.820.1-70.2-5.1.0	Сетка арматурная С-5	2	43,92кг
А-4		2	3.820.1-70.2-5.2.0	Петля строповочная ПС-1	4	2,24кг.
				Материалы		
				Бетон тяжелый В15, ЖБ, F 150		0,43м³

Нач.отд.	Тевелев		
Н.контр.	Донская		
ГИП	Лиманская		
Вед.инж	Брагина		
Провер.	Лиманская		

3.820.1-70.2-5.0.0СБ

Плита ПВ 30.15-2
Сборочный чертеж

Стадия	Масса	Масштаб
Р	1,08т	–
Лист	Листов 1	

Ц/о „Союзводпроект"

Инв. № подл. | Подпись и дата | Взам. инв. №

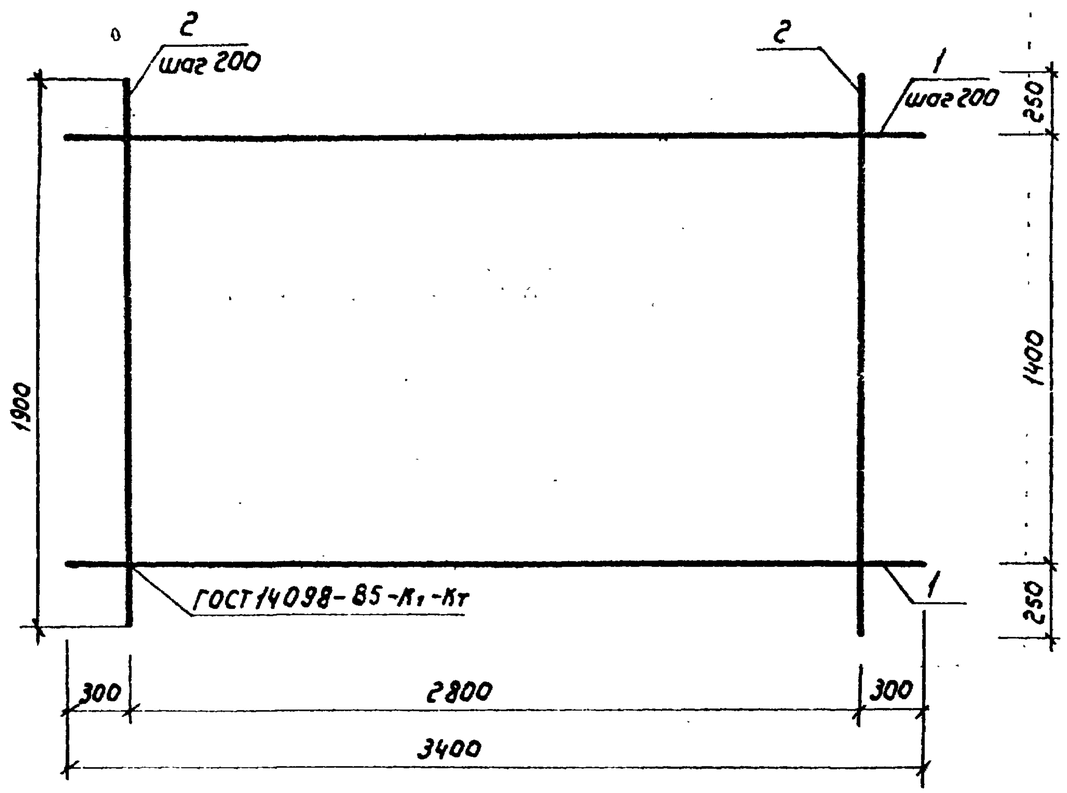

Формат	Зона	Поз.	Обозначение	Наименование	Кол.	Примеч.
				Детали		
Б/4		1	3.820.1-70.2-5.1.1	ф8А-III, ГОСТ 5781-82, ℓ=3400	8	10,74кг
Б/4		2	3.820.1-70.2-5.1.2	ф8А-III, ГОСТ 5781-82, ℓ=1900	15	11,22кг

Нач.отд.	Тевелев		
Н.контр.	Донская		
ГИП	Лиманская		
Вед.инж.	Брагина		
Провер	Лиманская		

3.820.1-70.2-5.1.0

Сетка арматурная С-5

Стадия	Масса	Масштаб
Р	21,96кг	—
Лист	Листов	

В/о „Союзводпроект"

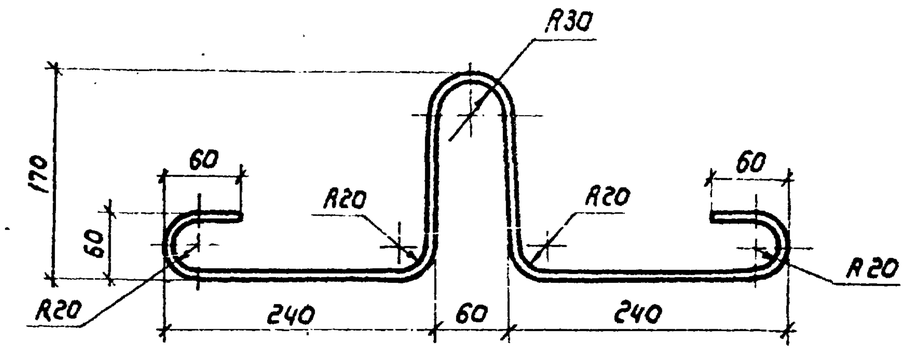

Длина развертки 910 мм.

Нач.отд.	Тевелев		
Н.контр.	Донская		
ГИП	Лиманская		
Вед.инж	Брагина		
Провер	Лиманская		

3.820.1-70.2-5.2.0

Петля строповочная ПС-1

Стадия	Масса	Масштаб
Р	0,56кг	—
Лист	Листов 1	

ф10 А-I ГОСТ 5781-82
ВСт 3 сп2

В/о „Союзводпроект"

Взам.инв.№ | Подпись и дата | Инв.№ подл.

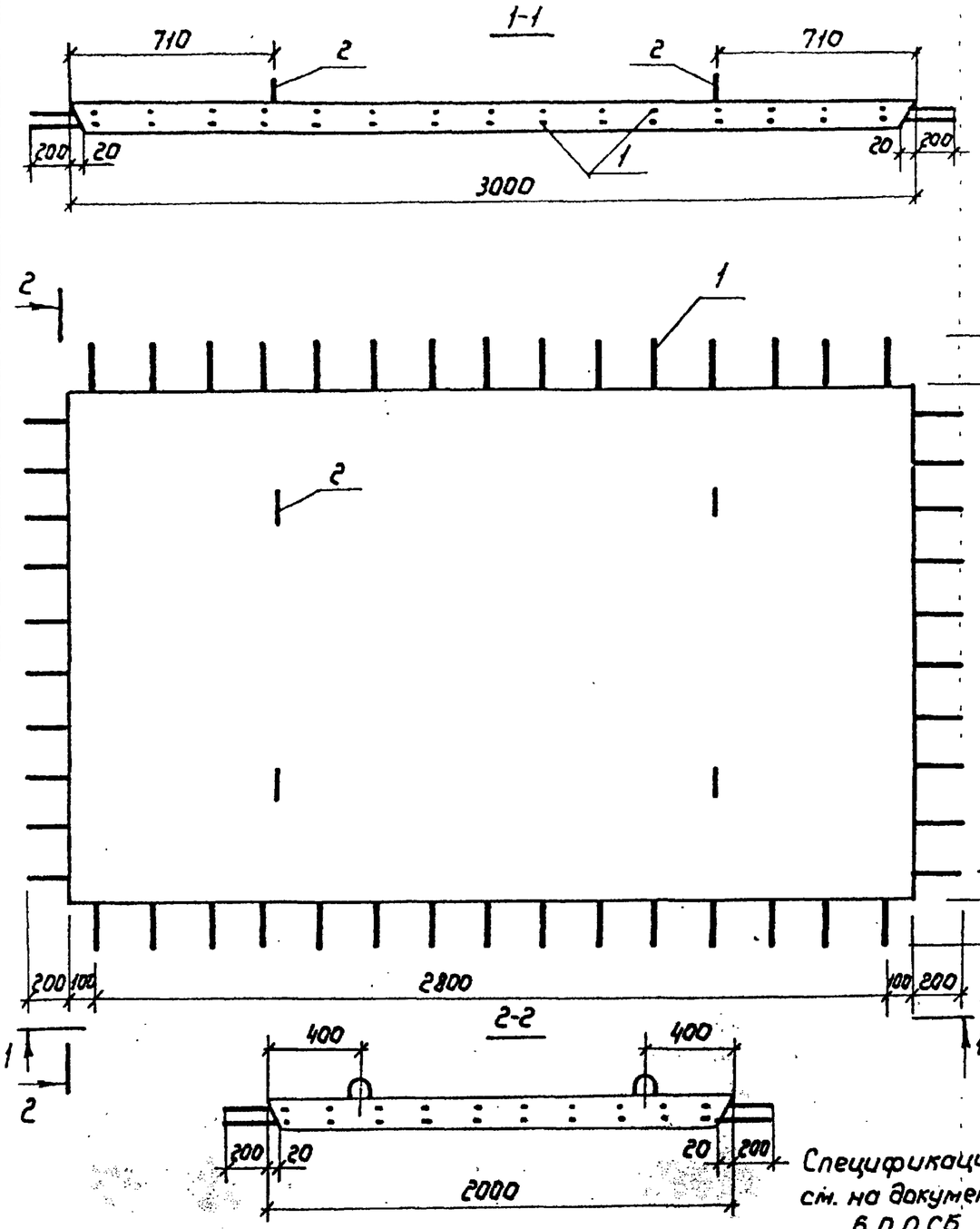

Спецификацию см. на документе 6.0.0 СБ

Нач.отд.	Тевелев		3.820.1-70.2-6.0.0 ФЧ			
Н.контр.	Донская		Плита ПВ 30.20-2 Опалубочный чертеж	Стадия	Масса	Масштаб
ГИП	Лиманская			Р	1,48т	—
Вед.инж.	Брагина			Лист	Листов 1	
Провер.	Лиманская			В/о „Союзводпроект"		

Инв.№ подл. | Подпись и дата | Взам.инв.№

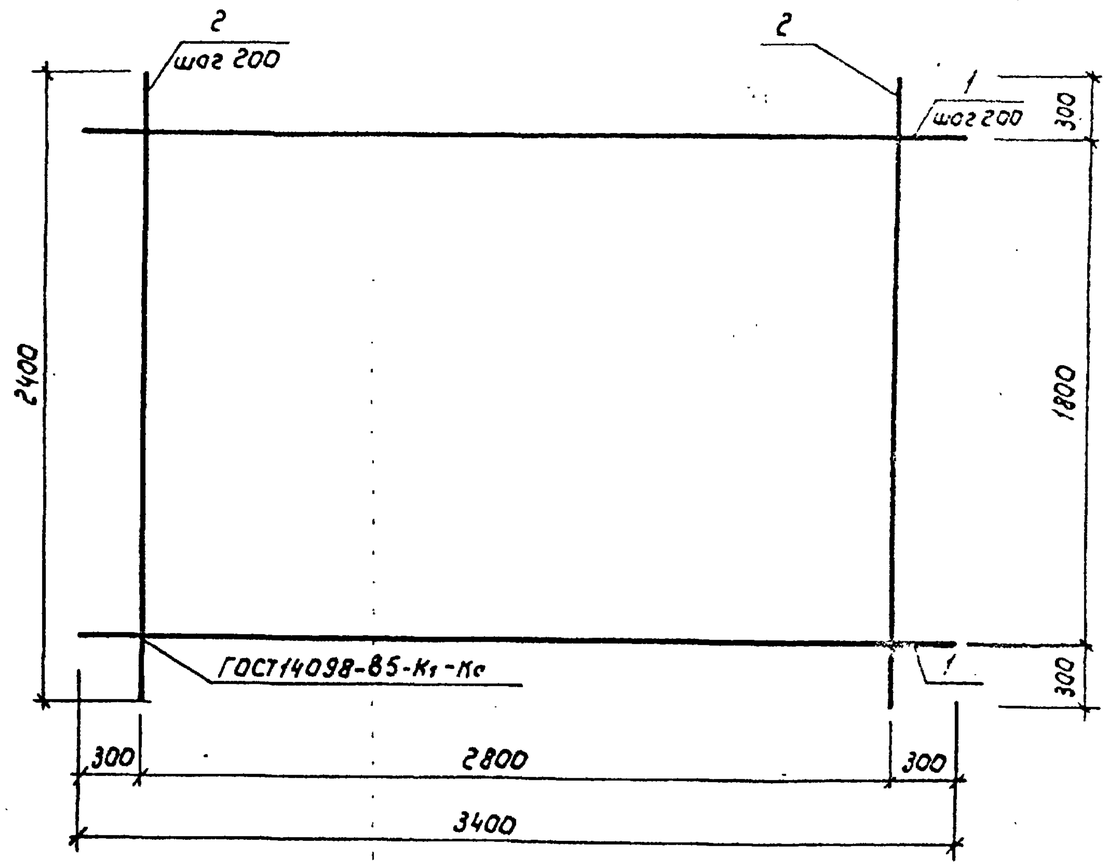

Формат.	Зона	Позиц.	Обозначение	Наименование	Кол.	Примеч.
				Детали		
Б/4		1	3.820.1-70.2-6.1.1	ФВА-Ш, ГОСТ 81-82, ℓ=3400	10	13.43 кг
Б/4		2	3.820.1-70.2-6.1.2	ФВА-Ш, ГОСТ 81-82, ℓ=2400	15	14.22 кг

Нач.отд.	Тевелев		3.820.1-70.2-6.1.0			
Н.контр.	Донская		Сетка арматурная СБ	Стадия	Масса	Масштаб
ГИП	Лиманская			Р	27,65кг	—
Вед.инж.	Брагина			Лист	Листов 1	
Провер.	Лиманская			В/о „Союзводпроект"		

Инв.№ подл. | Подпись и дата | Взам.инв.№

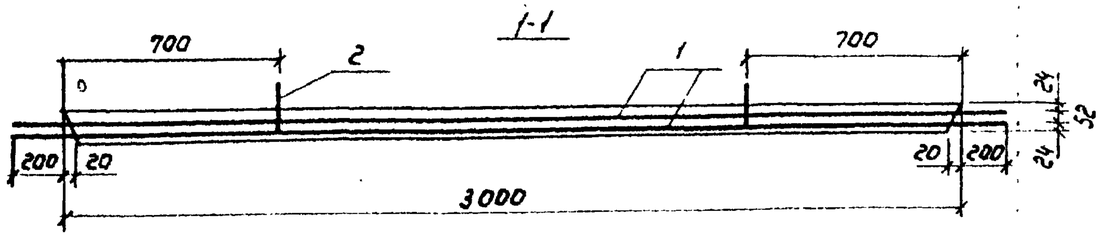

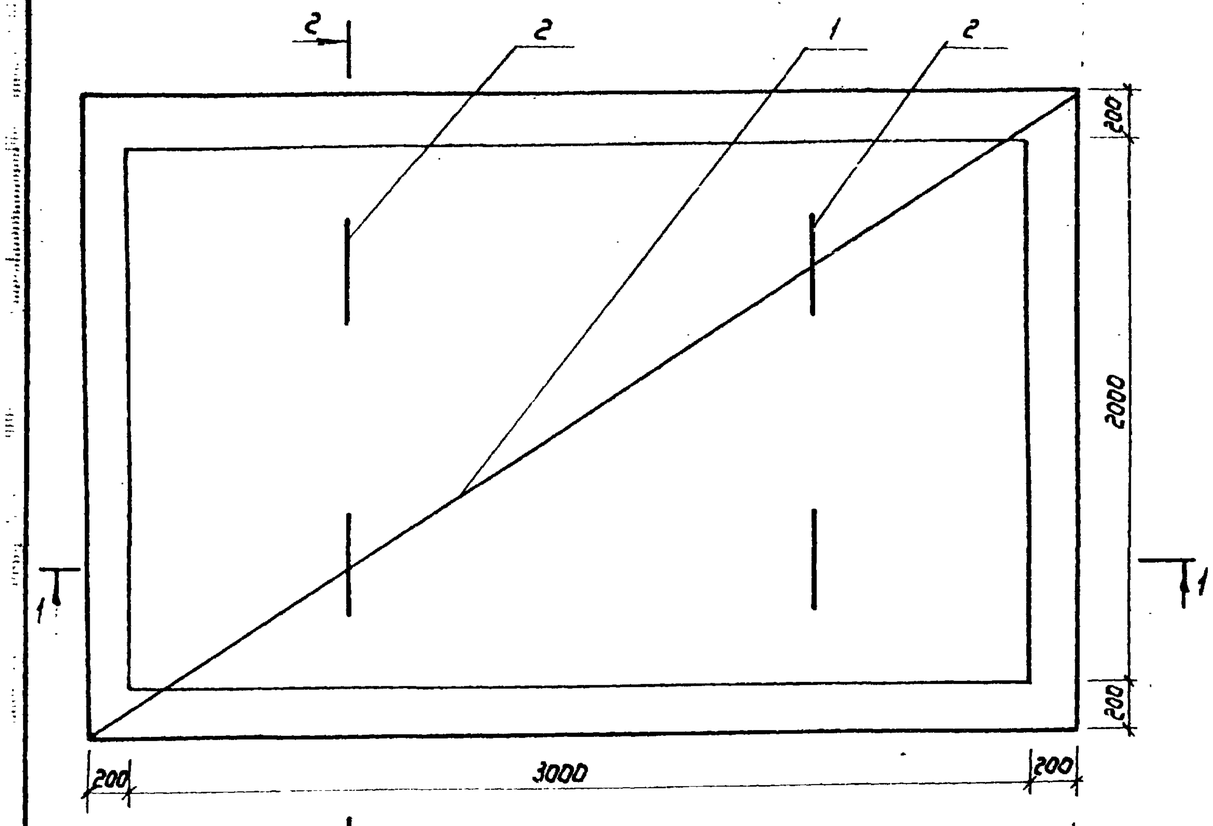

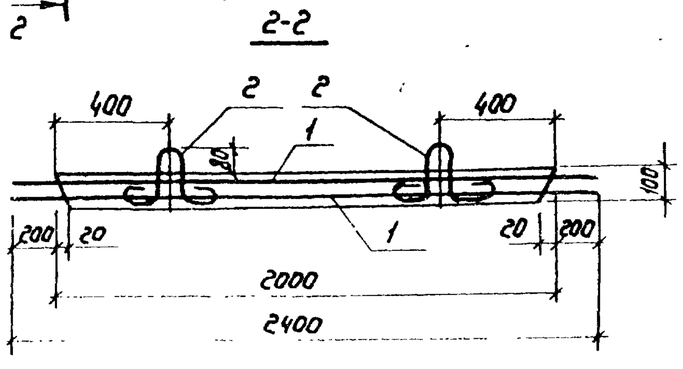

Формат	Зона	Позиц.	Обозначение	Наименование	Кол.	Примеч.
				Документация		
А4			3.820.1-70.2-6.0.0 ФЧ	Опалубочный чертеж	1	
А3			3.820.1-70.2-6.0.0 СБ	Сборочный чертеж	1	
			3.820.1-70.2-0.0.0 РС	Ведомость расхода стали	1	
				Сборочные единицы		
А4		1	3.820.1-70.2-6.1.0	Сетка арматурная С-6	2	55,3кг
А4		2	3.820.1-70.2-5.2.0	Петля строповочная ПС-1	4	2,24кг
				Материалы		
				Бетон тяжелый В15		
				W6, F150		0,59м³

Нач.отд.	Тевелев		
Н.контр.	Донская		
ГИП	Лиманская		
Вед.инж.	Браегина		
Провер.	Лиманская		

3.820.1-70.2-6.0.0 СБ

Плита ПВ 30.20-2
Сборочный чертеж

Стадия	Масса	Масштаб
Р	1,48кг	–
Лист	Листов 1	

в/о „Союзводпроект"

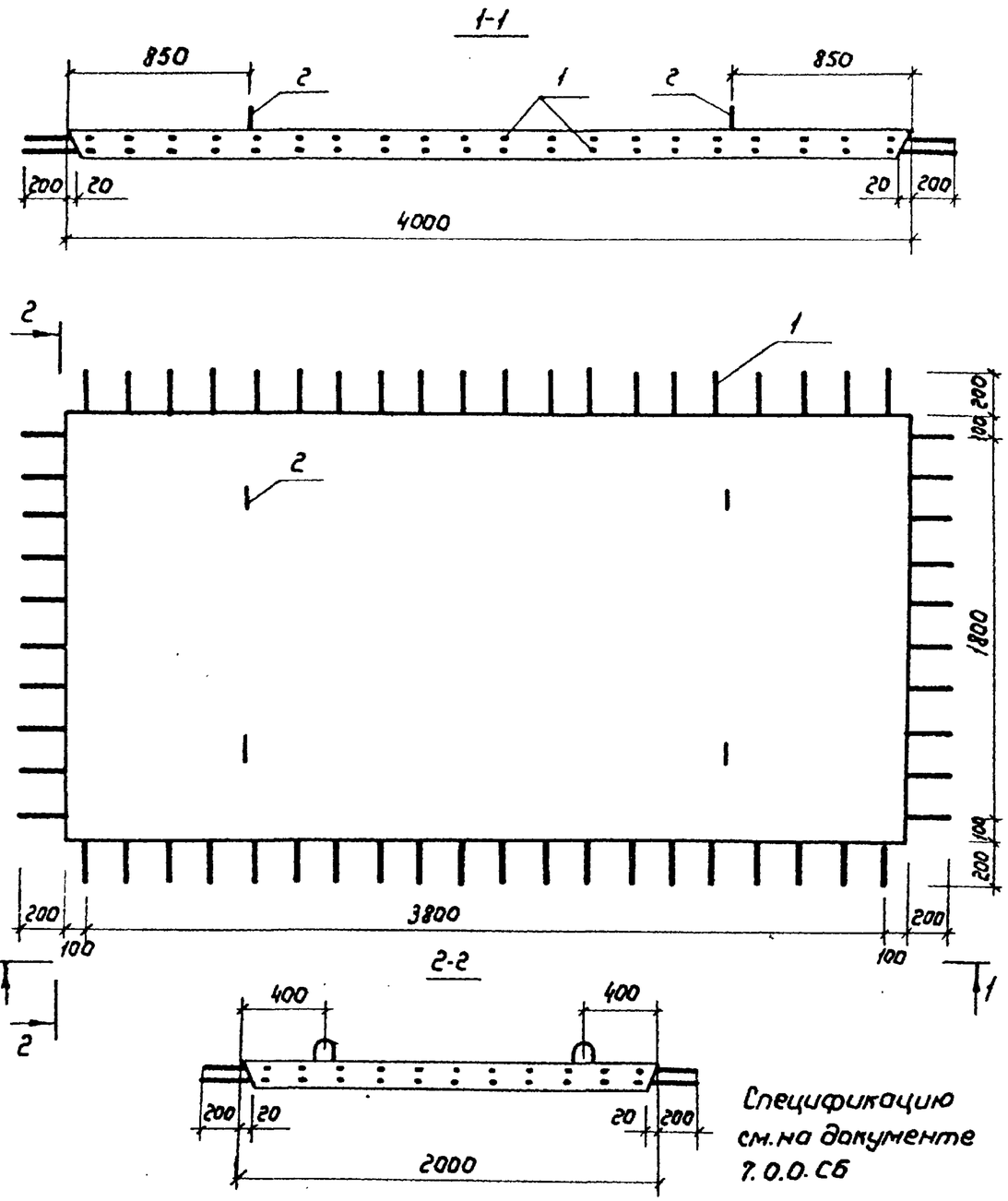

Спецификацию см. на документе 7.0.0.СБ

Нач.отд.	Тевелев		3.820.1-70.2-7.0.0ФЧ			
Н.контр	Донская		Плита ПВ 40.20-2 Опалубочный чертеж	Стадия	Масса	Масштаб
ГИП	Лиманская			Р	1,98т	—
Вед.инж	Брагина			Лист	Листов 1	
Провер	Лиманская			в/о „Союзводпроект"		

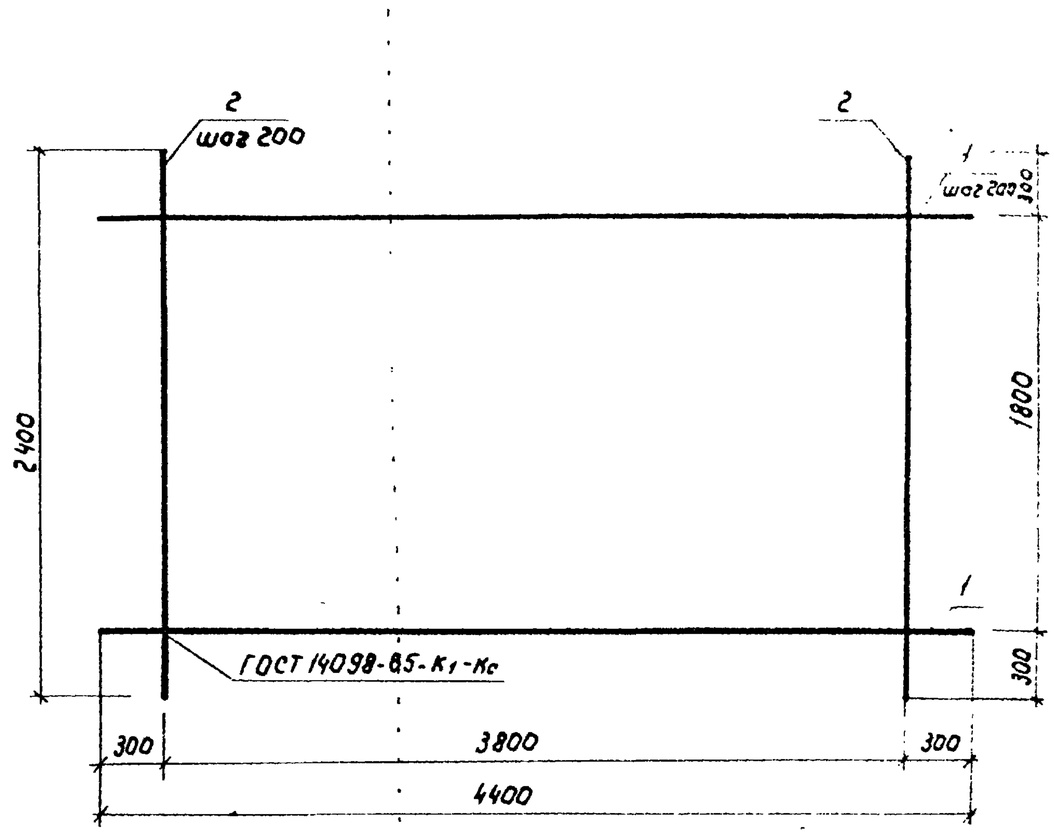

Формат.	Зона	Позиц.	Обозначение	Наименование	Кол.	Примеч.
				Детали		
Б/4		1	3.820.1-70.2-7.1.1	⌀8А-III, ГОСТ 5781-82, ℓ=4400	10	17,38 кг
Б/4		2	3.820.1-70.2-7.1.2	⌀8А-III, ГОСТ 5781-82, ℓ=2400	20	18,96 кг

Взам.инв.№ | Подпись и дата | Инв.№ подл.

Нач.отд.	Тевелев		3.820.1-70.2-7.1.0			
Н.контр	Донская		Сетка арматурная С-7	Стадия	Масса	Масштаб
ГИП	Лиманская			Р	36,34кг	—
Вед.инж	Брагина			Лист	Листов 1	
Провер	Лиманская			в/о „Союзводпроект"		

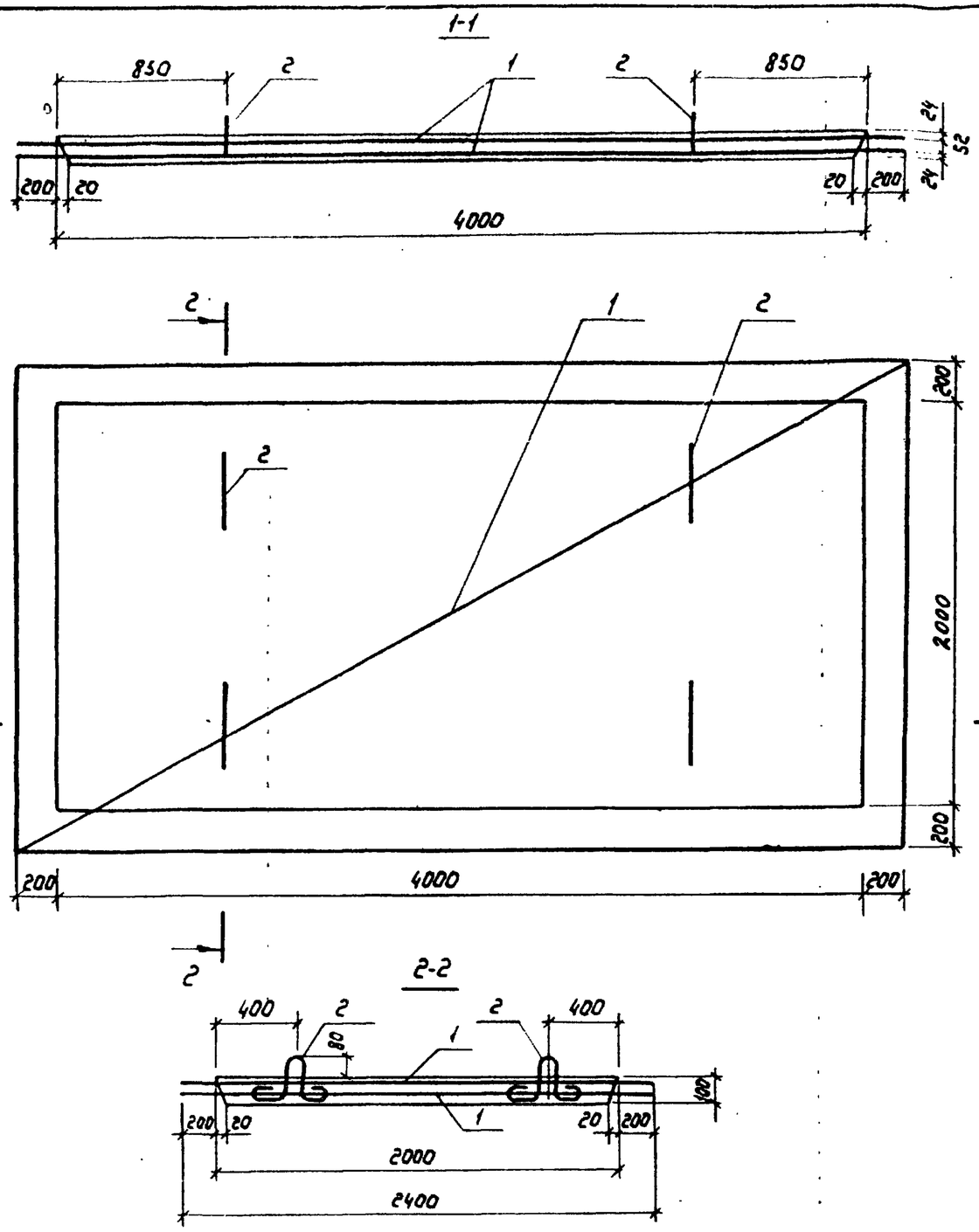

Формат	Зона	Позиц.	Обозначение	Наименование	Кол.	Примеч.
				Документация		
А-4			3.820.1-70.2-7.0.0 ФЧ	Опалубочный чертеж	1	
А-3			3.820.1-70.2-7.0.0 СБ	Сборочный чертеж	1	
			3.820.1-70.2-0.0.0 РС	Ведомость расхода стали		
				Сборочные единицы		
А-4		1	3.820.1-70.2-7.1.0	Сетка арматурная С-7	2	36,34кг
А-4		2	3.820.1-70.2-5.2.0	Петля строповочная ПС-1	4	2,24кг
				Материалы		
				бетон тяжелый В15,		
				W6, F 150		0,79м³

Нач.отд.	Тевелев		
Н.контр.	Донская		
ГИП	Лиманская		
Вед.инж.	Брагина		
Провер.	Лиманская		

3.820.1-70.2-7.0.0 СБ

Плита ПВ 40.20-2
Сборочный чертеж

Стадия	Масса	Масштаб
Р	1,98т	—
Лист	Листов 1	

в/о „Союзводпроект"

Инв. № подл. | Подпись и дата | Взам. инв. №

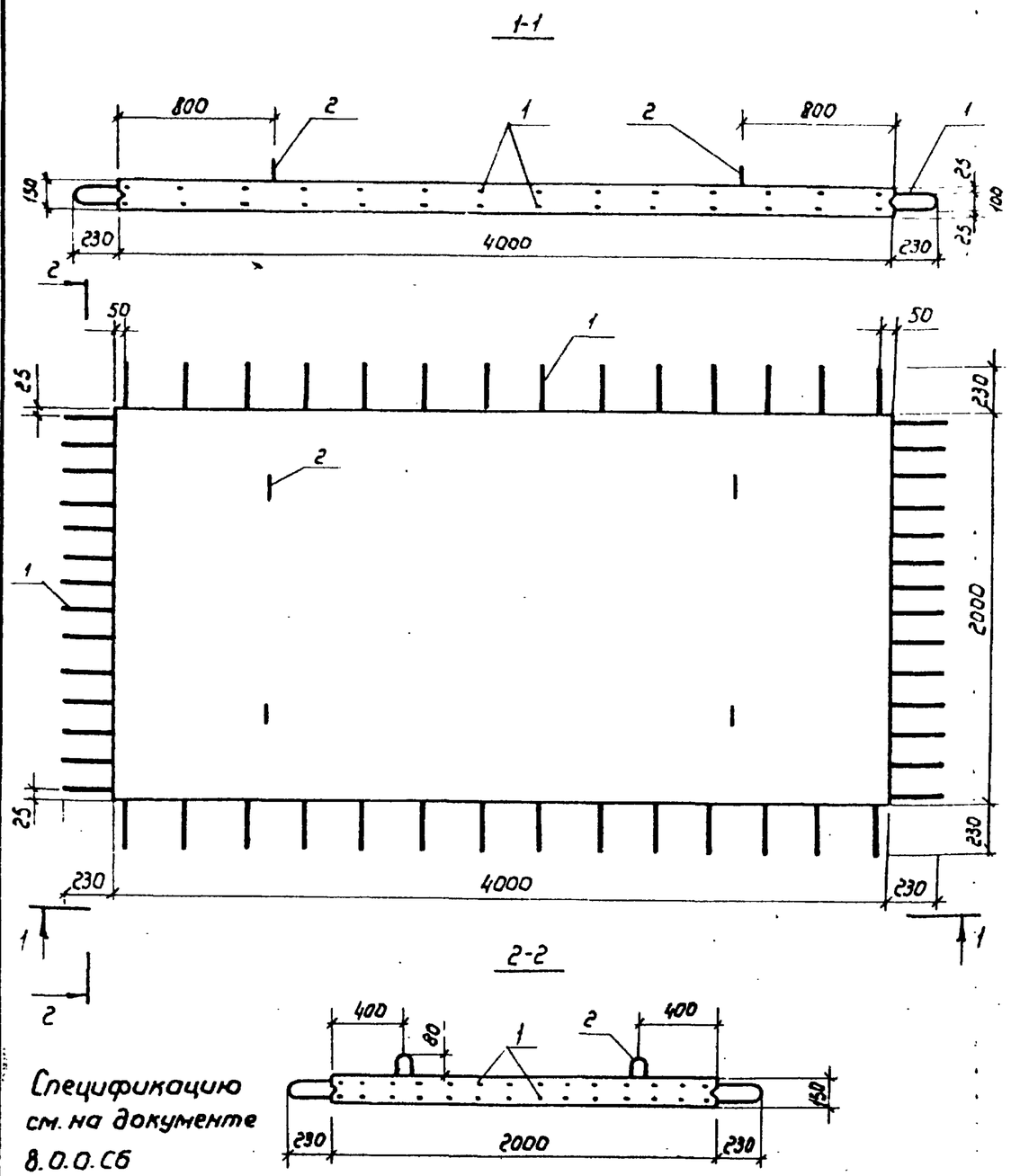

Спецификацию см. на документе 8.0.0.СБ

Нач. отд.	Тевелев			3.820.1-70.2-8.0.0ФЧ			
Н. контр.	Донская			Плита ПВ 40.20-3 Опалубочный чертеж	Стадия	Масса	Масштаб
ГИП	Лиманская				Р	3,0т	—
Вед. инж.	Брагина				Лист	Листов 1	
Провер	Лиманская				в/о „Союзводпроект"		

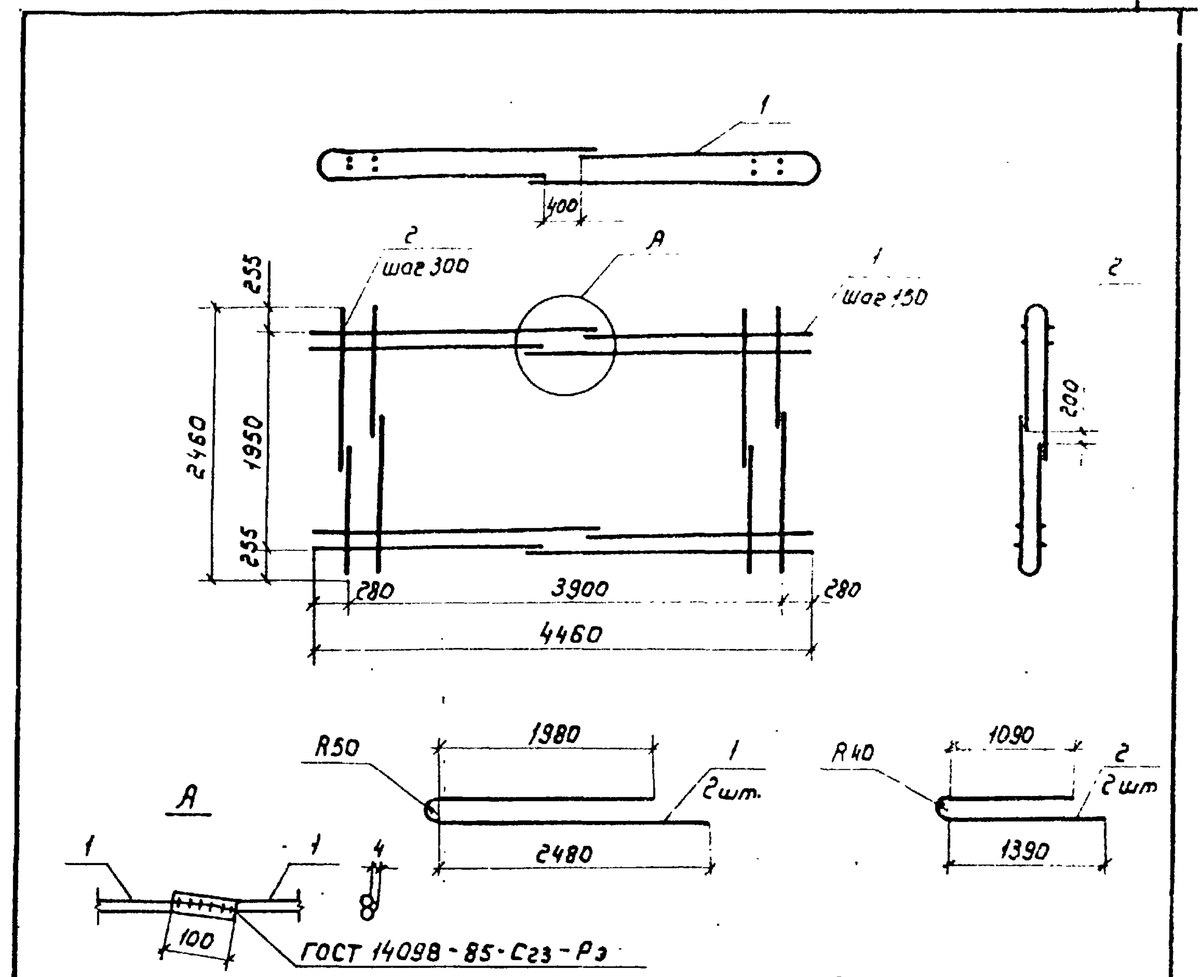

Формат	Зона	Поз.	Обозначение	Наименование	Кол.	Примеч.
				Детали		
Б/4		1	3.820.1-70.2-8.1.1	Ф10А-III ГОСТ 5781-82, ℓ=4620	28	79,80кг
Б/4		2	3.820.1-70.2-8.1.2	Ф10А-III ГОСТ 5781-82, ℓ=2610	28	45,10кг

Нач. отд.	Тевелев			3.820.1-70.2-8.1.0			
Н. контр.	Донская			Каркас пространственный КП-1	Лист	Масса	Масштаб
ГИП	Лиманская				Р	124,90кг	—
Вед. инж.	Брагина				Лист	Листов 1	
Провер	Лиманская				в/о „Союзводпроект"		

Инв. № подл. | Подпись и дата | Взам. инв. №

1-1

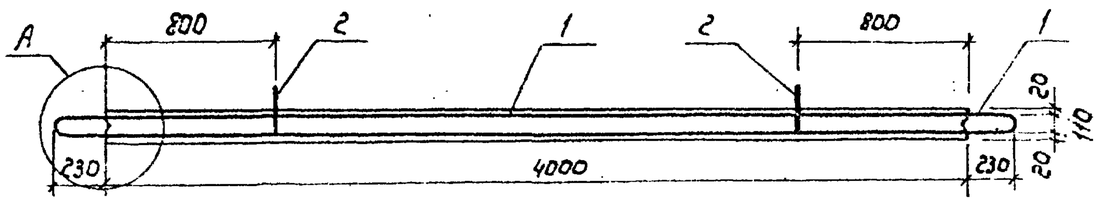

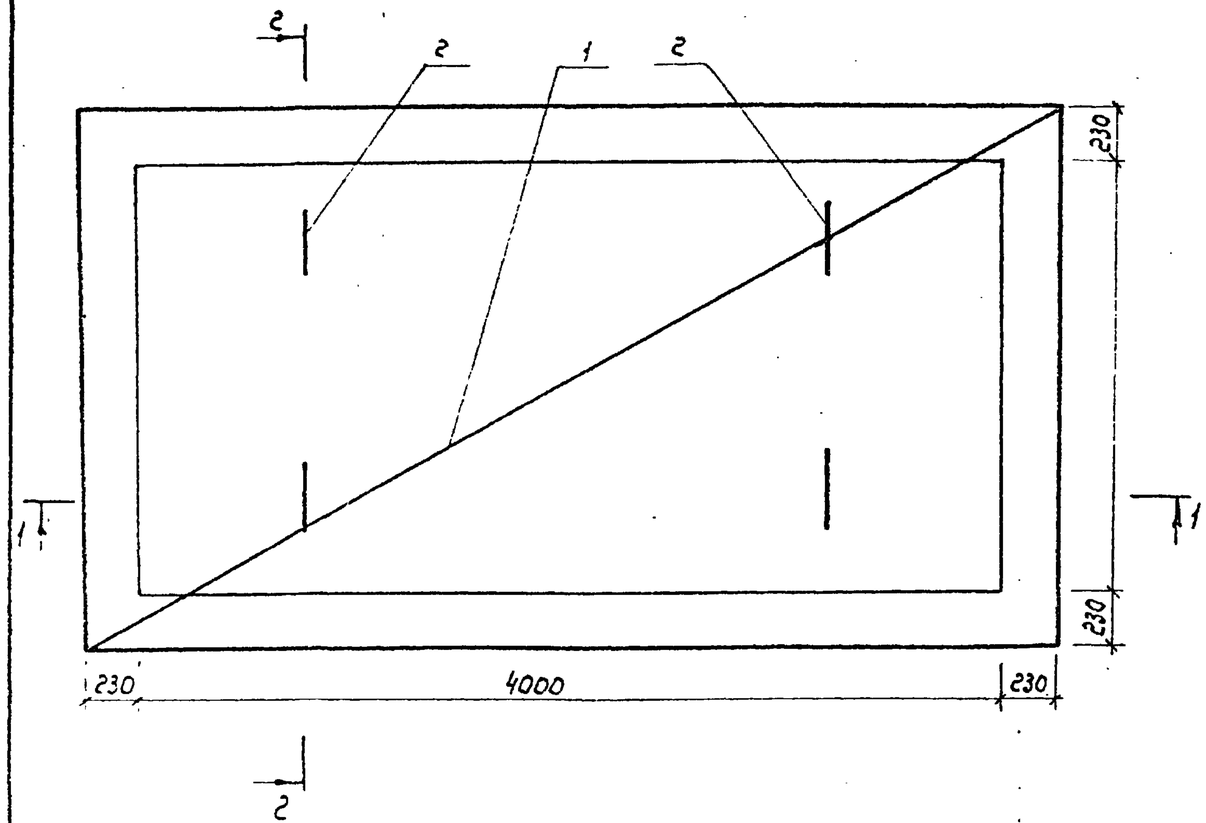

2-2

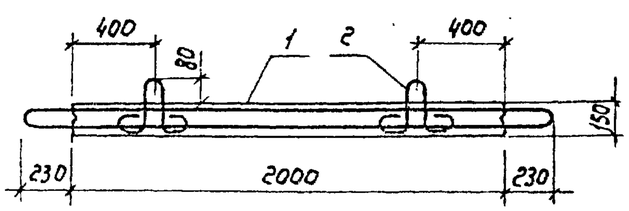

Формат	Зона	Позиц.	Обозначение	Наименование	Кол.	Примеч.
				Документация		
А-4			3.820.1-70.2-8.0.0 ФЧ	Опалубочный чертеж	1	
А-3			3.820.1-70.2-8.0.0 СБ	Сборочный чертеж	1	
			3.820.1-70.2-0.0.0 РС	Ведомость расхода стали	1	
				Сборочные единицы		
А-4		1	3.820.1-70.2-8.1.0	Каркас пространств. КП-1	1	124.90 кг
А-4		2	3.820.1-70.2-8.2.0	Петля строповочная ПС-2	4	3.68 кг
				Материалы		
				Бетон тяжелый В15, W6, F150		1,2 м³

А

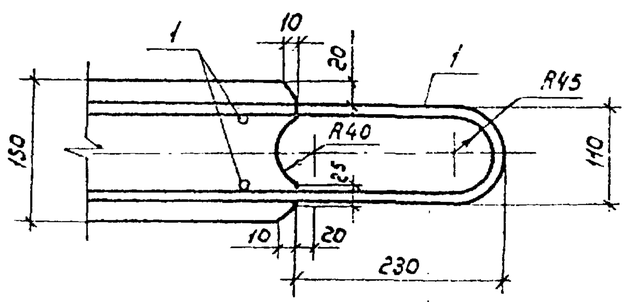

Нач.отд	Тевелев		
Н.контр.	Донская		
ГИП	Лиманская		
Вед.инж	Брагина		
Провер.	Лиманская		

3.820.1-70.2-8.0.0СБ

Плита ПВ 40.20-3
Сборочный чертеж.

Стадия	Масса	Масштаб
Р	3,0т	—
Лист	Листов 1	

В/о „Союзводпроект"

Инв.№ подл. | Подпись и дата | Взам.инв.№

			Обозначение	Наименование	Кол.	Примеч.
				Документация		
А-3			3.820.1-70.2-9.0.0 ФЧ	Опалубочный чертеж	1	
А-3			3.820.1-70.2-9.0.0 СБ	Сборочный чертеж	1	
			3.820.1-70.2-0.0.0 РС	Ведомость расхода	1	
				стали		
				Сборочные единицы		
А-4		2	3.820.1-70.2-8.2.0	Петля строповочная ПС-2	4	3,68кг
А-4		3	3.820.1-70.2-9.2.0	Петля соединительная П-1	6	3,00кг
Б/4		4		Стержень арматурный		
				ф6А-III ГОСТ 5781-82, ℓ=130	8	0,23кг
				Материалы		
				Бетон тяжелый В15		
				W6, F 150		1,20м³
			Переменные данные	для исполнения		
				Сборочные единицы		
				9.0.0		
А-3		1	3.820.1-70.2-9.1.0	Сетка арматурная С-8	2	80.50кг
				9.0.0-01		
А-3		1	3.820.1-70.2-9.1.0-01	Сетка арматурная С-9		40,22кг

Нач.отд	Тевелев	
Н.контр.	Донская	
ГИП	Лиманская	
Вед.инж.	Брагина	
Провер.	Лиманская	

3.820.1-70.2-9.0.0

Плита ПШ 40.20-3
ПШО 40.20-3
Спецификация

Стадия	Лист	Листов
Р		1

В/о „Союзводпроект"

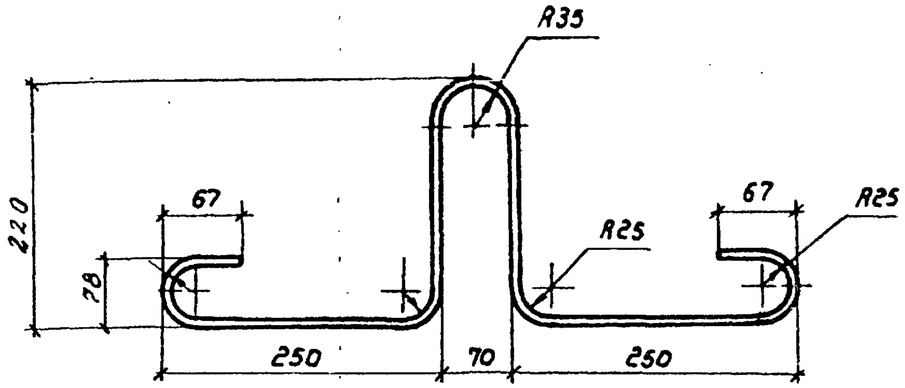

Длина развертки 1030 мм.

Нач.отд	Тевелев	
Н.контр.	Донская	
ГИП	Лиманская	
Вед.инж.	Брагина	
Провер	Лиманская	

3.820.1-70.2-8.2.0

Петля строповочная ПС-2

Стадия	Масса	Масштаб
Р	0,92кг	—
Лист	Листов 1	

ф12А-I ГОСТ 5781-82
ВСт 3 сп2

В/о „Союзводпроект"

1-1

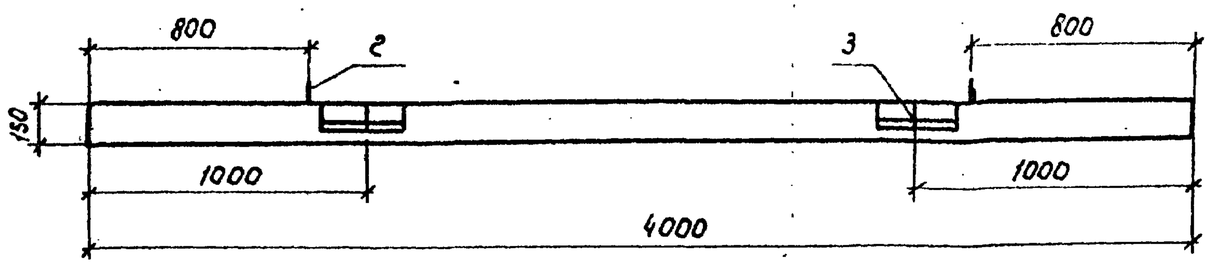

2-2

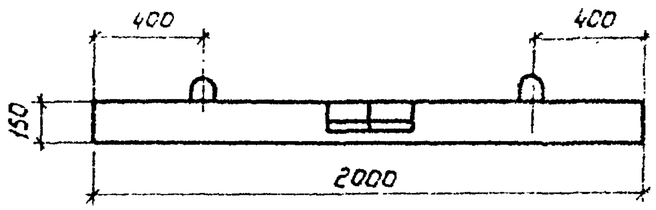

3-3

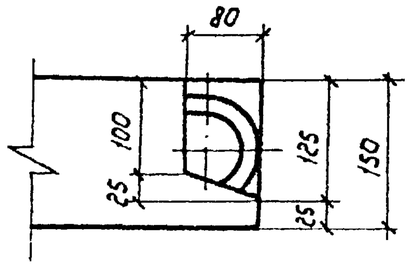

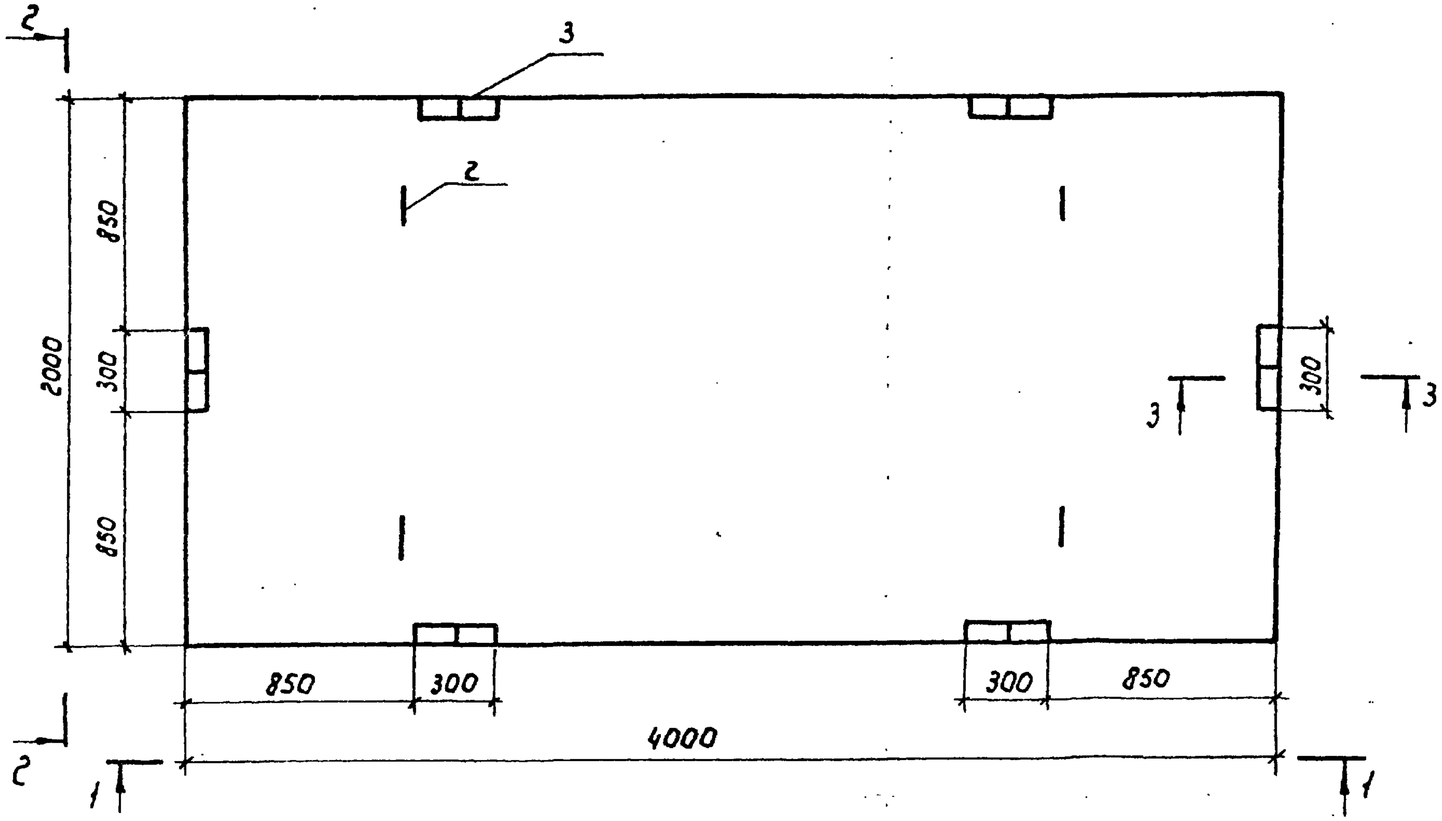

Обозначение	Марка изделия	Масса изделия кг
3.820.1-70.2-9.0.0	ПШ 40.20-3	3000
-01	ПШО 40.20-3	3000

Спецификацию см на документе 9.0.0

Нач. отд.	Тевелев		
Н.контр.	Донская		
ГИП	Лиманская		
Вед.инж	Брагина		
Провер	Лиманская		

3.820.1-70.2-9.0.0 ФЧ

Плита ПШ 40.20-3
ПШО 40.20-3
Опалубочный чертеж

Стадия	Масса	Масштаб
Р	см. табл.	—
Лист	Листов 1	

в/о „Союзводпроект"

Инв. № подл. | Подпись и дата | Взам. инв. №

1-1

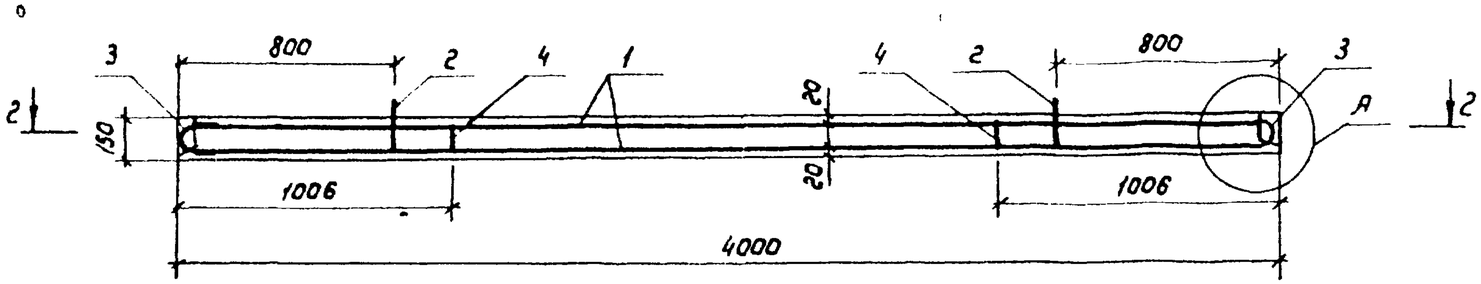

2-3

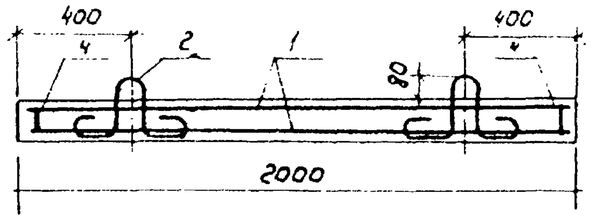

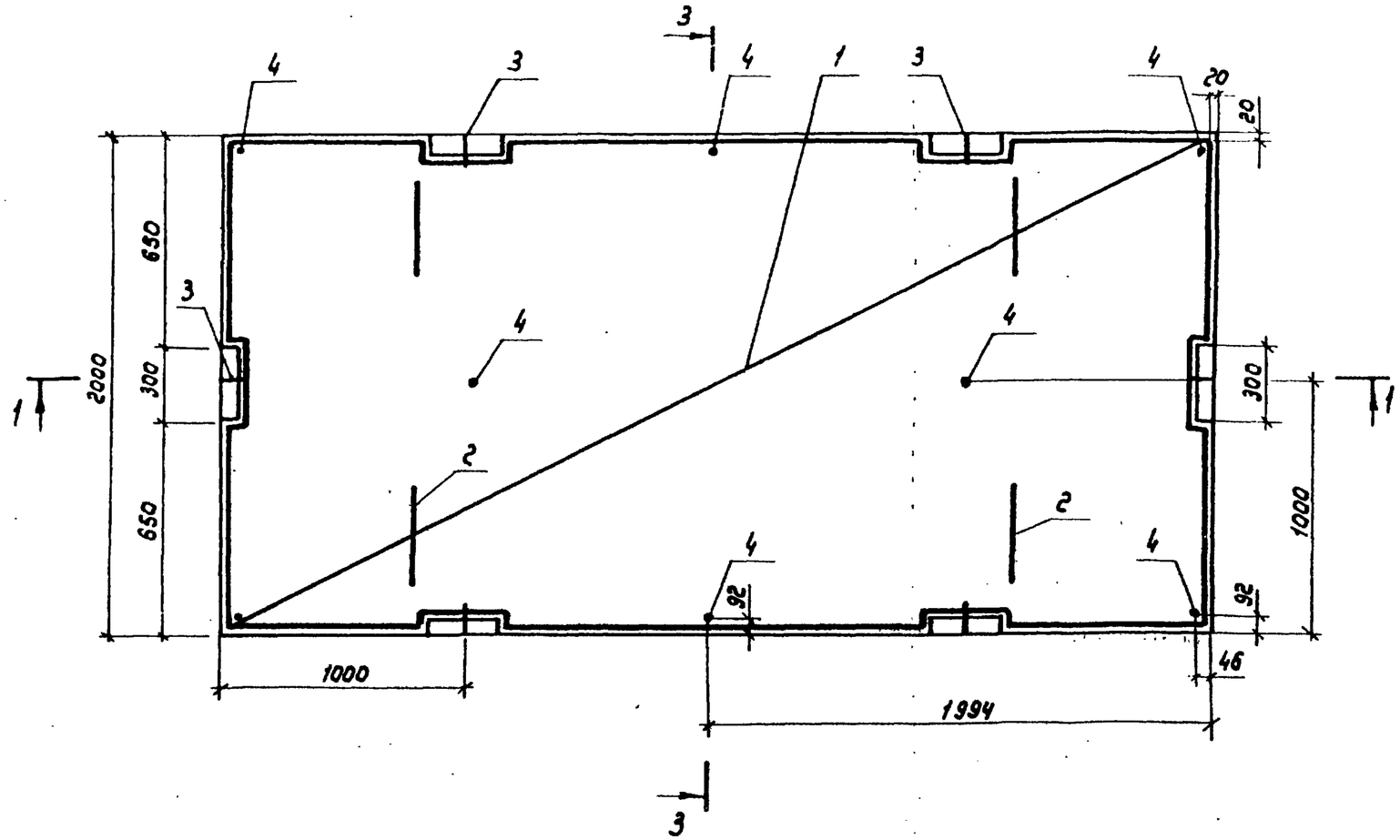

А

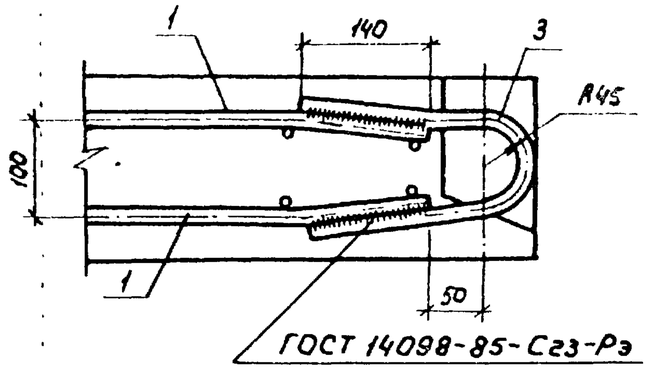

Примечания:

1. Сетки С-8, С-9 до установки их в опалубку объединить в пространственный каркас поз.3
2. Петли позиции 3 приварить к арматуре сеток, как показано на листе узел А.

Нач.отд.	Тевелев		3.820.1-70.2-9.0.0 СБ	
Н.контр.	Донская		Плита ПШ 40.20-3 ПШ040.20-3 Сборочный чертеж	Стадия: Р; Масса: ; Масштаб: —
ГИП	Лиманская			Лист: ; Листов: 1
Вед.инж	Брагина			в/о „Союзводпроект"
Провер	Лиманская			

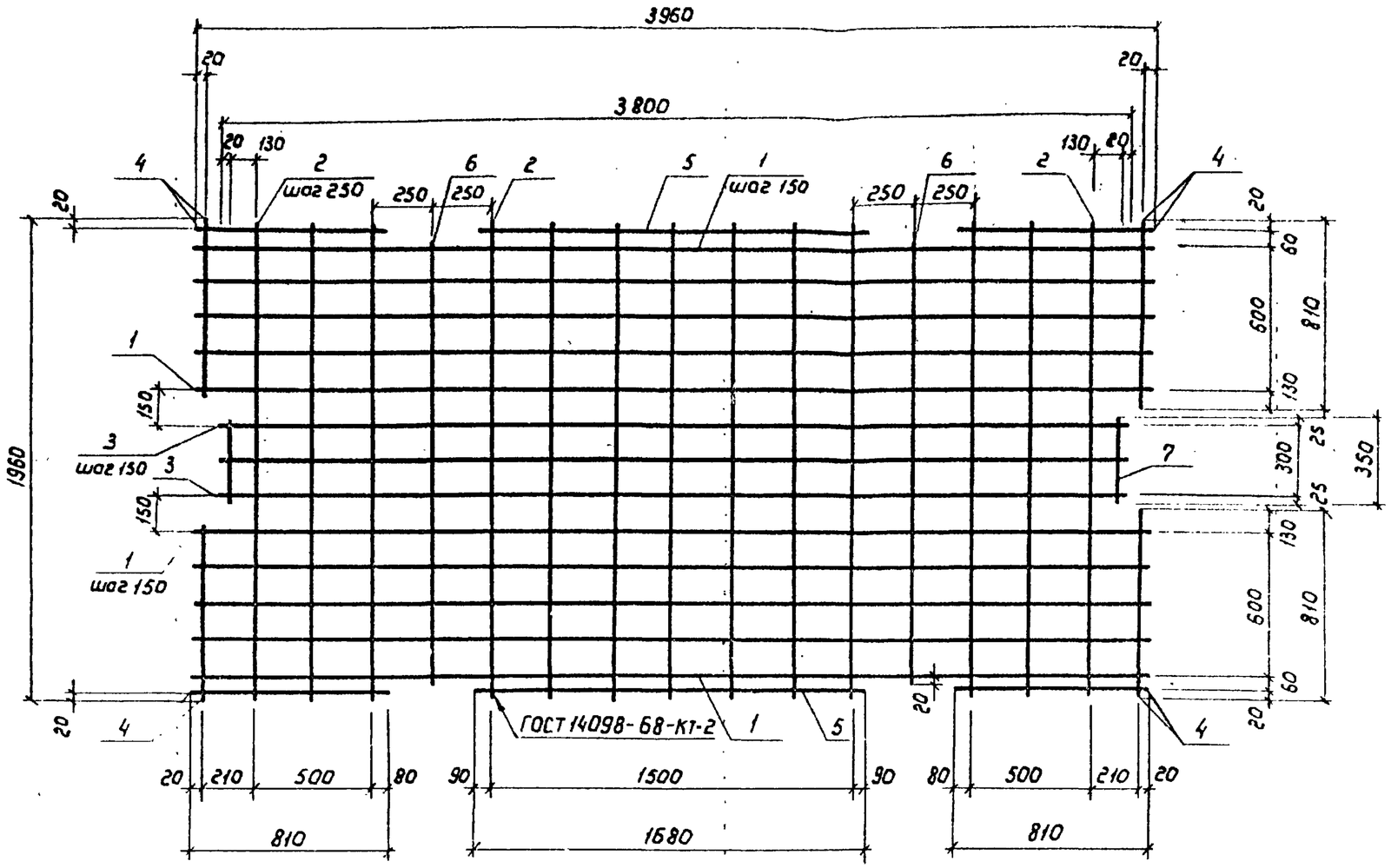

Обозначение	Марка изделия	Масса изделия кг
3.820.1-70.2-9.1.0	С-8	34.25
-01	С-9	20.11

Нач.отд.	Тевелев		3.820.1-70.2-9.1.0
Н.контр.	Донская		Сетка арматурная (С-8, С-9)
ГИП	Лиманская		Стадия: Р; Масса: —; Масштаб: —
Вед.инж.	Брагина		Лист; Листов 1
Провер.	Лиманская		В/О „Союзводпроект"

Инв. № подл. | Подпись и дата | Взам. инв. №

Формат	Зона	Поз.	Обозначение	Наименование	Кол.	Примеч.
				С-8		
6/4				Детали		
6/4		1	3.820.1-70.2-9.1.1	Ф10А-III ГОСТ 5781-82, ℓ=3960	10	24,43кг
6/4		2	3.820.1-70.2-9.1.2	Ф6-А-III ГОСТ 5781-82, ℓ=1960	13	5,65кг
6/4		3	3.820.1-70.2-9.1.3	Ф10А-III ГОСТ 5781-82, ℓ=3800	3	7,03кг
6/4		4	3.820.1-70.2-9.1.4	Ф6А-III ГОСТ 5781-82, ℓ=810	8	1,43кг
6/4		5	3.820.1-70.2-9.1.5	Ф6А-III ГОСТ 5781-82, ℓ=1680	2	0,74кг
6/4		6	3.820.1-70.2-9.1.6	Ф6А-III ГОСТ 5781-82, ℓ=1840	2	0,81кг
6/4		7	3.820.1-70.2-9.1.7	Ф6А-III ГОСТ 5781-82, ℓ=350	2	0,16кг
						40,25кг
				С-9		
				Детали		
6/4		1	3.820.1-70.2-9.1.1-01	Ф6А-III ГОСТ 5781-82, ℓ=3960	10	8,8кг
6/4		2	3.820.1-70.2-9.1.2-01	Ф6А-III ГОСТ 5781-82, ℓ=1960	13	5,7кг
6/4		3	3.820.1-70.2-9.1.3-01	Ф6А-III ГОСТ 5781-82, ℓ=3800	3	2,5кг
6/4		4	3.820.1-70.2-9.1.4-01	Ф6А-III ГОСТ 5781-82, ℓ=810	8	1,4кг
6/4		5	3.820.1-70.2-9.1.5-01	Ф6А-III ГОСТ 5781-82, ℓ=1680	2	0,74кг
6/4		6	3.820.1-70.2-9.1.6-01	Ф6А-III ГОСТ 5781-82, ℓ=1840	2	0,81кг
6/4		7	3.820.1-70.2-9.1.7-01	Ф6А-III ГОСТ 5781-82, ℓ=350	2	0,16кг
						20,11кг

Взам. инв. №

Подпись и дата

Инв. № подл.

Нач. отд.	Тевелев		3.820.1-70.2-9.1.0
Н.контр.	Донская		Сетка арматурная (С-8 С-9) Спецификация
ГИП	Лиманская		Стадия: Р; Лист: ; Листов: 1
Вед.инж.	Брагина		В/о „Союзводпроект"
Провер.	Лиманская		

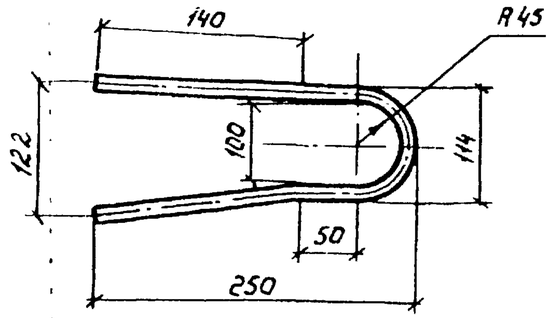

Длина развертки 540мм.

Взам. инв. №

Подпись и дата

Инв. № подл.

Нач. отд.	Тевелев		3.820.1-70.2-9.2.0
Н.контр.	Донская		Петля соединительная П1
ГИП	Лиманская		Стадия: Р; Масса: 0,5кг; Масштаб: —
Вед.инж.	Брагина		Лист; Листов 1
Провер.	Лиманская		Ф12А-I ГОСТ 5781-82 ВСТ3 пс2
			В/о „Союзводпроект"

Формат	Зона	Позиц.	Обозначение	Наименование	Кол.	Примеч.
				Документация		
А-3			3.820.1-70.2-10.0.0СБ	Сборочный чертеж	1	
			3.820.1-70.2-0.0.0РС	Ведомость расхода	1	
				стали		
				Сборочные единицы		
А-4		1	3.820.1-70.2-10.1.0	Петля соединительная П-2	2	4,86кг
				Материалы		
				Бетон тяжелый В15		0,25м³
				W6, F 150		

Инв.№ подл. | Подпись и дата | Взам. инв. №

Нач.отд.	Тевелев			3.820.1-70.2-1.0.0.0		
Н.контр.	Донская			Плита ПШ 10.10-4 Спецификация	Стадия: Р	Масса: 0,625т	Масштаб: —
ГИП	Лиманская				Лист	Листов 1
Вед.инж	Брагина				В/о „Союзводпроект"	
Провер.	Лиманская					

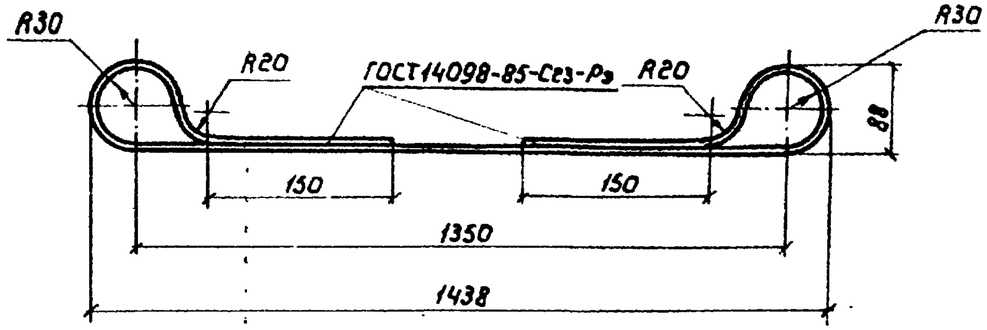

Длина развертки 2015мм

Инв.№ подл. | Подпись и дата | Взам. инв. №

Нач.отд.	Тевелев			3.820.1-70.2-10.1.0		
Н.контр.	Донская			Петля соединительная П2	Стадия: Р	Масса: 2,43кг	Масштаб: —
ГИП.	Лиманская				Лист	Листов 1
Вед.инж	Брагина			Ф14 А-I, ГОСТ 5781-82 ВСТ-3пс-2	В/о „Союзводпроект"	
Провер.	Лиманская					

1-1

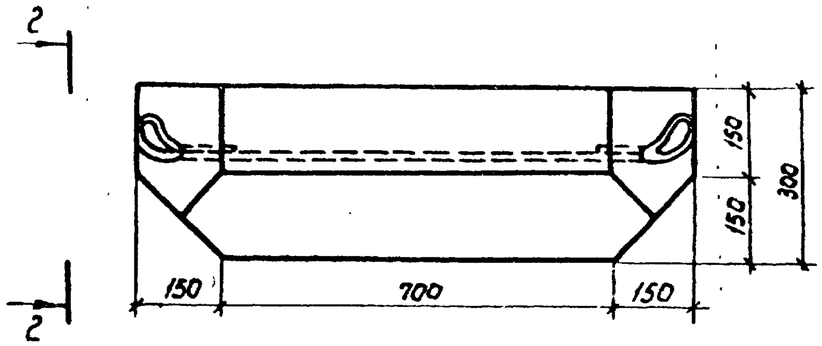

2-2

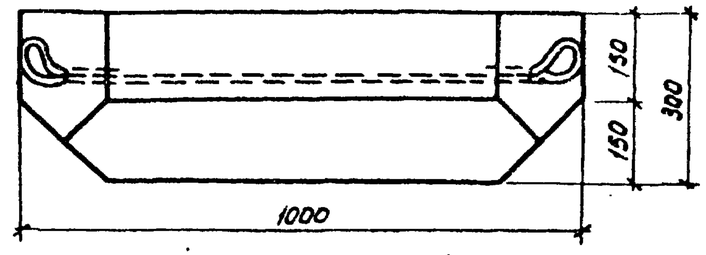

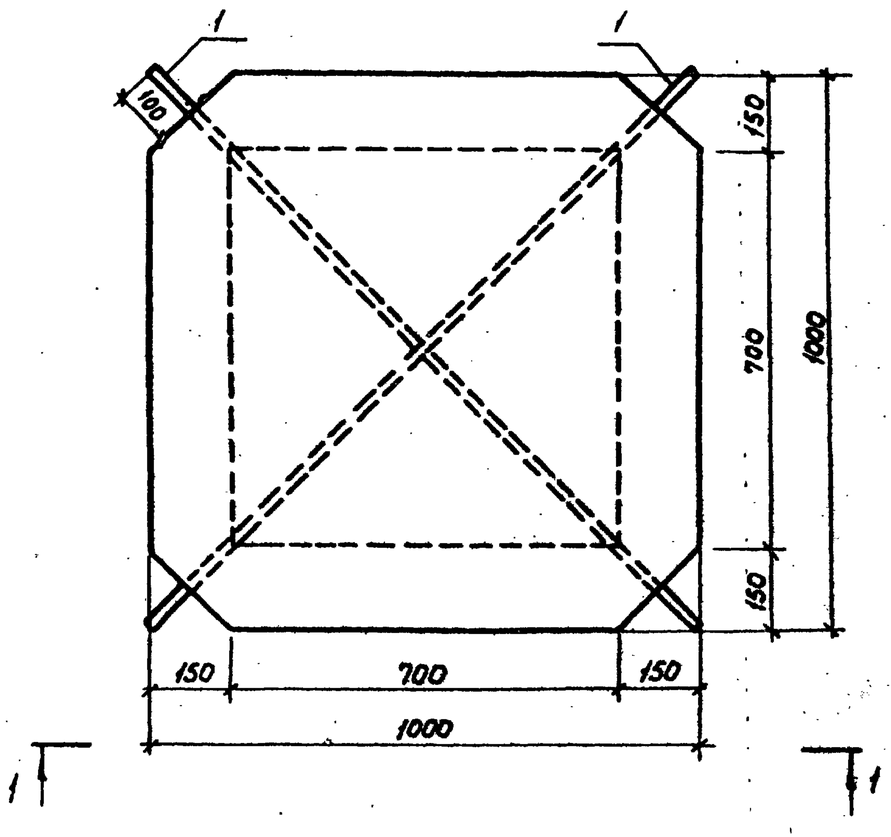

Спецификацию см
на документе 10.0.0

Нач.отд.	Тевелев			3.820.1-70.2-10.0.0 СБ		
Н.контр.	Донская			Плита ПШ 10.10-4 Сборочный чертеж	Стадия	Масса	Масштаб
ГИП	Лимонская				Р	0,625т	—
Вед.инж.	Брагина				Лист	Листов 1	
Провер.	Лимонская				в/о „Союзводпроект"		

Инв. № подл. | Подпись и дата | Взам. инв. №

Марка	Изделия арматурные															Закладные изделия					Общий расход
	Арматура класса															Арматура класса			Прокат марки		
	А-I						А-III					Вр-I				А-I	А-III		ВСт. 3 пс6		
	ГОСТ 5781-82						ГОСТ 5781-82					ГОСТ 6727-80			Всего	ГОСТ 5781-82	ГОСТ 5781-82		ГОСТ 14637-79	Всего	
	ф6	ф8	ф10	ф12	ф14	итого	ф4	ф6	ф8	ф10	итого	ф3	ф4	итого		ф10	ф4	ф6	-6х63		
ПВ 10.5-1	0,58											0,36			1,04						1,04
ПВ 15.10-1		2,2										0,45	1,15	1,61	4,11						4,11
ПВ 30.15-1							1,83	7,06			8,89				8,89	4,5	0,58		3,56	8,64	17,53
ПВ 30.20-1								14,5							14,5	5,7		2,28	3,56	11,54	26,04
ПВ 30.15-2			2,24						43,92						46,16						46,16
ПВ 30.20-2			2,24						55,3						57,54						57,54
ПВ 40.20-2			2,24						72,68						74,92						74,92
ПВ40.20-3				3,68						124,9					128,58						128,58
ПШ 40.20-3				6,68				31,87		48,86	80,73				87,41						87,41
ПШО 40.20-3				6,68				40,45							47,13						47,13
ПШ10.10-4					4,86										4,86						4,86

Нач.отд	Тевелев	
Н. контр.	Донская	
ГИП	Лиманская	
Вединж.	Брагина	
Провер.	Лиманская	

3.820.1-70.2-0.0.0 РС

Ведомость расхода стали (в кг)

Стадия	Лист	Листов
Р		1

в/о „Союзводпроект"

Инв. № подл. | Подпись и дата | Взам. инв. №