ТИПОВЫЕ КОНСТРУКЦИИ, ИЗДЕЛИЯ И УЗЛЫ ЗДАНИЙ И СООРУЖЕНИЙ

# Шифр 111 - 83

# ПАНЕЛИ СТЕН ИЗ ТЯЖЕЛОГО БЕТОНА БЕЗ ПРЕДВАРИТЕЛЬНОГО НАПРЯЖЕНИЯ ДЛИНОЙ 6 М ДЛЯ НЕОТАПЛИВАЕМЫХ ЗДАНИЙ ПРОМЫШЛЕННЫХ ПРЕДПРИЯТИЙ

## Выпуск 1

## ПАНЕЛИ СТЕН. ОПАЛУБКА И АРМИРОВАНИЕ

## РАБОЧИЕ ЧЕРТЕЖИ

20862-02
цена 1-74

ТИПОВЫЕ КОНСТРУКЦИИ, ИЗДЕЛИЯ И УЗЛЫ ЗДАНИЙ И СООРУЖЕНИЙ

# Шифр 111-83

# ПАНЕЛИ СТЕН ИЗ ТЯЖЕЛОГО БЕТОНА БЕЗ ПРЕДВАРИТЕЛЬНОГО НАПРЯЖЕНИЯ ДЛИНОЙ 6 М ДЛЯ НЕОТАПЛИВАЕМЫХ ЗДАНИЙ ПРОМЫШЛЕННЫХ ПРЕДПРИЯТИЙ

## ВЫПУСК 1
## ПАНЕЛИ СТЕН. ОПАЛУБКА И АРМИРОВАНИЕ

## РАБОЧИЕ ЧЕРТЕЖИ


РАЗРАБОТАНЫ

ЦНИИПРОМЗДАНИЙ

Зам. директора С.М.Гликин

Зав. отделом наружных ограждающих констр. Г.М.Смилянский

Гл. инженер проекта Г.Т.Рево

с участием НИИЖБ

Зам. директора Н.Н.Коровин

Рук. сектора Ю.В.Чикенков

Ст. научн. сотрудник А.А.Евдокимов



УТВЕРЖДЕНЫ

ГОССТРОЕМ СССР

Протокол от 14 ноября 1985 г. №К4-45

ВВЕДЕНЫ В ДЕЙСТВИЕ

с 1 февраля 1986 г



© ЦИТП Госстроя СССР, 1989



20862-02 2

| Обозначение | Наименование | Стр. |
|---|---|---|
| | | |
| 111-831-ОТО | Техническое описание | 2 |
| 111-831-1 | Панель стеновая | 5 |
| 111-831-1СБ | Панель стеновая. Сборочный чертеж. | 11 |
| 111-831-ОРС | Ведомость расхода стали | 16 |


| | | | | |
|---|---|---|---|---|
| Инв. № подл. | Подпись и дата | Взам. инв. № | | |

111-831-0

| | | | | | |
|---|---|---|---|---|---|
| Зав. отд. | Смирнов | | Содержание | Стадия | Лист | Листов |
| Н. контр. | Ребо | | | Р | | 1 |
| Гл. инж. | Ребо | | | ЦНИИЭПромзданий | | |
| Ст. инж. | Иванов | | | | | |



## 1. Общие сведения

1.1. Настоящий выпуск содержит рабочие чертежи плоских однослойных железобетонных панелей с обычным армированием (без предварительного напряжения арматуры) для неотапливаемых промышленных предприятий.

1.2. Состав серии, номенклатура, условия применения и указания по расчету панелей приведены в выпуске 0. Рабочие чертежи арматурных и закладных изделий и монтажные петли приведены в выпуске 2 настоящей серии.

## 2. Конструкции

2.1. Панели запроектированы плоскими, однослойными толщиной 180 мм из тяжелого бетона марки 300.

2.2. Панели армируются пространственными каркасами, состоящими из продольных плоских, соединенных между собой отдельными стержнями из холоднотянутой проволоки периодического профиля класса Вр-I по ГОСТ 6727-80.

2.3. Закладные изделия панелей должны быть защищены от коррозии цинковым покрытием в соответствии с указаниями СНиП II-28-73* „Защита строительных конструкций от коррозии."

2.4. Закладные изделия должны фиксироваться на бортах стальных форм.

111-83.1-ОТО

| | | | | | |
|---|---|---|---|---|---|
| Зав. отд. | Смирнов | | Техническое описание | Стадия | Лист | Листов |
| Н. контр. | Ребо | | | Р | 1 | 3 |
| Гл. инж. | Ребо | | | ЦНИИЭПромзданий | | |
| Ст. инж. | Иванов | | | | | |

2.5. Монтажные петли следует изготовлять из гладкой горячекатаной проволоки класса А-I из стали марок ВСт.3пс2 и ВСт.3сп2.

Сталь марки ВСт.3пс2 не допускается применять для монтажных петель предназначенных для подъема и монтажа панелей при температуре ниже -40°С.

## 3. Указания по изготовлению

Изготовление панелей рекомендуется производить в кассетных формах в соответствии с требованиями ГОСТ 13578-68 и ГОСТ 13015.0-80 „Конструкции и изделия бетонные и железобетонные сборные. Общие технические требования."

## 4. Правила приемки

Приемку панелей следует производить партиями в соответствии с требованиями ГОСТ 13015.1-81 „Конструкции и изделия бетонные и железобетонные сборные. Правила приемки."

## 5. Маркировка и хранение.

5.1. Маркировочные надписи на панелях следует наносить в соответствии с требованиями ГОСТ 13015.2-81 „Конструкции и изделия бетонные и железобетонные сборные. Правила маркировки."

5.2. Панели следует хранить в вертикальном (рабочем) положении в специальных кассетных устройствах, исключающих повреждение или загрязнение их. В кассетах панели устанавливаются на деревянные прокладки толщиной не менее 30мм. Прокладки устанавливаются по линии подъемных петель.

## 6. Методы испытаний и контроля.

6.1. Испытание панелей по прочности, жесткости и трещиностойкости и оценка качества изделий должны производиться в соответствии с ГОСТ 8829-77 „Конструкции и изделия железобетонные сборные. Методы испытаний и оценки прочности жесткости и трещиностойкости" и „Инструкцией по испытаниям железобетонных стеновых панелей промышленных зданий" М., 1970г.

Схема опирания и загружения панелей при испытаниях приведена на рис. 1.
Контрольные нагрузки по проверке прочности, жесткости и контролируемые прогибы приведены на листе 3.

6.2. Правила и методы контроля для оценки качества бетона, применяемого при изготовлении панелей надлежит выполнять в соответствии с требованиями следующих документов:
ГОСТ 10180-78; ГОСТ 12730.0-78 ... ГОСТ 12730.5-78;
ГОСТ 18105.1-80; ГОСТ 10181.0-81 ... ГОСТ 10181.4-81.

6.3. Панели должны сопровождаться документом о качестве по ГОСТ 13015.3-81.

Расположение нагрузок по фасаду

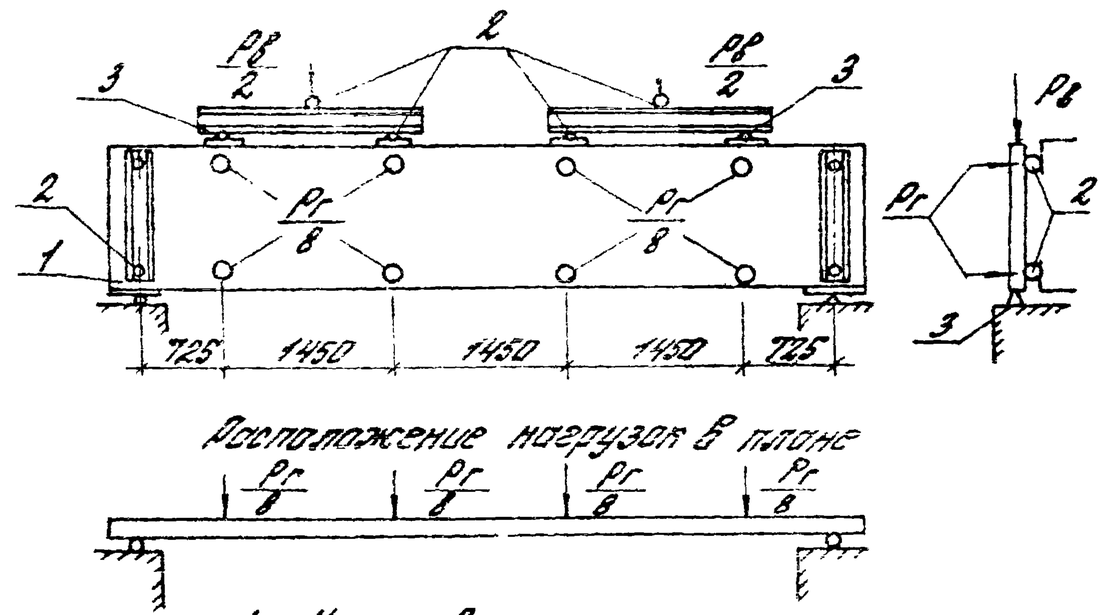


1. - Испытываемая панель
2.- Шаровые опоры
3.- Неподвижные опоры.

Рис.1

| Марка панели | Контрольные нагрузки при испытании панелей на прочность: Вертикальная, тс включая собствен. вес | | Горизонтальная, тс | | | | Контрольные нагрузки при испытании панелей на жесткость и трещиностойкость: Вертикальная (включая собственный вес), тс | Горизонтальная, тс | Контрольный прогиб, см | Допускаемые отклонения, см | |
|---|---|---|---|---|---|---|---|---|---|---|---|
| | | | C=1,25 | | C=1,6 | | | | | | |
| | C=1,25 | C=1,6 | Контрольная нагрузка | Допускаемые отклонения | Контрольная нагрузка | Допускаемые отклонения | | | | $f_{эл}/f_{пред} < 0,85$ | $f_{эл}/f_{пред} > 0,85$ |
| ПС 600.90.10-1Т | 3,70 | 4,74 | 0,52 | 0,08 | 0,67 | 0,10 | 2,81 | 0,30 | 0,42 | 0,06 | — |
| ПС 600.90.10-2Т | 3,70 | 4,74 | 0,85 | 0,13 | 1,09 | 0,16 | 2,81 | 0,49 | 1,83 | 0,27 | — |
| ПС 600.120.10-1Т | 4,32 | 5,53 | 0,69 | 0,10 | 0,88 | 0,13 | 3,26 | 0,40 | 0,42 | 0,06 | — |
| ПС 600.120.10-2Т | 4,32 | 5,53 | 1,13 | 0,17 | 1,45 | 0,22 | 3,26 | 0,65 | 1,83 | 0,27 | — |
| ПС 600.150.10-1Т | 4,94 | 6,32 | 0,87 | 0,13 | 1,12 | 0,17 | 3,71 | 0,50 | 0,42 | 0,06 | — |
| ПС 600.150.10-2Т | 4,94 | 6,32 | 1,42 | 0,21 | 1,82 | 0,27 | 3,71 | 0,81 | 1,94 | 0,29 | — |
| ПС 600.180.10-1Т | 5,56 | 7,11 | 1,04 | 0,16 | 1,33 | 0,20 | 4,16 | 0,50 | 0,42 | 0,06 | — |
| ПС 600.180.10-2Т | 5,56 | 7,11 | 1,70 | 0,26 | 2,18 | 0,33 | 4,16 | 0,97 | 2,05 | 0,30 | — |
| ПС 615.90.10-1Т | 3,73 | 4,78 | 0,53 | 0,05 | 0,68 | 0,10 | 2,83 | 0,30 | 0,42 | 0,06 | — |
| ПС 615.90.10-2Т | 3,73 | 4,78 | 0,87 | 0,13 | 1,11 | 0,17 | 2,83 | 0,50 | 1,83 | 0,27 | — |
| ПС 615.120.10-1Т | 4,39 | 5,62 | 0,71 | 0,11 | 0,90 | 0,14 | 3,31 | 0,40 | 0,42 | 0,06 | — |
| ПС 615.120.10-2Т | 4,39 | 5,62 | 1,16 | 0,17 | 1,48 | 0,22 | 3,31 | 0,67 | 1,83 | 0,27 | — |
| ПС 615.180.10-1Т | 5,63 | 7,20 | 1,06 | 0,16 | 1,35 | 0,20 | 4,21 | 0,61 | 0,42 | 0,06 | — |
| ПС 615.180.10-2Т | 5,63 | 7,20 | 1,73 | 0,26 | 2,22 | 0,33 | 4,21 | 0,10 | 2,05 | 0,30 | — |
| ПС 640.90.10-1Т | 3,80 | 4,86 | 0,55 | 0,08 | 0,70 | 0,10 | 2,88 | 0,32 | 0,42 | 0,06 | — |
| ПС 640.90.10-2Т | 3,80 | 4,86 | 0,90 | 0,14 | 1,15 | 0,17 | 2,88 | 0,52 | 1,83 | 0,27 | — |
| ПС 640.120.10-1Т | 4,46 | 5,70 | 0,74 | 0,11 | 0,94 | 0,14 | 3,36 | 0,42 | 0,42 | 0,06 | — |
| ПС 640.120.10-2Т | 4,46 | 5,70 | 1,20 | 0,18 | 1,54 | 0,23 | 3,36 | 0,69 | 1,83 | 0,27 | — |
| ПС 640.180.10-1Т | 5,79 | 7,42 | 1,10 | 0,17 | 1,41 | 0,21 | 4,33 | 0,63 | 0,42 | 0,06 | — |
| ПС 640.180.10-2Т | 5,79 | 7,42 | 1,80 | 0,27 | 2,30 | 0,34 | 4,33 | 1,04 | 2,05 | 0,30 | — |
| ПС 300.90.10-2Т | 0,89 | 1,14 | 0,43 | 0,06 | 0,55 | 0,08 | 0,65 | 0,25 | 0,06 | 0,01 | — |
| ПС 300.120.10-2Т | 1,21 | 1,55 | 0,57 | 0,09 | 0,73 | 0,11 | 0,90 | 0,32 | 0,06 | 0,01 | — |
| ПС 300.180.10-2Т | 1,83 | 2,34 | 0,85 | 0,13 | 1,09 | 0,16 | 1,35 | 0,49 | 0,06 | 0,01 | — |

В марках панелей номер схемы расположения закладных изделий в панели и условное обозначение сейсмичности района "С" опущены.
При проверке трещиностойкости панелей на контрольные нагрузки величина раскрытия трещин не должна превышать 0,20 мм.

Инв. № подл. | Подпись и дата | Взам. инв. №

| Формат | Зона | Поз | Обозначение | Наименование | Кол. на исполн. 111-83.1-1- | | | | | | | | | | | | | | | | | | | | | Примечание |
|---|---|---|---|---|---|---|---|---|---|---|---|---|---|---|---|---|---|---|---|---|---|---|---|---|---|---|
| | | | | | – | 001 | 002 | 003 | 004 | 005 | 006 | 007 | 008 | 009 | 010 | 011 | 012 | 013 | 014 | 015 | 016 | 017 | 018 | 019 | | |
| | | | | Документация | | | | | | | | | | | | | | | | | | | | | | |
| А3 | | | 111-83.1-1СБ | Сборочный чертеж | | | | | | | | | | | | | | | | | | | | | | |
| А3 | | | 111-83.1-ОТО | Техническое описание | | | | | | | | | | | | | | | | | | | | | | |
| А3 | | | 111-83.1-ОРС | Ведомость расхода стали | | | | | | | | | | | | | | | | | | | | | | |
| | | | | | | | | | | | | | | | | | | | | | | | | | | |
| | | | | Сборочные единицы | | | | | | | | | | | | | | | | | | | | | | |
| А4 | | 1 | 111-83.2-0100 | Каркас пространств. КП1 | 1 | | | | | | 1 | 1 | | | | | | | | | | | | | | |
| | | | 111-83.2-0200 | КП2 | | 1 | | | | | | | 1 | 1 | | | | | | | | | | | | |
| | | | 111-83.2-0300 | КП3 | | | 1 | | | | | | | | 1 | 1 | | | | | | | | | | |
| | | | 111-83.2-0400 | КП4 | | | | 1 | | | | | | | | | 1 | 1 | | | | | | | | |
| | | | 111-83.2-0700 | КП7 | | | | | 1 | | | | | | | | | | 1 | 1 | | | | | | |
| | | | 111-83.2-0800 | КП8 | | | | | | 1 | | | | | | | | | | | 1 | 1 | | | | |
| | | | 111-83.2-0900 | КП9 | | | | | | | | | | | | | | | | | | | 1 | 1 | | |
| А4 | | 2 | 111-83.2-0020 | Петля строповочная П1 | 2 | 2 | | | | | 2 | 2 | 2 | 2 | | | | | | | | | 2 | 2 | | |
| | | | -01 | П2 | | | 2 | 2 | | | | | | | 2 | 2 | 2 | 2 | | | | | | | | |
| | | | -02 | П3 | | | | | 2 | 2 | | | | | | | | | 2 | 2 | 2 | 2 | | | | |
| А4 | | 3 | 111-83.2-0030 | Изделие закладное М1 | 4 | 4 | 4 | 4 | 4 | 4 | 4 | 4 | 4 | 4 | 4 | 4 | 4 | 4 | 4 | 4 | 4 | 4 | 4 | 4 | | |
| | | | | Материалы | | | | | | | | | | | | | | | | | | | | | | |
| | | | | Бетон тяжелый М300 | 0,53 | 0,53 | 0,71 | 0,71 | 1,07 | 1,07 | 0,53 | 0,53 | 0,53 | 0,53 | 0,71 | 0,71 | 0,71 | 0,71 | 1,07 | 1,07 | 1,07 | 1,07 | 0,54 | 0,54 | | М3 |
| | | | | ρ = 2500 кг/м³ | | | | | | | | | | | | | | | | | | | | | | |
| | | | | Марка | ПС602.90.10-1Т-1 | ПС600.90.10-2Т-1 | ПС600.120.10-1Т-1 | ПС600.120.10-2Т-1 | ПС602.180.10-1Т-1 | ПС600.180.10-2Т-1 | ПС602.90.10-1Т-2 | ПС600.90.10-1Т-3 | ПС600.90.10-2Т-2 | ПС600.90.10-2Т-3 | ПС600.120.10-1Т-2 | ПС600.120.10-1Т-3 | ПС600.120.10-2Т-2 | ПС600.120.10-2Т-3 | ПС600.180.10-1Т-2 | ПС600.180.10-1Т-3 | ПС600.180.10-2Т-2 | ПС600.180.10-2Т-3 | ПС615.90.10-1Т-4 | ПС615.90.10-1Т-5 | | |

Инв. № подл. | Подпись и дата | Взам. инв. №

| | | | |
|---|---|---|---|
| Зав. отд. | Смиянский | | |
| Н. контр. | Рево | | |
| Гл. инж. пр. | Рево | | |
| Ст. инж. | Кузнецова | | |

111-83.1-1

Панель стеновая

| Стадия | Лист | Листов |
|---|---|---|
| Р | 1 | 6 |

ЦНИИПромзданий

| Формат | Зона | Поз. | Обозначение | Наименование | Кол. на исполн. 111-83.1-1- 020 | 021 | 022 | 023 | 024 | 025 | 026 | 027 | 028 | 029 | 030 | 031 | 032 | 033 | 034 | 035 | 036 | 037 | 038 | 039 | Примечан. |
|---|---|---|---|---|---|---|---|---|---|---|---|---|---|---|---|---|---|---|---|---|---|---|---|---|---|
| | | | | Документация | | | | | | | | | | | | | | | | | | | | | |
| А3 | | | 111-83.1-ПСБ | Сборочный чертеж | | | | | | | | | | | | | | | | | | | | | |
| А3 | | | 111-83.1-ОТО | Техническое описание | | | | | | | | | | | | | | | | | | | | | |
| А3 | | | 111-83.1-ОРС | Ведомость расходов стали | | | | | | | | | | | | | | | | | | | | | |
| | | | | Сборочные единицы | | | | | | | | | | | | | | | | | | | | | |
| А4 | | 1 | 111-83.2-1000 | Каркас пространств. КП10 | 1 | 1 | | | | | | | | | | | | | | | | | | | |
| | | | 111-83.2-1100 | КП11 | | | 1 | 1 | | | | | | | | | | | | | | | | | |
| | | | 111-83.2-1200 | КП12 | | | | | 1 | 1 | | | | | | | | | | | | | | | |
| | | | 111-83.2-1300 | КП13 | | | | | | | 1 | 1 | | | | | | | | | | | | | |
| | | | 111-83.2-1400 | КП14 | | | | | | | | | 1 | 1 | | | | | | | | | | | |
| | | | 111-83.2-1500 | КП15 | | | | | | | | | | | 1 | 1 | | | | | | | | | |
| | | | 111-83.2-1600 | КП16 | | | | | | | | | | | | | 1 | 1 | | | | | | | |
| | | | 111-83.2-1700 | КП17 | | | | | | | | | | | | | | | 1 | 1 | | | | | |
| | | | 111-83.2-1800 | КП18 | | | | | | | | | | | | | | | | | 1 | 1 | | | |
| | | | 111-83.2-1900 | КП19 | | | | | | | | | | | | | | | | | | | 1 | 1 | |
| А4 | | 2 | 111-83.2-0020 | Петля строповочная П1 | 2 | 2 | | | | | | | | | 2 | 2 | 2 | 2 | | | | | | | |
| | | | -01 | П2 | | | 2 | 2 | 2 | 2 | | | | | | | | | 2 | 2 | 2 | 2 | | | |
| | | | -02 | П3 | | | | | | | 2 | 2 | 2 | 2 | | | | | | | | | 2 | 2 | |
| А4 | | 3 | 111-83.2-0030 | Изделие закладное М1 | 4 | 4 | 4 | 4 | 4 | 4 | 4 | 4 | 4 | 4 | 4 | 4 | 4 | 4 | 4 | 4 | 4 | 4 | 4 | 4 | |
| | | | | Материалы | | | | | | | | | | | | | | | | | | | | | |
| | | | | Бетон тяжелый М300 | 0,54 | 0,54 | 0,73 | 0,73 | 0,73 | 0,73 | 1,09 | 1,09 | 1,09 | 1,09 | 0,56 | 0,56 | 0,56 | 0,56 | 0,75 | 0,75 | 0,75 | 0,75 | 1,14 | 1,14 | м3 |
| | | | | ρ = 2500 кг/м3 | | | | | | | | | | | | | | | | | | | | | |
| | | | | Марка | ПС615.90.10-2Т-4 | ПС615.90.10-2Т-5 | ПС615.120.10-1Т-4 | ПС615.120.10-1Т-5 | ПС615.120.10-2Т-4 | ПС615.120.10-2Т-5 | ПС615.180.10-1Т-4 | ПС615.180.10-1Т-5 | ПС615.180.10-2Т-4 | ПС615.180.10-2Т-5 | ПС640.90.10-1Т-2 | ПС640.90.10-1Т-3 | ПС640.90.10-2Т-2 | ПС640.90.10-2Т-3 | ПС640.120.10-1Т-2 | ПС640.120.10-1Т-3 | ПС640.120.10-2Т-2 | ПС640.120.10-2Т-3 | ПС640.180.10-1Т-2 | ПС640.180.10-1Т-3 | |

Инв. № подл. | Подпись и дата | Взам. инв. №

| Формат | Зона | Поз. | Обозначение | Наименование | Кол. на исполн. 111-83.1-1- | | | | | | | | | | | | | | | | | | | | | Примечание |
|---|---|---|---|---|---|---|---|---|---|---|---|---|---|---|---|---|---|---|---|---|---|---|---|---|---|---|
| | | | | | 043 | 044 | 045 | 046 | 047 | 048 | 049 | 050 | 051 | 052 | 053 | 054 | 055 | 056 | 057 | 058 | 059 | 060 | | |
| | | | | Документация | | | | | | | | | | | | | | | | | | | | |
| А3 | | | 111-83.1-105 | Сборочный чертеж | | | | | | | | | | | | | | | | | | | | |
| А3 | | | 111-83.1-030 | Техническое описание | | | | | | | | | | | | | | | | | | | | |
| А3 | | | 111-83.1-000 | Ведомость расхода стали | | | | | | | | | | | | | | | | | | | | |
| | | | | Сборочные единицы | | | | | | | | | | | | | | | | | | | | |
| А4 | | 1 | 111-83.2-0100 | Каркас пространств. КП1 | | | 1 | | | | 1 | 1 | | | | | | 1 | | | | | | |
| | | | 111-83.2-0200 | КП2 | | | | 1 | | | | | 1 | 1 | | | | | 1 | | | | | |
| | | | 111-83.2-0300 | КП3 | | | | | 1 | | | | | 1 | 1 | | | | | 1 | | | | |
| | | | 111-83.2-0400 | КП4 | | | | | | 1 | | | | | | 1 | 1 | | | | 1 | | | |
| | | | 111-83.2-0500 | КП5 | | | | | | | | | | | | | | | | | | 1 | | |
| | | | 111-83.2-0600 | КП6 | | | | | | | | | | | | | | | | | | | 1 | |
| | | | 111-83.2-0700 | КП7 | | | | | | | | | | | | | | | | | | | | 1 |
| | | | 111-83.2-2000 | КП20 | 1 | 1 | | | | | | | | | | | | | | | | | | |
| А4 | | 2 | 111-83.2-0020 | Петля строповочная П1 | | | 2 | 2 | | | 2 | 2 | 2 | 2 | | | | 2 | 2 | | | | | |
| | | | -01 | П2 | | | | | 2 | 2 | | | | | 2 | 2 | 2 | 2 | | | 2 | 2 | | |
| | | | -02 | П3 | 2 | 2 | | | | | | | | | | | | | | | | | 2 | 2 | 2 | |
| А4 | | 3 | 111-83.2-0030 | Изделие закладное М1 | 4 | 4 | 2 | 2 | 2 | 2 | 2 | 2 | 2 | 2 | 2 | 2 | 2 | 2 | 2 | 2 | 2 | 2 | 2 | 2 | 2 | |
| | | | -02 | М2 | | | 2 | 2 | 2 | 2 | 2 | 2 | 2 | 2 | 2 | 2 | 2 | | | | | | | | | |
| А4 | | 4 | 111-83.2-0040 | М3 | | | | | | | | | | | | | | 5 | 5 | 5 | 5 | 5 | 5 | 5 | | |
| | | | | Материалы | | | | | | | | | | | | | | | | | | | | | | |
| | | | | Бетон тяжелый М300 | 1,14 | 1,14 | 0,53 | 0,53 | 0,71 | 0,71 | 0,53 | 0,53 | 0,53 | 0,53 | 0,71 | 0,71 | 0,71 | 0,71 | 0,53 | 0,53 | 0,71 | 0,71 | 0,89 | 0,89 | 1,07 | м3 |
| | | | | ρ = 2500 кг/м3 | | | | | | | | | | | | | | | | | | | | | | |
| | | | | Марка | ПС640.180.10-2Т-2 | ПС640.180.10-2Т-3 | ПС600.90.10-1Т-6 | ПС600.90.10-2Т-6 | ПС600.120.10-1Т-6 | ПС600.120.10-2Т-6 | ПС600.90.10-1Т-7 | ПС600.90.10-1Т-8 | ПС600.90.10-2Т-7 | ПС600.90.10-2Т-8 | ПС600.120.10-1Т-7 | ПС600.120.10-1Т-8 | ПС600.120.10-2Т-7 | ПС600.120.10-2Т-8 | ПС600.90.10-1Т-9 | ПС600.90.10-2Т-9 | ПС600.120.10-1Т-9 | ПС600.120.10-2Т-9 | ПС600.150.10-1Т-9 | ПС600.150.10-2Т-9 | ПС600.180.10-1Т-9 | | |

Инв. № подл. | Подпись и дата | Взам. инв. №



20862-02 8

| Формат | Зона | Поз. | Обозначение | Наименование | Кол. на исполн. 111-83.1-1- | | | | | | | | | | | | | | | | | | | | Примечание |
|---|---|---|---|---|---|---|---|---|---|---|---|---|---|---|---|---|---|---|---|---|---|---|---|---|---|
| | | | | | 061 | 062 | 063 | 064 | 065 | 066 | 067 | 068 | 069 | 070 | 071 | 072 | 073 | 074 | 075 | 076 | 077 | 078 | 079 | 080 | |
| | | | | Документация | | | | | | | | | | | | | | | | | | | | | |
| А3 | | | 111-83.1-ТСБ | Сборочный чертеж | | | | | | | | | | | | | | | | | | | | | |
| А3 | | | 111-83.1-ОТО | Техническое описание | | | | | | | | | | | | | | | | | | | | | |
| А3 | | | 111-83.1-ОРС | Ведомость расхода стали | | | | | | | | | | | | | | | | | | | | | |
| | | | | Сборочные единицы | | | | | | | | | | | | | | | | | | | | | |
| А4 | | 1 | 111-83.2-0100 | Каркас пространств. КП1 | | 1 | 1 | | | | | | | | | | | | | | | | | | |
| | | | 111-83.2-0200 | КП2 | | | | 1 | 1 | | | | | | | | | | | | | | | | |
| | | | 111-83.2-0300 | КП3 | | | | | | 1 | 1 | | | | | | | | | | | | | | |
| | | | 111-83.2-0400 | КП4 | | | | | | | | 1 | 1 | | | | | | | | | | | | |
| | | | 111-83.2-0500 | КП5 | | | | | | | | | | 1 | 1 | | | | | | | | | | |
| | | | 111-83.2-0600 | КП6 | | | | | | | | | | | | 1 | 1 | | | | | | | | |
| | | | 111-83.2-0700 | КП7 | | | | | | | | | | | | | | 1 | 1 | | | | | | |
| | | | 111-83.2-0800 | КП8 | 1 | | | | | | | | | | | | | | | 1 | 1 | | | | |
| | | | 111-83.2-2100 | КП21 | | | | | | | | | | | | | | | | | | 1 | | | |
| | | | 111-83.2-2200 | КП22 | | | | | | | | | | | | | | | | | | | 1 | | |
| | | | 111-83.2-2300 | КП23 | | | | | | | | | | | | | | | | | | | | 1 | |
| А4 | | 2 | 111-83.2-0020 | Деталь стропповочная П1 | | 2 | 2 | 2 | 2 | | | | | | | | | | | | | 2 | 2 | 2 | |
| | | | -01 | П2 | | | | | | 2 | 2 | 2 | 2 | | | | | | | | | | | | |
| | | | -02 | П3 | 2 | | | | | | | | | 2 | 2 | 2 | 2 | 2 | 2 | 2 | 2 | | | | |
| А4 | | 3 | 111-83.2-0030 | Изделие закладное М1 | 2 | 2 | 2 | 2 | 2 | 2 | 2 | 2 | 2 | 2 | 2 | 2 | 2 | 2 | 2 | 2 | 2 | 4 | 4 | 4 | |
| А4 | | 4 | 111-83.2-0040 | М3 | 5 | 5 | 5 | 5 | 5 | 5 | 5 | 5 | 5 | 5 | 5 | 5 | 5 | 5 | 5 | 5 | 5 | | | | |
| | | | | Материалы | | | | | | | | | | | | | | | | | | | | | |
| | | | | Бетон тяжелый М300 Р 2500 кг | 1,07 | 0,53 | 0,53 | 0,53 | 0,53 | 0,71 | 0,71 | 0,71 | 0,71 | 0,89 | 0,89 | 0,89 | 0,89 | 1,07 | 1,07 | 1,07 | 1,07 | 0,26 | 0,35 | 0,53 | | м3 |
| | | | | Марка | ПС600.160.10-2Т-9 | ПС600.90.10-1Т-10 | ПС600.90.10-1Т-14 | ПС600.90.18-2Т-10 | ПС600.90.10-2Т-14 | ПС600.120.10-1Т-10 | ПС600.120.10-1Т-14 | ПС600.120.10-2Т-10 | ПС600.120.10-2Т-14 | ПС600.150.10-1Т-10 | ПС600.150.10-1Т-14 | ПС600.150.10-2Т-10 | ПС600.150.10-2Т-14 | ПС600.160.10-1Т-10 | ПС600.160.10-1Т-14 | ПС600.160.10-2Т-10 | ПС600.160.10-2Т-14 | ПС300.90.10-2Т-12 | ПС300.120.10-2Т-12 | ПС300.160.10-2Т-12 | | |

111-83.1-1

Лист 4

| Формат | Зона | Поз. | Обозначение | Наименование | Кол. на колонн 111-83.1-1- | | | | | | | | | | | | | | | | | | | | | Примечание |
|---|---|---|---|---|---|---|---|---|---|---|---|---|---|---|---|---|---|---|---|---|---|---|---|---|---|---|
| | | | | | 081 | 082 | 083 | 084 | 085 | 086 | 087 | 088 | 089 | 090 | 091 | 092 | 093 | 094 | 095 | 096 | 097 | 098 | 099 | 100 | 101 | |
| | | | | **Документация** | | | | | | | | | | | | | | | | | | | | | | |
| А3 | | | 111-83.1-ТСБ | Сборочный чертеж | | | | | | | | | | | | | | | | | | | | | | |
| А3 | | | 111-83.1-ОТО | Техническое описание | | | | | | | | | | | | | | | | | | | | | | |
| А3 | | | 111-83.1-ОРС | Ведомость расхода стали | | | | | | | | | | | | | | | | | | | | | | |
| | | | | **Сборочные единицы** | | | | | | | | | | | | | | | | | | | | | | |
| А4 | | 1 | 111-83.2-0100 | Каркас пространств. КП1 | 1 | | | | | | 1 | 1 | | | | | | | | | | | | | | |
| | | | 111-83.2-0200 | КП2 | | 1 | | | | | | | 1 | 1 | | | | | | | | | | | | |
| | | | 111-83.2-0300 | КП3 | | | 1 | | | | | | | | 1 | 1 | | | | | | | | | | |
| | | | 111-83.2-0400 | КП4 | | | | 1 | | | | | | | | | 1 | 1 | | | | | | | | |
| | | | 111-83.2-0700 | КП7 | | | | | 1 | | | | | | | | | | 1 | 1 | | | | | | |
| | | | 111-83.2-0800 | КП8 | | | | | | 1 | | | | | | | | | | | 1 | 1 | | | | |
| | | | 111-83.2-0900 | КП9 | | | | | | | | | | | | | | | | | | | 1 | 1 | | |
| | | | 111-83.2-1000 | КП10 | | | | | | | | | | | | | | | | | | | | | 1 | |
| А4 | | 2 | 111-83.2-0020 | Петля строповочная П1 | 2 | 2 | | | | | 2 | 2 | 2 | 2 | | | | | | | | | 2 | 2 | 2 | |
| | | | -01 | П2 | | | 2 | 2 | | | | | | | 2 | 2 | 2 | 2 | | | | | | | | |
| | | | -02 | П3 | | | | | 2 | 2 | | | | | | | | | 2 | 2 | 2 | 2 | | | | |
| А4 | | 3 | 111-83.2-0030-01 | Изделие закладное МС1 | 4 | 4 | 4 | 4 | 4 | 4 | 4 | 4 | 4 | 4 | 4 | 4 | 4 | 4 | 4 | 4 | 4 | 4 | 4 | 4 | 4 | |
| | | | | **Материалы** | | | | | | | | | | | | | | | | | | | | | | |
| | | | | Бетон тяжелый М300 $\rho = 2500$ кг/м3 | 0,53 | 0,53 | 0,71 | 0,71 | 1,07 | 1,07 | 0,53 | 0,53 | 0,53 | 0,53 | 0,71 | 0,71 | 0,71 | 0,71 | 1,07 | 1,07 | 1,07 | 1,07 | 0,54 | 0,54 | 0,54 | м3 |
| | | | | Марка | ПС600.90.10-1Т-1С | ПС600.90.10-2Т-1С | ПС600.120.10-1Т-1С | ПС600.120.10-2Т-1С | ПС600.180.10-1Т-1С | ПС600.180.10-2Т-1С | ПС600.90.10-1Т-2С | ПС600.90.10-1Т-3С | ПС600.90.10-2Т-2С | ПС600.90.10-2Т-3С | ПС600.120.10-1Т-2С | ПС600.120.10-1Т-3С | ПС600.120.10-2Т-2С | ПС600.120.10-2Т-3С | ПС600.180.10-1Т-2С | ПС600.180.10-1Т-3С | ПС600.180.10-2Т-2С | ПС600.180.10-2Т-3С | ПС615.90.10-1Т-4С | ПС615.90.10-1Т-5С | ПС615.90.10-2Т-4С | |

Инв. № подл. | Подпись и дата | Взам. инв. №



20862-02 10

| Формат | Зона | Поз. | Обозначение | Наименование | Кол. на исполн. 111-83.1-1- 102 | 103 | 104 | 105 | 106 | 107 | 108 | 109 | 110 | 111 | 112 | 113 | 114 | 115 | 116 | 117 | 118 | 119 | 120 | 121 | 122 | Примечан. |
|---|---|---|---|---|---|---|---|---|---|---|---|---|---|---|---|---|---|---|---|---|---|---|---|---|---|---|
| | | | | Документация | | | | | | | | | | | | | | | | | | | | | | |
| А3 | | | 111-83.1-ССБ | Сборочный чертеж | | | | | | | | | | | | | | | | | | | | | | |
| А3 | | | 111-83.1-ОТО | Техническое описание | | | | | | | | | | | | | | | | | | | | | | |
| А3 | | | 111-83.1-ОРС | Ведомость расхода стали | | | | | | | | | | | | | | | | | | | | | | |
| | | | | Сборочные единицы | | | | | | | | | | | | | | | | | | | | | | |
| А4 | | 1 | 111-83.2-1000 | Каркас пространств. КП10 | 1 | | | | | | | | | | | | | | | | | | | | | |
| | | | 111-83.2-1100 | КП11 | | 1 | 1 | | | | | | | | | | | | | | | | | | | |
| | | | 111-83.2-1200 | КП12 | | | | 1 | 1 | | | | | | | | | | | | | | | | | |
| | | | 111-83.2-1300 | КП13 | | | | | | 1 | 1 | | | | | | | | | | | | | | | |
| | | | 111-83.2-1400 | КП14 | | | | | | | | 1 | 1 | | | | | | | | | | | | | |
| | | | 111-83.2-1500 | КП15 | | | | | | | | | | 1 | 1 | | | | | | | | | | | |
| | | | 111-83.2-1600 | КП16 | | | | | | | | | | | | 1 | 1 | | | | | | | | | |
| | | | 111-83.2-1700 | КП17 | | | | | | | | | | | | | | 1 | 1 | | | | | | | |
| | | | 111-83.2-1800 | КП18 | | | | | | | | | | | | | | | | 1 | 1 | | | | | |
| | | | 111-83.2-1900 | КП19 | | | | | | | | | | | | | | | | | | 1 | 1 | | | |
| | | | 111-83.2-2000 | КП20 | | | | | | | | | | | | | | | | | | | | 1 | 1 | |
| А4 | | 2 | 111-83.2-0020 | Петля строповочная П1 | 2 | | | | | | | | | 2 | 2 | 2 | 2 | | | | | | | | | |
| | | | -01 | П2 | | 2 | 2 | 2 | 2 | | | | | | | | | 2 | 2 | 2 | 2 | | | | | |
| | | | -02 | П3 | | | | | | 2 | 2 | 2 | 2 | | | | | | | | | 2 | 2 | 2 | 2 | |
| А4 | | 3 | 111-83.2-0030-01 | Изделие закладное М61 | 4 | 4 | 4 | 4 | 4 | 4 | 4 | 4 | 4 | 4 | 4 | 4 | 4 | 4 | 4 | 4 | 4 | 4 | 4 | 4 | 4 | |
| | | | | Материалы | | | | | | | | | | | | | | | | | | | | | | |
| | | | | Бетон тяжелый М300 р = 2500 кг/м³ | 0,54 | 0,73 | 0,73 | 0,73 | 0,73 | 1,09 | 1,09 | 1,09 | 1,09 | 0,56 | 0,56 | 0,56 | 0,56 | 0,75 | 0,75 | 0,75 | 0,75 | 1,14 | 1,14 | 1,14 | 1,14 | м³ |
| | | | | Марка | ПС615.90.10-2Т-5С | ПС615.120.10-1Т-4С | ПС615.120.10-1Т-5С | ПС615.120.10-2Т-4С | ПС615.120.10-2Т-5С | ПС615.180.10-1Т-4С | ПС615.180.10-1Т-5С | ПС615.180.10-2Т-4С | ПС615.180.10-2Т-5С | ПС640.90.10-1Т-2С | ПС640.90.10-1Т-3С | ПС640.90.10-2Т-2С | ПС640.90.10-2Т-3С | ПС640.120.10-1Т-2С | ПС640.120.10-1Т-3С | ПС640.120.10-2Т-2С | ПС640.120.10-2Т-3С | ПС640.180.10-1Т-2С | ПС640.180.10-1Т-3С | ПС640.180.10-2Т-2С | ПС640.180.10-2Т-3С | | |

Инв. № подл. | Подпись и дата | Взам. инв. №

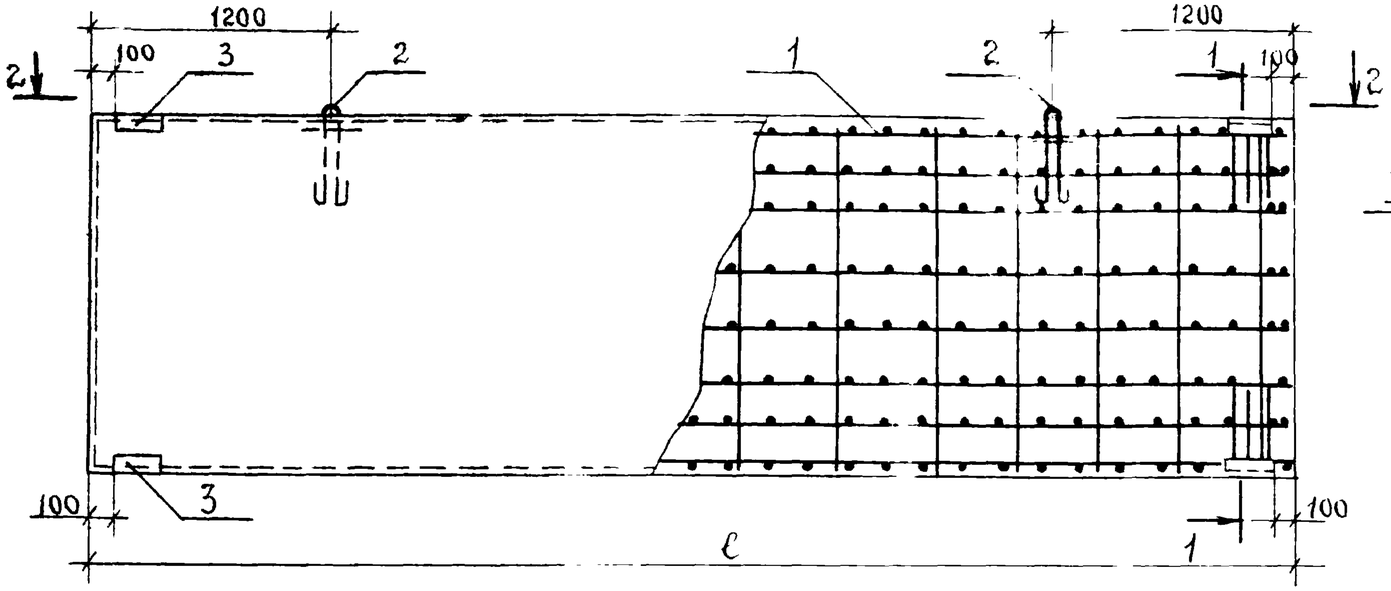


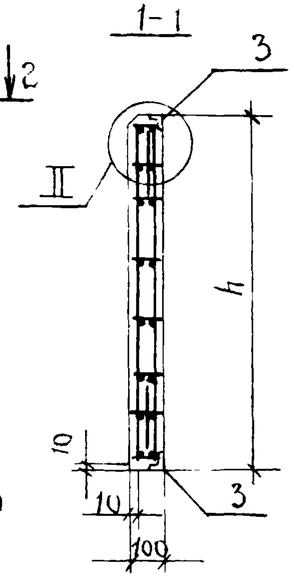


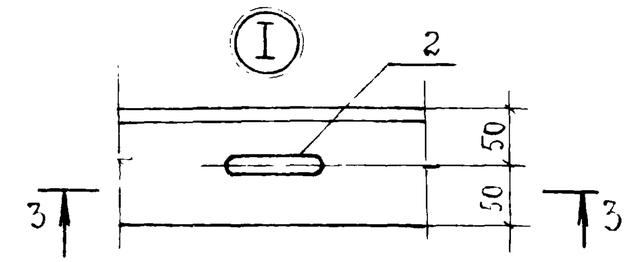


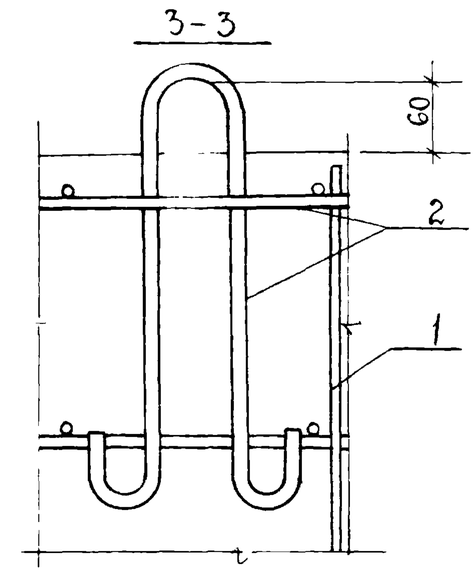


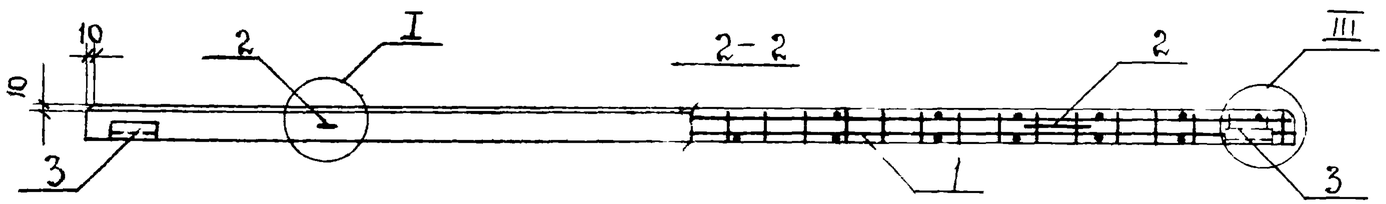


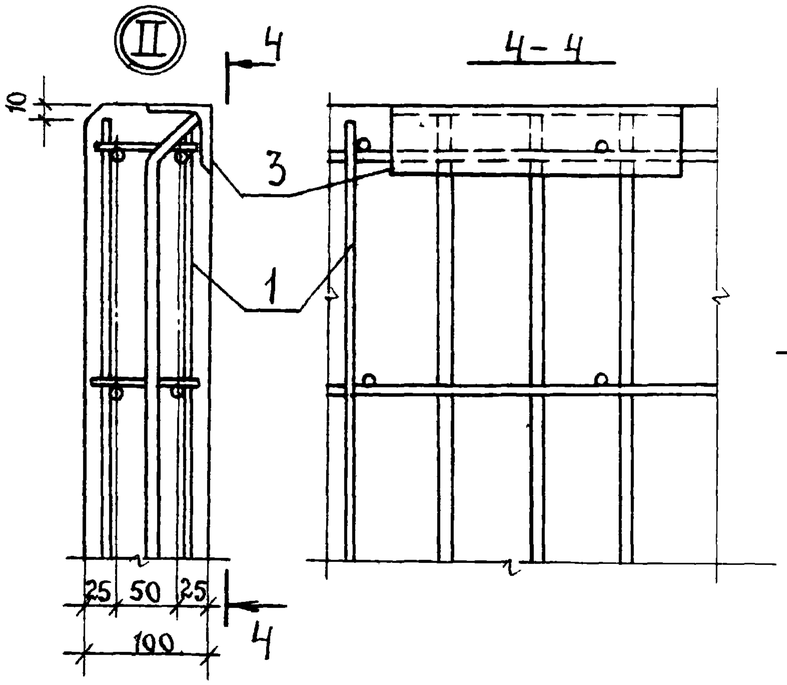


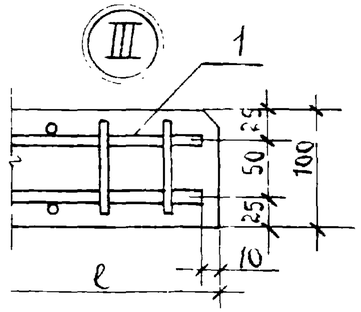


Деталь установки М3 (поз. 4) в подкарнизных панелях.

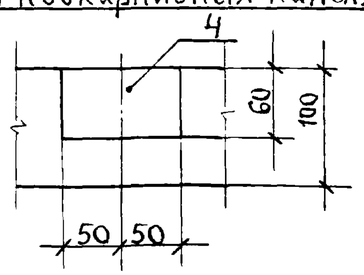


1. Закладные изделия условно показаны для рядовой панели между средними осями по продольной и торцевой стенам для строительства в районах с сейсмичностью до 6 баллов.
2. Схемы расположения закладных изделий см. лист 2.
3. Таблицу исполнений см. листы 3...5.

| | | | |
|---|---|---|---|
| Зав.ОПОК | Смилянский | подп. | |
| Н.контр. | Рево | " | |
| Гл.инж.пр. | Рево | " | |
| Ст.инж. | Кузнецова | " | |

111-83.1-1СБ

Панель стеновая. Сборочный чертеж.

| Стадия | Масса | Масштаб |
|---|---|---|
| Р | см. табл. | |
| Лист 1 | Листов 5 | |

ЦНИИПРОМЗДАНИЙ

Инв.№ подл. | Подпись и дата | Взам.инв.№

Чров: Добровольц 11.10.82 Кон. Кузнецова

## Схемы расположения закладных изделий в панелях

| № схемы | Схема | Назначение |
|---|---|---|
| 1 | 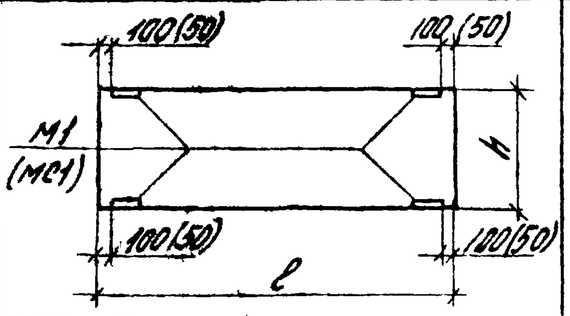 | Рядовая панель между средними осями по продольной и торцовой стенам |
| 2<br>3-зеркально | 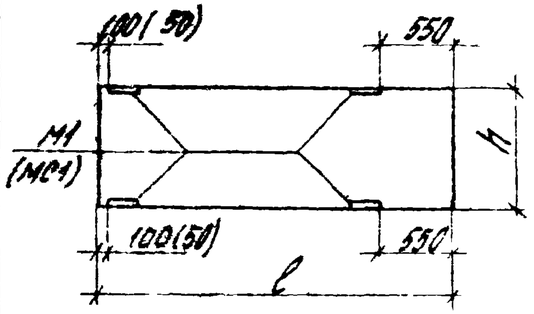 | Рядовая панель по продольной стене для углов и т.ш. и по торцевой стене для углов при привязке „250" |
| 4<br>5-зеркально | 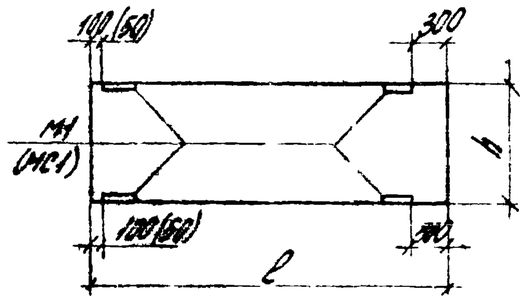 | Рядовая панель по торцевой стене для углов при привязке „0" |
| 6 | 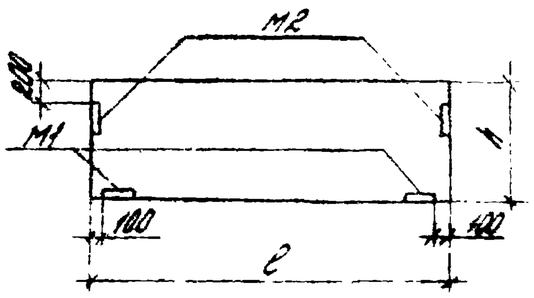 | Парапетная панель между средними осями по продольной стене |

| № схемы | Схема | Назначение |
|---|---|---|
| 7<br>8-зеркально | 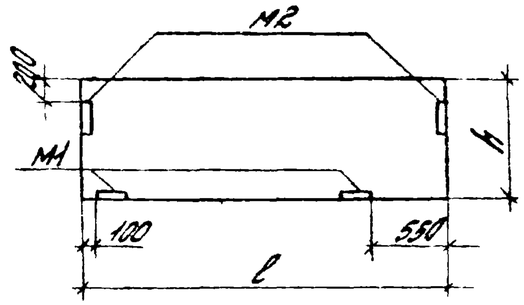 | Парапетная панель для углов и т.ш. по продольной стене |
| 9 | 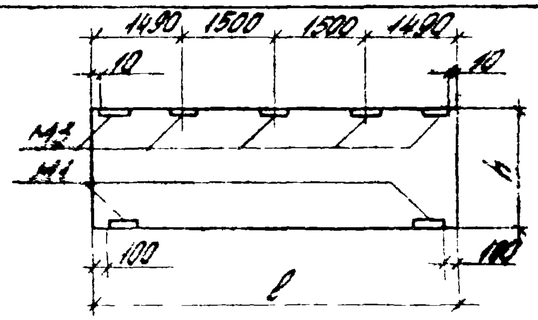 | Подкарнизная панель между средними осями по продольной стене |
| 10<br>11-зеркально | 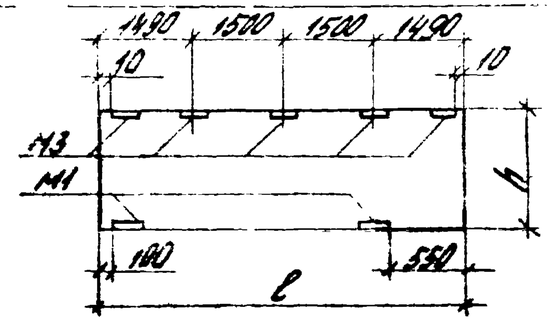 | Подкарнизная панель для углов и т.ш. по продольной стене |
| 12 | 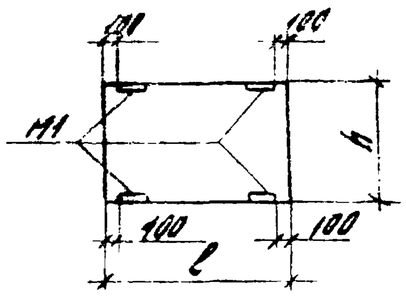 | Доборная панель |

В скобках указаны привязка и марка закладного изделия (МС1) рядовых панелей для сейсмических районов



Инв. № подл. | Подпись и дата | Взам. инв. №

| Обозначение | Марка | № схемы | Размеры мм l | Размеры мм h | Масса, т |
|---|---|---|---|---|---|
| 111-83.1-1- | ПС600.90.10-1Т-1 | 1 | 5980 | 885 | 1,33 |
| -001 | ПС600.90.10-2Т-1 | | | | |
| -002 | ПС600.120.10-1Т-1 | | | 1185 | 1,78 |
| -003 | ПС600.120.10-2Т-1 | | | | |
| -004 | ПС600.180.10-1Т-1 | | | 1785 | 2,68 |
| -005 | ПС600.180.10-2Т-1 | | | | |
| -006 | ПС600.90.10-1Т-2 | 2 | | 885 | 1,33 |
| -007 | ПС600.90.10-1Т-3 | 3 | | | |
| -008 | ПС600.90.10-2Т-2 | 2 | | | |
| -009 | ПС600.90.10-2Т-3 | 3 | | | |
| -010 | ПС600.120.10-1Т-2 | 2 | | 1185 | 1,78 |
| -011 | ПС600.120.10-1Т-3 | 3 | | | |
| -012 | ПС600.120.10-2Т-2 | 2 | | | |
| -013 | ПС600.120.10-2Т-3 | 3 | | | |
| -014 | ПС600.180.10-1Т-2 | 2 | | 1785 | 2,68 |
| -015 | ПС600.180.10-1Т-3 | 3 | | | |
| -016 | ПС600.180.10-2Т-2 | 2 | | | |
| -017 | ПС600.180.10-2Т-3 | 3 | | | |
| -018 | ПС615.90.10-1Т-4 | 4 | 6120 | 885 | 1,35 |
| -019 | ПС615.90.10-1Т-5 | 5 | | | |
| -020 | ПС615.90.10-2Т-4 | 4 | | | |

| Обозначение | Марка | № схемы | Размеры мм l | Размеры мм h | Масса, т |
|---|---|---|---|---|---|
| 111-83.1-1-021 | ПС615.90.10-2Т-5 | 5 | 6120 | 885 | 1,35 |
| -022 | ПС615.120.10-1Т-4 | 4 | | 1185 | 1,83 |
| -023 | ПС615.120.10-1Т-5 | 5 | | | |
| -024 | ПС615.120.10-2Т-4 | 4 | | | |
| -025 | ПС615.120.10-2Т-5 | 5 | | | |
| -026 | ПС615.180.10-1Т-4 | 4 | | 1785 | 2,73 |
| -027 | ПС615.180.10-1Т-5 | 5 | | | |
| -028 | ПС615.180.10-2Т-4 | 4 | | | |
| -029 | ПС615.180.10-2Т-5 | 5 | | | |
| -030 | ПС640.90.10-1Т-2 | 2 | 6370 | 885 | 1,40 |
| -031 | ПС640.90.10-1Т-3 | 3 | | | |
| -032 | ПС640.90.10-2Т-2 | 2 | | | |
| -033 | ПС640.90.10-2Т-3 | 3 | | | |
| -034 | ПС640.120.10-1Т-2 | 2 | | 1185 | 1,86 |
| -035 | ПС640.120.10-1Т-3 | 3 | | | |
| -036 | ПС640.120.10-2Т-2 | 2 | | | |
| -037 | ПС640.120.10-2Т-3 | 3 | | | |
| -038 | ПС640.180.10-1Т-2 | 2 | | 1785 | 2,85 |
| -039 | ПС640.180.10-1Т-3 | 3 | | | |
| -040 | ПС640.180.10-2Т-2 | 2 | | | |
| -041 | ПС640.180.10-2Т-3 | 3 | | | |

Инв. № подл. | Подпись и дата | Взам. инв. №

| Обозначение | Марка | № схемы | Размеры, мм | | Масса, т |
|---|---|---|---|---|---|
| | | | l | h | |
| 111-83.1-1 -042 | ПС600.90.10 -1Т-6 | 6 | 5980 | 885 | 1,33 |
| -043 | ПС600.90.10 -2Т-6 | | | | |
| -044 | ПС600.120.10 -1Т-6 | | | 1185 | 1,78 |
| -045 | ПС600.120.10 -2Т-6 | | | | |
| -046 | ПС600.90.10 -1Т-7 | 7 | | 885 | 1,33 |
| -047 | ПС60.90.10 - 1Т-8 | 8 | | | |
| -048 | ПС600.90.10-2Т-7 | 7 | | | |
| -049 | ПС 600.90.10 - 2Т-8 | 8 | | | |
| -050 | ПС 600.120.10-1Т-7 | 7 | | 1185 | 1,78 |
| -051 | ПС600.120.10 - 1Т-8 | 8 | | | |
| -052 | ПС600.120.10-2Т-7 | 7 | | | |
| -053 | ПС600.120.10-2Т-8 | 8 | | | |
| -054 | ПС600.90.10-1Т-9 | 9 | | 885 | 1,33 |
| -055 | ПС600.90.10-2Т-9 | | | | |
| -056 | ПС600.120.10-1Т-9 | | | 1185 | 1,78 |
| -057 | ПС600.120.10-2Т-9 | | | | |
| -058 | ПС600.150.10-1Т-9 | | | 1485 | 223 |
| -059 | ПС600.150.10-2Т-9 | | | | |
| -060 | ПС600.180.10-1Т-9 | | | 1785 | 268 |
| -061 | ПС600.180.10-2Т-9 | | | | |

| Обозначение | Марка | № схемы | Размеры, мм | | Масса, т |
|---|---|---|---|---|---|
| | | | l | h | |
| 111-83.1-1-062 | ПС600.90.10-1Т-10 | 10 | 5980 | 885 | 1,33 |
| -063 | ПС600.90.10-1Т-11 | 11 | | | |
| -064 | ПС600.90.10-2Т-10 | 10 | | | |
| -065 | ПС600.90.10-2Т-11 | 11 | | | |
| -066 | ПС600.120.10-1Т-10 | 10 | | 1185 | 1,78 |
| -067 | ПС600.120.10-1Т-11 | 11 | | | |
| -068 | ПС600.120.10-2Т-10 | 10 | | | |
| -069 | ПС600.120.10-2Т-11 | 11 | | | |
| -070 | ПС600.150.10-1Т-10 | 10 | | 1485 | 2,23 |
| -071 | ПС600.150.10-1Т-11 | 11 | | | |
| -072 | ПС600.150.10-2Т-10 | 10 | | | |
| -073 | ПС600.150.10-2Т-11 | 11 | | | |
| -074 | ПС600.180.10-1Т-10 | 10 | | 1785 | 2,68 |
| -075 | ПС600.180.10-1Т-11 | 11 | | | |
| -076 | ПС600.180.10-2Т-10 | 10 | | | |
| -077 | ПС600.180.10-2Т-11 | 11 | | | |
| -078 | ПС300.90.10-2Т-12 | 12 | 2980 | 885 | 0,65 |
| -079 | ПС300.120.10-2Т-12 | | | 1185 | 0,88 |
| -080 | ПС300.180.10-2Т-12 | | | 1785 | 1,33 |

Инв. № подл. | Подпись и дата | Взам. инв. №

| Обозначение | Марка | № схемы | Размеры, мм ℓ | Размеры, мм h | Масса, т |
|---|---|---|---|---|---|
| 111-83.1-1-081 | ПС600.90.10-1Т-1С | 1 | 5980 | 885 | 1.33 |
| -082 | ПС600.90.10-2Т-1С | | | | |
| -083 | ПС600.120.10-1Т-1С | | | 1185 | 1.78 |
| -084 | ПС600.120.10-2Т-1С | | | | |
| -085 | ПС600.180.10-1Т-1С | | | 1785 | 2.68 |
| -086 | ПС600.180.10-2Т-1С | | | | |
| -087 | ПС600.90.10-1Т-2С | 2 | | 885 | 1.33 |
| -088 | ПС600.90.10-1Т-3С | 3 | | | |
| -089 | ПС600.90.10-2Т-2С | 2 | | | |
| -090 | ПС600.90.10-2Т-3С | 3 | | | |
| -091 | ПС600.120.10-1Т-2С | 2 | | 1185 | 1.78 |
| -092 | ПС600.120.10-1Т-3С | 3 | | | |
| -093 | ПС600.120.10-2Т-2С | 2 | | | |
| -094 | ПС600.120.10-2Т-3С | 3 | | | |
| -095 | ПС600.180.10-1Т-2С | 2 | | 1785 | 2.68 |
| -096 | ПС600.180.10-1Т-3С | 3 | | | |
| -097 | ПС600.180.10-2Т-2С | 2 | | | |
| -098 | ПС600.180.10-2Т-3С | 3 | | | |
| -099 | ПС600.90.10-1Т-4С | 4 | 6120 | 885 | 1.35 |
| -100 | ПС600.90.10-1Т-5С | 5 | | | |
| -101 | ПС600.90.10-2Т-4С | 4 | | | |

| Обозначение | Марка | № схемы | Размеры, мм ℓ | Размеры, мм h | Масса, т |
|---|---|---|---|---|---|
| 111-83.1-1-102 | ПС615.90.10-2Т-5С | 5 | 6120 | 885 | 1.35 |
| -103 | ПС615.120.10-1Т-4С | 4 | | 1185 | 1.83 |
| -104 | ПС615.120.10-1Т-5С | 5 | | | |
| -105 | ПС615.120.10-2Т-4С | 4 | | | |
| -106 | ПС615.120.10-2Т-5С | 5 | | | |
| -107 | ПС615.180.10-1Т-4С | 4 | | 1785 | 2.73 |
| -108 | ПС615.180.10-1Т-5С | 5 | | | |
| -109 | ПС615.180.10-2Т-4С | 4 | | | |
| -110 | ПС615.180.10-2Т-5С | 5 | | | |
| -111 | ПС640.90.10-1Т-2С | 2 | 6370 | 885 | 1.46 |
| -112 | ПС640.90.10-1Т-3С | 3 | | | |
| -113 | ПС640.90.10-2Т-2С | 2 | | | |
| -114 | ПС640.90.10-2Т-3С | 3 | | | |
| -115 | ПС640.120.10-1Т-2С | 2 | | 1185 | 1.88 |
| -116 | ПС640.120.10-1Т-3С | 3 | | | |
| -117 | ПС640.120.10-2Т-2С | 2 | | | |
| -118 | ПС640.120.10-2Т-3С | 3 | | | |
| -119 | ПС640.180.10-1Т-2С | 2 | | 1785 | 2.85 |
| -120 | ПС640.180.10-1Т-3С | 3 | | | |
| -121 | ПС640.180.10-2Т-2С | 2 | | | |
| -122 | ПС640.180.10-2Т-3С | 3 | | | |

Инв.№ подл. | Подпись и дата | Взам.инв.№

| Марка панели | Изделия арматурные | | | | | | | | | | | | Изделия закладные | | | | | Общий расход стали, кг |
|---|---|---|---|---|---|---|---|---|---|---|---|---|---|---|---|---|---|---|
| | Арматура класса | | | | | | | | | | | Всего | Арматура класса | | Прокат марки ВСТ3кп2-1 ТУ14-4-3023-80 | | Всего | |
| | А-III | | | | А-I | | | | Вр-I | | | | А-III | | | | | |
| | ГОСТ 5781-82 | | | | ГОСТ 5781-82 | | | | ГОСТ 6727-80 | | | | ГОСТ 5781-82 | | ГОСТ 8509-72* | | | |
| | Ф6 | Ф8 | Ф10 | Итого | Ф10 | Ф12 | Ф14 | Итого | Ф4 | Ф5 | Итого | | Ф10 | — | L63x63x6 | — | | |
| ПС600.90.10-1Т-1 | 10,6 | — | 0,4 | 11,0 | 1,1 | — | — | 1,1 | 1,3 | 4,2 | 5,5 | 17,6 | 3,0 | — | 4,6 | — | 7,6 | 25,2 |
| ПС600.90.10-2Т-1 | — | 28,2 | 0,4 | 28,6 | 1,1 | — | — | 1,1 | 1,9 | 4,2 | 6,1 | 35,8 | 3,0 | — | 4,6 | — | 7,6 | 43,4 |
| ПС600.120.10-1Т-1 | 15,9 | — | 0,4 | 16,3 | — | 1,9 | — | 1,9 | 1,9 | 5,8 | 7,7 | 25,9 | 3,0 | — | 4,6 | — | 7,6 | 33,5 |
| ПС600.120.10-2Т-1 | — | 37,6 | 0,4 | 38,0 | — | 1,9 | — | 1,9 | 2,6 | 5,8 | 8,4 | 48,3 | 3,0 | — | 4,6 | — | 7,6 | 55,9 |
| ПС600.180.10-1Т-1 | 21,1 | — | 0,4 | 21,5 | — | — | 2,9 | 2,9 | 2,6 | 8,6 | 11,2 | 35,6 | 3,0 | — | 4,6 | — | 7,6 | 43,2 |
| ПС600.180.10-2Т-1 | — | 47,0 | 0,4 | 47,4 | — | — | 2,9 | 2,9 | 3,2 | 8,6 | 11,8 | 62,1 | 3,0 | — | 4,6 | — | 7,6 | 69,7 |
| ПС600.90.10-1Т-2 | 10,6 | — | 0,4 | 11,0 | 1,1 | — | — | 1,1 | 1,3 | 4,2 | 5,5 | 17,6 | 3,0 | — | 4,6 | — | 7,6 | 25,2 |
| ПС600.90.10-1Т-3 | 10,6 | — | 0,4 | 11,0 | 1,1 | — | — | 1,1 | 1,3 | 4,2 | 5,5 | 17,6 | 3,0 | — | 4,6 | — | 7,6 | 25,2 |
| ПС600.90.10-2Т-2 | — | 28,2 | 0,4 | 28,6 | 1,1 | — | — | 1,1 | 1,9 | 4,2 | 6,1 | 35,8 | 3,0 | — | 4,6 | — | 7,6 | 43,4 |
| ПС600.90.10-2Т-3 | — | 28,2 | 0,4 | 28,6 | 1,1 | — | — | 1,1 | 1,9 | 4,2 | 6,1 | 35,8 | 3,0 | — | 4,6 | — | 7,6 | 43,4 |
| ПС600.120.10-1Т-2 | 15,9 | — | 0,4 | 16,3 | — | 1,9 | — | 1,9 | 1,9 | 5,8 | 7,7 | 25,9 | 3,0 | — | 4,6 | — | 7,6 | 33,5 |
| ПС600.120.10-1Т-3 | 15,9 | — | 0,4 | 16,3 | — | 1,9 | — | 1,9 | 1,9 | 5,8 | 7,7 | 25,9 | 3,0 | — | 4,6 | — | 7,6 | 33,5 |
| ПС600.120.10-2Т-2 | — | 37,6 | 0,4 | 38,0 | — | 1,9 | — | 1,9 | 2,6 | 5,8 | 8,4 | 48,3 | 3,0 | — | 4,6 | — | 7,6 | 55,9 |
| ПС600.120.10-2Т-3 | — | 37,6 | 0,4 | 38,0 | — | 1,9 | — | 1,9 | 2,6 | 5,8 | 8,4 | 48,3 | 3,0 | — | 4,6 | — | 7,6 | 55,9 |
| ПС600.180.10-1Т-2 | 21,1 | — | 0,4 | 21,5 | — | — | 2,9 | 2,9 | 2,6 | 8,6 | 11,2 | 35,6 | 3,0 | — | 4,6 | — | 7,6 | 43,2 |
| ПС600.180.10-1Т-3 | 21,1 | — | 0,4 | 21,5 | — | — | 2,9 | 2,9 | 2,6 | 8,6 | 11,2 | 35,6 | 3,0 | — | 4,6 | — | 7,6 | 43,2 |
| ПС600.180.10-2Т-2 | — | 47,0 | 0,4 | 47,4 | — | — | 2,9 | 2,9 | 3,2 | 8,6 | 11,8 | 62,1 | 3,0 | — | 4,6 | — | 7,6 | 69,7 |
| ПС600.180.10-2Т-3 | — | 47,0 | 0,4 | 47,4 | — | — | 2,9 | 2,9 | 3,2 | 8,6 | 11,8 | 62,1 | 3,0 | — | 4,6 | — | 7,6 | 69,7 |

Инв. № подл. | Подпись и дата | Взам. инв. №

| | | | |
|---|---|---|---|
| Гл. инж. | Стилянский | | |
| Н. контр. | Рево | | |
| Гл. инж. пр. | Рево | | |
| Ст. инж. | Кузнецова | | |

111-83.1-ОРС

Ведомость расхода стали

| Стадия | Лист | Листов |
|---|---|---|
| Р | 1 | 5 |

ЦНИИПромзданий

Продолжение ведомости

| Марка панели | Изделия арматурные | | | | | | | | | | | | Изделия закладные | | | | | Общий расход стали, кг |
|---|---|---|---|---|---|---|---|---|---|---|---|---|---|---|---|---|---|---|
| | Арматура класса | | | | | | | | | | | Всего | Арматура класса | | Прокат марки ВС-3кп2-1 ТУ14-3023-80 | | Всего | |
| | А-III | | | | А-I | | | | Вр-I | | | | А-III | | | | | |
| | ГОСТ 5781-82 | | | | ГОСТ 5781-82 | | | | ГОСТ 6727-80 | | | | ГОСТ 5781-82 | | ГОСТ 8509-72* | | | |
| | Ф8 | Ф8 | Ф8 | Итого | Ф10 | Ф12 | Ф14 | Итого | Ф4 | Ф5 | Итого | | Ф10 | — | L63x63x5 | — | | |
| ПС615.90.10-1Т-4 | 10,8 | — | 0,4 | 11,2 | 1,1 | — | — | 1,1 | 1,3 | 4,2 | 5,5 | 17,8 | 3,0 | — | 4,6 | — | 7,6 | 25,4 |
| ПС615.90.10-1Т-5 | 10,8 | — | 0,4 | 11,2 | 1,1 | — | — | 1,1 | 1,3 | 4,2 | 5,5 | 17,8 | 3,0 | — | 4,6 | — | 7,6 | 25,4 |
| ПС615.90.10-2Т-4 | — | 28,9 | 0,4 | 29,3 | 1,1 | — | — | 1,1 | 1,9 | 4,2 | 5,5 | 36,5 | 3,0 | — | 4,6 | — | 7,6 | 45,3 |
| ПС615.90.10-2Т-5 | — | 28,9 | 0,4 | 29,3 | 1,1 | — | — | 1,1 | 1,9 | 4,2 | 5,5 | 36,5 | 3,0 | — | 4,6 | — | 7,6 | 45,3 |
| ПС615.120.10-1Т-4 | 16,2 | — | 0,4 | 16,6 | — | 1,9 | — | 1,9 | 1,9 | 5,8 | 7,7 | 26,2 | 3,0 | — | 4,6 | — | 7,6 | 33,8 |
| ПС615.120.10-1Т-5 | 16,2 | — | 0,4 | 16,6 | — | 1,9 | — | 1,9 | 1,9 | 5,8 | 7,7 | 26,2 | 3,0 | — | 4,6 | — | 7,6 | 33,8 |
| ПС615.120.10-2Т-4 | — | 38,6 | 0,4 | 39,0 | — | 1,9 | — | 1,9 | 2,6 | 5,8 | 8,4 | 49,3 | 3,0 | — | 4,6 | — | 7,6 | 56,9 |
| ПС615.120.10-2Т-5 | — | 38,6 | 0,4 | 39,0 | — | 1,9 | — | 1,9 | 2,6 | 5,8 | 8,4 | 49,3 | 3,0 | — | 4,6 | — | 7,6 | 56,9 |
| ПС615.180.10-1Т-4 | 21,6 | — | 0,4 | 22,0 | — | — | 2,9 | 2,9 | 2,6 | 8,6 | 11,2 | 36,1 | 3,0 | — | 4,6 | — | 7,6 | 43,7 |
| ПС615.180.10-1Т-5 | 21,6 | — | 0,4 | 22,0 | — | — | 2,9 | 2,9 | 2,6 | 8,6 | 11,2 | 36,1 | 3,0 | — | 4,6 | — | 7,6 | 43,7 |
| ПС615.180.10-2Т-4 | — | 48,2 | 0,4 | 48,6 | — | — | 2,9 | 2,9 | 3,2 | 8,6 | 11,8 | 63,3 | 3,0 | — | 4,6 | — | 7,6 | 70,9 |
| ПС615.180.10-2Т-5 | — | 48,2 | 0,4 | 48,6 | — | — | 2,9 | 2,9 | 3,2 | 8,6 | 11,8 | 63,3 | 3,0 | — | 4,6 | — | 7,6 | 70,9 |
| ПС640.90.10-1Т-2 | 11,3 | — | 0,4 | 11,7 | 1,1 | — | — | 1,1 | 1,4 | 4,2 | 5,6 | 18,4 | 3,0 | — | 4,6 | — | 7,6 | 26,0 |
| ПС640.90.10-1Т-3 | 11,3 | — | 0,4 | 11,7 | 1,1 | — | — | 1,1 | 1,4 | 4,2 | 5,6 | 18,4 | 3,0 | — | 4,6 | — | 7,6 | 26,0 |
| ПС640.90.10-2Т-2 | — | 30,1 | 0,4 | 30,5 | 1,1 | — | — | 1,1 | 2,0 | 4,2 | 6,2 | 37,8 | 3,0 | — | 4,6 | — | 7,6 | 45,4 |
| ПС640.90.10-2Т-3 | — | 30,1 | 0,4 | 30,5 | 1,1 | — | — | 1,1 | 2,0 | 4,2 | 6,2 | 37,8 | 3,0 | — | 4,6 | — | 7,6 | 45,4 |
| ПС640.120.10-1Т-2 | 16,9 | — | 0,4 | 17,3 | — | 1,9 | — | 1,9 | 2,0 | 5,8 | 7,8 | 27,0 | 3,0 | — | 4,6 | — | 7,6 | 34,6 |
| ПС640.120.10-1Т-3 | 16,9 | — | 0,4 | 17,3 | — | 1,9 | — | 1,9 | 2,0 | 5,8 | 7,8 | 27,0 | 3,0 | — | 4,6 | — | 7,6 | 34,6 |
| ПС640.120.10-2Т-2 | — | 40,2 | 0,4 | 40,6 | — | 1,9 | — | 1,9 | 2,7 | 5,8 | 8,5 | 51,0 | 3,0 | — | 4,6 | — | 7,6 | 58,6 |
| ПС640.120.10-2Т-3 | — | 40,2 | 0,4 | 40,6 | — | 1,9 | — | 1,9 | 2,7 | 5,8 | 8,5 | 51,0 | 3,0 | — | 4,6 | — | 7,6 | 58,6 |
| ПС640.180.10-1Т-2 | 22,6 | — | 0,4 | 23,0 | — | — | 2,9 | 2,9 | 2,7 | 8,6 | 11,3 | 37,2 | 3,0 | — | 4,6 | — | 7,6 | 44,8 |
| ПС640.180.10-1Т-3 | 22,6 | — | 0,4 | 23,0 | — | — | 2,9 | 2,9 | 2,7 | 8,6 | 11,3 | 37,2 | 3,0 | — | 4,6 | — | 7,6 | 44,8 |
| ПС640.180.10-2Т-2 | — | 50,2 | 0,4 | 50,6 | — | — | 2,9 | 2,9 | 3,4 | 8,6 | 12,0 | 65,5 | 3,0 | — | 4,6 | — | 7,6 | 73,1 |
| ПС640.180.10-2Т-3 | — | 50,2 | 0,4 | 50,6 | — | — | 2,9 | 2,9 | 3,4 | 8,6 | 12,0 | 65,5 | 3,0 | — | 4,6 | — | 7,6 | 73,1 |

Инв.№ подл. | Подпись и дата | Взам.инв.№

Продолжение ведомости

| Марка панели | Изделия арматурные | | | | | | | | | | | | Изделия закладные | | | | | | Общий расход стали, кг |
|---|---|---|---|---|---|---|---|---|---|---|---|---|---|---|---|---|---|---|---|
| | Арматура класса | | | | | | | | | | | Всего | Арматура класса | | Прокат марки ВСТ 3кп2-1 ТУ14-1-3023-80 | | | Всего | |
| | А-III ГОСТ 5781-82 | | | | А-I ГОСТ 5781-82 | | | | Вр-I ГОСТ 6727-80 | | | | А-III ГОСТ 5781-82 | | ГОСТ 8509-72 | ГОСТ 103-76 | Итого | | |
| | Ф6 | Ф8 | Ф10 | Итого | Ф10 | Ф12 | Ф14 | Итого | Ф4 | Ф5 | Итого | | Ф10 | — | L63x63x5 | -6x60 | | | |
| ПС600.90.10-1Т-6 | 10,6 | — | 0,4 | 11,0 | 1,1 | — | — | 1,1 | 1,3 | 4,2 | 5,5 | 17,6 | 3,0 | — | 5,7 | — | 5,7 | 8,7 | 26,3 |
| ПС600.90.10-2Т-6 | — | 28,2 | 0,4 | 28,6 | 1,1 | — | — | 1,1 | 1,9 | 4,2 | 6,1 | 35,8 | 3,0 | — | 5,7 | — | 5,7 | 8,7 | 44,5 |
| ПС600.120.10-1Т-6 | 15,9 | — | 0,4 | 16,3 | — | 1,9 | — | 1,9 | 1,9 | 5,8 | 7,7 | 25,9 | 3,0 | — | 5,7 | — | 5,7 | 8,7 | 34,6 |
| ПС600.120.10-2Т-6 | — | 37,6 | 0,4 | 38,0 | — | 1,9 | — | 1,9 | 2,6 | 5,8 | 8,4 | 48,3 | 3,0 | — | 5,7 | — | 5,7 | 8,7 | 57,0 |
| ПС600.90.10-1Т-7 | 10,6 | — | 0,4 | 11,0 | 1,1 | — | — | 1,1 | 1,3 | 4,2 | 5,5 | 17,6 | 3,0 | — | 5,7 | — | 5,7 | 8,7 | 26,3 |
| ПС600.90.10-1Т-8 | 10,6 | — | 0,4 | 11,0 | 1,1 | — | — | 1,1 | 1,3 | 4,2 | 5,5 | 17,6 | 3,0 | — | 5,7 | — | 5,7 | 8,7 | 26,3 |
| ПС600.90.10-2Т-7 | — | 28,2 | 0,4 | 28,6 | 1,1 | — | — | 1,1 | 1,9 | 4,2 | 6,1 | 35,8 | 3,0 | — | 5,7 | — | 5,7 | 8,7 | 44,5 |
| ПС600.90.10-2Т-8 | — | 28,2 | 0,4 | 28,6 | 1,1 | — | — | 1,1 | 1,9 | 4,2 | 6,1 | 35,8 | 3,0 | — | 5,7 | — | 5,7 | 8,7 | 44,5 |
| ПС600.120.10-1Т-7 | 15,9 | — | 0,4 | 16,3 | — | 1,9 | — | 1,9 | 1,9 | 5,8 | 7,7 | 25,9 | 3,0 | — | 5,7 | — | 5,7 | 8,7 | 34,6 |
| ПС600.120.10-1Т-8 | 15,9 | — | 0,4 | 16,3 | — | 1,9 | — | 1,9 | 1,9 | 5,8 | 7,7 | 25,9 | 3,0 | — | 5,7 | — | 5,7 | 8,7 | 34,6 |
| ПС600.120.10-2Т-7 | — | 37,6 | 0,4 | 38,0 | — | 1,9 | — | 1,9 | 2,6 | 5,8 | 8,4 | 48,3 | 3,0 | — | 5,7 | — | 5,7 | 8,7 | 57,0 |
| ПС600.120.10-2Т-8 | — | 37,6 | 0,4 | 38,0 | — | 1,9 | — | 1,9 | 2,6 | 5,8 | 8,4 | 48,3 | 3,0 | — | 5,7 | — | 5,7 | 8,7 | 57,0 |
| ПС600.90.10-1Т-9 | 10,6 | — | 0,4 | 11,0 | 1,1 | — | — | 1,1 | 1,3 | 4,2 | 5,5 | 17,6 | 3,0 | — | 2,3 | 1,5 | 3,8 | 6,8 | 24,4 |
| ПС600.90.10-2Т-9 | — | 28,2 | 0,4 | 28,6 | 1,1 | — | — | 1,1 | 1,9 | 4,2 | 6,1 | 35,8 | 3,0 | — | 2,3 | 1,5 | 3,8 | 6,8 | 42,6 |
| ПС600.120.10-1Т-9 | 15,9 | — | 0,4 | 16,3 | — | 1,9 | — | 1,9 | 1,9 | 5,8 | 7,7 | 25,9 | 3,0 | — | 2,3 | 1,5 | 3,8 | 6,8 | 32,7 |
| ПС600.120.10-2Т-9 | — | 37,6 | 0,4 | 38,0 | — | 1,9 | — | 1,9 | 2,6 | 5,8 | 8,4 | 48,3 | 3,0 | — | 2,3 | 1,5 | 3,8 | 6,8 | 55,1 |
| ПС600.150.10-1Т-9 | 18,5 | — | 0,4 | 18,9 | — | — | 2,9 | 2,9 | 2,2 | 7,4 | 9,6 | 31,4 | 3,0 | — | 2,3 | 1,5 | 3,8 | 6,8 | 38,2 |
| ПС600.150.10-2Т-9 | — | 42,3 | 0,4 | 42,7 | — | — | 2,9 | 2,9 | 2,9 | 7,4 | 10,3 | 55,9 | 3,0 | — | 2,3 | 1,5 | 3,8 | 6,8 | 62,7 |
| ПС600.180.10-1Т-9 | 21,1 | — | 0,4 | 21,5 | — | — | 2,9 | 2,9 | 2,6 | 8,6 | 11,2 | 35,6 | 3,0 | — | 2,3 | 1,5 | 3,8 | 6,8 | 42,4 |
| ПС600.180.10-2Т-9 | — | 47,0 | 0,4 | 47,4 | — | — | 2,9 | 2,9 | 3,2 | 8,6 | 11,8 | 62,1 | 3,0 | — | 2,3 | 1,5 | 3,8 | 6,8 | 69,9 |

Продолжение ведомости

| Марка панели | Изделия арматурные | | | | | | | | | | | Всего | Изделия закладные | | | | | Всего | Общий расход стали, кг |
|---|---|---|---|---|---|---|---|---|---|---|---|---|---|---|---|---|---|---|---|
| | Арматура класса | | | | | | | | | | | | Арматура класса | | Прокат марки ВСт3кп2 ТУ14-1-3023-80 | | | | |
| | А-III | | | | А-I | | | | Вр-I | | | | А-III | | | | | | |
| | ГОСТ 5781-82 | | | | ГОСТ 5781-82 | | | | ГОСТ 6727-80 | | | | ГОСТ 5781-82 | | ГОСТ 8509-72* 163×53×5 | ГОСТ 103-76 -6×60 | Итого | | |
| | Ф5 | Ф8 | Ф10 | Итого | Ф10 | Ф12 | Ф14 | Итого | Ф4 | Ф5 | Итого | | Ф10 | — | | | | | |
| ПС600.90.10-1Т-10 | 10,6 | — | 0,4 | 11,0 | 1,1 | — | — | 1,1 | 1,3 | 4,2 | 5,5 | 17,6 | 3,0 | — | 2,3 | 1,5 | 3,8 | 6,8 | 24,4 |
| ПС600.90.10-1Т-11 | 10,6 | — | 0,4 | 11,0 | 1,1 | — | — | 1,1 | 1,3 | 4,2 | 5,5 | 17,6 | 3,0 | — | 2,3 | 1,5 | 3,8 | 6,8 | 24,4 |
| ПС600.90.10-2Т-10 | — | 28,2 | 0,4 | 28,6 | 1,1 | — | — | 1,1 | 1,9 | 4,2 | 6,1 | 35,8 | 3,0 | — | 2,3 | 1,5 | 3,8 | 6,8 | 42,6 |
| ПС600.90.10-2Т-11 | — | 28,2 | 0,4 | 28,6 | 1,1 | — | — | 1,1 | 1,9 | 4,2 | 6,1 | 35,8 | 3,0 | — | 2,3 | 1,5 | 3,8 | 6,8 | 42,6 |
| ПС600.120.10-1Т-10 | 15,9 | — | 0,4 | 16,3 | — | 1,9 | — | 1,9 | 1,9 | 5,8 | 7,7 | 25,9 | 3,0 | — | 2,3 | 1,5 | 3,8 | 6,8 | 32,7 |
| ПС600.120.10-1Т-11 | 15,9 | — | 0,4 | 16,3 | — | 1,9 | — | 1,9 | 1,9 | 5,8 | 7,7 | 25,9 | 3,0 | — | 2,3 | 1,5 | 3,8 | 6,8 | 32,7 |
| ПС600.120.10-2Т-10 | — | 37,6 | 0,4 | 38,0 | — | 1,9 | — | 1,9 | 2,6 | 5,8 | 8,4 | 48,3 | 3,0 | — | 2,3 | 1,5 | 3,8 | 6,8 | 55,1 |
| ПС600.120.10-2Т-11 | — | 37,6 | 0,4 | 38,0 | — | 1,9 | — | 1,9 | 2,6 | 5,8 | 8,4 | 48,3 | 3,0 | — | 2,3 | 1,5 | 3,8 | 6,8 | 55,1 |
| ПС600.150.10-1Т-10 | 18,5 | — | 0,4 | 18,9 | — | — | 2,9 | 2,9 | 2,2 | 7,4 | 9,6 | 31,4 | 3,0 | — | 2,3 | 1,5 | 3,8 | 6,8 | 38,2 |
| ПС600.150.10-1Т-11 | 18,5 | — | 0,4 | 18,9 | — | — | 2,9 | 2,9 | 2,2 | 7,4 | 9,6 | 31,4 | 3,0 | — | 2,3 | 1,5 | 3,8 | 6,8 | 38,2 |
| ПС600.150.10-2Т-10 | — | 42,3 | 0,4 | 42,7 | — | — | 2,9 | 2,9 | 2,9 | 7,4 | 10,3 | 55,9 | 3,0 | — | 2,3 | 1,5 | 3,8 | 6,8 | 62,7 |
| ПС600.150.10-2Т-11 | — | 42,3 | 0,4 | 42,7 | — | — | 2,9 | 2,9 | 2,9 | 7,4 | 10,3 | 55,9 | 3,0 | — | 2,3 | 1,5 | 3,8 | 6,8 | 62,7 |
| ПС600.180.10-1Т-10 | 21,1 | — | 0,4 | 21,5 | — | — | 2,9 | 2,9 | 2,6 | 8,6 | 11,2 | 35,6 | 3,0 | — | 2,3 | 1,5 | 3,8 | 6,8 | 42,4 |
| ПС600.180.10-1Т-11 | 21,1 | — | 0,4 | 21,5 | — | — | 2,9 | 2,9 | 2,6 | 8,6 | 11,2 | 35,6 | 3,0 | — | 2,3 | 1,5 | 3,8 | 6,8 | 42,4 |
| ПС600.180.10-2Т-10 | — | 47,0 | 0,4 | 47,4 | — | — | 2,9 | 2,9 | 3,2 | 8,6 | 11,8 | 62,1 | 3,0 | — | 2,3 | 1,5 | 3,8 | 6,8 | 68,9 |
| ПС600.180.10-2Т-11 | — | 47,0 | 0,4 | 47,4 | — | — | 2,9 | 2,9 | 3,2 | 8,6 | 11,8 | 62,1 | 3,0 | — | 2,3 | 1,5 | 3,8 | 6,8 | 68,9 |
| ПС300.90.10-2Т-12 | — | — | 0,4 | 0,4 | 1,1 | — | — | 1,1 | 0,7 | 6,3 | 7,0 | 8,5 | 3,0 | — | 4,6 | — | 4,6 | 7,6 | 15,1 |
| ПС300.120.10-2Т-12 | — | — | 0,4 | 0,4 | 1,1 | — | — | 1,1 | 0,9 | 8,2 | 9,1 | 10,6 | 3,0 | — | 4,6 | — | 4,6 | 7,6 | 18,2 |
| ПС300.180.10-2Т-12 | — | — | 0,4 | 0,4 | 1,1 | — | — | 1,1 | 1,2 | 11,9 | 13,1 | 14,6 | 3,0 | — | 4,6 | — | 4,6 | 7,6 | 22,2 |

Инв.№ подл. | Подпись и дата | Взам.инв.№

| Марка панели | Изделия арматурные | | | | | | | | | | | Всего | Изделия закладные | | | | Всего | Общий расход стали, кг |
|---|---|---|---|---|---|---|---|---|---|---|---|---|---|---|---|---|---|---|
| | Арматура класса | | | | | | | | | | | | Арматура класса | | Прокат марки ВСт 3кп2-1 ТУ14-1-3023-80 | | | |
| | А-III | | | | А-I | | | | Вр-I | | | | А-III | | | | | |
| | ГОСТ 5781-82 | | | | ГОСТ 5781-82 | | | | ГОСТ 6727-80 | | | | ГОСТ 5781-82 | | ГОСТ 8509-72* | | | |
| | Ф6 | Ф8 | Ф10 | Итого | Ф10 | Ф12 | Ф14 | Итого | Ф4 | Ф5 | Итого | | Ф10 | – | 163х630 | – | | |
| ПС600.90.10-1Т-1С | 10,6 | – | 0,4 | 11,0 | 1,1 | – | – | 1,1 | 1,3 | 4,2 | 5,5 | 17,6 | 3,0 | – | 5,8 | – | 8,8 | 26,4 |
| ПС600.90.10-2Т-1С | – | 28,2 | 0,4 | 11,0 | 1,1 | – | – | 1,1 | 1,9 | 4,2 | 6,1 | 35,8 | 3,0 | – | 5,8 | – | 8,8 | 44,6 |
| ПС600.120.10-1Т-1С | 15,9 | – | 0,4 | 16,3 | – | 1,9 | – | 1,9 | 1,9 | 5,8 | 7,7 | 25,9 | 3,0 | – | 5,8 | – | 8,8 | 34,7 |
| ПС600.120.10-2Т-1С | – | 37,6 | 0,4 | 38,0 | – | 1,9 | – | 1,9 | 2,6 | 5,8 | 8,4 | 48,3 | 3,0 | – | 5,8 | – | 8,8 | 57,1 |
| ПС600.180.10-1Т-1С | 21,1 | – | 0,4 | 21,5 | – | – | 2,9 | 2,9 | 2,6 | 8,6 | 11,2 | 35,6 | 3,0 | – | 5,8 | – | 8,8 | 44,4 |
| ПС600.180.10-2Т-1С | – | 47,0 | 0,4 | 47,4 | – | – | 2,9 | 2,9 | 3,2 | 8,6 | 11,8 | 62,1 | 3,0 | – | 5,8 | – | 8,8 | 70,9 |
| ПС600.90.10-1Т-2С | 10,6 | – | 0,4 | 11,0 | 1,1 | – | – | 1,1 | 1,3 | 4,2 | 5,5 | 17,6 | 3,0 | – | 5,8 | – | 8,8 | 26,4 |
| ПС600.90.10-1Т-3С | 10,6 | – | 0,4 | 11,0 | 1,1 | – | – | 1,1 | 1,3 | 4,2 | 5,5 | 17,6 | 3,0 | – | 5,8 | – | 8,8 | 26,4 |
| ПС600.90.10-2Т-2С | – | 28,2 | 0,4 | 28,6 | 1,1 | – | – | 1,1 | 1,9 | 4,2 | 6,1 | 35,8 | 3,0 | – | 5,8 | – | 8,8 | 44,6 |
| ПС600.90.10-2Т-3С | – | 28,2 | 0,4 | 28,6 | 1,1 | – | – | 1,1 | 1,9 | 4,2 | 6,1 | 35,8 | 3,0 | – | 5,8 | – | 8,8 | 44,6 |
| ПС600.120.10-1Т-2С | 15,9 | – | 0,4 | 16,3 | – | 1,9 | – | 1,9 | 1,9 | 5,8 | 7,7 | 25,9 | 3,0 | – | 5,8 | – | 8,8 | 34,7 |
| ПС600.120.10-1Т-3С | 15,9 | – | 0,4 | 16,3 | – | 1,9 | – | 1,9 | 1,9 | 5,8 | 7,7 | 25,9 | 3,0 | – | 5,8 | – | 8,8 | 34,7 |
| ПС600.120.10-2Т-2С | – | 37,6 | 0,4 | 38,0 | – | 1,9 | – | 1,9 | 2,6 | 5,8 | 8,4 | 48,3 | 3,0 | – | 5,8 | – | 8,8 | 57,1 |
| ПС600.120.10-2Т-3С | – | 37,6 | 0,4 | 38,0 | – | 1,9 | – | 1,9 | 2,6 | 5,8 | 8,4 | 48,3 | 3,0 | – | 5,8 | – | 8,8 | 57,1 |
| ПС600.180.10-1Т-2С | 21,1 | – | 0,4 | 21,5 | – | – | 2,9 | 2,9 | 2,6 | 8,6 | 11,2 | 35,6 | 3,0 | – | 5,8 | – | 8,8 | 44,4 |
| ПС600.180.10-1Т-3С | 21,1 | – | 0,4 | 21,5 | – | – | 2,9 | 2,9 | 2,6 | 8,6 | 11,2 | 35,6 | 3,0 | – | 5,8 | – | 8,8 | 44,4 |
| ПС600.180.10-2Т-2С | – | 47,0 | 0,4 | 47,4 | – | – | 2,9 | 2,9 | 3,2 | 8,6 | 11,8 | 62,1 | 3,0 | – | 5,8 | – | 8,8 | 70,9 |
| ПС600.180.10-2Т-3С | – | 47,0 | 0,4 | 47,4 | – | – | 2,9 | 2,9 | 3,2 | 8,6 | 11,8 | 62,1 | 3,0 | – | 5,8 | – | 8,8 | 70,9 |
| ПС615.90.10-1Т-4С | 10,6 | – | 0,4 | 11,2 | 1,1 | – | – | 1,1 | 1,3 | 4,2 | 5,5 | 17,8 | 3,0 | – | 5,8 | – | 8,8 | 26,6 |
| ПС615.90.10-1Т-5С | 10,6 | – | 0,4 | 11,2 | 1,1 | – | – | 1,1 | 1,3 | 4,2 | 5,5 | 17,8 | 3,0 | – | 5,8 | – | 8,8 | 26,6 |
| ПС615.90.10-2Т-4С | – | 28,9 | 0,4 | 29,3 | 1,1 | – | – | 1,1 | 1,9 | 4,2 | 6,1 | 36,5 | 3,0 | – | 5,8 | – | 8,8 | 45,3 |
| ПС615.90.10-2Т-5С | – | 28,9 | 0,4 | 29,3 | 1,1 | – | – | 1,1 | 1,9 | 4,2 | 6,1 | 36,5 | 3,0 | – | 5,8 | – | 8,8 | 45,3 |

Продолжение ведомости

| Марка панели | Изделия арматурные | | | | | | | | | | | Всего | Изделия закладные | | | | Всего | Общий расход стали, кг |
|---|---|---|---|---|---|---|---|---|---|---|---|---|---|---|---|---|---|---|
| | Арматура класса | | | | | | | | | | | | Арматура класса | | Прокат марки ВСт3кп2-1 ТУ14-5023-80 | | | |
| | А-III | | | | А-I | | | | Вр-I | | | | А-III | | | | | |
| | ГОСТ 5781-82 | | | | ГОСТ 5781-82 | | | | ГОСТ 8727-80 | | | | ГОСТ 5781-82 | | ГОСТ 8509-72* | | | |
| | Ф5 | Ф8 | Ф10 | Итого | Ф10 | Ф12 | Ф14 | Итого | Ф4 | Ф5 | Итого | | Ф10 | - | 183х89х5 | - | | |
| ПС615.120.10-1Т-4С | 16,2 | - | 0,4 | 16,6 | - | 1,9 | - | 1,9 | 1,9 | 5,8 | 7,7 | 26,2 | 3,0 | - | 5,8 | - | 8,8 | 25,8 |
| ПС615.120.10-1Т-5С | 16,2 | - | 0,4 | 16,6 | - | 1,9 | - | 1,9 | 1,9 | 5,8 | 7,7 | 26,2 | 3,0 | - | 5,8 | - | 8,8 | 25,8 |
| ПС615.120.10-2Т-4С | - | 38,5 | 0,4 | 39,0 | - | 1,9 | - | 1,9 | 2,6 | 5,8 | 8,4 | 49,3 | 3,0 | - | 5,8 | - | 8,8 | 58,1 |
| ПС615.120.10-2Т-5С | - | 38,6 | 0,4 | 39,0 | - | 1,9 | - | 1,9 | 2,6 | 5,8 | 8,4 | 49,3 | 3,0 | - | 5,8 | - | 8,8 | 58,1 |
| ПС615.180.10-1Т-4С | 21,5 | - | 0,4 | 22,0 | - | - | 2,9 | 2,9 | 2,5 | 8,6 | 11,2 | 36,1 | 3,0 | - | 5,8 | - | 8,8 | 44,9 |
| ПС615.180.10-1Т-5С | 21,6 | - | 0,4 | 22,0 | - | - | 2,9 | 2,9 | 2,6 | 8,5 | 11,2 | 36,1 | 3,0 | - | 5,8 | - | 8,8 | 44,9 |
| ПС615.180.10-2Т-4С | - | 48,2 | 0,4 | 48,6 | - | - | 2,9 | 2,9 | 3,2 | 8,6 | 11,8 | 63,3 | 3,0 | - | 5,8 | - | 8,8 | 72,1 |
| ПС615.180.10-2Т-5С | - | 48,2 | 0,4 | 48,6 | - | - | 2,9 | 2,9 | 3,2 | 8,5 | 11,8 | 63,3 | 3,0 | - | 5,8 | - | 8,8 | 72,1 |
| ПС640.90.10-1Т-2С | 14,3 | - | 0,4 | 14,7 | 1,1 | - | - | 1,1 | 1,4 | 4,2 | 5,6 | 18,4 | 3,0 | - | 5,8 | - | 8,8 | 27,2 |
| ПС640.90.10-1Т-3С | 14,3 | - | 0,4 | 14,7 | 1,1 | - | - | 1,1 | 1,4 | 4,2 | 5,6 | 18,4 | 3,0 | - | 5,8 | - | 8,8 | 27,2 |
| ПС640.90.10-2Т-2С | - | 30,1 | 0,4 | 30,5 | 1,1 | - | - | 1,1 | 2,0 | 4,2 | 6,2 | 37,8 | 3,0 | - | 5,8 | - | 8,8 | 46,6 |
| ПС640.90.10-2Т-3С | - | 30,1 | 0,4 | 30,5 | 1,1 | - | - | 1,1 | 2,0 | 4,2 | 6,2 | 37,8 | 3,0 | - | 5,8 | - | 8,8 | 46,6 |
| ПС640.120.10-1Т-2С | 16,9 | - | 0,4 | 17,3 | - | 1,9 | - | 1,9 | 2,0 | 5,8 | 7,8 | 27,0 | 3,0 | - | 5,8 | - | 8,8 | 35,8 |
| ПС640.120.10-1Т-3С | 16,9 | - | 0,4 | 17,3 | - | 1,9 | - | 1,9 | 2,0 | 5,8 | 7,8 | 27,0 | 3,0 | - | 5,8 | - | 8,8 | 35,8 |
| ПС640.120.10-2Т-2С | - | 40,2 | 0,4 | 40,6 | - | 1,9 | - | 1,9 | 2,7 | 5,8 | 8,5 | 51,0 | 3,0 | - | 5,8 | - | 8,8 | 59,8 |
| ПС640.120.10-2Т-3С | - | 40,2 | 0,4 | 40,6 | - | 1,9 | - | 1,9 | 2,7 | 5,8 | 8,5 | 51,0 | 3,0 | - | 5,8 | - | 8,8 | 59,8 |
| ПС640.180.10-1Т-2С | 22,6 | - | 0,4 | 23,0 | - | - | 2,9 | 2,9 | 2,7 | 8,6 | 11,3 | 37,2 | 3,0 | - | 5,8 | - | 8,8 | 46,0 |
| ПС640.180.10-1Т-3С | 22,6 | - | 0,4 | 23,0 | - | - | 2,9 | 2,9 | 2,7 | 8,6 | 11,3 | 37,2 | 3,0 | - | 5,8 | - | 8,8 | 46,0 |
| ПС640.180.10-2Т-2С | - | 50,2 | 0,4 | 50,6 | - | - | 2,9 | 2,9 | 3,4 | 8,6 | 12,0 | 65,5 | 3,0 | - | 5,8 | - | 8,8 | 74,3 |
| ПС640.180.10-2Т-3С | - | 50,2 | 0,4 | 50,6 | - | - | 2,9 | 2,9 | 3,4 | 8,6 | 12,0 | 65,5 | 3,0 | - | 5,8 | - | 8,8 | 74,3 |