КОПИЯ ВЕРНА

ТИПОВЫЕ СТРОИТЕЛЬНЫЕ КОНСТРУКЦИИ, ИЗДЕЛИЯ И УЗЛЫ

СЕРИЯ 1.034.1-1/90

СБОРНЫЕ ЖЕЛЕЗОБЕТОННЫЕ ВЕНТИЛЯЦИОННЫЕ БЛОКИ ДЛЯ МНОГОЭТАЖНЫХ ОБЩЕСТВЕННЫХ ЗДАНИЙ ПРОИЗВОДСТВЕННЫХ И ВСПОМОГАТЕЛЬНЫХ ЗДАНИЙ ПРОМЫШЛЕННЫХ ПРЕДПРИЯТИЙ

ВЫПУСК 2

ВЕНТИЛЯЦИОННЫЕ БЛОКИ,
ВЕНТИЛЯЦИОННЫЕ БЛОКИ — ДИАФРАГМЫ ЖЕСТКОСТИ,
ВЕНТИЛЯЦИОННЫЕ КРЫШНЫЕ БЛОКИ
С ОТВЕРСТИЯМИ ДИАМЕТРОМ 194 мм.

РАБОЧИЕ ЧЕРТЕЖИ

24453
ЦЕНА 3-19

ЦЕНТРАЛЬНЫЙ ИНСТИТУТ ТИПОВОГО ПРОЕКТИРОВАНИЯ
ГОССТРОЯ СССР

Москва, А-445, Смольная ул., 22

Сдано в печать X 1990 года

Заказ № 9751 Тираж 4080 экз

КОПИЯ ВЕРНА

ТИПОВЫЕ СТРОИТЕЛЬНЫЕ КОНСТРУКЦИИ, ИЗДЕЛИЯ И УЗЛЫ

СЕРИЯ 1.034 1-1/90

СБОРНЫЕ ЖЕЛЕЗОБЕТОННЫЕ ВЕНТИЛЯЦИОННЫЕ БЛОКИ ДЛЯ МНОГОЭТАЖНЫХ ОБЩЕСТВЕННЫХ ЗДАНИЙ ПРОИЗВОДСТВЕННЫХ И ВСПОМОГАТЕЛЬНЫХ ЗДАНИЙ ПРОМЫШЛЕННЫХ ПРЕДПРИЯТИЙ

ВЫПУСК 2

ВЕНТИЛЯЦИОННЫЕ БЛОКИ, ВЕНТИЛЯЦИОННЫЕ БЛОКИ — ДИАФРАГМЫ ЖЕСТКОСТИ, ВЕНТИЛЯЦИОННЫЕ КРЫШНЫЕ БЛОКИ С ОТВЕРСТИЯМИ ДИАМЕТРОМ 194 мм

РАБОЧИЕ ЧЕРТЕЖИ

РАЗРАБОТАНЫ

ЦНИИЭП УЧЕБНЫХ ЗДАНИЙ

ГЛАВНЫЙ ИНЖЕНЕР ИНСТИТУТА А.ЛЯХОВИЧ

НАЧАЛЬНИК МАСТЕРСКОЙ №2 В.ОРЛОВ

ГЛАВНЫЙ ИНЖЕНЕР МАСТЕРСКОЙ №2 В.МАРГУЛЕЦ

ЦНИИП РЕКОНСТРУКЦИИ ГОРОДОВ

ДИРЕКТОР ИНСТИТУТА В.ЛЕПСКИЙ

НАЧАЛЬНИК ОТДЕЛА Б.ВОЛЫНСКИЙ

ГЛАВНЫЙ КОНСТРУКТОР С.ШАЦ

УТВЕРЖДЕНЫ ГОССТРОЕМ СССР,

ПРОТОКОЛ ОТ 24.04.90 г № АЧ-8

ВВЕДЕНЫ В ДЕЙСТВИЕ ЦНИИЭП УЧЕБНЫХ ЗДАНИЙ

С 01.10.90 г., ПРИКАЗ ОТ 22.05.90 г. №28

© ЦИТП Госстроя СССР, 1990

Копия верна

Обозначение	Наименование	Стр.
I.034.I-I/90.2 - ТО	Техническое описание	3
I.034.I-I/90.2 - I	Вентблок В2I.8.30, В.33.8.30	4
- 2	Вентблок В20.I2.30, В33.I2.30	5
- 3	Вентблок В20.I5.30, В33.I5.30	6
- 4	Вентблок В20.26.30, В33.26.30	7
- 5	Вентблок В20.30.30, В33.30.30	8
- 6	Вентблок-диафрагма жесткости ВД20.I2.30	9
- 7	Вентблок-диафрагма жесткости ВД33.I2.30	I0
- 8	Вентблок-диафрагма жесткости ВД20.I5.30	II
- 9	Вентблок-диафрагма жесткости ВД33.I5.30	I2
- I0	Вентблок-диафрагма жесткости ВД20.26.30	I3
- II	Вентблок-диафрагма жесткости ВД33.26.30	I4
- I2	Вентблок-диафрагма жесткости ВД20.30.30	I5
- I3	Вентблок-диафрагма жесткости ВД33.30.30	I6
- I4	Вентблок-диафрагма жесткости IВД20.I2.30	I7
- I5	Вентблок-диафрагма жесткости IВД33.I2.30	I8
- I6	Вентблок-диафрагма жесткости IВД20.I5.30	I9
- I7	Вентблок-диафрагма жесткости IВД33.I5.30	20
- I8	Вентблок-диафрагма жесткости IВД20.26.30	2I
- I9	Вентблок-диафрагма жесткости IВД33.26.30	22
- 20	Вентблок-диафрагма жесткости IВД20.30.30	23
- 2I	Вентблок-диафрагма жесткости IВД33.30.30	24
- 22	Вентблок-диафрагма жесткости 2ВД20.I2.30	25
- 23	Вентблок-диафрагма жесткости 2ВД33.I2.30	26
- 24	Вентблок-диафрагма жесткости 2ВД20.I5.30	27
- 25	Вентблок-диафрагма жесткости 2ВД33.I5.30	28
- 26	Вентблок-диафрагма жесткости 2ВД20.26.30	29
- 27	Вентблок-диафрагма жесткости 2ВД33.26.30	30
- 28	Вентблок-диафрагма жесткости 2ВД20.30.30	3I
- 29	Вентблок-диафрагма жесткости 2ВД33.30.30	32
- 30	Вентблок- крышный ВКI3.8.30, ВКI3.I2.30, ВКI3.I5.30	33
- 3I	Вентблок крышный ВКI3.26.30, ВКI3.30.30	34
I.034.I-I/90.2 - У	Узел I...I5	35
I.034.I-I/90.2 - РС	Ведомость расхода стали	39

Нач. М.№2	Орлов	
Н. контр.	Анофриева	
Гл. инж. М.	Маргулец	
Зед. инж.	Попова	
Зав. гр.	Анофриева	

1.034.1-1/90.2

СОДЕРЖАНИЕ

Стадия	Лист	Листов
Р	1	2

ЦНИИЭП учебных зданий

Взам. инв. N | Подпись и дата | Инв. N подл.

1.034.1-1/90.2

Лист 2

24453 3

I.Настоящий выпуск содержит рабочие чертежи сборных железобетонных вентиляционных блоков, вентиляционных блоков-диафрагм жесткости, вентиляционных крышных блоков с отверстиями диаметром I94 мм.

2.Рабочие чертежи изделий, входящих в выпуск 2, разработаны в соответствии с требованиями СНИП 2.03.0I-84.

3.Основные положения по применению и расчету вентиляционных блоков-диафрагм жесткости даны в выпуске 0-0, 0-I настоящей серии.

Расчеты устойчивости зданий и сооружений с применением вентиляционных блоков-диафрагм жесткости должны производиться по методике и положениям, изложенным в выпуске 0-I настоящей серии.

4.Арматурные изделия приведены в выпуске 4 "Металлические изделия" настоящей серии.

НАЧ. М.№2	ОРЛОВ		
Н. КОНТР.	АНОФРИЕВА		
ГЛ. ИНЖ. М	МАРТУЛЕЙ		
ВЕД. ИНЖ.	ПОПОВА		
З. В. ГР.	АНОФРИЕВА		

1.034.1-1/90.2 -ТО

ТЕХНИЧЕСКОЕ ОПИСАНИЕ

СТАДИЯ	ЛИСТ	ЛИСТОВ
Р		1

ЦНИИЭП УЧЕБНЫХ ЗДАНИЙ

ИНВ. N ПОДЛ. | ПОДПИСЬ И ДАТА | ВЗАМ. ИНВ. N

24453 4

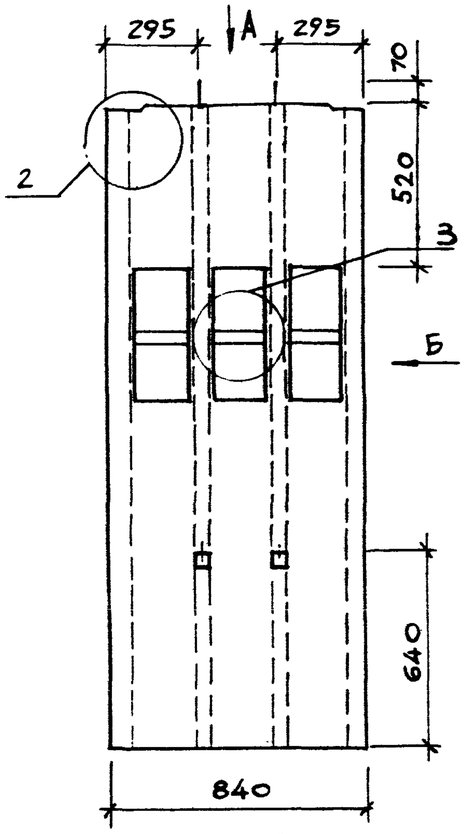

ВИД А

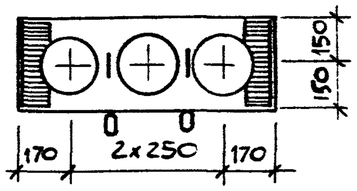

ВИД Б

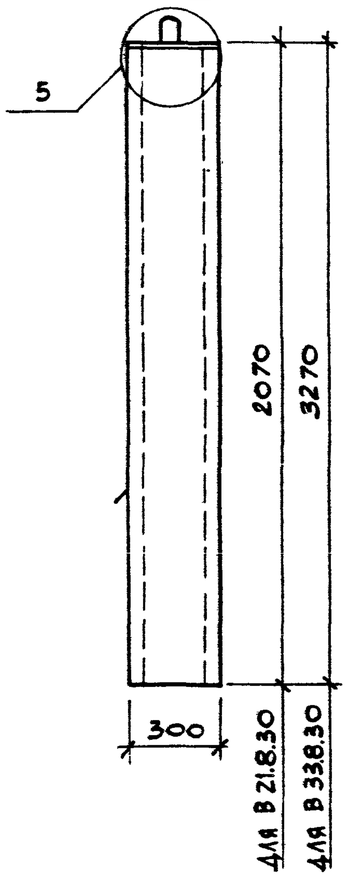

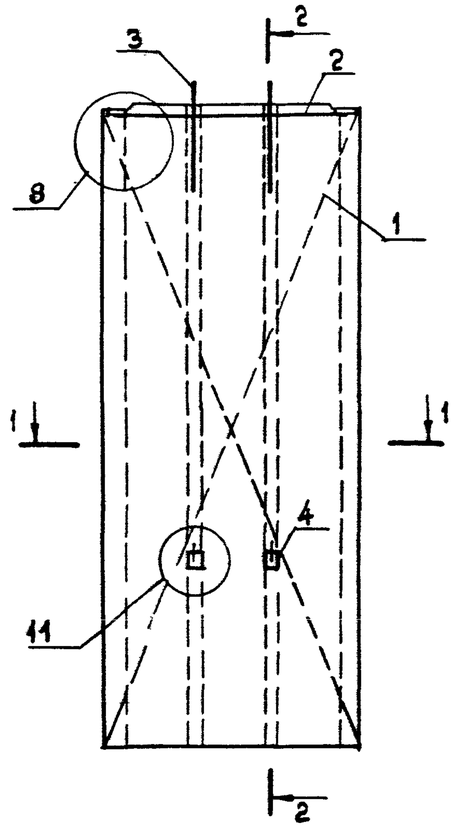

1-1

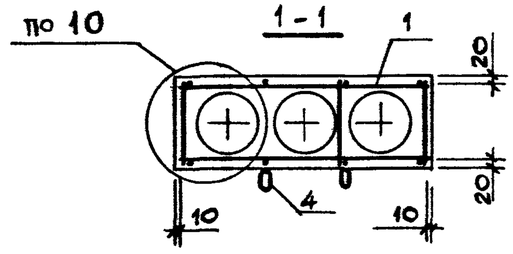

2-2

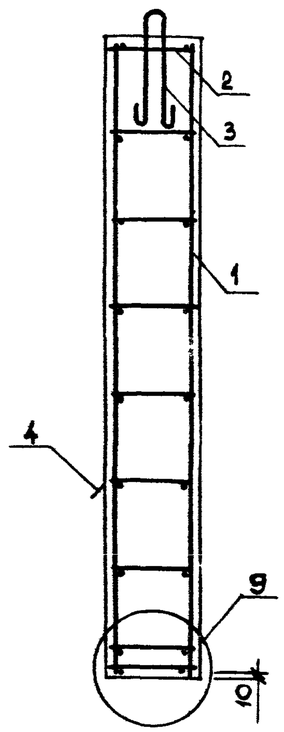

поз.	НАИМЕНОВАНИЕ	кол. на В 21.	кол. на В 33.	ОБОЗНАЧЕНИЕ ДОКУМЕНТА
1	КАРКАС ПРОСТРАНСТВ. КП1	1		1.034.1-1/90.4 — 1
	КП2		1	— 1
2	КП16	1	1	— 7
3	ПЕТЛЯ СТРОПОВОЧНАЯ П1	2	2	—20
4	ПП 1	2	2	—21
	БЕТОН КЛАССА В25, м³	0,324	0,513	

1. ПОСЛЕ ЗАГЛАЖИВАНИЯ ПОВЕРХНОСТИ ИЗДЕЛИЯ, КОЛЬЦО ПЕТЛИ СТРОПОВОЧНОЙ (ПОЗ.4) НЕОБХОДИМО ПОДНЯТЬ В ВЕРТИКАЛЬНОЕ ПОЛОЖЕНИЕ, А ВЫЕМКУ ЗАДЕЛАТЬ.
2. УЗЛЫ 2, 3, 5, 8 ... 11 СМ. 1.034.1-1/90.2-У ЛИСТЫ 1...3.

МАРКА ВЕНТБЛОКА	МАССА, КГ
В21.8.30	810
В33.8.30	1285

НАЧ.М.2	ОРЛОВ	
Н.КОНТР.	АНОФРИЕВА	
ГЛ.ИНЖ.М.	МАРГУЛЕЦ	
ВЕД.ИНЖ.	ПОПОВА	
ЗАВ.ГР.	АНОФРИЕВА	

1.034.1-1/90.2-1

ВЕНТБЛОК В21.8.30, В33.8.30

СТАДИЯ	ЛИСТ	ЛИСТОВ
Р		1

ЦНИИЭП учебных зданий

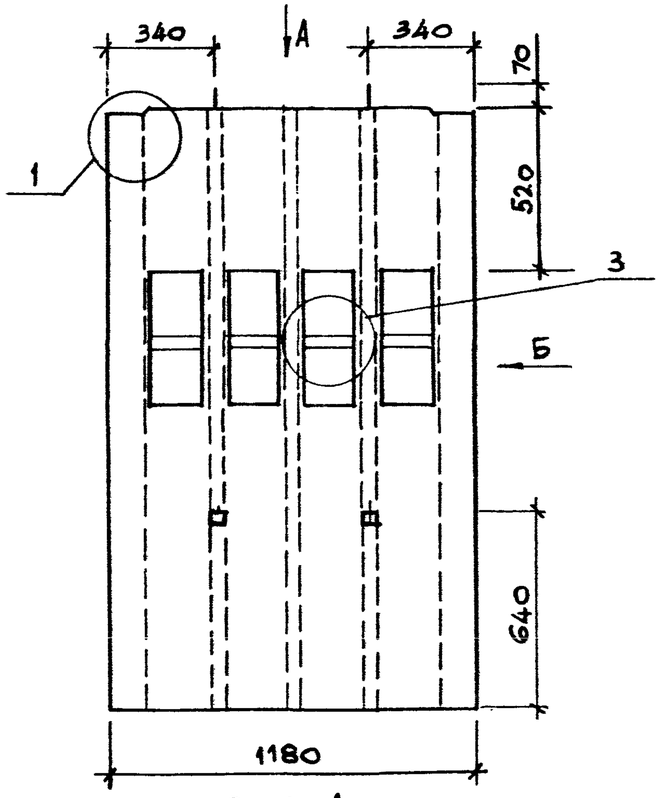

ВИД А

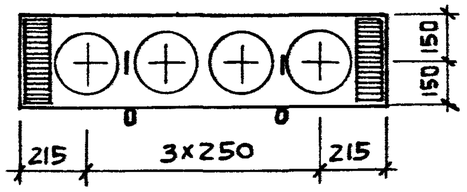

ВИД Б

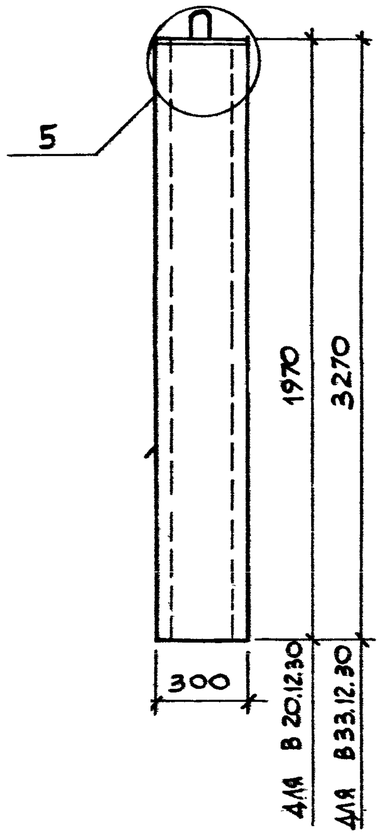

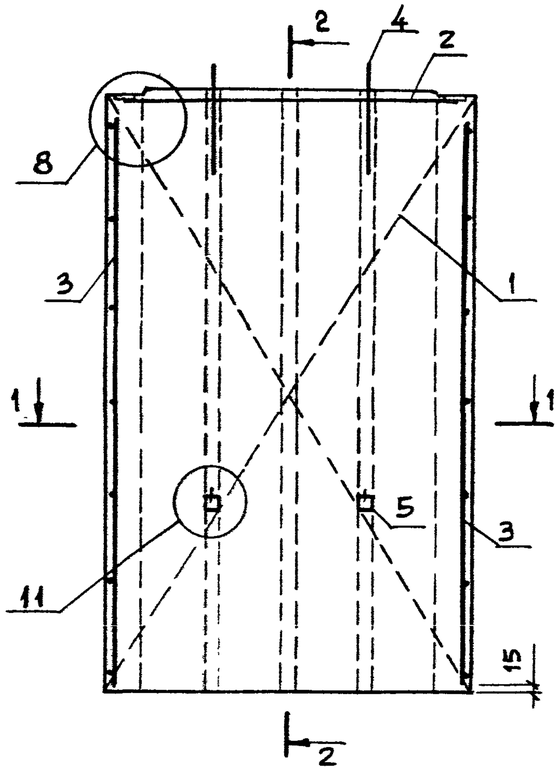

2-2

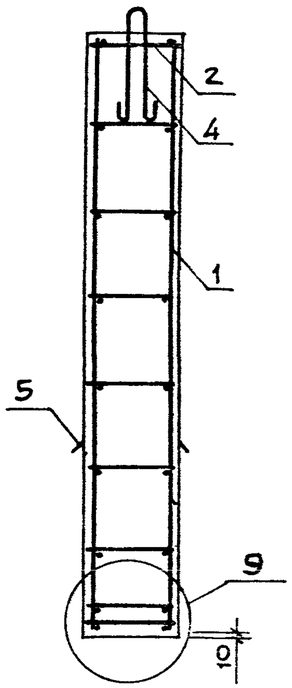

1-1

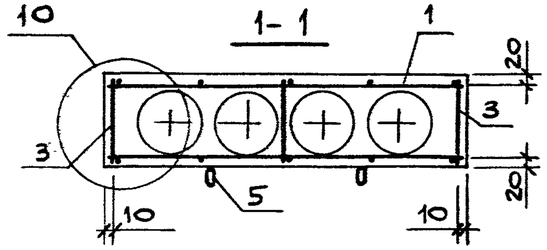

поз.	наименование	кол. на В 20.	кол. на В 33.	обозначение документа
1	каркас пространств. кп 3	1		1.034.1-1/90.4-2
	кп 4		1	-2
2	кп 17	1	1	-7
3	каркас плоский к8	2		-18
	к 9		2	-18
4	петля строповочная п1	2		-20
	п4		2	-20
5	пп1	2	2	-21
	бетон класса В25, м³	0,447	0,744	

1. После заглаживания поверхности изделия, кольцо петли строповочной (поз.5) необходимо поднять в вертикальное положение, а выемку заделать.
2. Узлы 1,3,5,8... 11 см. 1.034.1-1/90.2-у листы 1...3.

Марка вентблока	Масса, кг
В 20.12.30	1115
В 33.12.30	1860

Нач.М.2	Орлов	
Н.контр.	Анофриева	
Гл.инж.М.	Маргулец	
Вед.инж.	Попова	
Зав.гр.	Анофриева	

1.034.1-1/90.2-2

Вентблок

В 20.12.30, В 33.12.30

Стадия	Лист	Листов
Р		

ЦНИИЭП учебных зданий

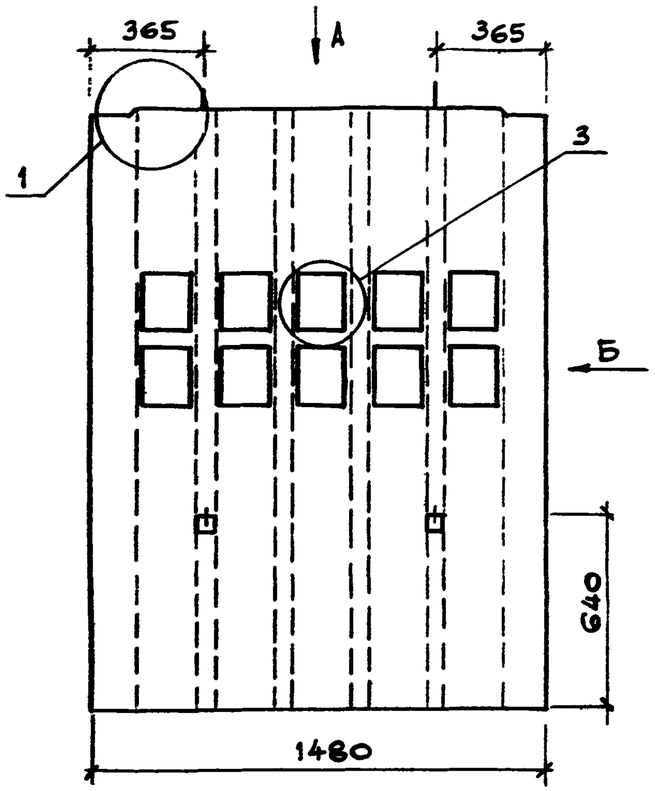

ВИД А

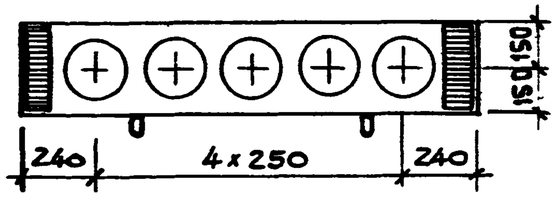

ВИД Б

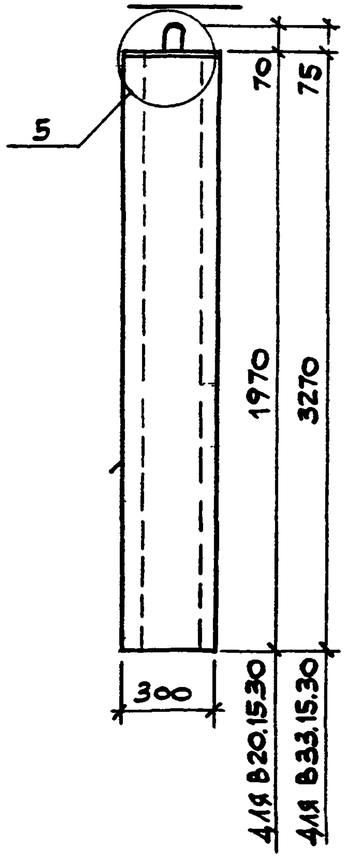

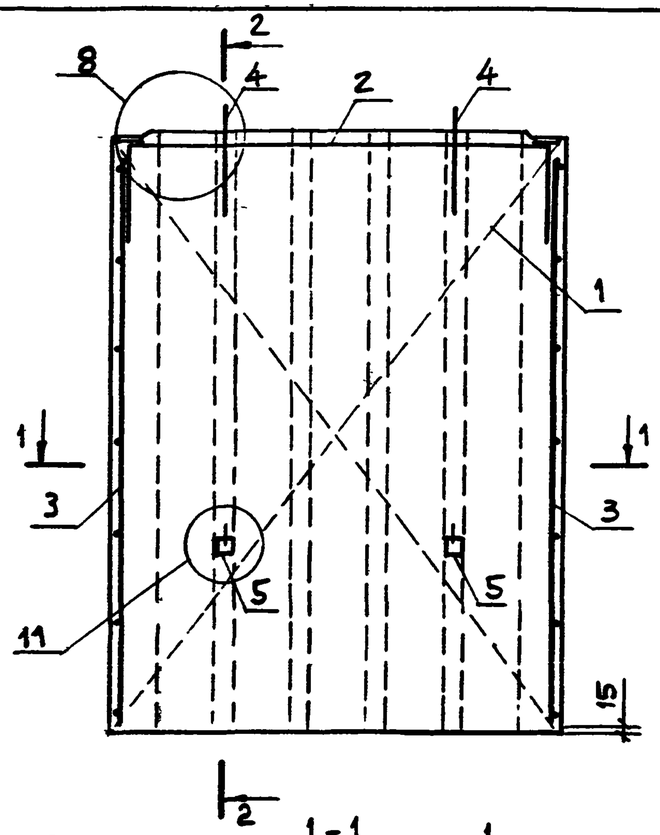

2-2

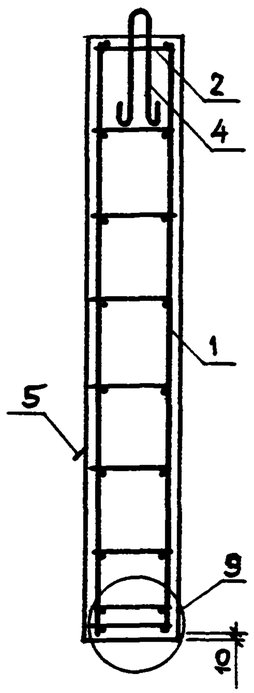

1-1

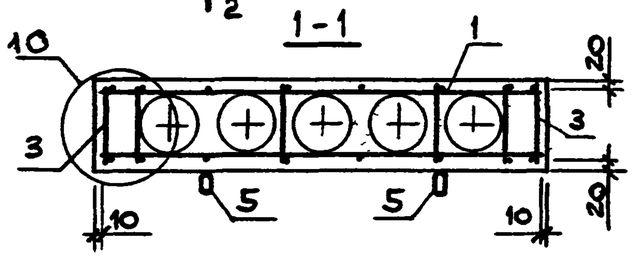

ПОЗ.	НАИМЕНОВАНИЕ	КОЛ. НА В 20.	КОЛ. НА В 33.	ОБОЗНАЧЕНИЕ ДОКУМЕНТА
1	КАРКАС ПРОСТРАНСТВ. КП5	1		1.034.1-1/90.4 – 3
	КП6		1	-3
2	КП18	1	1	-7
3	КАРКАС ПЛОСКИЙ К8	2		-18
	К9		2	-18
4	ПЕТЛЯ СТРОПОВОЧНАЯ П1	2		-20
	П2		2	-20
5	ПП1	2		-21
	ПП6		2	-21
	БЕТОН КЛАССА В25, $м^3$	0,584	0,969	

1. ПОСЛЕ ЗАГЛАЖИВАНИЯ ПОВЕРХНОСТИ ИЗДЕЛИЯ, КОЛЬЦО ПЕТЛИ СТРОПОВОЧНОЙ (ПОЗ.5) НЕОБХОДИМО ПОДНЯТЬ В ВЕРТИКАЛЬНОЕ ПОЛОЖЕНИЕ, А ВЫЕМКУ ЗАДЕЛАТЬ.
2. УЗЛЫ 1,3,5,8...11 СМ. 1.034.1-1/90.2-У ЛИСТЫ 1...3.

МАРКА ВЕНТБЛОКА	МАССА, КГ
В 20.15.30	1460
В 33.15.30	2420

НАЧ. М. №2	ОРЛОВ	
Н. КОНТР.	АНОФРИЕВА	
ГЛ. ИНЖ. М.	МАРГУЛЕЦ	
ВЕД. ИНЖ.	ПОПОВА	
ЗАБ. ГР.	АНОФРИЕВА	

1.034.1-1/90.2-3

ВЕНТБЛОК В20.15.30, В33.15.30

СТАДИЯ	ЛИСТ	ЛИСТОВ
Р		1

ЦНИИЭП УЧЕБНЫХ ЗДАНИЙ

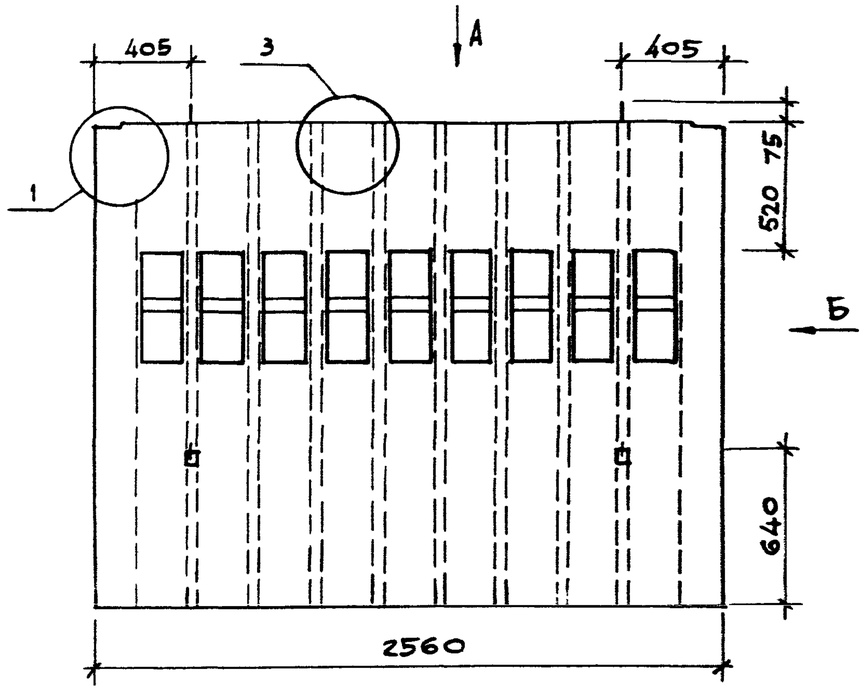

ВИД Б

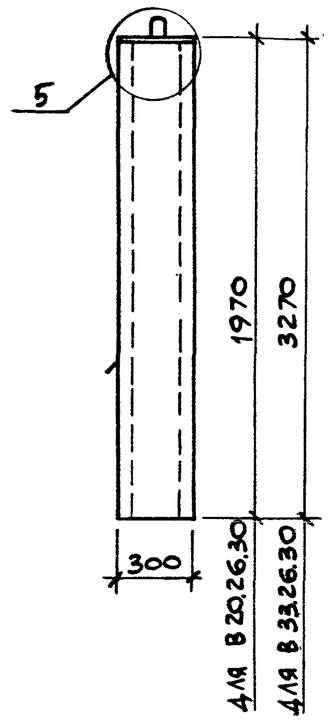

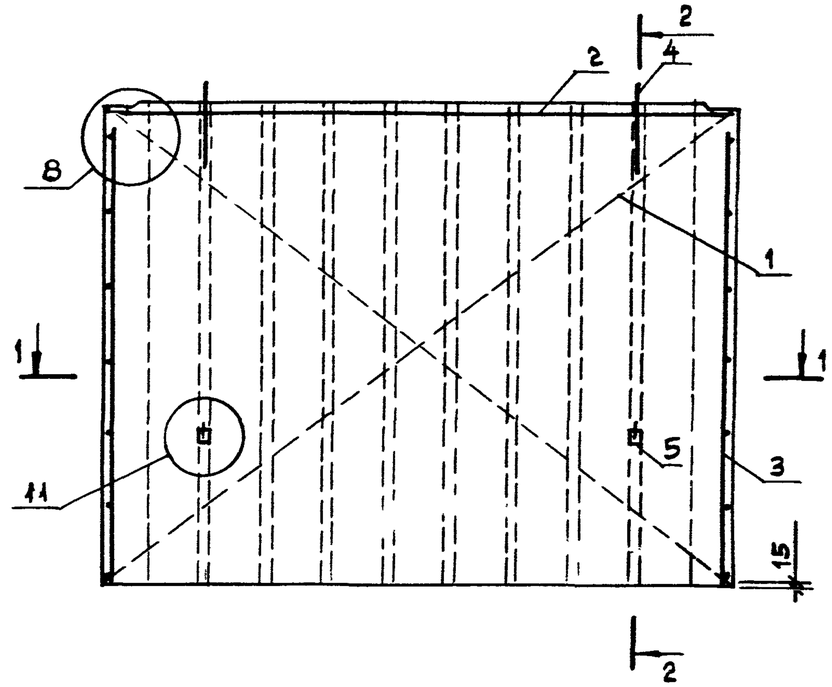

2 - 2

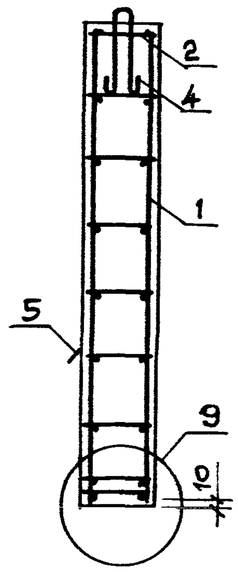

ВИД А

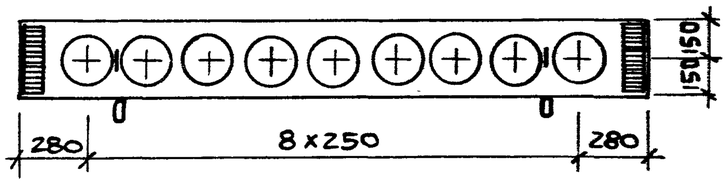

1 - 1

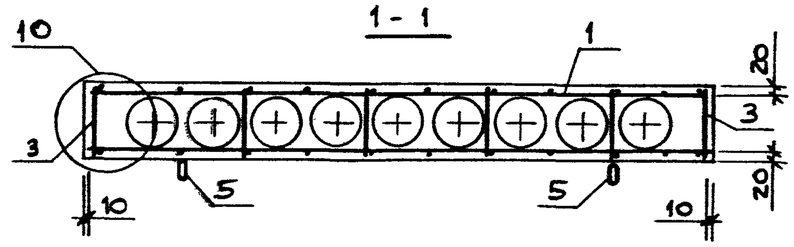

поз.	наименование	кол. на в 20	кол. на в 33	обозначение документа
1	каркас пространств. кп7	1		1.034.1-1/90.4 – 4
	кп8		1	– 4
2	кп19	1	1	– 7
3	каркас плоский к8	2		– 18
	к9		2	– 18
4	петля строповчная п2	2		– 20
	п5		2	– 20
5	пп6	2		– 21
	пп3		2	– 21
	бетон класса В 25, м3	0,949	1,580	

1. После заглаживания поверхности изделия кольцо петли строповочной (поз.5), необходимо поднять в вертикальное положение, а выемку заделать.
2. Узлы 1,3,5,8... 11 см. 1.034.1-1/90.2-у листы 1...3.

марка вентблока	масса, кг
В 20.26.30	2370
В 33.26.30	3950

нач.м.2	Орлов	
н.контр.	Анофриева	
гл.инж.м.	Маргулец	
вед.инж.	Попова	
зав.гр.	Анофриева	

1.034.1-1/90.2-4

Вентблок В 20.26.30, В 33.26.30

стадия	лист	листов
Р		1

ЦНИИЭП учебных зданий

24453 8

КОПИЯ ВЕРНА

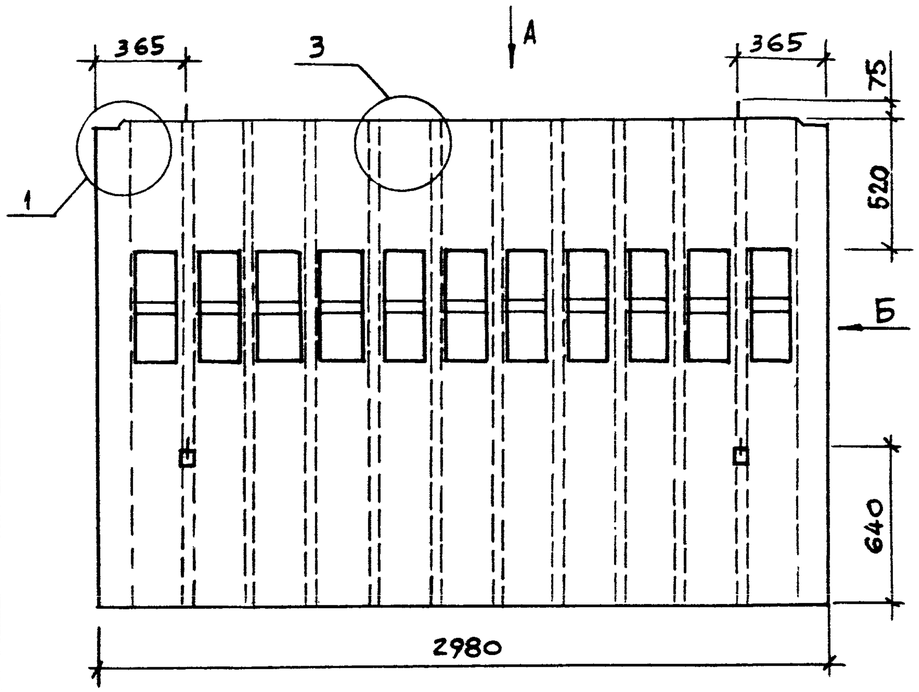

ВИД А

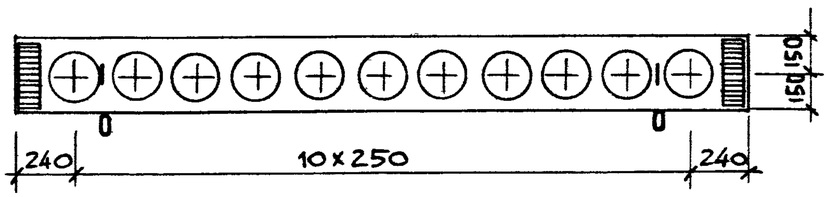

ВИД Б

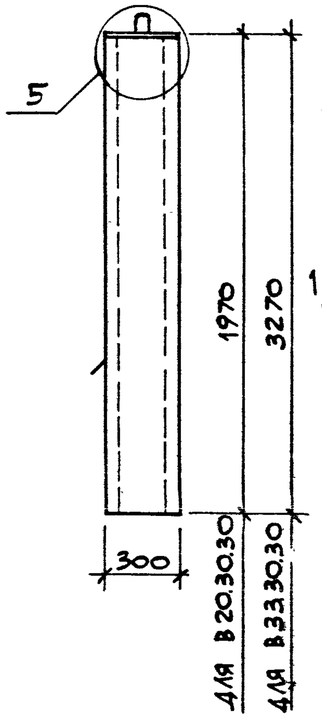

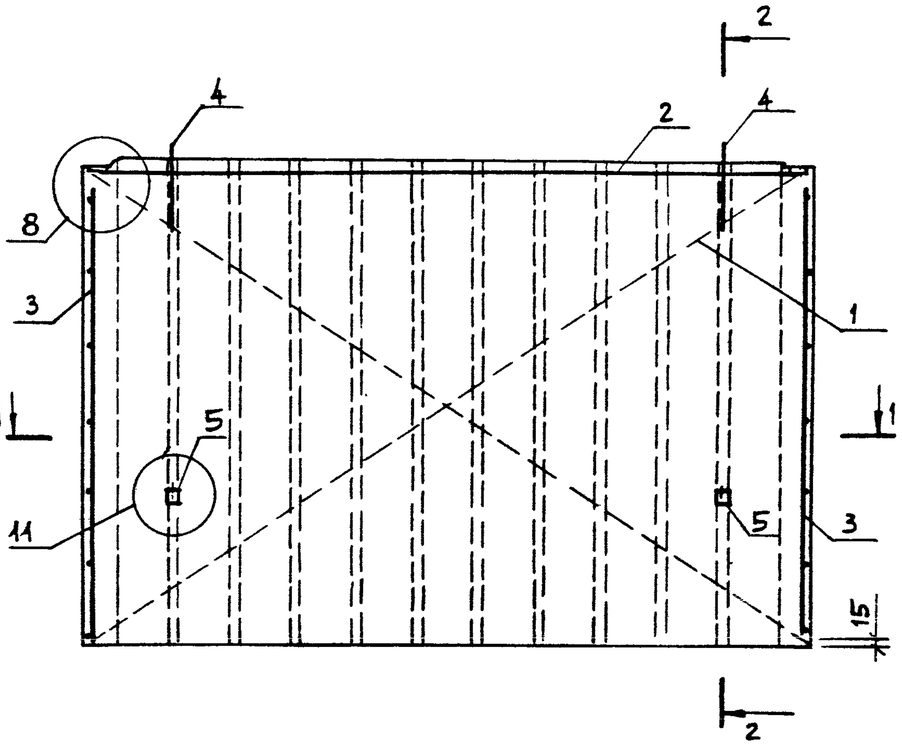

1 – 1

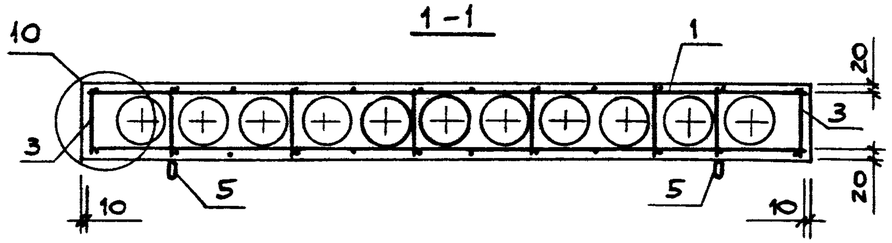

2 - 2

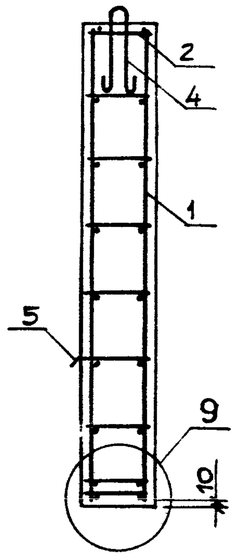

Поз.	Наименование	Кол на В 20.	Кол на В 30.	Обозначение документа
1	Каркас пространств. КП9	1		1.034.1-1/90.4 – 5
	КП10		1	– 5
2	КП20	1	1	– 7
3	Каркас плоский К8	2		– 18
	К9		2	– 18
4	Петля строповочная П2	2		– 20
	П6		2	– 20
5	ПП2	2		– 21
	ПП3		2	– 21
	Бетон класса В25, м³	1,072	1,785	

1. После заглаживания поверхности изделия, кольцо петли строповочной (поз.5) необходимо поднять в вертикальное положение, а выемку заделать.
2. Узлы 1,3,5,8...11 см. 1.034.1-1/90.2-У листы 1...3.

Марка вентблока	Масса, кг
В 20.30.30	2680
В 33.30.30	4460

Нач.М.2	Орлов	
Н.контр.	Анофриева	
Гл.инж.М	Маргулец	
Вед.инж	Попова	
Зав.гр.	Анофриева	

1.034.1-1/90.2-5

Вентблок В 20.30.30, В 33.30.30

Стадия	Лист	Листов
Р		1

ЦНИИЭП учебных зданий

24453 9

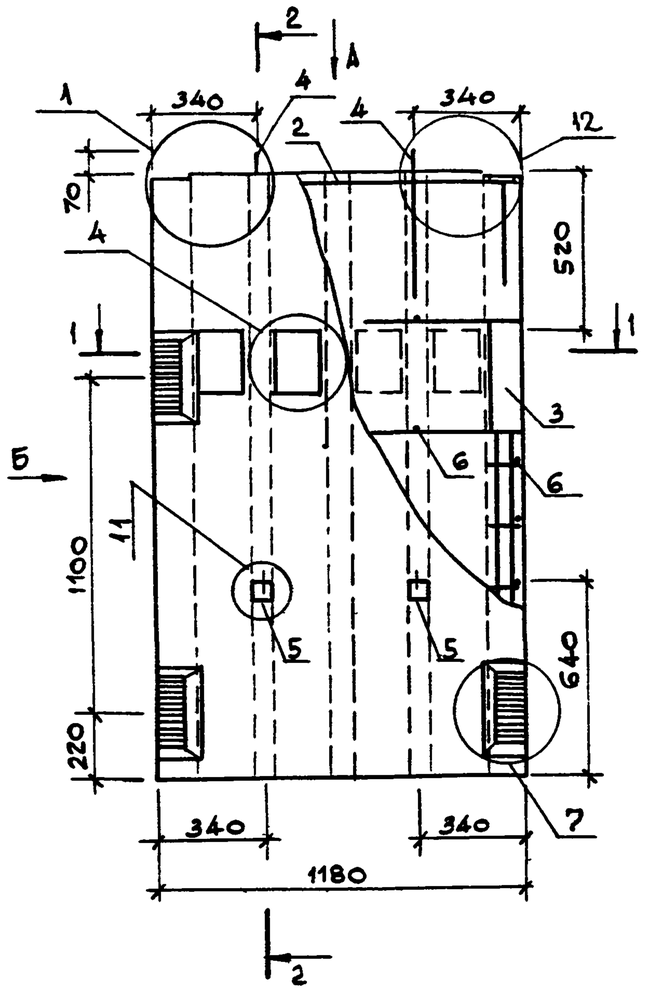

Вид А

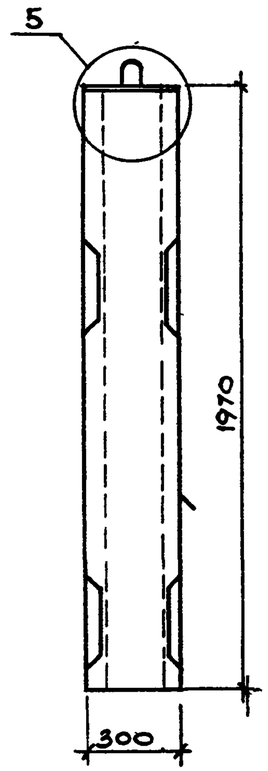

Вид Б

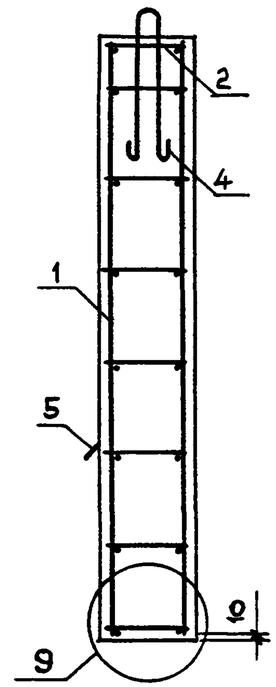

2-2

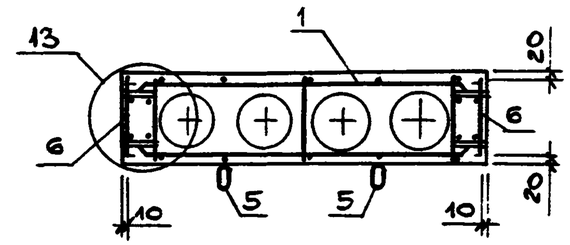

1-1

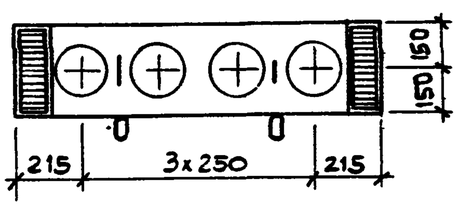

1. После заглаживания поверхности изделия, кольцо-петли строповочной (поз.5) необходимо поднять в вертикальное положение, а выемку заделать
2. Узлы 1,4,5,7,9,11...13 см. 1.034.1-1/90.2-у листы 1...4.

поз.	наименование	кол.	обозначение документа
1	каркас пространств. КП3	1	1.034.1-1/90.4 – 2
2	КП17	1	– 7
3	КП21	4	– 8
4	петля строповочная П1	2	– 20
5	ПП1	2	– 21
6	ГОСТ6727-80 ⌀5 Вр.I L=290	16	Б.4
	бетон класса В25, $м^3$	0,464	

марка	масса, кг
ВД 20.12.30	1160

нач.м.№2	Орлов	
н.контр.	Анофриева	
гл.инж.м.	Маргулец	
вед.инж.	Попова	
зав.гр.	Анофриева	

1.034.1-1/90.2-6

Вентблок-диафрагма жесткости ВД 20.12.30

стадия	лист	листов
Р		1

ЦНИИЭП учебных зданий

24453 10

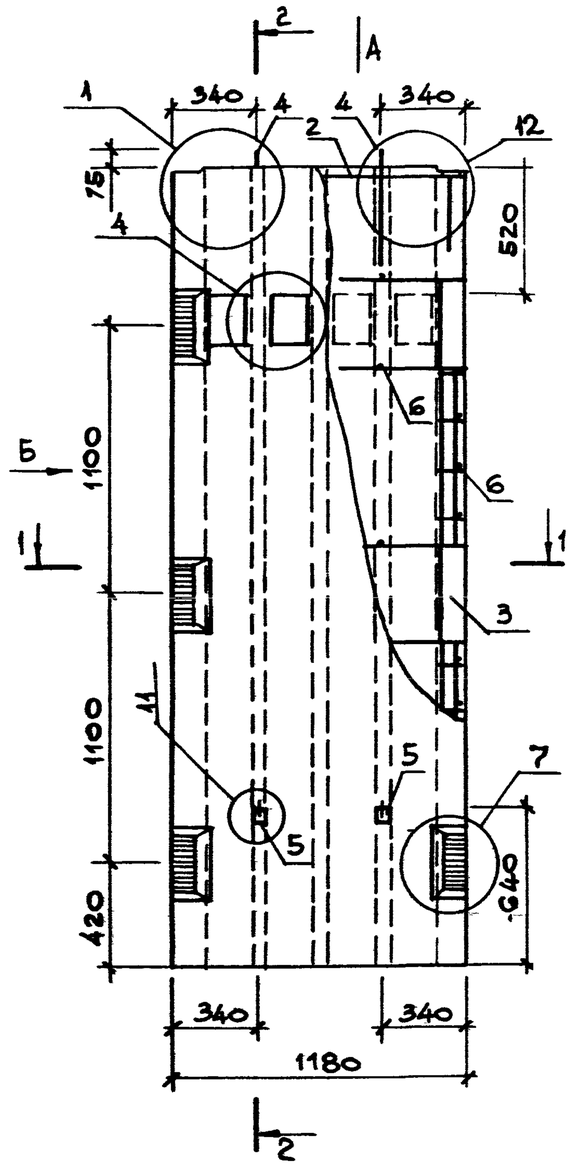

Вид Б

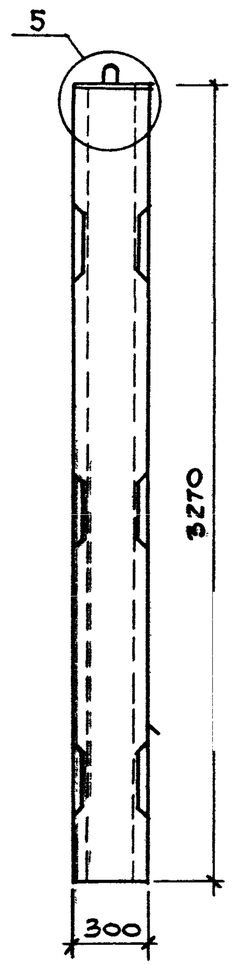

2-2

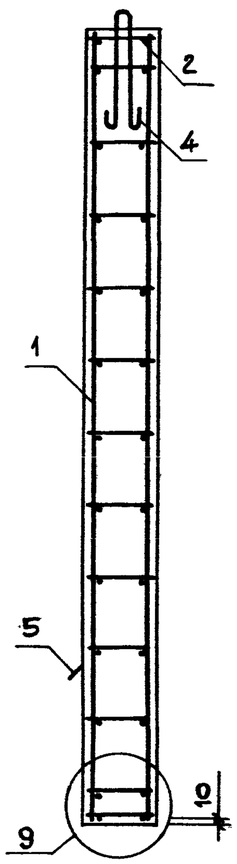

1-1

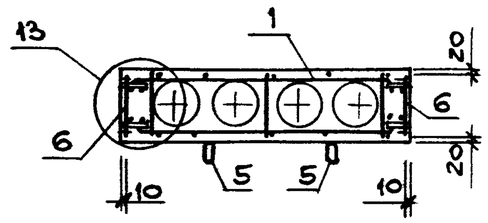

Вид А

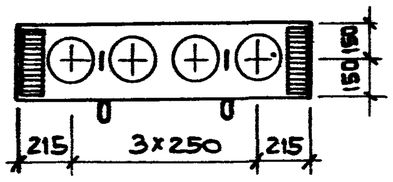

1. После заглаживания поверхности изделия, кольцо петли строповочной (поз.5) необходимо поднять в вертикальное положение, а выемку заделать.
2. Узлы 1,4,5,7,9,11...13 см. 1.034.1-1/90.2-у листы 1...4.

Поз.	Наименование	Кол.	Обозначение документа
1	Каркас пространств. КП4	1	1.034.1-1/90.4-2
2	КП17	1	-7
3	КП22	4	-8
4	Петля строповочная П4	2	-20
5	ПП1	2	-21
6	ГОСТ6727-80 ⌀5 Вр I L=290	30	Б.4
	Бетон класса В25, м3	0,771	

Марка	Масса, кг
ВД 33.12.30	1930

Нач.МО2	Орлов	
Н.контр.	Анофриева	
Гл.инж.м.	Маргулец	
Вед.инж.	Попова	
Зав.гр.	Анофриева	

1.034.1-1/90.2-7

Вентблок-диафрагма жесткости ВД 33.12.30

Стадия	Лист	Листов
Р		1

ЦНИИЭП учебных зданий

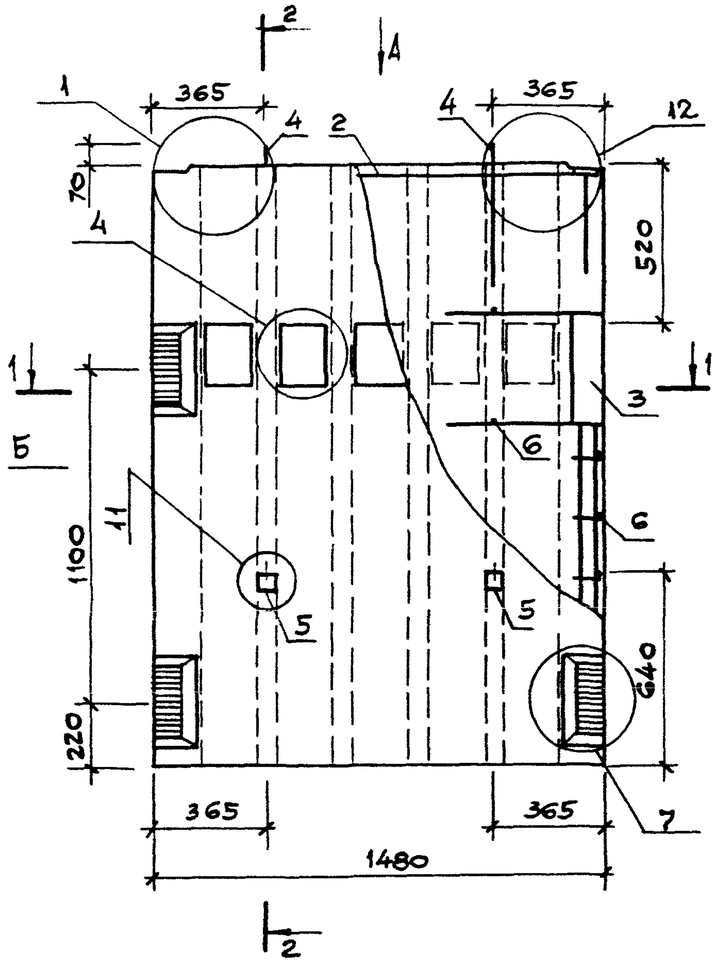

Вид А

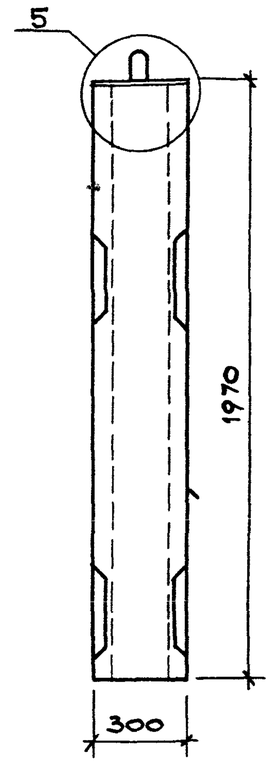

Вид Б

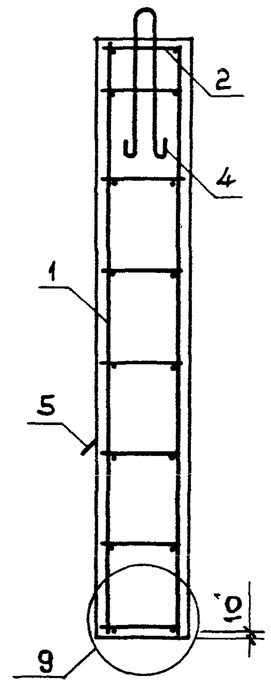

2-2

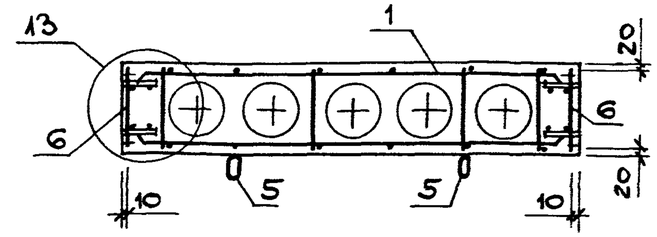

1-1

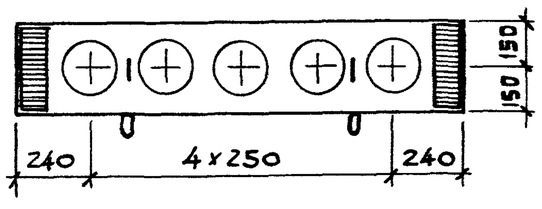

1. После заглаживания поверхности изделия, кольцо петли строповочной (поз.5) необходимо поднять в вертикальное положение, а выемку заделать.
2. Узлы 1,4,5,7,9,11...13 см. 1.034.1-1/90.2-у листы 1...4.

Поз.	Наименование	Кол.	Обозначение документа
1	Каркас пространств. КП5	1	1.034.1-1/90.4-3
2	КП18	1	-7
3	КП21	4	-8
4	Петля строповочная П1	2	-20
5	ПП1	2	-21
6	ГОСТ6727-80 ф5 ВрI L=290	16	Б.4
	Бетон класса В25, м³	0,584	

Марка	Масса, кг
ВД 20.15.30	1460

Нач.М.№2	Орлов	
Н.контр.	Анофриева	
Гл.инж.М.	Маргулец	
Вед.инж.	Попова	
Зав.гр.	Анофриева	

1.034.1-1/90.2-8,

Вентблок-диафрагма жесткости ВД 20.15.30

Стадия	Лист	Листов
Р		1

ЦНИИЭП учебных зданий

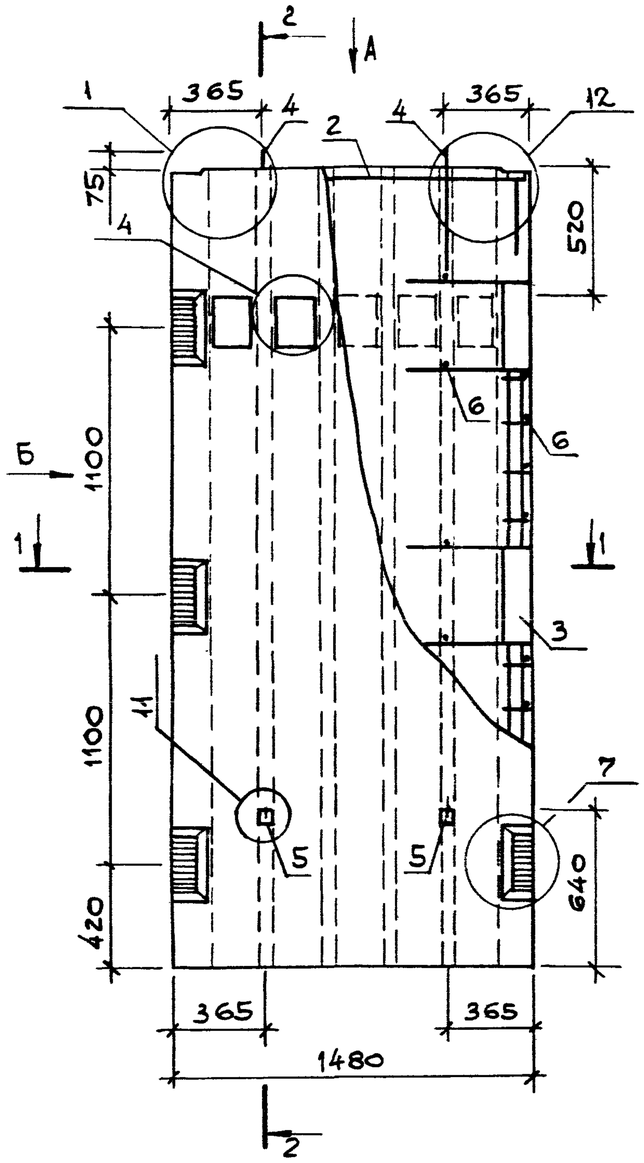

ВИД А

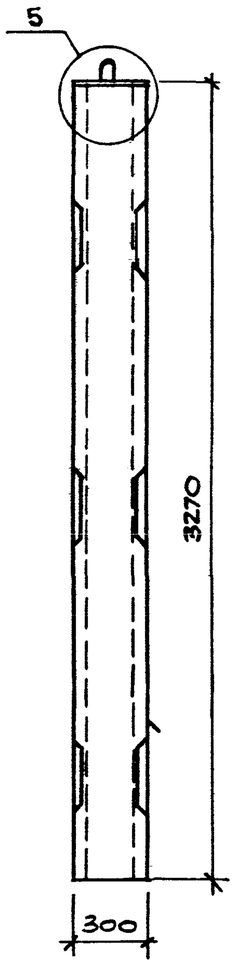

ВИД Б

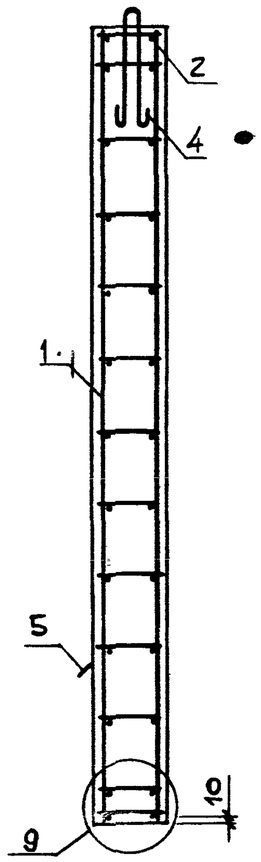

2-2

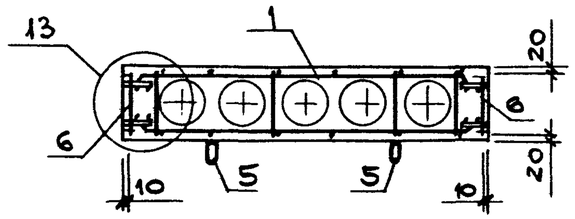

1-1

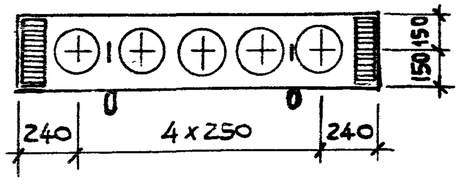

1. После заглаживания поверхности изделия, кольцо петли строповочной (поз.5) необходимо поднять в вертикальное положение, а выемку заделать.
2. Узлы 1,4,5,7,9, 11... 13 см. 1.034.1-1/90.2-7 листы 1...4.

ПОЗ.	НАИМЕНОВАНИЕ	КОЛ.	ОБОЗНАЧЕНИЕ ДОКУМЕНТА
1	КАРКАС ПРОСТРАНСТВ. КП6	1	1.034.1-1/90.4-3
2	КП18	1	-7
3	КП22	4	-8
4	ПЕТЛЯ СТРОПОВОЧНАЯ П2	2	-20
5	ПП1	2	-21
6	ГОСТ 6727-80 ф5ВрI L=290	30	Б.4
	БЕТОН КЛАССА В25, м3	0,969	

МАРКА	МАССА, КГ
-ВД 33.15.30	2420

НАЧ.М.№2	ОРЛОВ	
Н.КОНТР.	АНОФРИЕВА	
ГЛ.ИНЖ.М.	МАРГУЛЕЦ	
ВЕД.ИНЖ.	ПОПОВА	
ЗАВ.ГР.	АНОФРИЕВА	

1.034.1-1/90.2-9

ВЕНТБЛОК-ДИАФРАГМА ЖЕСТКОСТИ ВД 33.15.30

СТАДИЯ	ЛИСТ	ЛИСТОВ
Р		1

ЦНИИЭП учебных зданий

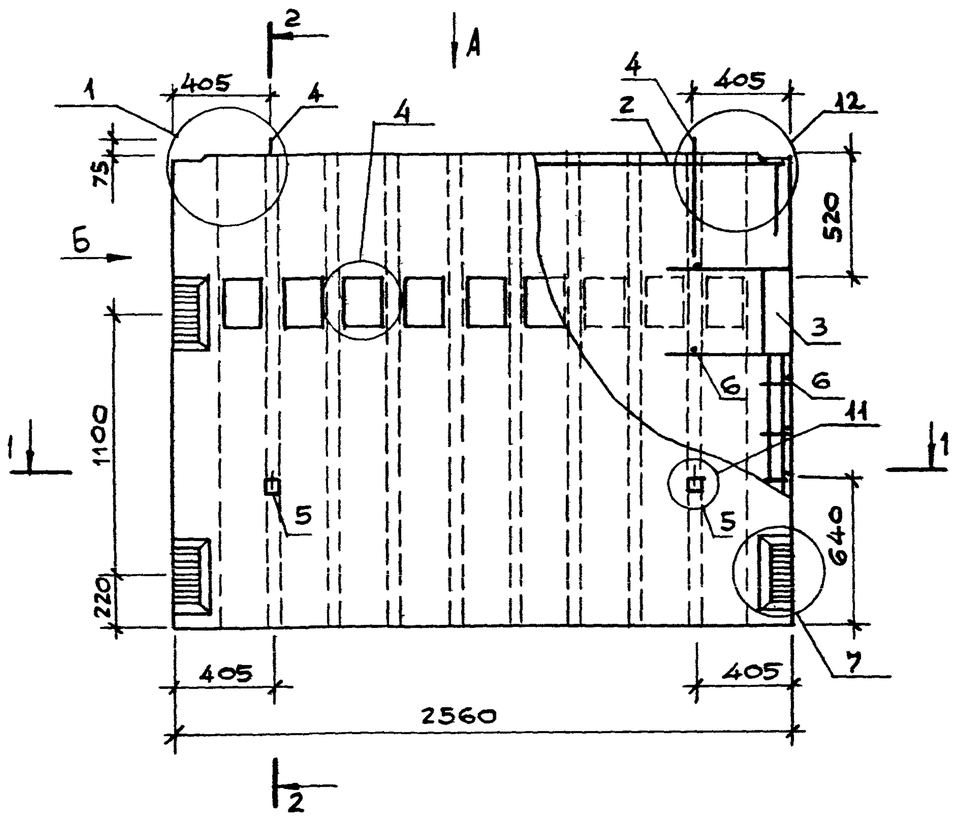

Вид Б

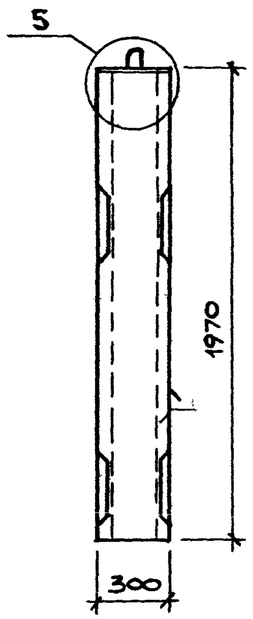

2-2

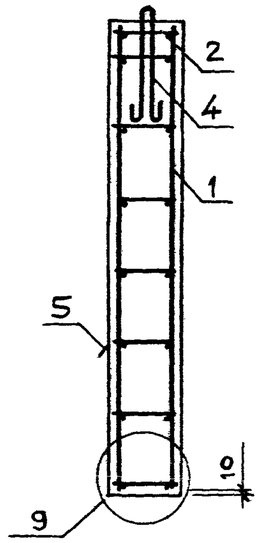

1 - 1

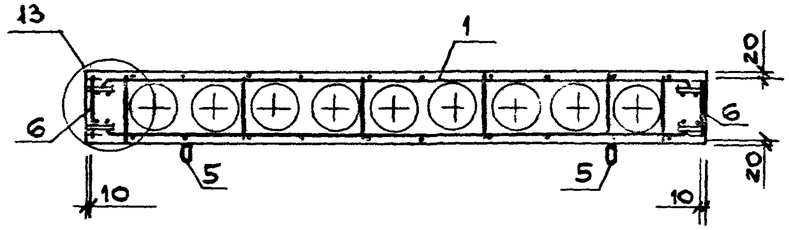

Вид А

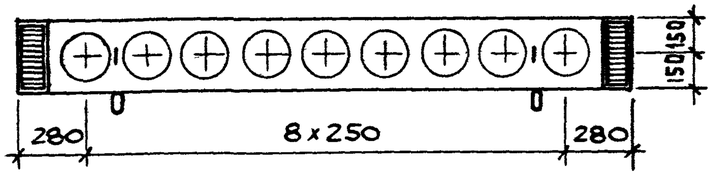

1. После заглаживания поверхности изделия, кольцо петли строповочной (поз.5) необходимо поднять в вертикальное положение, а выемку заделать.
2. Узлы 1,4,5,7,9,11... 13 см. 1.034.1-1/90.2-у листы 1...4.

поз.	наименование	кол.	обозначение документа
1	каркас пространств. КП7	1	1.034.1-1/90.4 — 4
2	КП19	1	-7
3	КП21	4	-8
4	петля строповочная П2	2	-20
5	ПП6	2	-21
6	ГОСТ6727-80 ф5ВрI L=290	16	Б.4
	бетон класса В25, м³	0,989	

марка	масса, кг
ВД 20.26.30	2475

нач.м.№2	Орлов	
н.контр.	Анофриева	
гл.инж.м.	Маргулец	
вед.инж	Попова	
зав.гр.	Анофриева	

1.034. 1-1/90.2-10

Вентблок-диафрагма жесткости ВД 20.26.30

стадия	лист	листов
Р		1

ЦНИИЭП учебных зданий

24453 14

Инв.№ подл. | Подпись и дата

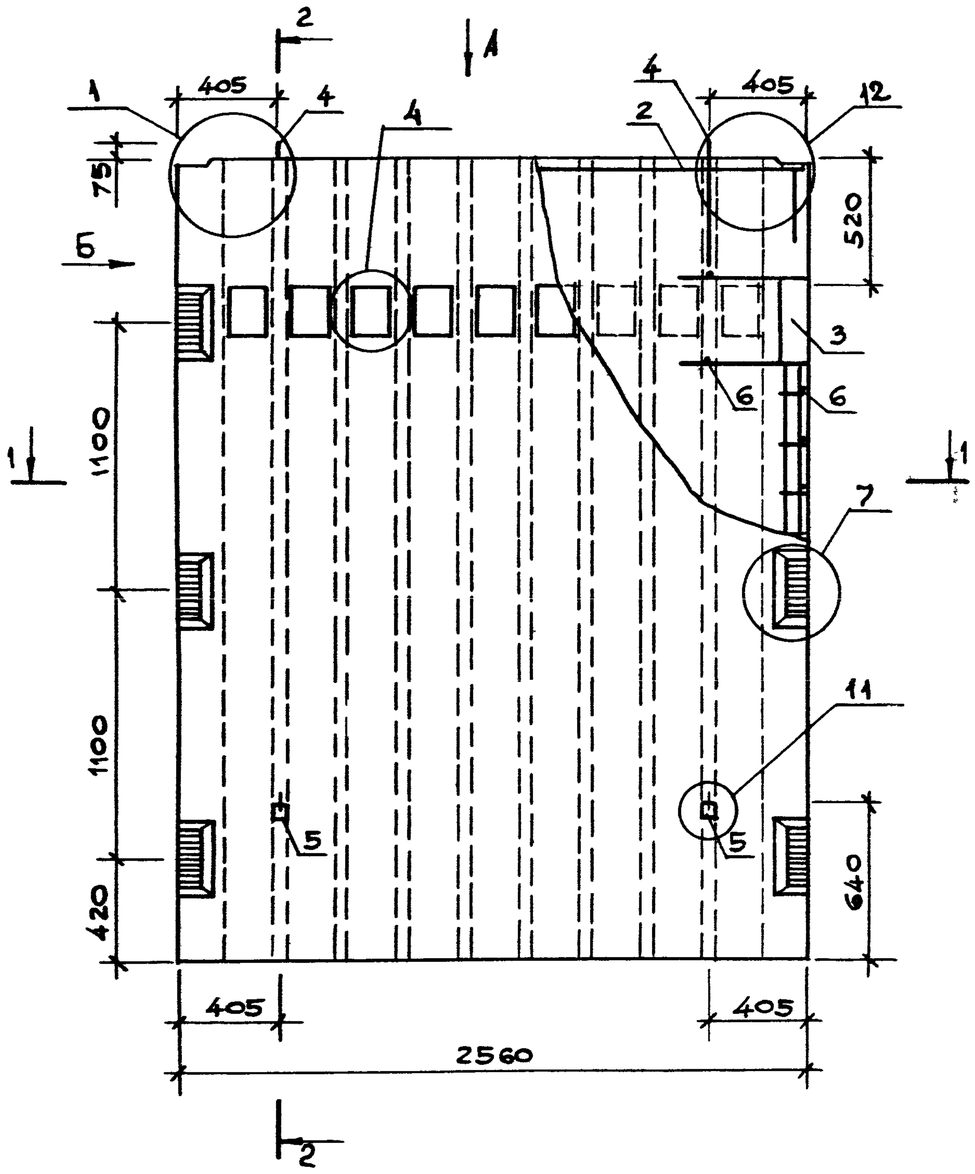

Вид А

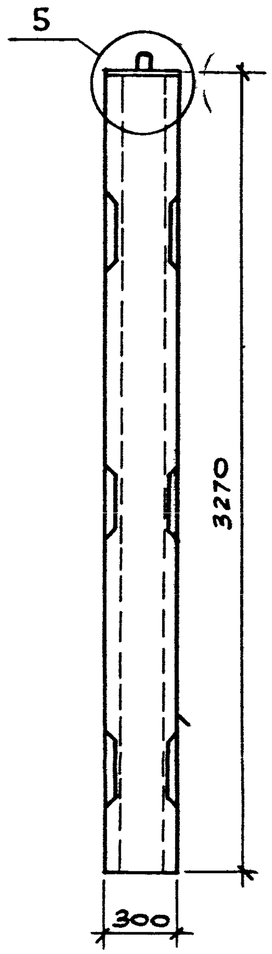

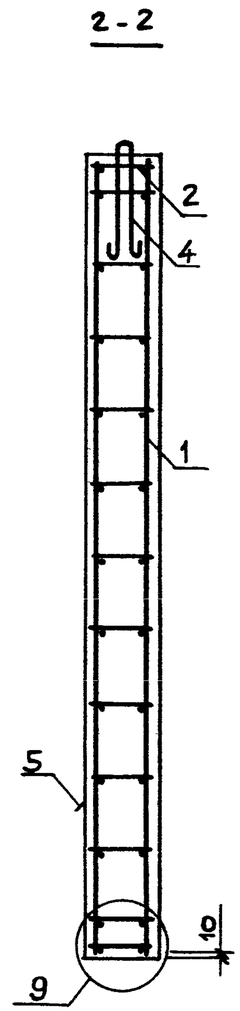

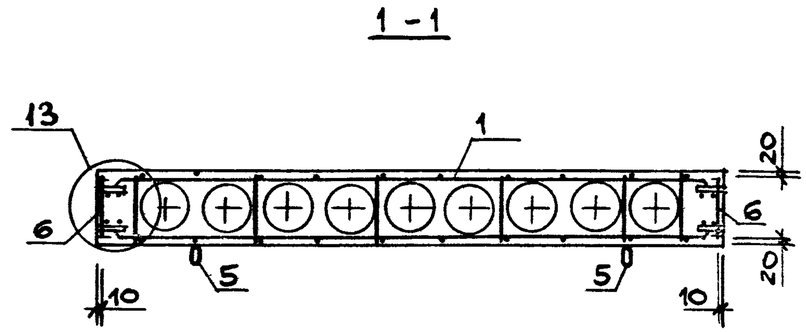

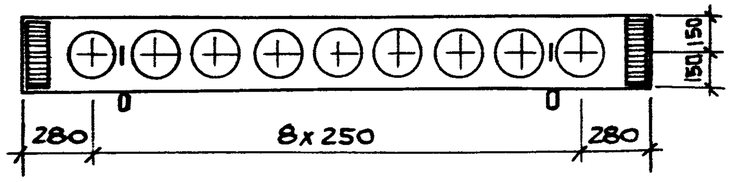

1. После заглаживания поверхности изделия, кольцо петли строповочной (поз.5) необходимо поднять в вертикальное положение, а выемку заделать.
2. Узлы 1,4,5,7,9,11... 13 см. 1.034.1-1/90.2-у листы 1...4.

поз.	наименование	кол.	обозначение документа
1	каркас пространств. КП8	1	1.034.1-1/90.4 – 4
2	КП19	1	– 7
3	КП22	4	– 8
4	петля строповочная П5	2	– 20
5	ПП3	2	– 21
6	ГОСТ 6727-80 ⌀5 Вр I L=290	30	Б.4
	Бетон класса В25, м³	1,543	

марка	масса, кг
ВД 33.26.30	3860

Нач.МН2	Орлов	
Н.контр.	Анофриева	
Гл.инж.М.	Маргулец	
Вед.инж.	Попова	
Зав.гр.	Анофриева	

1.034.1-1/90.2-11

Вентблок-диафрагма жесткости ВД 33.26.30

стадия	лист	листов
Р		1

ЦНИИЭП учебных зданий

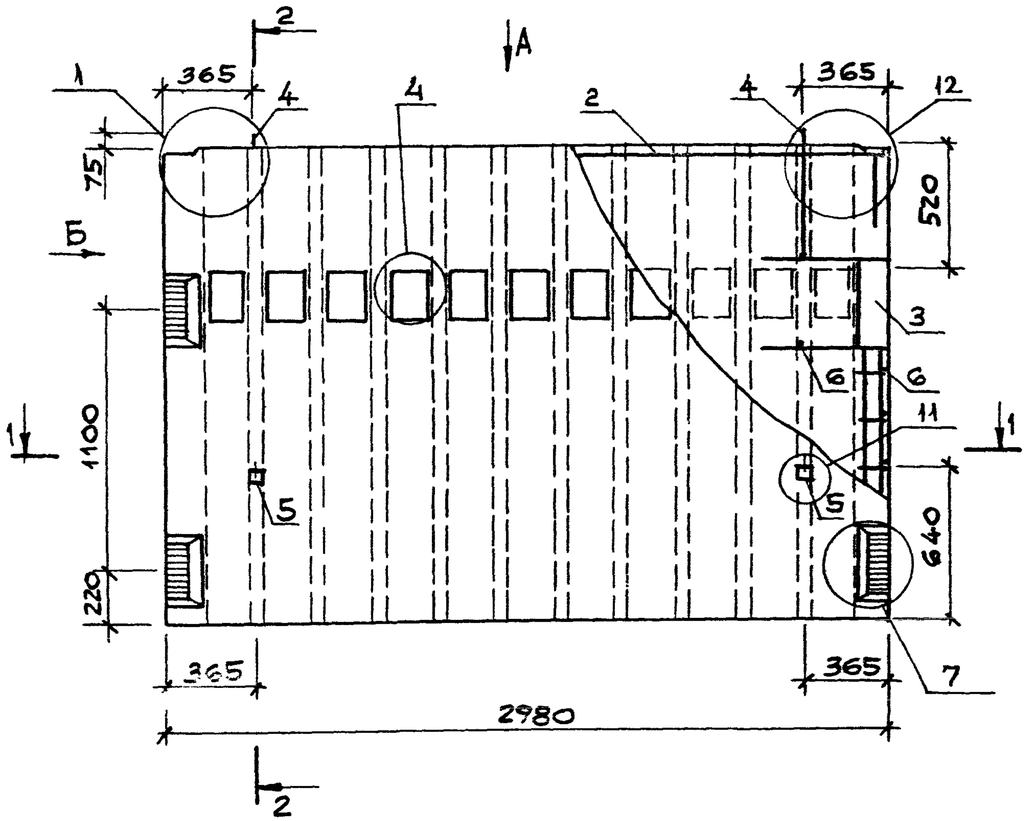

ВИД Б

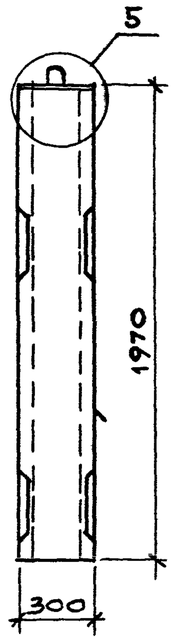

2-2

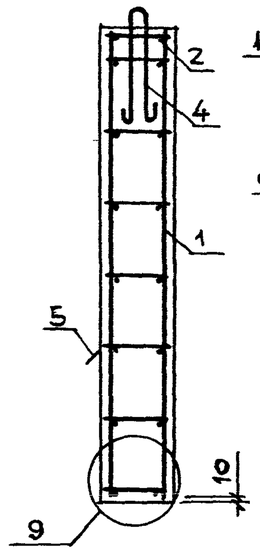

1-1

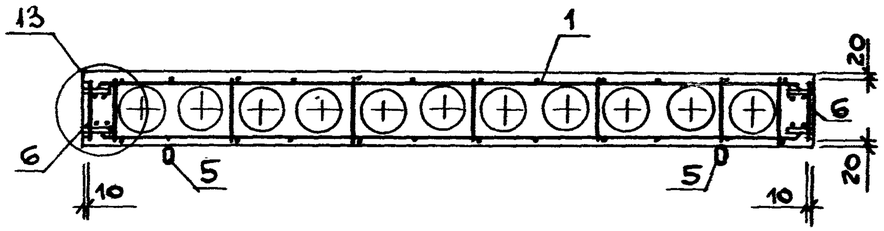

ВИД А

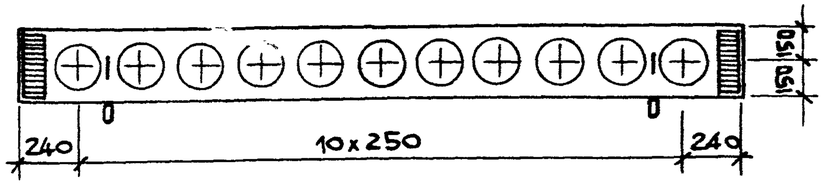

1. После заглаживания поверхности изделия, кольцо петли строповочной (поз.5) необходимо поднять в вертикальное положение, а выемку заделать.
2. Узлы 1, 4, 5, 7, 9, 11... 13 см. 1.034.1-1/90.2-У листы 1...4.

ПОЗ.	НАИМЕНОВАНИЕ	КОЛ.	ОБОЗНАЧЕНИЕ ДОКУМЕНТА
1	КАРКАС ПРОСТРАНСТВ. КП9	1	1.034.1-1/90.4 – 5
2	КП20	1	– 7
3	КП21	4	– 8
4	ПЕТЛЯ СТРОПОВОЧНАЯ П2	2	– 20
5	ППБ	2	– 21
6	ГОСТ6727-80 ф5ВрI L=290	16	Б.Ч
	БЕТОН КЛАССА В25, $м^3$	1,120	

МАРКА	МАССА, КГ
ВД 20.30.30	2800

НАЧ.М.№2	ОРЛОВ	
Н.КОНТР.	АНОФРИЕВА	
ГЛ.ИНЖ.М.	МАРГУЛЕЦ	
ВЕД.ИНЖ	ПОПОВА	
ЗАВ.ГР.	АНОФРИЕВА	

1.034.1-1/90.2-12

ВЕНТБЛОК-ДИАФРАГМА ЖЕСТКОСТИ

ВД 20.30.30

СТАДИЯ	ЛИСТ	ЛИСТОВ
Р		1

ЦНИИЭП учебных зданий

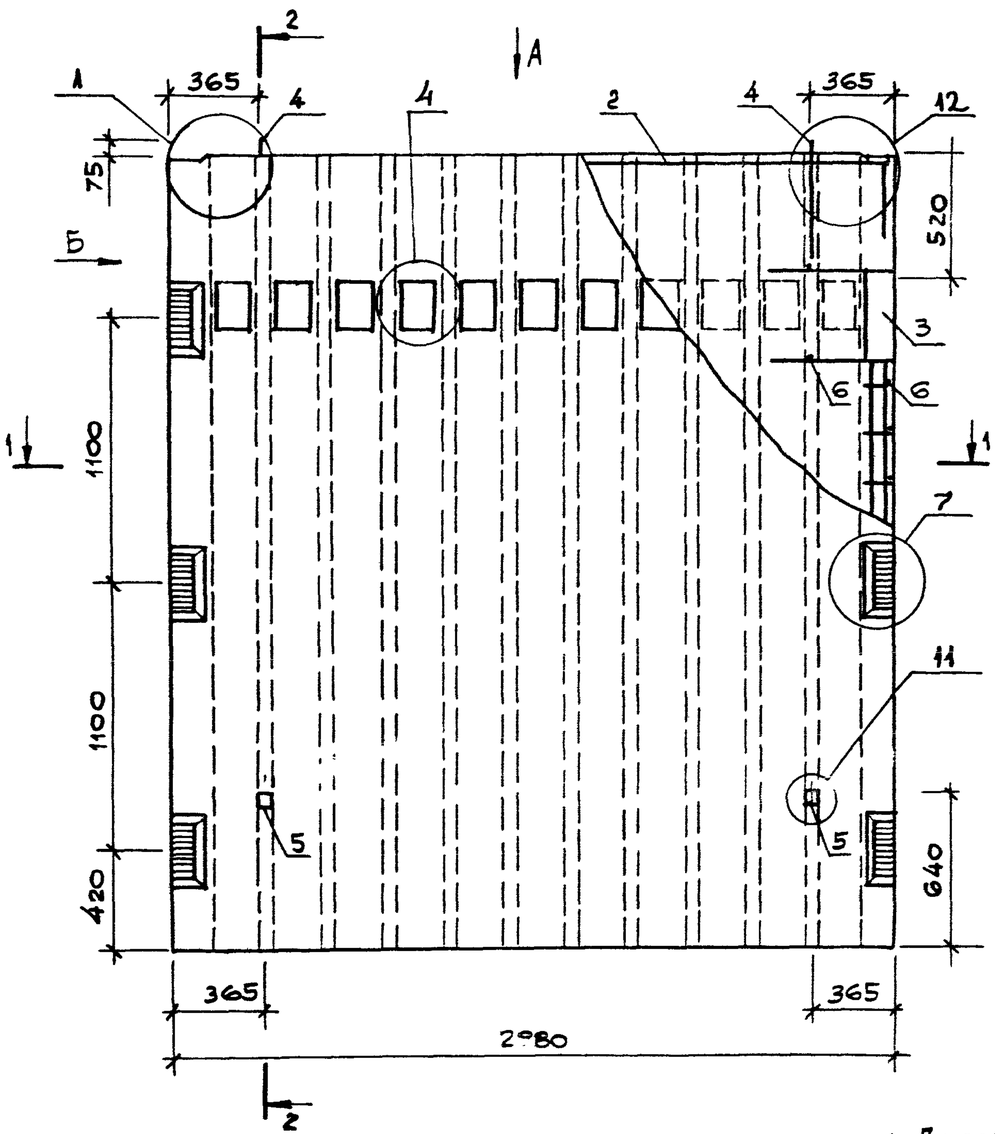

ВИД А

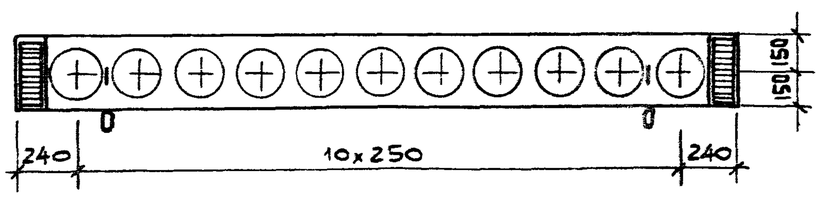

ВИД Б

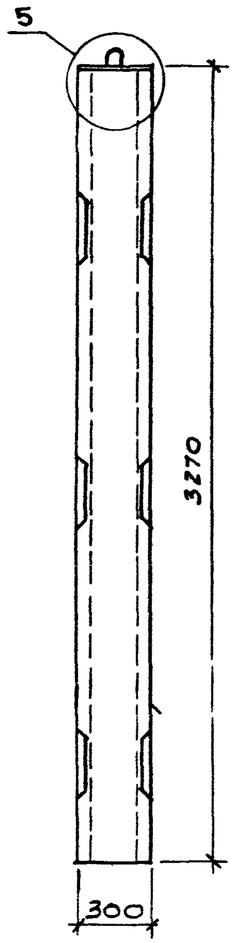

2-2

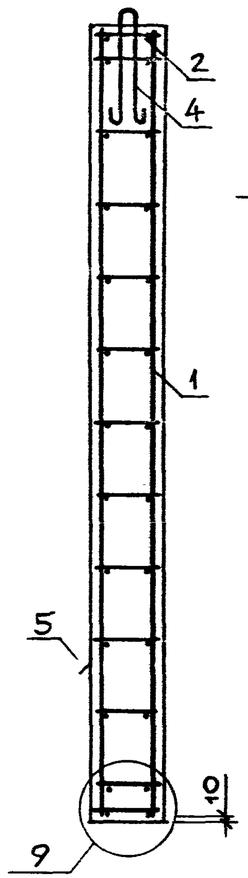

1-1

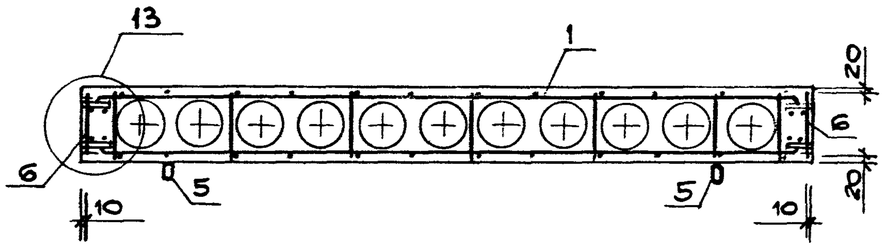

1. После заглаживания поверхности изделия, кольцо петли строповочной (поз.5) необходимо поднять в вертикальное положение, а выемку заделать.
2. Узлы 1,4,5,7,9,11... 13 см. 1.034.1-1/90.2-У листы 1...4.

Поз.	Наименование	Кол.	Обозначение документа
1	Каркас пространств. КП10	1	1.034.1-1/90.4 – 5
2	КП20	1	– 7
3	КП22	4	– 8
4	Петля строповочная П6	2	– 20
5	ПП3	2	– 21
6	ГОСТ6727-80 ф5ВрI L=290	30	Б.4
	Бетон класса В25, м3	1,862	

Марка	Масса, кг
ВД 33.30.30	4655

Нач.М.№2	Орлов	
Н.контр.	Анофриева	
Гл.инж.М.	Маргулец	
Вед.инж.	Попова	
Зав.гр.	Анофриева	

1.034.1-1/90.2-13

Вентблок-диафрагма жесткости ВД 33.30.30

Стадия	Лист	Листов
Р		1

ЦНИИЭП учебных зданий

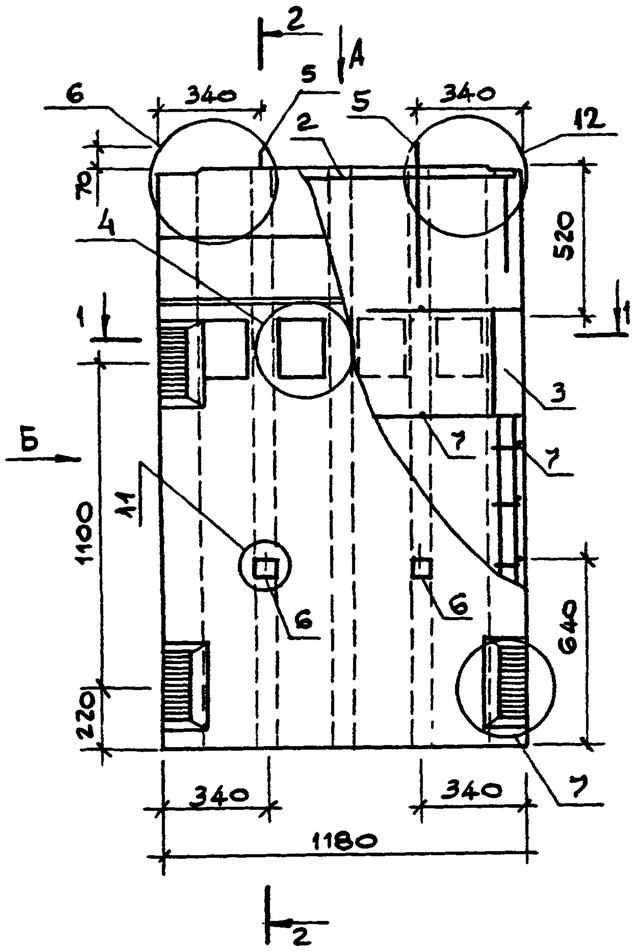

ВИД А

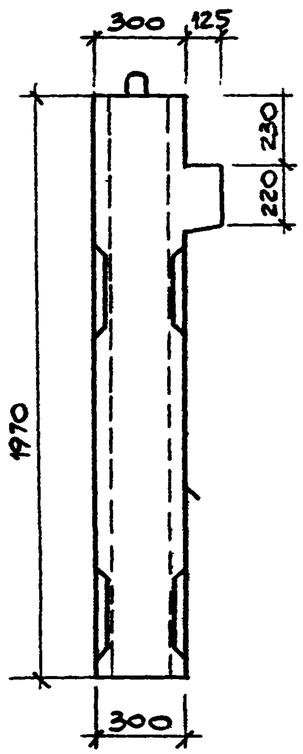

ВИД Б

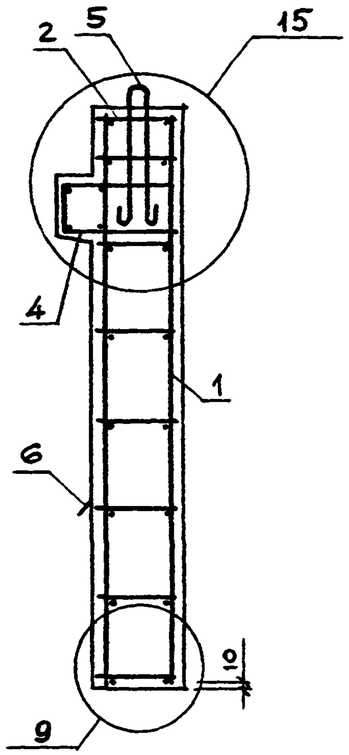

2-2

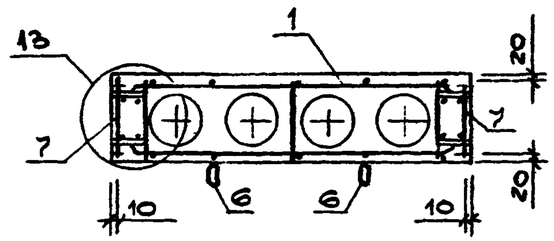

1-1

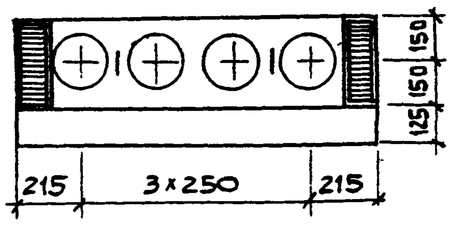

1. После заглаживания поверхности изделия, кольцо петли строповочной (поз.6) необходимо поднять в вертикальное положение, а выемку заделать.
2. Узлы 4, 6, 7, 9, 11...13, 15 см. 1.034.1-1/90.2-4У листы 2...4.

поз.	наименование	кол.	обозначение документа
1	каркас пространств. КП3	1	1.034.1-1/90.4-2
2	КП17	1	-4
3	КП21	4	-8
4	сетка С16	1	-15
5	петля строповочная П1	2	-20
6	ПП1	2	-21
7	ГОСТ 6727-80 ф5ВрI L=290	16	Б.4
	Бетон класса В25, м3	0,497	

марка	масса, кг
1ВД 20.12.30	1240

Нач.МНС	Орлов	
Н.контр.	Анофриева	
Гл.инж.пр.	Маргулец	
Ведущ.	Попова	
Зав.гр.	Анофриева	

1.034.1-1/90.2-14

Вентблок-диафрагма жесткости 1ВД 20.12.30

стадия	лист	листов
Р		1

ЦНИИЭП учебных зданий

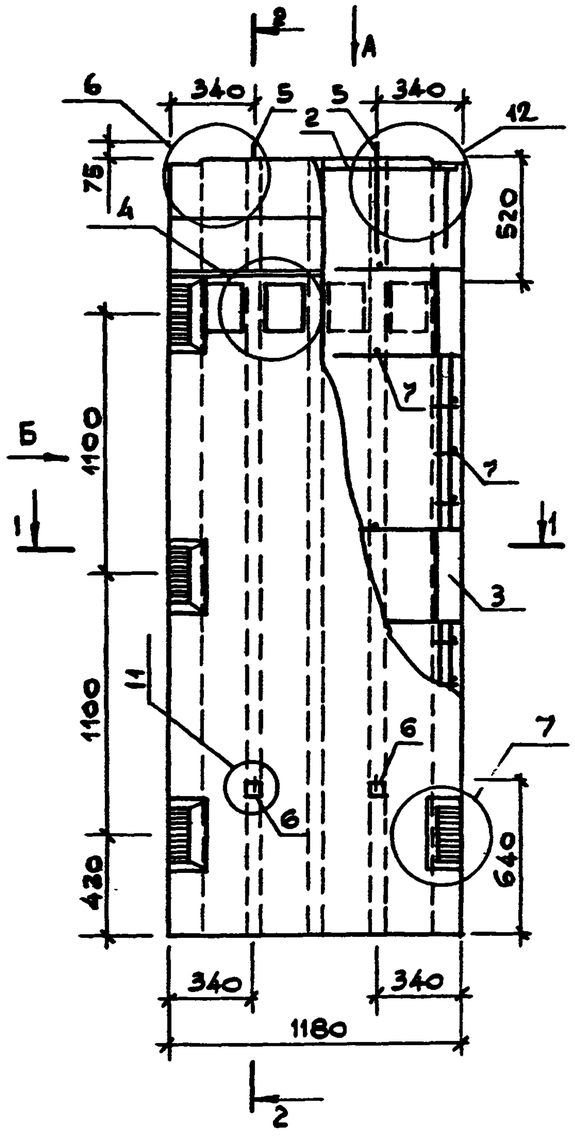

Вид А

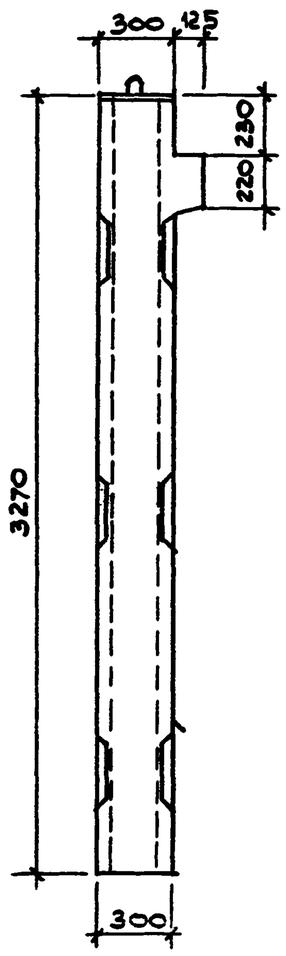

Вид Б

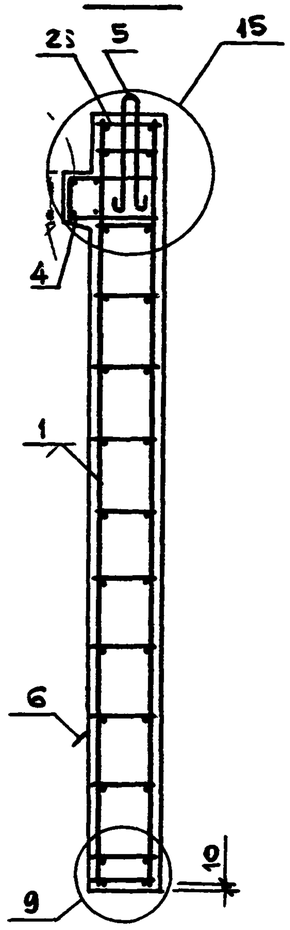

2-2

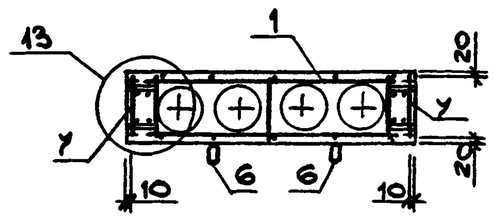

1-1

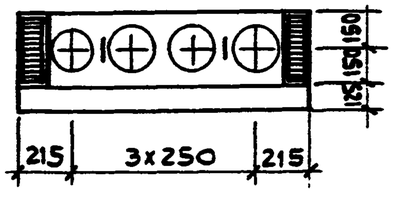

1. После заглаживания поверхности изделия, кольцо петли строповочной (поз.6) необходимо поднять в вертикальное положение, а выемку заделать.
2. Узлы 4,6,7,9, 11...13, 15 см. 1.034. 1-1/90.2-У. листы 2...4.

Поз.	Наименование	Кол.	Обозначение документа
1	Каркас пространств. КП4	1	1.034.1-1/90.4 -2
2	КП17	1	-4
3	КП22	4	-8
4	Сетка С16	1	-15
5	Петля строповочная П4	2	-20
6	ПП1	2	-21
7	ГОСТ 6727-80 ф5ВрI L=290	30	Б.4.
	Бетон класса В25, м3	0,804	

Марка	Масса, кг
1ВД 33.12.30	2010

Нач.мл.гр.	Орлов	
Н.контр.	Анофриева	
Гл.инж.м.	Маргулец	
Вед.инж.	Попова	
Зав.гр.	Анофриева	

1.034. 1-1/90.2 - 15

Вентблок-диафрагма жесткости 1ВД 33.12.30

Стадия	Лист	Листов
Р		1

ЦНИИЭП учебных зданий

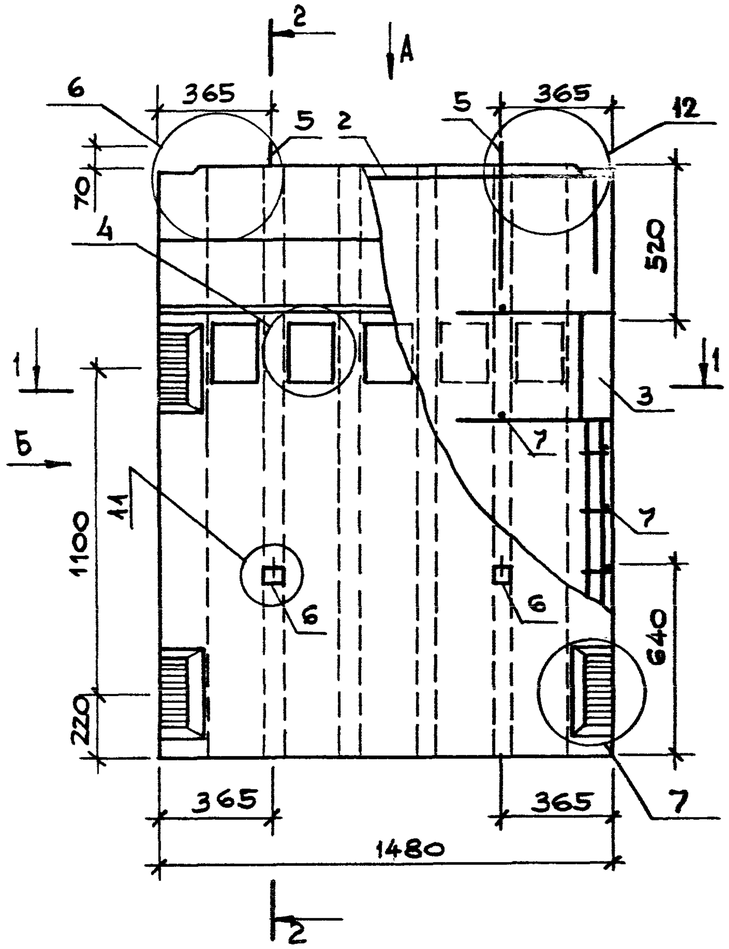

Вид А

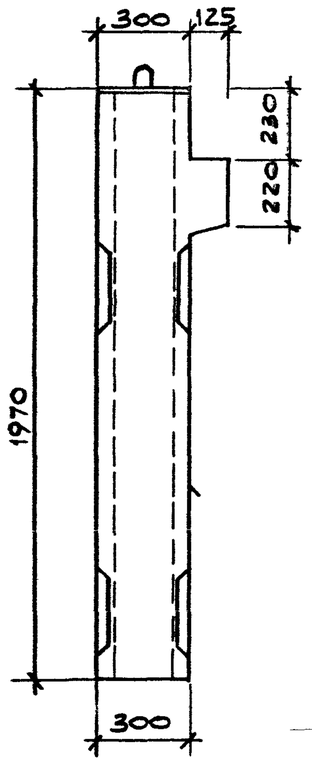

Вид Б

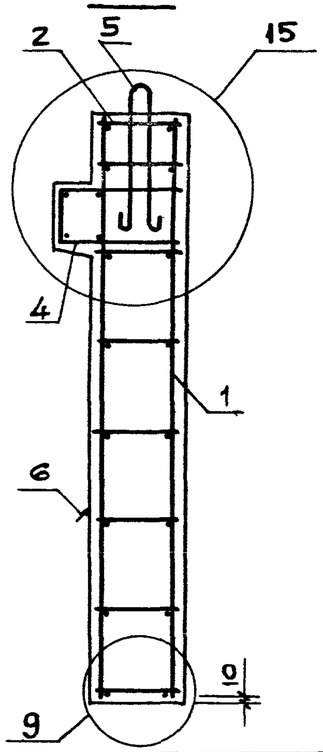

2-2

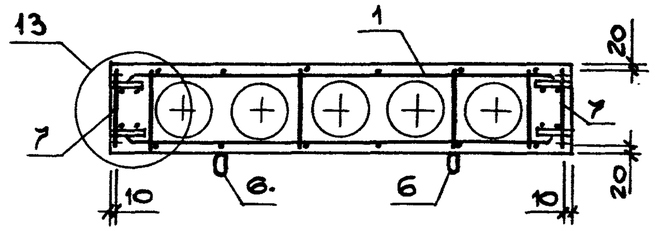

1-1

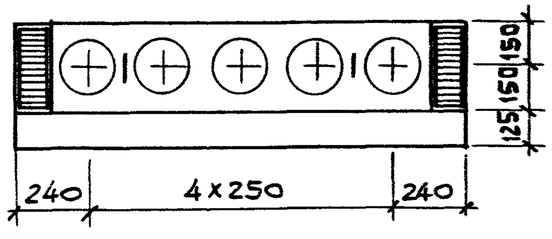

1. После заглаживания поверхности изделия, кольцо петли строповочной (поз.6) необходимо поднять в вертикальное положение, а выемку заделать.
2. Узлы 4, 6, 7, 9, 11... 13, 15 см. 1.034.1-1/90.2-У листы 2...4.

Поз.	Наименование	Кол.	Обозначение документа
1	Каркас пространств. КП 5	1	1.034.1-1/90.4-3
2	КП18	1	-7
3	КП21	4	-8
4	Сетка С17	1	-15
5	Петля строповочная П3	2	-20
6	ПП1	2	-21
7	ГОСТ 6727-80 ф5ВрI L=290	16	Б.ч
	Бетон класса В25, м³	0,625	

Марка	Масса, кг
1ВД 20.15.30	1560

Нач.М.№2	Орлов	
Н.контр.	Анофриева	
Гл.инж.М.	Маргулец	
Вед.инж.	Попова	
Зав.гр.	Анофриева	

1.034.1-1/90.2-16

Вентблок-диафрагма жесткости 1ВД 20.15.30

Стадия	Лист	Листов
Р		1

ЦНИИЭП учебных зданий

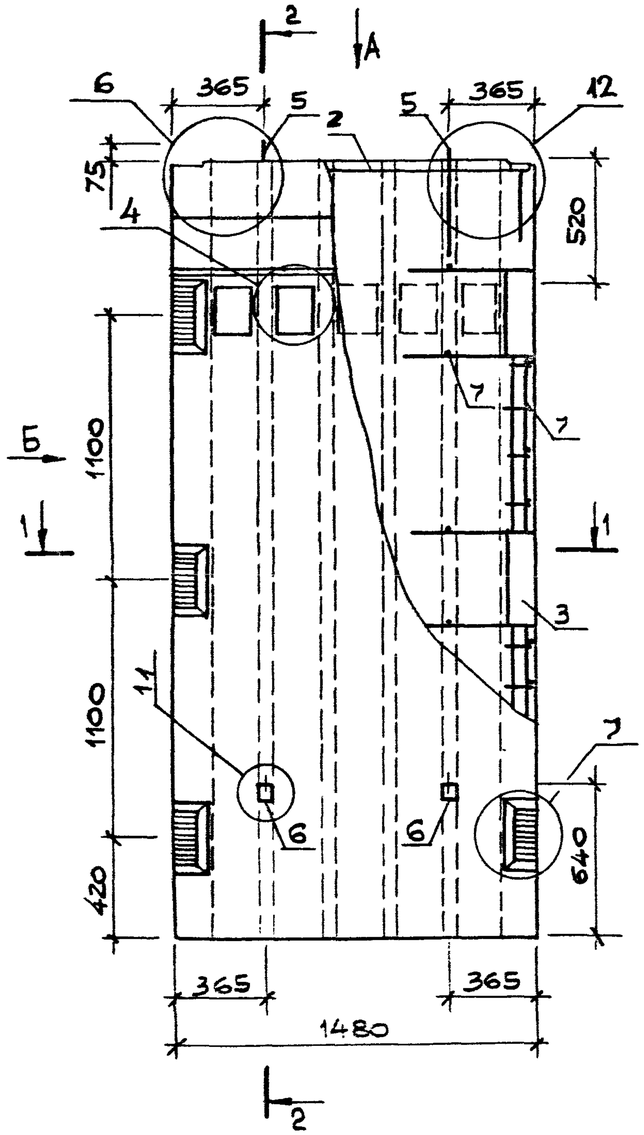

Вид А

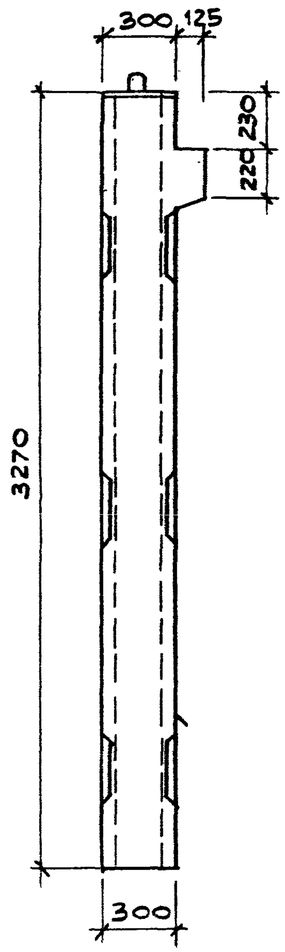

Вид Б

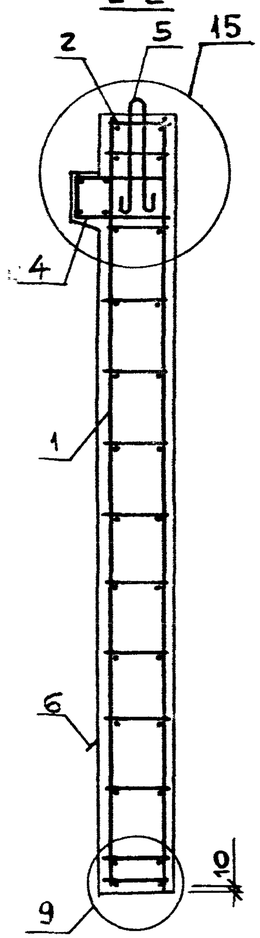

2-2

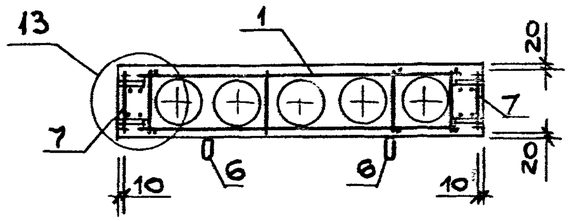

1-1

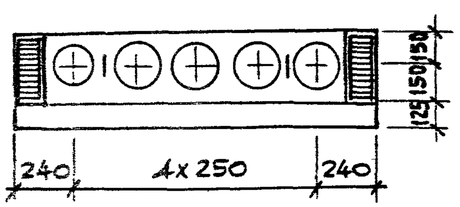

1. После заглаживания поверхности изделия, кольцо петли строповочной (поз.6) необходимо поднять в вертикальное положение, а выемку заделать.
2. Узлы 4, 6, 7, 9, 11... 13, 15 см. 1.034.1-1/90.2-У: листы 2...4.

Поз.	Наименование	Кол.	Обозначение документа
1	Каркас пространств. КП6	1	1.034.1-1/90.4-3
2	КП18	1	-7
3	КП22	4	-8
4	Сетка С17	1	-15
5	Петля строповочная П2	2	-20
6	ПП6	2	-21
7	ГОСТ6727-80 ф 5 ВрI L=290	30	Б.4
	Бетон класса В25, м³	1,010	

Марка	Масса, кг
1ВД 33.15.30	2525

Нач.М.№2	Орлов	
Н.контр.	Анофриева	
Гл.инж.М.	Маргулец	
Вед.инж.	Попова	
Зав.гр.	Анофриева	

1.034.1-1/90.2-17

Вентблок-диафрагма жесткости 1ВД 33.15.30

Стадия	Лист	Листов
Р		1

ЦНИИЭП учебных зданий

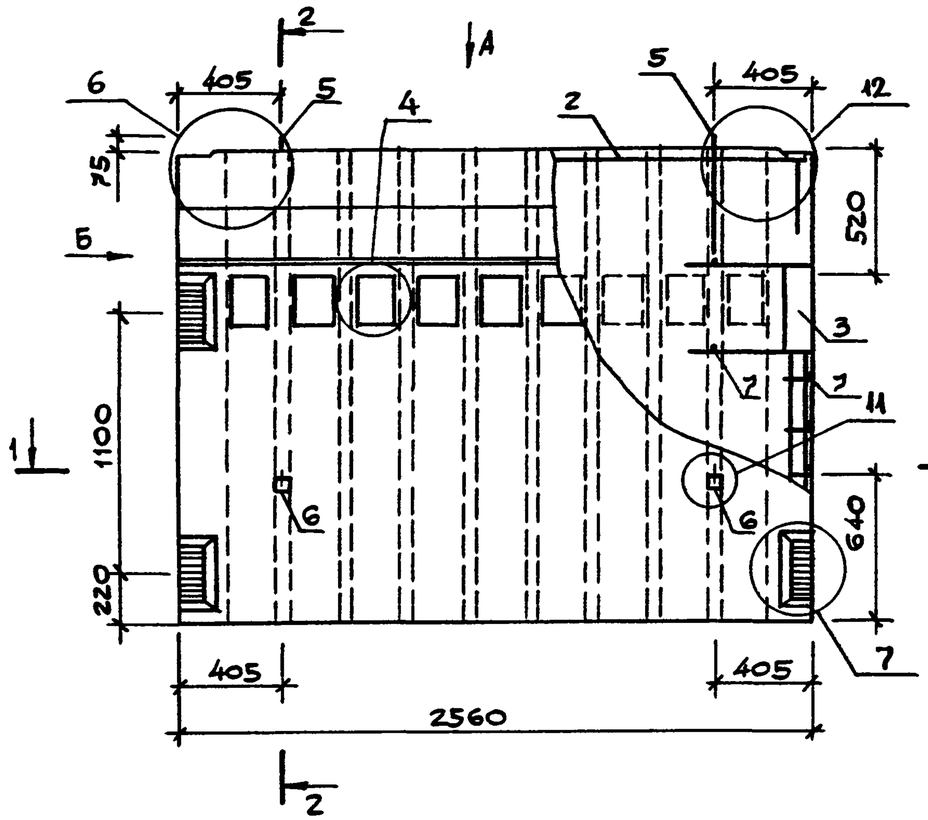

Вид Б

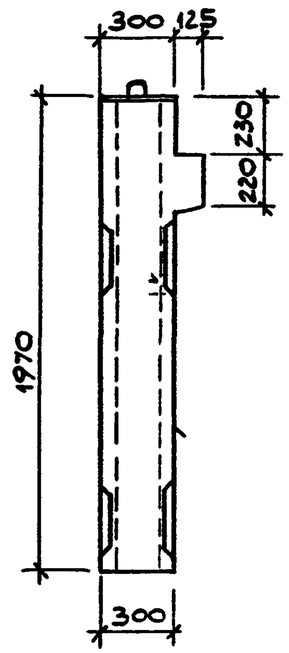

2-2

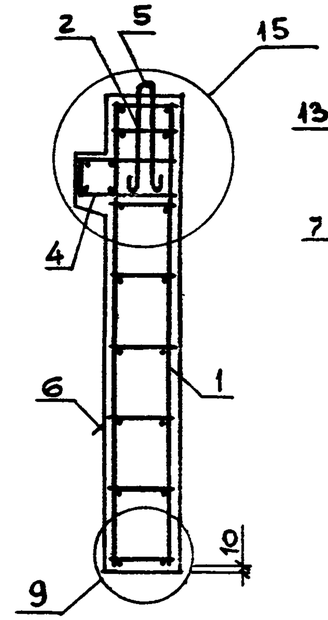

1 - 1

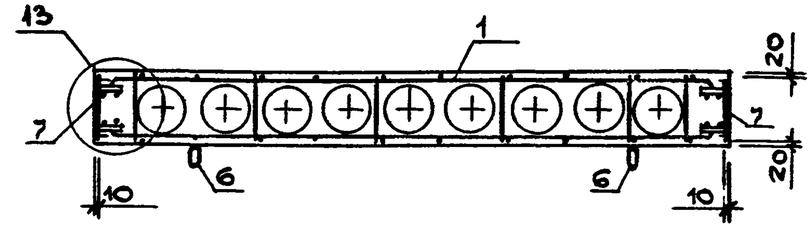

Вид А

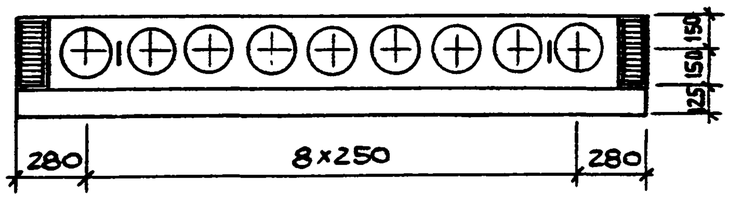

1. После заглаживания поверхности изделия, кольцо петли строповочной (поз.6) необходимо поднять в вертикальное положение, а выемку заделать.
2. Узлы 4,6,7,9,11... 13,15 см. 1.034. 1-1/90.2-У листы 2...4.

Поз.	Наименование	Кол.	Обозначение документа
1	Каркас пространств. КП7	1	1.034.1-1/90.4 – 4
2	КП19	1	– 7
3	КП21	4	– 8
4	Сетка С18	1	– 15
5	Петля строповочная П2	2	– 20
6	ПП6	2	– 21
7	ГОСТ 6727-80 ф5Вр-I L=290	16	Б.4
	Бетон класса В25, м³	1,060	

Марка	Масса, кг
1ВД 20.26.30	2650

Нач.М.№2	Орлов	
Н.контр.	Анофриева	
Гл.инж.м.	Маргулец	
Вед.инж.	Попова	
Зав.гр.	Анофриева	

1.034.1-1/90.2-18

Вентблок-диафрагма жесткости

1 ВД 20.26.30

Стадия	Лист	Листов
Р		1

ЦНИИЭП учебных зданий

Инв.№ подл. | Подпись и дата | Взам.инв.№

24453 22

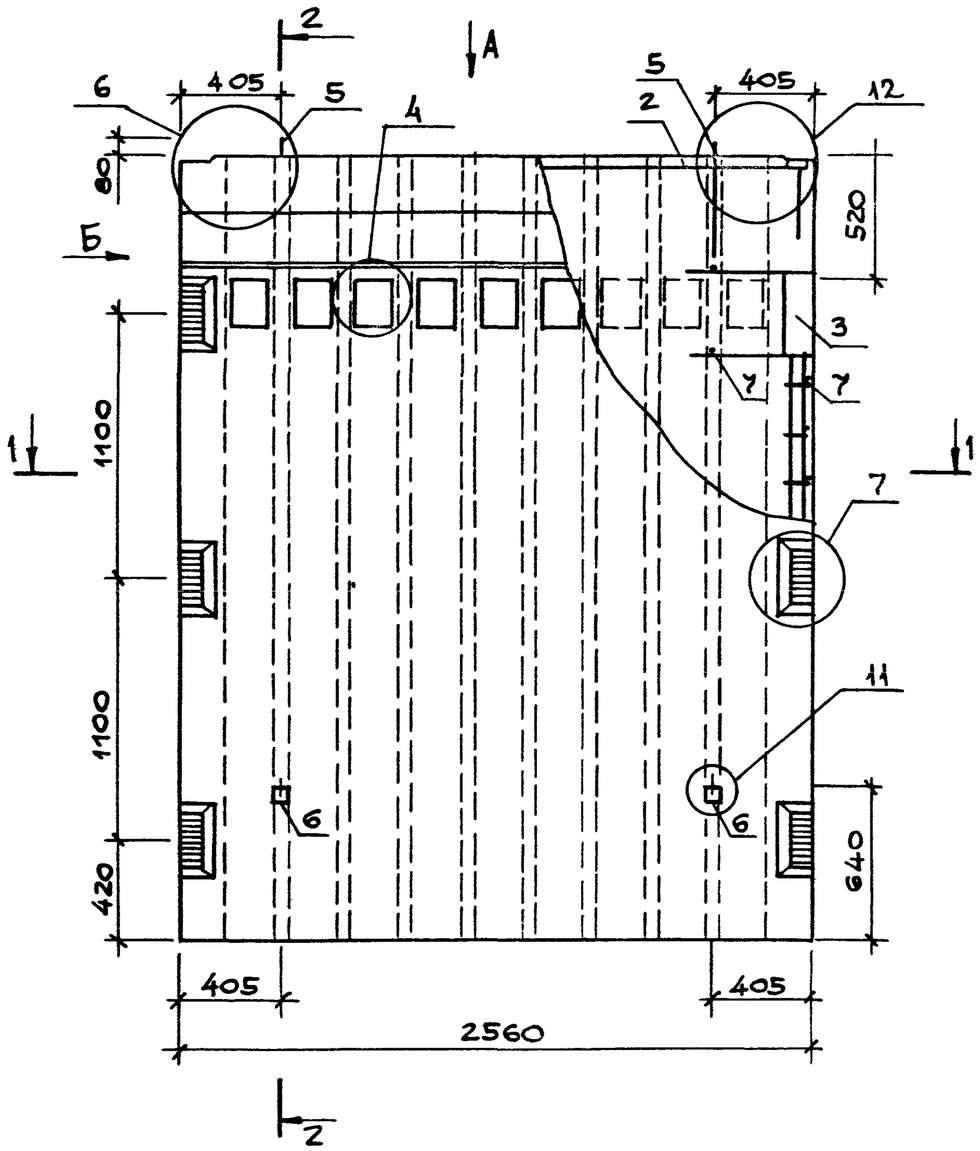

ВИДА

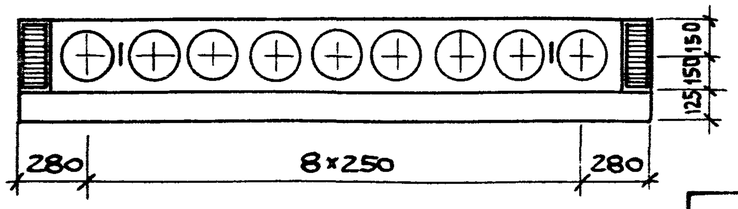

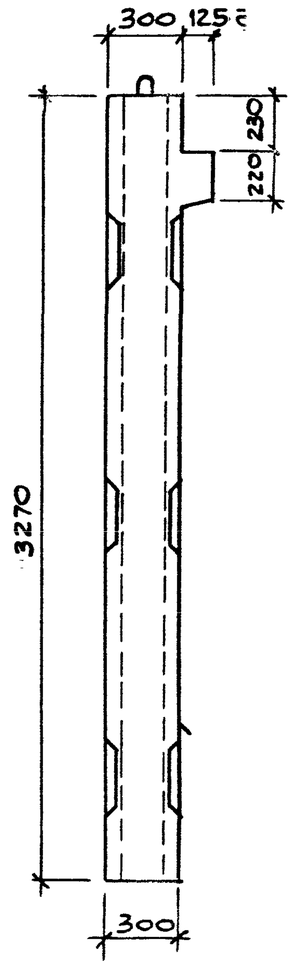

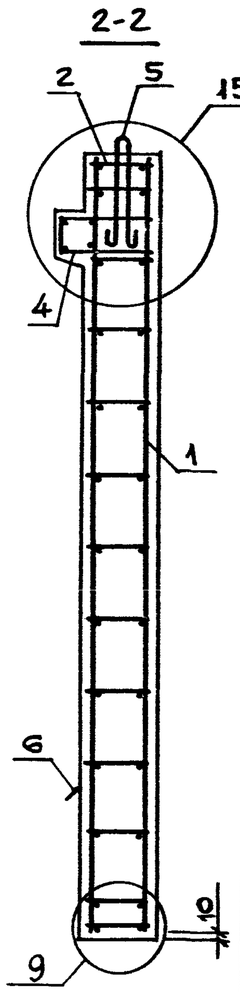

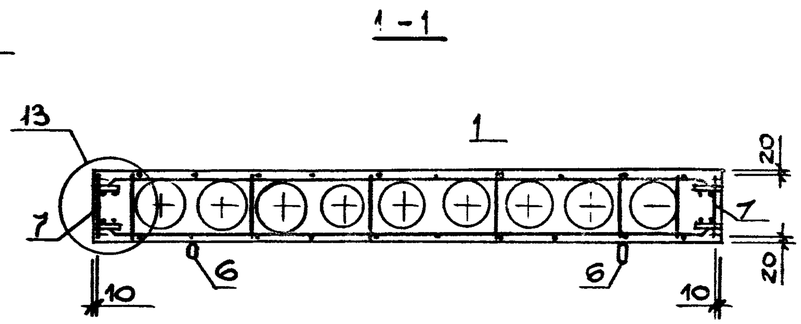

ПОЗ.	НАИМЕНОВАНИЕ	КОЛ.	ОБОЗНАЧЕНИЕ ДОКУМЕНТА
1	КАРКАС ПРОСТРАНСТВ. КП8	1	1.034.1-1/90.4 -4
2	КП19	1	-7
3	КП22	4	-8
4	СЕТКА С18	1	-15
5	ПЕТЛЯ СТРОПОВОЧНАЯ П6	2	-20
6	ППЗ	2	-21
7	ГОСТ6727-80 ф5ВрI L=290	30	Б.4
	БЕТОН КЛАССА В25, м³	1,613	

1. ПОСЛЕ ЗАГЛАЖИВАНИЯ ПОВЕРХНОСТИ ИЗДЕЛИЯ, КОЛЬЦО ПЕТЛИ СТРОПОВОЧНОЙ (ПОЗ.6) НЕОБХОДИМО ПОДНЯТЬ В ВЕРТИКАЛЬНОЕ ПОЛОЖЕНИЕ, А ВЫЕМКУ ЗАДЕЛАТЬ
2. УЗЛЫ 4,6,7,9,11...13, 15 СМ. 1.034.1-1/90.2-У ЛИСТЫ 2...4.

МАРКА	МАССА, КГ
1ВД 33.26.30	4030

НАЧ.М.N2	ОРЛОВ	
Н.КОНТР.	АНООФРИЕВА	
ГЛ.ИНЖ.М.	МАРГУЛЕЦ	
ВЕД.ИНЖ.	ПОПОВА	
ЗАВ.ГР.	АНООФРИЕВА	

1.034.1.1/90.2-19

ВЕНТБЛОК-ДИАФРАГМА ЖЕСТКОСТИ 1ВД 33.26.30

СТАДИЯ	ЛИСТ	ЛИСТОВ
Р		1

ЦНИИЭП УЧЕБНЫХ ЗДАНИЙ

24453 23

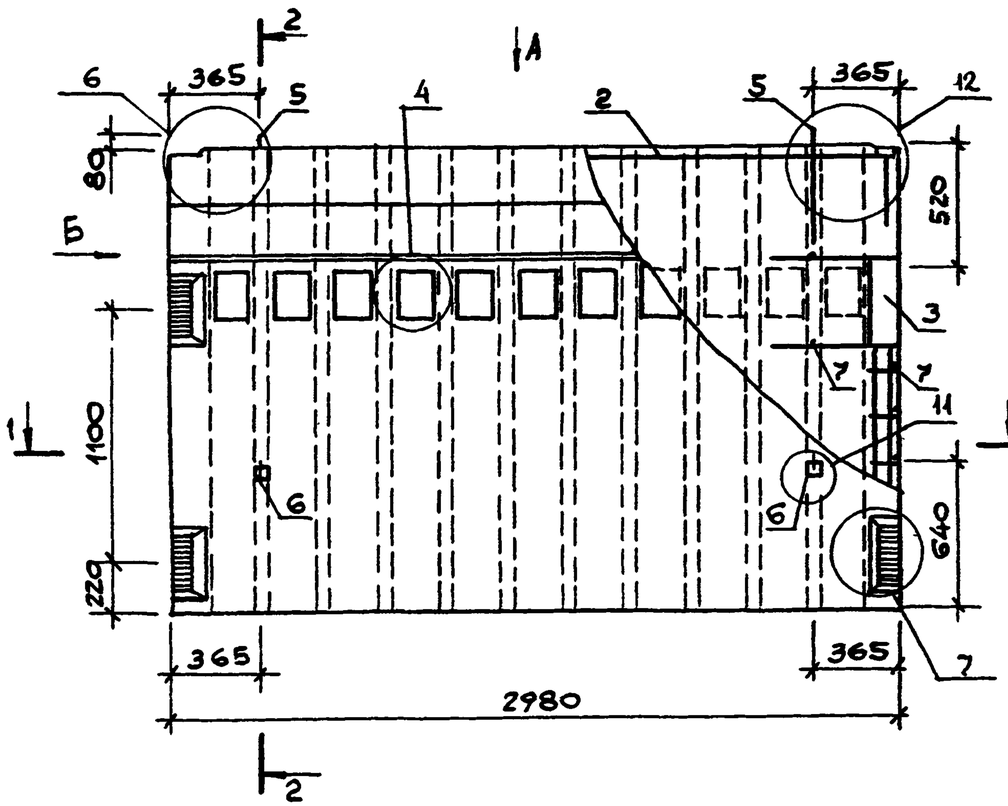

Вид Б

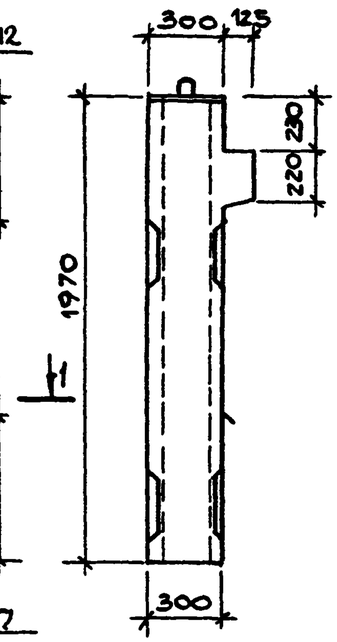

2-2

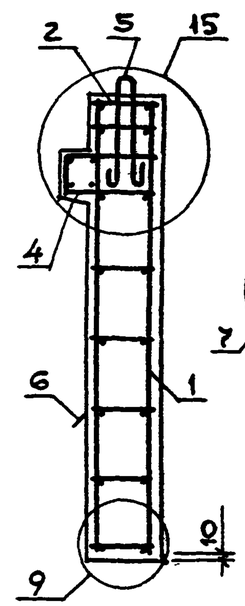

1-1

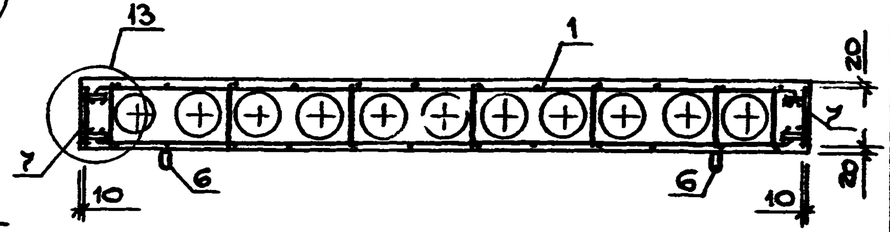

Вид А

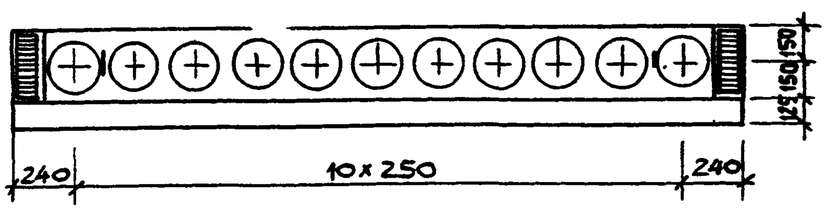

1. После заглаживания поверхности изделия, кольцо петли строповочной (поз.6) необходимо поднять в вертикальное положение, а выемку заделать.
2. Узлы 4, 6, 7, 9, 11...13/15 см. 1.034.1-1/90.2-У листы 2...4.

Поз.	Наименование	Кол.	Обозначение документа
1	Каркас пространств. КП9	1	1.034.1-1/90.4 -5
2	КП20	1	-7
3	КП21	4	-8
4	Сетка С19	1	-15
5	Петля строповочная П2	2	-20
6	ПП2	2	-21
7	ГОСТ6727-80 ф5ВрI L=290	16	Б.4
	Бетон класса В25, м³	1,203	

Марка	Масса, кг
1ВД 20.30.30	3000

Нач.М.№2	Орлов	
Н.контр.	Анофриева	
Гл.инж.м.	Маргулец	
Вед.инж.	Попова	
Зав.гр.	Анофриева	

1.034.1-1/90.2-20

Вентблок-диафрагма жесткости 1ВД 20.30.30

Стадия	Лист	Листов
Р		1

ЦНИИЭП учебных зданий

24453 24

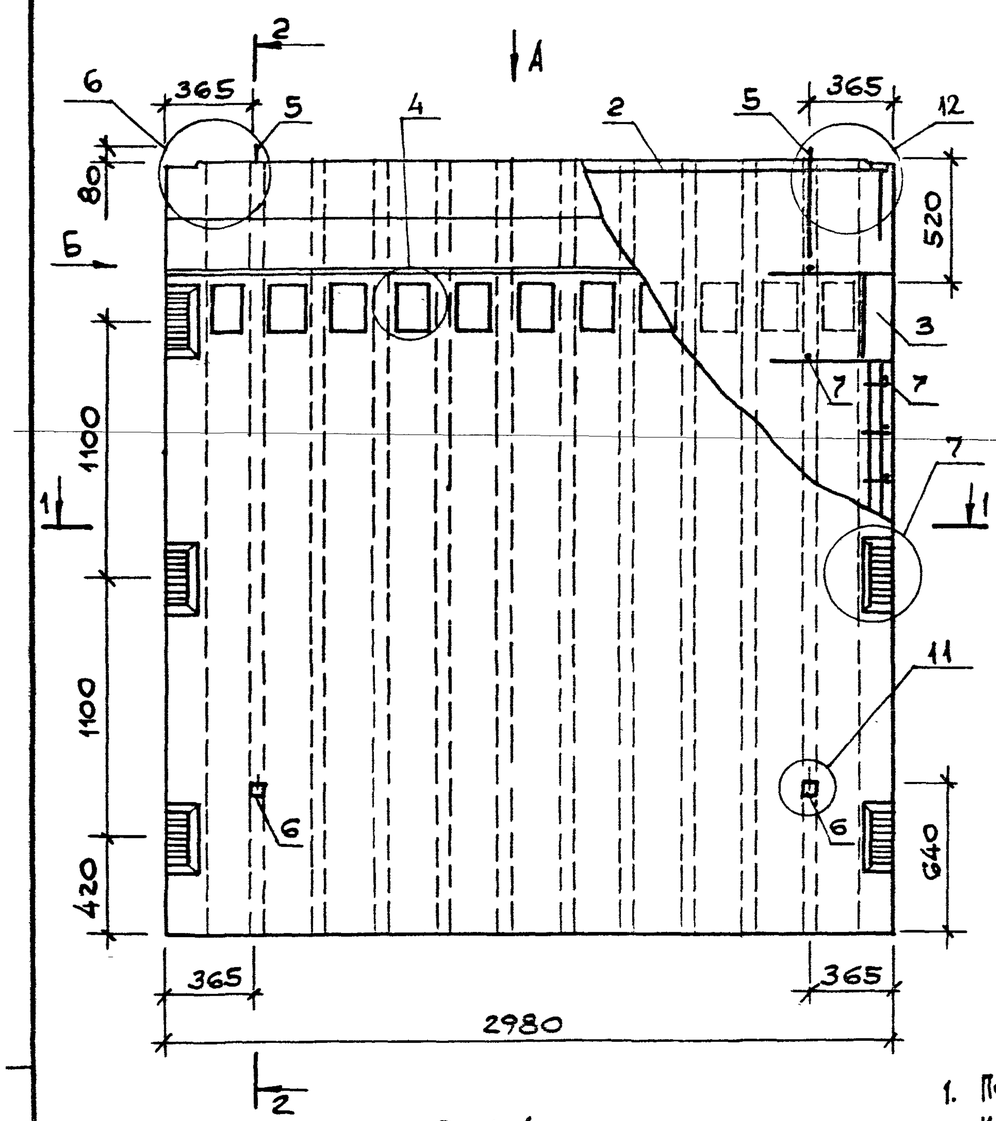

Вид А

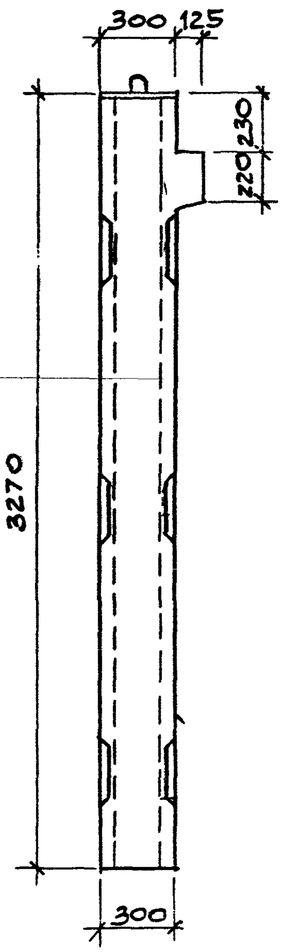

Вид Б

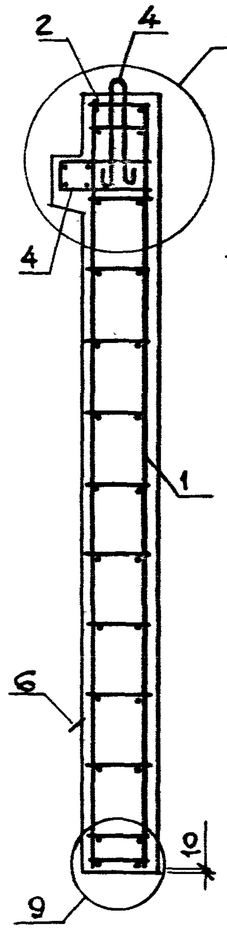

2-2

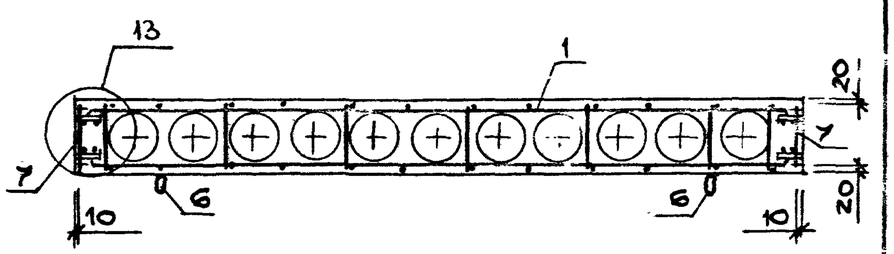

1-1

1. После заглаживания поверхности изделия, кольцо петли строповочной (поз.6) необходимо поднять в вертикальное положение, а выемку заделать.
2. Узлы 4, 6, 7, 9, 11 ... 13, 15 см. 1.034.1-1/90.2-У листы 2...4.

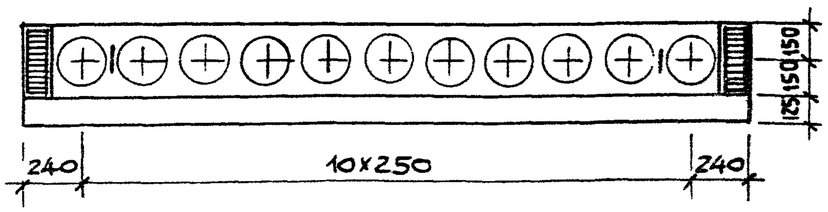

Поз.	Наименование	Кол.	Обозначение документа
1	Каркас пространств. КП10	1	1.034.1-1/90.4-5
2	КП20	1	-7
3	КП22	4	-8
4	Сетка С19	1	-15
5	Петля строповочная П6	2	-20
6	ПП4	2	-21
7	ГОСТ 6727-80 ⌀5 Вр I L=290	30	Б.4
	Бетон класса В25, м3	1,944	

Марка	Масса, кг
1ВД 33.30.30	4860

Нач.М.№2	Орлов	
Н.контр.	Анофриева	
Гл.инж.М.	Мартулец	
Вед.инж.	Попова	
Зав.гр.	Анофриева	

1.034.1-1/90.2-21

Вентблок-диафрагма жесткости 1ВД 33.30.30

Стадия	Лист	Листов
Р		1

ЦНИИЭП учебных зданий

КОПИЯ ВЕРНА

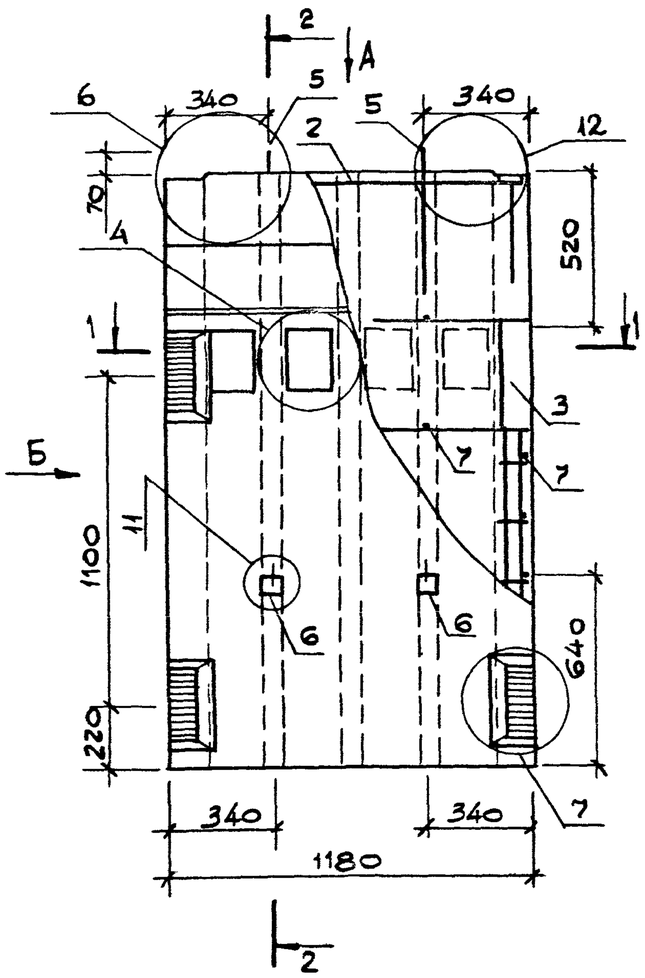

ВИД Б

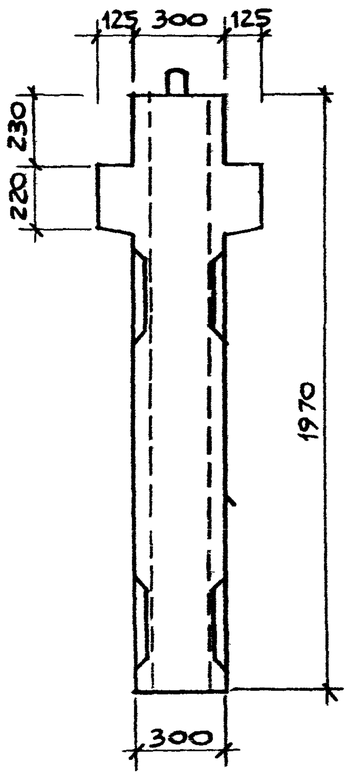

2-2

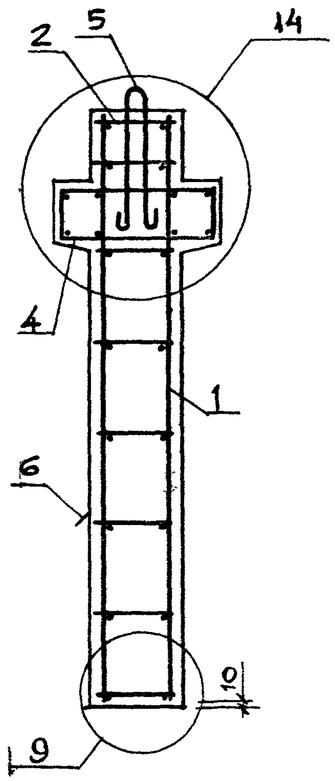

1-1

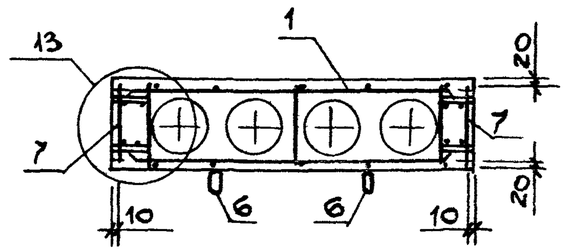

ВИД А

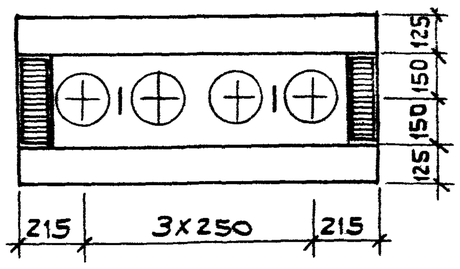

1. После заглаживания поверхности изделия, кольцо петли строповочной (поз.6) необходимо поднять в вертикальное положение, а выемку заделать.
2. Узлы 4,6,7,9,11... 14 см. 1.034, 1-1/90.2-У листы 2...4.

поз.	наименование	кол.	обозначение документа
1	каркас пространств. КП3	1	1.034.1-1/90.4 -2
2	КП17	1	-7
3	КП21	4	-8
4	сетка С16	2	-15
5	петля строповочная П1	2	-20
6	ПП1	2	-21
7	ГОСТ6727-80 ф5ВрI L=290	16	Б.4
	бетон класса В25, м3	0,530	

марка	масса, кг
2ВД 20.12.30	1325

нач.м.№2	ОРЛОВ	
н.контр.	АНОФРИЕВА	
гл.инж.м.	МАРГУЛЕЦ	
вед.инж.	ПОПОВА	
зав.гр.	АНОФРИЕВА	

1.034.1-1/90.2-22

Вентблок-диафрагма жесткости 2ВД 20.12.30

стадия	лист	листов
		1

ЦНИИЭП учебных зданий

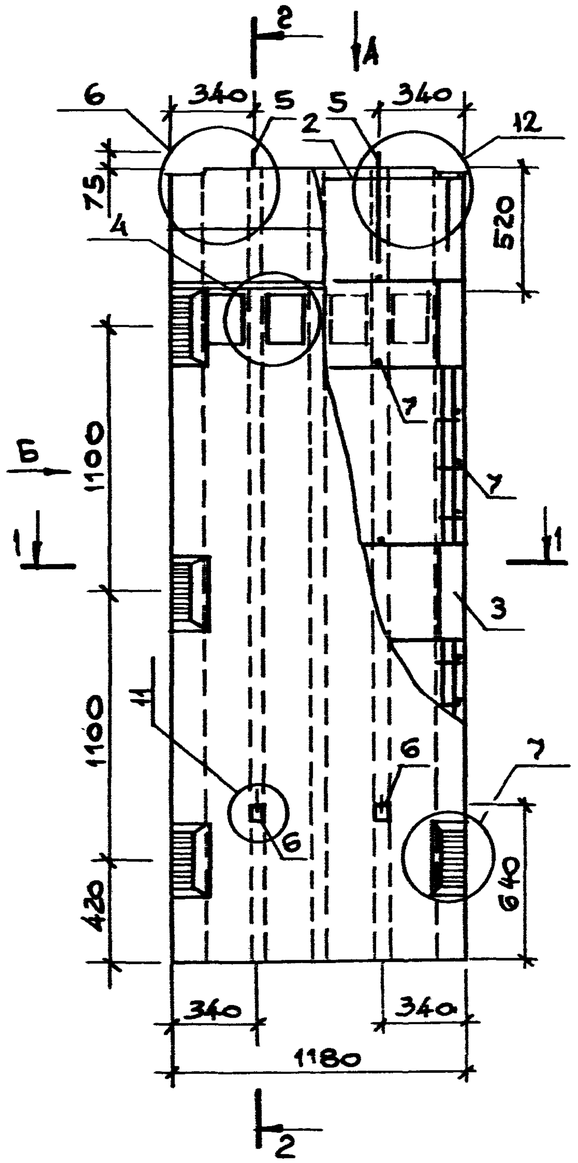

Вид А

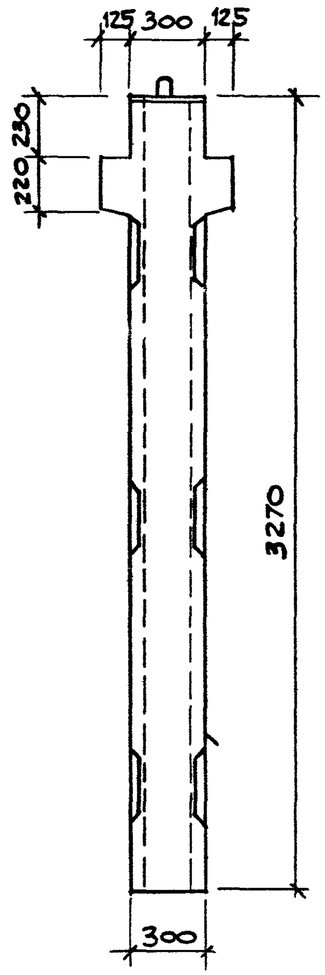

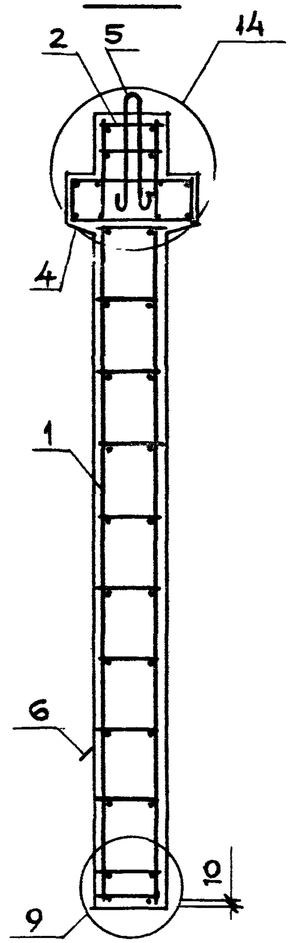

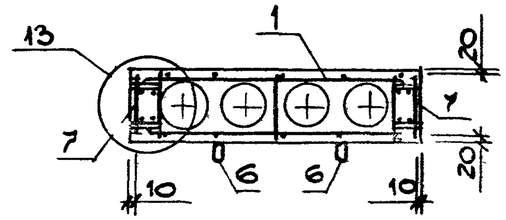

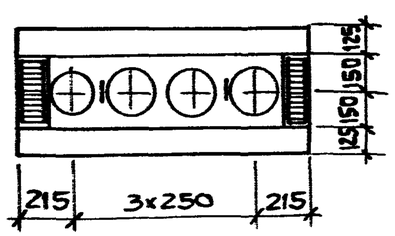

1. После заглаживания поверхности изделия, кольцо петли строповочной (поз.6) необходимо поднять в вертикальное положение, а выемку заделать.
2. Узлы 4,6,7,9,11... 14 см. 1.034.1-1/90.2-У листы 2...4.

поз.	наименование	кол.	обозначение документа
1	каркас пространств. КП4	1	1.034.1-1/90.4-2
2	КП17	1	-7
3	КП22	4	-8
4	сетка С16	2	-15
5	петля строповочная П4	2	-20
6	ПП1	2	-21
7	ГОСТ 6727-80 ф5ВрI L=290	30	Б.4
	бетон класса В25, м³	0,836	

марка	масса, кг
2ВД 33.12.30	2090

нач.м.№2	Орлов	
н.контр.	Анофриева	
гл.инж.м.	Маргулец	
вед.инж.	Попова	
зав.гр.	Анофриева	

1.034.1-1/90.2-23

Вентблок-диафрагма жесткости 2ВД 33.12.30

стадия	лист	листов
Р		1

ЦНИИЭП учебных зданий

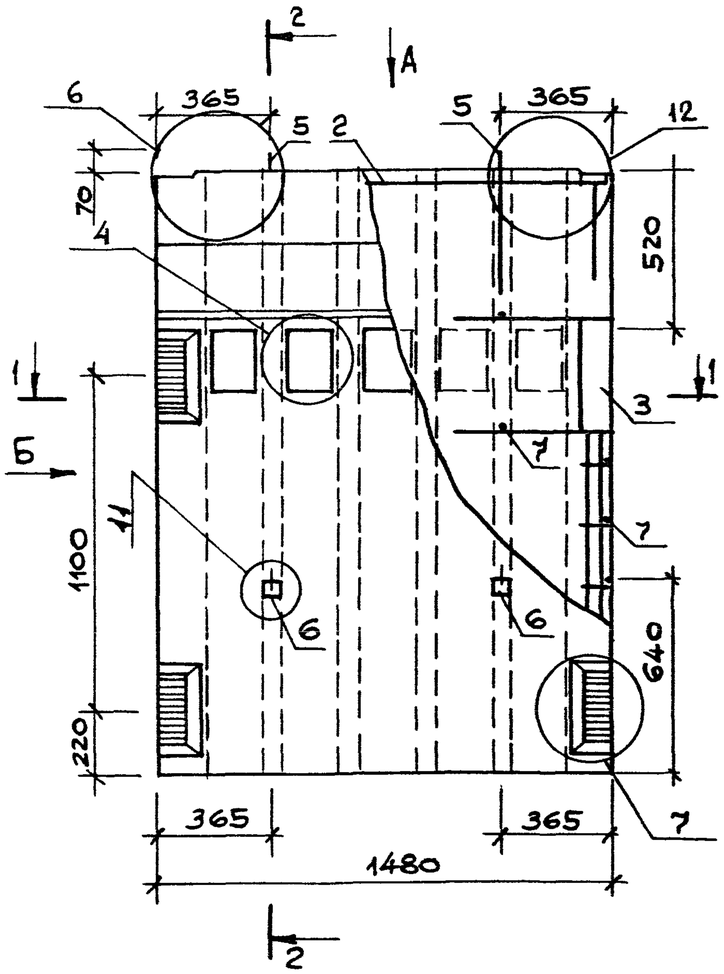

ВИД А

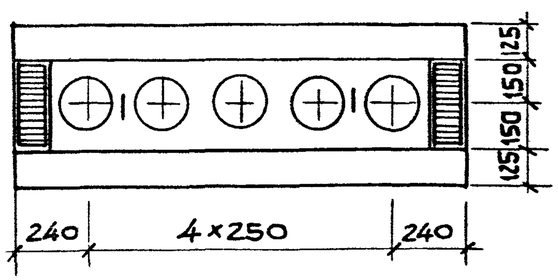

ВИД Б

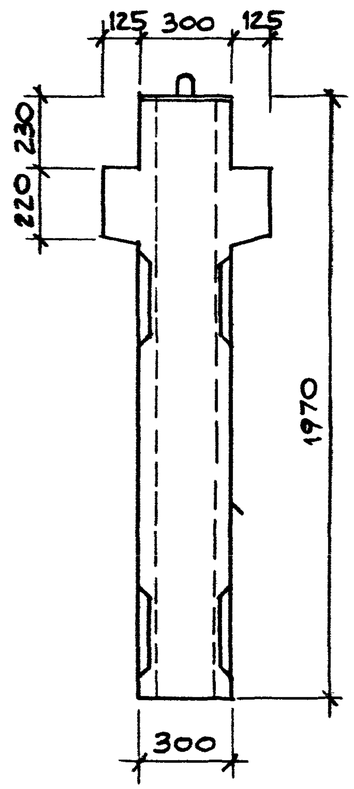

2-2

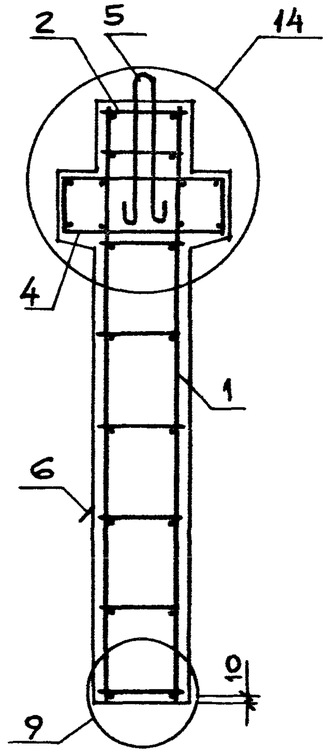

1-1

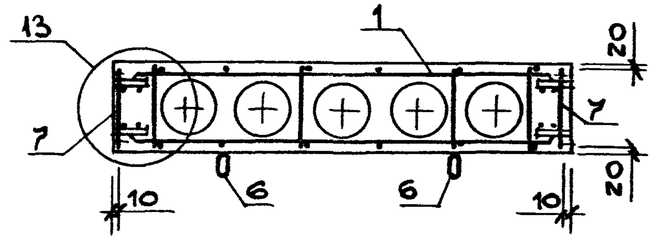

1. После заглаживания поверхности изделия, кольцо петли строповочной (поз 6) необходимо поднять в вертикальное положение, а выемку заделать.
2. Узлы 4, 6, 7, 9, 11... 14 см. 1.034.1-1/90.2-У листы 2...4.

Поз.	Наименование	Кол.	Обозначение документа
1	Каркас пространств. КП5	1	1.034.1-1/90.4-3
2	КП18	1	-7
3	КП21	4	-8
4	Сетка С17	2	-15
5	Петля строповочная П3	2	-20
6	ПП1	2	-21
7	ГОСТ 6727-80 Ф5 Вр I L=290	16	Б.4
	Бетон класса В25, м³	0,655	

Марка	Масса, кг
2ВД 20.15.30	1660

Нач.М.№2	Орлов	
Н.контр.	Анофриева	
Гл.инж.М.	Маргулец	
Вед.инж.	Попова	
Зав.гр.	Анофриева	

1.034.1-1/90.2-24

Вентблок-диафрагма жесткости 2ВД 20.15.30

Стадия	Лист	Листов
Р		1

ЦНИИЭП учебных зданий

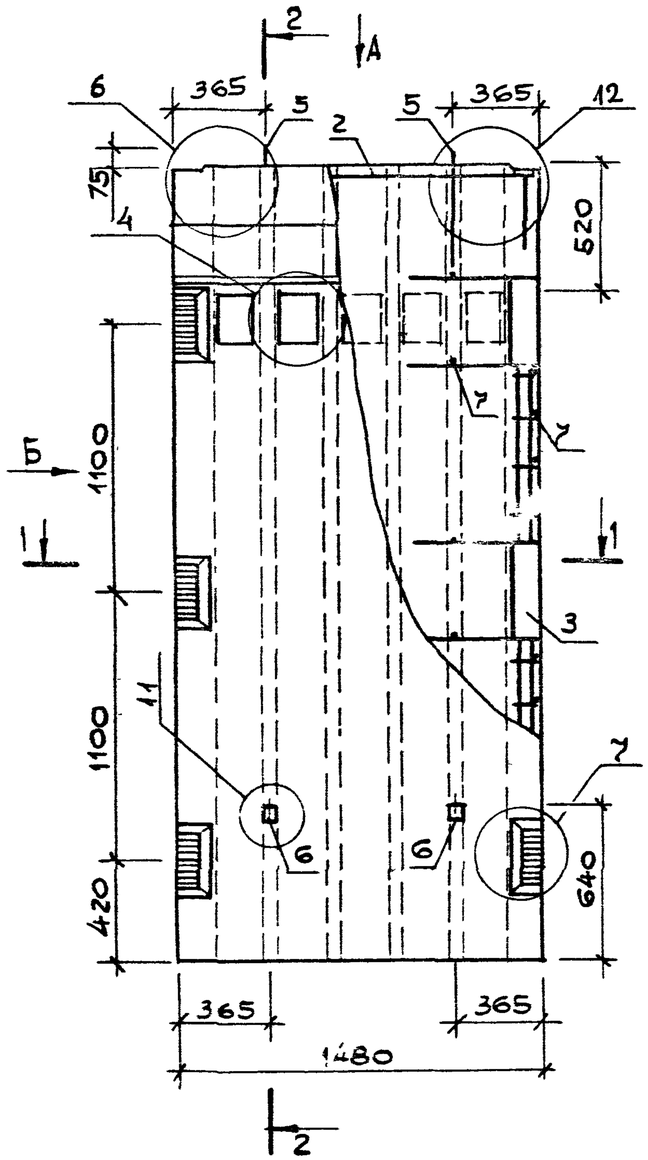

Вид А

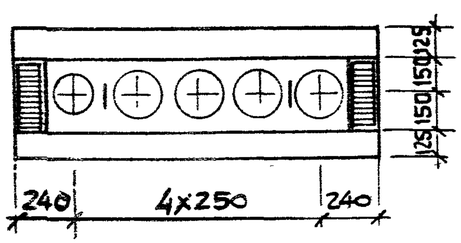

Вид Б

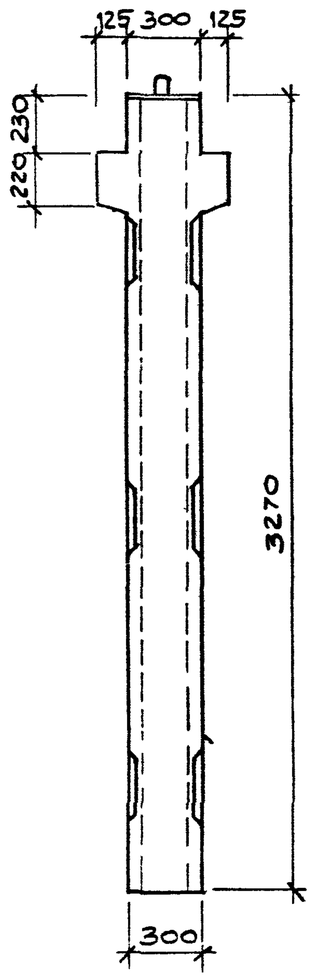

2-2

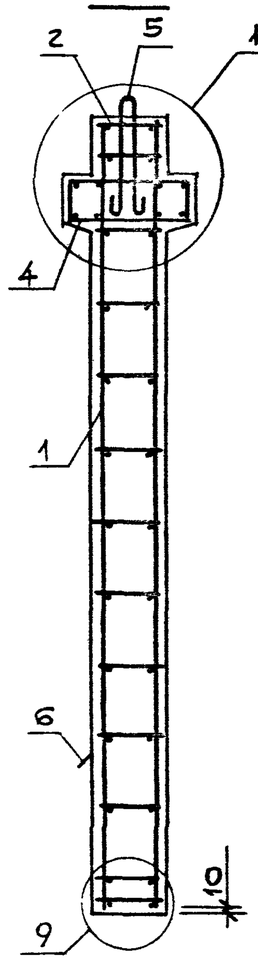

1-1

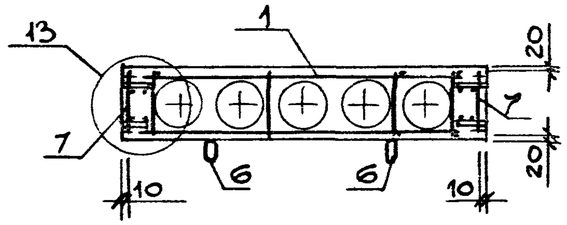

1. После заглаживания поверхности изделия, кольцо петли строповочной (поз.6) необходимо поднять в вертикальное положение, а выемку заделать.
2. Узлы 4,6,7,9,11... 14 см. 1.034.1-1/90.2-У. листы 2...4

поз.	наименование	кол.	обозначение документа
1	каркас пространств. КП6	1	1.034.1-1/90.4 -3
2	КП18	1	-7
3	КП22	4	-8
4	сетка С17	2	-15
5	петля строповочная П2	2	-20
6	ПП6	2	-21
7	ГОСТ 6727-80 ф5ВрI L=290	30	Б.4
	бетон класса В25, м³	1,050	

марка	масса, кг
2ВД 33.15.30	2620

нач.м.№2	Орлов	
н.контр.	Анофриева	
гл.инж.м.	Маргулец	
вед.инж.	Попова	
зав.гр.	Анофриева	

1.034.1-1/90.2-25

Вентблок-диафрагма жесткости 2ВД 33.15.30

стадия	лист	листов
Р		1

ЦНИИЭП учебных зданий

24453 29

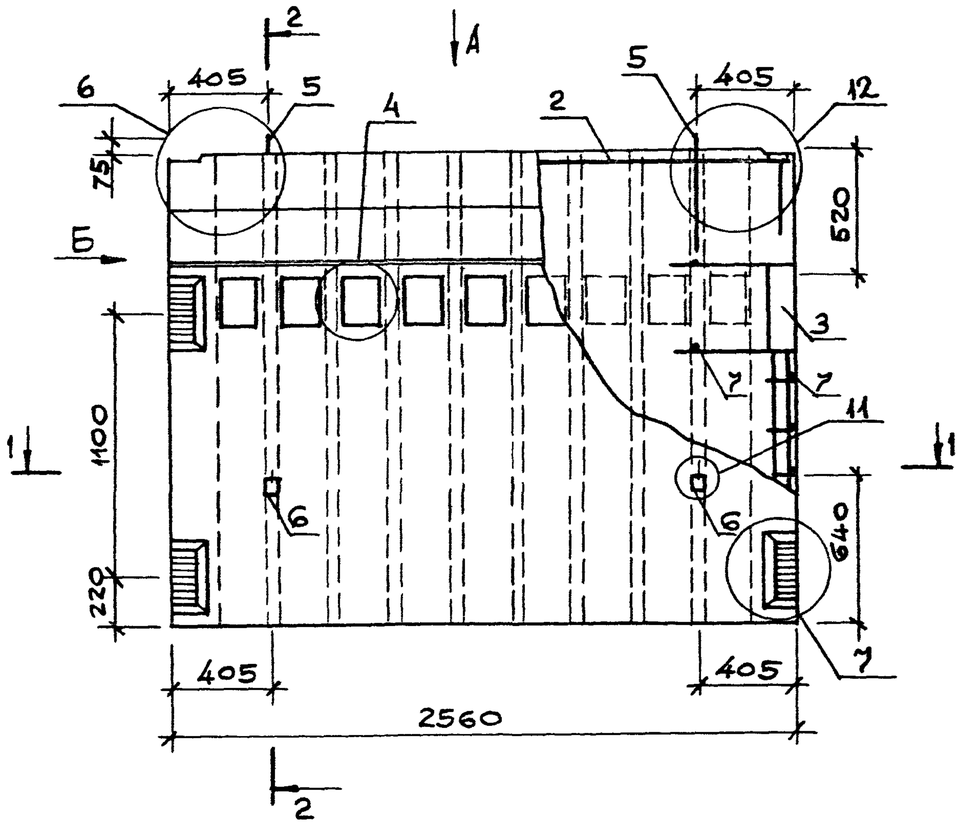

ВИД Б

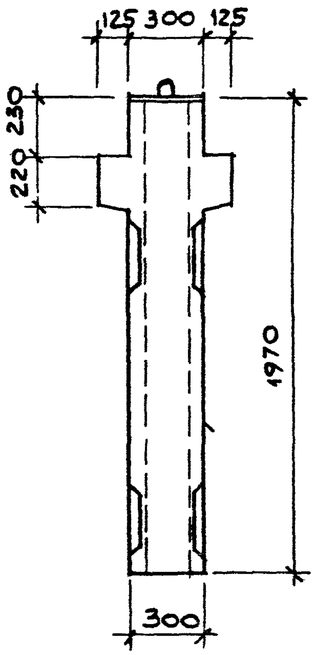

2-2

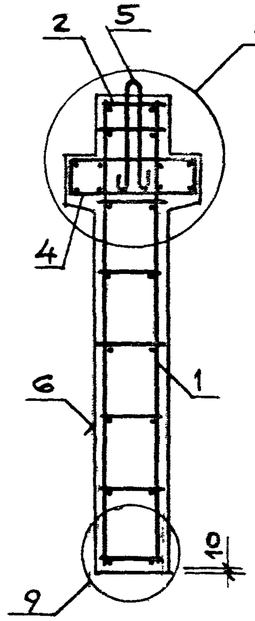

1-1

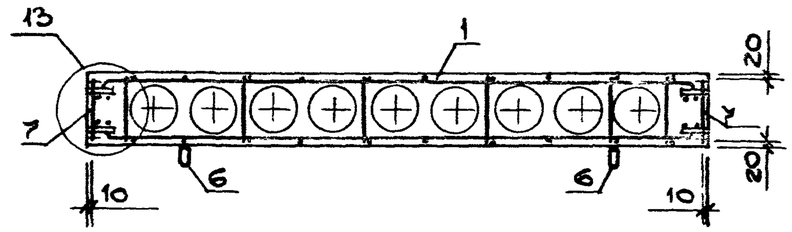

ВИД А

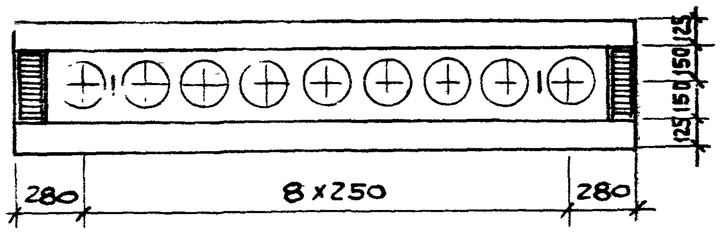

1. После заглаживания поверхности изделия, кольцо петли строповочной (поз 6) необходимо поднять в вертикальное положение, а выемку заделать.
2. Узлы 4, 6, 7, 9, 11 ... 14 см. 1.034.1-1/90.2-У листы 2...4.

поз.	наименование	кол.	обозначение документа
1	каркас пространств КП7	1	1.034.1-1/90.4 — 4
2	КП19	1	— 7
3	КП21	4	— 8
4	сетка С18	2	— 15
5	Петля строповочная П2	2	— 20
6	ПП2	2	— 21
7	ГОСТ6727-80 ф5 ВрI L=290	16	Б.4
	Бетон класса В25, м³	1,130	

марка	масса, кг
2ВД 20.26.30	2820

нач.м.№2	ОРЛОВ	
н.контр.	АНОФРИЕВА	
гл.инж.м.	МАРГУЛЕЦ	
вед.инж.	ПОПОВА	
зав.гр.	АНОФРИЕВА	

1.034.1-1/90.2-26

Вентблок-диафрагма жесткости 2ВД 20.26.30

стадия	лист	листов
Р		1

ЦНИИЭП учебных зданий

24453 30

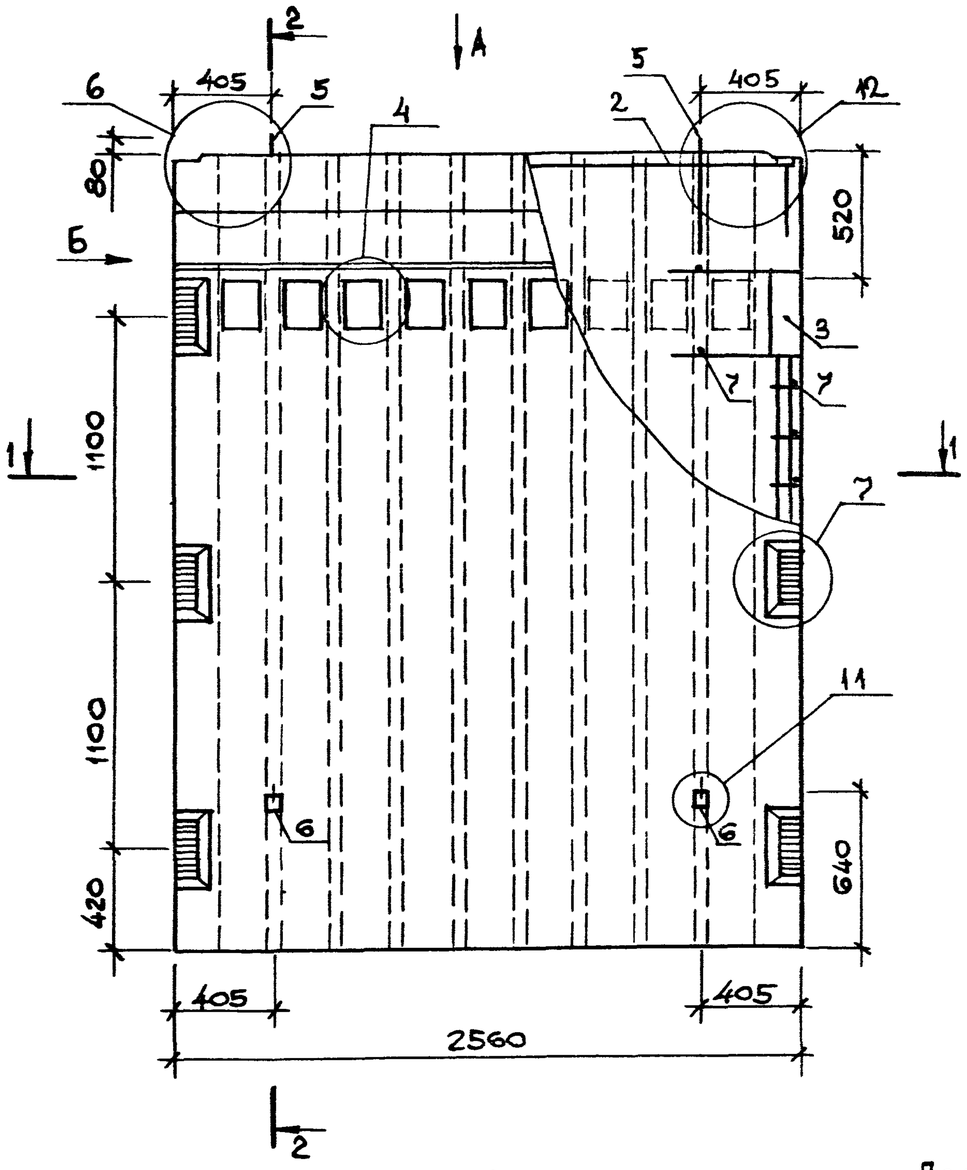

ВИД Б

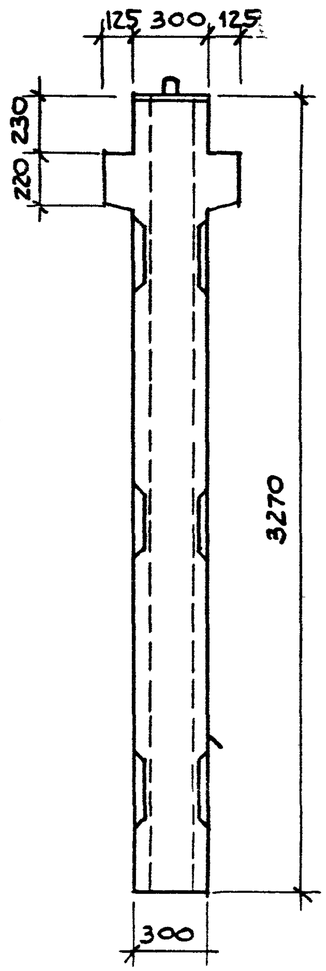

2-2

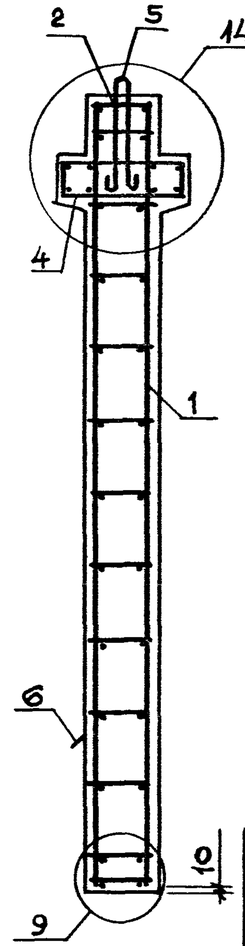

1 - 1

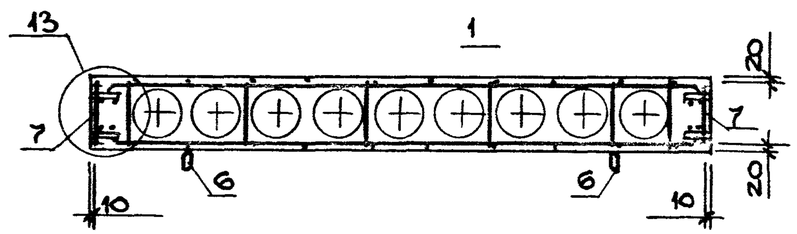

ВИД А

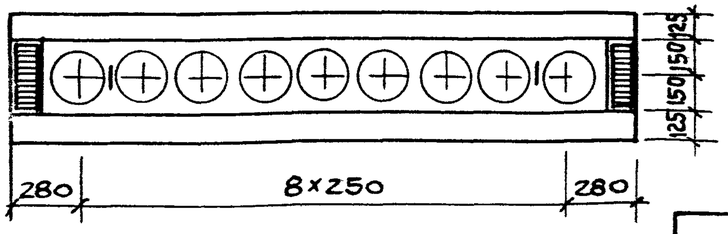

1. После заглаживания поверхности изделия, кольцо петли строповочной (поз.6) необходимо поднять в вертикальное положение, а выемку заделать.
2. Узлы 4, 6, 7, 9, 11... 14 см. 1.034. 1-1/90.2-У листы 2...4.

Поз.	Наименование	Кол.	Обозначение документа
1	Каркас пространств. КП8	1	1.034.1-1/90.4 -4
2	КП19	1	-7
3	КП22	4	-8
4	Сетка С18	2	-15
5	Петля строповочная П6	2	-20
6	ЛП3	2	-21
7	ГОСТ6727-80 ⌀5 Вр I L=290	30	Б.4
	Бетон класса В25, м3	1,584	

Марка	Масса, кг
2ВД 33.26.30	4210

Нач.М.N2	Орлов	
Н.контр.	Анофриева	
Гл.инж.М.	Маргулец	
Вед.инж.	Попова	
Зав.гр.	Анофриева	

1.034.1 1/90.2-27

Вентблок-диафрагма жесткости 2ВД 33.26.30

Стадия	Лист	Листов
Р		1

ЦНИИЭП учебных зданий

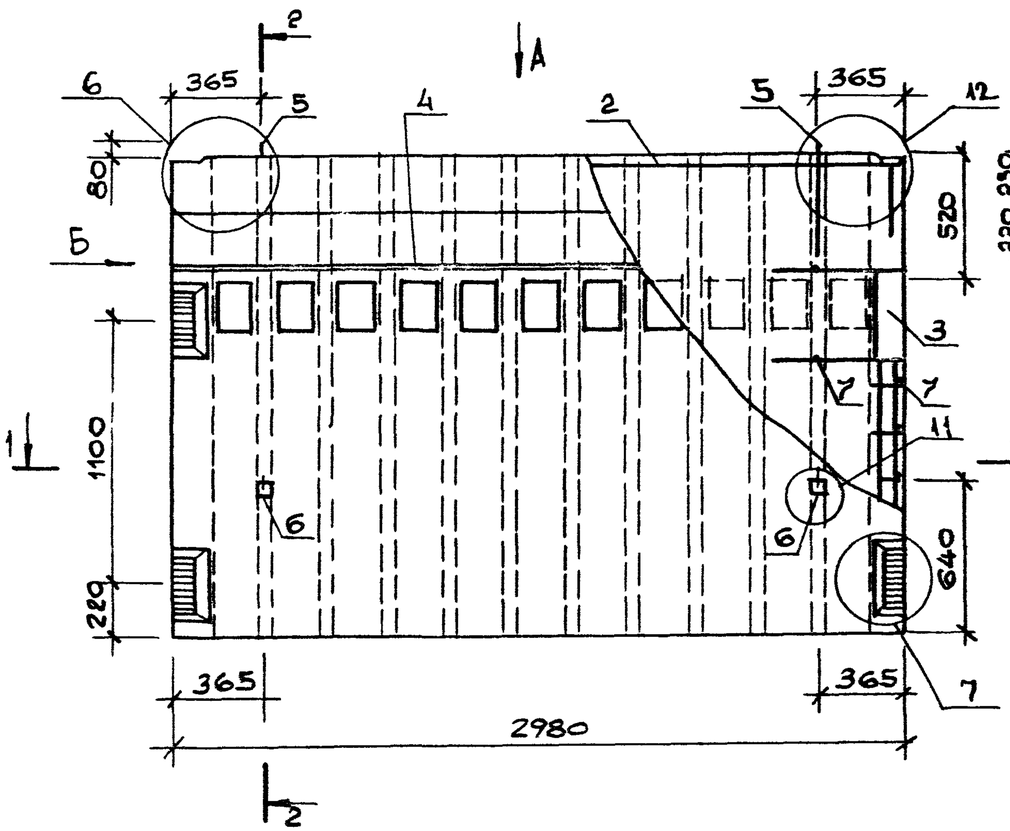

Вид Б

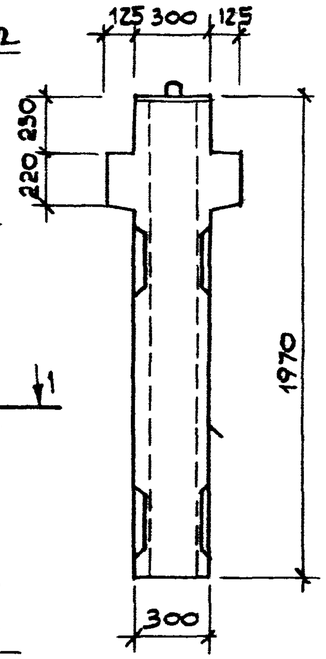

2-2

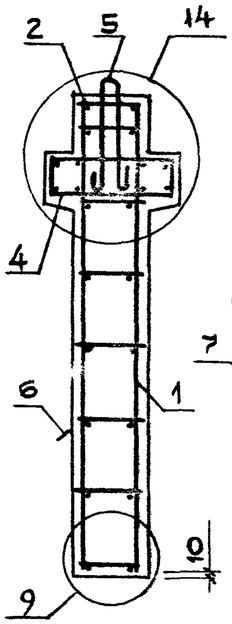

1-1

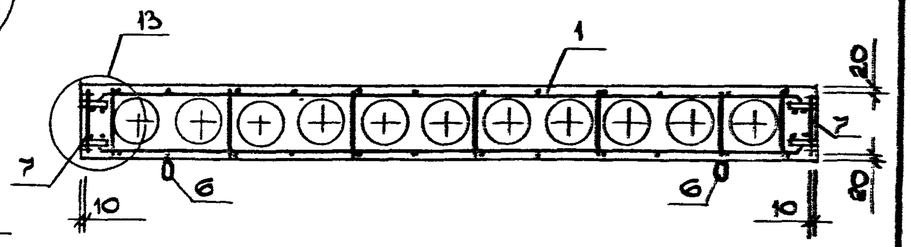

Вид А

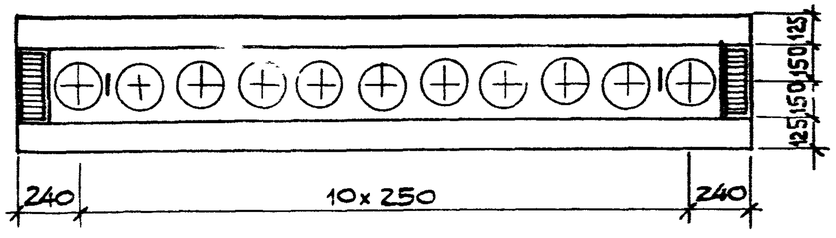

1. После заглаживания поверхности изделия, кольцо петли строповочной (поз.6) необходимо поднять в вертикальное положение, а выемку заделать.
2. Узлы 4,6,7,9,11... 14 см.
1.034.1-1/90.2-У листы 2...4.

поз.	наименование	кол.	обозначение документа
1	каркас пространств. КП9	1	1.034.1-1/90.4 -5
2	КП20	1	-7
3	КП21	4	-8
4	сетка С19	2	-15
5	петля строповочная П5	2	-20
6	ПП2	2	-21
7	ГОСТ6727-80 ⌀5 Вр I L=290	16	Б.4
	Бетон класса В25, м³	1,285	

марка	масса, кг
2ВД 20.30.30	3210

Нач.М.№2	Орлов	
Н.контр.	Анофриева	
Гл.инж.М.	Маргулец	
Вед.инж.	Попова	
Зав.гр.	Анофриева	

1.034.1-1/90.2-28

Вентблок-диафрагма жесткости 2ВД 20.30.30

стадия	лист	листов
Р		4

ЦНИИЭП учебных зданий

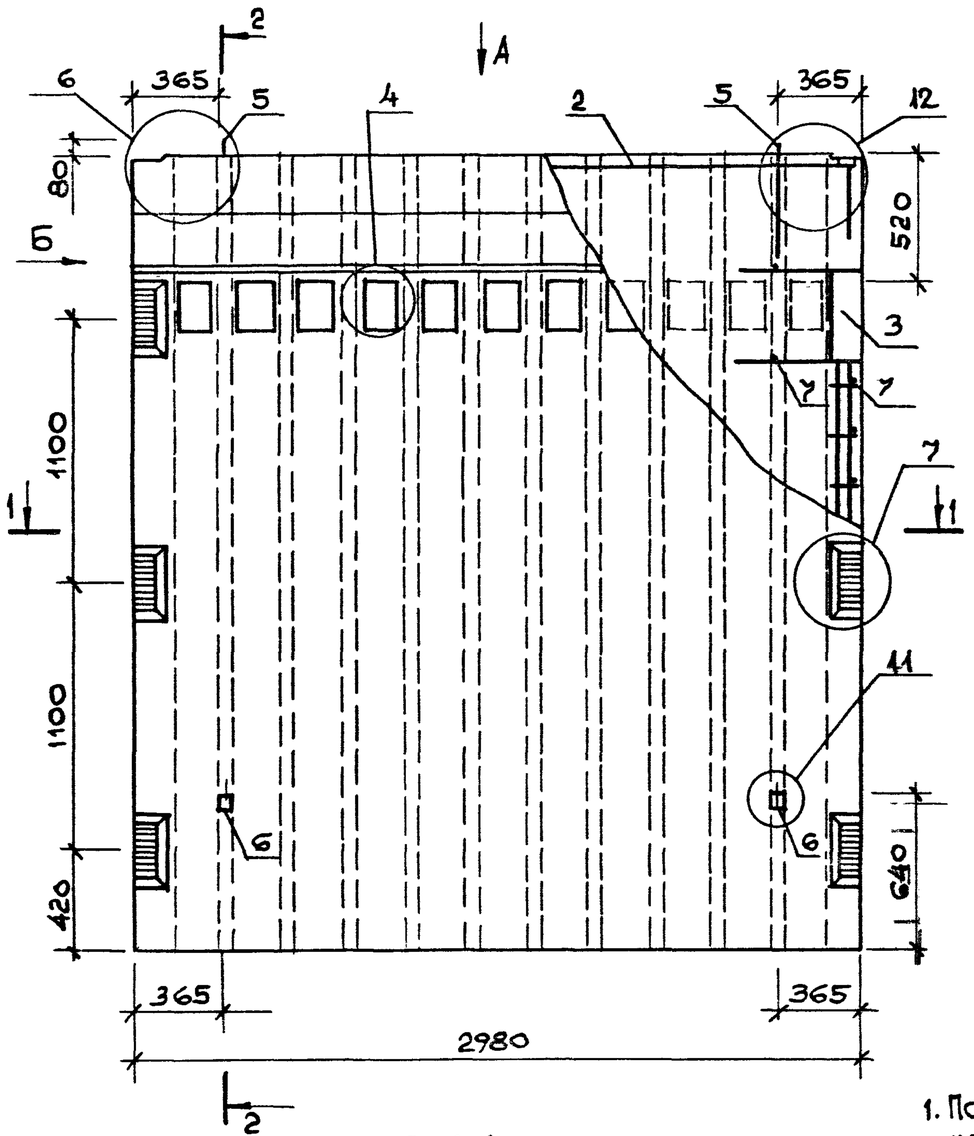

ВИД А

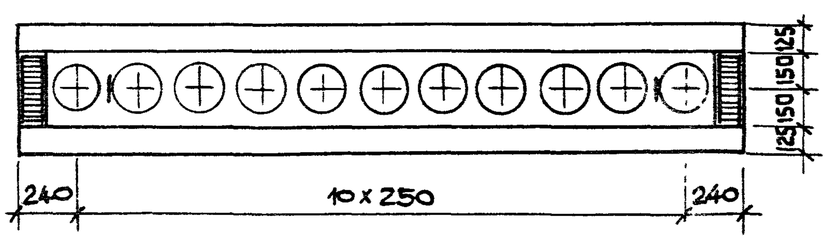

ВИД Б

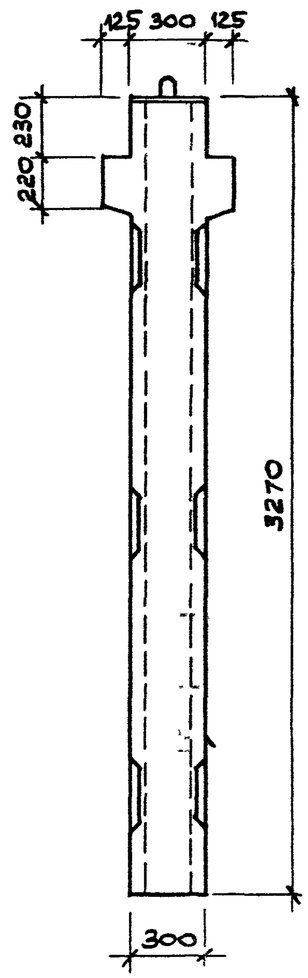

2-2

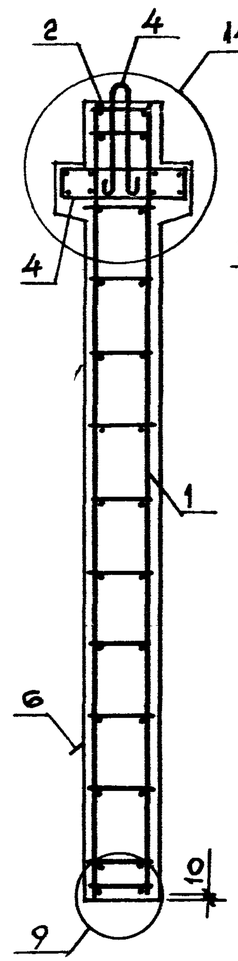

1-1

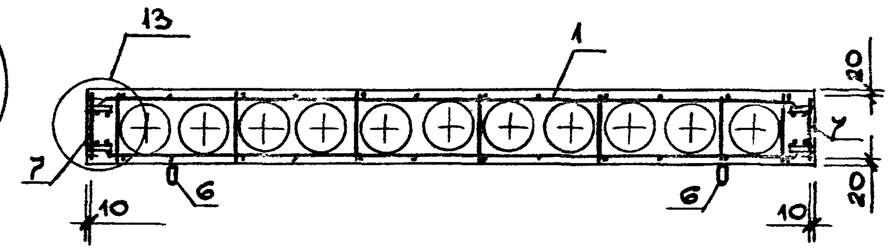

1. После заглаживания поверхности изделия, кольцо петли строповочной (поз.6) необходимо поднять в вертикальное положение, а выемку заделать.
2. Узлы 4, 6, 7, 9, 11 ... 14 см. 1.034.1-1/90.2-У листы 2 ... 4.

поз.	наименование	кол.	обозначение документа
1	каркас пространств. КП10	1	1.034.1-1/90.4-5
2	КП20	1	-7
3	КП22	4	-8
4	сетка С19	2	-15
5	петля строповочная П6	2	-20
6	ПП4	2	-21
7	ГОСТ6727-80 ф5Вр I L=290	30	Б.4
	Бетон класса В25, м³	2,026	

марка	масса, кг
2ВД 33.30.30	5060

Нач.М.№2	Орлов	
Н.контр.	Анофриева	
Глинж.М.	Маргулец	
Вед.инж.	Попова	
Зав.гр.	Анофриева	

1.034.1-1/90.2-29

Вентблок-диафрагма жесткости 2ВД 33.30.30

стадия	лист	листов
Р		1

ЦНИИЭП учебных зданий

Рис.1

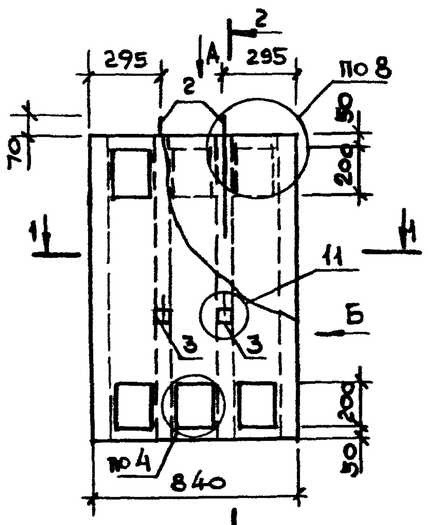

Вид А
Рис.4

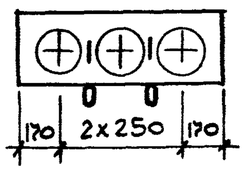

1 - 1
Рис.7

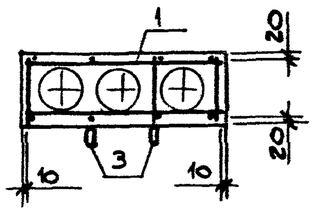

1 - 1
Рис.9

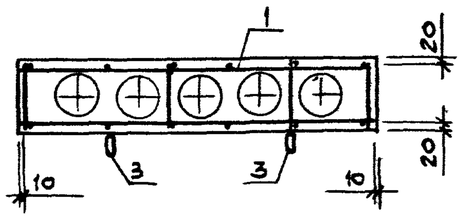

Рис.2

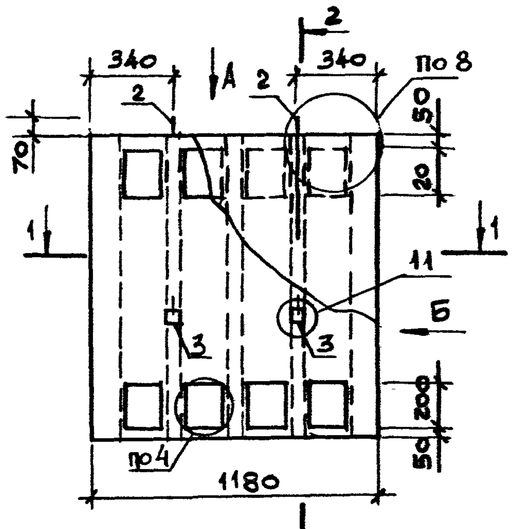

Вид А
Рис.5

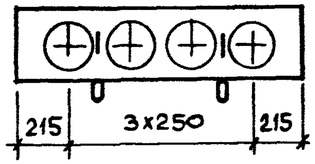

1 - 1
Рис.8

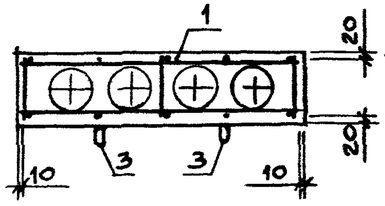

Рис.3

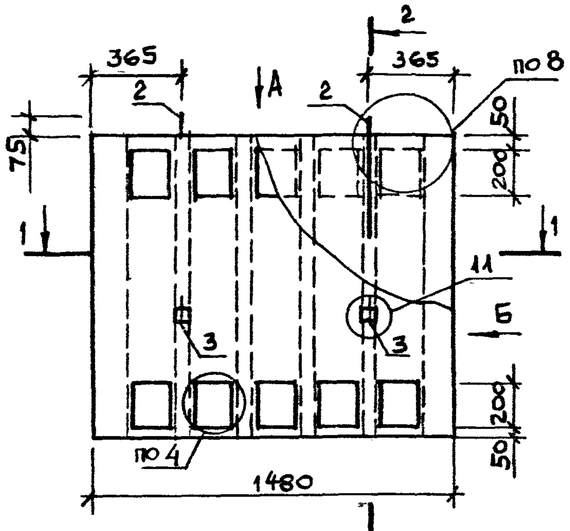

Вид А
Рис.6

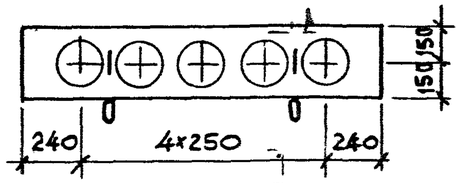

Вид Б

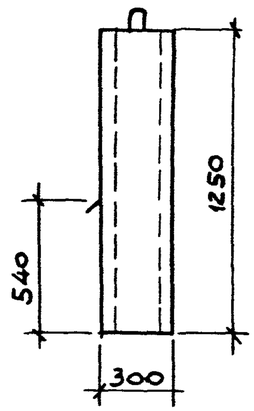

2-2

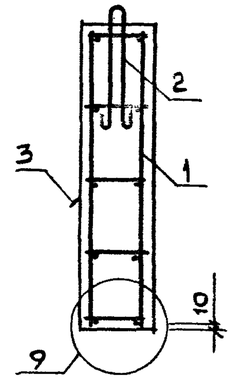

1. После заглаживания поверхности изделия, кольцо петли строповочной (поз.3) необходимо поднять в вертикальное положение, а выемку заделать.
2. В числителе указана масса тяжелого бетона, в знаменателе - масса легкого бетона.
3. Узлы 4,8,9,11 см. 1.034.1-1/90.2-У листы 2,3.

Поз.	Наименование	Кол. на ВК 13. 8.	12.	15.	Обозначение документа
1	Каркас пространств. КП 11	1			1.034.1-1/90.4-6
	КП 12		1		-6
	КП 13			1	-6
2	Петля строповочная П7	2	2		-20
	П8			2	-20
3	ПП1	2	2	2	-21
	Бетон тяжелый класса В15 или				
	Бетон легкий марки Д1800, В15	0,205	0,332	0,407	$м^3$

Марка	Рис.	Масса, кг
ВК 13.8.30	1,4,7	510/390
ВК 13.12.30	2,5,8	830/630
ВК 13.15.30	3,6,9	1010/770

Нач.М.№2	Орлов	
Н.контр.	Анофриева	
Гл.инж.М.	Маргулец	
Вед.инж.	Попова	
Зав.гр.	Анофриева	

1.034.1-1/90.2-30

Вентблок крышный ВК 13.8.30, ВК 13.12.30, ВК 13.15.30

Стадия	Лист	Листов
Р		1

ЦНИИЭП учебных зданий

Рис.1

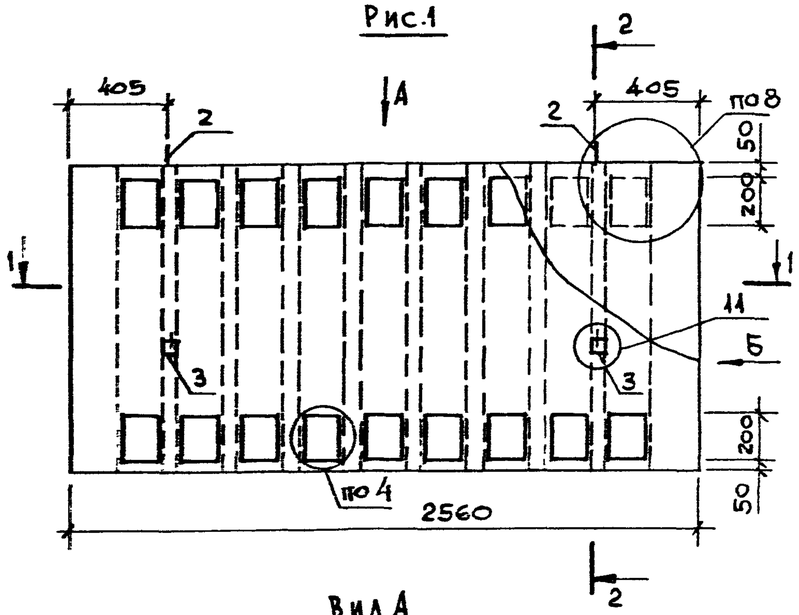

Вид А
Рис.3

Рис.2

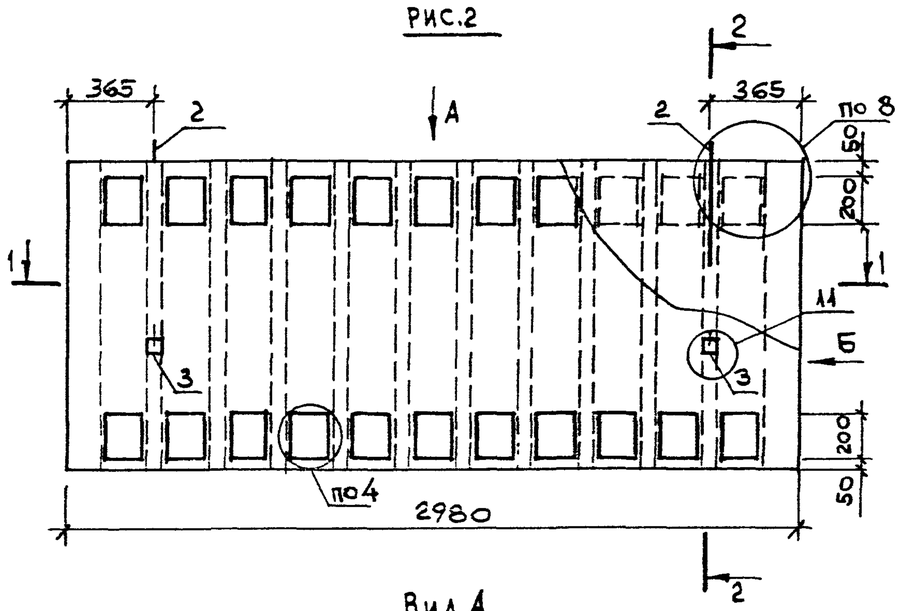

Вид А
Рис.4

Вид Б

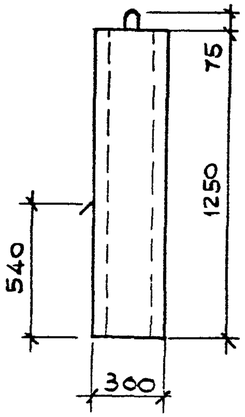

2-2

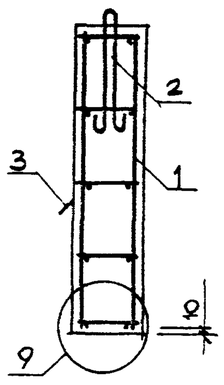

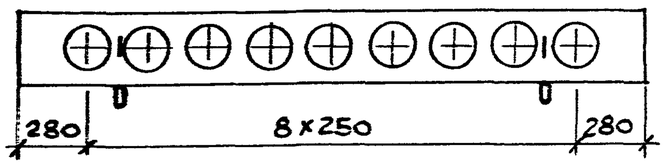

1-1
Рис.5

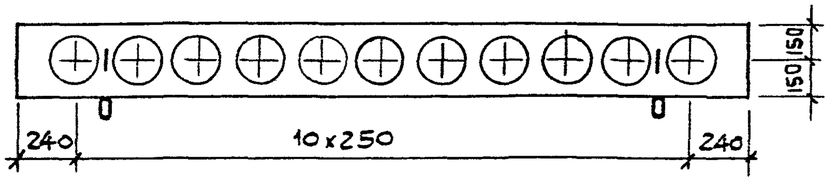

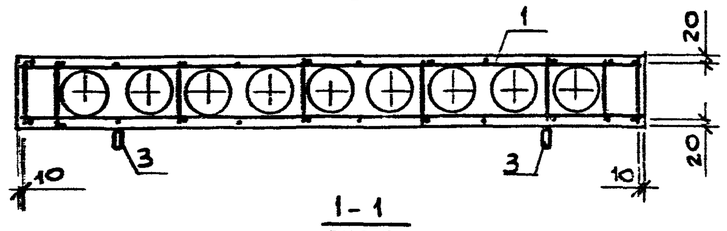

1-1
Рис.6

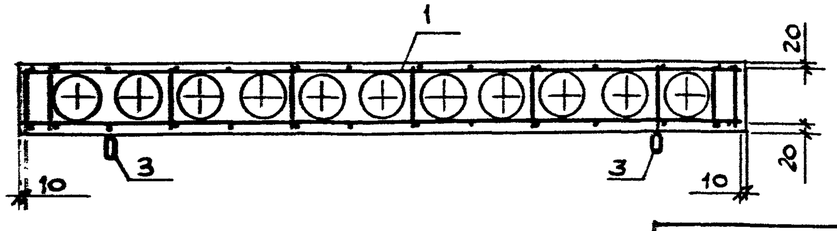

1. После заглаживания поверхности изделия, кольцо петли строповочной (поз.3) необходимо поднять в вертикальное положение, а выемку заделать.
2. В числителе указана масса тяжелого бетона, в знаменателе – масса легкого бетона.
3. Узлы 4, 8, 9, 11 см. 1.034.1-1/90.2-У листы 2,3.

Поз.	Наименование	Кол. на ВК13		Обозначение документа
		26.	30	
1	Каркас пространств. КП 14	1		1.034.1-1/90.4-6
	КП 15		1	-6
2	Петля строповочная П8	2	2	-20
3	ПП1	2	2	-21
	Бетон тяжелый класса В15 или			
	Бетон легкий марки Д1800, В15	0,665	0,749	м³

Марка	Рис.	Масса, кг
ВК 13.26.30	1,3,5	1660/1260
ВК 13.30.30	2,4,6	1870/1415

Нач.М.№2	Орлов	
Н.контр.	Анофриева	
Гл.инж.м.	Маргулец	
Вед.инж.	Попова	
Зав.гр.	Анофриева	

1034.1-1/90.2-31

Вентблок крышный ВК 13.26.30, ВК 13.30.30

Стадия	Лист	Листов
Р		1

ЦНИИЭП учебных зданий

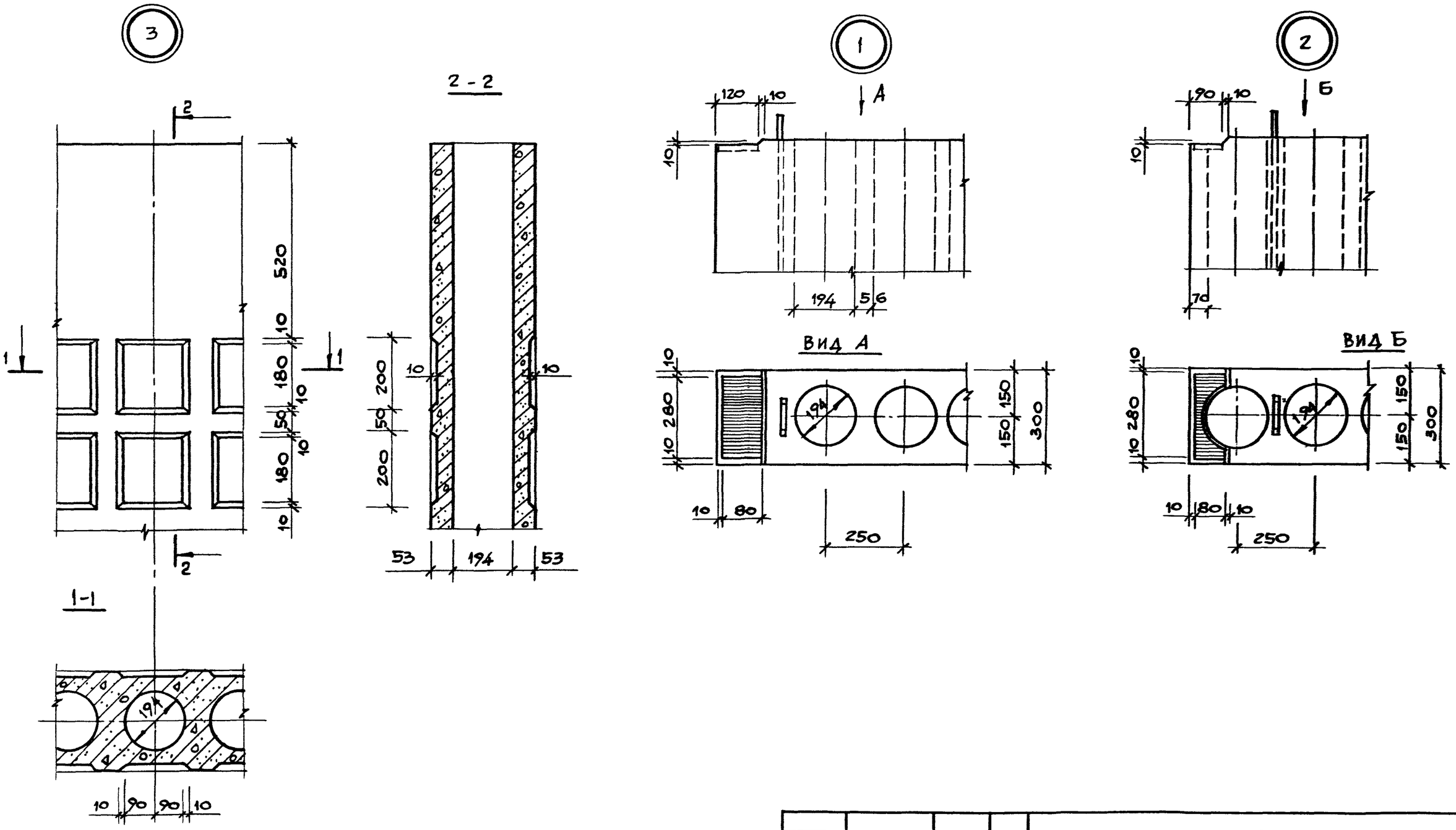

Нач.м.	Орлов			1.034.1-1/90.2-У
Н.контр.	Анофриева			Узел 1...15
Гл.инж.м.	Маргулец			Стадия: Р · Лист: 1 · Листов: 4
Вед.инж.	Попова			ЦНИИЭП учебных зданий
Зав.гр.	Анофриева			

24453 36

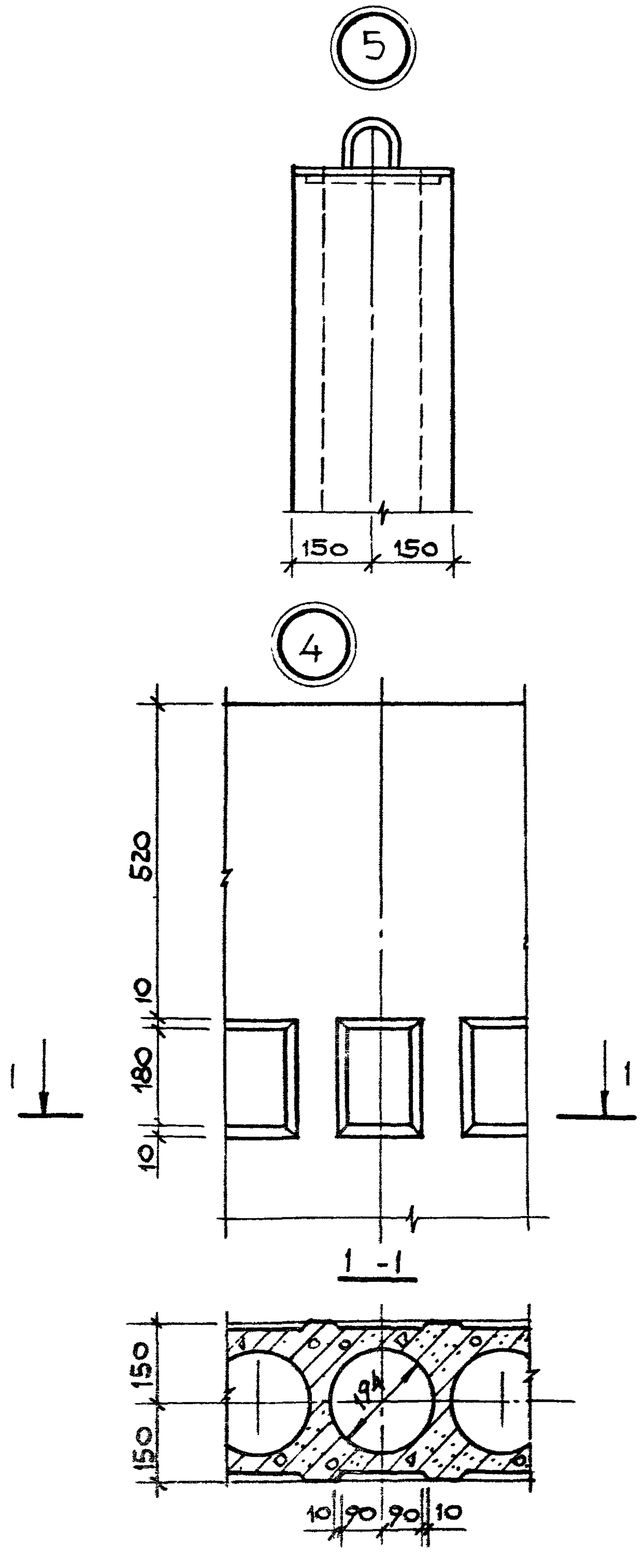

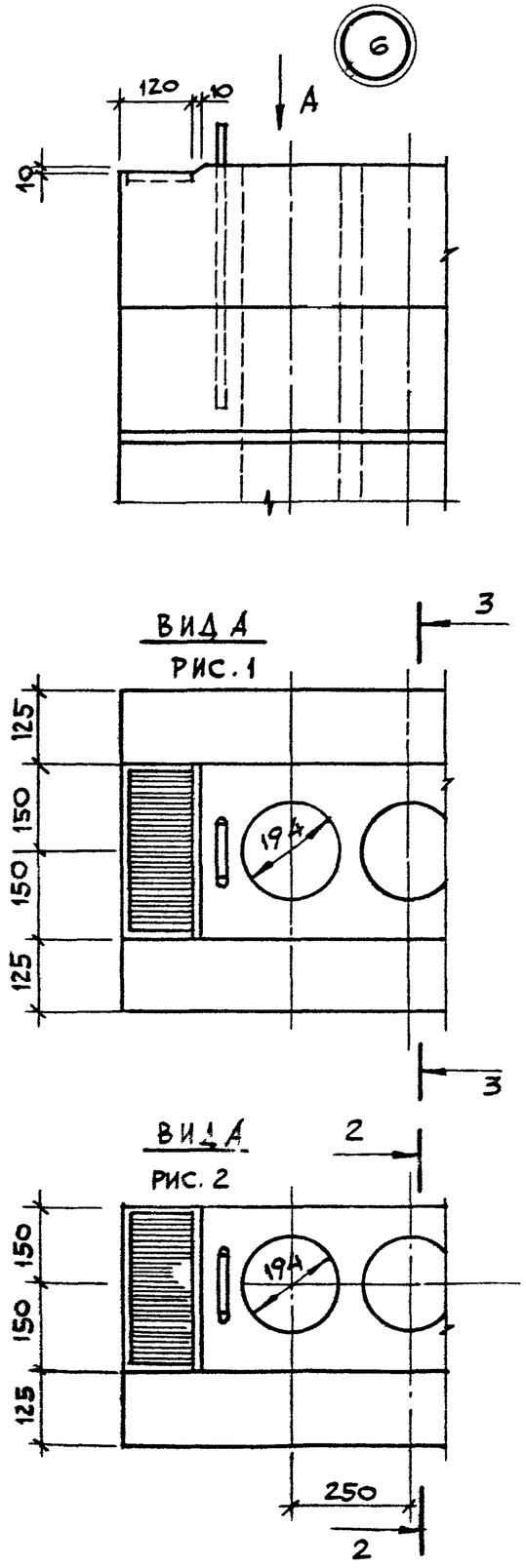

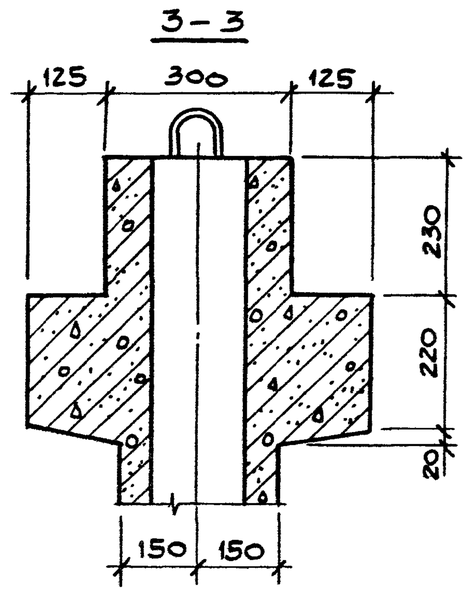

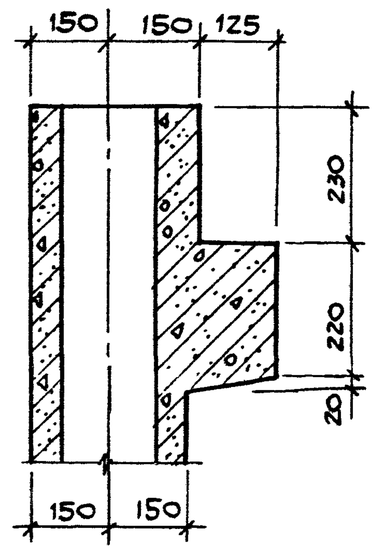

1.034. 1-1 / 90.2-У

ЛИСТ 2

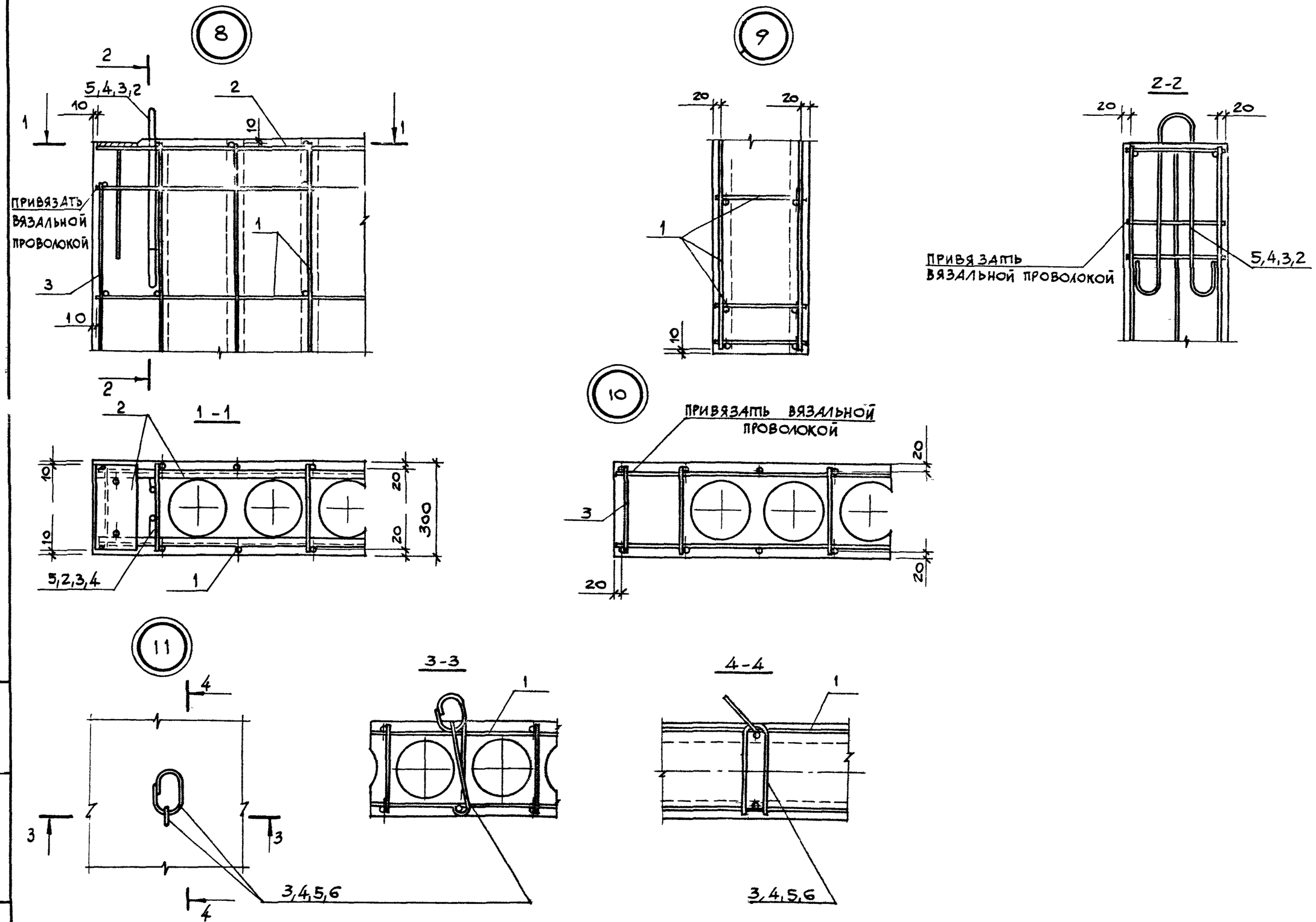

1034.1-1/90.2-Х	ЛИСТ 3

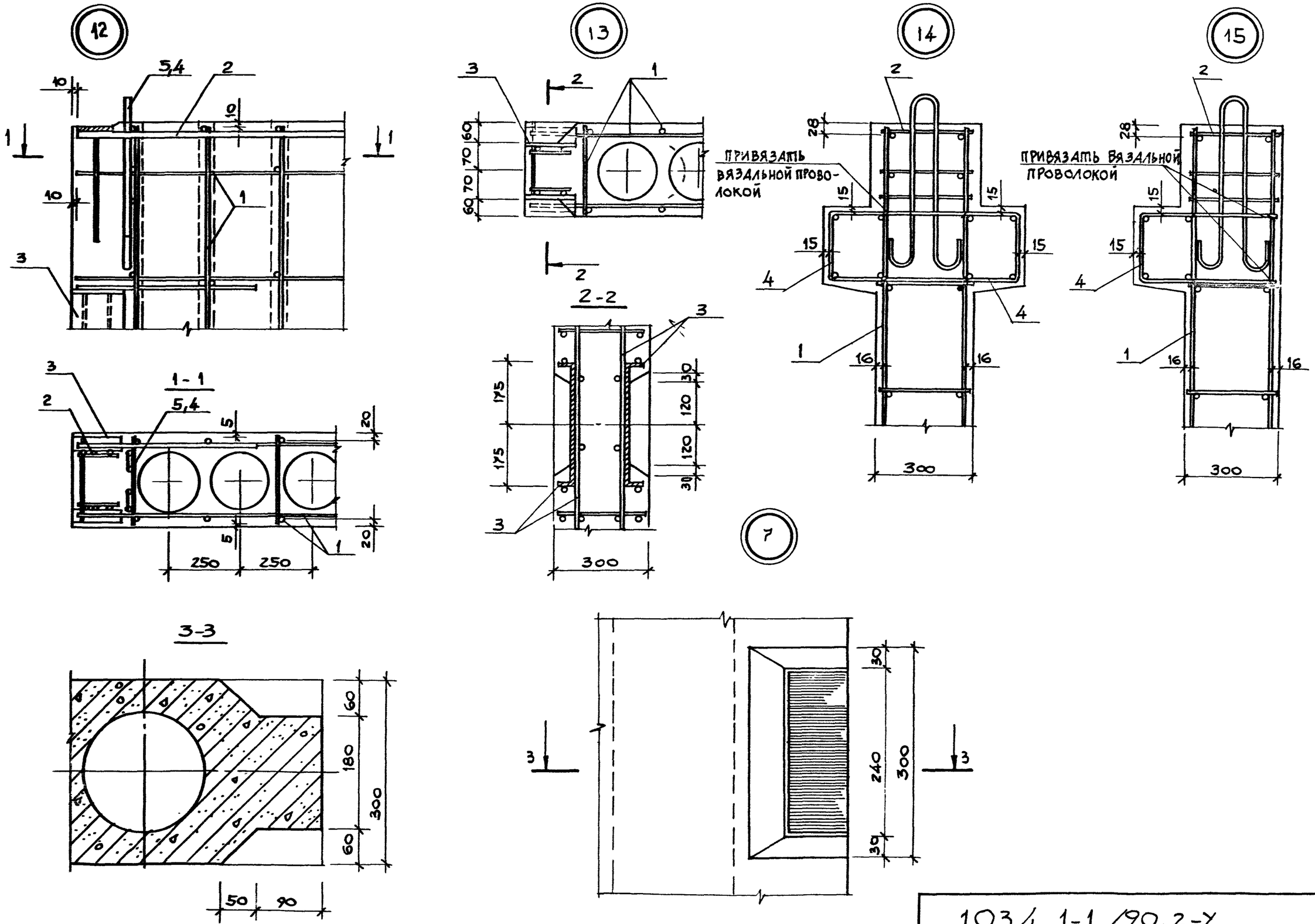

1.034.1-1/90.2-Y

АЛСТ 4

24453 39

Марка элемента	Изделия арматурные, арматура класса А-III ГОСТ 5781-82* Ø16	Ø10	Ø8	Ø6	Итого	Вр-I ГОСТ 6727-80* Ø5	Итого	Всего	Изделия закладные, А-III ГОСТ 5781-82* Ø12	Ø10	Итого	Прокат ГОСТ 103-76 -110×10	-80×10	Итого	Всего	Изделия строповочные, арматура класса А-I ГОСТ 5781-82* Ø18	Ø16	Ø14	Ø12	Ø10	Итого	Ас-II Ø14	Ø12	Ø10	Итого	Вр-I ГОСТ 6727-80* Ø5	Итого	Всего	Общий расход
В 21. 8 30	—	1,02	6,56	0,25	7,83	2,32	2,32	10,15	1,08	—	1,08	—	3,52	3,52	4,60	—	1,26	—	—	2,40	3,66	—	—	—	—	0,07	0,07	3,73	18,48
В 33 8. 30	—	1,02	10,24	0,25	11,51	3,82	3,82	15,33	1,08	—	1,08	—	3,52	3,52	4,60	—	1,26	—	—	2,40	3,66	—	—	—	—	0,07	0,07	3,73	23,66
В 20 12. 30	3,66	—	10,62	0,30	14,58	3,64	3,64	18,22	1,08	—	1,08	4,84	—	4,84	5,92	—	1,26	—	—	2,40	3,66	—	—	—	—	0,07	0,07	3,73	27,87
В 33. 12. 30	3,66	—	17,76	0,30	21,72	6,12	6,12	27,84	1,08	—	1,08	4,84	—	4,84	5,92	—	1,26	—	2,22	0,86	4,34	—	—	—	—	0,07	0,07	4,41	38,17
В 20 15 30	3,74	—	12,16	0,37	16,27	5,04	5,04	21,31	1,08	—	1,08	4,84	—	4,84	5,92	—	1,26	—	—	2,40	3,66	—	—	—	—	0,07	0,07	3,73	30,96
В 33. 15 30	3,74	—	20,32	0,37	24,43	7,68	7,68	32,11	1,08	—	1,08	4,84	—	4,84	5,92	—	1,26	3,02	—	—	4,28	1,14	—	—	1,14	0,07	0,07	5,49	43,52
В 20 26. 30	8,02	—	18,32	0,62	26,96	7,14	7,14	34,10	1,08	—	1,08	4,84	—	4,84	5,92	—	1,26	3,02	—	—	4,28	1,14	—	—	1,14	0,07	0,07	5,49	45,51
В 33. 26. 30	8,02	—	30,56	0,62	39,20	12,24	12,24	51,44	1,08	—	1,08	4,84	—	4,84	5,92	—	5,84	—	—	—	5,84	—	1,22	—	1,22	0,07	0,07	7,13	64,49
В 20. 30. 30	9,34	—	21,40	0,75	31,49	8,26	8,26	39,75	1,08	—	1,08	4,84	—	4,84	5,92	—	1,26	3,02	1,22	—	5,50	—	—	—	—	0,07	0,07	5,57	51,24
В 33. 30. 30	9,34	—	35,68	0,75	45,77	14,16	14.16	59,93	1,08	—	1,08	4,84	—	4,84	5,92	5,80	1,26	—	—	—	7,06	—	1,22	—	1,22	0,07	0,07	8,35	74,20
ВД 20.12 30	3,66	6,42	7,70	0,60	18,38	3,73	3,73	22,11	1,08	4,96	6,04	35,64	—	35,64	41,68	—	1,26	—	—	2,40	3,66	—	—	—	—	0,07	0,07	3,73	67,52
ВД 33 12. 30	3,66	11,85	12,80	0,96	29,27	6,47	6,47	35,74	1.08	7,44	8,52	51,04	—	51,04	59,56	—	1,26	—	2,22	0,86	4,34	—	—	—	—	0,07	0,07	4,41	99,71
ВД 20.15. 30	3,74	6,42	9,24	0,66	20,06	5,13	5,13	25,19	1,08	4,96	6,04	35,64	—	35,64	41,68	—	1,26	—	—	2,40	3,66	—	—	—	—	0,07	0,07	3,73	70,60
ВД 33.15. 30	3,74	11,85	15,36	1,02	31,97	7,93	7,93	39,90	1,08	7,44	8,52	51,04	—	51,04	59,56	—	1,26	3,02	—	0,86	5,14	—	—	—	—	0,07	0,07	5,21	104,67
ВД 20.26 30	8,02	6,42	15,40	0,91	30,75	7,23	7,23	37,98	1,08	4,96	6,04	35,64	—	35,64	41,68	—	1,26	3,02	—	—	4,28	—	—	1,14	1,14	0,07	0,07	5,41	85,07
ВД 33.26. 30	8,02	11,85	25,60	1,37	46,84	12,49	12,49	59,33	1,08	7,44	8,52	51,04	—	51,04	59,56	—	5,84	—	1,22	—	7,06	—	—	—	—	0,07	0,07	7,13	126,02
ВД 20.30.30	9,34	6,42	18,48	1,03	35,27	8,35	8,35	43,62	1,08	4,96	6,04	35,64	—	35,64	41,68	—	1,26	3,02	—	—	4,28	—	—	1,14	1,14	0,07	0,07	5,49	90,79
ВД 33.30.30	9,34	11,85	30,72	1,39	53,30	14,41	14.41	67,71	1,08	7,44	8,52	51,04	—	51,04	59,56	5,80	1,26	—	—	—	7,06	—	1,22	—	1,22	0,07	0,07	8,35	135,62
1ВД 20 12 30	3,66	6,42	10,24	0,60	20,92	4,36	4,36	25,28	1,08	4,96	6,04	35,64	—	35,64	41,68	—	1,26	—	—	2,40	3,66	—	—	—	—	0,07	0,07	3,73	70,69
1ВД 33 12 30	3,66	11,85	15,34	0,96	31,81	7,10	7,10	38,91	1,08	7,44	8,52	51,04	—	51,04	59,56	—	1,26	—	2,22	0,86	4,34	—	—	—	—	0,07	0,07	4,41	102,88
1ВД 20 15.30	3,74	6,42	12,14	0,66	22,96	5,93	5,93	28,89	1,08	4,96	6,04	35,64	—	35,64	41,68	—	1,26	—	—	0,86	2,12	—	—	1,54	1,54	0,07	0,07	3,73	74,30
1ВД 33. 15 30	3,74	11,85	18,26	1,02	34,87	8,73	8,73	43,60	1,08	7,44	8,52	51,04	—	51,04	59,56	—	1,26	3,02	—	—	4,28	—	—	1,14	1,14	0,07	0,07	5,49	108,65
1ВД 20 26 30	8,02	6,42	19,76	0,91	35,11	8,63	8,63	43,74	1,08	4,96	6,04	35,64	—	35,64	41,68	—	1,26	3,02	—	—	4,28	—	—	1,14	1,14	0,07	0,07	5,49	90,91

1.034. 1-1/90.2-РС

Нач.м.N2	Орлов	
Н контр	Лнофриева	
Гл.инж.м	Маргулец	
Вед.инж.	Попова	
Зав.гр.	Лнофриева	

Ведомость расхода стали

Стадия	Лист	Листов
Р	1	2

ЦНИИЭП учебных зданий

КГ

Марка элемента	Изделия арматурные									Изделия закладные						Изделия строповочные													Общий расход
	Арматура класса									Арматура класса			Прокат			Арматура класса													
	А-III					Вр-I			Всего	А-III					Всего	А-I						Ас-II				Вр-I		Всего	
	ГОСТ 5781-82*					ГОСТ 6727-80*				ГОСТ 5781-82*			ГОСТ 103-76			ГОСТ 5781-82*													
	Ø16	Ø10	Ø8	Ø6	Итого	Ø5	Ø3	Итого		Ø12	Ø10	Итого	-110х10	Итого		Ø18	Ø16	Ø14	Ø12	Ø10	Итого	Ø14	Ø12	Ø10	Итого	Ø5	Итого		
1ВД 33 26. 30	8,02	11,85	29,96	1,37	51,20	13,89	—	13,89	65,09	1,08	7,44	8,52	51,04	51,04	59,56	5,80	1,26	—	—	—	7,06	—	1,22	—	1,22	0,07	0,07	8,35	133,00
1ВД 20 30. 30	9,34	6,42	23,56	1,03	40,35	9,99	—	9,99	50,34	1,08	4,96	6,04	35,64	35,64	41,68	—	1,26	3,02	1,22	—	5,50	—	—	—	—	0,07	0,07	5,57	97,59
1ВД 33. 30. 30	9,34	11,85	35,80	1,39	58,38	16,05	—	16,05	74,43	1,08	7,44	8,52	51,04	51,04	59,56	5,80	1,26	—	—	—	7,06	1,66	—	—	1,66	0,07	0,07	8,79	142,78
2ВД 20. 12. 30	3,66	6,42	12,78	0,60	23,46	4,99	—	4,99	28,45	1,08	4,96	6,04	35,64	35,64	41,68	—	1,26	—	—	2,40	3,66	—	—	—	—	0,07	0,07	3,73	73,86
2ВД 33. 12. 30	3,66	11,85	17,88	0,96	34,35	7,73	—	7,73	42,08	1,08	7,44	8,52	51,04	51,04	59,56	—	1,26	—	2,22	0,86	4,34	—	—	—	—	0,07	0,07	4,41	106,05
2ВД 20. 15. 30	3,74	6,42	15,04	0,66	25,86	6,73	—	6,73	32,59	1,08	4,96	6,04	35,64	35,64	41,68	—	1,26	—	—	0,86	2,12	—	—	1,54	1,54	0,07	0,07	3,73	78,00
2ВД 33. 15. 30	3,74	11,85	21,16	1,02	37,77	9,53	—	9,53	47,30	1,08	7,44	8,52	51,04	51,04	59,56	—	1,26	3,02	—	—	4,28	—	—	1,14	1,14	0,07	0,07	5,49	112,35
2ВД 20. 26. 30	8,02	6,42	24,12	0,91	39,47	10,03	—	10,03	49,50	1,08	4,96	6,04	35,64	35,64	41,68	—	1,26	3,02	1,22	—	5,50	—	—	—	—	0,07	0,07	5,57	96,75
2ВД 33. 26. 30	8,02	11,85	34,32	1,37	55,56	15,29	—	15,29	70,85	1,08	7,44	8,52	51,04	51,04	59,56	5,80	1,26	—	—	—	7,06	—	1,22	—	1,22	0,07	0,07	8,35	138,76
2ВД 20. 30. 30	9,34	6,42	28,64	1,03	45,43	11,63	—	11,63	57,06	1,08	4,96	6,04	35,64	35,64	41,68	—	5,84	—	1,22	—	7,06	—	—	—	—	0,07	0,07	7,13	105,87
2ВД 33. 30. 30	9,34	11,85	40,88	1,39	63,46	17,69	—	17,69	81,15	1,08	7,44	8,52	51,04	51,04	59,56	5,80	1,26	—	—	—	7,06	1,66	—	—	1,66	0,07	0,07	8,79	149,50
ВК 13. 8. 30	—	—	—	—	—	—	1,10	1,10	1,10	—	—	—	—	—	—	—	1,26	—	—	2,29	3,55	—	—	—	—	—	—	3,55	4,65
ВК 13. 12. 30	—	—	—	—	—	—	1,47	1,47	1,47	—	—	—	—	—	—	—	1,26	—	—	2,29	3,55	—	—	—	—	—	—	3,55	5,02
ВК 13. 15. 30	—	—	—	—	—	—	1,83	1,83	1,83	—	—	—	—	—	—	—	1,26	—	—	—	—	—	—	2,29	3,55	—	—	3,55	5,38
ВК 13. 26. 30	—	—	—	—	—	—	3,04	3,04	3,04	—	—	—	—	—	—	—	1,26	—	—	—	—	—	—	2,29	3,55	—	—	3,55	6,59
ВК 13. 30. 30	—	—	—	—	—	—	3,57	3,57	3,57	—	—	—	—	—	—	—	1,26	—	—	—	—	—	—	2,29	3,55	—	—	3,55	7,12