ТИПОВЫЕ КОНСТРУКЦИИ ИЗДЕЛИЯ И УЗЛЫ ЗДАНИЙ И СООРУЖЕНИЙ

СЕРИЯ 1.034.1-1

СБОРНЫЕ ЖЕЛЕЗОБЕТОННЫЕ ВЕНТИЛЯЦИОННЫЕ БЛОКИ ДЛЯ МНОГОЭТАЖНЫХ ОБЩЕСТВЕННЫХ ЗДАНИЙ, ПРОИЗВОДСТВЕННЫХ И ВСПОМОГАТЕЛЬНЫХ ЗДАНИЙ ПРОМЫШЛЕННЫХ ПРЕДПРИЯТИЙ

ВЫПУСК 4

ВЕНТИЛЯЦИОННЫЕ КРЫШНЫЕ БЛОКИ С ОТВЕРСТИЯМИ ДИАМЕТРОМ 159 мм.

РАБОЧИЕ ЧЕРТЕЖИ

20794
ЦЕНА 0-76

ЦЕНТРАЛЬНЫЙ ИНСТИТУТ ТИПОВОГО ПРОЕКТИРОВАНИЯ
ГОССТРОЯ СССР

Москва, А-445, Смольная ул., 22

Сдано в печать V 1986 года

Заказ № 6197 Тираж 2200 экз

ТИПОВЫЕ КОНСТРУКЦИИ, ИЗДЕЛИЯ И УЗЛЫ ЗДАНИЙ И СООРУЖЕНИЙ

СЕРИЯ 1.034.1-1

СБОРНЫЕ ЖЕЛЕЗОБЕТОННЫЕ ВЕНТИЛЯЦИОННЫЕ БЛОКИ ДЛЯ МНОГОЭТАЖНЫХ ОБЩЕСТВЕННЫХ ЗДАНИЙ, ПРОИЗВОДСТВЕННЫХ И ВСПОМОГАТЕЛЬНЫХ ЗДАНИЙ, ПРОМЫШЛЕННЫХ ПРЕДПРИЯТИЙ

ВЫПУСК 4

ВЕНТИЛЯЦИОННЫЕ КРЫШНЫЕ БЛОКИ С ОТВЕРСТИЯМИ ДИАМЕТРОМ 159 мм.

РАБОЧИЕ ЧЕРТЕЖИ

РАЗРАБОТАНЫ:

ЦНИИЭП УЧЕБНЫХ ЗДАНИЙ:

Гл.инж.ин-та А.Ляхович
Начальник АМ-2 В.Орлов
Гл.инж.АМ-2 В.Маргулец
Гл.инж.пр-та М.Ротерштейн

ЦНИИЭП ТОРГОВО-БЫТОВЫХ ЗДАНИЙ И ТУРИСТСКИХ КОМПЛЕКСОВ:

Директор ин-та В.Лепский
Начальник отд. Б.Волынский
Нач.отд.технологии и оснастки А.Аронов
Гл.технолог Г.Кац

УТВЕРЖДЕНЫ

Госгражданстроем
и введен в действие с
01.12.85
Приказ от 26.09.85 № 287

Обозначение	Наименование	Стр.
I.034. I-I. 4- ПЗ	Пояснительная записка	2
I.034. I-I. 4-I00	Вентблок крышный	8
I.034. I-I. 4-I00СБ	Вентблок крышный. Сборочный чертеж	9
I.034. I-I. 4- I0	Каркас объемный ОКI...ОК6	I0
I.034. I-I. 4- I0СБ	Каркас объемный ОКI...ОК6. Сборочный чертеж	II
I.034. I-I. 4- 20	Сетка СI...С5	I2
I.034. I-I. 4- 20СБ	Сетка СI...С5. Сборочный чертеж	I2
I.034. I-I. 4- 30	Петля строповочная ПI...П3	I3
I.034. I-I. 4- 30СБ	Петля строповочная ПI...П3 Сборочный чертеж	I3
I.034. I-I. 4- УI	Узел I...7	I4
I.034. I-I. 4-ВМС	Ведомость расхода стали	I6
I.034. I-I. 4- РМ	Ведомость расхода материалов	I6
I.034. I-I. 4- У2	Узел "А", "Б", "В", "Г"	I7,I8

				1.034. 1-1. 4-0		
НАЧ.МАСТ.	ОРЛОВ		19.10.84	СОДЕРЖАНИЕ	Стадия	Лист	Листов
ГЛ.ИНЖ.М.	МАРГУЛЕЦ		19.10.84		Р		1
ГИП	РОТЕРШТЕЙН		19.10.84		ЦНИИЭП УЧЕБНЫХ ЗДАНИЙ		
ВЕД.ИНЖ.	ПОПОВА		19.10.84				
СТ.ИНЖ.	УВАРОВ		19.10.84				

I. ОБЩАЯ ЧАСТЬ

I.I. Выпуск содержит рабочие чертежи сборных вентиляционных крышных блоков с круглыми пустотами Ø I59 мм.

I.2. Блоки предназначены для применения в строительстве общественных, производственных и вспомогательных зданий промышленных предприятий, совместно с блоками вып.I,2 серии I.034.I-I.

I.3. Вентиляционные крышные блоки изготовлять в соответствии с требованиями ГОСТ I7079-7I и таблицей №2 данного выпуска.

I.4. Проектирование блоков произведено в соответствии с требованиями глав СНиП П-2I-75 с учетом изменений и дополнений, введенных в действие постановлением Госстроя СССР от I0 июля I980 г. № 99 и от II мая I98I г. № 67.

I.5. Для армирования вентиляционных крышных блоков принята стержневая арматурная сталь класса Вр-I по ГОСТ 6727-80.

Подъемные петли выполнять из стали А-I ГОСТ 578I-82 марки ВСт3сп2 ГОСТ 380-7I*.

В случае монтажа блоков при температуре -40°С запрещается применять сталь марок ВСт3пс2.

I.6. Вентиляционные крышные блоки предназначены для обычных условий эксплуатации.

При применении вентиляционных крышных блоков в условиях воздействия агрессивной среды в проекте конкретного объекта должны быть указаны специальные мероприятия, соответствующие требованиям СНиП П-28-73* и других нормативных документов.

I.7. Маркировка блоков принята по ГОСТ 23009-78.

Взам инв. №					1.034.1-1.4-ПЗ		
Подпись и дата							
Инв. № подл.	НАЧ. МАСТ.	ОРЛОВ		19.10.84	Пояснительная записка	Стадия	Лист	Листов
	ГЛ. ИНЖ. М.	МАРТУЛЕЦ		19.10.84		Р	1	11
	ГИП	РОТЕРШТЕЙН		19.10.84		ЦНИИЭП учебных зданий		
	ВЕД. ИНЖ.	ПОПОВА		19.10.84				
	СТ. ИНЖ.	УВАРОВ		19.10.84				

Марки блоков состоят из 2-х частей, где:

- первая часть марки - буквенная

- "ВК" - блок вентиляционный крышный;

Вторая часть марки - цифровая:

- первая группа цифр - 8; I2; I5; 26; 30 - округленная длина блока в дециметрах; вторая группа цифр - I0 - округленная высота блоков в дециметрах.

Пример маркировки вентиляционных блоков:

ВК26.I0 - вентиляционный крышный блок длиной 2560 мм, высотой 950 мм.

I.8. В нижней части блоков предусмотрены "ниши" размером I40xI50xI0 мм для открывания канала, "отведение" его коробом или асбестоцементной трубой к побудителю-дифлектору.

Открывание каналов в блоках происходит в пределах "ниш" двумя способами:

при формовании изделия - путем заложения деревянных бобышек, по дополнительным опалубочным чертежам, в которых указаны количество и сторона открывания канала;

непосредственно на стройке, где по чертежам разверток вентшахт отверстия пробиваются по месту.

I.9. При отпуске изделий с завода-изготовителя бетон должен иметь следующую прочность:

в зимний период - I00%

в летний период не менее 70% от проектной прочности, при условии гарантии заводом-изготовителем достижение I00% проектной прочности бетона в соответствии с требованиями ГОСТ I30I5.I-8I.

Взам инв. №

Подпись и дата

Инв. № подл

2. УКАЗАНИЯ ПО ИЗГОТОВЛЕНИЮ ВЕНТИЛЯЦИОННЫХ КРЫШНЫХ БЛОКОВ

2.I. Изготавливать вентиляционные крышные блоки рекомендуется на нестандартной вертикальной установке, спроектированной на базе типовой машины типа СМЖ-2I. Форма должна быть универсальной для изготовления изделия по всей номенклатуре.

2.2. Отклонения от номинальных размеров изделий, указанных в рабочих чертежах не должны превышать:

по длине ± 8 мм

по высоте ± 5 мм

по толщине ± 5 мм

по размерам отверстий и поперечного сечения каналов ± 3 мм.

Предельное отклонение от проектного положения каналов ± 3 мм.

2.3. Изделия должны изготавливаться из тяжелого и легкого бетона М 200.

2.4. Материалы, применяемые для изготовления изделий, должны удовлетворять требованиям действующих стандартов на эти материалы.

Сталь - ГОСТ 578I-82; ГОСТ 6727-80;

Цемент - ГОСТ I0I78-76*;

Заполнители для тяжелого бетона - ГОСТ I0268-80;

Песок - ГОСТ 8736-77;

Щебень - ГОСТ 8267-82;

Заполнители для легкого бетона - ГОСТ 9757-83.

2.5. Сварку сеток и каркасов производить с нормируемой прочностью в соответствии с требованиями ГОСТ 10922-75.

В состав объемных арматурных изделий входят плоские сетки, строповочные петли и отдельные стержни, соединяемые между собой контактно-точечной сваркой и вязальной проволокой.

Все объемные арматурные каркасы должны быть приняты мастером арматурного цеха, путем соответствия рабочим чертежам, а также сечений всех арматурных элементов.

Все виды контрольных операций должны выполняться в соответствии с СН 393-78.

Режимы контактной точечной сварки арматуры должны быть установлены согласно СН 393-78. Правильность выбранного режима контактной сварки следует контролировать по осадке пересечения стержней, которая должна соответствовать СН 393-78, а также по прочности сварных соединений.

2.6. Отклонение от прямолинейности (местная непрямолинейность) профиля лицевых поверхностей и ребер изделий, характеризуемое величеной наибольшего зазора между проверяемой поверхностью и ребром прилегающей контрольной металлической рейки, не должно превышать 3 мм на длине 2 м.

2.7. Разность длины диагоналей изделий не должно превышать следующих величин: при длине изделий до 2,5 м - 10 мм.

2.8. Отклонение массы изделий при отпуске потребителю от проектной массы, указанной в рабочих чертежах не должны превышать ± 7%.

2.9. Отклонения от номинальной толщины защитного слоя бетона не должны превышать:

при толщине защитного слоя 15 мм - ± 3 мм

при толщине защитного слоя 20 мм и более - ± 5 мм.

2.10. Внешний вид и качество поверхностей изделий должны соответствовать эталонам изделий, утвержденным в установленном порядке и должны удовлетворять следующим требованиям:

а) предельные размеры раковин, местных наплывов бетона и впадин на поверхностях не должны превышать величин, указанных в таблице:

Таблица № I

Характер.бетон.поверхности		Предельные размеры, мм				
Вид	Категория	Раковин		Местных наплывов (высота впадины глубина)	Околов	
		диаметр	глубина		глубина	Длина на Iм
Предназначаемая под отделку	А2	I	I	I	5	50
Невидимая в условиях эксплуатации	А7	I5	5	5	I0	I00

б) трещины в бетоне не допускаются, за исключением местных поверхностных усадочных, шириной не более 0,I мм.

в) обнажение арматуры не допускается

г) жировые и ржавые пятна не допускаются

д) предельное количество раковин, допускаемых размеров на любом участке лицевой бетонной поверхности размером 200х200 мм не должны превышать: 5 - на поверхности категории А2.

Взам. инв. №

Подпись и дата

Инв. № подл.

3. ПРАВИЛА ПРИЕМКИ

3.I. Приемку и паспортизацию вентиляционных крышных блоков производить в соответствии с требованиями ГОСТ I30I5.3-8I и ГОСТ I7079-7I.

3.2. Отклонения размеров толщины защитного слоя бетона, отклонения от проектных размеров, а также внешний вид и качество поверхностей изделий должны соответствовать требованиям ГОСТ I30I5.3-8I и ГОСТ I7079-7I.

4. МАРКИРОВКА, ХРАНЕНИЕ И ТРАНСПОРТИРОВКА

4.I. Марки вентиляционных крышных блоков проставляются в спецификациях проектов, в заказах заводом-изготовителем и на готовых изделиях. Внесение изменений в обозначение марок не допускается.

4.2. Маркировку, хранение и транспортирование вентиляционных крышных блоков производить в соответствии с требованиями ГОСТ I30I5.2-8I, ГОСТ I7079-7I.

5. ИСПЫТАНИЯ

5.I. Испытания вентиляционных крышных блоков производить по ГОСТ I7079-7I с учетом требований ГОСТ 8829-77.

Таблица № 2

НОМЕНКЛАТУРА ВЕНТБЛОКОВ КРЫШНЫХ

МАРКА ЭЛЕМЕНТА	ЭСКИЗ	РИС.	РАЗМЕР, ММ L	ОБЪЕМ БЕТОНА, $м^3$	РАСХОД СТАЛИ, КГ НАТУР.	РАСХОД СТАЛИ, КГ ПРИВЕД. К КЛАССУ А-I	МАССА ЕД., КГ
ВК 8.10	Рис.1 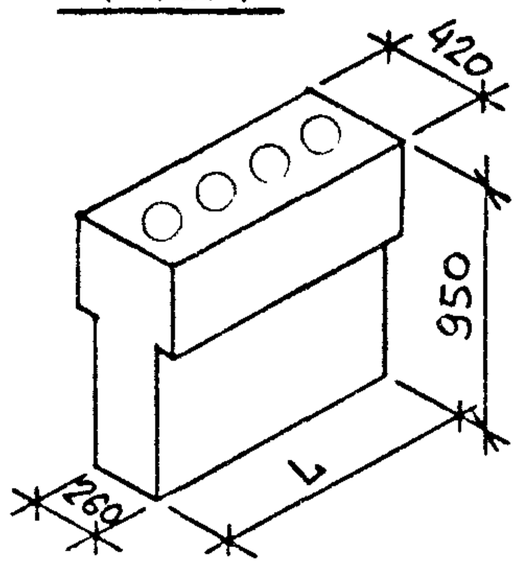	1	840	0,18	1,92	2,48	450/324
ВК 12.10			1180	0,28	2,78	3,48	700/504
ВК 15.10			1480	0,33	3,28	4,22	825/594
ВК 26.10	Рис.2 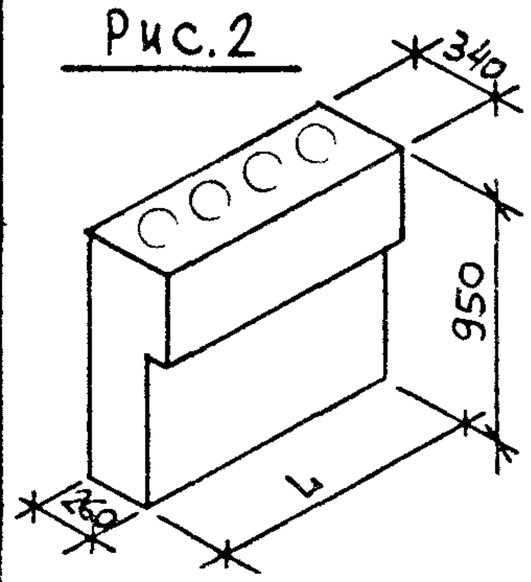		2560	0,57	5,46	7,06	1425/1026
ВК 30.10			2980	0,66	5,92	7,72	1650/1188
1ВК 8.10		2	840	0,16	1,84	2,37	400/288

Взам. инв. №

Подпись и дата

Инв. № подл.

6. УКАЗАНИЯ ПО УСТАНОВКЕ КРЫШНЫХ ВЕНТБЛОКОВ

6.I. Сопряжения конструкций крыш с вентиляционными крышными блоками выполняются в соответствии с узлами и деталями установки данного альбома.

6.2. Отсутствующие размеры в узлах и деталях установки проставляются в конкретных проектах.

6.3. Крепление деталей крыш выполняется на дюбелях. Дюбели забиваются строительно-монтажными пистолетами СМП-I и СМП-3 в соответствии с "Инструкцией по применению строительно-монтажных пистолетов на монтажных и специальных строительных работах".

6.4. Защитные фартуки, свесы изготовлять по месту и крепить через стальные полосы 4х40 мм (ГОСТ I03-76) дюбелями или кровельными гвоздями К3,3х40 (ГОСТ 4030-63).

6.5. В узлах и деталях установки могут быть применены герметики-пароизол в виде полос или жгутов по ГОСТ I9I77-8I, а также материалы на основе пенополиуретана, с защитой из несгораемых материалов.

Прокладки в швы вводятся в сжатом на 50% состоянии, на приклеивающей мастике и должны удовлетворять требованиям главы СНиП Ш-20-74 "Кровли, гидроизоляция, пароизоляция и теплоизоляция. Правила производства и приемки работ".

6.6. Типовые узлы имеют буквенную нумерацию и обозначены на листах проектов в кружках.

При использовании типовых деталей данного альбома без изменений, на монтажных чертежах проекта ставится марка узла, принятая в данном альбоме.

Если типовые детали используются проектной организацией для проектирования деталей с внесением в них необходимых уточнений, то в этом случае узлы маркируются по системе, принятой в разрабатываемом проекте.

ФРАГМЕНТ ПЛАНА КРЫШИ КАРКАСНОГО ЗДАНИЯ

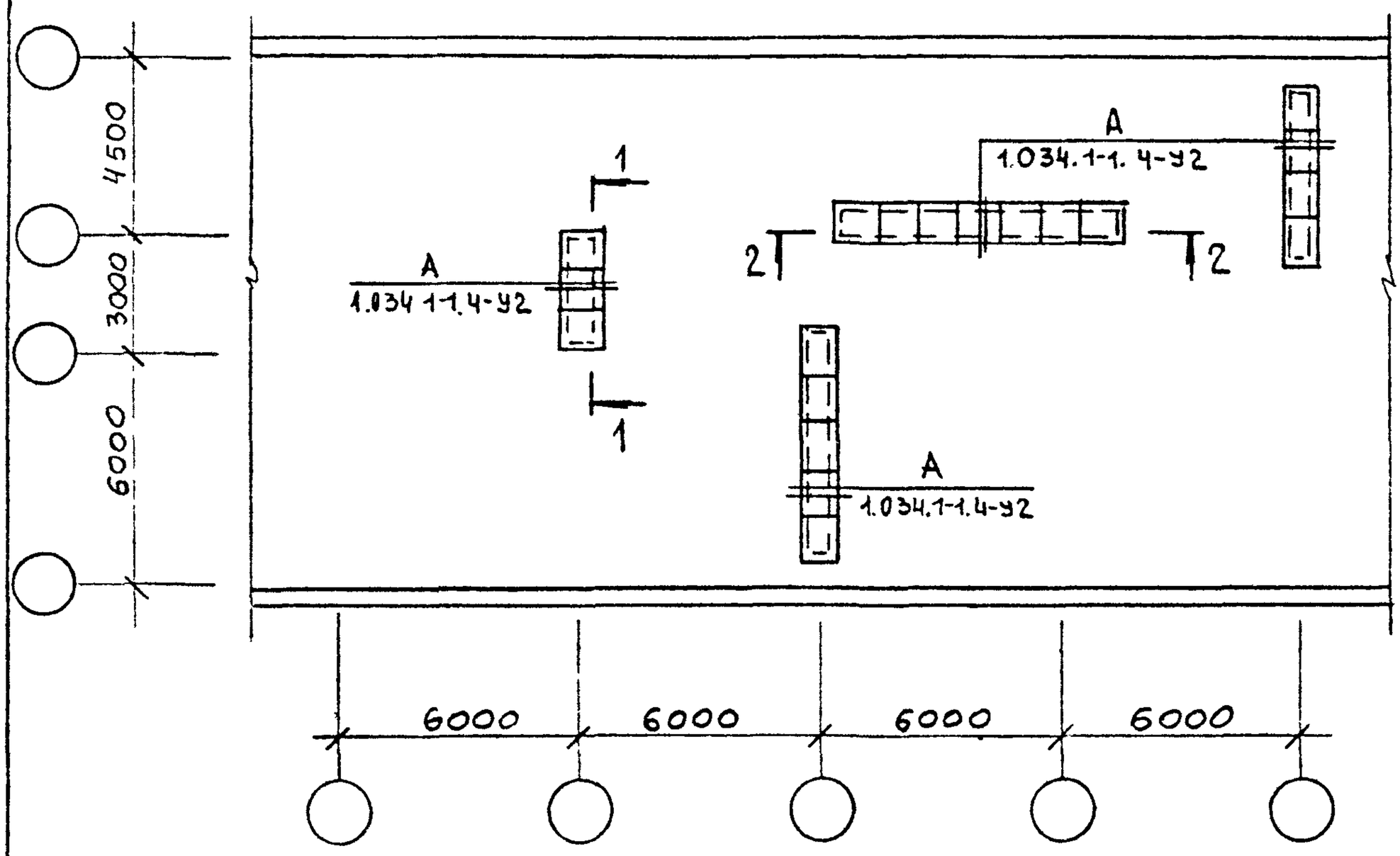

Взам. инв. №

Подпись и дата

Инв. № подл.

ФРАГМЕНТ ПЛАНА КРЫШИ ПАНЕЛЬНОГО ЗДАНИЯ

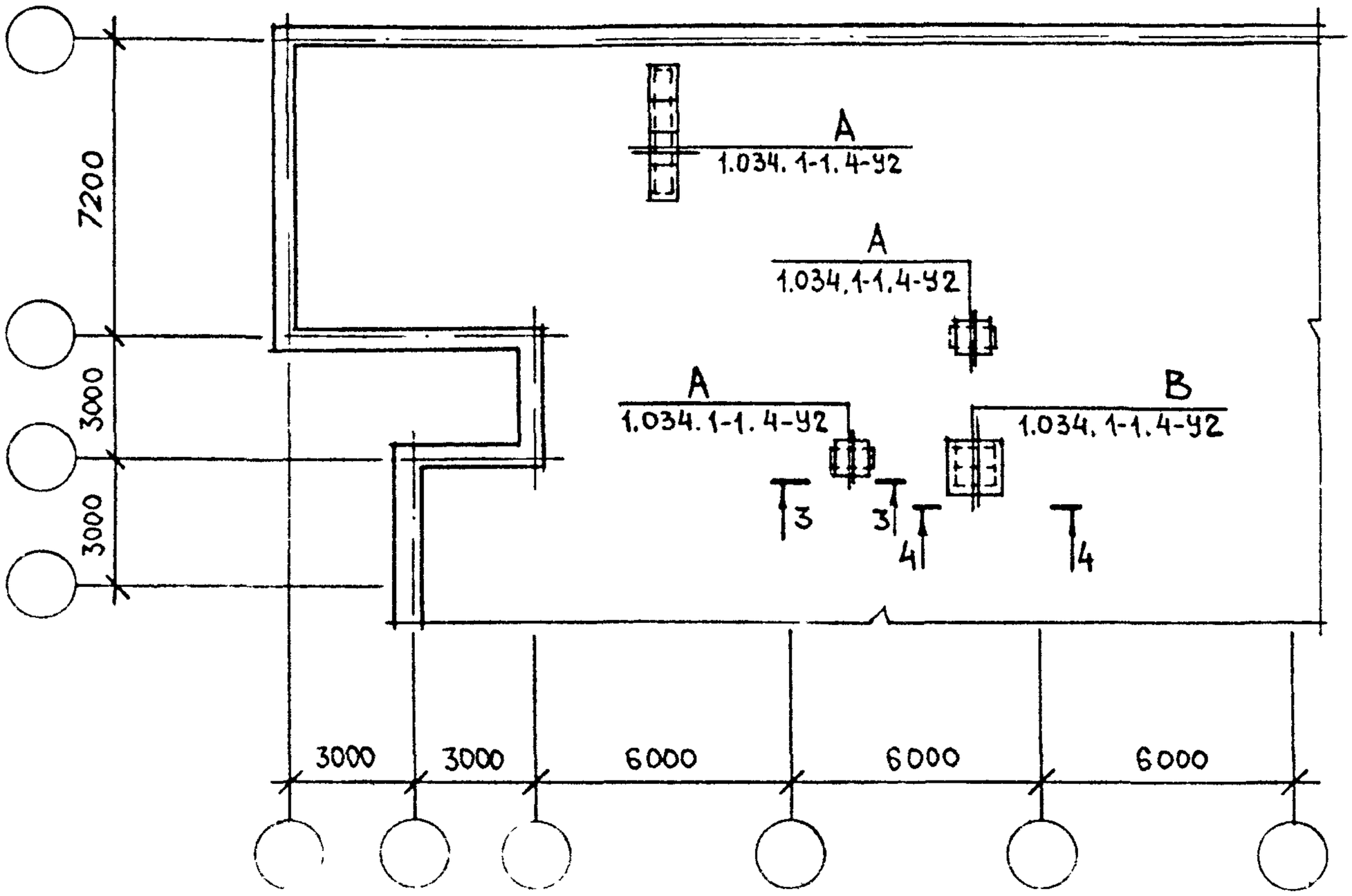

I-I

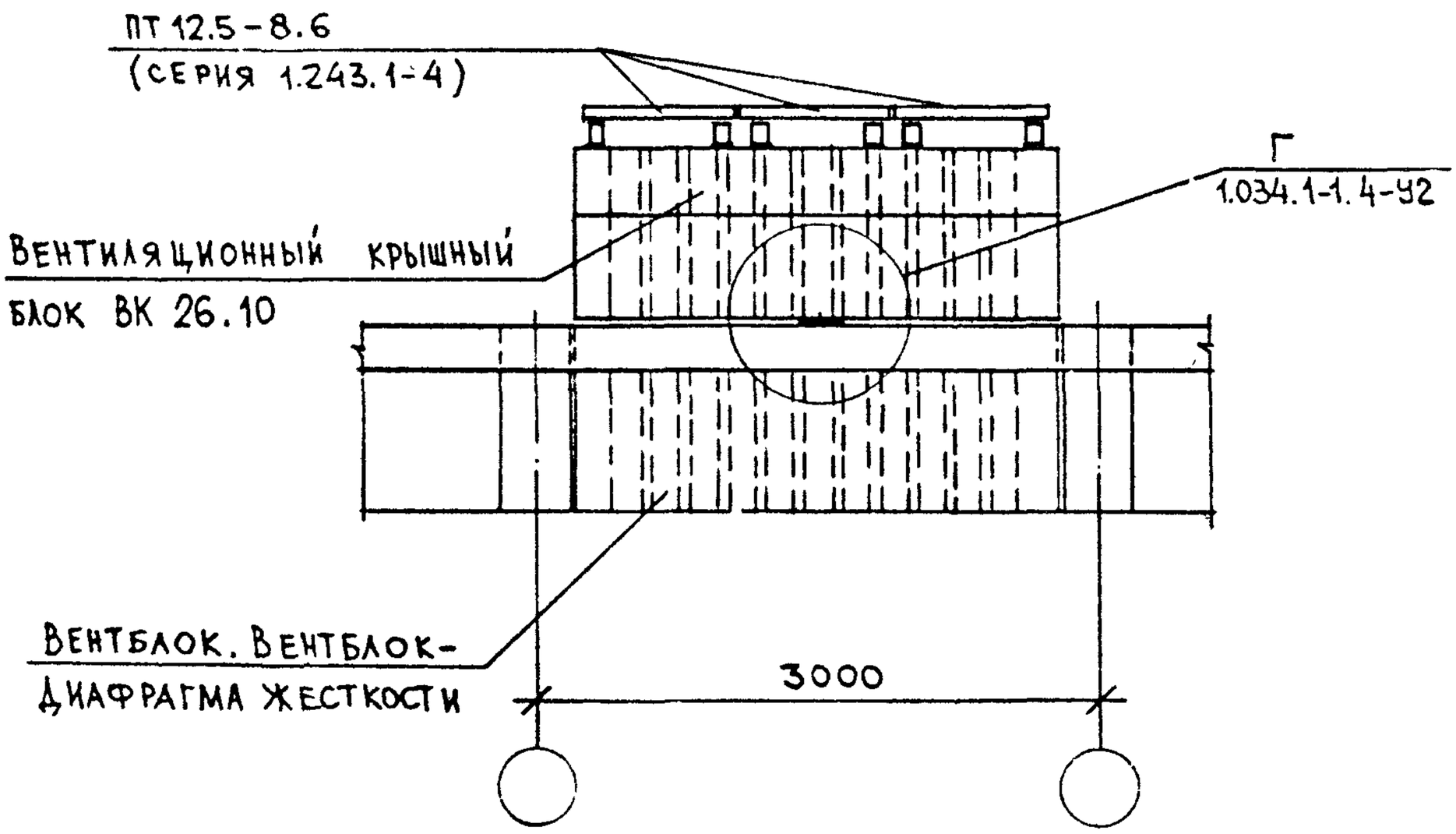

Взам. инв. №

Подпись и дата

Инв. № подл.

2-2

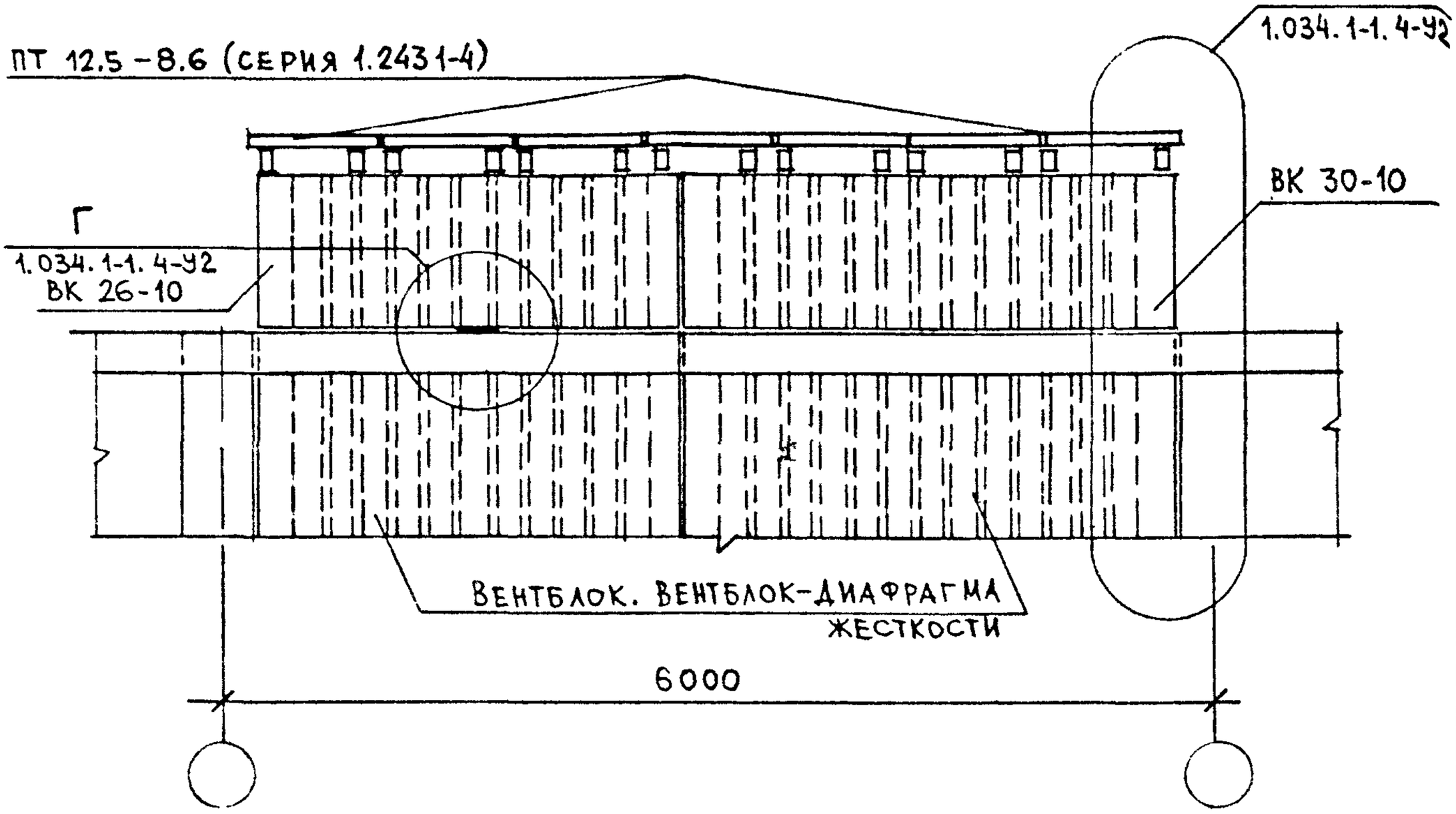

3-3

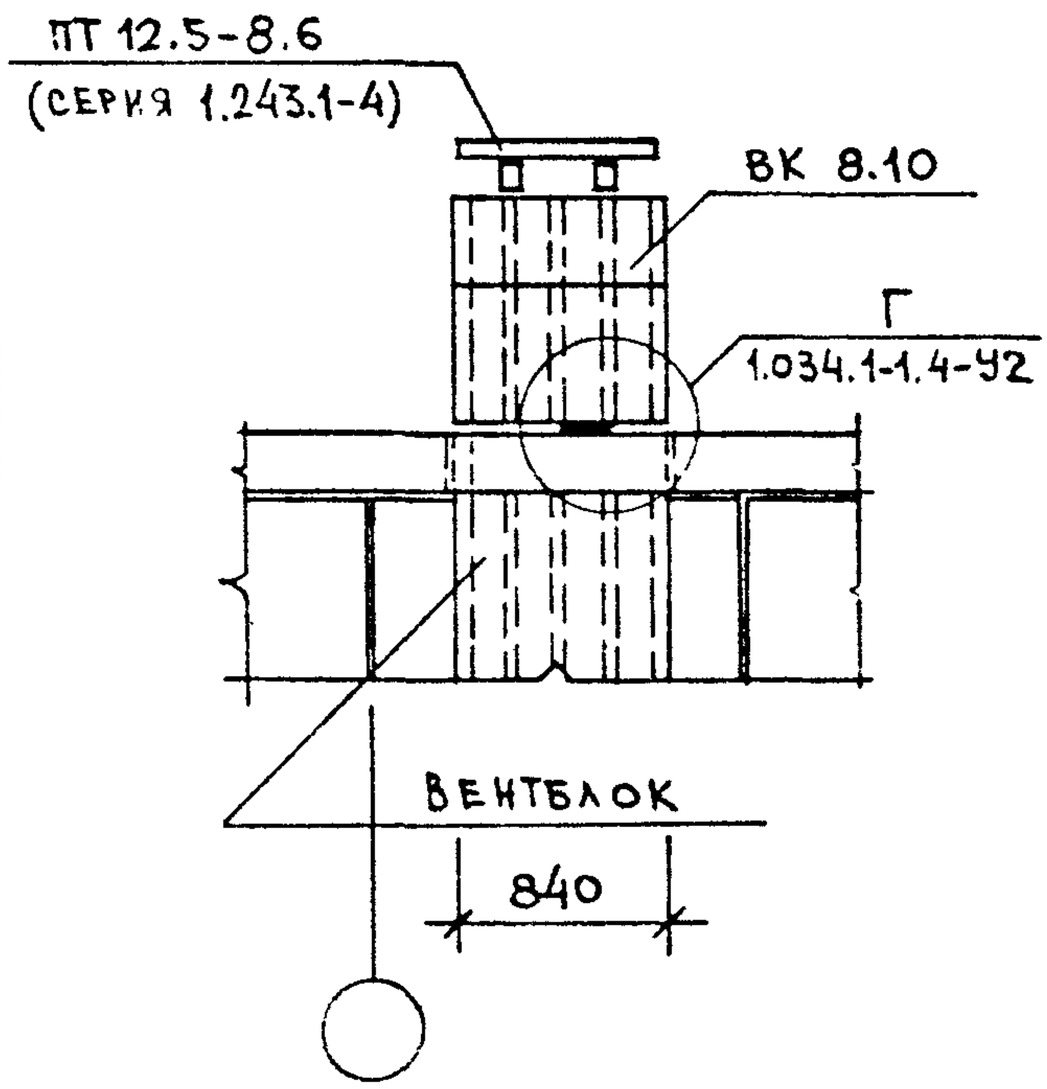

4-4

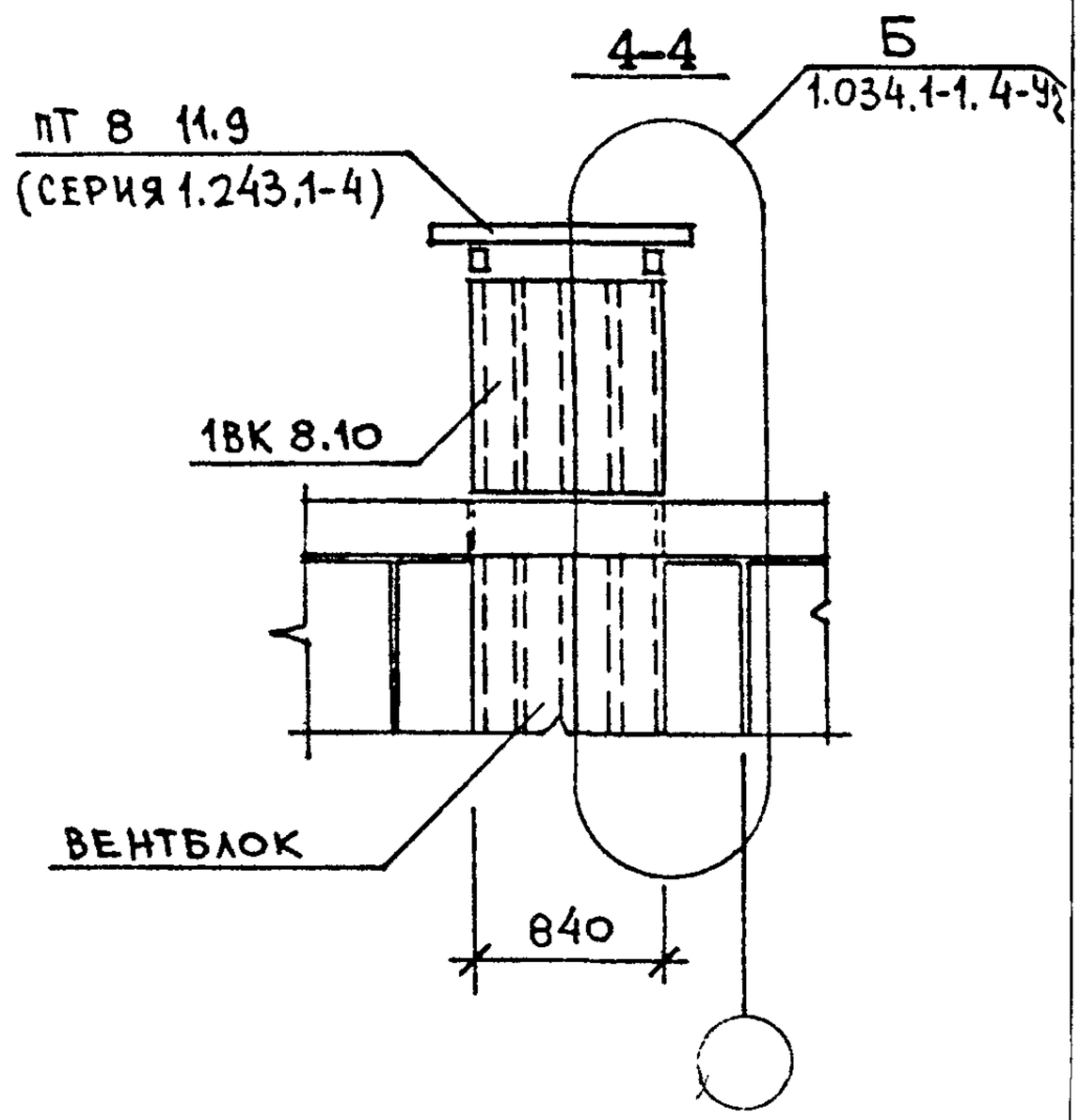

Взам. инв. №	
Подпись и дата	
Инв. № подл.	

Формат	Зона	Поз.	Обозначение	Наименование	Кол. на исполн. 1.034 1-1. 4-100						Примечание
					-	01	02	03	04	05	
				Документация							
А3			1.034. 1-1. 4-100 СБ	Сборочный чертеж							
А4			1.034. 1-1. 4- ВПС	Ведомость расхода стали							
А4			1.034. 1-1. 4- РМ	Ведомость расхода материалов							
А4			1.034 1-1. 4- ПЗ	Пояснительная записка							
А3			1.034. 1-1. 4- У	Узел 1...7							
				Сборочные единицы							
				Каркас объемный							
А3		1	1.034. 1-1. 4-10	ОК 1	1						
			-01	ОК 2		1					
			-02	ОК 3			1				
			-03	ОК 4				1			
			-04	ОК 5					1		
			-05	ОК 6						1	
				Петля строповочная							
А4		2	1.034. 1-1. 4-30	П 1	2					2	
			-01	П 2		2	2				
			-02	П 3				2	2		
				Материал							
				Бетон тяжелый марки М200 или	0,18	0,28	0,33	0,57	0,66	0,16	$м^3$
				(керамзитобетон марки М200)							

Нач маст	Орлов		19.10.84
Гл. инж. М	Маргулец		19.10.84
ГИП	Ротерштейн		19.10.84
Вед. инж.	Попова		19.10.84
Ст. инж.	Уваров		19.10.84

1.034. 1-1. 4-100

Вентблок крышный

Стадия	Лист	Листов
Р		1

ЦНИИЭП учебных зданий

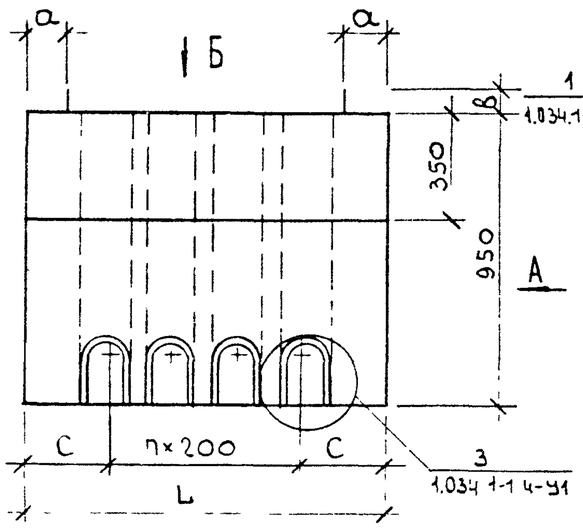

Вид А
Рис. 1

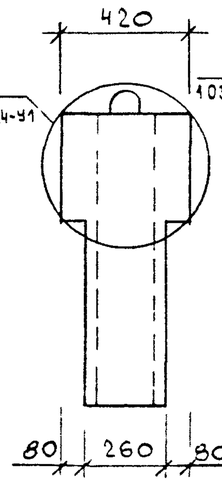

Вид А
Рис. 2

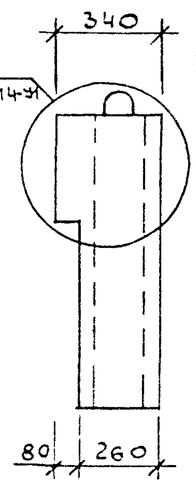

Схема армирования

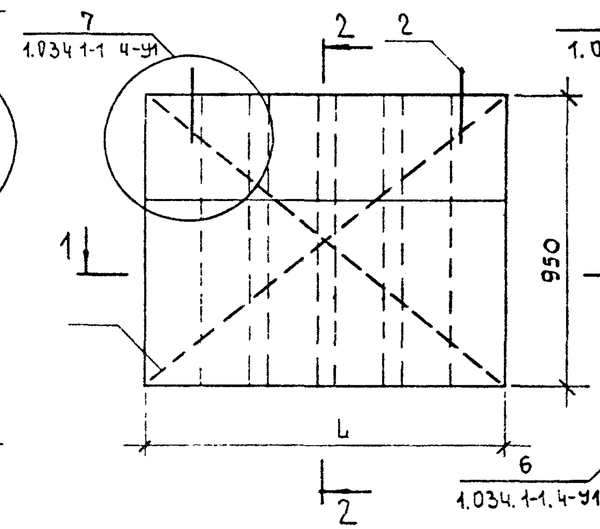

2-2

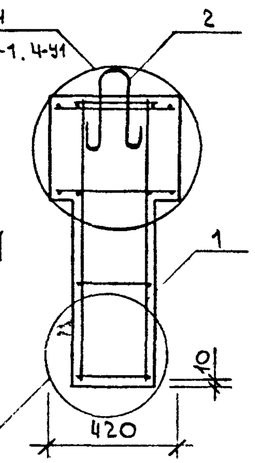

2-2

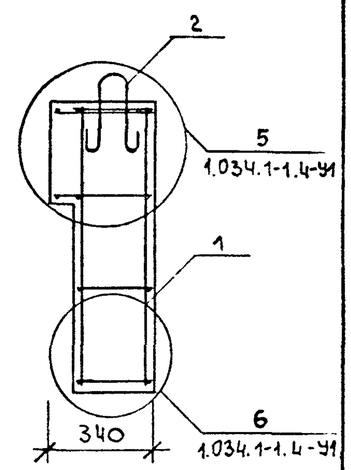

Вид Б
Рис 3

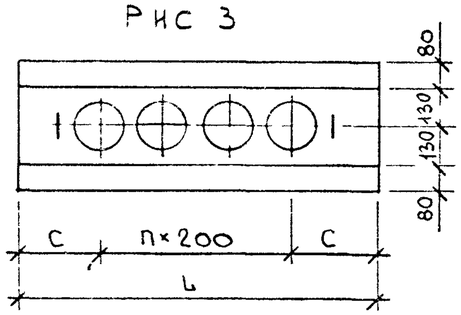

1-1

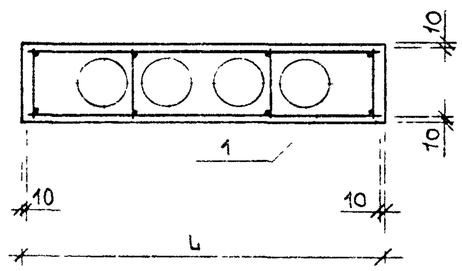

Вид Б
Рис. 4

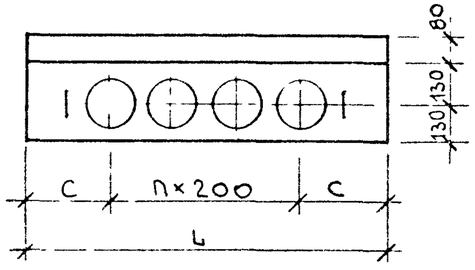

В числителе указана масса тяжелого бетона, в знаменателе – масса керамзитобетона.

Обозначение	Марка	Рис. виды А; Б	Размеры, мм L	C	a	в	Кол. n	Масса ед., кг
1.034.1-1.4-100	ВК 8.10	1;3	840	120	220	70	3	450/324
-01	ВК12.10		1180	290	180			700/504
-02	ВК15.10		1480	240	130		5	825/594
-03	ВК26.10		2560	280	170	75	10	1425/1026
-04	ВК30.10		2980	290	180		12	1650/1188
-05	1ВК8.10	2;4	840	120	220	70	3	400/288

Нач маст	Орлов		13.10.84
Инж I к	Мартулец		19.10.84
ГИП	Розенштейн		19.10.84
Вед инж	Голова		19.10.84
Ст инж	Убаров		12.10.84

1.034. 1-1. 4-100 СБ

Вентблок крышный сборочный чертеж

Стадия	Масса	Масштаб
Р	см табл	–
Лист	Листов 1	

ЦНИИЭП учебных зданий

Взам инв. № | Подпись и дата | Инв № подл

Формат	Зона	Поз.	Обозначение	Наименование	Кол. на исполн 1.034.1-1.4-10-						Примечание
					–	01	02	03	04	05	
				Документация							
А3			1.034.1-1.4-10 СБ	Сборочный чертеж							
А4			1.034.1-1.4- ПЗ	Пояснительная записка							
				Сборочные единицы							
				Сетка							
А3		1	1.034.1-1.4-20	С1	2					2	
			-01	С2		2					
			-02	С3			2				
			-03	С4				2			
			-04	С5					2		
				Детали							
				Стержень отдельный							Масса ед., кг
				ГОСТ 6727-80							
А3		2	1.034.1-1.4-01-06	∅3Вр-I L= 240	6	8	10	16	18	6	0,01
			-07	∅3Вр-I L= 400	6	8	10	16	18		0,02
			-08	∅3Вр-I L= 320						6	0,02
А3		3	1.034.1-1.4-01-01	∅3Вр-I L= 820	4					2	0,04
			-02	∅3Вр-I L=1160		4					0,06
			-03	∅3Вр-I L=1460			4				0,08
			-04	∅3Вр-I L=2540				4			0,14
			-05	∅3Вр-I L=2960					4		0,16

Нач маст	Орлов		19.10.84
Гл инж м	Маргулец		19.10.84
ГИП	Ротерштейн		19.10.84
Вед инж	Точова		19.10.84
Ст инж	Уваров		19.10.84

1.034.1-1.4.-10

Каркас объемный ОК1...ОК6

Стадия	Лист	Листов
Р		1

ЦНИИЭП учебных зданий

20794 11

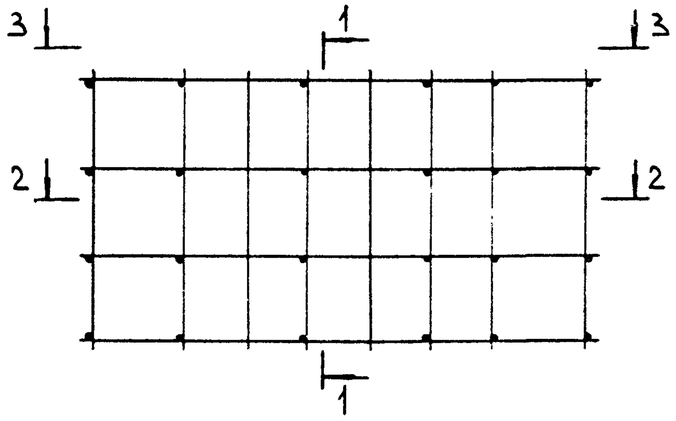

1-1
РИС. 1

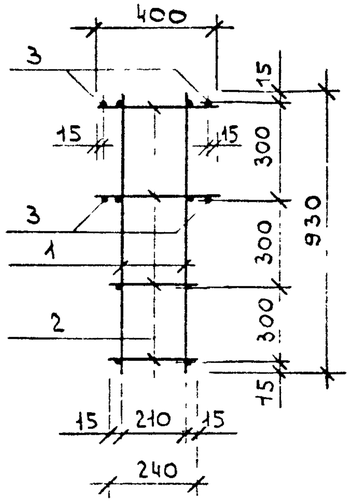

ОБОЗНАЧЕНИЕ	МАРКА	РИС. РАЗР. 1-1 и 3-3	РАЗМЕРЫ, ММ				КОЛ.	МАССА
			L	K	C	S	n	ЕД., КГ
1.034.1-1. 4-10	ОК1	1;3	820	–	10	–	2	1,16
-01	ОК2		1160	300	80		1	1,46
-02	ОК3		1460		30		2	1,96
-03	ОК4		2540		70	200	4	3,36
-04	ОК5		2960		80		5	3,82
-05	ОК6	2;4	820	–	10	–	2	1,08

2-2

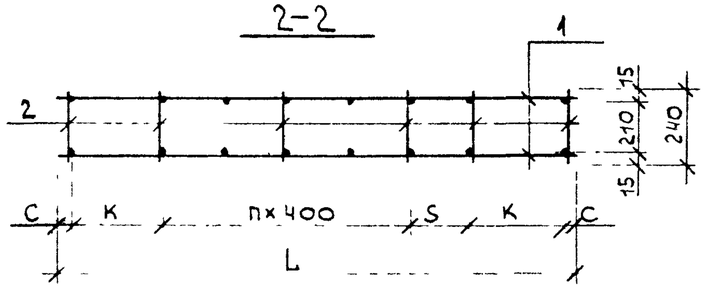

1-1
РИС. 2

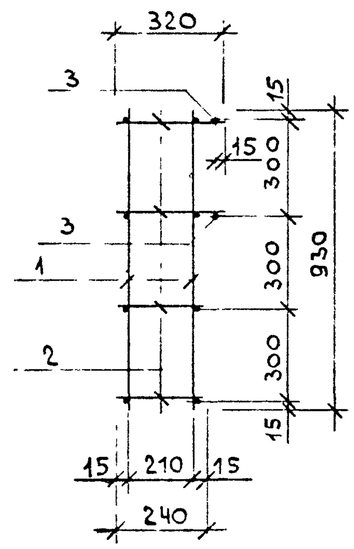

3-3
РИС. 3

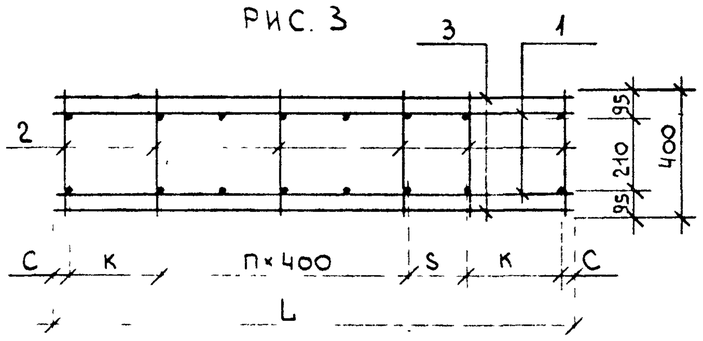

3-3
РИС. 4

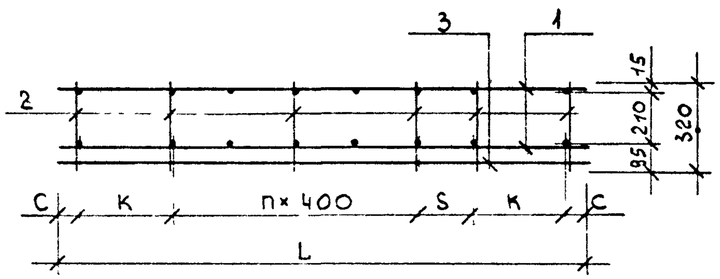

НАЧ МАСТ	ОРЛОВ		19.10.84
ГЛ ИНЖ И	МАРГУЛЕЦ		19.10.84
ГИП	РОТЕРШТЕЙН		19.10.84
ЗЕД ИНЖ	ПОПОВА		19.10.84
СТ. ИНЖ	ЗВАРОВ		19.10.84

1.034.1-1. 4.-10 СБ

КАРКАС ОБЪЕМНЫЙ
ОК1...ОК6
СБОРОЧНЫЙ ЧЕРТЕЖ

Стадия	Масса	Масштаб
Р	СМ.ТАБЛ	–
Лист	Листов 1	

ЦНИИЭП УЧЕБНЫХ ЗДАНИЙ

Взам инв. №
Подпись и дата
Инв. № подл.

20794 12

ФОРМАТ	ЗОНА	ПОЗ.	ОБОЗНАЧЕНИЕ	НАИМЕНОВАНИЕ	КОЛ. НА ИСПОЛН. 1.034.1-1.4-20 –									ПРИМЕЧАНИЕ
					–	01	02	03	04					
				ДОКУМЕНТАЦИЯ										
А4			1.034.1-1.4-20СБ	СБОРОЧНЫЙ ЧЕРТЕЖ										
А4			1.034.1-1.4- ПЗ	ПОЯСНИТЕЛЬНАЯ ЗАПИСКА										
				ДЕТАЛИ										
				СТЕРЖЕНЬ ОТДЕЛЬНЫЙ										МАССА ЕД., КГ
				ГОСТ 6727-80										
А4		1	1.034.1-1.4-01	Ø3Вр-I L= 930	5	5	7	12	14					0,05
А4		2	-01	Ø3Вр-I L= 820	4									0,04
			-02	Ø3Вр-I L=1160		4								0,06
			-03	Ø3Вр-I L=1460			4							0,08
			-04	Ø3Вр-I L=2540				4						0,14
			-05	Ø3Вр-I L=2960					4					0,16

НАЧ. МАСТ.	ОРЛОВ		1.10.84
ГЛ. ИНЖ. М	МАРГУЛЕЦ		1.10.84
ГИП	РОТЕРШТЕЙН		1.10.84
ВЕД. ИНЖ.	ПОПОВА		1.10.84
СТ. ИНЖ.	УВАРОВ		1.10.84

1.034.1-1.4-20

СЕТКА
С1...С5

Стадия	Лист	Листов
Р		1

ЦНИИЭП учебных зданий

Инв. № подл.	Подпись и дата	Взам инв. №

ОБОЗНАЧЕНИЕ	МАРКА	РАЗМЕРЫ, ММ			КОЛ.	МАССА ЕД., КГ
		L	K	C	n	
1.034.1-1.4-20	C1	820	200	10	2	0,41
-01	C2	1160	300	80	2	0,49
-02	C3	1460		30	4	0,67
-03	C4	2540		70	9	1,16
-04	C5	2960		80	11	1,34

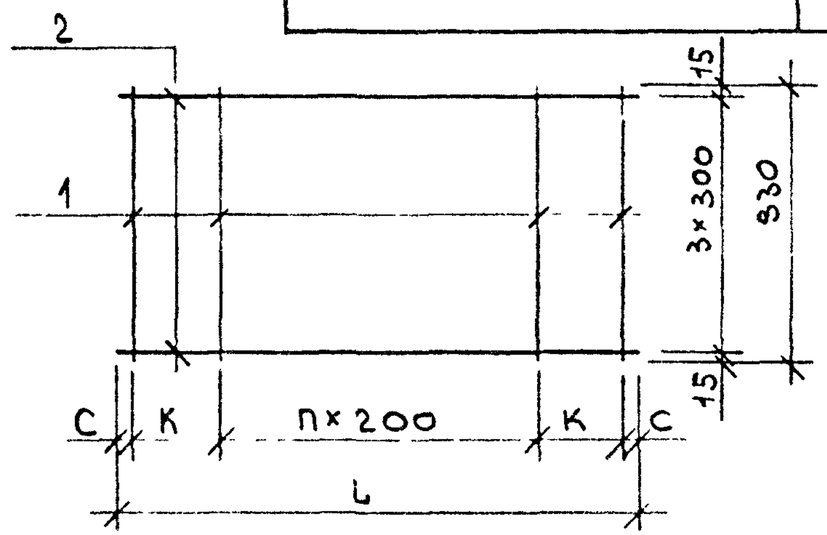

НАЧ. МАСТ.	ОРЛОВ		19.10.84	1.034.1-1.4-20СБ		
ГЛ. ИНЖ. М	МАРГУЛЕЦ		19.10.84	СЕТКА С1...С5 СБОРОЧНЫЙ ЧЕРТЕЖ	Стадия: Р	Масса: СМ.ТАБЛ. / Масштаб: —
ГИП	РОТЕРШТЕЙН		19.10.84		Лист	Листов 1
ВЕД. ИНЖ	ПОПОВА		19.10.84	ЦНИИЭП УЧЕБНЫХ ЗДАНИЙ		
СТ. ИНЖ	УВАРОВ		19.10.84			

20794 13

Инв. № подл.	Подпись и дата	Взам. инв. №

ФОРМАТ	ЗОНА	ПОЗ.	ОБОЗНАЧЕНИЕ	НАИМЕНОВАНИЕ	КОЛ. НА ИСПОЛН. 1034.1-1.4-30-										ПРИМЕЧАНИЕ
					-	01	02								
				ДОКУМЕНТАЦИЯ											
А4			1.034.1-1.4-30 СБ	СБОРОЧНЫЙ ЧЕРТЕЖ											
А4			1.034 1-1.4- ПЗ	ПОЯСНИТЕЛЬНАЯ ЗАПИСКА											
				ДЕТАЛИ											
				СТЕРЖЕНЬ ОТДЕЛЬНЫЙ											МАССА ЕД., КГ
				ГОСТ 5781-82											
А4		1	1.034.1-1.4-01-09	Ø 8 А-I L= 900	1										0,36
			-10	Ø10 А-I L= 1040		1									0,64
			-11	Ø12 А-I L= 1160			1								1,03
				ГОСТ 6727-80											
А4		2	1.034.1-1.4-01-12	Ø3Вр-I L= 250	1	1	1								0,02

НАЧ. МАСТ	ОРЛОВ		9.10.84
ГЛ. ИНЖ. М	МАРГУЛЕЦ		13.11.84
ГИП	РОТЕРШТЕЙН		9.10.84
РЕД. ИНЖ	ПОПОВА		19.10.84
СТ. ИНЖ	УВАРОВ		19.10.84

1034.1-1.4-30

ПЕТЛЯ СТРОПОВОЧНАЯ П1... П2

Стадия	Лист	Листов
Р		1

ЦНИИЭП УЧЕБНЫХ ЗДАНИЙ

Инв. № подл.	Подпись и дата	Взам инв. №

ОБОЗНАЧЕНИЕ	МАРКА	РАЗМЕРЫ, ММ		МАССА ЕД., КГ
		H	h	
1.034.1-1.4-30	П1	385	90	0,38
-01	П2	455	90	0,66
-02	П3	515	95	1,05

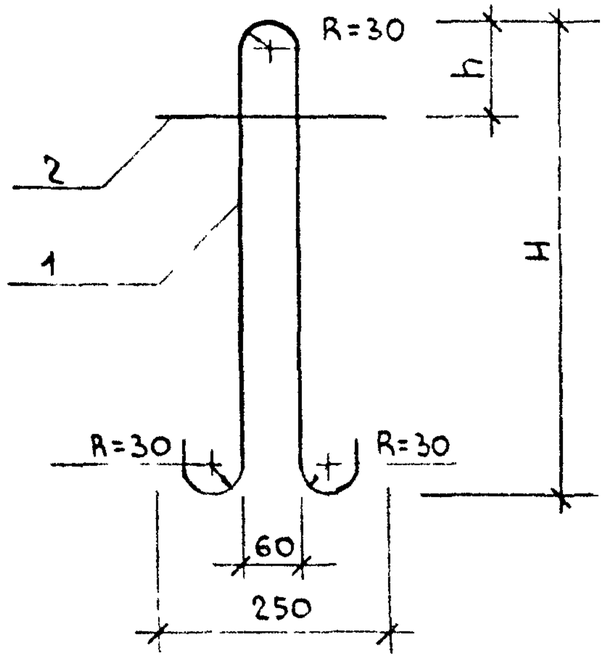

НАЧ. МАСТ	ОРЛОВ		19.10.84
ГЛ. ИНЖ. М	МАРГУЛЕЦ		19.10.84
ГИП	РОТЕРШТЕЙН		19.10.84
ВЕД. ИНЖ	ТОПОВА		19.10.84
СТ. ИНЖ	УВАРОВ		19.10.84

1.034.1-1.4-30 СБ

ПЕТЛЯ СТРОПОВОЧНАЯ П1...П3
СБОРОЧНЫЙ ЧЕРТЕЖ

Стадия	Масса	Масштаб
Р	СМТАБЛ.	-
Лист	Листов 1	

ЦНИИЭП учебных зданий

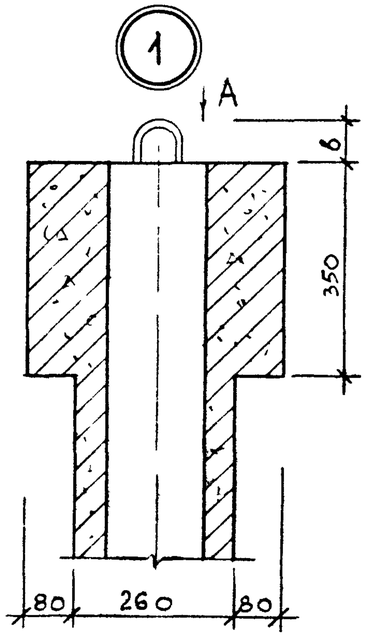

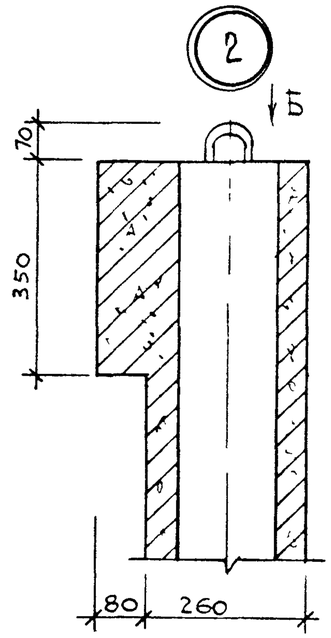

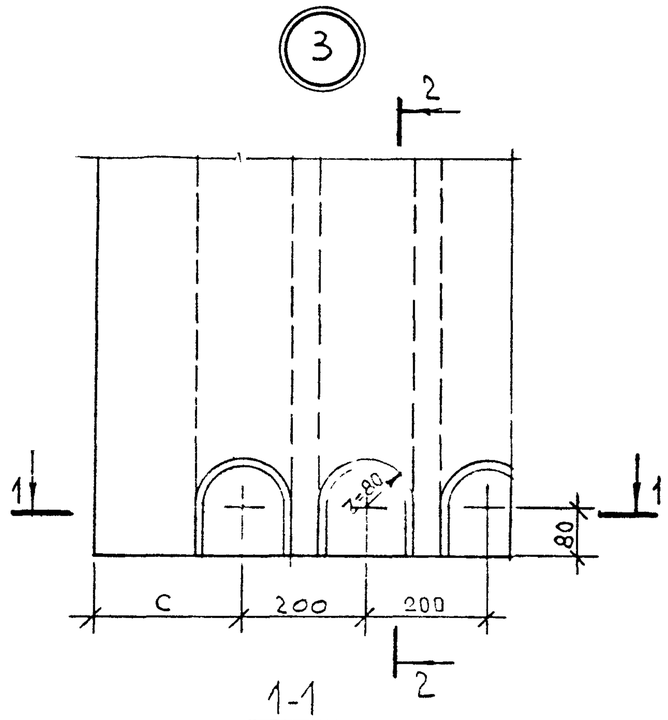

1-1

2-2

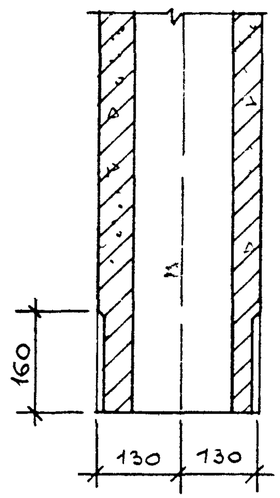

Вид А

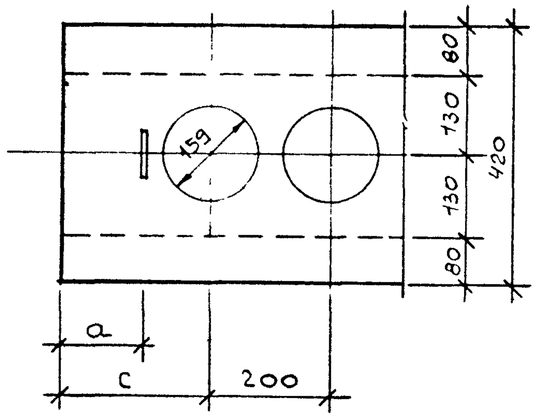

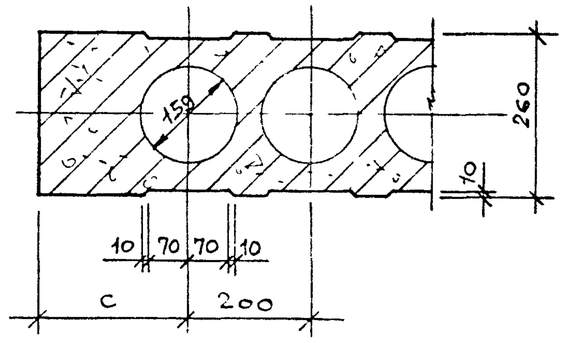

Вид Б

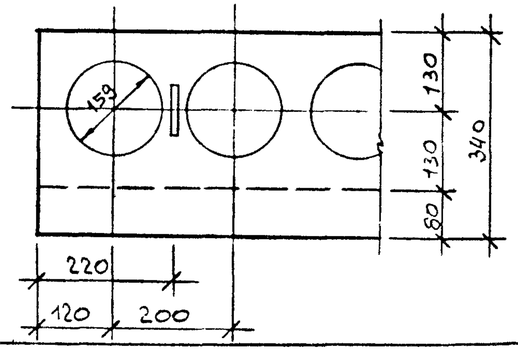

				1.034. 1-1. 4-91		
НАЧ МАСТ	ОРЛОВ		19.10.84	Узел 1...7	Стадия	Лист	Листов
ГЛ ИНЖ. М	МАРГУЛЕЦ		19.10.84		Р	1	2
ГИП	РОТЕРШТЕЙН		19.10.84		ЦНИИЭП учебных зданий		
ВЕД ИНЖ.	ПОПОВА		19.10.84				
СТ. ИНЖ	УВАРОВ		19.10.84				

4

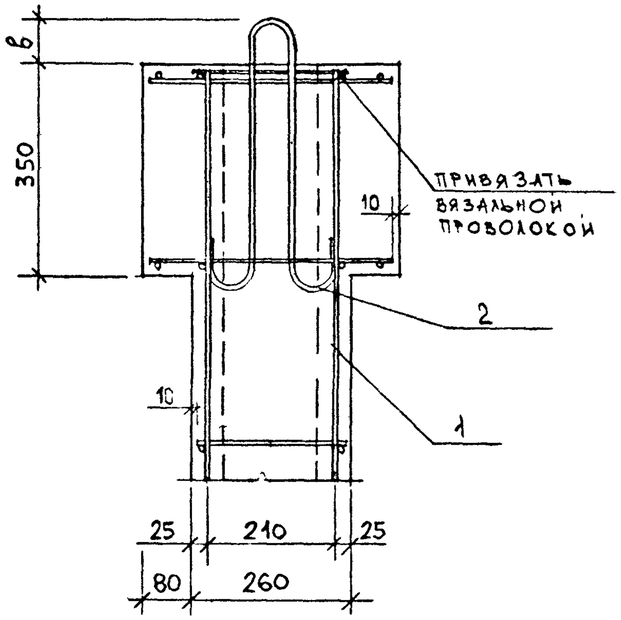

5

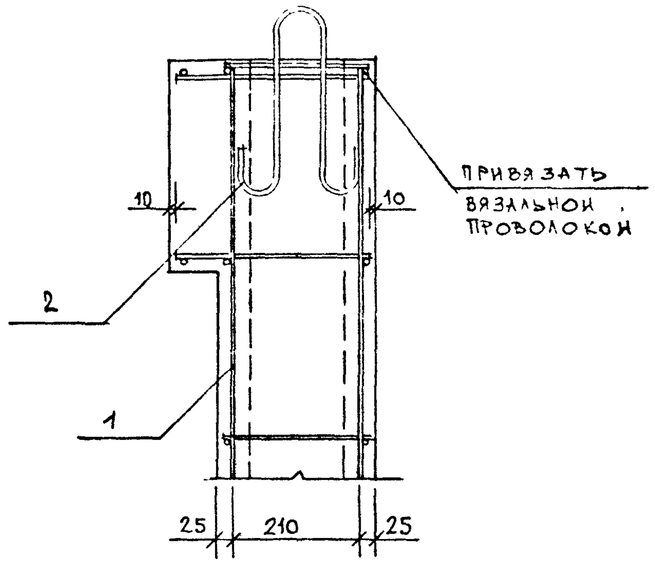

6

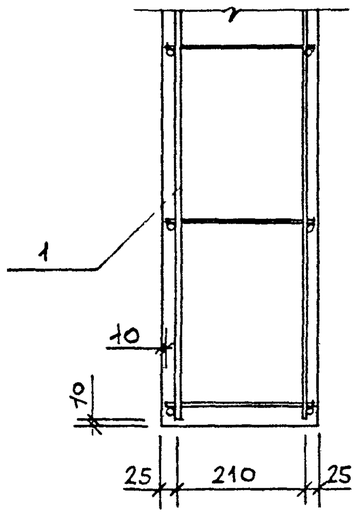

7

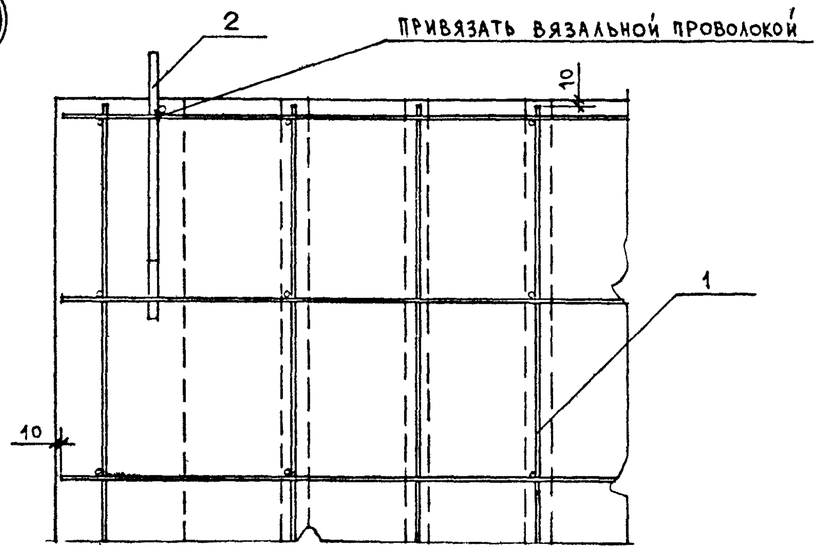

Взам инв. №	
Подпись и дата	
Инв. № подл	

КГ										
МАРКА ЭЛЕМЕНТА.	ИЗДЕЛИЯ АРМАТУРНЫЕ		ИЗДЕЛИЯ МОНТАЖНЫЕ							ОБЩИЙ РАСХОД.
	АРМАТУРА КЛАССА									
	Вр-I		А-I				Вр-I		ВСЕГО	
	ГОСТ 6727-80		ГОСТ 5781-82				ГОСТ 6727-80			
	Ø3	ИТОГО	Ø8	Ø10	Ø12	ИТОГО	Ø3	ИТОГО		
ВК 8.10	1,16	1,16	0,72	–	–	0,72	0,04	0,04	0,76	1,92
ВК 12.10	1,46	1,46	–	1,28	–	1,28	0,04	0,04	1,32	2,78
ВК 15.10	1,96	1,96	–	1,28	–	1,28	0,04	0,04	1,32	3,28
ВК 26.10	3,36	3,36	–	–	2,06	2,06	0,04	0,04	2,10	5,46
ВК 30.10	3,82	3,82	–	–	2,06	2,06	0,04	0,04	2,10	5,92
1ВК 8.10	1,08	1,08	0,72	–	–	0,72	0,04	0,04	0,76	1,84

НАЧ МАСТ	ОРЛОВ		9.10.84	
ГЛ ИНЖ М	МАРГУЛЕЦ		19.10.84	
ГИП	РОТЕРШТЕЙН.		19.10.84	
ВЕД ИНЖ	ПОПОВА		19.10.84	
СТ ИНЖ	УВАРОВ		19.10.84	

1.034.1-1.4-ВМС

ВЕДОМОСТЬ РАСХОДА СТАЛИ

Стадия	Лист	Листов
Р		1

ЦНИИЭП учебных зданий

Инв. № подл.	Подпись и дата	Взам инв. №

МАРКА ЭЛЕМЕНТА	КОД ЭЛЕМЕНТА	РАСХОД АРМАТУРНОЙ СТАЛИ, КГ							БЕТОН МАРКИ М 200			
		ПО КЛАССАМ						ИТОГО ПРИВЕДЕННОЙ К КЛАССУ А-I	ЦЕМЕНТ, Т		ИНЕРТНЫЕ ЗАПОЛНИТЕЛИ, $м^3$	
		А-I ГОСТ 5781-82			Вр-I ГОСТ 6727-80							
		КОД							КОД		ГРАВИЙ	ПЕСОК ЕСТЕСТВ
		093000			121400				573000		КОД	
		ПО СЕРИИ	С УЧЕТОМ К=1,01 отх.	ПРИВЕДЕННОЙ К А-I (К А-I = 1,00)	ПО СЕРИИ	С УЧЕТОМ К=1,02 отх.	ПРИВЕДЕННОЙ К А-I (К А-I = 1,47)		С УЧЕТОМ К=1,006 отх.	ИТОГО С УЧЕТОМ К=0,295 ПРИВЕД. К ЦЕМЕНТ М400	571120 С УЧЕТОМ К=0,8	571140 С УЧЕТОМ К=0,6
ВК 8.10	58 9621 1559 / 58 9622 0065	0,72	0,73	0,73	1,20	1,22	1,80	2,53	0,181	0,053	0,145	0,109
ВК 12.10	58 9621 1560 / 58 9622 0066	1,28	1,29	1,29	1,50	1,53	1,25	3,54	0,282	0,083	0,226	0,169
ВК 15.10	58 9621 1561 / 58 9622 0067	1,28	1,29	1,29	2,00	2,04	3,00	4,29	0,332	0,098	0,226	0,199
ВК 26.10	58 9621 1562 / 58 9622 0068	2,06	2,08	2,08	3,40	3,47	5,10	7,18	0,573	0,169	0,458	0,344
ВК 30.10	58 9621 1563 / 58 9622 0069	2,06	2,08	2,08	3,86	3,94	5,79	7,87	0,664	0,196	0,531	0,398
1ВК 8.10	58 9621 1564 / 58 9622 0070	0,72	0,73	0,73	1,12	1,14	1,68	2,41	0,161	0,047	0,129	0,097

В ЧИСЛИТЕЛЕ УКАЗАН КОД ЭЛЕМЕНТА ДЛЯ МАРОК ИЗ ТЯЖЕЛОГО БЕТОНА, А В ЗНАМЕНАТЕЛЕ КОД ЭЛЕМЕНТА ИЗ КЕРАМЗИТОБЕТОНА.

НАЧ МАСТ.	ОРЛОВ		19.10.84
ГЛ ИНЖ М	МАРГУЛЕЦ		19.10.84
ГИП	РОТЕРШТЕЙН		19.10.84
ВИД ИНЖ	ПОПОВА		19.10.84
СТ ИНЖ	УВАРОВ		19.10.84

1.034.1-1.4-РМ

ВЕДОМОСТЬ РАСХОДА МАТЕРИАЛОВ

Стадия	Лист	Листов
Р		1

ЦНИИЭП УЧЕБНЫХ ЗДАНИЙ

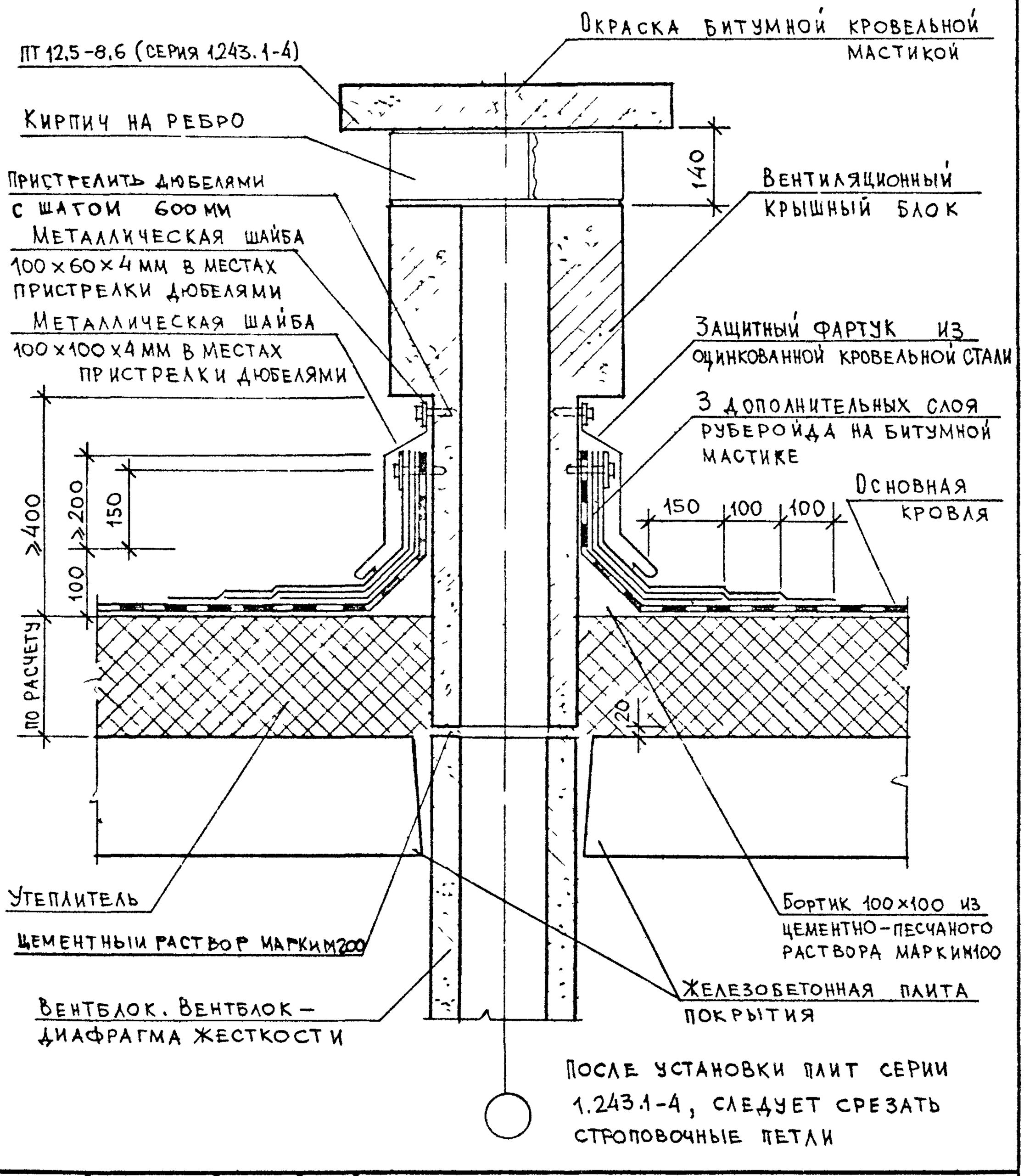

После установки плит серии 1.243.1-4, следует срезать строповочные петли

				1.034. 1-1. 4-У2		
Нач маст	Орлов		19.10.84	Узел „А"	Стадия	Лист	Листов
Гл инж м	Маргулец		19.10.84		Р		1
ГИП	Ротерштейн		19.10.84		ЦНИИЭП учебных зданий	
Ред инж	Попова		19.10.84			
Ст инж	[illegible]		19.10.84			

Взам инв. №

Подпись и дата

Инв. № подл

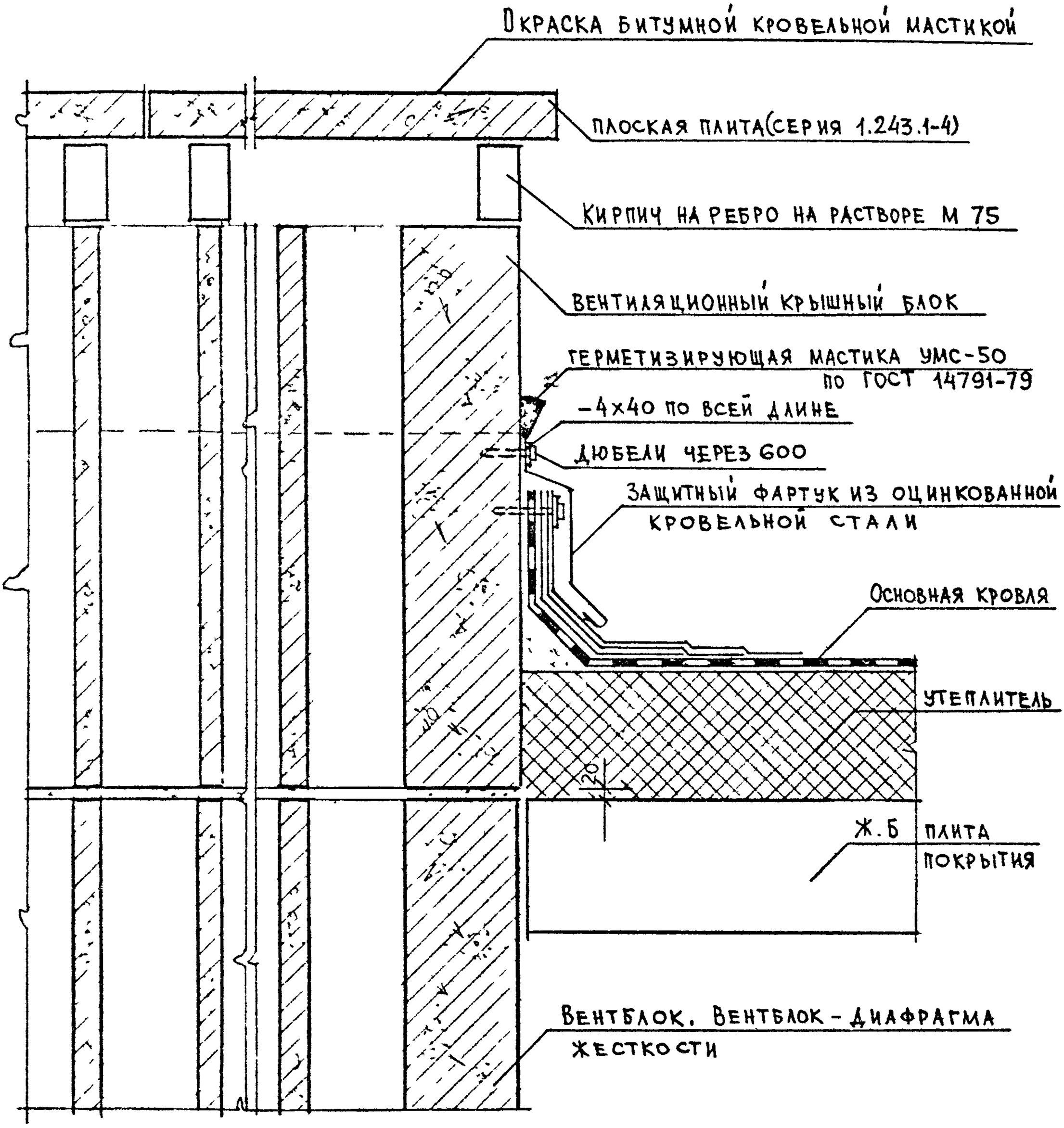

Подпись и дата | Взам инв. №

Инв. № подл

Нач маст	Орлов		19.10.84	1.034.1-1. 4-У2
Гл инж м	Маргулес		19.10.84	Узел „Б"
Гип	Ротфштейн		19.10.84	
Гл инж	Готова		19.10.84	
	Левиов		19.10.84	

Стадия	Лист	Листов
Р		1

ЦНИИЭП учебных зданий

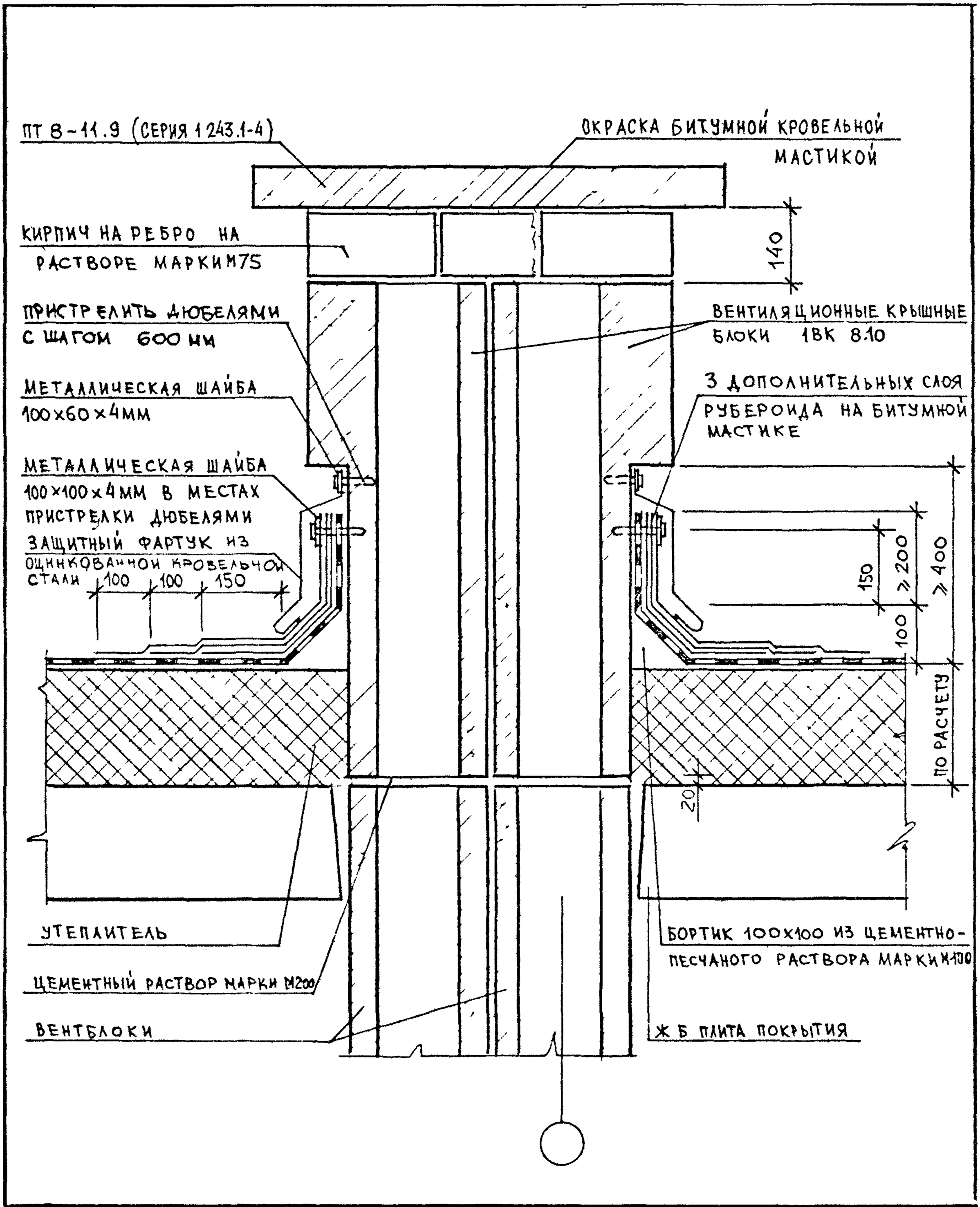

				1.034. 1-1. 4-У2			
НАЧ МАСТ	ОРЛОВ		19.10.84	УЗЕЛ „В"	Стадия	Лист	Листов
Л ИНЖ М	МАРГУЛЕЦ		19.10.84		Р		1
ГИП	ФОТЕРШТЕЙН		19.10.84		ЦНИИЭП учебных зданий		
ВЕД ИНЖ	ГОПОВА		19.10.84				
СТ ИНЖ	УВАРОВ		19.10.84				

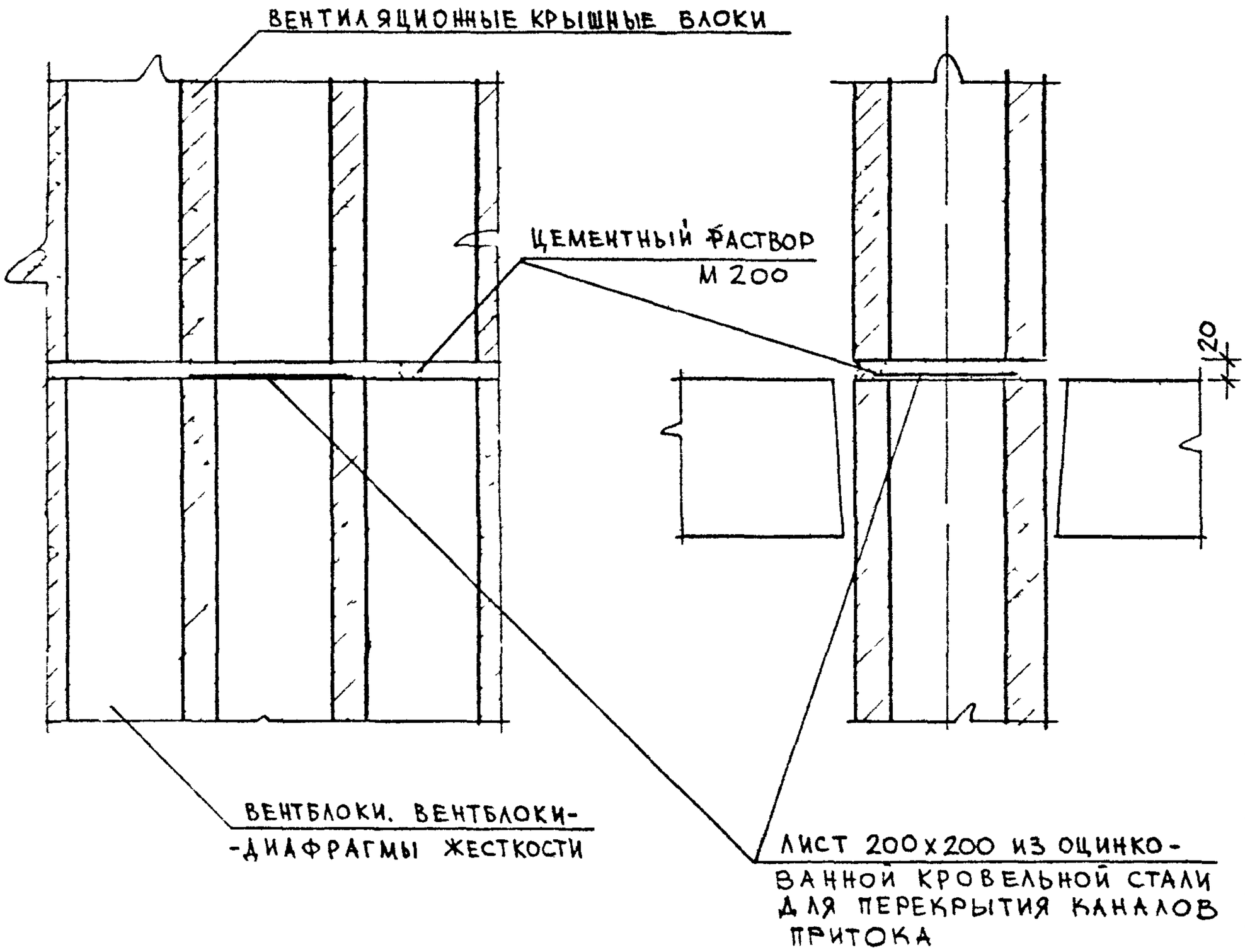

Взам инв. №

Подпись и дата

Инв. № подл.

НАЧ МАСТ	ОРЛОВ		9.10.84	1.034. 1-1. 4-У2
ГЛ ИНЖ М	МАРГУЛЕЦ		19.10.84	
Г И П	РОТЕРШТЕЙН		19.10.84	УЗЕЛ „Г"
ЗЕД ИНЖ	ПОПОВА		19.10.84	
СТ ИНЖ	ЛЕВ ОВ		19.10.84	

Стадия	Лист	Листов
Р		1

ЦНИИЭП УЧЕБНЫХ ЗДАНИЙ

20794 (19)