ТИПОВОЙ ПРОЕКТ

901-6-61

ГРАДИРНИ С ВЕНТИЛЯТОРАМИ 2ВГ 70 КАПЕЛЬНЫЕ С СЕКЦИЯМИ ПЛОЩАДЬЮ 192 м^2 С КАРКАСОМ ИЗ ЖЕЛЕЗОБЕТОННЫХ ЭЛЕМЕНТОВ

АЛЬБОМ IV

ЭЛЕМЕНТЫ СБОРНЫХ ЖЕЛЕЗОБЕТОННЫХ КОНСТРУКЦИЙ

16557-05

ЦЕНА 2-70

Инв. №

ЦЕНТРАЛЬНЫЙ ИНСТИТУТ ТИПОВОГО ПРОЕКТИРОВАНИЯ
ГОССТРОЯ СССР

Москва, А-445, Смольная ул., 22

Сдано в печать VI 1980 года

Заказ № 9288 Тираж 570 экз.

ТИПОВОЙ ПРОЕКТ

901-6-61

ГРАДИРНИ С ВЕНТИЛЯТОРАМИ 2ВГ 70 КАПЕЛЬНЫЕ С СЕКЦИЯМИ ПЛОЩАДЬЮ 192 м^2 С КАРКАСОМ ИЗ ЖЕЛЕЗОБЕТОННЫХ ЭЛЕМЕНТОВ

СОСТАВ ПРОЕКТА

АЛЬБОМ I	ОБЩИЕ УКАЗАНИЯ. ДЕТАЛИ ТЕХНОЛОГИЧЕСКОГО ОБОРУДОВАНИЯ
АЛЬБОМ II	ЧАСТЬ 1 ДВУХСЕКЦИОННАЯ ГРАДИРНЯ
АЛЬБОМ II	ЧАСТЬ 2 ТРЕХСЕКЦИОННАЯ ГРАДИРНЯ
АЛЬБОМ III	ИЗДЕЛИЯ. УЗЛЫ И ДЕТАЛИ СТРОИТЕЛЬНЫХ КОНСТРУКЦИЙ
АЛЬБОМ IV	ЭЛЕМЕНТЫ СБОРНЫХ ЖЕЛЕЗОБЕТОННЫХ КОНСТРУКЦИЙ
АЛЬБОМ V	ЗАКАЗНЫЕ СПЕЦИФИКАЦИИ
АЛЬБОМ VI	СМЕТЫ

АЛЬБОМ IV

УТВЕРЖДЕН ПРОТОКОЛОМ
ТЕХНИЧЕСКОГО СОВЕТА ИНСТИТУТА
"СОЮЗВОДОКАНАЛПРОЕКТ"
ОТ 19 XII 1979 г № 76
ВВЕДЕН В ДЕЙСТВИЕ
В/О СОЮЗВОДОКАНАЛНИИПРОЕКТ

ПРИКАЗ № 89 ОТ 28.03.1980 г.

РАЗРАБОТАНЫ
ПРОЕКТНЫМ ИНСТИТУТОМ
"ПРОМСТРОЙПРОЕКТ"

ГЛАВНЫЙ ИНЖЕНЕР ИНСТИТУТА В.И. КОРОЛЕВ
ГЛАВНЫЙ ИНЖЕНЕР ПРОЕКТА И.Л. ГЕНИШТА

Инв. №

16557-05 0

Альбом IV

Типовой проект 901-6-61

Ведомость листов чертежей 901-6-61 - КЖИ.

Формат	Лист	Обозначение	Наименование	Стр.
12		ТП 901-6-61 -КЖИ-ДО	Ведомость листов выпуска	2
12		-КЖИ-ДО	Ведомость листов выпуска	3
12		-КЖИ-ДО	Ведомость листов выпуска	4
12		-КЖИ-ТТ	Технические требования	5
12		-КЖИ-ТТ	Технические требования	6
12		-КЖИ-ТТ	Технические требования	7
12		-КЖИ-ТТ	Технические требования	8
12		-КЖИ-ТТ	Технические требования	9
12		-КЖИ-ТТ	Технические требования	10
11		-КЖИ-К1	Колонна К1	11
11		-КЖИ-К2, К2С	Колонны К2 и К2С	11
12		-КЖИ-К1 СБ	Колонна К1. Сборочный чертеж	12
12		-КЖИ-К2; К2С СБ	Колонны К2 и К2С. Сборочный чертеж	13
12		-КЖИ-К3	Колонна К3	14
12		-КЖИ-К3С	Колонна К3С	14
12		-КЖИ-К3, К3С СБ	Колонны К3 и К3С. Сборочный чертеж.	15
12		-КЖИ-К4	Колонна К4	16
12		-КЖИ-К4С	Колонна К4С	16
12		-КЖИ-К4; К4С СБ	Колонны К4 и К4С. Сборочный чертеж.	17
11		-КЖИ-РI	Ригель РI	18
11		-КЖИ-РII	Ригель РII	18
12		-КЖИ-РI СБ	Ригель РI. Сборочный чертеж	19

Формат	Лист	Обозначение	Наименование	Стр.
12		ТП 901-6-61 -КЖИ-РII СБ	Ригель РII. Сборочный чертеж	20
11		-КЖИ-РIII	Ригель РIII	21
11		-КЖИ-БI	Балка Б1	21
12		-КЖИ-РIII СБ	Ригель РIII. Сборочный чертеж	22
12		-КЖИ-БI СБ	Балка Б1. Сборочный чертеж	23
11		-КЖИ-П1, П1А, П1Б	Плиты П1, П1А, П1Б	24
11		-КЖИ-ПНБ1; ПНБ1А	Панели ПНБ1, ПНБ1А	24
12		-КЖИ-П1, П1А, П1Б СБ	Плиты П1, П1А, П1Б. Сборочный чертеж	25
12		-КЖИ-ПНБ1, ПНБ1А СБ	Панели ПНБ1, ПНБ1А. Сборочный чертеж	26
11		-КЖИ-ПНК1	Панель ПНК1	27
11		-КЖИ-ПНК2, ПНК2А	Панели ПНК2, ПНК2А	27
12		-КЖИ-ПНК1 СБ	Панель ПНК1. Сборочный чертеж	28
12		-КЖИ-ПНК2 СБ	Панель ПНК2. Сборочный чертеж	29
12		-КЖИ-ПНК2А СБ	Панель ПНК2А. Сборочный чертеж	30
11		-КЖИ-ПНК3	Панель ПНК3	31
11		-КЖИ-ПНК3А	Панель ПНК3А	31

Инв. № подл. | Подпись и дата | Взам. инв. №

Рук. бр.	Любопытова		
Гл. инж. пр.	Геништа		
Нач. СКО-1	Власкин		

ТП 901-6-61 -ДО

Ведомость листов выпуска

Стадия	Лист	Листов
	1	3

Госстрой СССР
ПРОМСТРОЙПРОЕКТ
Москва

16557-05 3

Формат	Лист	Обозначение	Наименование	Стр.
12		ТП 901-6-61 -КЖИ-ПНК3 СБ	Панель ПНК3. Сборочный чертеж	32
12		-КЖИ-ПНК3А СБ	Панель ПНК3А. Сборочный чертеж	33
12		-КЖИ-У1÷9	Узлы 1÷9	34
11		-КЖИ-КП1	Каркас пространственный КП1	35
11		-КЖИ-КП1 СБ	Каркас пространственный КП1. Сборочный чертеж	35
11		-КЖИ-КП2	Каркас пространственный КП2	36
11		-КЖИ-КП2 СБ	Каркас пространственный КП2. Сборочный чертеж	36
11		-КЖИ-КП2А	Каркас пространственный 2А	37
11		-КЖИ-КП2А СБ	Каркас пространственный 2А Сборочный чертеж	37
11		-КЖИ-КП3	Каркас пространственный КП3	38
11		-КЖИ-КП3 СБ	Каркас пространственный КП3. Сборочный чертеж	38
11		-КЖИ-КП4	Каркас пространственный КП4	39
11		-КЖИ-КП4 СБ	Каркас пространственный КП4. Сборочный чертеж	39
11		-КЖИ-КП5	Каркас пространственный КП5	40
11		-КЖИ-КП5 СБ	Каркас пространственный КП5. Сборочный чертеж	40
11		-КЖИ-КП6	Каркас пространственный КП6	41
11		-КЖИ-КП6 СБ	Каркас пространственный КП6. Сборочный чертеж	41
11		-КЖИ-КП7, КП7А	Каркасы пространственные КП7, КП7А	42
11		-КЖИ-КП7, КП7А СБ	Каркасы пространственные КП7, КП7А. Сборочный чертеж	42
11		-КЖИ-КП8	Каркас пространственный КП8	43
11		-КЖИ-КП8 СБ	Каркас пространственный КП8. Сборочный чертеж	43

Формат	Лист	Обозначение	Наименование	Стр.
11		ТП 901-6-61 -КЖИ-КП9, КП9А	Каркасы пространственные КП9, КП9А	44
11		-КЖИ-КП9-КП9А СБ	Каркасы пространственные КП9, КП9А. Сборочный чертеж	44
11		-КЖИ-КП10	Каркас пространственный КП10	45
11		-КЖИ-КП10 СБ	Каркас пространственный КП10. Сборочный чертеж	45
11		-КЖИ-КП10А	Каркас пространственный КП10А	46
11		-КЖИ-КП10А СБ	Каркас пространственный КП10А. Сборочный чертеж	46
11		-КЖИ-КП11	Каркас пространственный КП11	47
11		-КЖИ-КП11 СБ	Каркас пространственный КП11. Сборочный чертеж	47
11		-КЖИ-КП11А	Каркас пространственный КП11А	48
11		-КЖИ-КП11А СБ	Каркас пространственный КП11А Сборочный чертеж	48
11		-КЖИ-КП12, КП12А	Каркасы пространственные КП12, КП12А	49
11		-КЖИ-КП12, КП12А СБ	Каркасы пространственные КП12, КП12А. Сборочный чертеж	49
11		-КЖИ-КР1	Каркас плоский КР1	50
11		-КЖИ-КР2	Каркас плоский КР2	50
11		-КЖИ-КР3	Каркас плоский КР3	51
11		-КЖИ-КР4, КР4А	Каркасы плоские КР4 и КР4А	51
11		-КЖИ-КР5, КР6	Каркасы плоские КР5 и КР6	52
11		-КЖИ-КР7	Каркас плоский КР7	52
11		-КЖИ-КР8	Каркас плоский КР8	53

Альбом IV

Типовой проект 901-6-61

Формат	Лист	Обозначение	Наименование	Стр.
11		ТП 901-6-61 -КЖИ-КР9	Каркас плоский КР9	53
11		-КЖИ-КР10,КР10А	Каркасы плоские КР10, КР10А	54
11		-КЖИ-КР11	Каркас плоский КР11	54
11		-КЖИ-КР12	Каркас плоский КР12	55
11		-КЖИ-КР13	Каркас плоский КР13	55
11		-КЖИ-КР14	Каркас плоский КР14	56
11		-КЖИ-КР15	Каркас плоский КР15	56
11		-КЖИ-С1	Сетка арматурная С1	57
11		-КЖИ-С2	Сетка арматурная С2	57
11		-КЖИ-С3	Сетка арматурная С3	58
11		-КЖИ-С4	Сетка арматурная С4	58
11		-КЖИ-С5	Сетка арматурная С5	59
11		-КЖИ-С6	Сетка арматурная С6	59
11		-КЖИ-МН1	Изделие закладное МН1	60
11		-КЖИ-МН2	Изделие закладное МН2	60
11		-КЖИ-МН3	Изделие закладное МН3	61
11		-КЖИ-МН4	Изделие закладное МН4	61
11		-КЖИ-МН5	Изделие закладное МН5	62
11		-КЖИ-МН6	Изделие закладное МН6	62
11		-КЖИ-МН7	Изделие закладное МН7	63
11		-КЖИ-МН8	Изделие закладное МН8	63

Формат	Лист	Обозначение	Наименование	Стр.
11		ТП 901-6-61 -КЖИ-МН9	Изделие закладное МН9	64
11		-КЖИ-МН10	Изделие закладное МН10	64
11		-КЖИ-МН11	Изделие закладное МН11	65
11		-КЖИ-МН12	Изделие закладное МН12	65
11		-КЖИ-МН13	Изделие закладное МН13	66
11		-КЖИ-МН14	Изделие закладное МН14	66
11		-КЖИ-МН15	Изделие закладное МН15	67
11		-КЖИ-МН16	Изделие закладное МН16	67
11		-КЖИ-МН17	Изделие закладное МН17	68
11		-КЖИ-МН18,МН19	Изделия закладные МН18 и МН19	68
11		-КЖИ-МН20	Изделие закладное МН20	69
11		-КЖИ-У10, У11	Узлы У10 и У11	69

Инв. № подл. | Подпись и дата | Взам. инв. №

16557-05 5

1. Общие положения

1.1. Железобетонные конструкции запроектированы в соответствии с требованиями глав СНиП II-21-75 и II-А. 12-69, а также „Рекомендаций по назначению требований к бетону и железобетонным конструкциям градирен" НИИЖБ (Стройиздат, 1968).

1.2. В связи с наличием в вентиляторных градирнях агрессивной среды, обусловленной их технологическим назначением как теплообменных аппаратов испарительного типа, следует обратить особое внимание на строгое соблюдение предусмотренных проектом мероприятий по обеспечению долговечности железобетонных конструкций.

1.3. Требования по обеспечению долговечности железобетонных конструкций при привязке проекта назначаются в зависимости от:

— степени агрессивности воздействия воздушной среды на бетон в зимнее время по табл. 1,

— степени агрессивности воздействия оборотной воды и газовой среды в соответствии с главой СНиП II-28-73 „Защита строительных конструкций от коррозии".

Таблица 1

Расчетная температура наружного воздуха (средняя наиболее холодной пятидневки по графе 18 табл. 1 СНиП II-А. 6-72) в градусах С.	Степень агрессивности воздействия воздушной среды на бетон в зимнее время при тепловой нагрузке на 1 м² площади орошения градирни	
	30000 ккал/час и менее	Более 3000 ккал/час
от −31° до −40°	I	I
от −21° до −30°	II	II
от −20° и выше	II	III

Примечание: Для градирен, эксплуатируемых только в летнее время, принимается III степень агрессивности.

2. Требования к бетону и материалам для его приготовления

2.1. Бетон для железобетонных конструкций должен отвечать требованиям ГОСТ 4795-68 и требованиям к бетону, изложенным в табл. 2

Таблица 2

Вид железобетонных конструкций	Степень агрессивности воздействия воздушной среды на бетон в зимнее время (по табл. 1)	Проектные марки бетона в возрасте 28 дней по морозостойкости	водонепроницаемости	прочности на сжатие	Водоцементное отношение (в/ц)
		не ниже			не выше
Сборные	I	Мрз 300	В8	400*	0,40
	II	Мрз 200	В8	400*	0,40
	III	Мрз 100	В8	300	0,45
Монолитные:					
а) днище водосборного бассейна и фундамент под лестницу	I	Мрз 150	В6	300	0,45
	II	Мрз 100	В6	200	0,45
	III	Мрз 50	В6	200	0,50
б) монолитные колонны	I	Мрз 300	В8	300	0,40
	II	Мрз 200	В6	300	0,40
	III	Мрз 100	В6	200	0,45
в) бетон для замоноличивания стыков конструкций и обетонирования опорных деталей	I	Мрз 300	В8	300	0,40
	II	Мрз 200	В6	300	0,40
	III	Мрз 100	В6	200	0,45

*) При введении в бетонную смесь газообразующих, пластифицирующих воздухововлекающих добавок проектная марка бетона по прочности на сжатие может быть снижена до 300.

Рук. бр.	Любопытова		
Гл. инж. пр.	Геннштa		
Нач. СКО-1	Власкин		

ТП 901-6-61 -КЖИ-ТТ

Технические требования

Стадия	Лист	Листов
Р	1	

Госстрой СССР
ПРОМСТРОЙПРОЕКТ
Москва

16557-05 6

2.2. Требования к бетонной смеси для сборных и монолитных конструкций приведены в табл. 3.

Наименование	Показатели
Расход цемента	не более 450 кг/м³
Расход воды	не более 180 л/м³
Подвижность бетонной смеси (осадка конуса) перед ее укладкой:	
а) монолитных конструкций	не более 8 см
б) сборных конструкций	не более 2 см
Жесткость бетонной смеси по техническому вискозиметру:	
а) монолитных конструкций	не менее 10 секунд
б) сборных конструкций	не менее 25 секунд

2.3. Материалы для приготовления бетона монолитных конструкций должны отвечать требованиям ГОСТ 4797-69*, предъявляемым к материалам для бетона конструкций зоны переменного горизонта воды, и дополнительным требованиям, изложенным в пп. 2.4-2.13.

2.4. Для бетона элементов сборных конструкций, монолитных колонн и розеты водосборного бассейна I степени агрессивности воздействия воздушной среды следует применять сульфатостойкий портландцемент по ГОСТ 10178-76 марки не ниже 400, содержащий 8-10% активных минеральных добавок.

Применение в цементе инертных минеральных добавок не допускается.

Нормальная густота цементного теста должна быть не выше 26%.

Примечание. При II и III степенях агрессивности воздействия воздушной среды на бетон допускается также применение следующих цементов по ГОСТ 10178-76

при II степени — портландцемент с умеренной экзотермией;

при III степени — портландцемент с умеренной экзотермией, пластифицированный и гидрофобный портландцементы.

2.5. Для бетона днища водосборного бассейна и фундамента под лестницу допускается применение цементов марки не ниже 300, удовлетворяющих требованиям ГОСТ 10178-76.

2.6. Для замоноличивания стыков сборных конструкций и обетонирования сборных деталей следует применять бетон на цементах, предусмотренных в п. 2.4.

Применение для этих бетонов расширяющихся и безусадочных цементов не допускается.

2.7. При выборе вида цемента для бетона конструкций следует учитывать, наряду с требованиями, изложенными в пп 2.4-2.6, агрессивность воды — среды в соответствии с главой СНиП II-28-73 „Защита строительных конструкций от коррозии".

2.8. Заполнители бетона должны быть чистыми, обладать постоянством зернового состава. Не допускается применение нефракционированных и загрязненных заполнителей, а также гравийнопесчаных смесей.

2.9. Мелкий заполнитель (песок кварцевый) должен иметь модуль крупности не ниже 2,5, а количество содержащихся в нем пылевидных, илистых и глинистых частиц, определяемое отмучиванием, допускается не более 1%.

Примечание. При соответствующем технико-экономическом обосновании может быть допущено применение мелкого заполнителя с модулем крупности не ниже 1.7.

2.10. Крупный заполнитель (щебень, гравий) в зависимости от наибольшего размера зерен должен состоять из 2-3 фракций и, кроме того, отвечать требованиям приведенным в табл 4.

Таблица 4

Показатели	Для бетона монолитных конструкций	Допускается для днища водосборного бассейна и фундамента под лестницу
Крупный заполнитель должен быть из невыветривающихся изверженных пород* (например: гранит, сиенит, диорит) с временным сопротивлением сжатию образца в водонасыщенном состоянии в кгс/см², не менее	1200	800
Прочность (дробимость в цилиндре) гравия и щебня	ДР8	ДР8
Содержание в гравии и щебне зерен слабых пород в % по весу, не более	5	10
Содержание игловатых и лещадных зерен гравия и щебня в % по весу, не более	5	10
Водопоглащение материала зерен щебня и гравия в % по весу не более	0,5	2
Объемная масса породы (зерен) в г/см³, не менее	2,6	2,4
Содержание в гравии и щебне пылевидных, илистых и глинистых частиц определяемое отмучиванием в % по весу, не более	0,5	1

*) Для днища водосборного бассейна и фундамента под лестницу допускается щебень из метаморфических пород

Соотношение фракций крупного заполнителя в бетоне при различной наибольшей крупности зерен устанавливается подбором. Рекомендуемые соотношения фракций в % приведены в табл. 5.

Таблица 5

Наибольшая крупность зерен в мм.	Размеры фракций в мм.		
	5-10	10-20	20-40
20	25-50	50-75	—
40	25-30	20-30	40-55

Для бетона, применяемого для замоноличивания стыков сборных элементов, размер зерен крупного заполнителя должен быть не более 10 мм.

2.11 В состав бетона рекомендуется вводить газообразующие, воздухововлекающие или пластифицирующие добавки (кремнийорганическая жидкость ГКЖ-94, смола нейтрализованная воздухововлекающая, сульфитно-спиртовая барда и т.п.) для повышения его морозостойкости и удобоукладываемости бетонной смеси.

2.12. Применение химических добавок в качестве ускорителей твердения бетона (в виде солей-электролитов не допускается.

2.13. Вода для приготовления бетонной смеси, для промывки заполнителей, а также для поливки твердеющего бетона должна отвечать требованиям ГОСТ 4797-69*.

2.14. Сталь для монолитных и сборных железобетонных конструкций принята по СНиП II-21-75 приложение 3, 4.

3. Требования, предъявляемые к технологии приготовления бетонной смеси и изготовлению элементов сборных конструкций.

3.1. В целях обеспечения высокой плотности бетона элементы сборных конструкций должны формоваться на виброплощадках. При недостаточном виброуплотнении рекомендуется применять гравитационный или пневматический пригруз при давлении не менее 40 гс/см².

3.2. Для изготовления сборных элементов конструкций следует применять металлические жесткие формы.

3.3. Отформованные элементы сборных конструкций должны твердеть в естественных условиях при положительной температуре с постоянным обильным увлажнением или пропариваться.

3.4. Режим пропаривания сборных железобетонных элементов должен приниматься следующий:

а) отформованные изделия до тепловлажностной обработки следует выдерживать не менее 5 часов в отапливаемом помещении при положительной температуре воздуха (не ниже +5°С); при введении в состав бетона газообразующих, воздухововлекающих или пластифирующих добавок, а также при применении пластифицированных и гидрофобных цементов время предварительного выдерживания должно быть не менее 8 часов;

б) температуру в пропарочной камере следует повышать плавно до +50°С с увеличением на 10°С в час для изделий, изготовляемых из малоподвижной (с осадкой конуса до 2см) бетонной смеси, и 15°С в час из умеренно жесткой (с осадкой конуса менее 1см) бетонной смеси. При температуре +50°С изделия надлежит выдерживать 2-3 часа, затем плавно повышать температуру в пропарочной камере (10°-15°С в час) до температуры изотермического нагрева, т.е. до +70°С;

в) продолжительность изотермического прогрева изделий в зависимости от вида цемента и подвижности бетонной смеси рекомендуется устанавливать опытным путем из расчета достижения бетоном к концу пропаривания не менее 70% его проектной прочности на сжатие;

г) пропаривание следует производить в безнапорных камерах в среде насыщенного влагой воздуха при относительной влажности 100%; сухой пар с давлением более 0,5 ати должен пропускаться через воду при высоте слоя воды не менее 20 см;

д) скорость снижения температуры после окончания изотермического прогрева до температуры, при которой производится разгрузка камеры, не должна превышать 10°-12°С в час; разгрузку камеры следует производить при перепаде температур воздуха в камере и в цехе не более 20°С;

е) после выгрузки изделий из камеры их складывают и выдерживают летом в естественных условиях, а зимой в помещении при температуре воздуха не ниже +10°С не менее 10 суток; при этом необходимо постоянно поддерживать изделия во влажном состоянии;

ж) в процессе пропаривания надлежит осуществлять строгий контроль за температурой и относительной влажностью воздуха в камере.

3.5. Распалубка элементов сборных конструкций должна производиться только после их тепловлажностной обработки, а при твердении в естественных условиях не ранее достижения бетоном 70% проектной марки по прочности на сжатие.

3.6. Изделия, отпускаемые заводом-изготовителем должны иметь 100% проектной прочности на сжатие.

3.7. Прочность бетона изделий, подвергающихся пропариванию, следует контролировать испытанием пропаренных совместно с изделиями контрольных бетонных кубов (не менее 9шт). Первое испытание контрольных кубов в количестве 3 шт., следует производить через 3-4 часа после окончания цикла тепловлажностной обработки, последнее испытание — после 28-суточного хранения их совместно с изделиями.

3.8. Контроль качества бетона, а также сборных изделий должен быть систематическим и осуществляться в соответствии с требованиями ГОСТ 4800-59 „Бетон гидротехнический. Методы испытаний бетона", ГОСТ 4799-69 „Бетон гидротехнический. Методы испытаний бетонной смеси", ГОСТ 8829-77 „Изделия железобетонные сборные. Методы испытания и оценки прочности, жесткости и трещиностойкости," ГОСТ 10922-75 „Арматура и закладные детали сварные для железобетонных конструкций. Технические требования и методы испытаний".

При этом, наряду со систематической проверкой прочности бетона на сжатие, подвижности и жесткости бетонной смеси, величины водоцементного отношения, следует также проверять фактический состав бетонной смеси, определяемый путем мокрого рассева ее.

Проверка морозостойкости и водонепроницаемости бетона должна осуществляться при подборе его состава, а на предприятиях сборного железобетона, кроме того, периодически не реже одного раза в 3-4 месяца.

3.9. При приемке готовых изделий целесообразно пользоваться приборами, позволяющими проверять количество железобетона без разрушения (электронно-акустические и гаммадефектоскопия).

Однородность уплотнения бетона допускается проверять по показателям его прочности в наружных слоях конструкций, например, при помощи шариковых, дисковых и других приборов.

3.10. Сварные соединения железобетонных конструкций должны защищаться антикоррозионным покрытием путем металлизации цинком. Толщина слоя цинкового покрытия должна быть не менее 150 микрон. Металлизации цинком подлежат закладные детали, выступающие наружу стальные элементы сварных каркасов и соединительные элементы.

3.11. Выполнять металлизацию цинком следует в соответствии со СНиП II-28-73 „Защита строительных конструкций от коррозии".

3.12. Допуски линейных размеров элементов сборных конструкций принять по ГОСТ 13015-75.

3.13. Смещение осей закладных деталей от проектного положения допускается не более, чем на 3мм.
Рабочие плоскости закладных деталей, кроме оговоренных, должны быть заподлицо с плоскостью изделия.

3.14. Допускаемые отклонения от проектной толщины защитного слоя бетона для рабочей арматуры не должны превышать ±3мм.

3.15. Контроль производства и проверки качества готовых изделий, правила приемки, маркировки и паспортизации, хранения и транспортирования должны осуществляться в соответствии с ГОСТ 13015-75 „Изделия железобетонные и бетонные. Общие технические требования".

3.16. В настоящем типовом проекте в колоннах предусмотрены петли, которые используются только для извлечения из формы, транспортирования колонн и срезаются перед монтажом. В этом случае для монтажа используются круглые отверстия дополнительно предусмотренные в нижней части колонны.

3.17. Складирование железобетонных элементов производится в штабелях. Высота штабеля назначается из условия обеспечения требований по технике безопасности согласно СНиП III-А. 11-70 „Техника безопасности в строительстве". Прокладки и подкладки должны устанавливаться по вертикали в местах расположения строповочных устройств.

3.18. Погрузку и транспортирование железобетонных элементов следует производить в соответствии с рекомендациями „Руководства по перевозке унифицированных сборных железобетонных деталей и конструкций промышленного строительства автомобильным транспортом. (Стройиздат, 1973) и „Руководства по перевозке железнодорожным транспортом сборных крупноразмерных железобетонных конструкций промышленного и жилищного строительства" (Стройиздат, 1962).

3.19. Приемка и испытание железобетонных элементов должны производиться в соответствии с ГОСТ 18979-73. При приемке следует обращать особое внимание на правильность маркировки.

4. Требования к арматурным и закладным изделиям

4.1. Плоские арматурные сетки и каркасы следует изготовлять при помощи контактной точечной сварки.

Сварку следует производить во всех точках пересечения стержней.

4.2. Сварку следует выполнять в соответствии с ГОСТ 14098-68. „Соединения сварные арматуры железобетонных изделий и конструкций. Контактная и ванная сварка.

Основные типы и конструктивные элементы" и „Указаниями по сварке соединений арматуры и закладных деталей железобетонных конструкций" (СН 393-69).

4.3. Размеры сеток и каркасов даны по осям и торцам стержней.

4.4. Для точного соблюдения всех размеров изготовление сеток и каркасов следует производить в кондукторах.

4.5. Закладные изделия следует изготовлять в соответствии с ГОСТ 10922-75 „Арматура и закладные детали сварные для железобетонных конструкций. Технические требования и методы испытаний" и СН 393-69.

4.6. Сварку тавровых соединений круглых стержней с листовым прокатом в закладных изделиях следует выполнять под флюсом.

4.7. Защиту закладных изделий от коррозии следует выполнять металлизацией цинком при толщине покрытия 200мкм.

4.8. Плоские каркасы собирать в пространственные следует при помощи сварки или вязальной проволоки.

Инв. № подл. | Подпись и дата | Взам. инв. №

16667-05 11

Альбом IV

Типовой проект 901-6-61

Формат	Зона	Поз.	Обозначение	Наименование	Кол.	Примечание
				Документация		
			ТП 901-6-61 -КЖИ-ТТ	Технические требования к изготовлению		
12			ТП 901-6-61 -КЖИ-К1СБ	Сборочный чертеж		
				Сборочные единицы		
11		1	ТП 901-6-61 -КЖИ-КП1	Каркас пространственный КП1	1	
11		2	-МН1	Изделие закладное МН1	2	
11		3	-МН18	Изделие закладное МН18	2	
				Материалы		
				Бетон	0,59	$м^3$

ТП 901-6-61 -КЖИ-К1

Провер.	Волкова		Колонна К1	Стадия	Лист	Листов
Ст. техн.	Гусева			Р	1	1
Рук. бр.	Сасонко			Госстрой СССР ПРОМСТРОЙПРОЕКТ Москва		
Гл. инж. пр.	Геништа					
Нач. СКО-1	Власкин					

Альбом IV

Типовой проект 901-6-61

Формат	Зона	Поз	Обозначение	Наименование	Кол.	Примечание
				Документация		
			ТП 901-6-61-КЖИ-ТТ	Технические требования к изготовлению		
12			ТП 901-6-61-КЖИ-К2,К2СсБ	Сборочный чертеж		
				К2		
				Сборочные единицы		
11			ТП 901-6-61 -КЖИ-КП2	Каркас пространственный КП2	1	
11			-КЖИ-МН3	Изделие закладное МН3	1	
11			-КЖИ-МН19	Изделие закладное МН19	2	
				К2С		
				Сборочные единицы		
11			ТП 901-6-61 -КЖИ-КП2А	Каркас пространственный КП2А	1	
11			КЖИ-МН3	Изделие закладное МН3	1	
11			КЖИ-МН19	Изделие закладное МН19	2	
				Материалы		
				Бетон	0,30	$м^3$

Взам. инв. № | Подпись и дата | Инв. № подл.

ТП 901-6-61 -КЖИ-К2, К2С

Провер.	Волкова		Колонны К2 и К2С	Стадия	Лист	Листов
Ст. техн.	Гусева			Р	1	1
Рук. бр.	Сасонко			Госстрой СССР ПРОМСТРОЙПРОЕКТ Москва		
Гл. инж. пр.	Геништа					
Нач. СКО-1	Власкин					

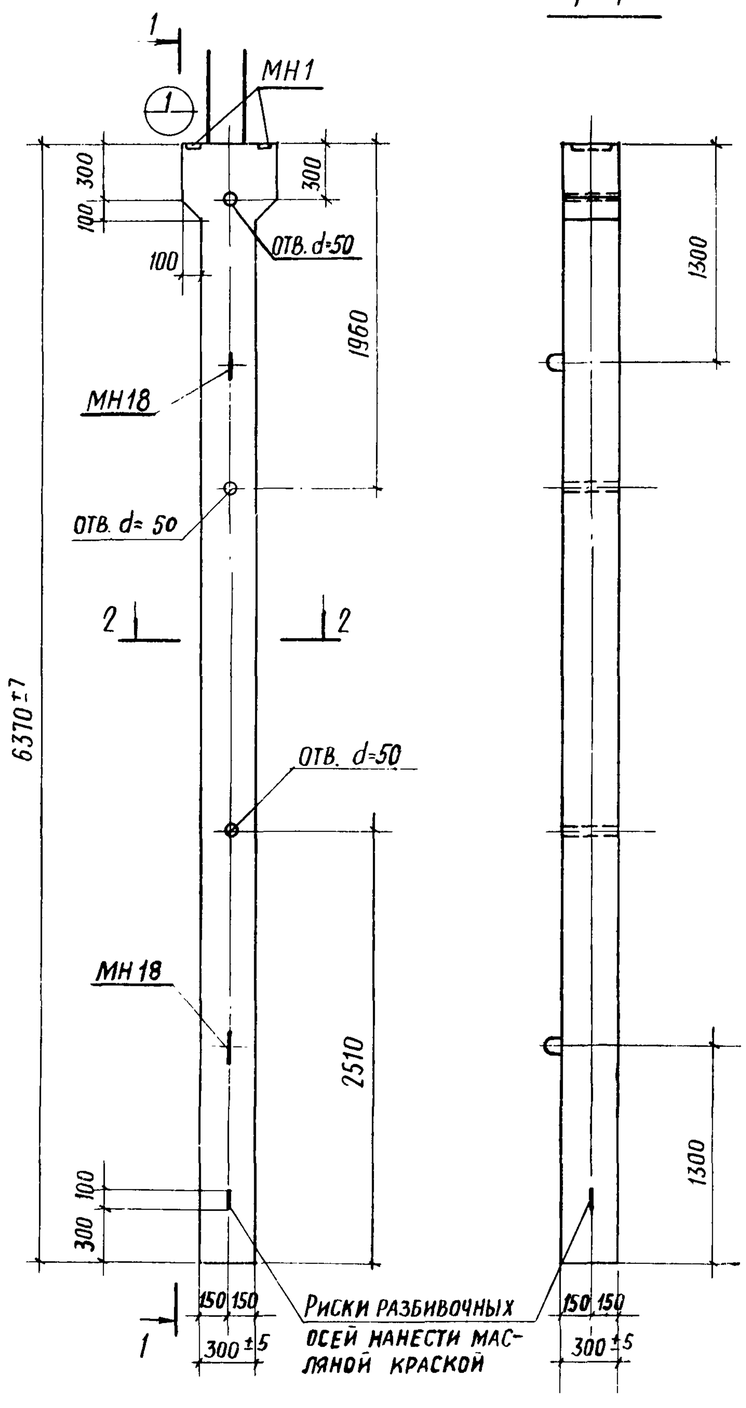

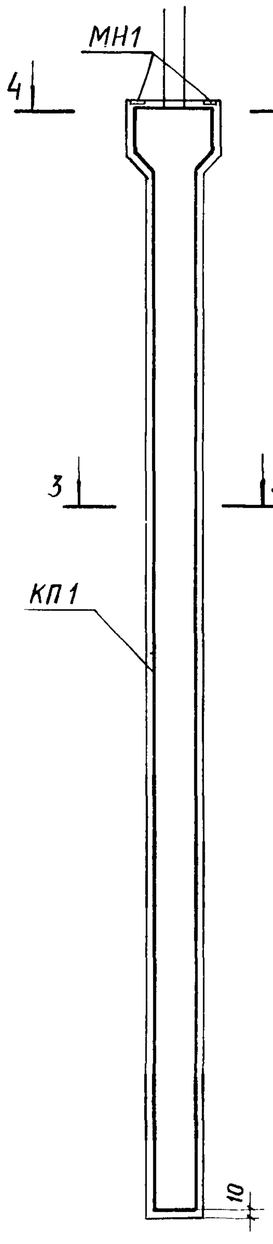

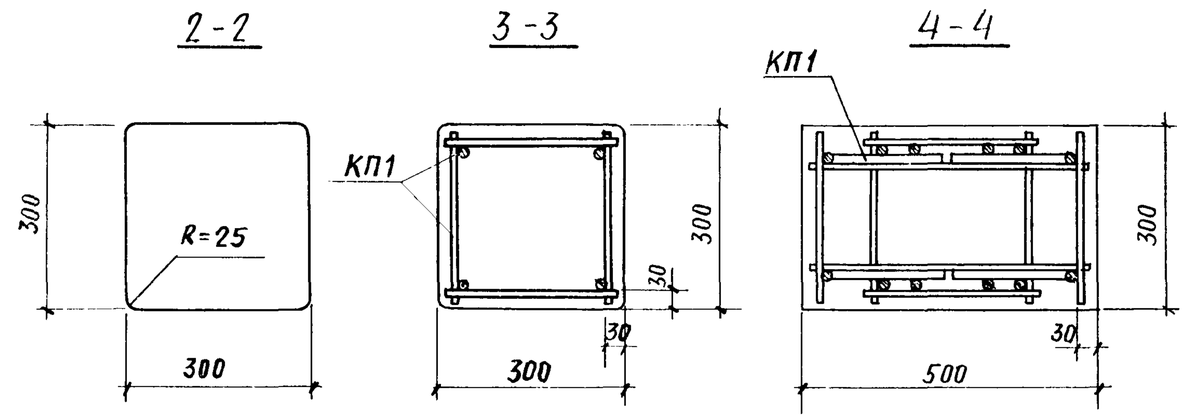

Выборка стали на один элемент, кг

Марка элемента	Арматурные изделия												Всего	Закладные изделия			
	Сталь арматурная ГОСТ 5781-75							Сталь арматурная ГОСТ 5.1459-72*						Сталь арматурная ГОСТ 5781-75			
	Класса А-I				Класса А-III			Класса А-III						Класса А-I			
	ф, мм			Итого	ф, мм		Итого	ф, мм				Итого		ф, мм			Итого
	6							16	18								
К1	8,8			8,8				4,8	60,4			65,2	74,0				2,4

Марка элемента	Закладные изделия (продолжение)																	Общий расход стали
	Сталь арматурная ГОСТ 5.1459-72*						Сталь прокатная марки ВСт3сп5 ГОСТ 380-71*											
	Класса А-III																	
	ф, мм					Итого	Профиль										Итого	
	10						δ=8	Гайка М12										
К1	0,8					0,8	2,6	0,1									2,7	79,9

Провер.	Волкова		
Ст. техн.	Гусева		
Рук. бриг.	Сасонко		
Гл. инж. пр.	Геништа		
Нач. СКО-1	Власкин		

ТП 901-6-61 - КЖИ - К1 СБ

Колонна К1
Сборочный чертеж

Стадия	Масса	Масштаб
Р	1,5т	
Лист 1	Листов 1	

Госстрой СССР
ПРОМСТРОЙПРОЕКТ
Москва

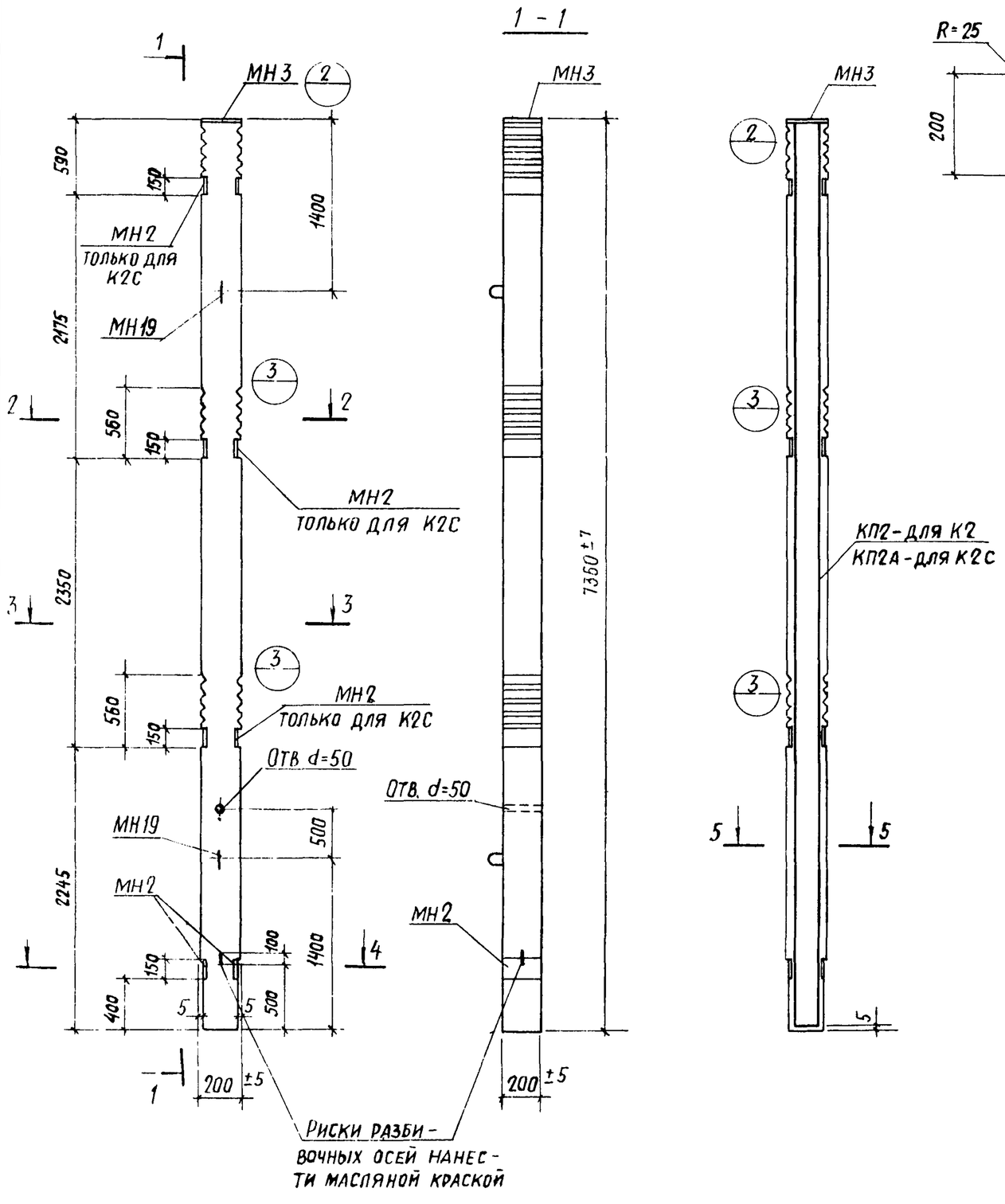

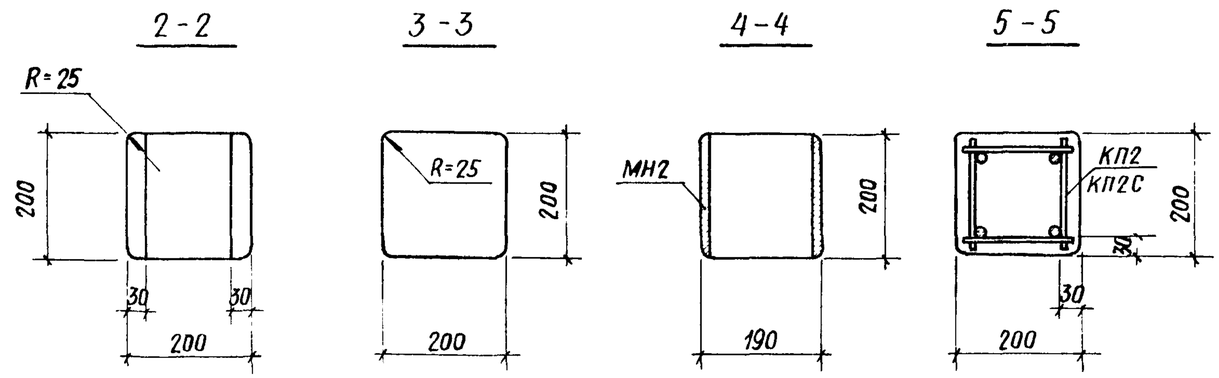

Выборка стали на один элемент, кг

Марка элемента	Арматурные изделия: Сталь арматурная ГОСТ 5781-75, Класса А-I, ф, мм: 6			Итого	Класса А-III, ф, мм		Итого	Сталь арматурная ГОСТ 5.1459-72*, Класса А-III, ф, мм: 18				Итого	Всего	Закладные изделия: Сталь арматурная ГОСТ 5781-75, Класса А-I, ф, мм: 12			Итого
К2	5,9			5,9				58,8				58,8	64,7	2,0			2,0
К2С	5,9			5,9				58,8				58,8	64,7	2,0			2,0

Марка элемента	Закладные изделия (продолжение): Сталь арматурная ГОСТ 5.1459-72*, Класса А-III, ф, мм: 12					Итого	Сталь прокатная марки ВСТ3 сп5 ГОСТ 380-71*, Профиль: б-10	∟75×6	Гайка М12								Итого	Общий расход стали
К2	1,2					1,2	8,0	1,1	0,1								9,2	77,1
К2С	1,2					1,2	22,4	4,4	0,1								26,9	94,8

Провер.	Волкова	
Ст. техн.	Гусева	
Рук. бр.	Сасонко	
Гл. инж. пр.	Геништа	
Нач. СКО-1	Власкин	

ТП 901-6-61 -КЖИ-К2, К2С сб

Колонны К2, К2С

Сборочный чертеж

Стадия	Масса	Масштаб
Р	0,74т	
Лист 1	Листов 1	

Госстрой СССР
ПРОМСТРОЙПРОЕКТ
Москва

Альбом IV

Типовой проект 901-6-61

Формат	Зона	Поз.	Обозначение	Наименование	Кол.	Примеч.
				Документация		
			ТП 901-6-61 – КЖИ-ТТ	Технические требования к изготовлению		
12			-КЖИ-К3 СБ	Сборочный чертеж		
				Сборочные единицы		
11			ТП 901-6-61 КЖИ-КП10	Каркас пространств. КП10	1	
11			КЖИ-МН3	Изделие закладное МН3	1	
				Материалы		
				Бетон	0,23	$м^3$

Проверил	Любопытова	Любопытова	
Инж.	Васильева	Васильева	
Рук. бр.	Любопытова	Любопытова	
Гл. инж. пр.	Геништа	Геништа	
Нач. ск-1	Власкин	Власкин	

ТП 901-6-61 КЖИ-К3

Колонна К3

Стадия	Лист	Листов
Р	1	1

Госстрой СССР ПРОМСТРОЙПРОЕКТ Москва

Копировал Матвеева

Формат 11

Альбом IV

Типовой проект 901-6-61

Формат	Зона	Поз.	Обозначение	Наименование	Кол.	Примеч
				Документация		
			ТП 901-6-61 КЖИ-ТТ	Технические требования к изготовлению		
12			КЖИ-К3С СБ	Сборочный чертеж		
				Сборочные единицы		
11			ТП 901-6-61 КЖИ-КП10А	Каркас пространств. КП10А	1	
11			КЖИ-МН3	Изделие закладное МН3	1	
				Материалы		
				Бетон	0.23	$м^3$

Взам. инв. № | Подпись и дата | Инв. № подл.

Проверил	Любопытова	Любопытова	
Инж.	Васильева	Васильева	
Рук. бр.	Любопытова	Любопытова	
Гл. инж. пр.	Геништа	Геништа	
Нач. ск-1	Власкин	Власкин	

ТП 901-6-61 КЖИ-К3С

Колонна К3С

Стадия	Лист	Листов
Р	1	1

Госстрой СССР ПРОМСТРОЙПРОЕКТ Москва

Копировал 16557-05 15

Формат 11

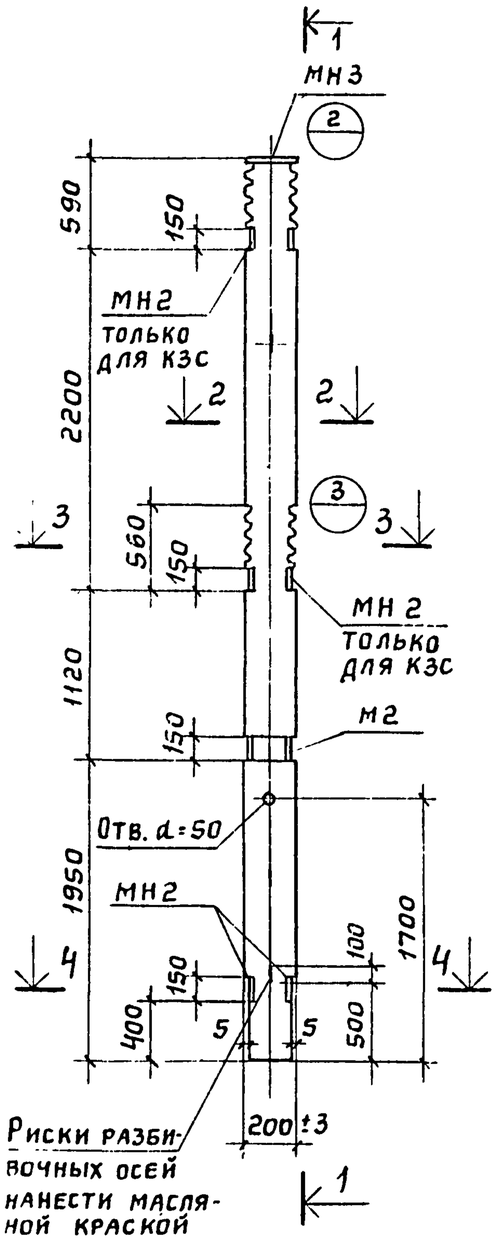

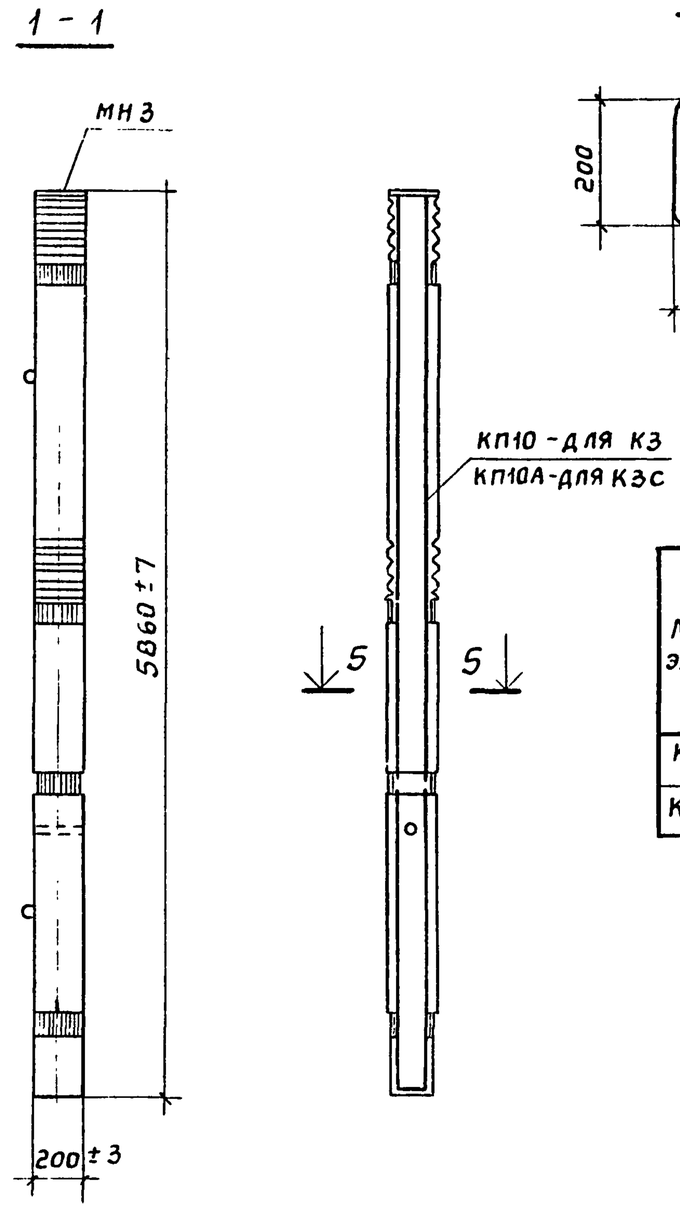

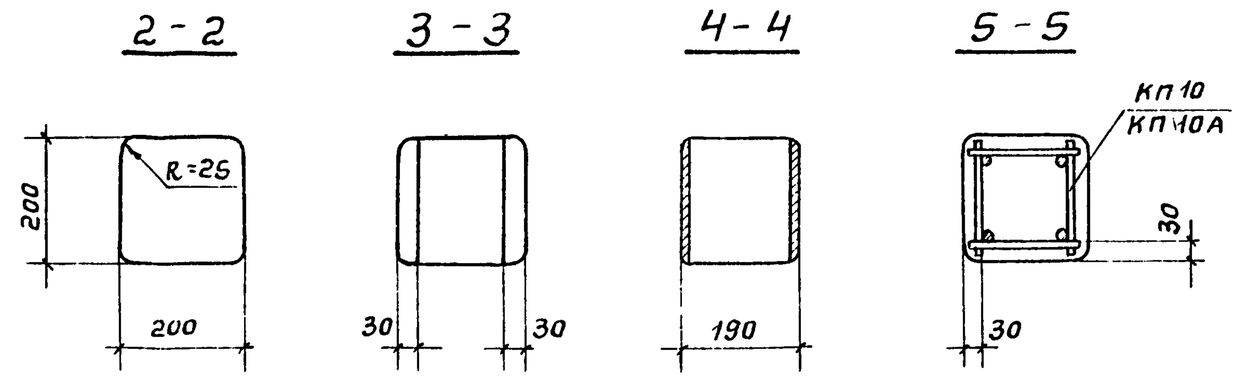

Выборка стали на один элемент, кг

Марка элемента	Арматурные изделия						Закладные изделия									Общий расход стали
	Сталь арм. ГОСТ 5781-75 Класса А-I			Сталь арматур. ГОСТ 5.1459-72* Класса А-III			Сталь прокатная марки ВСТ3СП5 ГОСТ 380-71*				Сталь арматурная ГОСТ 5.1459-72*				Итого	
	ф, мм		Итого	ф, мм		Итого	Профиль				ф, мм					
	6			18			δ=10	L75×6	Гайка М12		12АI	12АIII				
К3	4.9		4.9	46.8		46.8	12.8	2.2	—		2.0	1.2			18.2	69.9
К3С	4.9		4.9	46.8		46.8	22.4	4.4	—		2.0	1.2			30.0	81.7

Провер.	Геништа	
Инж.	Васильева	
Рук.бриг.	Любопытова	
Гл.инж.пр	Геништа	
Нач.СКО-1	Власкин	

ТП 901-6-61 - КЖИ - К3, К3С СБ

Колонны К3, К3С
Сборочный чертеж

Стадия	Масса	Масштаб
Р	0,6т	—
Лист	Листов	

Госстрой СССР
ПРОМСТРОЙПРОЕКТ
Москва

Альбом IV

Типовой проект 901-6-61

Формат	Зона	Поз.	Обозначение	Наименование	Кол.	Примеч.
				Документация		
			ТП 901-6-61 -КЖИ-ТТ	Технические требования к изготовлению		
12			КЖИ КЧСБ	Сборочный чертеж		
				Сборочные единицы		
11			ТП 901-6-61 КЖИ-КП11	Каркас пространств. КП11	1	
11			КЖИ-МН3	Изделие закладное МН3	1	
				Материалы		
				Бетон	0.23	$м^3$

Взам. инв. № | Подпись и дата | Инв. № подл.

Провер.	Геништа		
Инж.	Васильева		
Рук. бр.	Любопытова		
Гл. инж. пр.	Геништа		
Нач. СКО-1	Власкин		

ТП 901-6-61 КЖИ-К4

Колонна К4

Стадия	Лист	Листов
Р	1	1

Госстрой СССР ПРОМСТРОЙПРОЕКТ Москва

Копировал

Формат 11

Альбом IV

Типовой проект 901-6-61

Формат	Зона	Поз.	Обозначение	Наименование	Кол.	Примеч.
				Документация		
			ТП 901-6-61 -КЖИ-ТТ	Технические требования к изготовлению		
12			-КЖИ-КЧСБ	Сборочный чертеж		
				Сборочные единицы		
11			ТП 901-6-61 КЖИ-КП11А	Каркас пространств. КП11А	1	
11			КЖИ-МН3	Изделие закладное МН3	1	
				Материалы		
				Бетон	0,23	$м^3$

Взам. инв. № | Подпись и дата | Инв. № подл.

Провер.	Геништа		
Инж.	Васильева		
Рук. бр.	Любопытова		
Гл. инж. пр.	Геништа		
Нач. СКО-1	Власкин		

ТП 901-6-61 КЖИ-КЧС

Колонна КЧС

Стадия	Лист	Листов
Р	1	1

Госстрой СССР ПРОМСТРОЙПРОЕКТ Москва

Копировал

16557-05 17

Формат 11

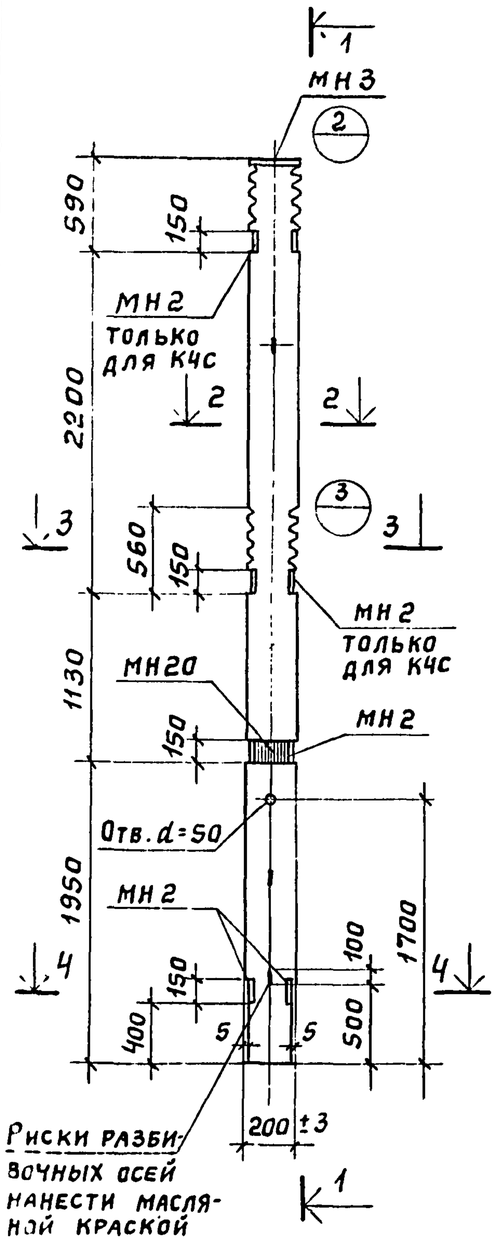

1 - 1

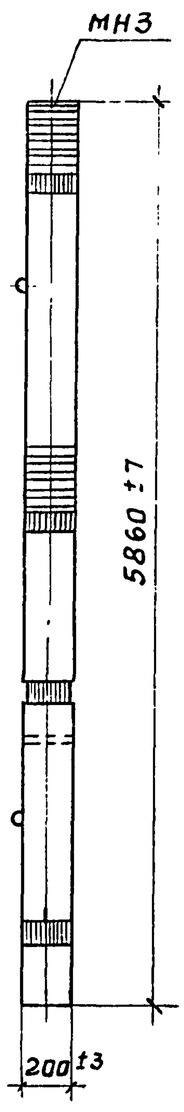

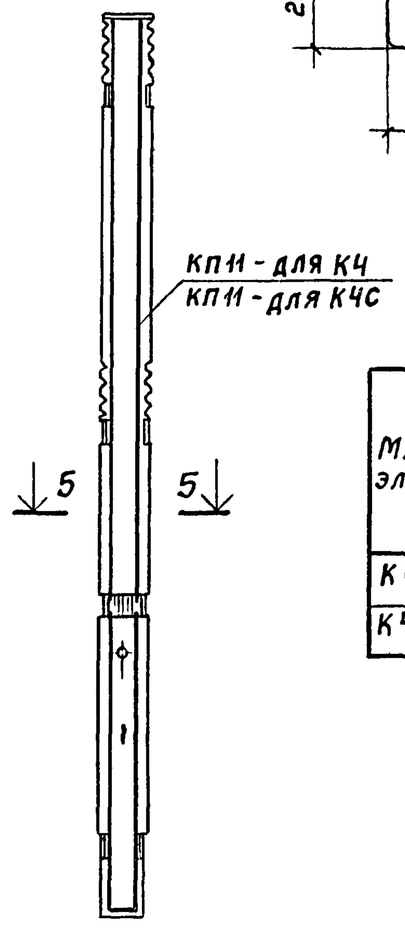

2 - 2

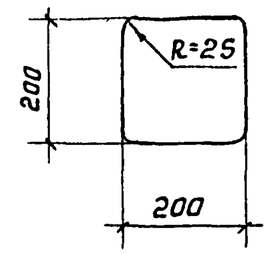

3 - 3

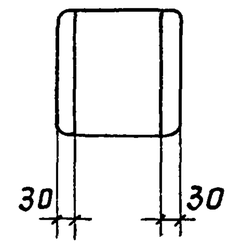

4 - 4

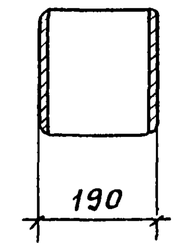

5 - 5

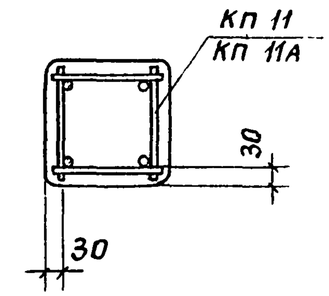

Выборка стали на один элемент, кг

Марка элемента	Арматурные изделия: сталь арм. ГОСТ 5781-75, класса А-I, ф, мм: 6		Итого	Арматурные изделия: сталь арматур. ГОСТ 5.1459-72*, класса А-III, ф, мм: 18		Итого	Закладные изделия: сталь прокатная марки ВСТ3СП5 ГОСТ 380-71*, профиль: δ=10	L75x6	Гайка М12		Закладные изделия: сталь арматурная ГОСТ 5.1459-72*, ф, мм: 12АI	12АIII			Итого	Общий расход стали
К4	4.9		4.9	46.8		46.8	17.6	2.2	—		2.0	1.8			23.6	75.3
К4С	4.9		4.9	46.8		46.8	27.2	4.4	—		2.0	1.8			35.4	87.1

Провер.	Геништа		
Инж.	Васильева		
Рук. бриг.	Любопытова		
Гл. инж. пр.	Геништа		
Нач. СКО-1	Власкин		

ТП 901-6-61 - КЖИ - К4, К4С СБ

Колонны К4, К4С
Сборочный чертеж

Стадия	Масса	Масштаб
Р	0,6т	—
Лист	Листов	

Госстрой СССР
ПРОМСТРОЙПРОЕКТ
Москва

Альбом IV

Типовой проект 901-6-61

Формат	Зона	Поз.	Обозначение	Наименование	Кол.	Примечание
				Документация		
			ТП 901-6-61 -КЖИ-ТТ	Технические требования к изготовлению		
12			ТП 901-6-61 -КЖИ-РI сб	Сборочный чертеж		
				Сборочные единицы		
11		1	ТП 901-6-61 -КЖИ-КП3	Каркас пространственный КП3	1	
				Материалы		
				Бетон	0,56	м³

Взам. инв. № | Подпись и дата | Инв. № подл.

Провер	Волкова	
Ст. техн.	Гусева	
Рук. бр.	Сасонко	
Гл. инж. пр.	Геништа	
Нач. СКО-1	Власкин	

ТП 901-6-61 -КЖИ-РI

Ригель РI

Стадия	Лист	Листов
Р	1	1

Госстрой СССР
ПРОМСТРОЙПРОЕКТ
Москва

Альбом IV

Типовой проект 901-6-61

Формат	Зона	Поз.	Обозначение	Наименование	Кол.	Примечание
				Документация		
			ТП 901-6-61 -КЖИ-ТТ	Технические требования к изготовлению		
12			ТП 901-6-61 -КЖИ-РII сб	Сборочный чертеж		
				Сборочные единицы		
11		1	ТП 901-6-61 -КЖИ-КП4	Каркас пространственный КП4	1	
				Материалы		
				Бетон	0,56	м³

Взам. инв. № | Подпись и дата | Инв. № подл.

Провер	Волкова	
Ст. техн.	Гусева	
Рук. бр.	Сасонко	
Гл. инж. пр.	Геништа	
Нач. СКО-1	Власкин	

ТП 901-6-61 -КЖИ-РII

Ригель РII

Стадия	Лист	Листов
Р	1	1

Госстрой СССР
ПРОМСТРОЙПРОЕКТ
Москва

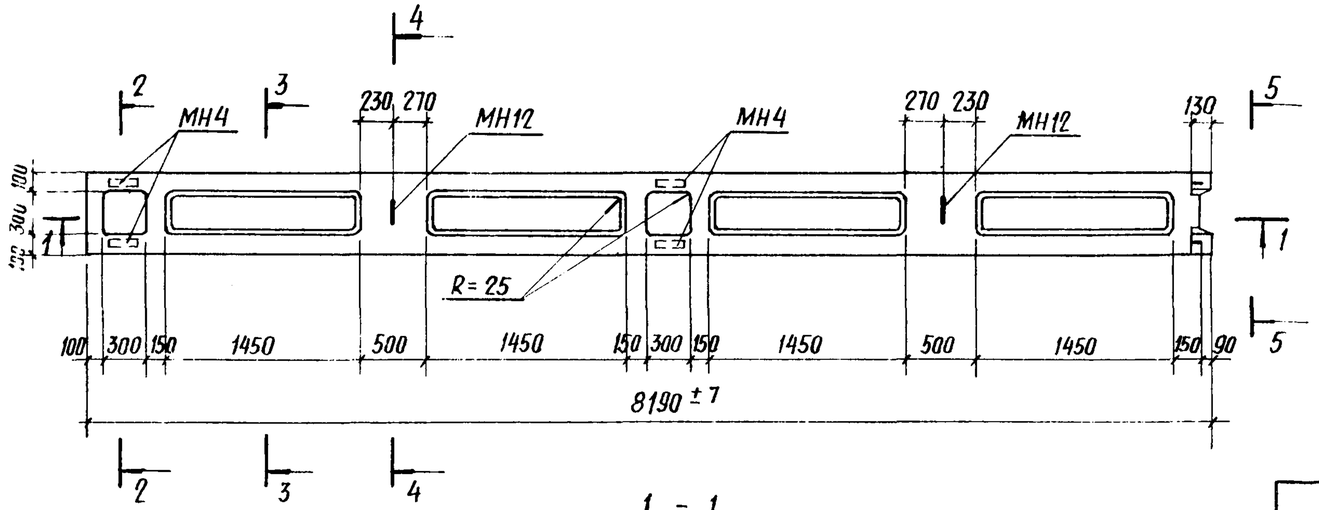

5 - 5

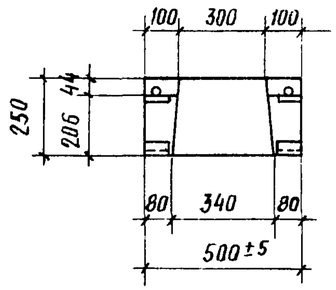

6 - 6

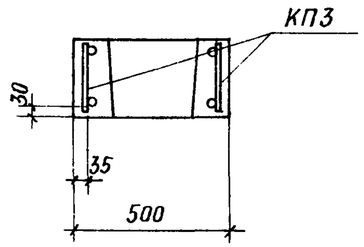

1 - 1

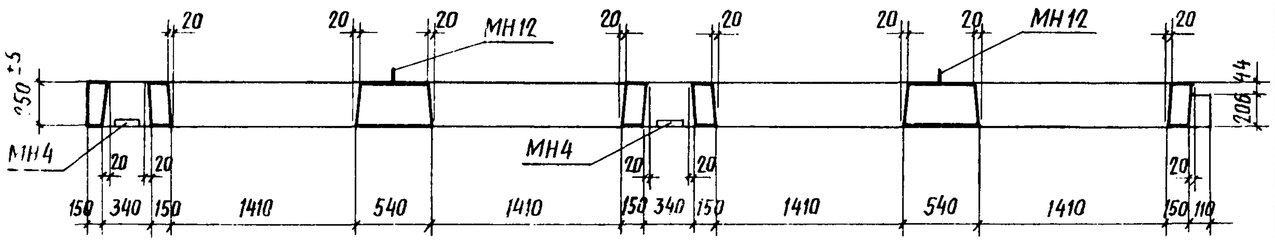

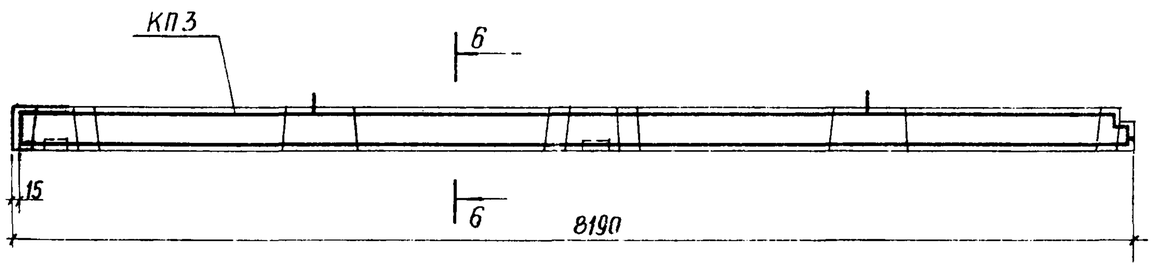

2 - 2

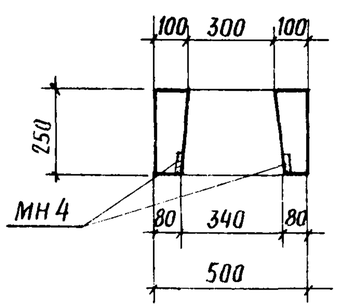

3 - 3

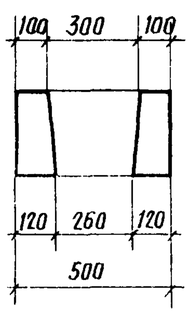

4 - 4

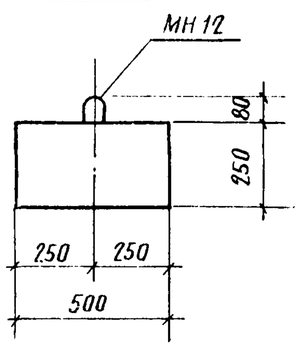

Выборка стали на один элемент, кг

Марка элемента	Арматурные изделия																	Всего
	Сталь арматурная ГОСТ 5781-75							Сталь арматурная ГОСТ 5.1459-72*						Сталь прокатная марки ВСт3кп2 ГОСТ 380-71*				
	Класса А-I							Класса А-III										
	ф, мм						Итого	ф, мм					Итого	Профиль			Итого	
	6	8						16	18	22				δ=12	δ=14	∟110×70×6,5		
Р I	2,4	16,2					18,6	39,0	64,8	0,4			104,2	2,2	1,6	1,2	5,0	127,8

Марка элемента	Закладные изделия																	Общий расход стали
	Сталь арматурн. ГОСТ 5781-75			Сталь арматурн. ГОСТ 5.1459-72*			Сталь прокатная марки ВСт3сп5 ГОСТ 380-71*											
	Класс А-I			Класс А-III														
	ф, мм			ф, мм		Итого	Профиль										Итого	
	12			18			δ=10	δ=12	δ=14	∟110×70×6,5								
Р I	1,6			1,6		3,2	5,2										5,2	136,2

Провер.	Волкова	
Ст. техн.	Гусева	
Рук. бр.	Сасонко	
Гл. инж. пр.	Геништа	
Нач. СКО-1	Власкин	

ТП 901-6-61 - КЖИ - Р I СБ

Ригель Р I
Сборочный чертеж

Стадия	Масса	Масштаб
Р	1,4 т	
Лист 1	Листов 1	

Госстрой СССР
ПРОМСТРОЙПРОЕКТ
Москва

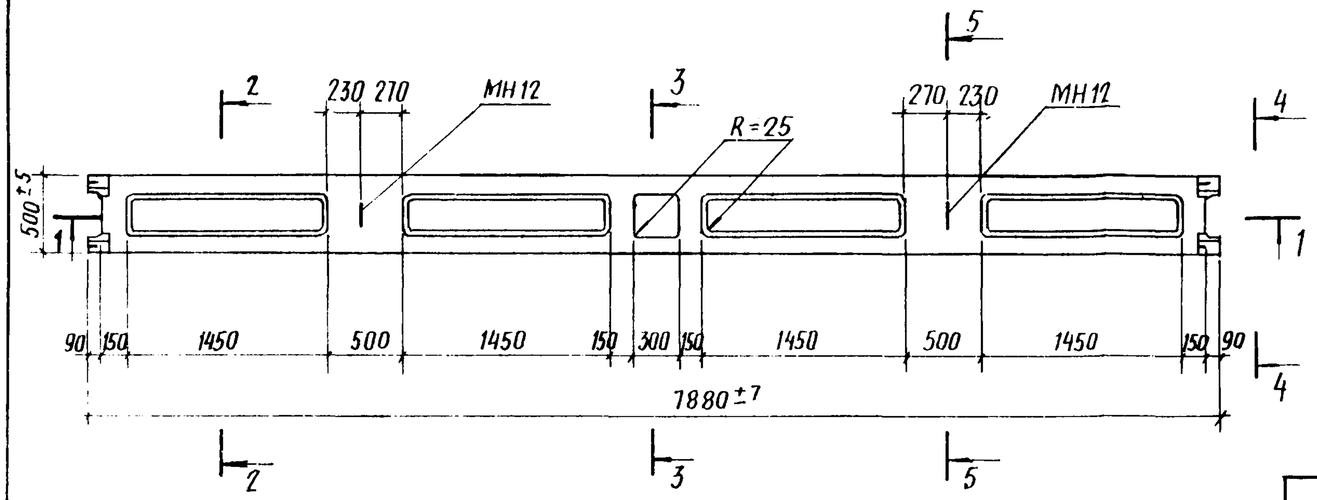

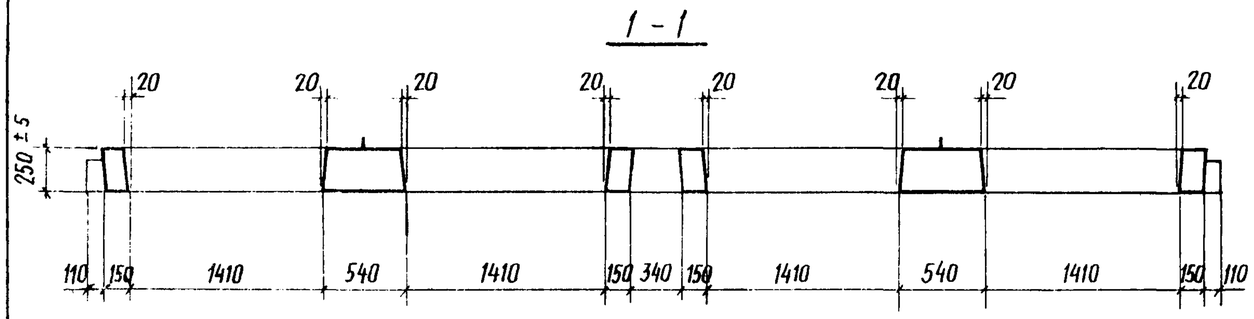

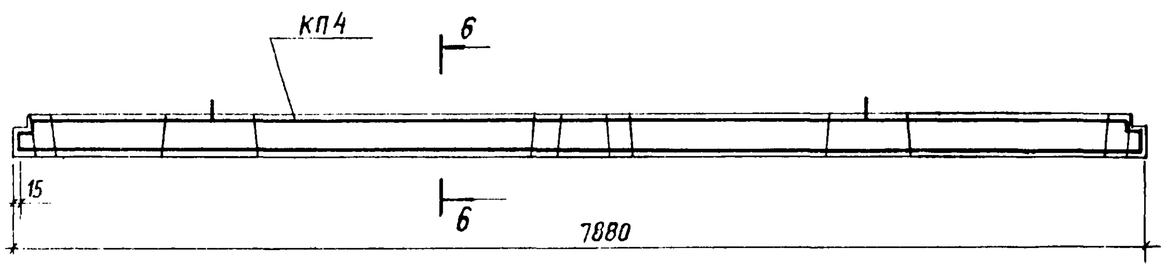

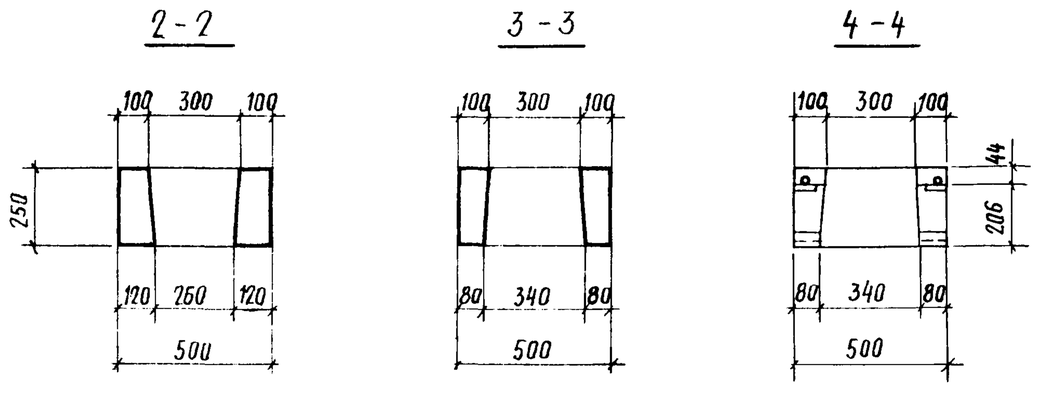

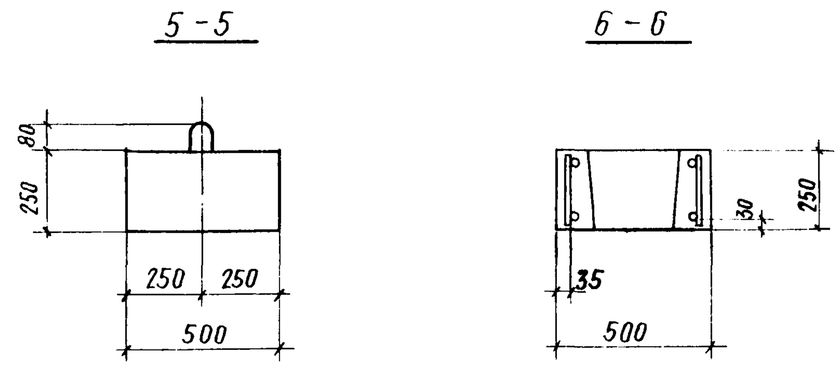

Выборка стали на один элемент, кг

Марка элемента	Арматурные изделия																Всего
	Сталь арматурная ГОСТ 5781-75						Сталь арматурная ГОСТ 5.1459-72*						Сталь прокатная марки ВСт3кп2 ГОСТ 380-71*				
	Класса А-I						Класса А-III										
	ф, мм					Итого	ф, мм					Итого	Профиль			Итого	
	6	8					16	18	22				δ=12	L 110×70×6,5			
Р II	2,4	14,0				16,4	33,2	62,0	0,8			96,0	4,4	2,4		6,8	119,2

Марка элемента	Закладные изделия																Общий расход стали
	Сталь арматурная ГОСТ 5781-75						Сталь прокатная марки ВСт3сп5 ГОСТ 380-71*										
	Класса А-I																
	ф, мм					Итого	Профиль									Итого	
	12																
Р II	1,6					1,6											120,8

Провер.	Волкова	
Ст. техн.	Гусева	
Рук. бр. инж.	Сасонко	
Гл. инж. пр.	Геништа	
Нач. СКО-1	Власкин	

ТП 901-6-61 - КЖИ - Р II СБ

Ригель Р II. Сборочный чертеж

Стадия	Масса	Масштаб
Р	1,4 т	

Лист 1 | Листов 1

Госстрой СССР
ПРОМСТРОЙПРОЕКТ
Москва

Типовой проект 901-6-61

Взам. инв. № | Подпись и дата | Инв. № подл.

Формат	Зона	Поз.	Обозначение	Наименование	Кол.	Примечание
				Документация		
			ТП 901-6-61 -КЖИ-ТТ	Технические требования к изготовлению		
12			ТП 901-6-61-КЖИ-РIII СБ	Сборочный чертеж		
				Сборочные единицы		
11		1	ТП 901-6-61 -КЖИ-КП5	Каркас пространственный КП5	1	
				Материалы		
				Бетон	0,29	$м^3$

Провер.	Волкова		ТП 901-6-61 -КЖИ-РIII
Ст. техн.	Гусева		Ригель РIII
Рук. бр.	Сасонко		Стадия: Р; Лист: 1; Листов: 1
Гл. инж. пр.	Геништа		Госстрой СССР ПРОМСТРОЙПРОЕКТ Москва
Нач. СКО-1	Власкин		

Альбом IV

Типовой проект 901-6-61

Взам. инв. № | Подпись и дата | Инв. № подл.

Формат	Зона	Поз.	Обозначение	Наименование	Кол.	Примечание
				Документация		
			ТП 901-6-61 -КЖИ-ТТ	Технические требования к изготовлению		
12			ТП 901-6-61-КЖИ-Б1СБ	Сборочный чертеж		
				Сборочные единицы		
11		1	ТП 901-6-61-КЖИ-КП6	Каркас пространственный КП6	1	
11		2	-МН5	Изделие закладное МН5	2	
				Материалы		
				Бетон	0,15	$м^3$

Провер.	Волкова		ТП 901-6-61 -КЖИ-Б1
Ст. техн.	Гусева		Балка Б1
Рук. бр.	Сасонко		Стадия: Р; Лист: 1; Листов: 1
Гл. инж. пр.	Геништа		Госстрой СССР ПРОМСТРОЙПРОЕКТ Москва
Нач. СКО-1	Власкин		

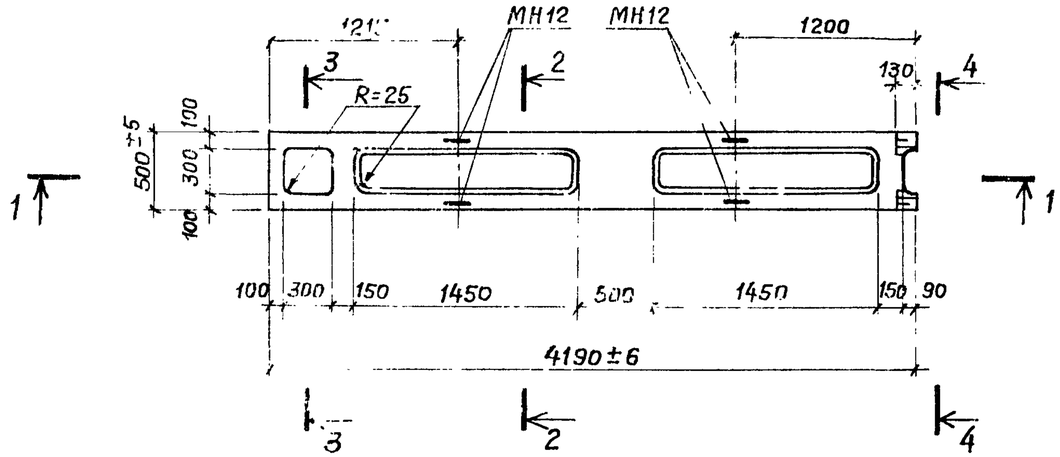

1-1

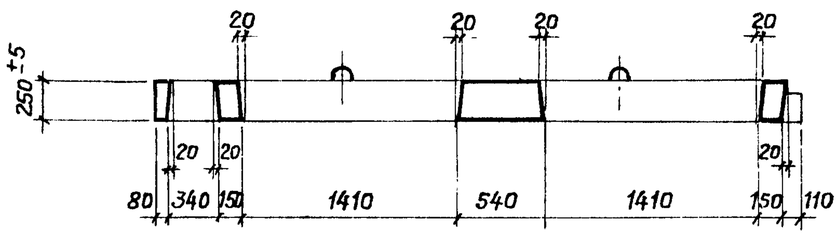

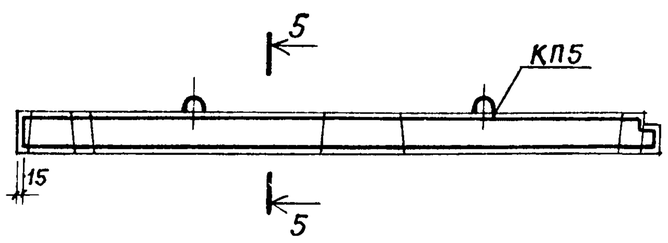

2-2

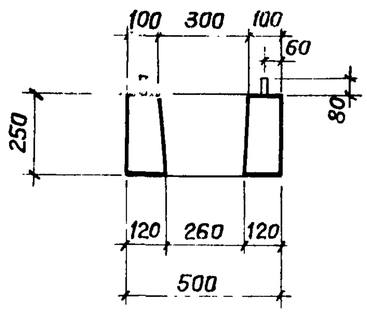

3-3

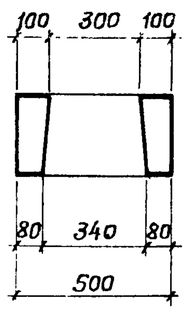

4-4

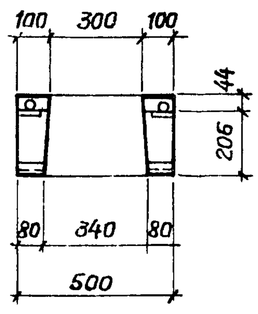

5-5

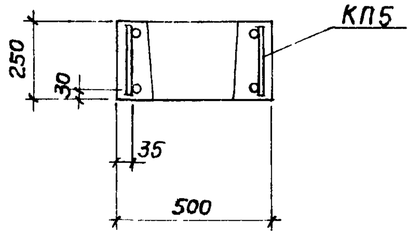

Выборка стали на один элемент, кг.

Марка элемента	Арматурные изделия: Сталь арматурная ГОСТ 5781-75, класса А-I, ф, мм: 6	8				Итого	Сталь арматурная ГОСТ 5.1459-72*, класса А-III, ф, мм: 16	18	22			Итого	Сталь прокатная марки ВСт 3 сп 5 ГОСТ 380-71*, Профиль: δ=12	δ=14	∟110×70×6,5	Итого	Всего
Р III	1,2	7,4				8,6	19,0	32,8	0,4			52,2	2,2	3,2	1,2	6,6	67,4

Марка элемента	Закладные изделия: Сталь арматурная ГОСТ 5781-75, класса А-I, ф, мм: 12					Итого	Сталь прокатная марки ВСт 3 кп 2 ГОСТ 380-71*, Профиль								Итого	Общий расход стали
Р III	3,2					3,2										70,6

Провер.	Волкова	
Ст. техн.	Гусева	
Рук. бр.	Сасонко	
Гл. инж. пр	Геништа	
Нач. СКО-1	Власкин	

ТП 901-6-61 – КЖИ – Р III СБ

Ригель Р III

Сборочный чертеж

Стадия	Масса	Масштаб
Р	0,7 т	

Лист 1 | Листов 1

Госстрой СССР
ПРОМСТРОЙПРОЕКТ
Москва

Инв. № подл. | Подпись и дата | Взам. инв. №

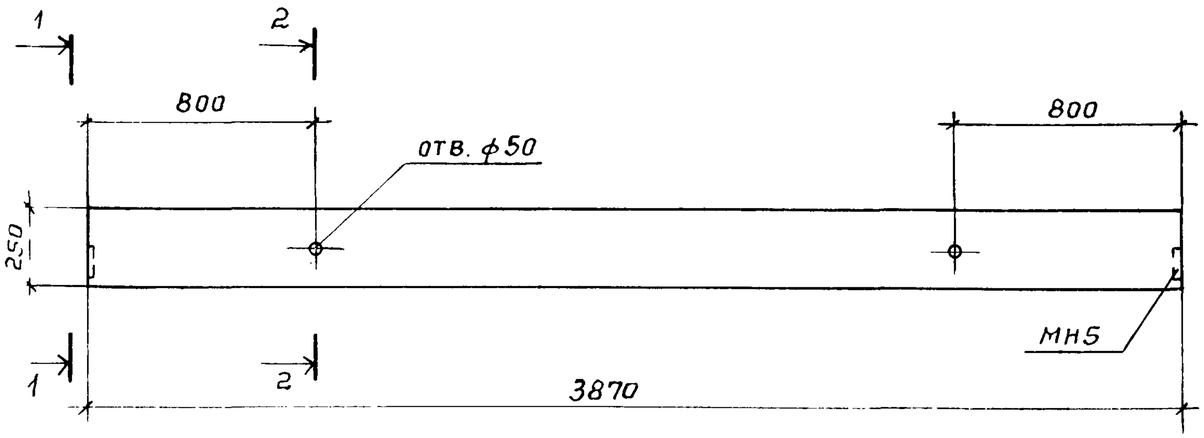

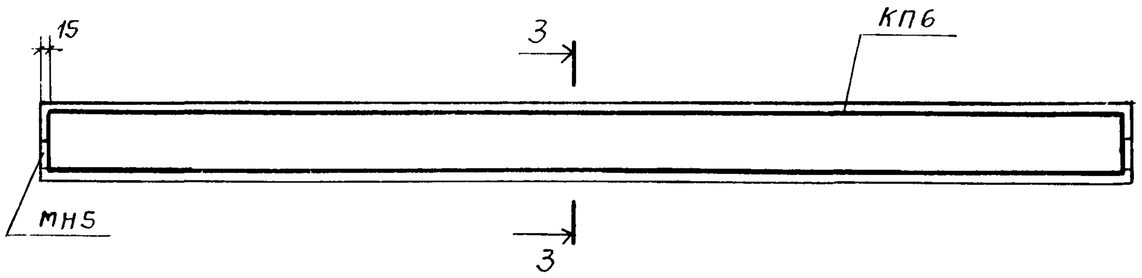

1 - 1

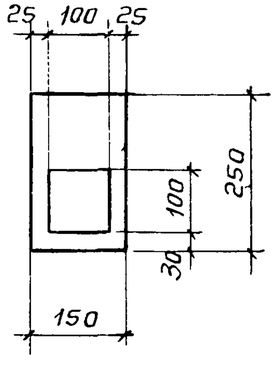

2 - 2

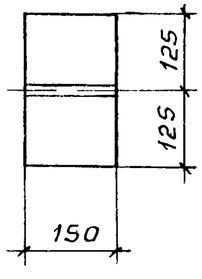

3 - 3

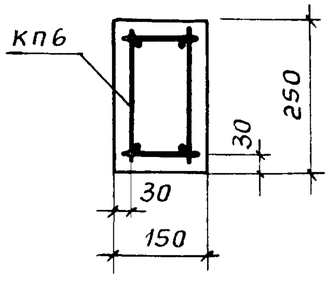

Выборка стали на один элемент, кг

Марка элемента	Арматурные изделия: Сталь арматурная ГОСТ 5781-75, класса А-I, ф, мм: 6					Итого	Сталь арматурная ГОСТ 5.1459-72*, класса А-III, ф, мм: 10	20				Итого	Всего	Закладные изделия: Сталь арматурная ГОСТ 5781-75, класса А-I, ф, мм:			Итого
Б1	2,4					2.4	4.8	19.0				23.8	26.2				

Марка элемента	Закладные изделия (продолжение): Сталь арматурная ГОСТ 5.1459-72*, класса А-III, ф, мм: 10					Итого	Сталь прокатная марки ВСт3сп5 ГОСТ 380-71*, Профиль: δ=8	Гайка М12							Итого	Общий расход стали
Б1	1.6					1.6	1.2	0.04							2.84	29.04

Провер.	Волкова		
Ст. техн.	Гусева		
Рук. бриг.	Сасонко		
Гл. инж. пр.	Геништа		
Нач. СКО-1	Власкин		

ТП 901-6-61 -КЖИ-Б1 СБ

Балка Б1

Сборочный чертеж

Стадия	Масса	Масштаб
Р	0,4т	
Лист 1	Листов 1	

Госстрой СССР
ПРОМСТРОЙПРОЕКТ
Москва

Альбом II

Типовой проект 901-6-61

Альбом IV

Типовой проект 901-6-61

Формат	Зона	Поз.	Обозначение	Наименование	Кол.	Примечание
				Документация		
			ТП 901-6-61-КЖИ-ТТ	Технические требования к изготовлению		
12			ТП 901-6-61-КЖИ-П1,П1А,П1Б СБ	Сборочный чертеж		
				П1, П1А, П1Б		
				Сборочные единицы		
11		1	ТП 901-6-61-КЖИ-С2	Сетка арматурная С2	1	
11		2	-МН13	Изделие закладное МН13	4	
				Материалы		
				Бетон	0,49	$м^3$

Взам инв № | Подпись и дата | Инв. № подл.

ТП 901-6-61 -КЖИ-П1, П1А, П1Б

Провер.	Волкова		Плиты П1, П1А, П1Б	Стадия	Лист	Листов
Ст. техн	Гусева			Р	1	1
Рук. бр.	Сасонко			Госстрой СССР ПРОМСТРОЙПРОЕКТ Москва		
Гл. инж. пр	Геништа					
Нач. СКО-1	Власкин					

Альбом IV

Типовой проект 901-6-61

Формат	Зона	Поз.	Обозначение	Наименование	Кол	Примечание
				Документация		
			ТП 901-6-61-КЖИ-ТТ	Технические требования к изготовлению		
			ТП 901-6-61-КЖИ-ПНБ1,ПНБ1А СБ	Сборочный чертеж		
				ПНБ1		
				Сборочные единицы		
11		1	ТП 901-6-61-КЖИ-КП7,КП7А	Каркас пространственный КП7	1	
11		2	-МН6	Изделие закладное МН6	4	
11		3	-МН7	То же МН7	6	
11		4	-МН15	" МН	2	
				ПНБ1·А		
				Сборочные единицы		
11		1	ТП 901-6-61-КЖИ-КП7,КП7А	Каркас пространственный КП7А	1	
11		2	-МН6	Изделие закладное МН6	4	
11		3	-МН7	То же МН7	6	
11		4	-МН15	" МН15	2	
				Материалы		
				Бетон	0,93	$м^3$

Взам инв № | Подпись и дата | Инв. № подл.

ТП 901-6-61 -КЖИ-ПНБ1, ПНБ1А

Провер.	Волкова		Панели ПНБ1, ПНБ1А	Стадия	Лист	Листов
Ст. техн.	Гусева			Р	1	1
Рук. бр.	Сасонко			Госстрой СССР ПРОМСТРОЙПРОЕКТ Москва		
Гл. инж. пр	Геништа					
Нач. СКО-1	Власкин					

П1; П1А; П1Б

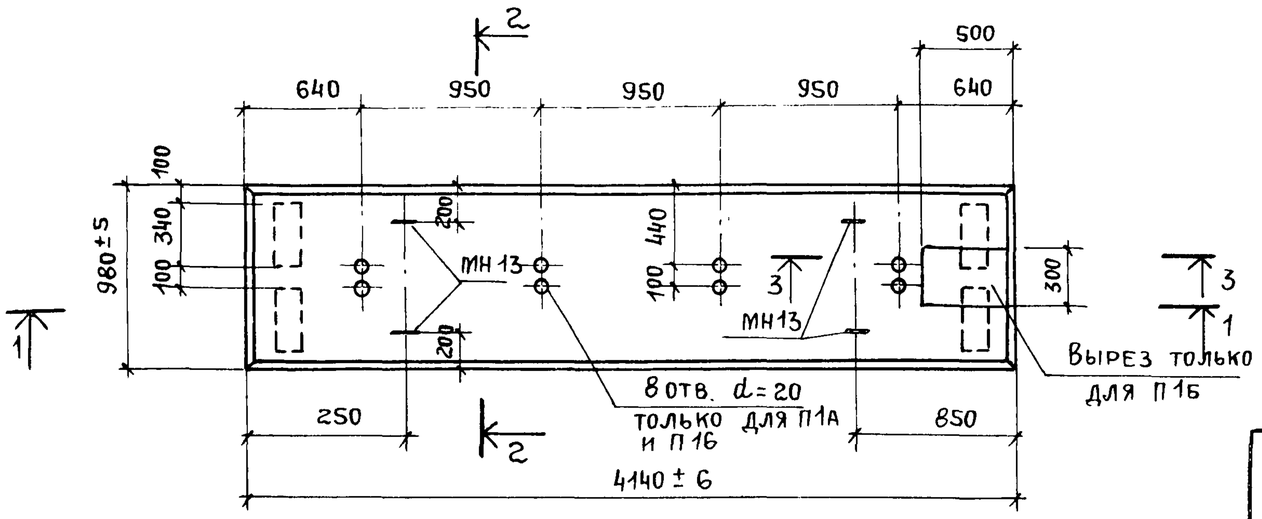

1-1

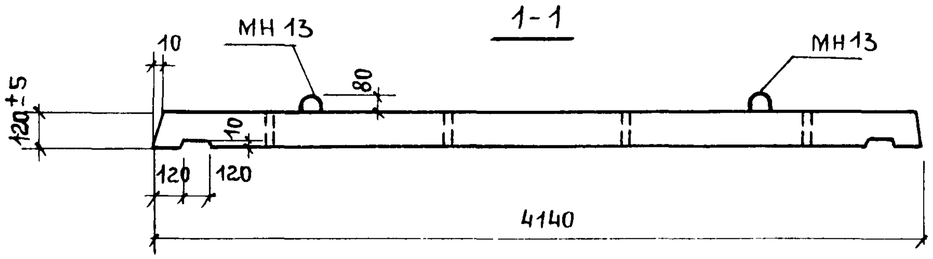

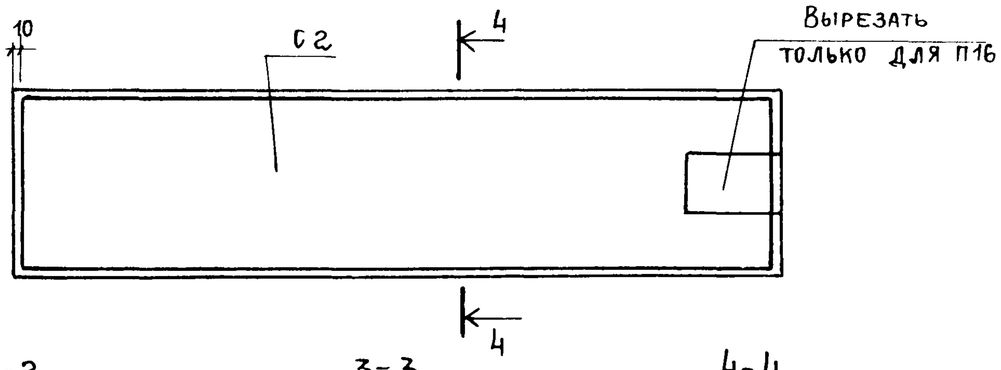

2-2

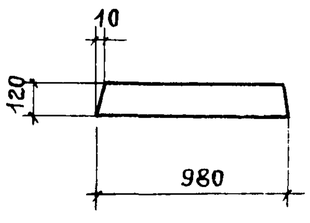

3-3

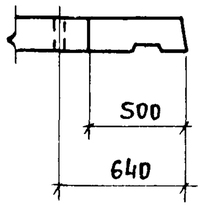

4-4

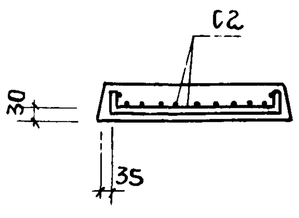

Выборка стали на один элемент, кг

Марка элемента	Арматурные изделия								Всего	Закладные изделия					Общий расход стали
	Сталь арматурная ГОСТ 5781-75				Сталь арматурная ГОСТ 5.1459-72*					Сталь арматурная ГОСТ 5781-75*					
	Класса А-I				Класса А-III					Класса А-I					
	ф мм			Итого	ф, мм			Итого		ф, мм				Итого	
	6				14					10					
П1, П1А, П1б	5,6			5,6	55			55	60,6	2,4				2,4	63,0

Провер.	Волкова		
Ст. техн.	Гусева		
Рук. бр.	Сасонко		
Гл. инж.	Геништа		
Нач СКО1	Власкин		

ТП 901-6-61 – КЖИ – П1, П1А, П1Б СБ

Плиты П1, П1А, П1Б
Сборочный чертеж

Стадия	Масса	Масштаб
Р	1,2т	—
Лист 1		Листов 1

Госстрой СССР
ПРОМСТРОЙПРОЕКТ
Москва

ПНБ1, ПНБ1А

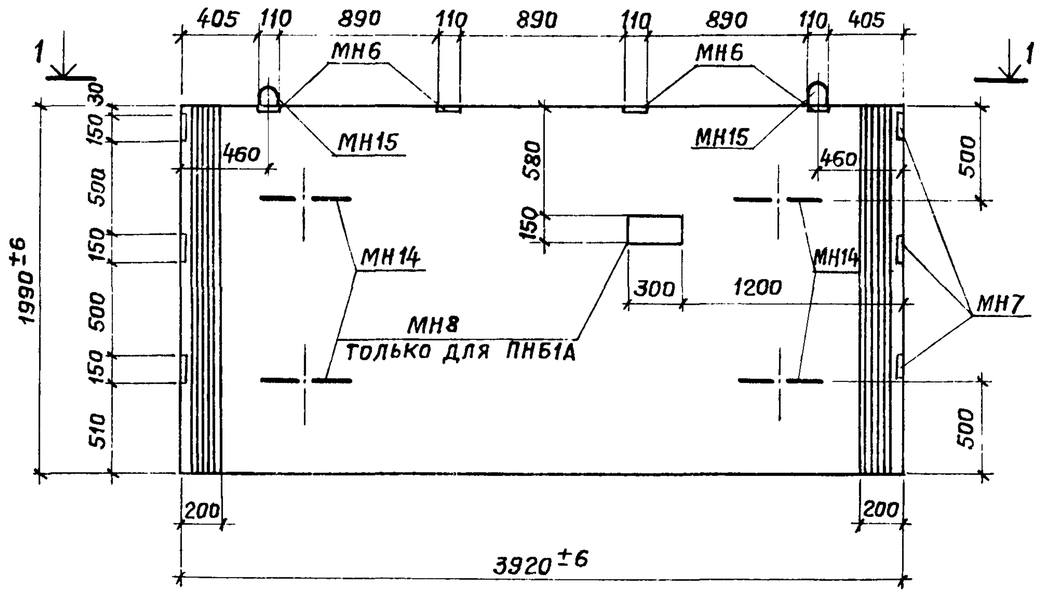

1-1

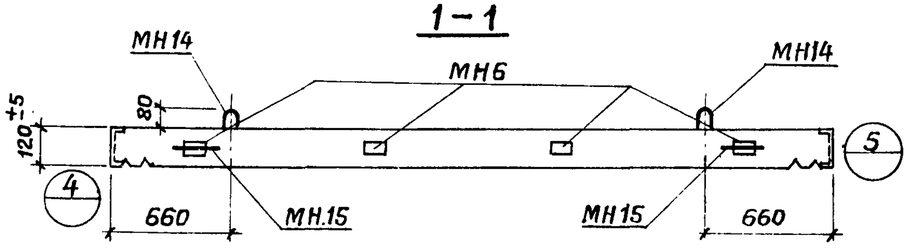

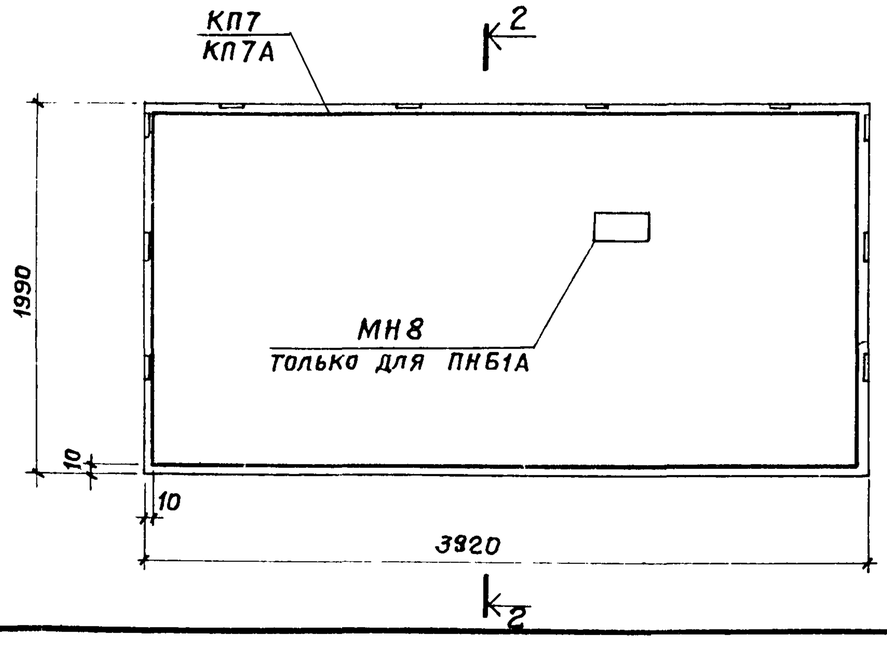

2-2

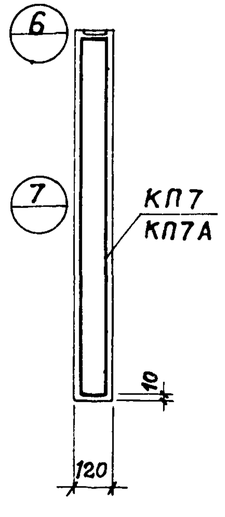

Выборка стали на один элемент, кг

Марка элемента	Арматурные изделия: Сталь арматурная ГОСТ 5781-75, Класса А-I, ф, мм: 6	8				Итого	Сталь арматурная ГОСТ 5.1459-72*, Класса А-III, ф, мм: 12					Итого	Всего	Закладные изделия: Сталь арматурная ГОСТ 5781-75, Класса А-I, ф, мм: 12	8	16	Итого
ПНБ1	2,4	60,0				62,4	133,4					133,4	195,8	5,6	2,4	3,6	11,6
ПНБ1А	2,4	60,0				62,4	133,4					133,4	195,8	5,6	3,6	3,6	12,8

Марка элемента	Закладные изделия (продолжение): Сталь арматурная ГОСТ 5.1459-72*, Класса А-III, ф, мм					Итого	Сталь прокатная марки ВСт3сп5 ГОСТ 380-71*, Профиль: δ=8	δ=10	С12							Итого	Общий расход стали
ПНБ1								2,8	9,6							12,4	219,8
ПНБ1А							2,8	2,8	9,6							15,2	223,4

Провер.	Волкова	
Ст. техн.	Гусева	
Рук. бриг.	Сасонко	
Гл. инж. пр.	Геништа	
Нач. СКО-1	Власкин	

Т.П. 901-6-61 – КЖИ – ПНБ1 СБ, ПНБ1А СБ

Панели ПНБ1, ПНБ1А
Сборочный чертеж

Стадия	Масса	Масштаб
Р	2,3т	—
Лист 1	Листов 1	

Госстрой СССР
ПРОМСТРОЙПРОЕКТ
Москва

Формат	Зона	Поз.	Обозначение	Наименование	Кол.	Примечание
				Документация		
			ТП 901-6-61 -КЖИ-ТТ	Технические требования к изготовлению		
12			ТП 901-6-61 -КЖИ-ПНК1 сб	Сборочный чертеж		
				Сборочные единицы		
11		1	ТП 901-6-61 -КЖИ-КП8	Каркас пространственный КП8	1	
11		2	-МН9	Изделие закладное МН9	2	
				Материалы		
				Бетон	2,42	$м^3$

ТП 901-6-61 -КЖИ-ПНК1

Провер.	Волкова	
Ст. техн.	Гусева	
Рук. бр.	Сасонко	
Гл. инж. пр.	Геништа	
Нач. СКО-1	Власкин	

Панель ПНК1

Стадия	Лист	Листов
Р	1	1

Госстрой СССР ПРОМСТРОЙПРОЕКТ Москва

Альбом IV

Типовой проект 901-6-61

Инв. № подл. | Подпись и дата | Взам. инв. №

Формат	Зона	Поз.	Обозначение	Наименование	Кол.	Примечание
				Документация		
			ТП 901-6-61 -КЖИ-ТТ	Технические требования к изготовлению		
12			ТП 901-6-61-КЖИ-ПНК2, ПНК2А сб	Сборочный чертеж		
				ПНК2		
				Сборочные единицы		
11		1	ТП 901-6-61 -КЖИ-КП9	Каркас пространственный КП9	1	
11		2	-МН10	Изделие закладное МН10	1	
11		3	-МН11	То же МН11	2	
				ПНК2А		
				Сборочные единицы		
11		1	ТП 901-6-61 -КЖИ-КП9А	Каркас пространственный КП9А	1	
11		2	-МН10	Изделие закладное МН10	1	
				Материалы		
				Бетон	0,98	$м^3$

ТП 901-6-61 -КЖИ-ПНК2, ПНК2А

Провер.	Волкова	
Ст. техн.	Гусева	
Рук. бр.	Сасонко	
Гл. инж. пр.	Геништа	
Нач. СКО-1	Власкин	

Панели ПНК2, ПНК2А

Стадия	Лист	Листов
Р	1	1

Госстрой СССР ПРОМСТРОЙПРОЕКТ Москва

Альбом IV

Типовой проект 901-6-61

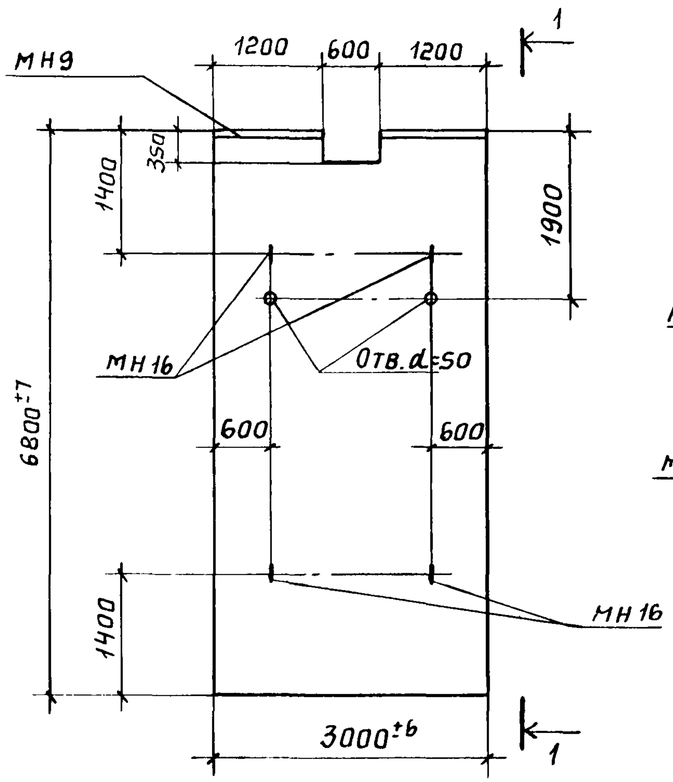

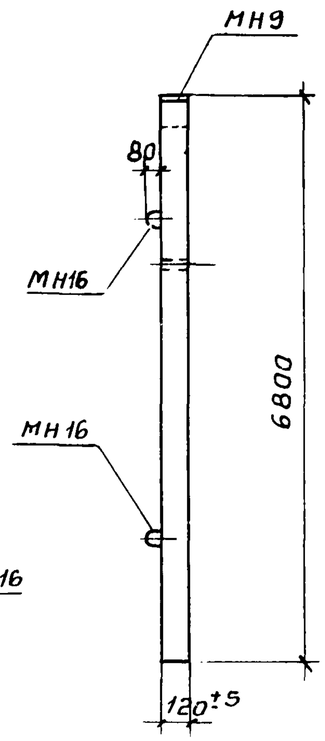

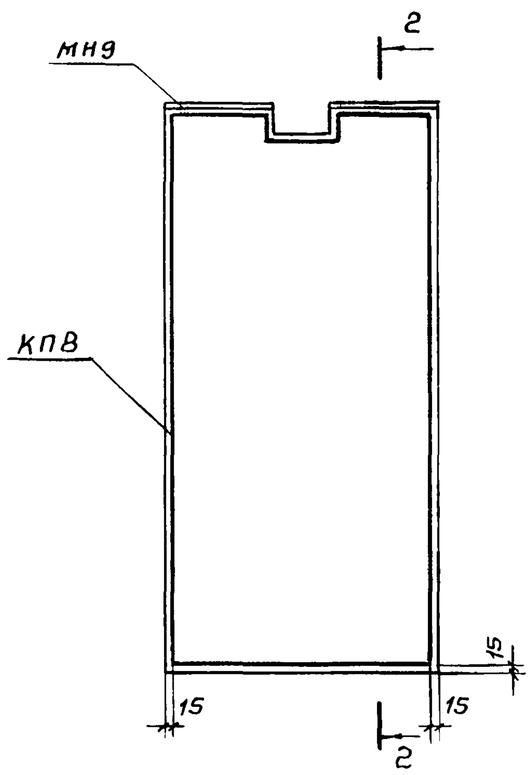

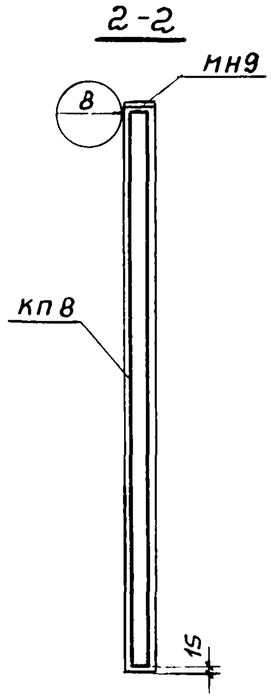

Выборка стали на один элемент, кг

Марка элемента	Арматурные изделия: Сталь арматурная ГОСТ 5781-75, класса А-I, ф, мм: 6	8				Итого	Сталь арматурная ГОСТ 5.1459-72*, класса А-III, ф, мм: 10					Итого	Всего	Закладные изделия: Сталь арматурная ГОСТ 5781-75, класса А-I, ф, мм: 16			Итого
ПНК1	7,9	109,2				117,1	249,6					249,6	366,7	7,6			7,6

Марка элемента	Закладные изделия (продолжение): Сталь арматурная ГОСТ 5.1459-72*, класса А-III, ф, мм: 10					Итого	Сталь прокатная марки ВСТ3сп5 ГОСТ 380-71*, профиль: δ=8								Итого	Общий расход стали
ПНК1	9,6					9,6	18,0								18,0	401,9

Провер.	Волкова		
Ст. техн.	Гусева		
Рук. бр.	Сасонко		
Гл. инж. пр.	Геништа		
Нач. СКО-1	Власкин		

ТП 901-6-61-КЖИ-ПНК1 сб

Панель ПНК1
Сборочный чертеж

Стадия	Масса	Масштаб
Р	6,0 т	
Лист 1	Листов 1	

Госстрой СССР
ПРОМСТРОЙПРОЕКТ
Москва

16557-05 20

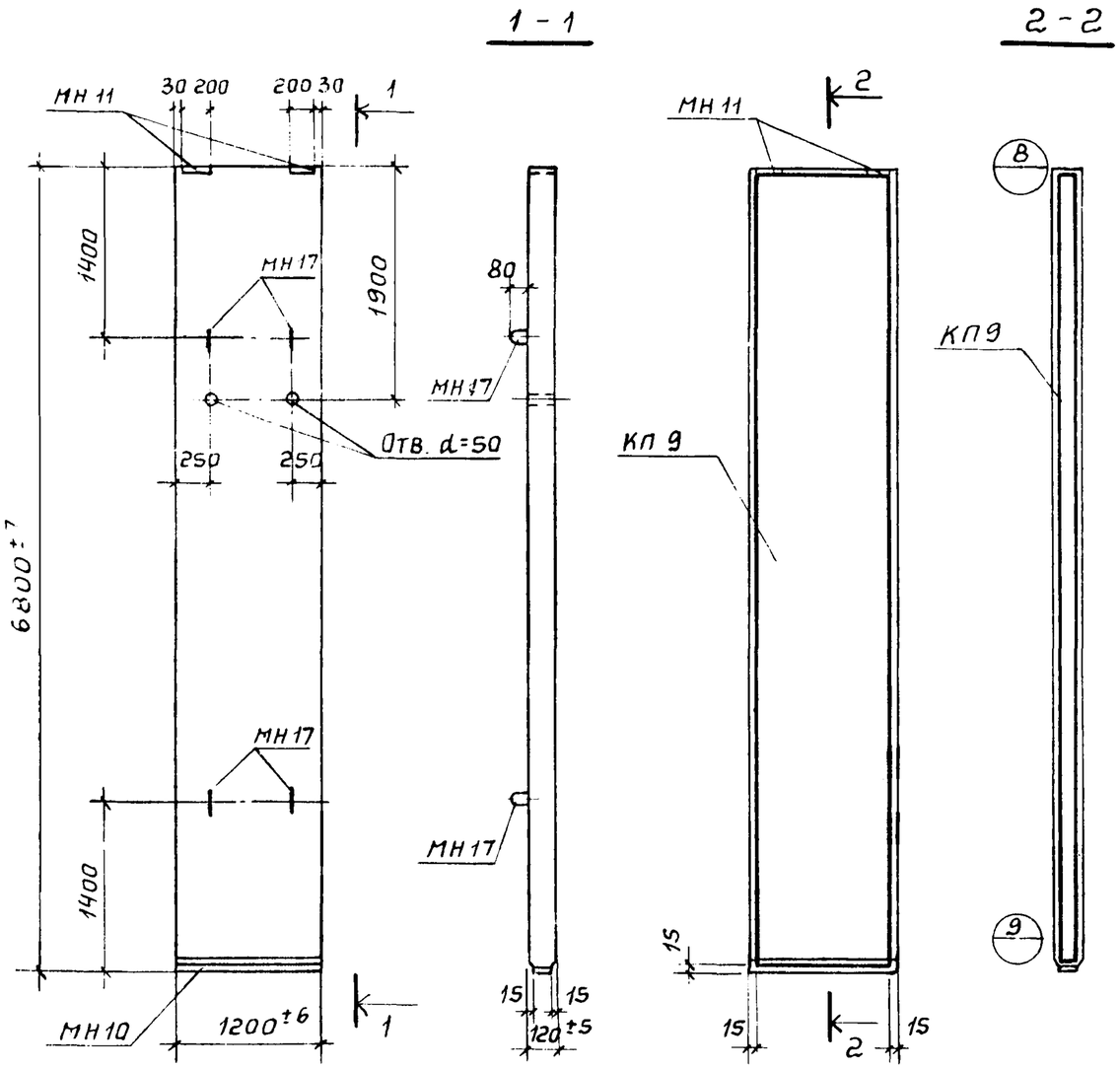

Выборка стали на один элемент, кг

Марка элемента	Арматурные изделия: Сталь арматурная ГОСТ 5781-75, класса А-I, ф, мм: 6					Итого	Сталь арматурная ГОСТ 5.1459-72*, класса А-III, ф, мм: 10					Итого	Всего	Закладные изделия: Сталь арматурная ГОСТ 5781-75, класса А-I, ф, мм: 12			Итого
ПНК 2	26,2					26,2	100,2					100,2	126,4	3,6			3,6

Марка элемента	Закладные изделия (продолжение): Сталь арматурная ГОСТ 5.1459-72*, класса А-III, ф, мм: 10					Итого	Сталь прокатная марки ВСт3сп5 ГОСТ 380-71*, профиль: δ=8	δ=10								Итого	Общий расход стали
ПНК 2	7,0					7,0	6,7	3,8								10,5	147,5

Провер.	Волкова	
Ст. техн.	Гусева	
Рук. бр.	Сасонко	
Гл. инж. пр.	Геништа	
Нач. СКО-1	Власкин	

ТП 901-6-61 -КЖИ - ПНК 2 СБ

Панель ПНК 2.
Сборочный чертеж

Стадия	Масса	Масштаб
Р	2,45т	
Лист 1	Листов 1	

Госстрой СССР
ПРОМСТРОЙПРОЕКТ
Москва

Альбом IV

Типовой проект 901-6-61

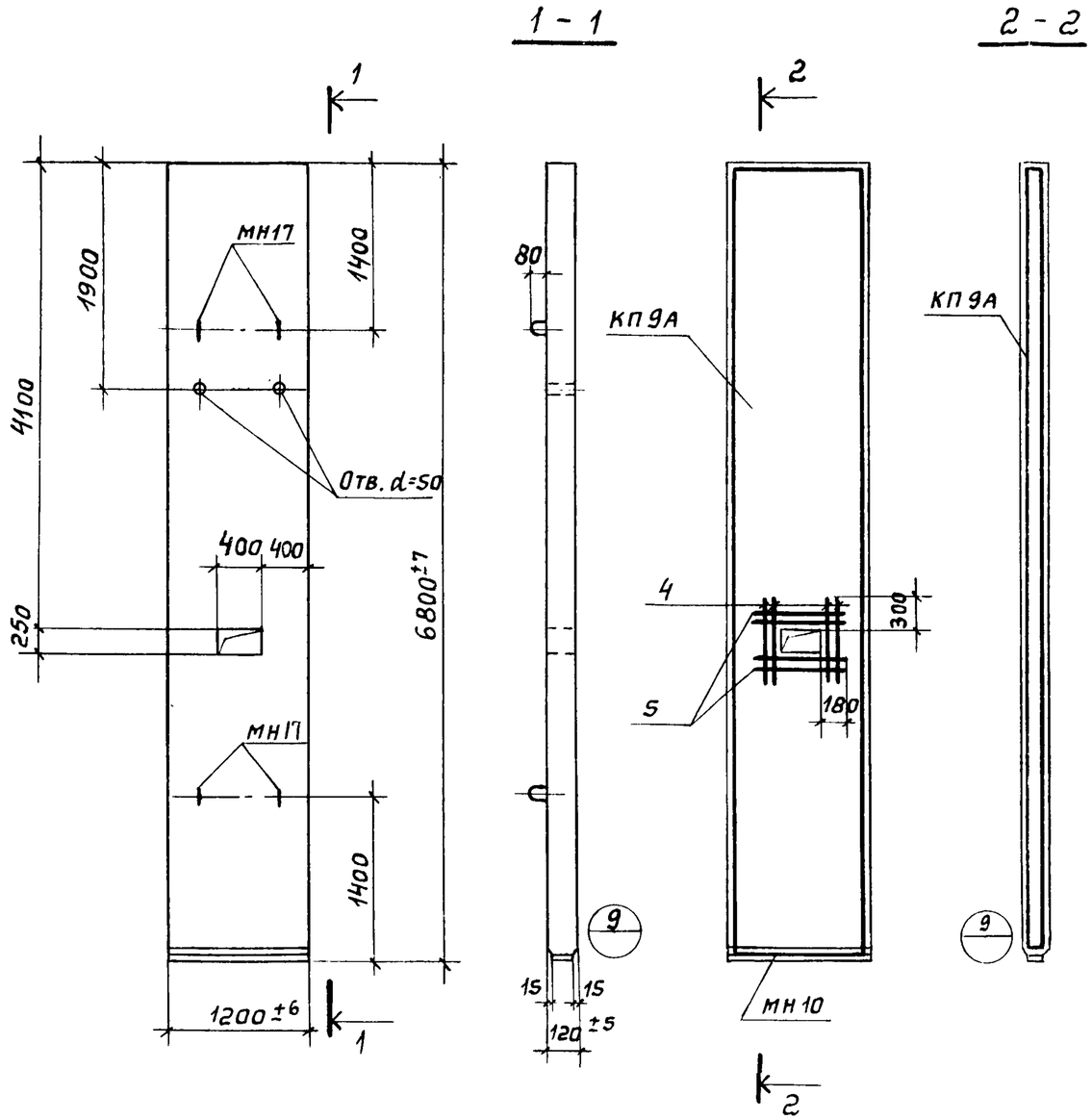

Выборка стали на один элемент, кг

Марка элемента	Арматурные изделия: Сталь арматурная ГОСТ 5781-75, класса А-I, ф, мм: 6					Итого	Сталь арматурная ГОСТ 5.1459-72*, класса А-III, ф, мм: 10					Итого	Всего	Закладные изделия: Сталь арматурная ГОСТ 5781-75, класса А-I, ф, мм: 12			Итого
ПНК2А	27,8					27,8	104,2					104,2	132,0	3,6			3,6

Марка элемента	Закладные изделия (продолжение): Сталь арматурная ГОСТ 5.1459-72*, класса А-III, ф, мм: 10					Итого	Сталь прокатная марки ВСт3сп5 ГОСТ 380-71*, профиль: δ=8								Итого	Общий расход стали
ПНК 2А	4,6					4,6	6,7								6,7	146,9

Провер.	Волкова		
Ст. техн.	Гусева		
Рук. бр.	Сасонко		
Гл. инж. пр.	Геништа		
Нач. СКО-1	Власкин		

ТП 901-6-61 -КЖИ-ПНК 2А СБ

Панель ПНК2А. Сборочный чертеж

Стадия	Масса	Масштаб
	2,45	
Лист	Листов	

Госстрой СССР
ПРОМСТРОЙПРОЕКТ
Москва

16557-05 31

Альбом IV

Типовой проект 901-6-61

Формат	Зона	Поз.	Обозначение	Наименование	Кол.	Примечание
				Документация		
			ТП 901-6-61 КЖИ-ТТ	Технические требования к изготовлению		
			ТП 901-6-61 КЖИ-ПНК3	Сборочный чертеж		
				Сборочные единицы		
11		1	ТП 901-6-61 КЖИ-КП12	Каркас пространственный КП12	1	
11		2	КЖИ-МН10	Изделие закладное МН10	1	
11		3	КЖИ-МН11	Изделие закладное МН11	2	
				Материалы		
				Бетон	0,76	$м^3$

Инв. № подл. | Подпись и дата | Взам. инв. №

Провер.	Геништа		
Чертил	Коростелева		
Рук. бр.	Любопытова		
Гл. инж. пр.	Геништа		
Нач. ск01	Власкин		

ТП 901-6-61 КЖИ-ПНК3

Панель ПНК3

Стадия	Лист	Листов
Р	1	2

Госстрой СССР ПРОМСТРОЙПРОЕКТ Москва

Копировал Подпись. Формат 11

Альбом IV

Типовой проект 901-6-61

Формат	Зона	Поз.	Обозначение	Наименование	Кол.	Примечание
				Документация		
			ТП 901-6-61 КЖИ-ТТ	Технические требования к изготовлению		
			ТП 901-6-61 КЖИ-ПНК3А	Сборочный чертеж		
				Сборочные единицы		
11		1	ТП 901-6-61 КЖИ-КП12А	Каркас пространственный КП12А	1	
11		2	КЖИ-МН10	Изделие закладное МН10	1	
				Материалы		
				Бетон	0,76	$м^3$

Инв. № подл. | Подпись и дата | Взам. инв. №

Провер.	Геништа		
Чертил	Коростелева		
Рук. бр.	Любопытова		
Гл. инж. пр.	Геништа		
Нач. ск01	Власкин		

ТП 901-6-61 КЖИ-ПНК3А

Панель ПНК3А

Стадия	Лист	Листов
Р		

Госстрой СССР ПРОМСТРОЙПРОЕКТ г. Москва

СССР 06 32 Копировал Подпись. Формат 11

Альбом IV

Типовой проект 901-6-61

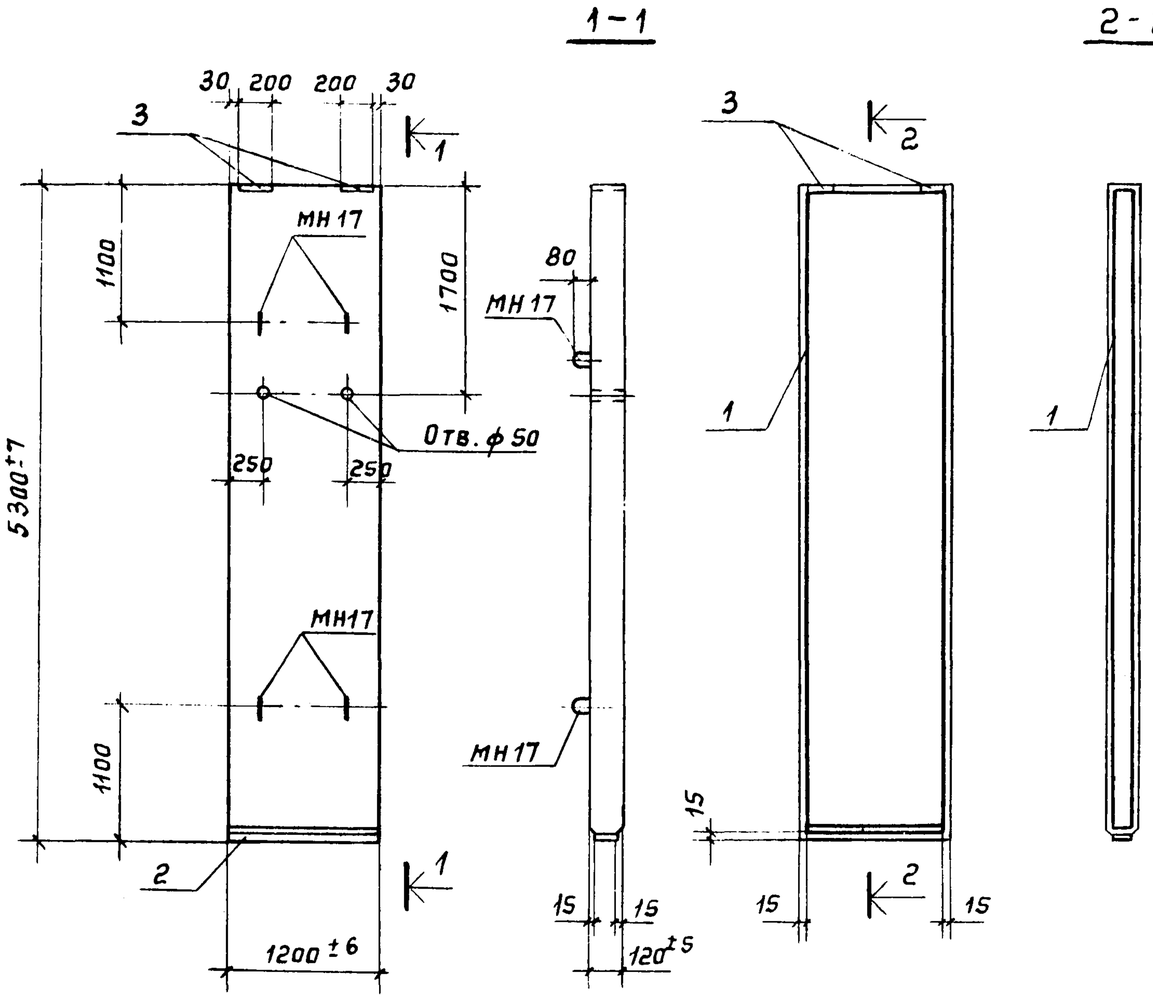

Выборка стали на один элемент, кг

Марка элемента	Арматурные изделия: Сталь арматурная ГОСТ 5781-75, класса А-I, ф, мм: 6					Итого	Сталь арматурная ГОСТ 5.1459-72*, класса А-III, ф, мм: 10					Итого	Всего	Закладные изделия: Сталь арматурная ГОСТ 5781-75, класса А-I, ф, мм: 12			Итого
ПНК 3	23.8					23.8	79.2					79.2	103.0	3.6			3,6

Марка элемента	Закладные изделия (продолжение): Сталь арматурная ГОСТ 5.1450-72*, класса А-III, ф, мм: 10					Итого	Сталь прокатная марки ВСТ3сп5 ГОСТ 380-71*, профиль: б=8	б=10								Итого	Общий расход стали
ПНК 3	7,0					7,0	6,7	3,8								10,5	124.1

Проверил	Геништа	
Чертил	Коростелева	
Рук. бр.	Любопытова	
Гл. инж. пр.	Геништа	
Нач. отд.	[illegible]	

ТП 901-6-61 – КЖИ-ПНК3 СБ

Панель ПНК3
Сборочный чертеж

Стадия	Масса	Масштаб
Р	1,9т	

Лист 2 Листов 2

Госстрой СССР
ПРОМСТРОЙПРОЕКТ
Москва

Инв. № подл. | Подпись и дата | Взам. инв. №

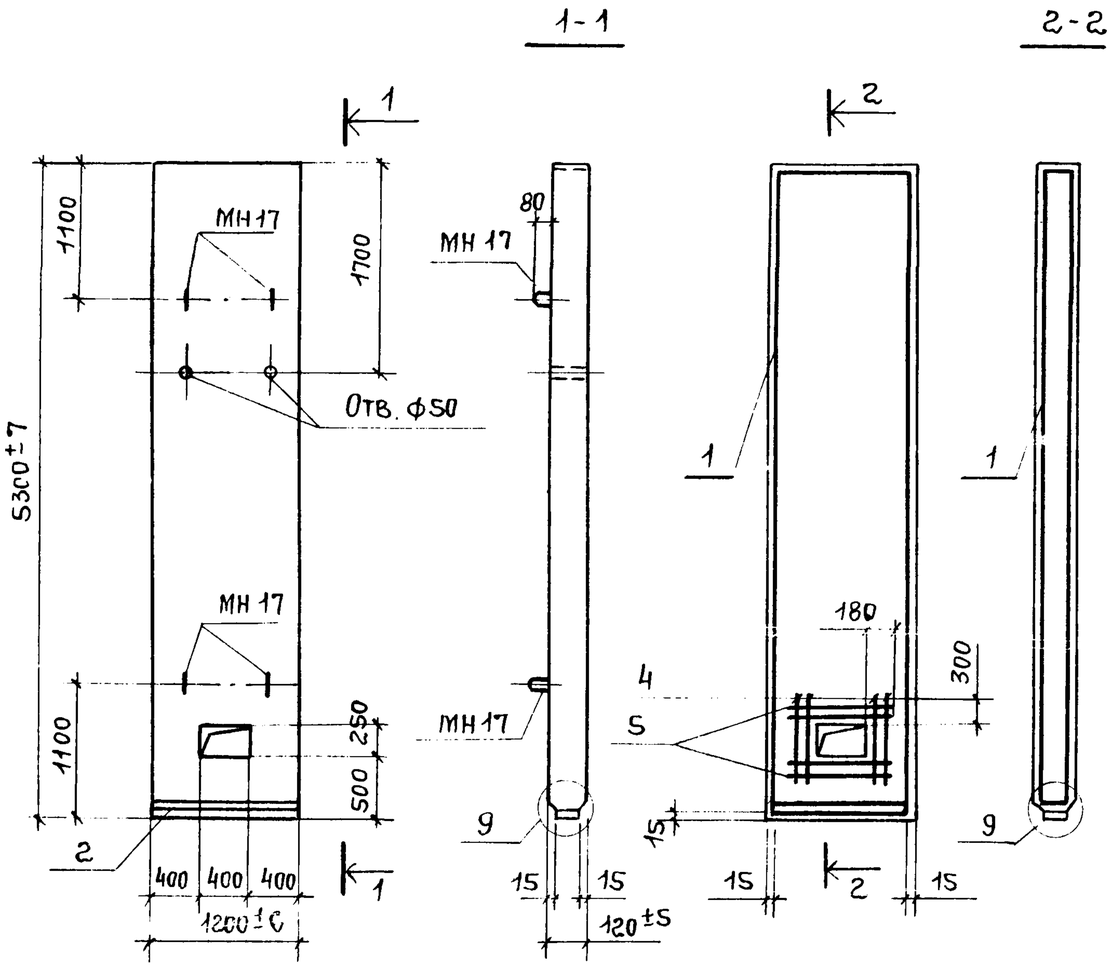

Выборка стали на один элемент, кг

Марка элемента	Арматурные изделия: Сталь арматурная ГОСТ 5781-75, класса А-I, ф, мм 6	Итого	Сталь арматурная ГОСТ 5.1459-72*, класса А-III, ф, мм 10	Итого	Всего	Закладные изделия: Сталь арматурная ГОСТ 5781-75, класса А-I, ф, мм 12	Итого
ПНК3А	25,4	25,4	83,2	83,2	108,6	3,6	3,6

Марка элемента	Закладные изделия (продолжение): Сталь арматурная ГОСТ 5.1459-72*, класса А-III, ф, мм 10	Итого	Сталь прокатная марки Вст3сп5 ГОСТ 380-71*, профиль δ=8	δ=10	Итого	Общий расход стали
ПНК3А	7.0	7.0	6.7	3.8	10.5	129.7

Провер.	Геништа	
Чертил	Коростелева	
Рук. бр.	Любопытова	
Гл. инж. пр	Геништа	
Нач. ОК01	Власкин	

ТП 901-6-61 КЖИ-ПНК3А СБ

Панель ПНК3А
Сборочный чертеж

Стадия	Масса	Масштаб
Р	1.9т	

Лист | Листов

Госстрой СССР
ПРОМСТРОЙПРОЕКТ
Москва

Альбом IV

Типовой проект 901-6-61

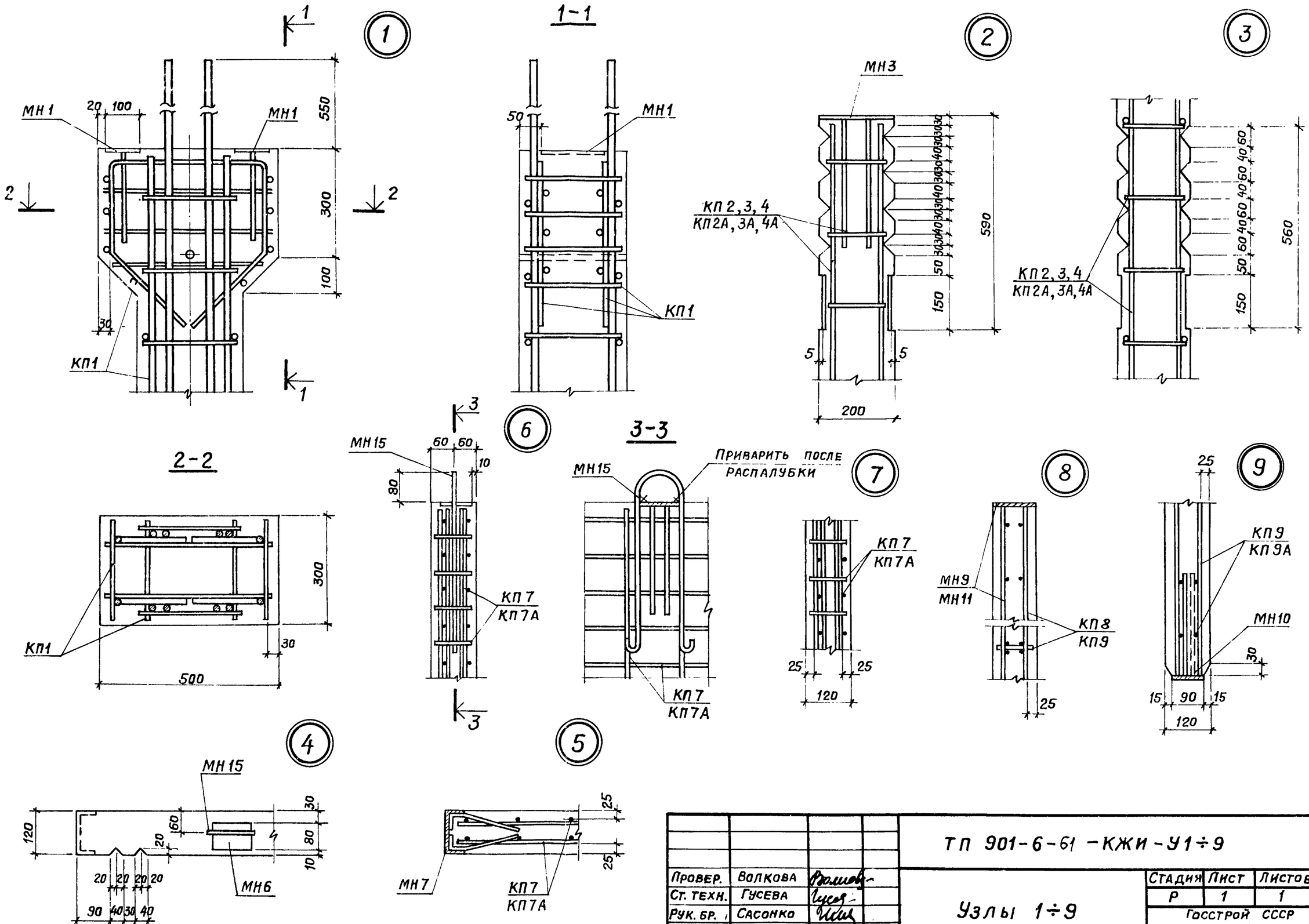

Провер.	Волкова		
Ст. техн.	Гусева		
Рук. бр.	Сасонко		
Гл. инж. пр.	Геништа		
Нач. СКО-1	Власкин		

ТП 901-6-61 – КЖИ – У1÷9

Узлы 1÷9

Стадия	Лист	Листов
Р	1	1

Госстрой СССР
ПРОМСТРОЙПРОЕКТ
Москва

Инв. № подл. | Подпись и дата | Взам. инв. №

Формат	Зона	Поз.	Обозначение	Наименование	Кол.	Примечание
				ДОКУМЕНТАЦИЯ		
			ТП 901-6-61 -КЖИ-ТТ	Технические требования по изготовлению арматурных и закладных изделий		
2			ТП 901-6-61 -КЖИ-КП1 СБ	Каркас пространственный КП1 Сборочный чертеж		
				Сборочные единицы		
11		1	ТП 901-6-61 -КЖИ-КР1	Каркас плоский КР1	2	
11		2	-КР2	То же КР2	2	
				ДЕТАЛИ		Масса ед., кг.
Б4		3		⌀6AI ГОСТ 5781-75 ℓ=270	70	0,06

Провер.	Волкова		
Ст. техн.	Гусева		
Рук. бриг.	Сасонко		
Гл. инж. пр.	Геништа		
Нач. СКО-1	Власкин		

ТП 901-6-61 -КЖИ-КП1

Каркас пространственный КП1

Стадия	Лист	Листов
Р	1	1

Госстрой СССР
ПРОМСТРОЙПРОЕКТ
Москва

Альбом IV

Типовой проект 901-6-61

Взам. инв. № | Подпись и дата | Инв. № подл.

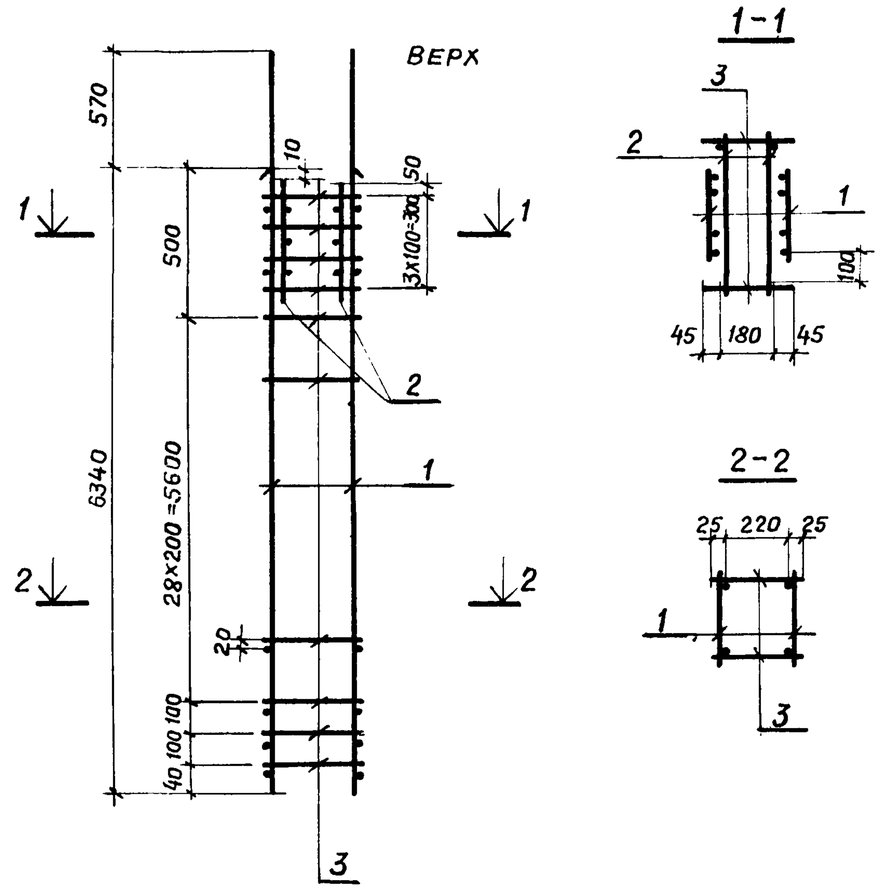

ТП 901-6-61 -КЖИ-КП1 СБ

Каркас пространственный КП1.
Сборочный чертеж

Стадия	Масса	Масштаб
Р	74,0 кг.	
Лист 1	Листов 1	

Госстрой СССР
ПРОМСТРОЙПРОЕКТ
Москва

Провер.	Волкова	
Ст. техн.	Гусева	
Рук. бриг.	Сасонко	
Гл. инж. пр.	Геништа	
Нач. СКО-1	Власкин	

Альбом IV

Типовой проект 901-6-61

Формат	Зона	Поз.	Обозначение	Наименование	Кол.	Примечание
				ДОКУМЕНТАЦИЯ		
			ТП 901-6-61 -КЖИ-ТТ	Технические требования по изготовлению арматурных и закладных изделий		
			ТП 901-6-61 -КЖИ-КП2	Каркас пространственный КП2 Сборочный чертеж		
				Сборочные единицы		
11		1	ТП 901-6-61 -КЖИ-КР3	Каркас плоский КР3	2	
11		2	-МН2	Изделие закладное МН2	1	
11		3				
				ДЕТАЛИ		Масса ед., кг.
Б4		3		ф6АI ГОСТ 5781-75 ℓ=170	56	0,04
Б4		4		ф6АI ГОСТ 5781-75 ℓ=720	9	0,16

Провер.	Волкова		
Ст. техн.	Гусева		
Рук. бр.	Сасонко		
Гл. инж. пр.	Геништа		
Нач. СКО-1	Власкин		

ТП 901-6-61 -КЖИ-КП2

Каркас пространственный КП2

Стадия	Лист	Листов
Р	1	1

Госстрой СССР ПРОМСТРОЙПРОЕКТ Москва

Альбом IV

Типовой проект 901-6-61

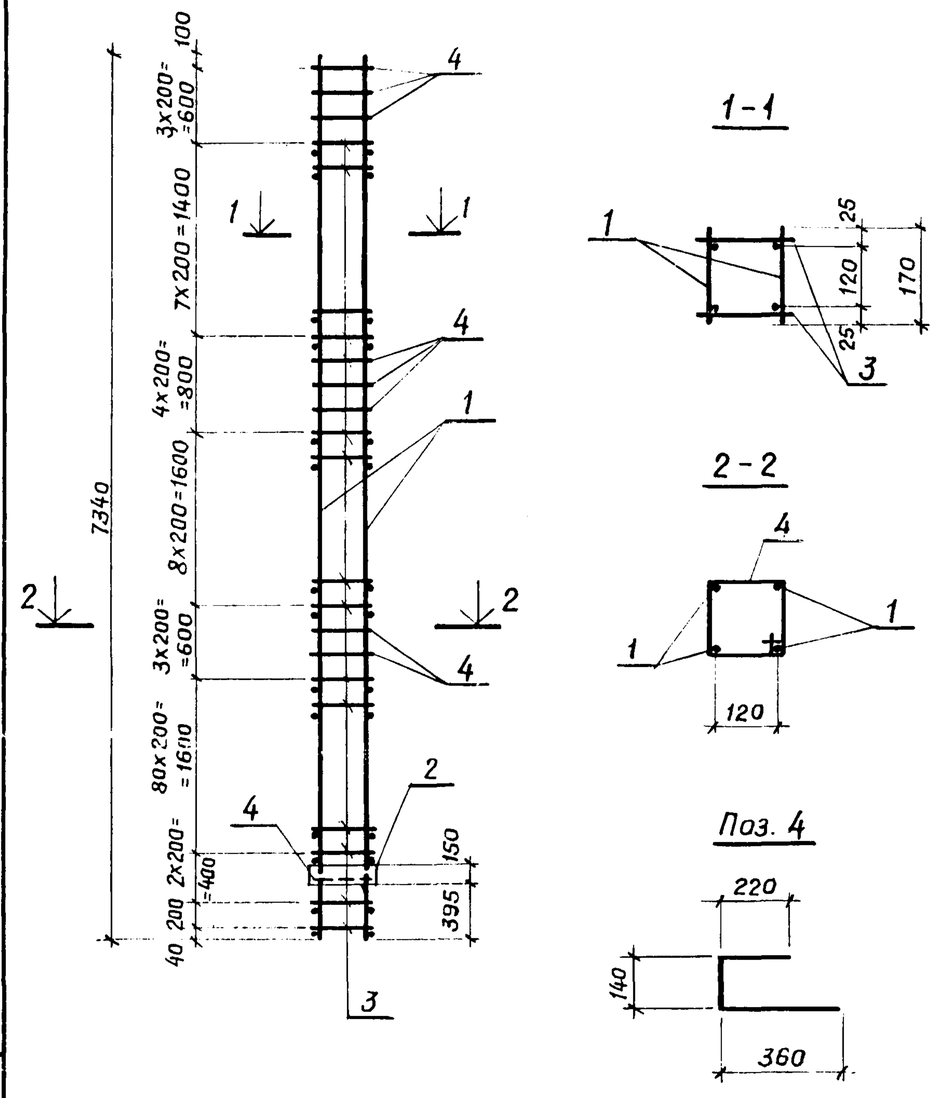

Провер.	Волкова		
Ст. техн.	Гусева		
Рук. бр.	Сасонко		
Гл. инж. пр.	Геништа		
Нач. СКО-1	Власкин		

ТП 901-6-61 -КЖИ-КП2 СБ

Каркас пространственный КП2. Сборочный чертеж

Стадия	Масса	Масштаб
Р	70,6	
Лист 1	Листов 1	

Госстрой СССР ПРОМСТРОЙПРОЕКТ Москва

Взам. инв. № | Подпись и дата | Инв. № подл.

Формат	Зона	Поз.	Обозначение	Наименование	Кол.	Примечание
				ДОКУМЕНТАЦИЯ		
			ТП 901-6-61 -КЖИ-ТТ	Технические требования по изготовлению арматурных и закладных изделий		
			ТП 901-6-61 -КЖИ-КП2А	Каркас пространственный КП2А Сборочный чертеж		
				Сборочные единицы		
11		1	ТП 901-6-61 -КЖИ-КР3	Каркас плоский КР3	2	
11		2	-МН2	Изделие закладное МН2	4	
				ДЕТАЛИ		Масса ед., кг.
4		3		⌀6АI ГОСТ 5781-75 ℓ=170	56	0,04
4		4		⌀6АI ГОСТ 5781-75 ℓ=720	9	0,16

Альбом IV

Проект 901-6-61

Типовой

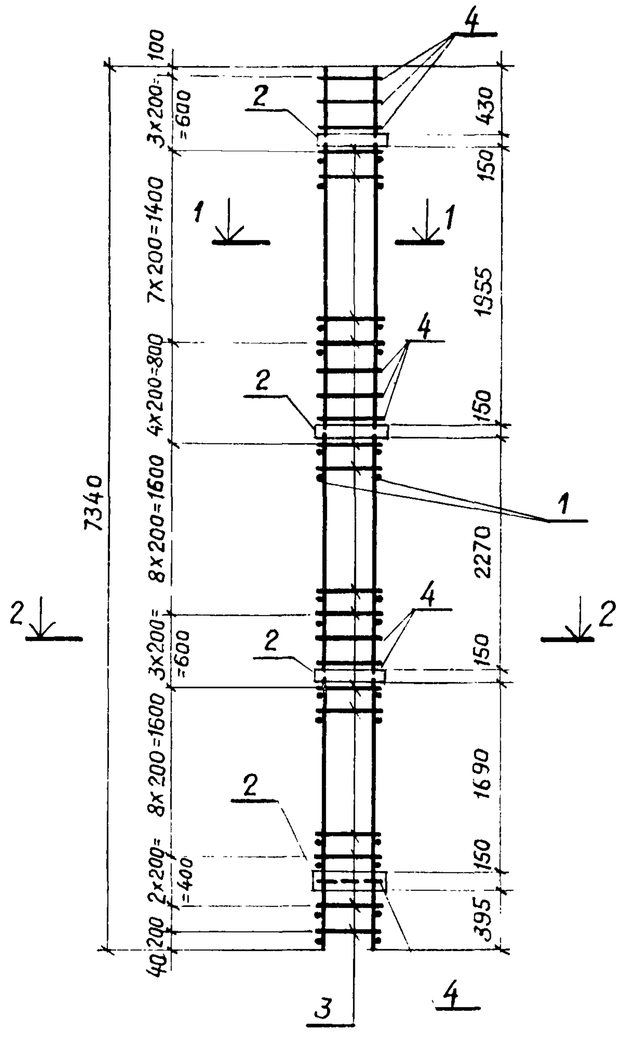

1-1

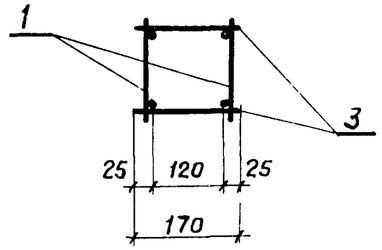

2-2

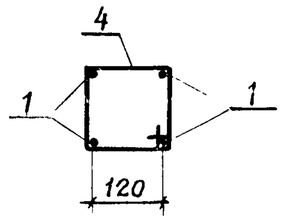

Поз. 4

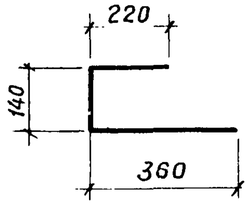

Взам. инв. №

Подпись и дата

Инв. № подл.

Провер.	Волкова	
Ст. техн.	Гусева	
Рук. бр.	Сасонко	
Гл. инж. пр.	Геништа	
Нач. СКО-1	Власкин	

ТП 901-6-61 -КЖИ-КП2А СБ

Каркас пространственный КП2А. Сборочный чертеж

Стадия	Масса	Масштаб
Р	88,3 кг	
Лист 1	Листов 1	

Госстрой СССР
ПРОМСТРОЙПРОЕКТ
Москва

ТП 901-6-61 -КЖИ-КП2А

Провер.	Волкова	
Ст. техн.	Гусева	
Рук. бр.	Сасонко	
Гл. инж. пр.	Геништа	
Нач. СКО-1	Власкин	

Каркас пространственный КП2А

Стадия	Лист	Листов
Р	1	1

Госстрой СССР
ПРОМСТРОЙПРОЕКТ
Москва

Типовой проект 901-6-61 Альбом IV

Формат	Зона	Поз.	Обозначение	Наименование	Кол.	Примечание
				Документация		
			ТП 901-6-61 -КЖИ-ТТ	Технические требования по изготовлению арматурных и закладных изделий		
11			ТП 901-6-61 -КЖИ-КП3	Каркас пространственный КП3 Сборочный чертеж		
				Сборочные единицы		
11		1	ТП 901-6-61 -КЖИ-КР4	Каркас плоский КР4	1	
11		2	-КР4А	То же КР4А	1	
11		3	-КР5	" КР5	1	
11		4	-КР6	" КР6	1	
11		5	-КР7	" КР7	2	
11		6	-КР8	" КР8	2	
11		7	-С1	Сетка арматурная С1	4	
11		8	-МН4	Изделие закладное МН4	4	
11		9	-МН12	То же МН12	2	

ТП 901-6-61 -КЖИ-КП3

Провер.	Волкова		Каркас пространственный КП3
Ст. техн.	Гусева		
Рук. бриг.	Сасонко		
Гл. инж. пр.	Геништа		
Нач. СКО-1	Власкин		

Стадия	Лист	Листов
Р	1	1

Госстрой СССР ПРОМСТРОЙПРОЕКТ Москва

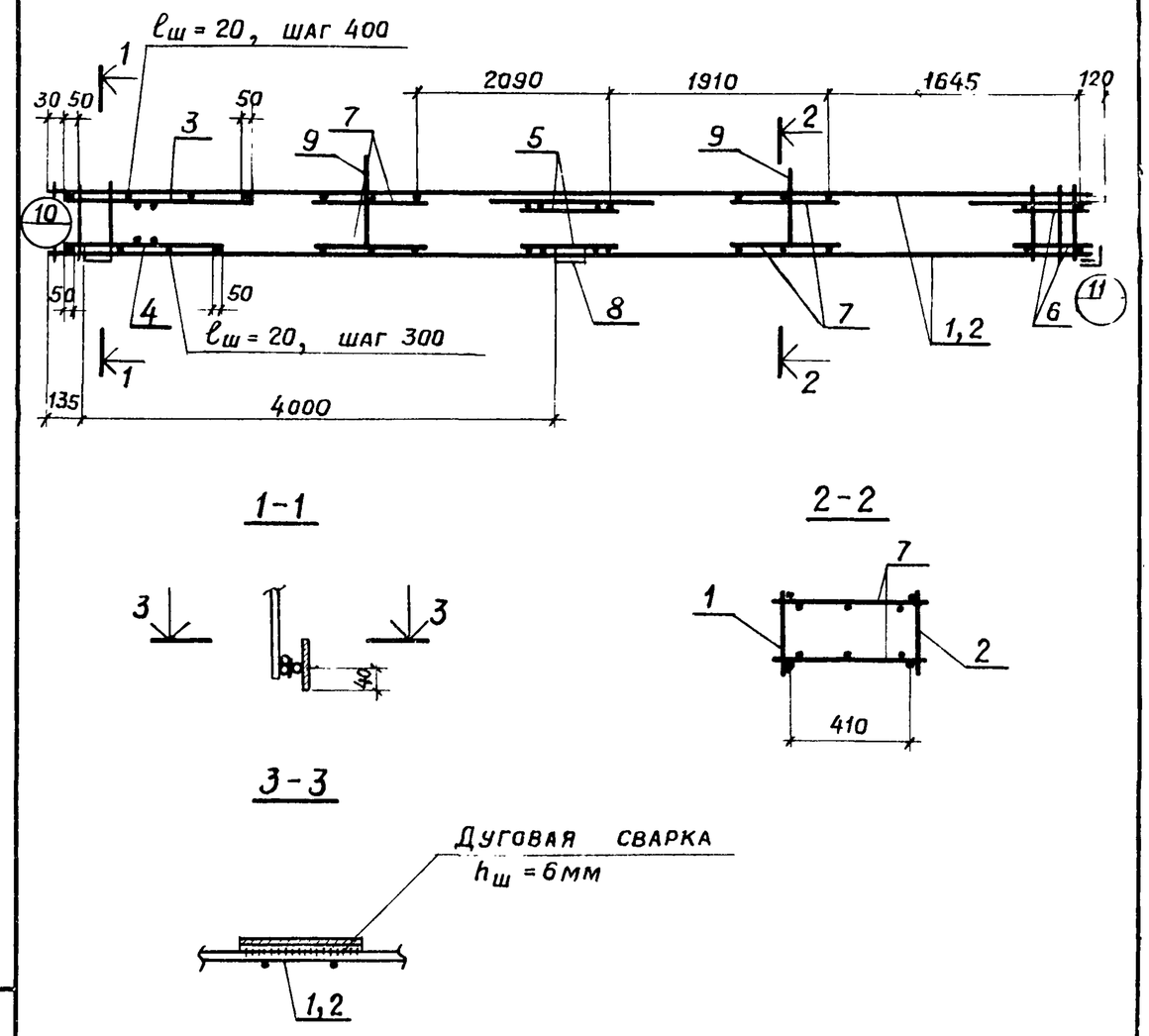

Взам. инв. № | Подпись и дата | Инв. № подл.

ТП 901-6-61 -КЖИ-КП3 СБ

Провер.	Волкова		Каркас пространственный КП3 Сборочный чертеж
Ст. техн.	Гусева		
Рук. бр.	Сасонко		
Гл. инж. пр.	Геништа		
Нач. СКО-1	Власкин		

Стадия	Масса	Масштаб
Р	119,2 кг.	—
Лист 1	Листов	

Госстрой СССР ПРОМСТРОЙПРОЕКТ Москва

Формат	Зона	Поз.	Обозначение	Наименование	Кол.	Примечание
				Документация		
			ТП 901-6-61 -КЖИ-ТТ	Технические требования к изготовлению арматурных и закладных изделий		
11			ТП 901-6-61 -КЖИ-КП4	Каркас пространственный КП4 Сборочный чертеж		
				Сборочные единицы		
11		1	ТП 901-6-61 -КЖИ-КР7	Каркас плоский КР7	2	
11		2	-КР8	То же КР8	4	
11		3	-КР9	" КР9	2	
11		4	-С1	Сетка арматурная С1	4	
11		5	-МН12	Изделие закладное МН12	2	

ТП 901-6-61 -КЖИ-КП4

Провер.	Волкова		
Ст. техн.	Гусева		
Рук. бр.	Сасонко		
Гл. инж. пр.	Геништа		
Нач. СКО-1	Власкин		

Каркас пространственный КП4

Стадия	Лист	Листов
Р	1	1

Госстрой СССР
ПРОМСТРОЙПРОЕКТ
Москва

Альбом IV

Типовой проект 901-6-61

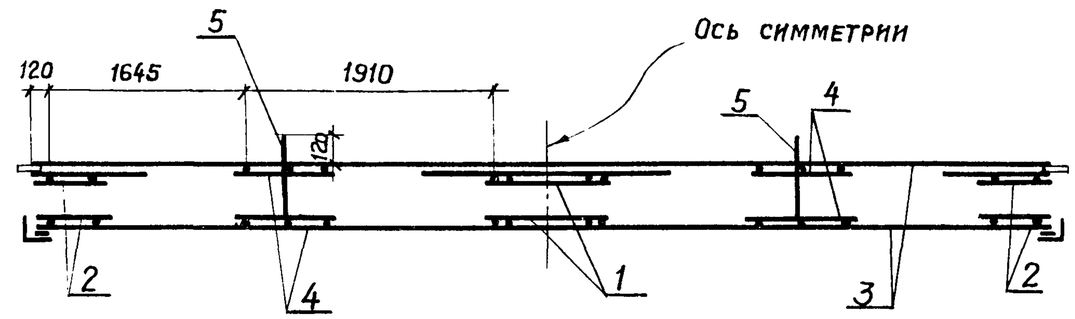

1-1

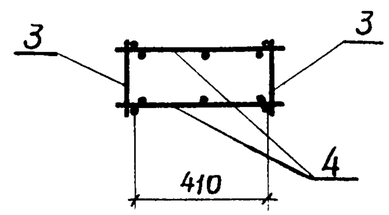

Инв. № подл. | Подпись и дата | Взам. инв. №

ТП 901-6-61 -КЖИ-КП4 СБ

Провер.	Волкова	
Ст. техн.	Гусева	
Рук. бр.	Сасонко	
Гл. инж. пр.	Геништа	
Нач. СКО-1	Власкин	

Каркас пространственный КП4
Сборочный чертеж

Стадия	Масса	Масштаб
Р	120,8кг	
Лист 1	Листов 1	

Госстрой СССР
ПРОМСТРОЙПРОЕКТ
Москва

Альбом IV

Типовой проект 901-6-61

Формат	Зона	Поз.	Обозначение	Наименование	Кол.	Примеч.
				Документация		
			ТП 901-6-61 -КЖИ-ТТ	Технические требования к изготовлению арматурных и закладных изделий		
11			ТП 901-6-61 -КЖИ-КП5	Каркас пространственный КП5 Сборочный чертеж		
				Сборочные единицы		
11		1	ТП 901-6-61-КЖИ-КР5	Каркас плоский КР5	1	
11		2	-КР6	То же КР6	1	
11		3	-КР8	" КР8	2	
11		4	-КР10	" КР10	1	
11		5	-КР10А	" КР10А	1	
11		6	-С1	Сетка арматурная С1	9	
11		7	-МН12	Изделие закладное МН12	4	

ТП 901-6-61 -КЖИ-КП5

Провер.	Волкова	
Ст. техн.	Гусева	
Рук. бриг.	Сасонко	
Гл. инж. пр.	Геништа	
Нач. СКО-1	Власкин	

Каркас пространственный КП5

Стадия	Лист	Листов
Р	1	1

Госстрой СССР ПРОМСТРОЙПРОЕКТ Москва

40

Альбом IV

Типовой проект 901-6-61

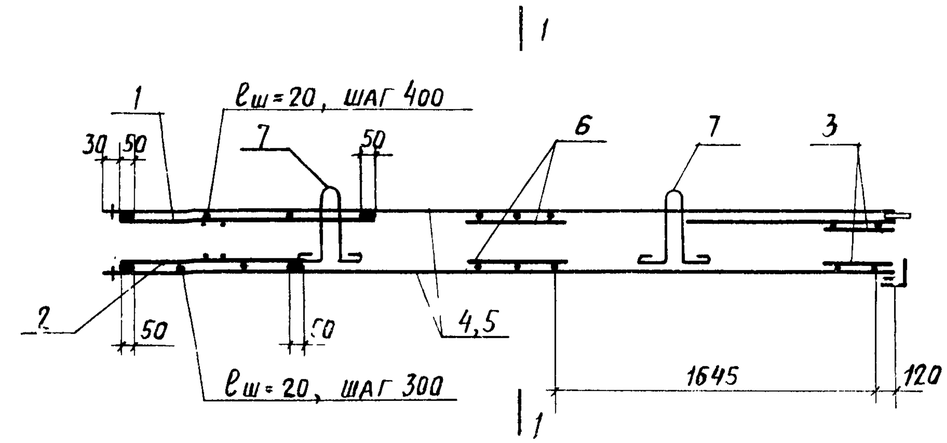

1 - 1

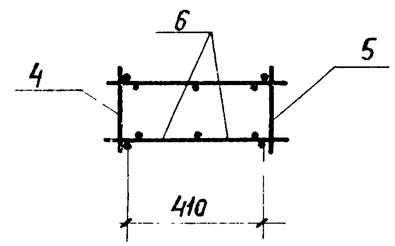

Взам. инв. № | Подпись и дата | Инв. № подл.

ТП 901-6-61 -КЖИ-КП5 СБ

Провер.	Волкова	
Ст. техн.	Гусева	
Рук. бриг.	Сасонко	
Гл. инж. пр.	Геништа	
Нач. СКО-1	Власкин	

Каркас пространственный КП5 Сборочный чертеж

Стадия	Масса	Масшт
Р	70,6кг	
Лист 1	Листов 1	

Госстрой СССР ПРОМСТРОЙПРОЕКТ Москва

Альбом IV

Формат	Зона	Поз.	Обозначение	Наименование	Кол.	Примеч.
				Документация		
			ТП 901-6-61-КЖИ-ТТ	Технические требования к изготовлению арматурных и закладных изделий		
11			ТП 901-6-61-КЖИ-КП6	Каркас пространственный КП6 Сборочный чертеж		
				Сборочные единицы		
11		1	ТП 901-6-61-КЖИ-КР 11	Каркас плоский КР 11	2	
				Детали		Масса ед., кг
64		2		ф6АI ГОСТ 5781-75 ℓ=110	40	0,02

Провер.	Волкова		
Ст.техн.	Гусева		
Рук.бриг.	Сасонко		
Гл.инж.пр.	Геништа		
Нач.СКО-1	Власкин		

ТП 901-6-61-КЖИ-КП6

Каркас пространственный КП6

Стадия	Лист	Листов
Р	1	1

Госстрой СССР
ПРОМСТРОЙПРОЕКТ
Москва

Типовой проект 901-6-61

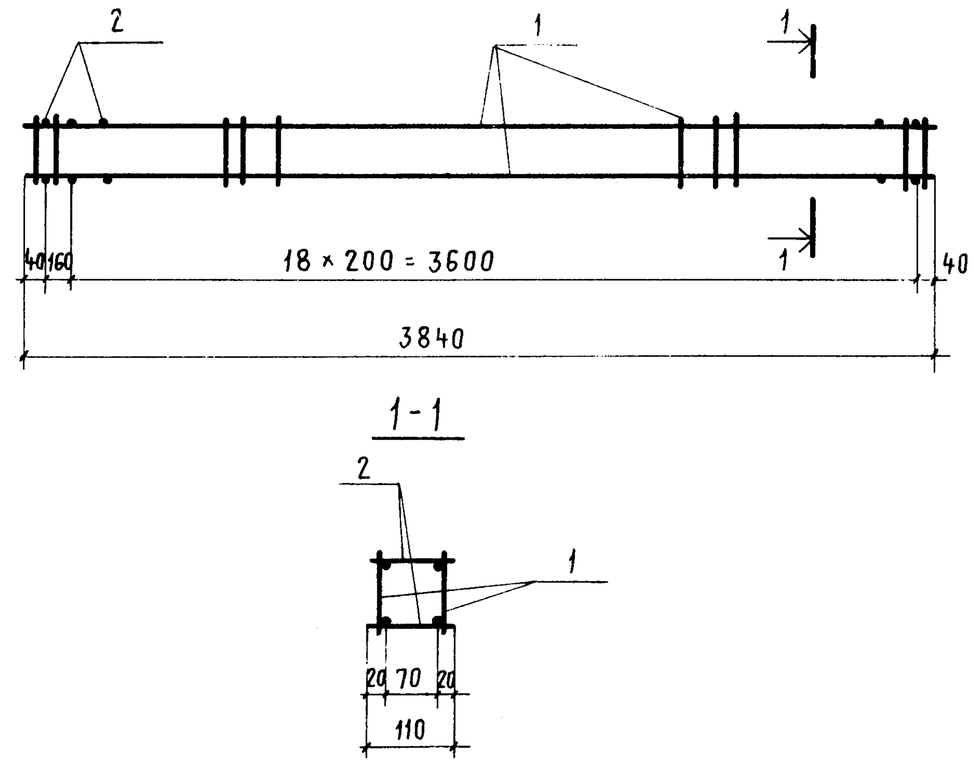

Взам.инв.№ | Подпись и дата | Инв.№ подл.

Провер.	Волкова		
Ст.техн.	Гусева		
Рук.бриг.	Сасонко		
Гл.инж.пр.	Геништа		
Нач.СКО-1	Власкин		

ТП 901-6-61-КЖИ-КП6 СБ

Каркас пространственный КП6 Сборочный чертеж

Стадия	Масса	Масштаб
Р	27,8 кг	—
Лист 1	Листов 1	

Госстрой СССР
ПРОМСТРОЙПРОЕКТ
Москва

Альбом IV

Типовой проект 901-6-61

Формат	Зона	Поз.	Обозначение	Наименование	Кол.	Примечание
				ДОКУМЕНТАЦИЯ		
			ТП 901-6-61 -КЖИ-ТТ	Технические требования к изготовлению арматурных и закладных изделий		
11			ТП 901-6-61-КЖИ-КП7,КП7А	Каркасы пространственные КП7, КП7А Сборочный чертеж		
				КП 7		
				Сборочные единицы		
11		1	ТП 901-6-61 -КЖИ-С3	Сетка арматурная С3	2	
11		2	-КР12	Каркас плоский КР12	2	
11		4	-МН14	Изделие закладное МН14	4	
				Сборочные единицы		
11		1	ТП 901-6-61 -КЖИ-С3	Сетка арматурная С3	2	
11		2	-КР12	Каркас плоский КР12	2	
11		3	-МН 8	Изделие закладное МН8	1	
Б.Ч.		4	-МН14	То же МН14	4	

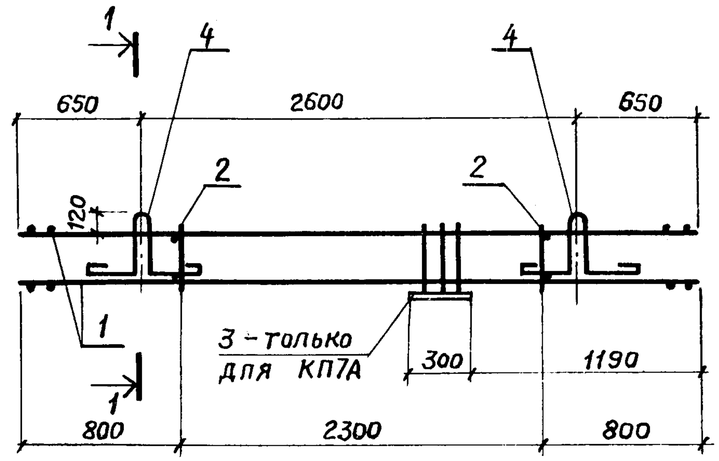

1-1

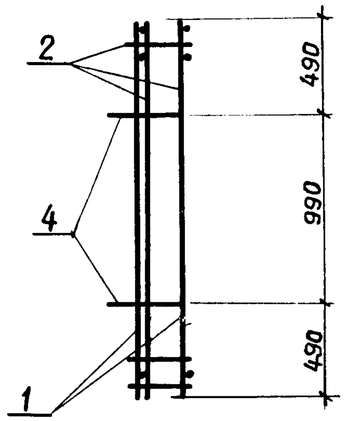

Марка	Масса, кг.
КП 7	199, 0
КП7А	201, 9

ТП 901-6-61 -КЖИ-КП7, КП7А

Провер.	Солкова		
Ст. техн.	Гусева		
Рук. бриг.	Сасонко		
Гл. инж. пр.	Геништа		
Нач. СКО-1	Власкин		

Каркасы пространственные КП7 и КП7А

Стадия	Лист	Листов
Р	1	1

Госстрой СССР ПРОМСТРОЙПРОЕКТ Москва

ТП 901-6-61 -КЖИ-КП7СБ, КП7АСБ

Провер.	Волкова		
Ст. техн.	Гусева		
Рук. бр.	Сасонко		
Гл. инж. пр.	Геништа		
Нач. СКО-1	Власкин		

Каркасы пространственные КП7 и КП7А. Сборочный чертеж

Стадия	Масса	Масштаб
Р	см. табл.	
Лист 1		Листов 1

Госстрой СССР ПРОМСТРОЙПРОЕКТ Москва

Инв. № подл. | Подпись и дата | Взам. инв. №

Формат	Зона	Поз.	Обозначение	Наименование	Кол.	Примечание
				Документация		
			ТП 901-6-61 -КЖИ-ТТ	Технические требования к изготовлению арматурных и закладных изделий		
11			ТП 901-6-61-КЖИ-КП8	Каркас пространственный КП8 Сборочный чертеж		
				Сборочные единицы		
11		1	ТП 901-6-61 -КЖИ-С4	Сетка арматурная С4	2	
11		2	-КР12	Каркас плоский КР13	4	
11		3	-МН16	Изделие закладное МН16	4	

ТП 901-6-61 -КЖИ-КП8

Провер.	Волкова		Каркас пространственный КП8	Стадия	Лист	Листов
Ст. техн.	Гусева			Р	1	1
Рук. бр.	Сасонко			Госстрой СССР ПРОМСТРОЙПРОЕКТ Москва		
Гл. инж. пр.	Геништа					
Нач. СКО-1	Власкин					

Альбом IV

Типовой проект 901-6-61

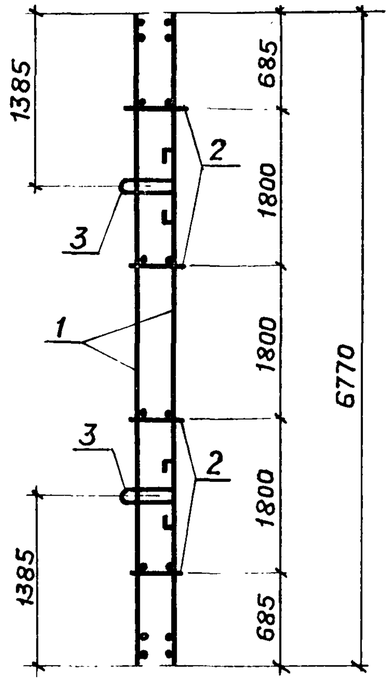

Взам. инв. № | Подпись и дата | Инв. № подл.

ТП 901-6-61 -КЖИ-КП8 сб

Провер.	Волкова		Каркас пространственный КП8 Сборочный чертеж	Стадия	Масса	Масшт.
Ст. техн.	Гусева			Р	374,4 кг	—
Рук. бр.	Сасонко			Лист 1	Листов 1	
Гл. инж. пр.	Геништа			Госстрой СССР ПРОМСТРОЙПРОЕКТ Москва		
Нач. СКО-1	Власкин					

Альбом IV

Типовой проект 901-6-61

Формат	Зона	Поз.	Обозначение	Наименование	Кол.	Примечание
				ДОКУМЕНТАЦИЯ		
			ТП 901-6-61 -КЖИ-ТТ	Технические требования к		
				изготовлению арматурных		
				и закладных изделий		
11			ТП 901-6-61-КЖИ-КП9,КП9А	Каркасы пространственные КП9,КП9А Сборочный чертеж		
				КП9		
				Сборочные единицы		
11		1	ТП 901-6-61 -КЖИ-С5	Сетка арматурная С5	2	
11		2	-КР14	Каркас плоский КР14	4	
11		3	-МН17	Изделие закладное МН17	4	
				КП9А		
				Сборочные единицы		
11		1	ТП 901-6-61 -КЖИ-С5	Сетка арматурная С5	2	
11		2	-КР14	Каркас плоский КР14	4	
11		3	-МН17	Изделие закладное МН17	4	
Б4		4		ф10А III ГОСТ 5.1459-72* ℓ=800	8	0,5
Б4		5		ф6А I ГОСТ 5781-75 ℓ=740	8	0,2

Инв. № подл. | Подпись и дата | Взам. инв. №

ТП 901-6-61 -КЖИ-КП9, КП9А

Провер.	Волкова		
Ст.техн.	Гусева		
Рук.бр.	Сасонко		
Гл.инж.пр.	Геништа		
Нач.СКО-1	Власкин		

Каркасы пространственные КП9 и КП9А

Стадия	Лист	Листов
Р	1	1

Госстрой СССР ПРОМСТРОЙПРОЕКТ Москва

Альбом IV

Типовой проект 901-6-61

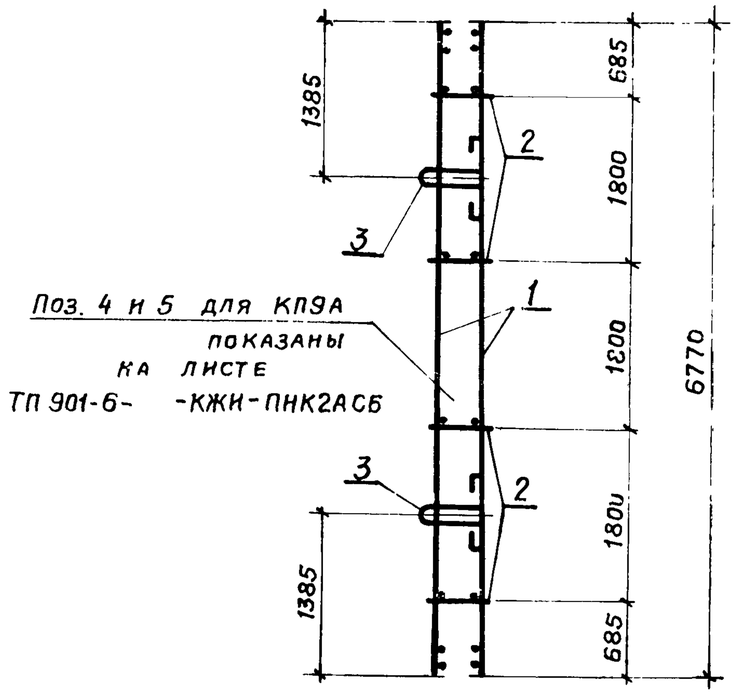

Марка	Масса, кг.
КП9	130,0
КП9А	135,6

Инв. № подл. | Подпись и дата | Взам. инв. №

ТП 901-6-61 -КЖИ-КП9СБ, КП9АСБ

Провер.	Волкова	
Ст.техн.	Гусева	
Рук.бр.	Сасонко	
Гл.инж.пр.	Геништа	
Нач.СКО-1	Власкин	

Каркасы пространственные КП9 и КП9А Сборочный чертеж

Стадия	Масса	Масштаб
Р	см. табл.	
Лист 1	Листов 1	

Госстрой СССР ПРОМСТРОЙПРОЕКТ Москва

Формат	Зона	Поз.	Обозначение	Наименование	Кол	Примечание
				Документация		
			ТП 901-6-61 КЖИ-ТТ	Технические требования по изготовлению арматурных и закладных изделий		
11			ТП 901-6-61 КЖИ-КП10СБ	Каркас пространственный КП10. Сборочный чертеж		
				Сборочные единицы		
11		1	ТП 901-6-61 КЖИ-КР15	Каркас плоский КР15	2	
11		2	КЖИ-МН2	Изделие закладное МН2	2	
				Детали		Масса един. кг
54		3		ф12АI ГОСТ 5781-75 ℓ=1150	2	1,0
54		4		ф6АI ГОСТ 5781-75 ℓ=170	44	0,04
54		5		ф6АI ГОСТ 5781-75 ℓ=720	8	0,16

Провер.	Геништа		ТП 901-6-61 -КЖИ-КП10
Инженер	Васильева		Каркас пространственный КП 10
Рук. бр.	Любопытова		Стадия: Р; Лист: 1; Листов: 1
Гл. инж. пр.	Геништа		Госстрой СССР ПРОМСТРОЙПРОЕКТ Москва
Нач. СКО-1	Власкин		

Альбом IV

Типовой проект 901-6-61

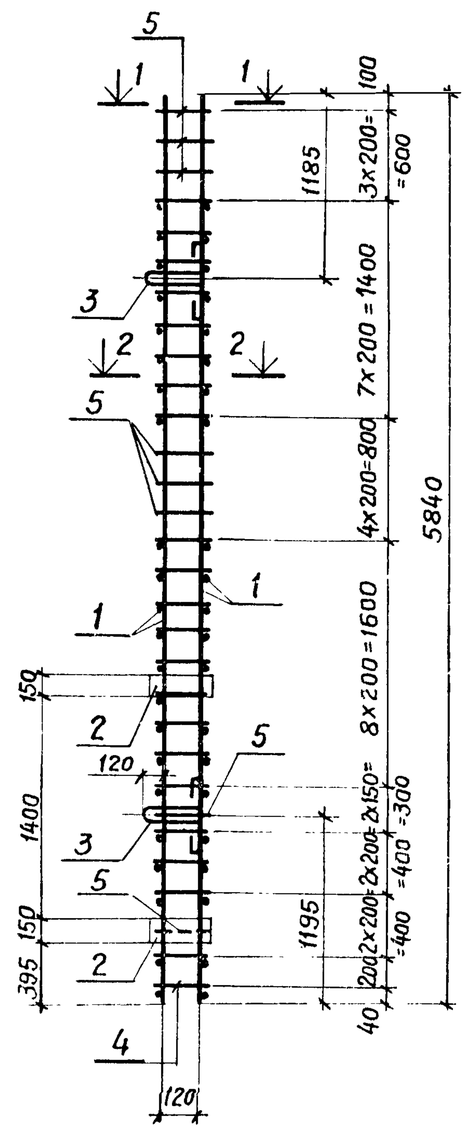

1—1

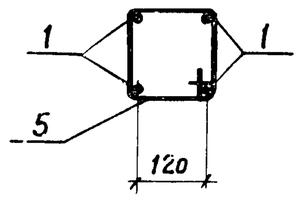

2—2

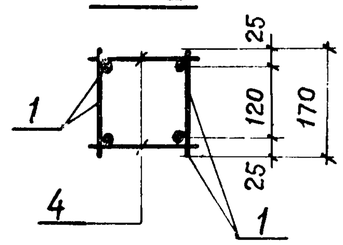

Поз. 3

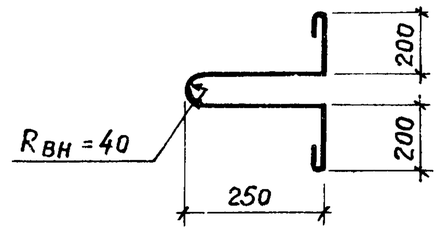

Поз. 5

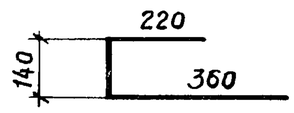

Взам. инв. № | Подпись и дата | Инв. № подл.

Провер.	Геништа		ТП 901-6-61 КЖИ-КП10СБ
Инженер	Васильева		Каркас пространственный КП10 Сборочный чертеж
Рук. бр.	Любопытова		Стадия: Р; Масса: 65,5кг; Масштаб: —
Гл. инж. пр.	Геништа		Лист; Листов
Нач. СКО-1	Власкин		Госстрой СССР ПРОМСТРОЙПРОЕКТ Москва

Формат	Зона	Поз.	Обозначение	Наименование	Кол.	Примечание
				Документация		
			ТП 901-6-61 -КЖИ-ТТ	Технические требования по изготовлению арматурных и закладных изделий		
11			ТП 901-6-61 -КЖИ-КП10АСБ	Каркас пространственный КП10А. Сборочный чертеж		
				Сборочные единицы		
11		1	ТП 901-6-61 -КЖИ-КР15А	Каркас плоский КР15А	2	
11		2	-КЖИ-МН2	Изделие закладное МН2	4	
				Детали		Масса един. кг
Б.Ч.		3		⌀12АI ГОСТ 5781-75 ℓ=1150	2	1,0
Б.Ч.		4		⌀6АI ГОСТ 5781-75 ℓ=170	44	0,04
Б.Ч.		5		⌀6АI ГОСТ 5781-75 ℓ=720	8	0,16

Провер.	Геништа		ТП 901-6-61 -КЖИ-КП10А
Инженер	Васильева		Каркас пространственный КП10А
Рук. бриг.	Любопытова		Стадия: Р; Лист: 1; Листов: 1
Гл. инж. пр.	Геништа		Госстрой СССР ПРОМСТРОЙПРОЕКТ Москва
Нач. СКО-1	Власкин		

Альбом IV

Типовой проект 901-6-61

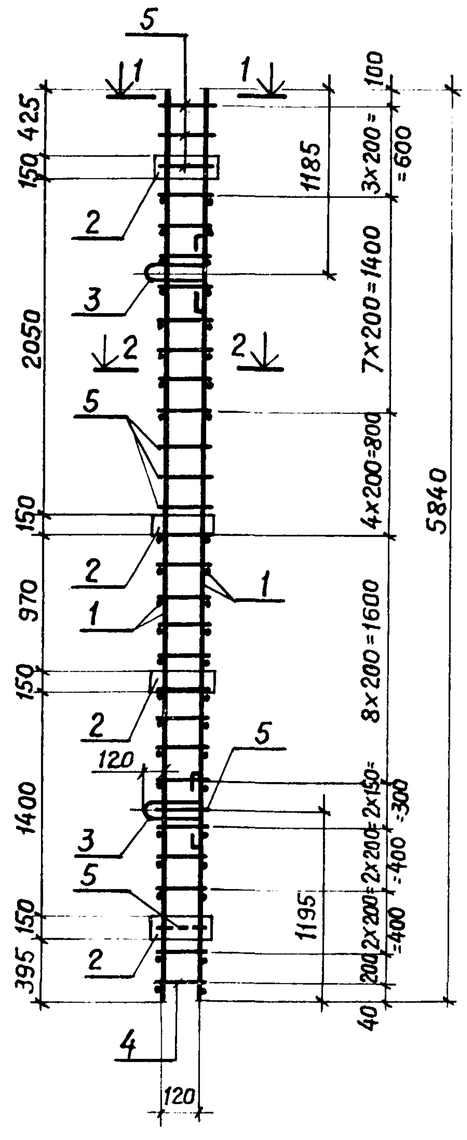

1—1

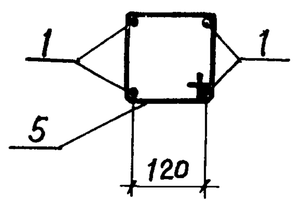

2—2

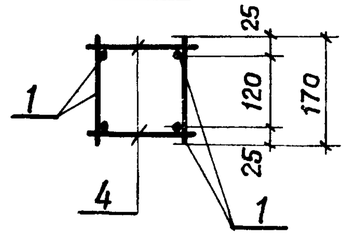

Поз. 3

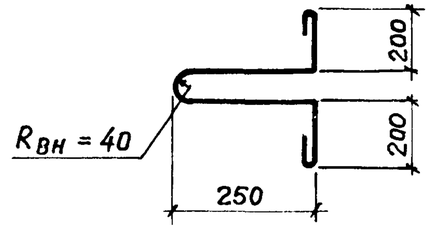

Поз. 5

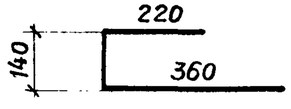

Взам. инв. № | Подпись и дата | Инв. № подл.

Провер.	Геништа		ТП 901-6-61 -КЖИ-КП10АСБ
Инженер	Васильева		Каркас пространственный КП10А. Сборочный чертеж
Рук. бриг.	Любопытова		Стадия: Р; Масса: 77,3кг; Масштаб: —
Гл. инж. пр.	Геништа		Лист; Листов
Нач. СКО-1	Власкин		Госстрой СССР ПРОМСТРОЙПРОЕКТ Москва

Формат	Зона	Поз.	Обозначение	Наименование	Кол.	Примечание
				ДОКУМЕНТАЦИЯ		
			ТП 901-6-61 -КЖИ-ТТ	Технические требования по изготовлению арматурных и закладных изделий		
11			ТП 901-6-61 КЖИ-КП11 СБ	Каркас пространственный КП11. Сборочный чертеж		
				Сборочные единицы		
11		1	ТП 901-6-61 КЖИ-КР15	Каркас плоский КР15	2	
11		2	КЖИ-МН2	Изделие закладное МН2	2	
11		3	КЖИ-МН20	То же МН20	1	
				ДЕТАЛИ		Масса един. кг
Б4		4		⌀12АI ГОСТ 5781-75 ℓ=1150	2	1,0
Б4		5		⌀6АI ГОСТ 5781-75 ℓ=170	44	0,04
Б4		6		⌀6АI ГОСТ 5781-75 ℓ=720	8	0,16

Провер.	Геннштa.		ТП 901-6-61 КЖИ-КП11
Инженер	Васильева		Каркас пространственный КП11
Рук. бр.	Любопытова		Стадия: Р · Лист: 1 · Листов: 1
Гл. инж. пр.	Геннштa		Госстрой СССР ПРОМСТРОЙПРОЕКТ Москва
Нач. СКО-1	Власкин		

Альбом IV

Типовой проект 901-6-61

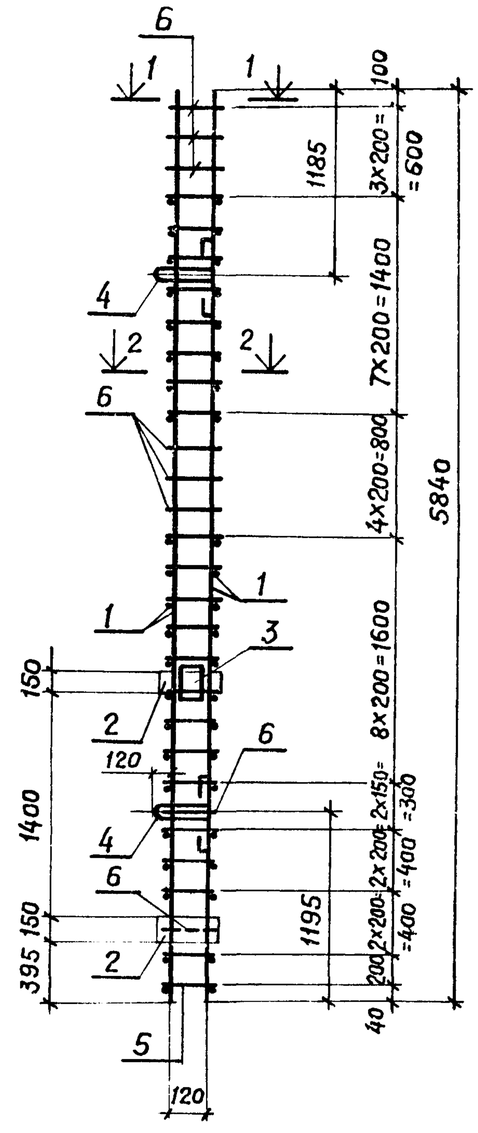

1-1

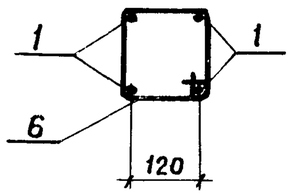

2-2

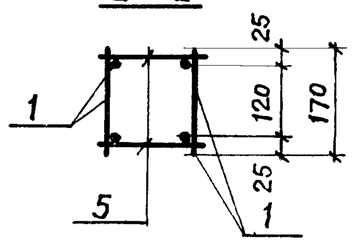

Поз. 4

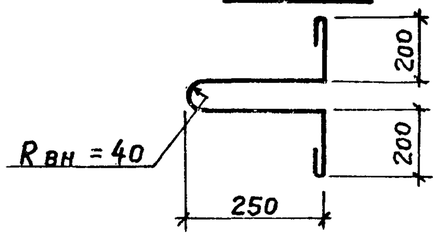

Поз. 6

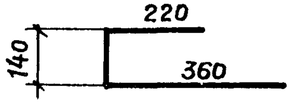

Взам. инв. № | Подпись и дата | Инв. № подл.

Провер.	Геннштa		ТП 901-6-61 -КЖИ-КП11 СБ
Инженер	Васильева		Каркас пространственный КП11 Сборочный чертеж
Рук. бр.	Любопытова		Стадия: Р · Масса: 70,9 кг · Масштаб: —
Гл. инж. пр.	Геннштa		Лист · Листов
Нач. СКО-1	Власкин		Госстрой СССР ПРОМСТРОЙПРОЕКТ Москва

Альбом IV

Типовой проект 901-6-61

Формат	Зона	Поз.	Обозначение	Наименование	Кол.	Примечание
				Документация		
			ТП 901-6-61 КЖИ-ТТ	Технические требования		
				по изготовлению арматур-		
				ных и закладных изделий		
11			ТП 901-6-61 КЖИ-КП11АСБ	Каркас пространственный		
				КП11А. Сборочный чертеж		
				Сборочные единицы		
11		1	ТП 901-6-61 КЖИ-КР15А	Каркас плоский КР15А	2	
11		2	КЖИ-МН2	Изделие закладное МН2	4	
11		3	КЖИ-МН20	То же МН20	1	
				Детали		Масса един. кг
Б.ч.		4		ф12АI ГОСТ 5781-75 ℓ=1150	2	1,0
Б.ч.		5		ф6АI ГОСТ 5781-75 ℓ=170	44	0,04
Б.ч.		6		ф6АI ГОСТ 5781-75 ℓ=720	8	0,16

Взам. инв. № | Подпись и дата | Инв. № подл.

Провер.	Генништа	
Инженер	Васильева	
Рук. бр.	Любопытова	
Гл. инж. пр.	Генништа	

ТП 901-6-61 -КЖИ-КП11А

Каркас пространственный КП 11А

Стадия	Лист	Листов
Р	1	1

Госстрой СССР ПРОМСТРОЙПРОЕКТ

Альбом IV

Типовой проект 901-6-61

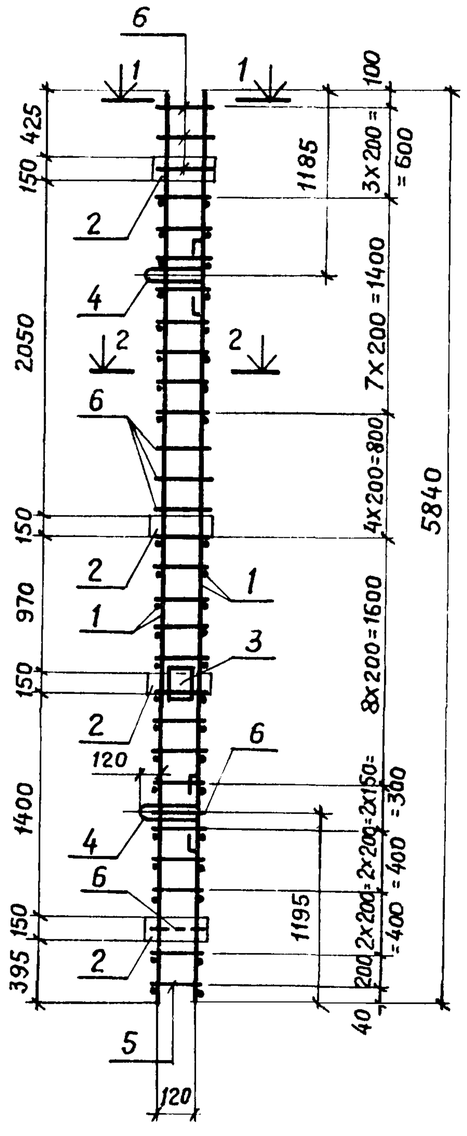

1—1

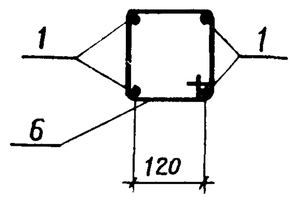

2—2

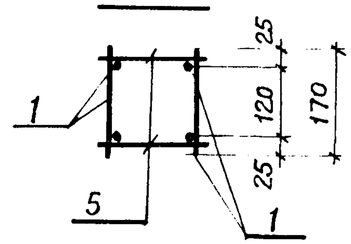

Поз. 4

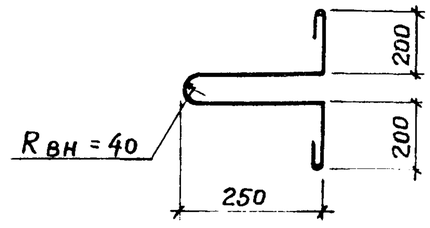

Поз. 6

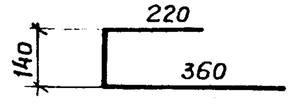

Взам. инв. № | Подпись и дата | Инв. № подл.

Провер.	Генништа	
Инженер	Васильева	
Рук. бр.	Любопытова	
Гл. инж. пр.	Генништа	

ТП 901-6-61 -КЖИ-КП11А СБ

Каркас пространственный КП 11А Сборочный чертеж

Стадия	Масса	Масштаб
Р	82,7кг	—

Лист | Листов

Госстрой СССР ПРОМСТРОЙПРОЕКТ Москва

Формат	Зона	Поз.	Обозначение	Наименование	Кол.	Примечание
				ДОКУМЕНТАЦИЯ		
			ТП 901-6-61 КЖИ-ТТ	Технические требования		
				к изготовлению арматурных		
				и закладных изделий		
11			ТП 901-6-61 -КЖИ-КП12, КП12А	Каркасы пространственные КП12, КП12А Сборочный чертеж		
				КП 12		Масса ед., кг
				Сборочные единицы		
11			ТП 901-6-61 -КЖИ-С5	Сетка арматурная С6	2	
11			-КР14	Каркас плоский КР14	4	
11			-МН17	Изделие закладное МН17	4	
				КП 12 А		
				Сборочные единицы		
11		1	ТП 901-6-61 -КЖИ-С6	Сетка арматурная С6	2	
11		2	-КР14	Каркас плоский КР14	4	
11		3	-МН17	Изделие закладное МН17	4	
54		4		ф10А III ГОСТ 5.1459-72* ℓ=800	8	0,5
64		5		ф6А I ГОСТ 5781-75 ℓ=740	8	0,2

Проверил	Любопытова	Любоп	
Чертил	Коростелева	Коро	
Рук. бриг.	Любопытова	Любоп	
Гл. инж. пр.	Геништа	Ниш	
Нач. СКО-1	Власкин	Ниш	

ТП 901-6-61 -КЖИ-КП12, КП12А

Каркасы пространственные КП12, КП12А

Стадия	Лист	Листов
Р		

Госстрой СССР ПРОМСТРОЙПРОЕКТ г. Москва

Копировал: Гудкова Формат

Альбом IV

Типовой проект 901-6-61

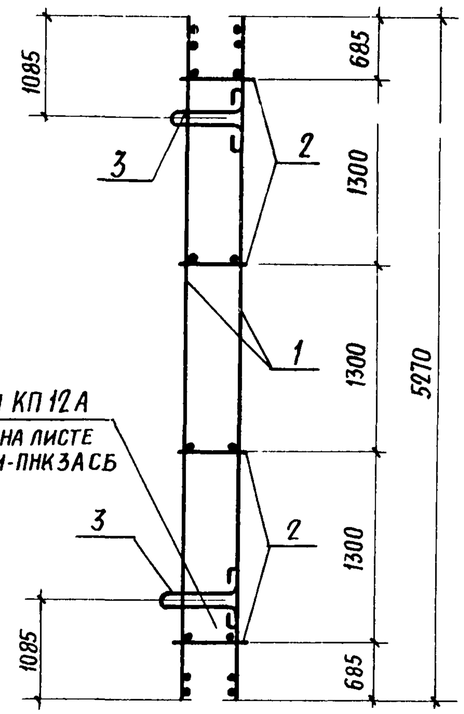

Марка	Масса, кг
КП 12	106,6
КП 12 А	112,2

Инв. № подл. | Подпись и дата | Взам. инв. №

Проверил	Любопытова	Любоп
Чертил	Коростелева	Коро
Рук. бриг.	Любопытова	Любоп
Гл. инж. пр.	Геништа	Ниш
Нач. СКО-1	Власкин	Ниш

ТП 901-6-61 -КЖИ-КП12СБ, КП12А СБ

Каркасы пространственные КП12, КП12А Сборочный чертеж.

Стадия	Масса	Масштаб
Р	см. табл.	
Лист	Листов	

Госстрой СССР ПРОМСТРОЙПРОЕКТ г. Москва

Копировал: Гудкова Формат

Альбом IV

Типовой проект 901-6-61

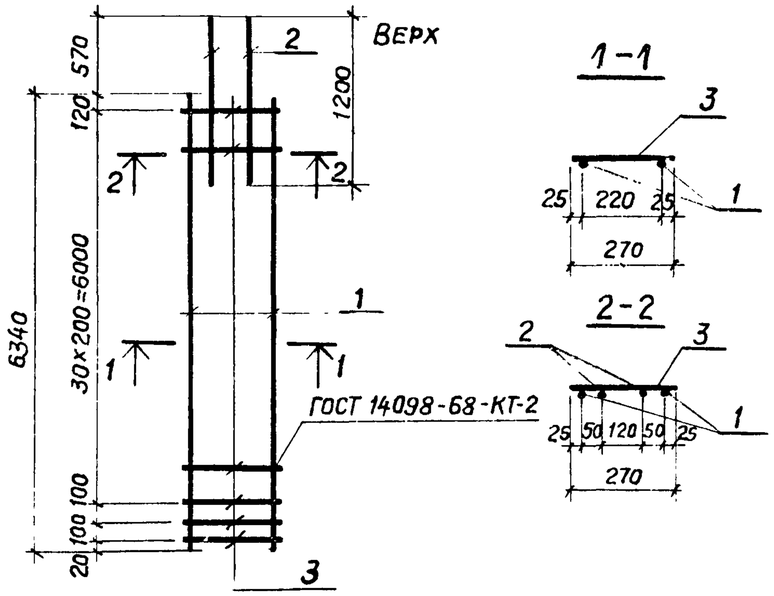

Формат	Поз.	Обозначение	Наименование	Кол	Примечание
			Документация		
		ТП 901-6-61 -КЖИ-ТТ	Техн. требования к изготовлению арм. и закл. изделий		
			Детали		Масса ед., кг.
Б.ч.	1		ф18АIII ℓ=6340	2	12,7
Б.ч.	2		ф18АIII ℓ=1200	2	2,4
Б.ч.	3		ф6АI ГОСТ 5781-75 ℓ=270	33	0,06

Провер.	Волкова		
Ст. техн.	Гусева		
Рук. бр.	Сасонко		
Гл. инж. пр.	Геништа		
Нач. СКО-1	Власкин		

ТП 901-6-61 -КЖИ-КР1

Каркас плоский КР1

Стадия	Масса	Масштаб
Р	32,2кг	—
Лист 1	Листов 1	

ГОСТ 5.1459-72* кроме оговоренных

Госстрой СССР ПРОМСТРОЙПРОЕКТ Москва

Альбом IV

Типовой проект 901-6-61

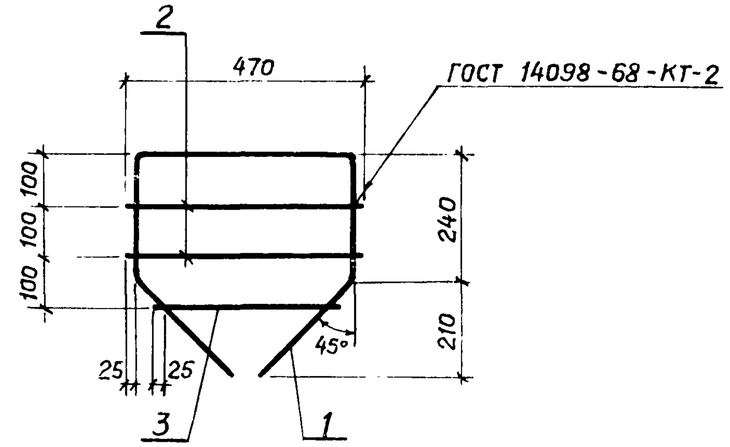

Формат	Поз.	Обозначение	Наименование	Кол.	Примечание
			Документация		
		ТП 901-6-61 -КЖИ-ТТ	Техн. требования к изготовлению арм и закл. изделий		
			Детали		Масса ед., кг.
Б.ч.	1		ф16АIII ГОСТ 5.1459-72* ℓ=1490	1	2,4
Б.ч.	2		ф6АI ℓ=470	2	0,1
Б.ч.	3		ф6АI ℓ=380	1	0,08

Провер.	Волкова		
Ст. техн.	Гусева		
Рук. бр.	Сасонко		
Гл. инж. пр.	Геништа		
Нач. СКО-1	Власкин		

ТП 901-6-61 -КЖИ-КР2

Каркас плоский КР2

Стадия	Масса	Масштаб
Р	2,7кг	—
Лист 1	Листов 1	

ГОСТ 5781-75 кроме оговоренных

Госстрой СССР ПРОМСТРОЙПРОЕКТ Москва

Инв. № подл. | Подпись и дата | Взам. инв. №

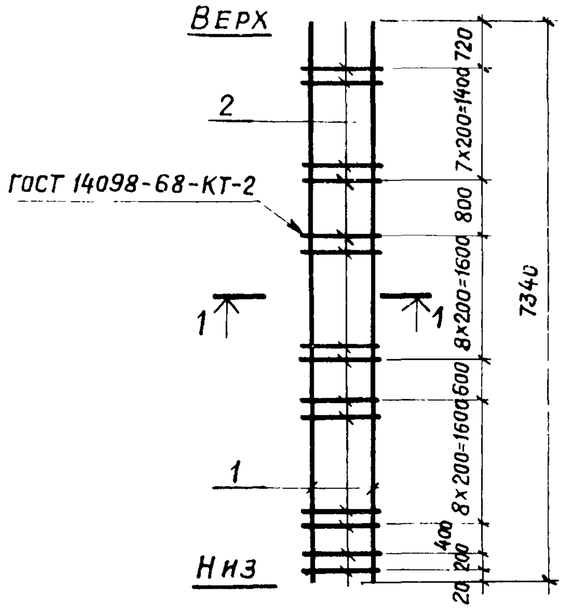

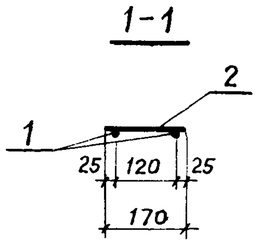

Формат	Поз.	Обозначение	Наименование	Кол.	Примечание
			Документация		
		ТП 901-6-61 -КЖИ-ТТ	Техн. требования к изготовлению арм. и закл. изделий		
			Детали		Масса ед., кг
Б Ч	1		Ф 18 А III ГОСТ 5.1459-72* ℓ=7340	2	14,7
Б Ч	2		Ф 6 А I ГОСТ 5781-75 ℓ=170	28	0,04

Провер.	Волкова	
Ст техн.	Гусева	
Рук. бр.	Сасонко	
Гл. инж. пр.	Геништа	
Нач. СКО-1	Власкин	

ТП 901-6-61 -КЖИ-КР3

Каркас плоский КР3

Стадия	Масса	Масштаб
Р	30,5 кг	—
Лист 1	Листов 1	

Госстрой СССР
ПРОМСТРОЙПРОЕКТ
Москва

Альбом IV

901-6-61

Типовой проект

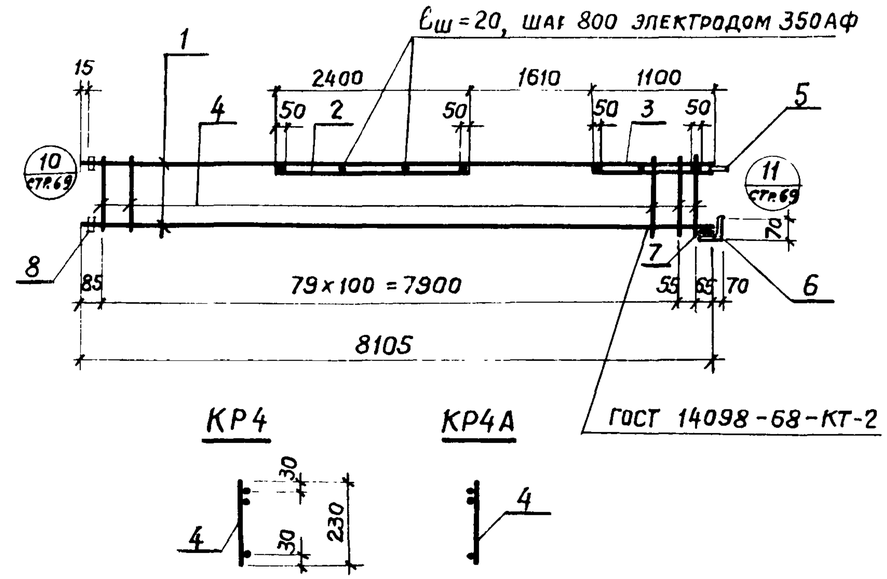

Формат	Поз.	Обозначение	Наименование	Кол.	Примечание
			Документация		
		ТП 901-6-61 -КЖИ-ТТ	Техн. требования к изготовлению арм и закл. изделий		
			КР4, КР4А		
			Детали		Масса ед., кг
Б Ч	1		Ф 18 А III ℓ=8105	2	16,2
Б Ч	2		Ф 16 А III ℓ=2400	1	3,8
Б Ч	3		Ф 16 А III ℓ=1100	1	1,7
Б Ч	4		Ф 8 А I ГОСТ 5781-75 ℓ=230	81	0,1
Б Ч	5		-90x12 ГОСТ 19903-74 ℓ=130	1	1,1
Б Ч	6		L 110x70x6,5 ГОСТ 8510-72 ℓ=80	1	0,6
Б Ч	7		Ф 22 А III ℓ=80	1	0,2
Б Ч	8		-60x14 ГОСТ 19903-74 ℓ=60	2	0,4

Взам. инв. № | Подпись и дата | Инв. № подл.

Провер.	Волкова	
Ст. техн.	Гусева	
Рук. бр.	Сасонко	
Гл. инж. пр.	Геништа	
Нач. СКО-1	Власкин	

ТП 901-6-61 -КЖИ-КР4, КР4А

Каркасы плоские КР4 и КР4А

Стадия	Масса	Масштаб
Р	48,7 кг	—
Лист 1	Листов 1	

ГОСТ 5.1459-72* кроме оговоренных

Госстрой СССР
ПРОМСТРОЙПРОЕКТ
Москва

16557-05 .52

Альбом IV

Типовой проект 901-6-61

КР5, КР6

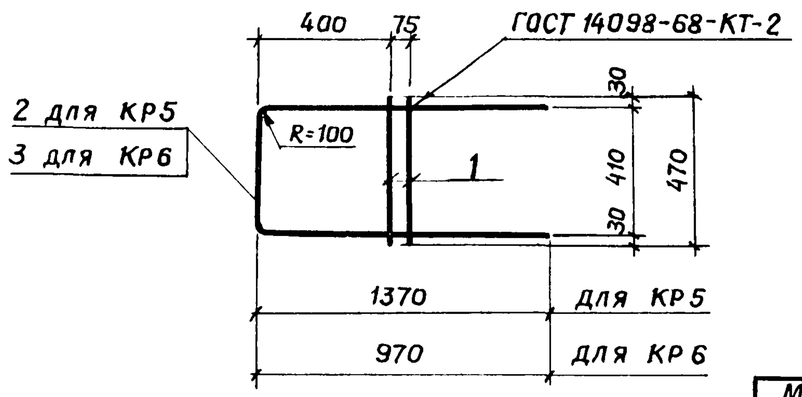

Марка элемента	Масса, кг
КР5	6,2
КР6	5,0

Формат	Поз	Обозначение	Наименование	Кол.	Примечание
			Документация		
		ТП 901-6-61 -КЖИ-ТТ	Техн. требования к изготовлению арм. и закл. изделий		
			КР5		
			Детали		Масса ед., кг.
Б ч	1		ф 16 А III ℓ=470	2	0,7
Б ч	2		ф 16 А III ℓ=3070	1	4,8
			КР6		
			Детали		
Б ч	1		ф 16 А III ℓ=470	2	0,7
Б ч	3		ф 16 А III ℓ=2270	1	3,6

Взам. инв. № | Подпись и дата | Инв. № подл.

Провер.	Волкова	
Ст. техн.	Гусева	
Рук. бр.	Сасонко	
Гл. инж. пр.	Геништа	
Нач. СКО-1	Власкин	

ТП 901-6-61 -КЖИ-КР5, КР6

Каркасы плоские КР5, КР6

Стадия	Масса	Масштаб
Р	см. табл.	—

Лист 1 | Листов 1

ГОСТ 5.1459-72*

Госстрой СССР ПРОМСТРОЙПРОЕКТ Москва

Альбом IV

Типовой проект 901-6-61

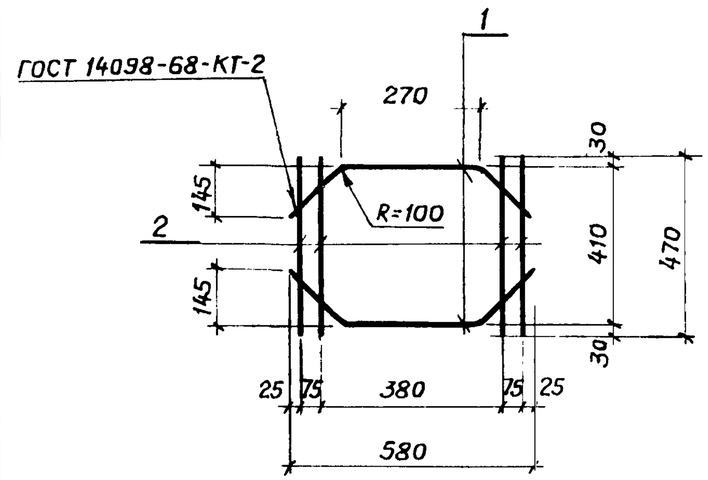

Формат	Поз.	Обозначение	Наименование	Кол.	Примечание
			Документация		
		ТП 901-6-61 -КЖИ-ТТ	Техн. требования к изготовлению арм. и закл. изделий		
			Детали		Масса ед., кг
Б.ч.	1		ф 16 А III ℓ=680	2	1,1
Б.ч.	2		ф 16 А III ℓ=470	4	0,7

Взам. инв. № | Подпись и дата | Инв. № подл.

Провер.	Волкова	
Ст. техн.	Гусева	
Рук. бр.	Сасонко	
Гл. инж. пр.	Геништа	
Нач. СКО-1	Власкин	

ТП 901-6-61 -КЖИ-КР7

Каркас плоский КР7

Стадия	Масса	Масштаб
Р	5,0 кг	—

Лист 1 | Листов 1

ГОСТ 5.1459-72*

Госстрой СССР ПРОМСТРОЙПРОЕКТ Москва

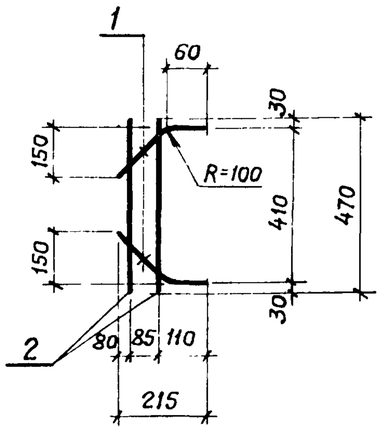

Формат	Поз.	Обозначение	Наименование	Кол.	Примечание
			Документация		
		ТП 901-6-61 -КЖИ-ТТ	Техн. требования к изготовлению арм. и закл. изделий		
			Детали		Масса ед., кг
Б Ч	1		ф16 А III ℓ=275	2	0,4
Б Ч	2		ф16 А III ℓ=470	2	0,7

Провер.	Волкова		
Ст. техн.	Гусева		
Рук. бр.	Сасонко		
Гл. инж. пр.	Геништа		
Нач. СКО-1	Власкин		

ТП 901-6-61 -КЖИ-КР8

Каркас плоский КР8

Стадия	Масса	Масштаб
Р	2,2 кг	—
Лист 1		Листов 1

ГОСТ 5.1459-72*

Госстрой СССР
ПРОМСТРОЙПРОЕКТ
Москва

Альбом IV

901-6-61

Типовой проект

Взам. инв. № | Подпись и дата | Инв. № подл.

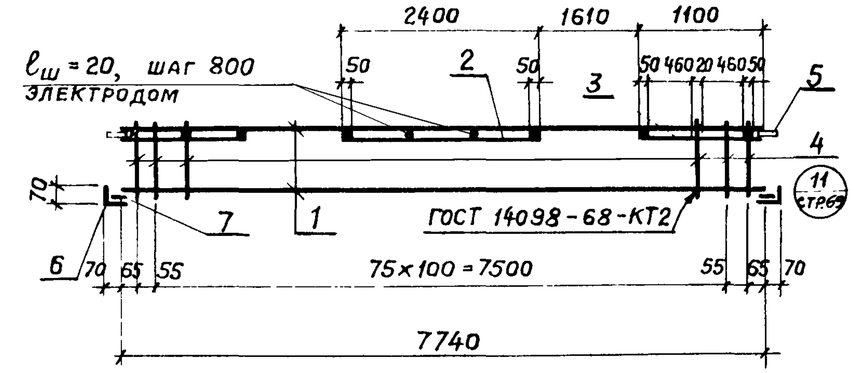

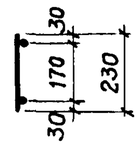

Формат	Поз.	Обозначение	Наименование	Кол.	Примечание
			Документация		
		ТП 901-6-61 -КЖИ-ТТ	Техн. требования к изготовлению арм. и закл. изделий		
			Детали		Масса ед., кг.
Б Ч	1		ф18 А III ℓ=7740	2	15,5
Б Ч	2		ф16 А III ℓ=2400	1	3,8
Б Ч	3		ф16 А III ℓ=1100	2	1,7
Б Ч	4		ф18 А I ГОСТ 5781-75 ℓ=230	78	0,09
Б Ч	5		-90×12 ГОСТ 19903-74 ℓ=130	2	1,1
Б Ч	6		L110×70×6,5 ГОСТ 8510-72 ℓ=80	2	0,6
Б Ч	7		ф22 А III ℓ=80	2	0,2

Провер.	Волкова		
Ст. техн.	Гусева		
Рук. бр	Сасонко		
Гл. инж. пр.	Геништа		
Нач. СКО-1	Власкин		

ТП 901-6-61 -КЖИ-КР9

Каркас плоский КР9

Стадия	Масса	Масштаб
Р	49,0 кг	—
Лист 1		Листов 1

ГОСТ 5.1459-72* кроме оговоренных

Госстрой СССР
ПРОМСТРОЙПРОЕКТ
Москва

Альбом IV

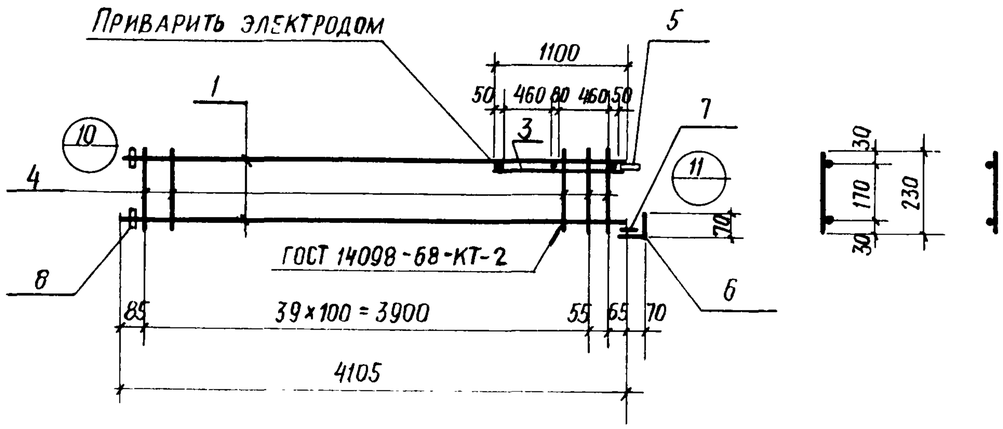

Формат	Поз.	Обозначение	Наименование	Кол.	Примечание
			Документация		
		ТП 901-6-61 -КЖИ-ТТ	Техн. требования к изготовлению арм. и закл. изделий КР10, КР10А		
			Детали		Масса ед. кг
Б4	1		ф 18А III ℓ=4105	2	8,2
Б4	3		ф 16А III ℓ=1100	1	1,7
Б4	4		ф 8А I ГОСТ 5781-75 ℓ=230	41	0,09
Б4	5		-90×12 ГОСТ 19903-74 ℓ=130	1	1,1
Б4	6		L110×70×6,5 ГОСТ 8510-72 ℓ=80	1	0,6
Б4	7		ф22А III ℓ=80	1	0,2
Б4	8		-60×14 ГОСТ 19903-74 ℓ=60	2	0,8

Типовой проект 901-6-61

Взам. инв. № | Подпись и дата | Инв. № подл.

ТП 901-6-61 -КЖИ - КР10, КР10А

Каркасы плоские КР10 и КР10А	Стадия: Р	Масса: 25,3 кг	Масштаб: —
	Лист 1	Листов 1
ГОСТ 5.1459-72* кроме оговоренных	Госстрой СССР ПРОМСТРОЙПРОЕКТ Москва	

Провер.	Волкова	
Ст. техн.	Гусева	
Рук. бр.	Сасонко	
Гл. инж. пр.	Геништа	
Нач. СКО-1	Власкин	

Альбом IV

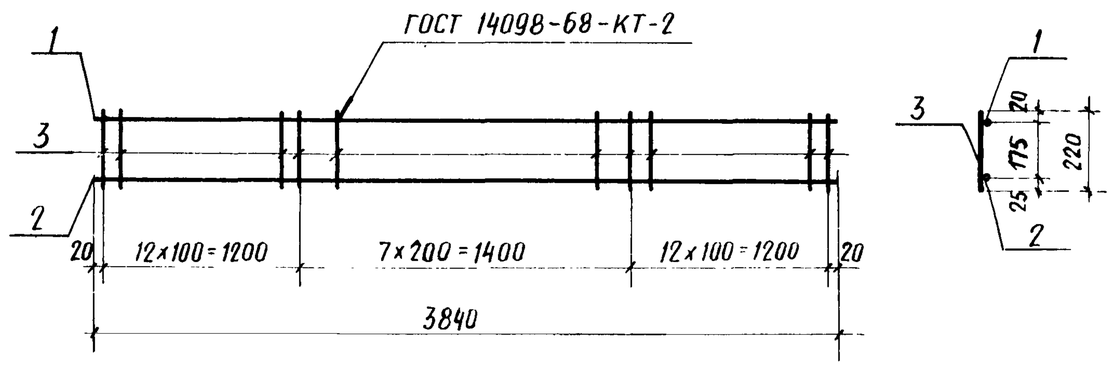

Формат	Поз.	Обозначение	Наименование	Кол.	Примечание
			Документация		
		ТП 901-6-61 -КЖИ-ТТ	Техн. требования к изготовлению арм. и закл. изделий		
			Детали		Масса ед. кг
Б4	1		ф10А III ℓ=3840	1	2,4
Б4	2		ф 20А III ℓ=3840	1	9,5
Б4	3		ф6А I ГОСТ 5781-75 ℓ=220	32	0,05

Типовой проект 901-6-61

Взам. инв. № | Подпись и дата | Инв. № подл.

ТП 901-6-61 -КЖИ - КР11

Каркас плоский КР11	Стадия: Р	Масса: 13,5 кг	Масштаб: —
	Лист 1	Листов 1
ГОСТ 5.1459-72* кроме оговоренных	Госстрой СССР ПРОМСТРОЙПРОЕКТ Москва	

Провер.	Волкова	
Ст. техн.	Гусева	
Рук. бр.	Сасонко	
Гл. инж. пр.	Геништа	
Нач. СКО-1	Власкин	

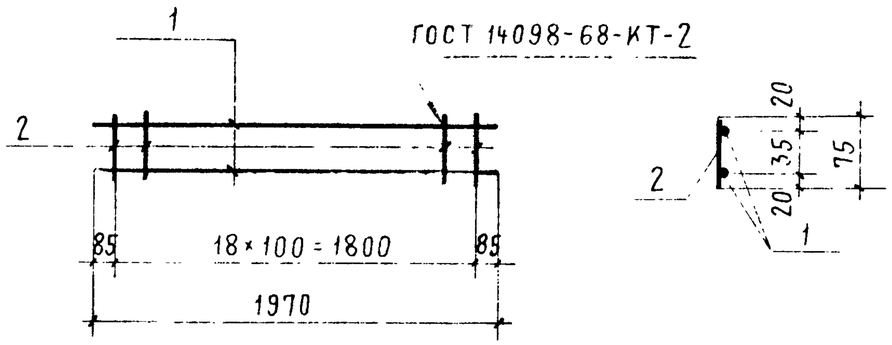

Формат	Поз.	Обозначение	Наименование	Кол.	Примечание
			Документация		
		ТП 901-6-61-КЖИ-ТТ	Техн. требования к изготовлению арм и закл. изделий		
			Детали		Масса ед., кг
БЧ	1		ф6АI ℓ=1970	2	0,4
БЧ	2		ф6АI ℓ=75	19	0,02

Провер.	Волкова		ТП 901-6-61 -КЖИ-КР12
Ст техн.	Гусева		Каркас плоский КР12 — Стадия: Р; Масса: 1,2 кг; Масштаб: —
Рук БР	Сасонко		Лист 1; Листов 1
Гл инж. пр	Геништа		ГОСТ 5781-75
Нач ско-1	Власкин		Госстрой СССР ПРОМСТРОЙПРОЕКТ Москва

Альбом IV

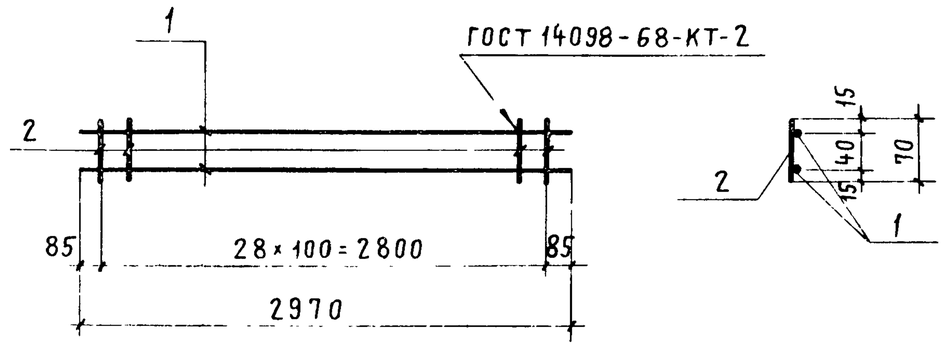

Формат	Поз.	Обозначение	Наименование	Кол	Примечание
			Документация		
		ТП 901-6-61-КЖИ-ТТ	Техн требования к изготовлению арм. и закл. изделий		
			Детали		Масса ед., кг
БЧ	1		ф6АI ℓ=2970	2	0,7
БЧ	2		ф6АI ℓ=70	29	0,02

Провер	Волкова		ТП 901-6-61-КЖИ-КР13
Ст.техн.	Гусева		Каркас плоский КР13 — Стадия: Р; Масса: 2,0 кг; Масштаб: —
Рук. БР.	Сасонко		Лист 1; Листов 1
Гл.инж.пр	Геништа		ГОСТ 5781-75
Нач.ско-1	Власкин		Госстрой СССР ПРОМСТРОЙПРОЕКТ Москва

Типовой проект 901-6-61

Взам инв. № | Подпись и дата | Инв. № подл.

16.557-0.5 .56

Альбом IV

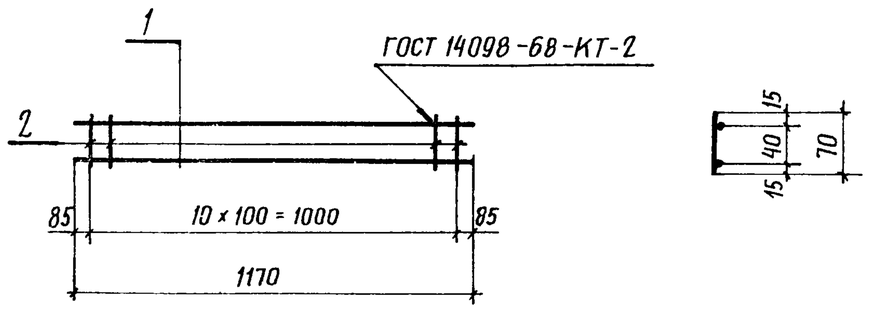

Типовой проект 901-6-61

Формат	Поз.	Обозначение	Наименование	Кол.	Примечание
			Документация		
		ТП 901-6-61 КЖИ-ТТ	Техн. требования к изготовлению армат. и закл. изделий		
			Детали		Масса един. кг
Б4	1		⌀6АI ℓ=1170	2	0,3
Б4	2		⌀6АI ℓ=70	11	0,01

Взам. инв. № | Подпись и дата | Инв. № подл.

Проверил	Волкова	
Ст. техн.	Гусева	
Рук. бр.	Сасонко	
Гл. инж. пр.	Геништа	
Нач. СКО-1	Власкин	

ТП 901-6-61 КЖИ-КР14

Каркас плоский КР14

Стадия	Масса	Масштаб
Р	0,7кг	
Лист 1	Листов 1	

ГОСТ 5781-75

Госстрой СССР ПРОМСТРОЙПРОЕКТ Москва

Альбом IV

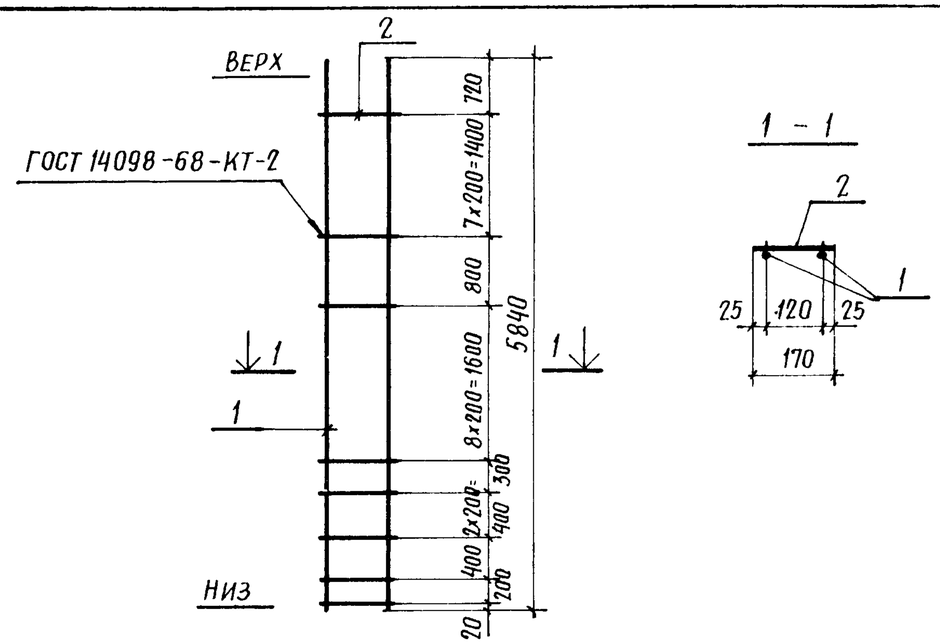

Типовой проект 901-6-61

Формат	Зона	Поз.	Обозначение	Наименование	Кол.	Примеч.
				Документация		
			ТП 901-6-61 КЖИ-ТТ	Технические требования к изготовл. армат. и закладн. изделий		
				Детали		Масса един. кг
Б4		1		⌀18АIII ГОСТ 5.1459-72* ℓ=5840	2	11,7
Б4		2		⌀6АI ГОСТ 5781-75 ℓ=170	22	0,04

Взам. инв. № | Подпись и дата | Инв. № подл.

Проверил	Любопытова	
Инженер	Васильева	
Рук. бриг.	Любопытова	
Гл. инж. пр.	Геништа	
Нач. СКО-1	Власкин	

ТП 901-6-61 КЖИ-КР15

Каркас плоский КР15

Стадия	Масса	Масштаб
Р	24,3	
Лист	Листов	

Госстрой СССР ПРОМСТРОЙПРОЕКТ г. Москва

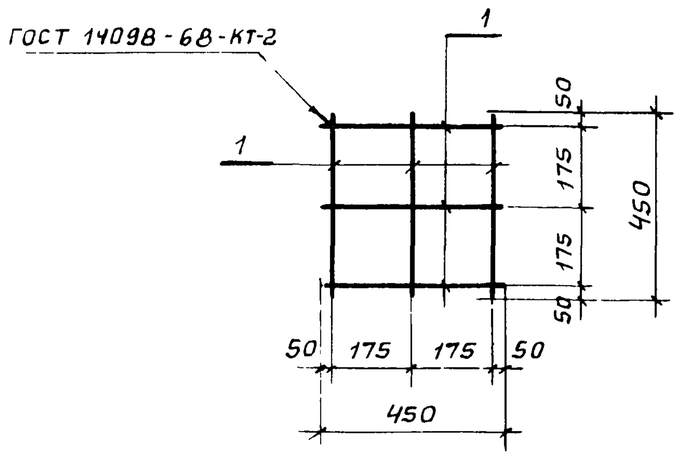

Формат	Поз.	Обозначение	Наименование	Кол.	Примечание
			Документация		
		ТП 901-6-61 -КЖИ-ТТ	Техн. требования к изготовлению арм. и закл. изделий		
			Детали		Масса ед., кг
Б4	1		ф6АI ℓ=450	6	0,1

Провер.	Волкова		ТП 901-6-61 -КЖИ-С1
Ст. техн.	Гусева		Сетка арматурная С1 — Стадия: Р; Масса: 0,6кг; Масштаб: —
Рук. бр.	Сасонко		Лист 1; Листов 1
Гл. инж. пр.	Геништа		ГОСТ 5781-75
Нач. СКО 1	Власкин		Госстрой СССР ПРОМСТРОЙПРОЕКТ Москва

Альбом IV

Типовой проект 901-6-61

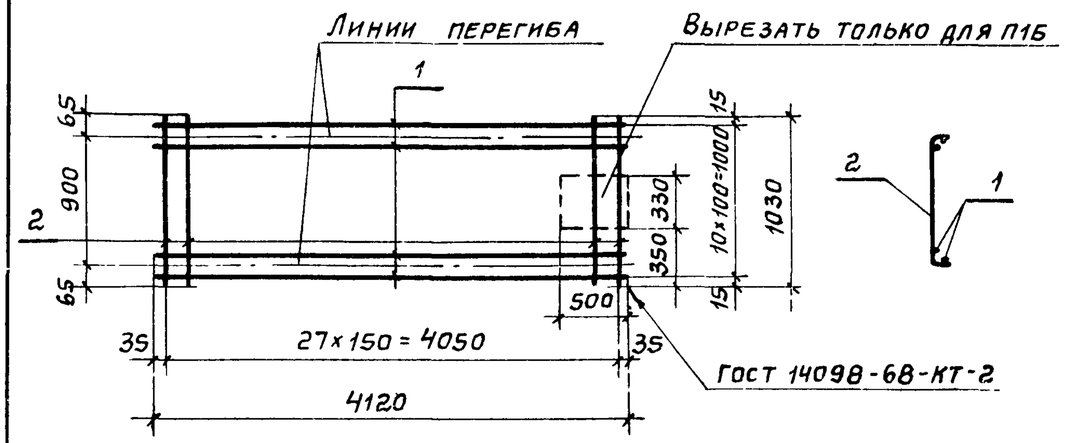

Формат	Поз.	Обозначение	Наименование	Кол.	Примечание
			Документация		
		ТП 901-6-61 -КЖИ-ТТ	Техн. требования к изготовлению арм. и закл. изделий		
			Детали		Масса ед., кг
Б4	1		ф14АIII ГОСТ 5.1459-72* ℓ=4120	11	5,0
Б4	2		ф6АI ГОСТ 5781-75 ℓ=1030	28	0,2

Провер.	Волкова		ТП 901-6-61 -КЖИ-С2
Ст. техн.	Гусева		Сетка арматурная С2 — Стадия: Р; Масса: 60,6кг; Масштаб: —
Рук. бр.	Сасонко		Лист 1; Листов 1
Гл. инж. пр.	Геништа		Госстрой СССР ПРОМСТРОЙПРОЕКТ Москва
Нач. СКО 1	Власкин		

Инв. № подл. | Подпись и дата | Взам. инв. №

Альбом IV

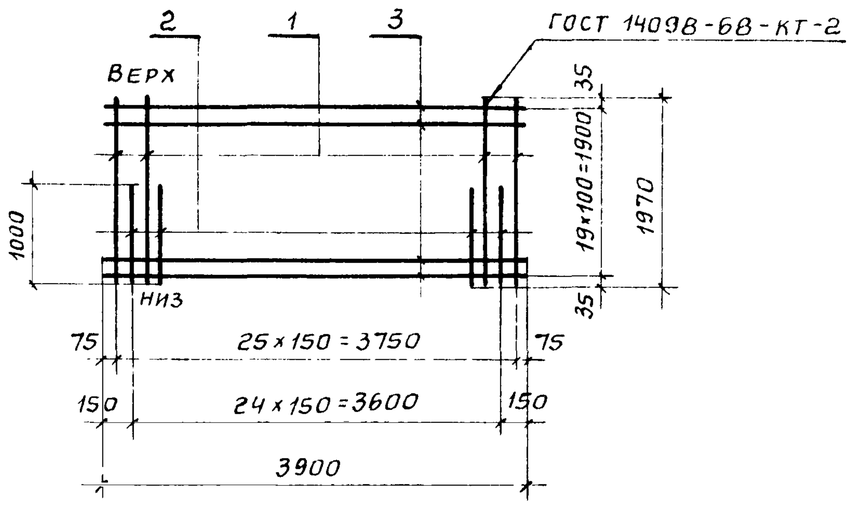

Формат	Поз.	Обозначение	Наименование	Кол.	Примечание
			Документация		
		ТП 901-6-61 -КЖИ-ТТ	Техн. требования к изготовлению арм. и закл. изделий		
			Детали		Масса ед., кг
Б4	1		ф12АIII ℓ=1970	26	1,7
Б4	2		ф12АIII ℓ=1000	25	0,9
Б4	3		ф8АIII ℓ=3900	20	1,5

Типовой проект 901-6-61

Провер.	Волкова		
Ст. техн.	Гусева		
Рук. бр.	Сасонко		
Гл. инж. пр.	Геништа		
Нач. ско-1	Власкин		

ТП 901-6-61 -КЖИ-С3

Сетка арматурная С3

Стадия	Масса	Масштаб
Р	96,7кг	—
Лист 1	Листов 1	

ГОСТ 5.1459-72*

Госстрой СССР ПРОМСТРОЙПРОЕКТ Москва

Альбом IV

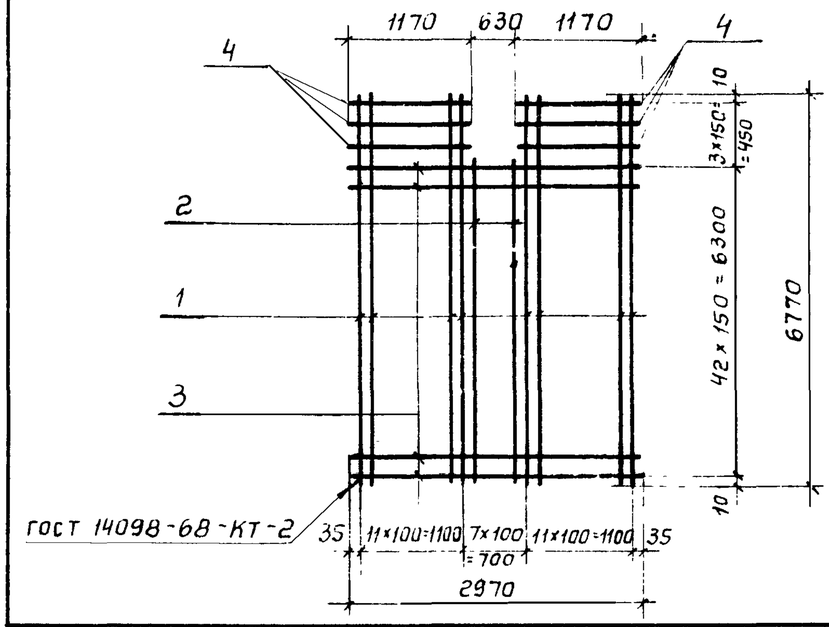

Формат	Поз.	Обозначение	Наименование	Кол.	Примечание
			Документация		
		ТП 901-6-61-КЖИ-ТТ	Техн. требования к изготовлению арм и закл. изделий		
			Детали		Масса ед., кг
Б4	1		ф10АIII ГОСТ 5.1459-72* ℓ=6770	24	4,2
Б4	2		ф10АIII ГОСТ 5.1459-72* ℓ=6400	6	4,0
Б4	3		ф8АI ГОСТ 5781-75 ℓ=2970	43	1,2
Б4	4		ф8АI ГОСТ 5781-75 ℓ=1170	6	0,5

Типовой проект 901-6-61

Взам. инв. № | Подпись и дата | Инв. № подл.

Провер.	Волкова		
Ст. техн.	Гусева		
Рук. бр.	Сасонко		
Гл. инж. пр.	Геништа		
Нач. ско1	Власкин		

ТП 901-6-61 -КЖИ-С4

Сетка арматурная С4

Стадия	Масса	Масштаб
Р	179,4кг	—
Лист 1	Листов 1	

Госстрой СССР ПРОМСТРОЙПРОЕКТ Москва

Альбом IV

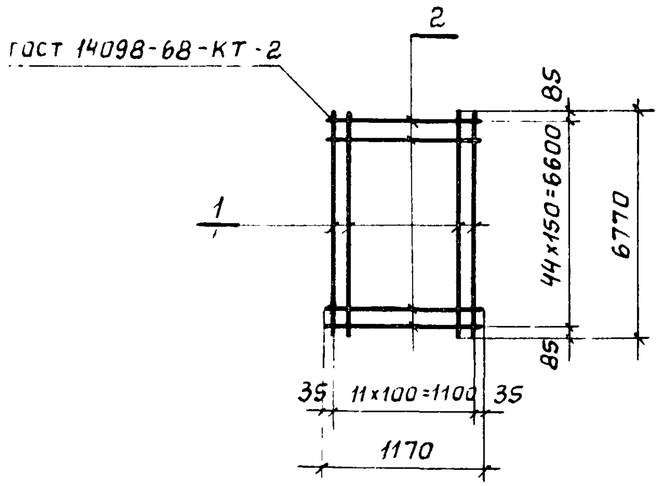

Формат	Поз.	Обозначение	Наименование	Кол.	Примечание
			Документация		
		ТП 901-6-61 -КЖИ-ТТ	Техн. требования к изготовлению арм. и закл. изделий		
			Детали		Масса ед., кг
Б.Ч.	1		ф10АIII ГОСТ 5.1459-72* ℓ=6770	12	4,17
Б.Ч.	2		ф6АI ГОСТ 5781-75 ℓ=1170	45	0,26

ТП 901-6-61 -КЖИ-С5

Провер.	Волкова		
Ст. техн.	Гусева		
Рук. бр.	Сасонко		
Гл. инж. пр.	Геништа		
Нач. СКО-1	Власкин		

Сетка арматурная С5

Стадия	Масса	Масштаб
Р	61,6	–
Лист 1	Листов 1	

Госстрой СССР
ПРОМСТРОЙПРОЕКТ
Москва

Типовой проект 901-6-61

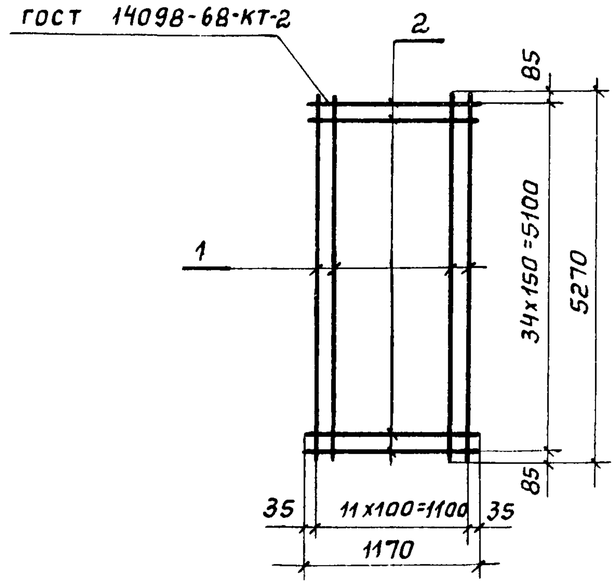

Формат	Зона	Поз.	Обозначение	Наименование	Кол.	Примечание
				Документация		
			ТП 901-6-61 -КЖИ-ТТ	Технические требования к изготовлению арматурных и закладных изделий		
				Детали		Масса ед., кг
Б.Ч.		1		ф10АIII ГОСТ 5.1459-72* ℓ=5270	12	3,3
Б.Ч.		2		ф6АI ГОСТ 5781-75 ℓ=1170	35	0,3

ТП 901-6-61 КЖИ-С6

Проверил	Фомичева		
Чертил	Коростелева		
Рук. бр.	Любопытова		
Гл. инж. пр.	Геништа		
Нач. СКО 1	Власкин		

Сетка арматурная С6

Стадия	Масса	Масштаб
Р	50,1 кг	
Лист	Листов	

Госстрой СССР
ПРОМСТРОЙПРОЕКТ
Москва

Инв. № подл. | Подпись и дата | Взам. инв. №

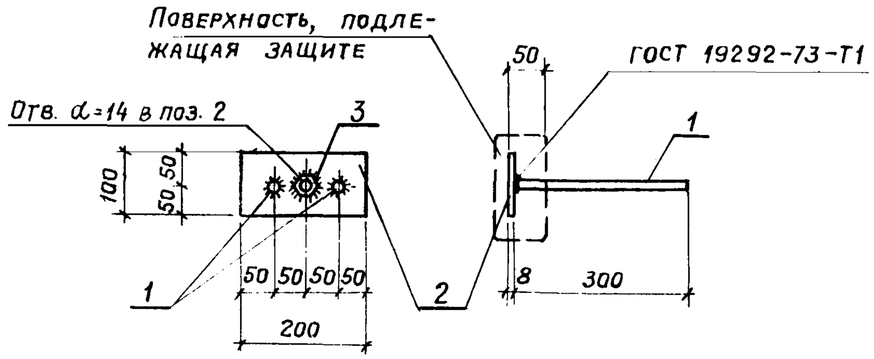

Формат	Поз.	Обозначение	Наименование	Кол.	Примечание
			Документация		
		ТП 901-6-61 -КЖИ-ТТ	Техн. требования к изготовлению арм. и закл. изделий		
			Детали		Масса ед., кг
Б ч	1		⌀10 А III ГОСТ 5.1459-72* ℓ=300	2	0,2
Б ч	2		-100×8 ГОСТ 19903-74 ℓ=200	1	1,3
Б ч	3		Гайка М12 ГОСТ 5915-70*	1	0,02

Провер.	Волкова		
Ст. техн.	Гусева		
Рук. бр.	Сасонко		
Гл. инж. пр.	Геништа		
Нач. СКО-1	Власкин		

ТП 901-6-61 -КЖИ-МН1

Изделие закладное МН1

Стадия	Масса	Масштаб
Р	1,7 кг	1:10
Лист 1	Листов 1	

Госстрой СССР
ПРОМСТРОЙПРОЕКТ
Москва

Альбом IV

Типовой проект 901-6-61

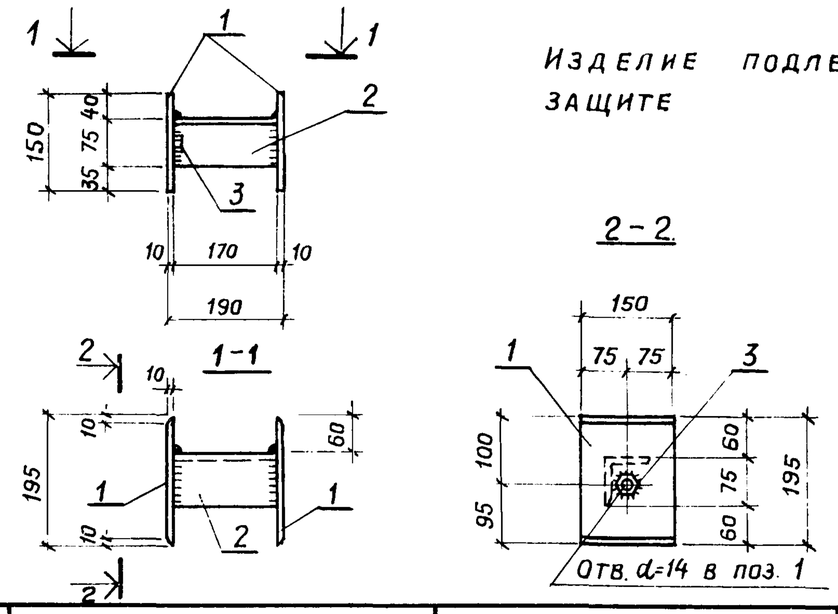

Изделие подлежит защите

Формат	Поз.	Обозначение	Наименование	Кол.	Примечание
			Документация		
		ТП 901-6-61 -КЖИ-ТТ	Техн. требования к изготовлению арм. и закл. изделий		
			Детали		Масса ед., кг
Б ч	1		-150×10 ГОСТ 19903-74 ℓ=195	2	2,4
Б ч	2		L75×6 ГОСТ 8509-72 ℓ=170	1	1,1
Б ч	3		Гайка М12 ГОСТ 5915-70*	1	0,02

Провер.	Волкова		
Ст. техн.	Гусева		
Рук. бр.	Сасонко		
Гл. инж. пр.	Геништа		
Нач. СКО-1	Власкин		

ТП 901-6-61 -КЖИ-МН2

Изделие закладное МН2

Стадия	Масса	Масштаб
Р	5,9 кг	1:10
Лист 1	Листов 1	

Госстрой СССР
ПРОМСТРОЙПРОЕКТ
Москва

Инв. № подл. | Подпись и дата | Взам. инв. №

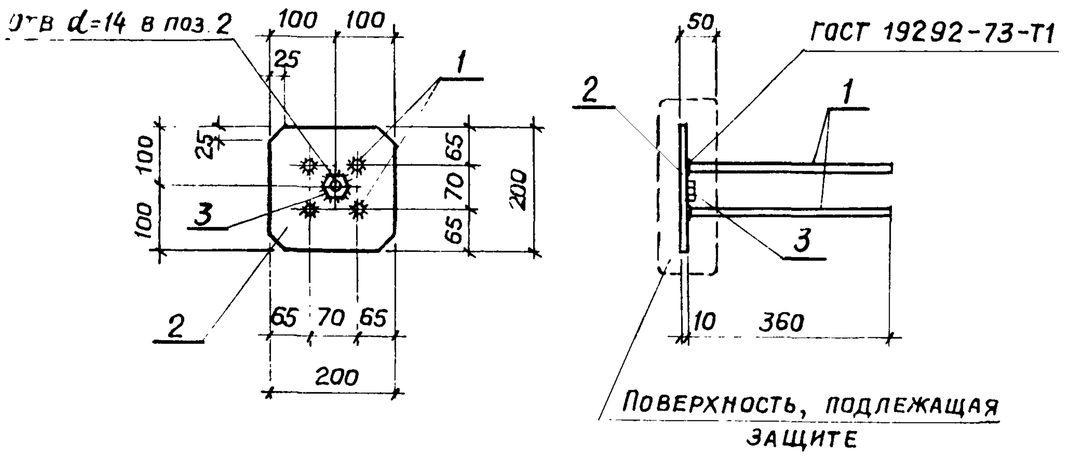

Формат	Поз.	Обозначение	Наименование	Кол.	Примечание
			Документация		
		ТП 901-6-61 -КЖИ-ТТ	Техн. требования к изготовлению арм. и закл. изделий		
			Детали		Масса ед., кг.
Б Ч	1		Ф12А III ГОСТ 5.1459-72* ℓ=360	4	0,3
Б Ч	2		-200х10 ГОСТ 19903-74 ℓ=200	1	3,2
Б Ч	3		Гайка М12 ГОСТ 5915-70*	1	0,02

ТП 901-6-61 -КЖИ-МН3

Изделие закладное МН3	Стадия	Масса	Масштаб
	Р	4,4 кг.	1:10
	Лист 1	Листов 1	
	Госстрой СССР ПРОМСТРОЙПРОЕКТ Москва		

Провер.	Волкова	
Ст. техн.	Гусева	
Рук. бр.	Сасонко	
Гл. инж. пр.	Геништа	
Нач. СКО 1	Власкин	

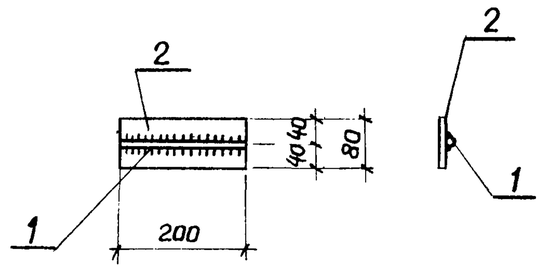

Формат	Поз.	Обозначение	Наименование	Кол.	Примечание
			Документация		
		ТП 901-6-61 -КЖИ-ТТ	Техн. требования к изготовлению арм. и закл. изделий		
			Детали		Масса ед., кг
Б Ч	1		Ф18А III ГОСТ 5.1459-72* ℓ=200	1	0,4
Б Ч	2		-80х10 ГОСТ 19903-74 ℓ=200	1	1,3

ТП 901-6-61 -КЖИ-МН4

Изделие закладное МН4	Стадия	Масса	Масштаб
	Р	1,7 кг	1:10
	Лист 1	Листов 1	
	Госстрой СССР ПРОМСТРОЙПРОЕКТ Москва		

Провер.	Волкова	
Ст. техн.	Гусева	
Рук. бр.	Сасонко	
Гл. инж. пр.	Геништа	
Нач. СКО-1	Власкин	

Альбом IV

Типовой проект 901-6-61

Инв. № подл. | Подпись и дата | Взам. инв. №

Альбом IV

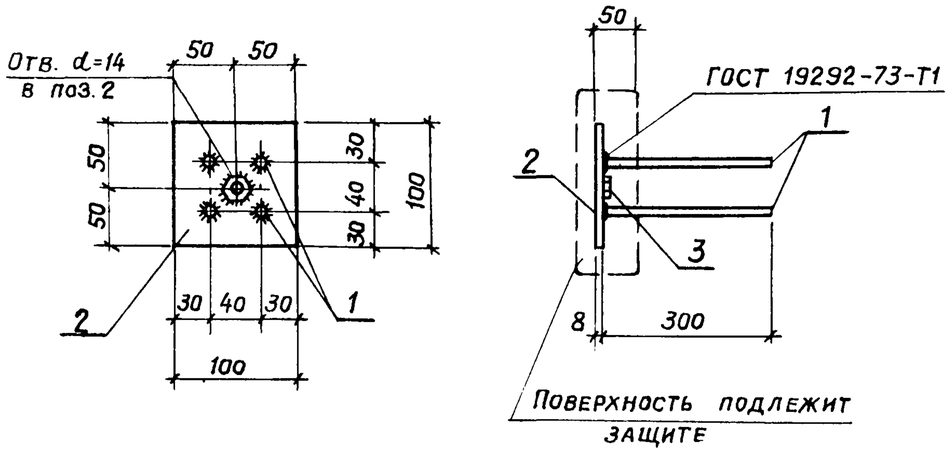

Формат	Поз.	Обозначение	Наименование	Кол.	Примечание
			Документация		
		ТП 901-6-61 -КЖИ-ТТ	Техн. требования к изготовлению арм. и закл. изделий		
			Детали		Масса ед., кг
Б ч	1		⌀10 А III ГОСТ 5.1459-72* ℓ=300	4	0,2
Б ч	2		-100×8 ГОСТ 19903-74 ℓ=100	1	0,6
Б ч	3		Гайка М12 ГОСТ 5915-70*	1	0,02

ТП 901-6-61 -КЖИ-МН5

Провер.	Волкова	
Ст. техн.	Гусева	
Рук. бр	Сасонко	
Гл инж. пр	Геништа	
Нач. СКО-1	Власкин	

Изделие закладное МН5

Стадия	Масса	Масштаб
Р	1,4 кг	—
Лист 1	Листов 1	

Госстрой СССР
ПРОМСТРОЙПРОЕКТ
Москва

Типовой проект 901-6-61

Альбом IV

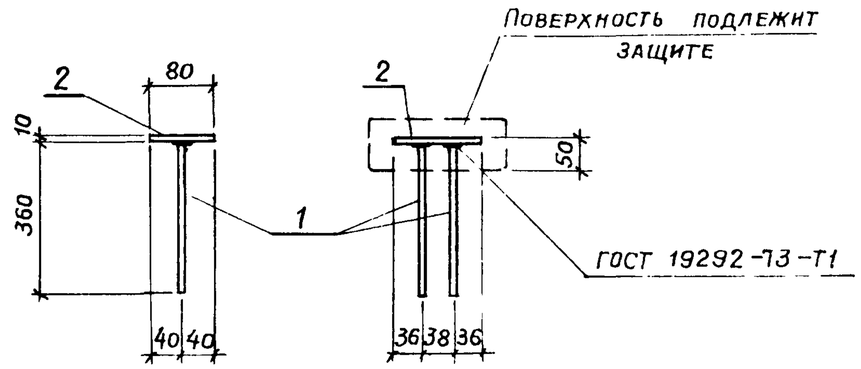

Формат	Поз.	Обозначение	Наименование	Кол	Примечание
			Документация		
		ТП 901-6-61 -КЖИ-ТТ	Техн. требования к изготовлению арм. и закл изделий		
			Детали		Масса ед., кг
Б ч	1		⌀12 А III ГОСТ 5 1459-72* ℓ=360	2	0,3
Б ч	2		-80×10 ГОСТ 19903-74 ℓ=110	1	0,7

ТП 901-6-61 -КЖИ-МН6

Провер	Волкова	
Ст. техн	Гусева	
Рук. бр.	Сасонко	
Гл. инж. пр	Геништа	
Нач. СКО-1	Власкин	

Изделие закладное МН6

Стадия	Масса	Масштаб
Р	1,3 кг	1:10
Лист 1	Листов 1	

Госстрой СССР
ПРОМСТРОЙПРОЕКТ
Москва

Типовой проект 901-6-61

Взам. инв. № | Подпись и дата | Инв. № подл.

16557-05 63

Альбом IV

Типовой проект 901-6-61

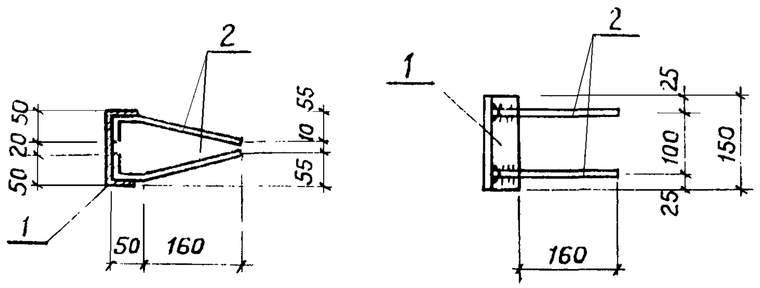

Формат	Поз	Обозначение	Наименование	Кол.	Примечание
			Документация		
		ТП 901-6-61-КЖИ-ТТ	Техн. требования к изготовлению арм. и закл. изделий		
			Детали		Масса ед., кг
Б ч	1		С12 ГОСТ 8240-72 ℓ=150	1	1,6
Б ч	2		⌀8АIII ГОСТ 5781-75 ℓ=270	4	0,1

Провер	Волкова		
Ст. техн	Гусева		
Рук. бр.	Сасонко		
Гл. инж. пр	Геништа		
Нач. СКО-1	Власкин		

ТП 901-6-61-КЖИ-МН7

Изделие закладное МН7

Стадия	Масса	Масштаб
Р	2,0 кг	1:10
Лист 1	Листов 1	

Госстрой СССР
ПРОМСТРОЙПРОЕКТ
Москва

Альбом IV

Типовой проект 901-6-61

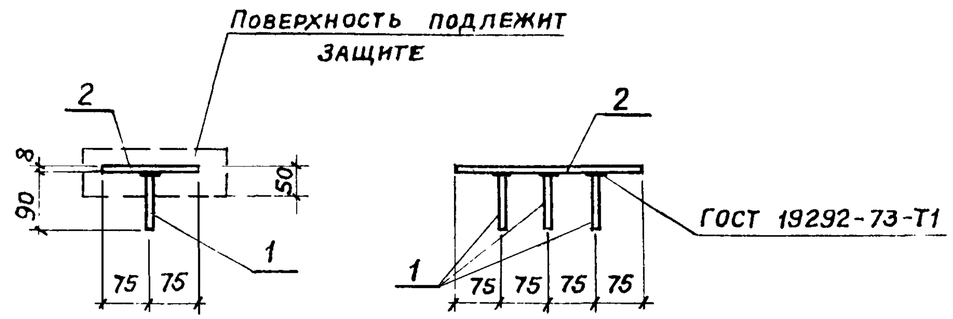

Формат	Поз.	Обозначение	Наименование	Кол.	Примечание
			Документация		
		ТП 901-6-61-КЖИ-ТТ	Техн. требования к изготовлению арм. и закл. изд.		
			Детали		Масса ед., кг
Б ч	1		⌀8АIII ГОСТ 5781-75 ℓ=90	3	0,04
Б ч	2		-150×8 ГОСТ 19903-74 ℓ=300	1	2,8

Провер.	Волкова		
Ст. техн.	Гусева		
Рук. бр.	Сасонко		
Гл. инж. пр	Геништа		
Нач. СКО-1	Власкин		

ТП 901-6-61-КЖИ-МН8

Изделие закладное МН8

Стадия	Масса	Масштаб
Р	2,9 кг	1:10
Лист 1	Листов 1	

Госстрой СССР
ПРОМСТРОЙПРОЕКТ
Москва

Инв. № подл. | Подпись и дата | Взам. инв. №

16557-05 64

Альбом IV

Типовой проект 901-6-61

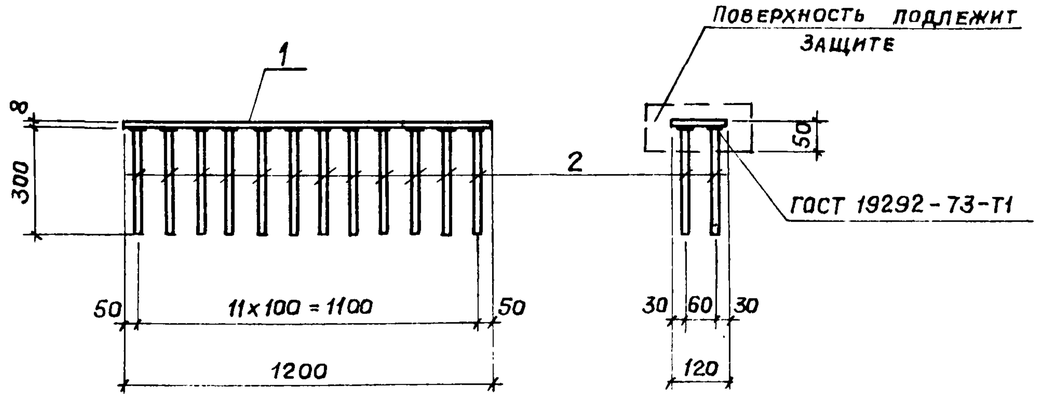

Формат	Поз.	Обозначение	Наименование	Кол.	Примечание
			Документация		
		ТП 901-6-61-КЖИ-ТТ	Техн. требования к изготовлению арм. и закл. изделий		
			Детали		Масса ед., кг
Б Ч	1		−120×8 ГОСТ 19903-74 ℓ=1200	1	9,0
Б Ч	2		⌀10АIII ГОСТ 5.1459-72* ℓ=300	24	0,2

Взам. инв. № | Подпись и дата | Инв. № подл.

Провер.	Волкова	
Ст. техн.	Гусева	
Рук. бр	Сасонко	
Гл. инж. пр	Геништа	
Нач. СКО-1	Власкин	

ТП 901-6-61-КЖИ-МН9

Изделие закладное МН9

Стадия	Масса	Масштаб
Р	13,8 кг	1:20
Лист 1	Листов 1	

Госстрой СССР
ПРОМСТРОЙПРОЕКТ
Москва

Альбом IV

Типовой проект 901-6-61

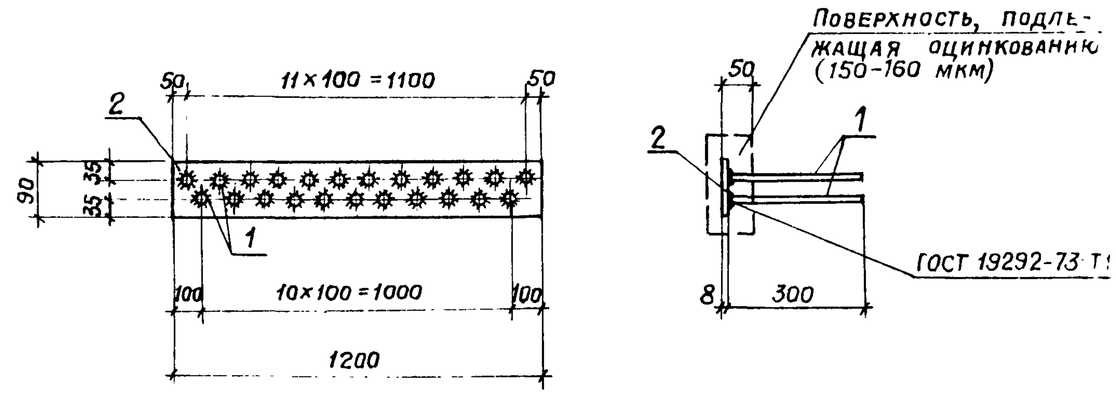

Формат	Поз.	Обозначение	Наименование	Кол.	Примечание
			Документация		
		ТП 901-6-61-КЖИ-ТТ	Техн. требования к изготовлению арм. и закл. изделий		
			Детали		Масса ед., кг
Б Ч	1		⌀10АIII ГОСТ 5.1459-72* ℓ=300	23	0,2
Б Ч	2		−90×8 ГОСТ 19903-74 ℓ=1200	1	6,7

Взам. инв. № | Подпись и дата | Инв. № подл.

Провер.	Волкова	
Ст. техн	Гусева	
Рук бр	Сасонко	
Гл. инж пр	Геништа	
Нач. СКО-1	Власкин	

ТП 901-6-61-КЖИ-МН10

Изделие закладное МН10

Стадия	Масса	Масштаб
Р	11,3 кг	1:20
Лист 1	Листов 1	

Госстрой СССР
ПРОМСТРОЙПРОЕКТ
Москва

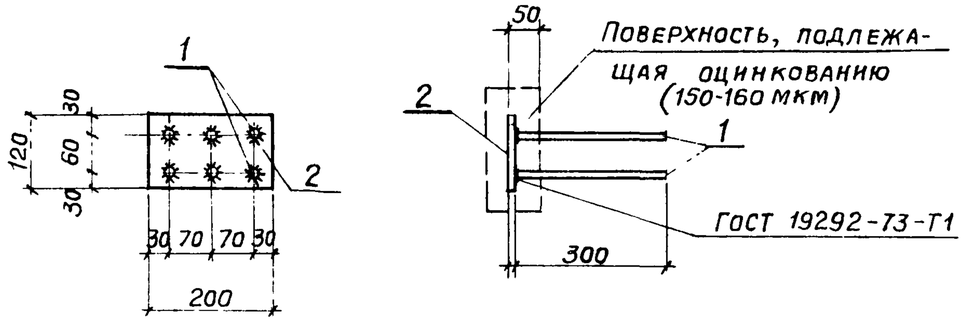

Формат	Поз.	Обозначение	Наименование	Кол	Примечание
			Документация		
		ТП 901-6-61 -КЖИ-ТТ	Техн. требования к изготовлению арм. и закл. изделий		
			Детали		Масса ед., кг
Б.Ч	1		ф10 А III ГОСТ 5.1459-72* ℓ=300	6	0,2
Б.Ч	2		-120х10 ГОСТ 19903-74 ℓ=200	1	1,9

Провер.	Волкова		ТП 901-6-61 -КЖИ-МН11
Ст. техн.	Гусева		Изделие закладное МН11 — Стадия: Р; Масса: 3,1 кг; Масштаб: 1:10; Лист 1; Листов 1
Рук бр	Сасонко		Госстрой СССР ПРОМСТРОЙПРОЕКТ Москва
Гл. инж. пр	Геништа		
Нач. СКО-1	Власкин		

Альбом IV

Типовой проект 901-6-61

Взам. инв. № | Подпись и дата | Инв. № подл.

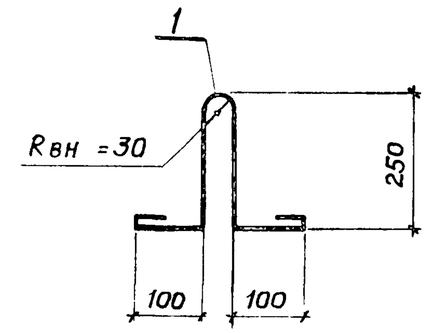

Формат	Поз.	Обозначение	Наименование	Кол	Примечание
			Документация		
		ТП 901-6-61 -КЖИ-ТТ	Техн. требования к изготовлению арм. и закл. изделий		
			Детали		Масса ед., кг
	1		ф12 А I ГОСТ 5781-75 ℓ=900	1	0,8

Провер.	Волкова		ТП 901-6-61 -КЖИ-МН12
Ст. техн.	Гусева		Изделие закладное МН12 — Стадия: Р; Масса: 0,8 кг; Масштаб: — ; Лист 1; Листов 1
Рук бр	Сасонко		Госстрой СССР ПРОМСТРОЙПРОЕКТ Москва
Гл. инж. пр	Геништа		
Нач. СКО-1	Власкин		

Альбом IV

Типовой проект 901-6-61

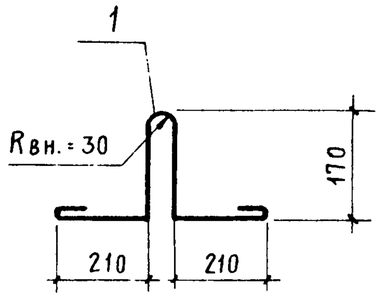

Формат	Поз.	Обозначение	Наименование	Кол.	Примечание
			Документация		
		ТП 901-6-61-КЖИ-ТТ	Техн. требования к изготовлению арм. и закл. изделий		
			Детали		Масса ед., кг
	1		ф10АI ГОСТ 5781-75 ℓ=940	1	0,6

ТП 901-6-61-КЖИ-МН13

Изделие закладное МН13

Стадия	Масса	Масштаб
Р	0,6 кг	—
Лист 1	Листов 1	

Госстрой СССР ПРОМСТРОЙПРОЕКТ Москва

Провер.	Волкова	
Ст.техн.	Гусева	
Рук.бр.	Сасонко	
Гл.инж.пр.	Геништа	
Нач.СКО-1	Власкин	

Альбом IV

Типовой проект 901-6-61

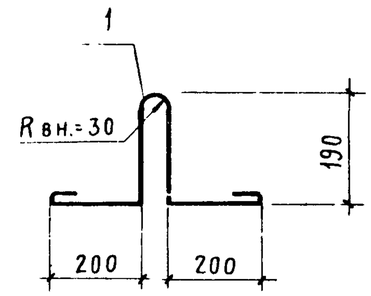

Формат	Поз.	Обозначение	Наименование	Кол.	Примечание
			Документация		
		ТП 901-6-61-КЖИ-ТТ	Техн. требования к изготовлению арм. и закл изделий		
			Детали		Масса ед., кг
	1		ф12АI ГОСТ 5781-75 ℓ=900	1	0,8

ТП 901-6-61-КЖИ-МН14

Изделие закладное МН14

Стадия	Масса	Масштаб
Р	0,8 кг	—
Лист 1	Листов 1	

Госстрой СССР ПРОМСТРОЙПРОЕКТ Москва

Провер.	Волкова	
Ст.техн	Гусева	
Рук.бр.	Сасонко	
Гл.инж.пр.	Геништа	
Нач.СКО-1	Власкин	

Взам. инв. № | Подпись и дата | Инв. № подл.

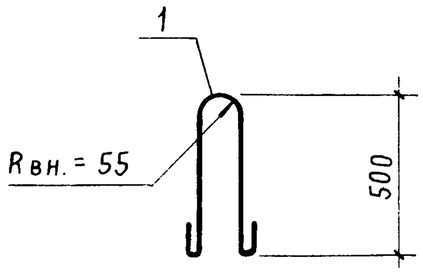

Формат	Поз.	Обозначение	Наименование	Кол.	Примечание
			Документация		
		ТП 901-6-61 - КЖИ - ТТ	Техн. требования к изготовлению арм. и закл. изделий		
			Детали		Масса ед., кг
	1		ф 16АI ГОСТ 5781-75 ℓ=1150	1	1,8

Пров.	Волкова		
Ст.	Гусева		
Рук.	Сасонко		
Гл. инж.	Геништа		
Нач. СКО-1	Власкин		

ТП 901-6-61 - КЖИ - МН15

Изделие закладное МН15

Стадия	Масса	Масштаб
Р	1,8 кг	—
Лист 1	Листов 1	

Госстрой СССР
ПРОМСТРОЙПРОЕКТ
Москва

Альбом IV

Типовой проект 901-6-61

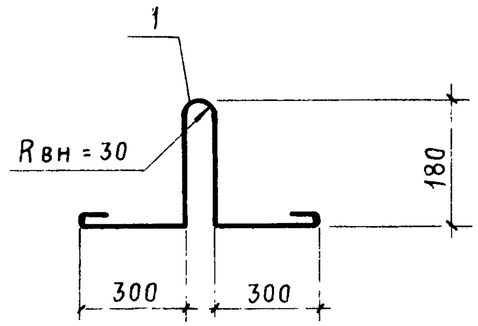

Формат	Поз.	Обозначение	Наименование	Кол.	Примечание
			Документация		
		ТП 901-6-61 - КЖИ - ТТ	Техн. требования к изготовлению арм. и закл. изделий		
			Детали		Масса ед., кг
	1		ф 16АI ГОСТ 5781-75 ℓ=1200	1	1,9

Провер.	Волкова		
Ст. техн.	Гусева		
Рук. бр.	Сасонко		
Гл. инж. пр.	Геништа		
Нач. СКО-1	Власкин		

ТП 901-6-61 - КЖИ - МН16

Изделие закладное МН16

Стадия	Масса	Масштаб
Р	1,9 кг	—
Лист 1	Листов 1	

Госстрой СССР
ПРОМСТРОЙПРОЕКТ
Москва

Инв. № подл. | Подпись и дата | Взам. инв. №

Альбом IV

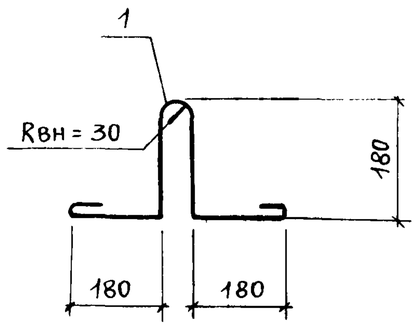

	Поз.	Обозначение	Наименование	Кол.	Примеч.
			Документация		
		ТП 901-6-61- КЖИ- ТТ	Техн. требования к изготовлению арм. и закл. изделий		
			Детали		Масса ед., кг
БЧ	1		ф 12 АI ГОСТ 5781-75 ℓ = 1000	1	0,9

Типовой проект 901-6-61

Взам. инв. № | Подпись и дата | Инв. № подл.

Провер.	Волкова	
Ст. техн.	Гусева	
Рук. бр.	Сасонко	
Гл. инж. пр.	Геништа	
Нач. СКО 1	Власкин	

ТП 901-6-61 - КЖИ - МН 17

Изделие закладное МН 17

Стадия	Масса	Масштаб
Р	0,9 кг	—
Лист 1	Листов 1	

Госстрой СССР ПРОМСТРОЙПРОЕКТ Москва

Альбом IV

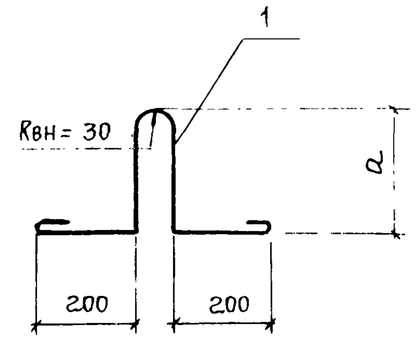

Марка	a
МН 18	350
МН 19	250

Формат	Зона	Поз.	Обозначение	Наименование	Кол.	Примечание
				Документация		
			ТП 901-6-61 - КЖИ-ТТ	Технические требования к изготовлению арматурных и закладных изделий		
				МН 18		Масса ед, кг
				Детали		
БЧ		1		ф 12 АI ГОСТ 5781-75 ℓ = 1350	1	1.2
				МН 19		
				Детали		
БЧ		1		ф 12 АI ГОСТ 5781-75 ℓ = 1150	1	1.0

Типовой проект 901-6-61

Взам. инв. № | Подпись и дата | Инв. № подл.

Проверил	Любопытова	
Чертил	Коростелева	
Рук. бр.	Любопытова	
Гл. инж. пр.	Геништа	
Нач. СКО 1	Власкин	

ТП 901-6-61 - КЖИ- МН 18, МН 19

Изделие закладное МН 18, МН 19

Стадия	Масса	Масштаб
Р	см спец.	
Лист	Листов	

Госстрой СССР ПРОМСТРОЙПРОЕКТ Москва

15557 05 69

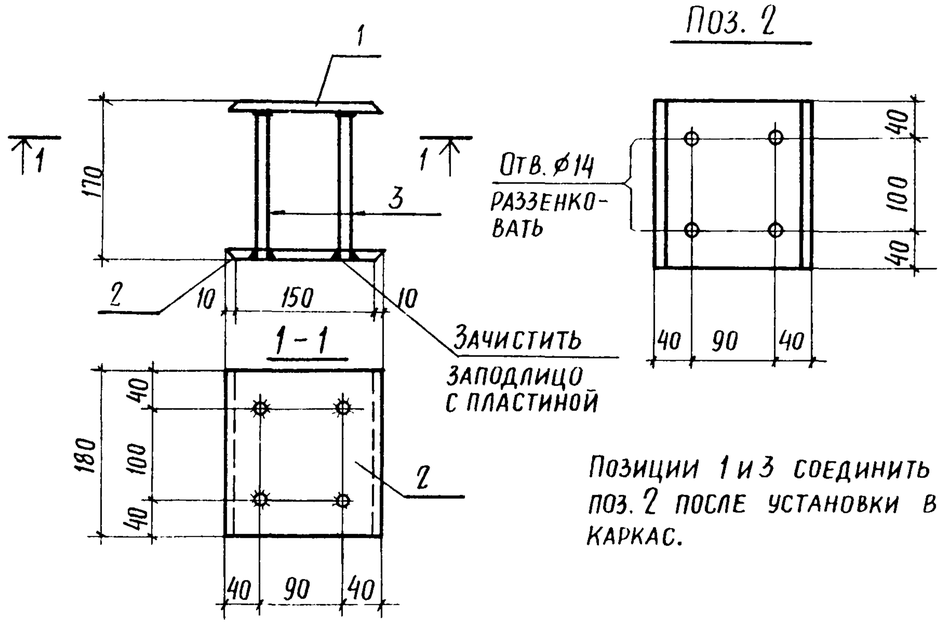

Позиции 1 и 3 соединить с поз. 2 после установки в каркас.

Марка	Поз.	Обозначение	Наименование	Кол.	Примеч.
			Документация		
		ТП 901-6-61 КЖИ-ТТ	Технические требования к изгот. армат. и закл. изделий		
			Детали		Масса един. кг
Б	1		-170×10 ГОСТ 19903-74 ℓ=180	1	2,4
Б	2		-170×10 ГОСТ 19903-74 ℓ=180	1	2,4
Б	3		⌀12 А III ГОСТ 5.1459-72* ℓ=160	4	0,14

Проверил	Любопытова	
Инженер	Васильева	
Рук. бриг.	Любопытова	
Гл. инж. пр.	Геништа	
Нач. СКО-1	Власкин	

ТП 901-6-61 КЖИ-МН20

Изделие закладное МН 20

Стадия	Масса	Масштаб
Р	5,4	1

Лист | Листов

Госстрой СССР ПРОМСТРОЙПРОЕКТ г. Москва

Копировал: Гудкова Формат 11

Альбом IV

Проект 901-6-61

Типовой

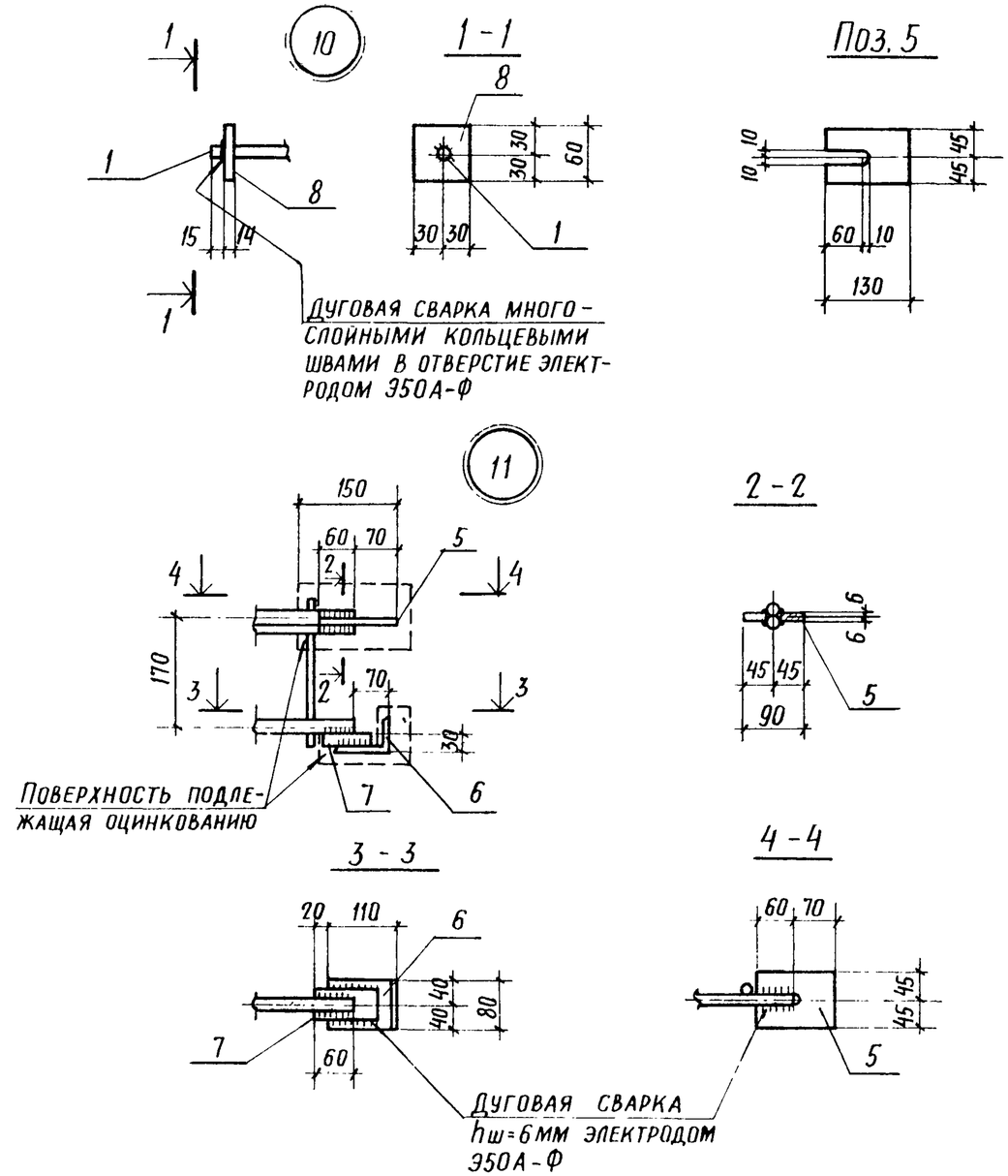

Проверил	Волкова	
Ст. техн.	Гусева	
Рук. бриг.	Сасонко	
Гл. инж. пр.	Геништа	
Нач. СКО-1	Власкин	

ТП 901-6-61 КЖИ-У10, 11

Узлы 10, 11

Стадия	Лист	Листов
Р		

Госстрой СССР ПРОМСТРОЙПРОЕКТ Москва

Взам. инв. № | Подпись и дата | Инв. № подл.

16557-05 (70) Копировал: Гудкова Формат 11