ТИПОВЫЕ СТРОИТЕЛЬНЫЕ КОНСТРУКЦИИ, ИЗДЕЛИЯ И УЗЛЫ

СЕРИЯ 1.243.1-5

ПЛИТЫ ПЕРЕКРЫТИЙ ЖЕЛЕЗОБЕТОННЫЕ БЕСПУСТОТНЫЕ

ВЫПУСК 2

ПРЕДВАРИТЕЛЬНО НАПРЯЖЕННЫЕ ПЛИТЫ ДЛИНОЙ 628 И 598 СМ, ШИРИНОЙ 99, 119, И 149 СМ, АРМИРОВАННЫЕ СТЕРЖНЯМИ ИЗ СТАЛИ КЛАССА А-IV, $А_т$-IVС, $А_т$-IVК.

МЕТОД НАТЯЖЕНИЯ – ЭЛЕКТРОТЕРМИЧЕСКИЙ

РАБОЧИЕ ЧЕРТЕЖИ

25394-01

Отпускная цена
на момент реализации
указана в счет-накладной

ТИПОВЫЕ СТРОИТЕЛЬНЫЕ КОНСТРУКЦИИ, ИЗДЕЛИЯ И УЗЛЫ

СЕРИЯ 1.243.1 – 5

ПЛИТЫ ПЕРЕКРЫТИЙ ЖЕЛЕЗОБЕТОННЫЕ БЕСПУСТОТНЫЕ

ВЫПУСК 2

ПРЕДВАРИТЕЛЬНО НАПРЯЖЕННЫЕ ПЛИТЫ ДЛИНОЙ 628 И 598 см, ШИРИНОЙ 99, 119, И 149 см, АРМИРОВАННЫЕ СТЕРЖНЯМИ ИЗ СТАЛИ КЛАССА А-IV, $А_т$-IVС, $А_т$-IVК.

МЕТОД НАТЯЖЕНИЯ – ЭЛЕКТРОТЕРМИЧЕСКИЙ

РАБОЧИЕ ЧЕРТЕЖИ

РАЗРАБОТАНЫ

ЦНИИЭП учебных зданий

Гл.инженер А.К.Ляхович

Нач.отдела Э.Л.Шахова

Гл инж отд Б.Н.Петров

НИИЖБ

Зам директора Т.И.Мамедов

Зав лабораторией Ф.А.Иссерс

Зав сектором В.Г.Крамарь

Утверждены и введены в действие с 01.07.92г ЦНИИЭП учебных зданий приказ от 30.01.92г №6

Обозначение документа	Наименование	Стр.
I.243.I-5.2-ТУ	Технические условия	2
-ТО	Техническое описание	3
-I	Плита перекрытия П 60.I0-6...	30
-2	Плита перекрытия П 60.I0-8...	3I
-3	Плита перекрытия П 60.I0-I0...	32
-4	Плита перекрытия П 60.I2-6...	34
-5	Плита перекрытия П 60.I2-8...	35
-6	Плита перекрытия П 60.I2-I0...	36
-7	Плита перекрытия П 60.I5-6...	38
-8	Плита перекрытия П 60.I5-8...	39
-9	Плита перекрытия П 60.I5-I0...	40
-I0	Плита перекрытия П 63.I0-6...	42
-II	Плита перекрытия П 63.I0-8...	43
-I2	Плита перекрытия П 63.I0-I0...	44
-I3	Плита перекрытия П 63.I2-6...	46
-I4	Плита перекрытия П 63.I2-8...	47
-I5	Плита перекрытия П 63.I2-I0...	49
-I6	Плита перекрытия П 63.I5-6...	50
-I7	Плита перекрытия П 63.I5-8...	52
-I8	Плита перекрытия П 63.I5-I0...	53
-I9	Продольная грань плиты со шпонками.Узел I	55

Нач.отд.	Шахова		
Н.контр.	Каляпкина		
Гл.инж.	Петров		
Зав.гр.	Каляпкина		
Вед.инж	Черпакова		

I.243.I-5.2

Содержание

Стадия	Лист	Листов
Р	1	2

ЦНИИЭП учебных зданий

Взам.инв.N | Подпись и дата | Инв.N подл.

Формат А4

Обозначение документа	Наименование	Стр.
I.243.I-5.2-20	Каркас КРI	56
-2I	Сетка CI, C2	56
-22	Сетка C3, C4	57
-23	Сетка C5, C6	57
-24	Сетка C7, C8	58
-25	Сетка C9	58
-26	Сетка CIO	59
-27	Сетка CII	59
-28	Сетка CI2, CI3	60
-29	Сетка CI4	60
-30	Сетка CI5, CI6	6I
-3I	Петля строповочная ПI, П2	6I
-РС	Ведомость расхода стали	62

Взам.инв.N | Подпись и дата | Инв.N подл.

I.243.I-5.2

Лист 2

Настоящие технические условия распространяются на беспустотные плиты перекрытий (далее плиты) серии I.243.I-5 выпуск 2, изготавливаемые из тяжелого бетона, армированные напрягаемой арматурой, и предназначенные для общественных зданий и бытовых зданий промпредприятий со стенами из кирпича или крупных блоков из местных материалов, возводимых в обычных условиях строительства, в помещениях со слабо- и среднеагрессивной средой, с мокрым и влажным режимами эксплуатации (парильные, мыльные, душевые, ванные, купально-плавательные бассейны, стиральные и др.).

Плиты должны изготовляться под расчетные нагрузки (без учета собственного веса плиты) 5,90кПа(600 кгс/м2);7,85 кПа(800кгс/м2) и 9,80 кПа(I000 кгс/м2).

Конструкция плит перекрытий, а также арматурных изделий к ним приведена в рабочих чертежах.

Марка плиты состоит из буквенно-цифровых групп, разделенных дефисами.

Первая группа содержит обозначение типа конструкции (П- плита перекрытия беспустотная) и габаритные размеры (длина и ширина), округленные до дециметров.

Вторая группа включает цифровые обозначения расчетной равномерно распределенной нагрузки (без учета собственного веса) в кПа, округленные до целого числа, и класс напрягаемой арматуры.

Третья группа отражает конструктивные особенности плиты: цифрой "I" обозначаются плиты, применяемые в помещениях со слабоагрессивной средой; цифрой "2" обозначаются плиты, применяемые в помещениях со среднеагрессивной средой.

Плиты без цифры "I" и "2" в конце марки применяются в помещениях как со слабо-, так и со среднеагрессивной средой.

Пример маркировки: П 63.I5-IOАтIVС-2 - беспустотная плита длиной 6280 мм, шириной I490 мм под расчетную равномерно распределенную нагрузку (без учета собственного веса) 9,8 кПа(I000 кгс/м2) с напрягаемой арматурой класса Ат-IVС, применяемая в помещениях со среднеагрессивной средой.

				1.243.1-5.2-ТУ		
НАЧ.ОТД.	Э.ШАХОВА			Технические условия	СТАДИЯ	ЛИСТ	ЛИСТОВ
Н.КОНТР.	КАЛЯПКИНА				Р	1	8
ГЛ.ИНЖ.	ПЕТРОВ				ЦНИИЭП учебных зданий	
ЗАВ.ГР.	КАЛЯПКИНА					

ИНВ.№ ПОДЛ. | ПОДПИСЬ И ДАТА | ВЗАМ.ИНВ.№

Формат А4

I. ТЕХНИЧЕСКИЕ ТРЕБОВАНИЯ

I.I. Плиты должны изготовляться в соответствии с требованиями настоящих технических условий по рабочим чертежам серии I.243.I-5 выпуск 2.

I.2. Основные параметры и размеры.

I.2.I. Основные размеры плит, проектные показатели расхода бетона и стали, класс бетона по прочности на сжатие, а также справочная масса плит, определенная исходя из средней плотности железобетона - 2500 кг/м3, приведена на листе 8...II документа I.243.I-5.2-ТО.

I.2.2. Плиты должны поставляться с нижней (потолочной) поверхностью, подготовленной под окраску.

I.2.3. Плиты должны быть прочными, жесткими, трещиностойкими и выдерживать при испытании нагружением контрольные нагрузки, указанные в рабочих чертежах.

I.2.4. Значения действительных отклонений геометрических параметров плит от номинальных не должны превышать предельных, указанных в табл.I.

мм

Таблица I

Вид отклонения геометрического параметра	Геометрический параметр	Предельное отклонение
Отклонения от линейного размера	Длина плиты	± 5
	Ширина плиты	± 5
	Толщина плиты	± 5
Отклонение от прямолинейности	Прямолинейность реального профиля боковых граней плит:	
	на длине 2400	3
	на длине 5980	8
	на длине 6280	8
Отклонение от плоскостности	Плоскостность поверхности плит относительно прилегающей плоскости	8
Отклонение от равенства диагоналей	Разность длин диагоналей	I6

ИНВ.№ ПОДЛ. | ПОДПИСЬ И ДАТА | ВЗАМ.ИНВ.№

I.2.5. В плитах, аттестуемых по высшей категории качества, предельные отклонения по толщине плит не должны превышать ± 3 мм.

I.2.6. Номинальная толщина защитного слоя бетона до арматуры должна соответствовать рабочим чертежам. Отклонения действительной толщины защитного слоя бетона от номинальной, равной I5 и 20(30)мм, не должны превышать соответственно + 3 и + 5 мм.

I.3. Характеристики

I.3.I. Плиты должны удовлетворять требованиям ГОСТ I30I5.0-83:
по заводской готовности;
по показателям фактической прочности бетона (в возрасте 28 суток , передаточной);
по морозостойкости и водонепроницаемости;
к качеству материалов, применяемых для приготовления бетона;
к качеству арматурных изделий и их положению в плитах;
к маркам сталей для монтажных петель;
по применению форм для изготовления плит;
по отклонению фактической массы плиты при отпуске потребителю от номинальной массы.

I.3.2. Плиты следует изготовлять из тяжелого бетона класса по прочности на сжатие В20 и марки бетона W4 и W6 по водонепроницаемости , в зависимости от класса стали.

I.3.3. Нормируемую отпускную прочность бетона плит принимать по ГОСТ I30I5.0-83.

I.3.4. Коэффициент вариации прочности бетона по сжатию в партии должен быть не более 9%.

I.3.5. В качестве напрягаемой арматуры плит применять термически упрочненную сталь периодического профиля классов Ат-IУС и Ат-IУК(ГОСТ I0884-8I) и стержневую горячекатаную сталь класса А-IУ (ГОСТ 578I-82).

I.3.6. Предварительное напряжение арматуры осуществлять электротермическим натяжением стержней до бетонирования с передачей усилий на упоры формы.

I.3.7. Температура электронагрева арматуры не должна превышать 450°С.

I.3.8. Значение начального предварительного напряжения (σ_{sp}) принять равным 490 МПа(5000 кгс/см2).

I.3.9. Величина предварительного напряжения перед бетонированием (с учетом потерь от релаксации) должно быть равно 475 МПа(4850 кгс/см2).

I.3.I0. Допустимое отклонение значения предварительного напряжения - 85 МПа(870 кгс/см2).

I.3.II. В качестве ненапрягаемой арматуры плит следует применять арматурную проволоку класса Вр-I (ГОСТ 6727-80).

I.3.I2. Арматурные изделия запроектированы из условия изготовления их на автоматических линиях.

Сварку арматурных изделий производить с нормируемой прочностью в соответствии с требованиями ГОСТ I0922-90 и ГОСТ I4098-85.

I.3.I3. Концы напрягаемой арматуры не должны выступать за торцевые поверхности плит более чем на 5 мм и должны быть защищены слоем раствора.

I.3.I4. Монтажные петли плит следует изготовлять из стержневой арматуры класса А-I (ГОСТ 578I-82) марок Ст3сп2 и Ст3пс2.

I.3.I5. Качество отделки поверхностей и внешний вид должны соответствовать требованиям ГОСТ I30I5.0-83 и настоящих технических условий.

I.4. Маркировка

I.4.I. Маркировку плит производить в соответствии с требованиями ГОСТ I30I5.2-8I. Маркировочные надписи наносятся на боковой продольной грани плиты.

2. ПРАВИЛА ПРИЕМКИ

2.I. Приемку плит следует производить партиями в соответствии с требованиями ГОСТ I30I5.I-8I и настоящих технических условий.

2.2. Приемку плит по показателям прочности бетона (классу бетона по прочности на сжатие, передаточной и отпускной прочности), соответствия арматурных изделий рабочим чертежам, прочности сварных соединений, толщины защитного слоя бетона до арматуры, точности геометрических параметров, качества поверхностей, отклонения фактической массы плит проводят по результатам приемо-сдаточных испытаний и контроля.

2.3. Приемку плит по показателям их прочности, жесткости, трещиностойкости, морозостойкости бетона проводят по результатам периодических испытаний.

2.4. При приемке плит по показателям точности геометрических параметров, толщине защитного слоя бетона до арматуры, качества поверхностей и массы плит, контролируемым путем измерений, следует применять выборочный одноступенчатый контроль.

3. МЕТОДЫ КОНТРОЛЯ И ИСПЫТАНИЙ

3.I. Прочность бетона на сжатие следует определять в соответствии с требованиями ГОСТ I0I80-90 или ГОСТ I7624-87.

3.2 Контроль и оценку фактической прочности бетона (в проектном возрасте и передаточную) следует производить по ГОСТ I8I05-86.

3.3. Методы контрольных испытаний и оценки качества плит по показателям прочности, жесткости и трещиностойкости должны соответствовать ГОСТ 8829-85 и рабочим чертежам.

3.4. Контроль плотности объемной массы плит должен осуществляться по ГОСТ I2730.I-78.

3.5. Величину натяжения стержней следует контролировать приборами, имеющимися на заводе-изготовителе.

3.6. Морозостойкость бетона следует определять по ГОСТ I0060-87.

3.7. Методы испытаний сварных арматурных изделий должны соответствовать ГОСТ I0922-90.

3.8. Размеры, непрямолинейность и неплоскостность плит, положение монтажных петель, размеры и расположение арматуры, толщину защитного слоя бетона до арматуры, качество бетонных поверхностей и внешний вид следует проверять методами, установленными ГОСТ 26433.0-85 и ГОСТ 26433.I-89.

4. ХРАНЕНИЕ И ТРАНСПОРТИРОВАНИЕ

4.I. Хранение и транспортирование плит производить в соответствии с требованиями ГОСТ I3OI5.4-84.

5. ГАРАНТИИ ИЗГОТОВИТЕЛЯ

5.I. Изготовитель должен гарантировать соответствие поставляемых плит требованиям настоящих технических условий при соблюдении потребителем правил транспортирования, условий применения и хранения плит, установленных техническими условиями.

Приложение
Справочное

П Е Р Е Ч Е Н Ь

стандартов и нормативных документов, на которые даны ссылки в настоящих технических условиях

Нормативно-технический или нормативный документ	Наименование документа
ГОСТ 5781-82	Сталь горячекатаная для армирования железобетонных конструкций. Технические условия.
ГОСТ 6727-80	Проволока из низкоуглеродистой стали холоднотянутая для армирования железобетонных конструкций. Технические условия.
ГОСТ 8829-85	Конструкции и изделия бетонные и железобетонные сборные. Методы испытаний нагружением и оценка прочности, жесткости и трещиностойкости.
ГОСТ 10060-87	Бетоны. Методы определения морозостойкости.
ГОСТ 10180-90	Бетоны. Методы определения прочности на сжатие и растяжение.
ГОСТ 10884-81	Сталь арматурная термомеханически и термически упрочненная периодического профиля. Технические условия.
ГОСТ 10922-90	Арматурные и закладные изделия сварные, соединения сварные арматуры и закладных изделий железобетонных конструкций. Общие технические условия.

Продолжение

Нормативно-технический или нормативный документ	Наименование документа
ГОСТ 12730.1-78	Бетоны. Метод определения плотности.
ГОСТ 13015.0-83	Конструкции и изделия бетонные и железобетонные сборные. Общие технические требования.
ГОСТ 13015.1-81	Конструкции и изделия бетонные и железобетонные сборные. Правила приемки.
ГОСТ 13015.2-81	Конструкции и изделия бетонные и железобетонные сборные. Правила маркировки.
ГОСТ 13015.4-84	Конструкции и изделия бетонные и железобетонные сборные. Правила транспортирования и хранения.
ГОСТ 17624-87	Бетоны. Ультразвуковой метод определения прочности.
ГОСТ 18105-86	Бетоны. Правила контроля прочности.
ГОСТ 26433.0-85	Система обеспечения точности геометрических параметров в строительстве. Правила выполнения измерений. Общие положения.
ГОСТ 26433.1-89	Система обеспечения точности геометрических параметров в строительстве. Правила выполнения измерений. Элементы заводского изготовления.

I.ТЕХНИЧЕСКИЕ ТРЕБОВАНИЯ И РАСЧЕТНЫЕ ДАННЫЕ

I.I. Плиты рассчитаны как однопролетные свободно опертые балки в соответствии с требованиями СНиП 2.03.0I-84. и СНиП 2.03.II-85.

I.2. Плиты рассчитаны на три вида равномерно распределенной нагрузки, приложенной к изделию.

Вид нагрузки	Величина нагрузки в кПа(кгс/м2) для плит марок		
	-6...	-8...	-I0
Расчетная	5,90(600)	7,85(800)	9,80(I000)
Нормативная	4,90(500)	6,60(670)	8,33(850)
Длительно действующая часть нормативной нагрузки	3,90(385)	5,40(555)	7,06(720)

I.3. Собственный вес плит: расчетный - 5,93 кПа(605 кгс/м2), нормативный - 5,40 кПа(550 кгс/м2).

I.4. Плиты рассчитаны по 3-ей категории трещиностойкости с предельно допустимой шириной продолжительного раскрытия трещин для слабоагрессивной среды 0,I0 мм, для среднеагрессивной среды 0,05 мм.

I.5. Предел огнестойкости плит более I часа.

I.6. Глубина опирания плит должна быть не менее I00 мм от торцов по всей ширине плиты.

I.7. Швы между плитами заделать бетоном класса В20 или цементно-песчаным раствором марки 300.

I.8. Заготовку арматуры производить в соответствии с "Руководством по технологии изготовления предварительно напряженных железобетонных конструкций" (Москва. Стройиздат, I975г.)

I.9. Длина натягиваемых стержней на рабочих чертежах показана равной длине плит без учета длины выпусков для захватных приспособлений, применяемых на заводе.

I.I0. На опорных участках плит установлены корытообразные опорные сетки для восприятия местных напряжений в зоне заанкеривания напрягаемых стержней.

I.II. По всей длине верхней зоны плит установлена сварная сетка.

Стержни верхней сетки, попадающие в лунку для потайного расположения проушины монтажной петли, обрезать по месту.

I.I2. На приопорных участках плит длиной в I/6 пролета установлены вертикальные каркасы.

I.I3. Плоские каркасы установлены вертикально из условия опирания верхней сетки на верхние продольные стержни каркаса и нижних продольных стержней каркаса на корытообразные сетки.

Нач.отд.	Шахова		I.243.I-5.2-ТО	
Н.контр.	Каляпкина		Техническое описание	Стадия Р / Лист 1 / Листов 24
Гл.инж.	Петров			ЦНИИЭП учебных зданий
Зав.гр.	Каляпкина			

Формат А4

Инв.№ подл. | Подпись и дата | Взам.инв.№

Номенклатура плит перекрытия

Эскиз	Марка плиты	в, мм	Класс бетона	Расход материалов: Бетон $м^3$	Сталь, кг: на изделие	Сталь, кг: на 1 $м^2$ изделия	Масса, т
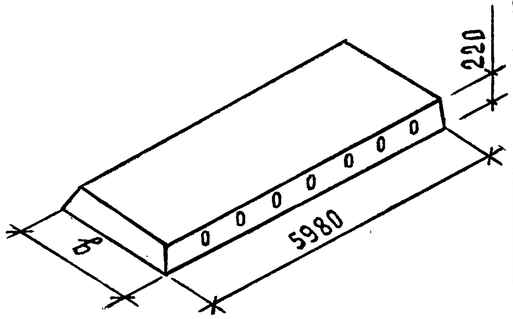	П60.10-6АIV	990	В20	1,28	38,64	6,53	3,20
	П60.10-6АтIVК				38,64	6,53	
	П60.10-6АтIVС				38,64	6,53	
	П60.10-8АIV-1				38,64	6,53	
	П60.10-8АтIVК-1				38,64	6,53	
	П60.10-8АтIVС-				48,64	8,13	
	П60.10-8АIV-2				48,64	8,13	
	П60.10-8АтIVК-2				48,64	8,13	
	П60.10-10АIV-1				45,75	7,73	
	П60.10-10АтIVК-1				45,75	7,73	
	П60.10-10АтIVС-1				51,65	8,73	
	П60.10-10АIV-2				51,65	8,73	
	П60.10-10АтIVК-2				51,65	8,73	
	П60.10-10АтIVС-2				57,21	9,64	
	П60.12-6АIV	1190	В20	1,54	46,26	6,50	3,85
	П60.12-6АтIVК				46,26	6,50	
	П60.12-6АтIVС				50,50	7,09	
	П60.12-8АIV-1				50,50	7,09	
	П60.12-8АтIVК-1				50,50	7,09	
	П60.12-8АтIVС-1				51,57	7,24	

Инв. N подл. | Подпись и дата | Взам. инв. N

Продолжение

Эскиз	Марка плиты	b, мм	Класс бетона	Расход материалов: Бетон, м³	Сталь, кг: на изделие	Сталь, кг: на 1 м² изделия	Масса, т
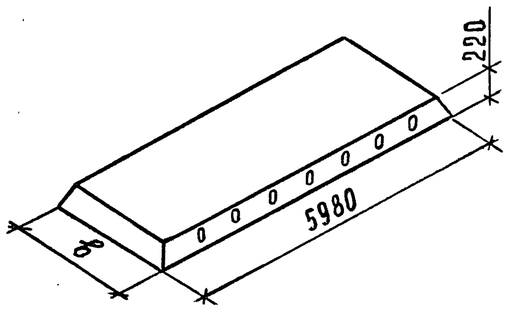	П 60.12-8 А IV-2	1190	В20	1,54	57,72	8,11	3,85
	П 60.12-8 Ат IVК-2				57,72	8,11	
	П 60.12-8 Ат IVС-2				57,72	8,11	
	П 60.12-10 Ат IVС-1				62,12	8,73	
	П 60.12-10 А IV				62,12	8,73	
	П 60.12-10 Ат IVК				62,12	8,73	
	П 60.12-10 Ат IVС-2				65,46	9,19	
	П 60.15-6 А IV-1	1490	В20	1.93	54,20	6,08	4.84
	П 60.15-6 Ат IVК-1				54,20	6,08	
	П 60.15-6 Ат IVС-1				54,20	6,08	
	П 60.15-6 А IV-2				60,42	6,78	
	П 60.15-6 Ат IVК-2				60,42	6,78	
	П 60.15-6 Ат IVС-2				60,42	6,78	
	П 60.15-8 А IV-1				60,42	6,78	
	П 60.15-8 Ат IVК-1				60,42	6,78	
	П 60.15-8 Ат IVС				64,24	7,21	
	П 60.15-8 А IV-2				64,24	7,21	
	П 60.15-8 Ат IVК-2				64,24	7,21	
	П 60.15-10 Ат IVС-1				76,04	8,53	
	П 60.15-10 А IV				76,04	8,53	
	П 60.15-10 Ат IVК				76,04	8,53	
	П 60.15-10 Ат IVС-2				94,92	10,65	

Взам. инв. N | Подпись и дата | Инв. N подл.

Номенклатура плит перекрытия

Эскиз	Марка плиты	b, мм	Класс бетона	Расход материалов: Бетон, м³	Сталь, кг: на изделие	Сталь, кг: на 1 м² изделия	Масса, т
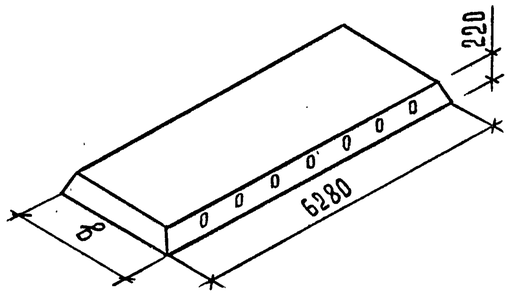	П63.10-6АIV-1	990	В20	1,34	40,23	6,47	3,27
	П63.10-6АтIVК-1				40,23	6,47	
	П63.10-6АтIVС				46,13	7,42	
	П63.10-6АIV-2				46,13	7,42	
	П63.10-6АтIVК-2				46,13	7,42	
	П63.10-8АIV-1				46,13	7,42	
	П63.10-8АтIVК-1				46,13	7,42	
	П63.10-8АтIVС-1				50,77	8,16	
	П63.10-8АIV-2				50,77	8,16	
	П63.10-8АтIVК-2				50,77	8,16	
	П63.10-8АтIVС-2				58,19	9,36	
	П63.10-10АIV-1				53,88	8,66	
	П63.10-10АтIVК-1				53,88	8,66	
	П63.10-10АтIVС-1				53,88	8,66	
	П63.10-10АIV-2				59,78	9,61	
	П63.10-10АтIVК-2				59,78	9,61	
	П63.10-10АтIVС-2				65,04	10,46	
	П63.12-6АIV-1	1190	В20	1,62	48,20	6,45	4,05
	П63.12-6АтIVК-1				48,20	6,45	
	П63.12-6АтIVС-1				52,67	7,05	
	П63.12-6АIV-2				53,78	7,20	
	П63.12-6АтIVК-2				53,78	7,20	
	П63.12-6АтIVС-2				57,78	7,20	
	П63.12-8АIV-1				52,67	7,05	
	П63.12-8АтIVК-1				52,67	7,05	
	П63.12-8АтIVС-1				60,26	8,07	

Инв. N подл. | Подпись и дата | Взам. инв. N

Продолжение

Эскиз	Марка плиты	b, мм	Класс бетона	Расход материалов: Бетон, $м^3$	Сталь, кг: на изделие	Сталь, кг: на 1 $м^2$ изделия	Масса, т
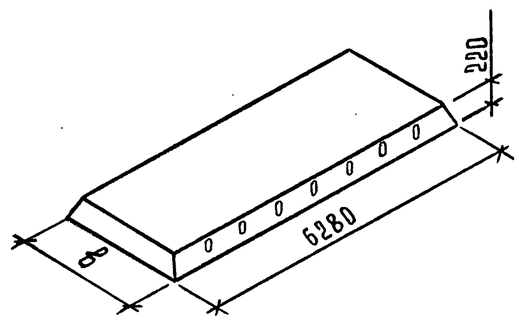	П63.12-8 А$\overline{IV}$-2	1190	В20	1,62	60,26	8,07	4,05
	П63.12-8 Ат$\overline{IV}$К-2				60,26	8,07	
	П63.12-8 Ат$\overline{IV}$С-2				67,85	9,08	
	П63.12-10 А$\overline{IV}$-1				65,11	8,72	
	П63.12-10 Ат$\overline{IV}$К-1				65,11	8,72	
	П63.12-10 Ат$\overline{IV}$С-1				65,11	8,72	
	П63.12-10 А$\overline{IV}$-2				68,69	9,20	
	П63.12-10 Ат$\overline{IV}$К-2				68,69	9,20	
	П63.12-10 Ат$\overline{IV}$С-2				75,02	10,04	
	П63.15-6 А$\overline{IV}$-1	1490	В20	2,03	62,95	6,73	5,08
	П63.15-6 Ат$\overline{IV}$К-1				62,95	6,73	
	П63.15-6 Ат$\overline{IV}$С-1				63,85	6,82	
	П63.15-6 А$\overline{IV}$-2				71,61	7,65	
	П63.15-6 Ат$\overline{IV}$К-2				71,61	7,65	
	П63.15-6 Ат$\overline{IV}$С-2				71,61	7,65	
	П63.15-8 Ат$\overline{IV}$С-1				77,77	8,31	
	П63.15-8 А$\overline{IV}$				77,77	8,31	
	П63.15-8 Ат$\overline{IV}$К				77,77	8,31	
	П63.15-8 Ат$\overline{IV}$С-2				85,53	9,14	
	П63.15-10 А$\overline{IV}$-1				79,71	8,52	
	П63.15-10 Ат$\overline{IV}$К-1				79,71	8,52	
	П63.15-10 Ат$\overline{IV}$С-1				90,87	9,71	
	П63.15-10 А$\overline{IV}$-2				90,87	9,71	
	П63.15-10 Ат$\overline{IV}$К-2				90,87	9,71	
	П63.15-10 Ат$\overline{IV}$С-2				99,53	10,63	

Инв.N подл. | Подпись и дата | Взам.инв.N

25394-01 12 Формат А3

Схема опирания и загружения при испытании

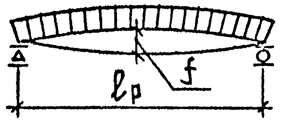

При проведении испытаний следует руководствоваться указаниями ГОСТ 8829 - 85

Марка плиты	Площадь загружения при испытании см×см	Проверка прочности. Вид разрушения и величина коэффициента „С". Текучесть стали продольной растянутой арматуры в нормальном сечении до наступления раздробления бетона сжатой зоны, С = 1,35. Величина разрушающей нагрузки кПа(кгс/м²). При которой изделия признаются годными (прилож.3.п.1): С учетом собственного веса изделия	При которой изделия признаются годными (прилож.3.п.1): За вычетом собственного веса изделия	При которой требуются повторные испытания (п.6.1.2а): За вычетом собственного веса изделия	Текучесть стали продольной растянутой и поперечной арматуры в наклонном сечении до наступления раздробления бетона сжатой зоны над наклонной трещиной, С = 1,4. Величина разрушающей нагрузки кПа(кгс/м²). При которой изделия признаются годными (прилож.3.п.1): С учетом собственного веса изделия	При которой изделия признаются годными (прилож.3.п.1): За вычетом собственного веса изделия	При которой требуются повторные испытания (п.6.1.2а): За вычетом собственного веса изделия	Разрыв продольной растянутой арматуры и раздробление бетона сжатой зоны в нормальном и наклонном сечении до наступления текучести стали, С = 1,6. Величина разрушающей нагрузки кПа(кгс/м²). При которой изделия признаются годными (прилож.3.п.1): С учетом собственного веса изделия	При которой изделия признаются годными (прилож.3.п.1): За вычетом собственного веса изделия	При которой требуются повторные испытания (п.6.1.2а): За вычетом собственного веса изделия
ПБО.10-6 АⅣ-1 ПБО.10-6 АтⅣК-1 ПБО.10-6 АтⅣС-1 ПБО.10-6 АⅣ ПБО.10-6 АтⅣК ПБО.10-6 АтⅣС	585×96	15,95(1630)	10,60 (1080)	8,95 (915)	16,50(1690)	11,10(1140)	9,50 (970)	18,90(1930)	13,50(1380)	∠ 13,50(1380)
ПБО.10-8 АⅣ 1 ПБО.10-8 АтⅣК 2 ПБО.10-8 АтⅣС ПБО.10-8 АⅣ-2 ПБО 10-8 АтⅣС-2		18,50(1905)	13,30(1355)	11,50 (1150)	19,35(1975)	13,90(1425)	11,85 (1210)	22,15(2260)	16,75(1710)	∠ 16,75(1710)
ПБО.10-10 АⅣ-1 ПБО.10-10 АтⅣК-1 ПБО.10-10 АтⅣС-1		21,30(2175)	15,90(1620)	13,50 (1380)	20,10 (2255)	16,70(1705)	14,20 (1450)	25,25(2575)	19,85(2025)	∠ 19,85(2025)

Инв.N подл. | Подп. и дата | Взам.инв.N

Схема опирания и загружения при испытании

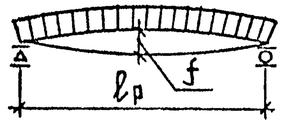

При проведении испытаний следует руководствоваться указаниями ГОСТ 8829 - 85

Марка плиты	Площадь загружения при испытании см×см	Проверка прочности. Вид разрушения и величина коэффициента „С". Текучесть стали продольной растянутой арматуры в нормальном сечении до наступления раздробления бетона сжатой зоны, С = 1,35. Величина разрушающей нагрузки кПа(кгс/м²). При которой изделия признаются годными (прилож.3.п.1): С учетом собственного веса изделия	При которой изделия признаются годными (прилож.3.п.1): За вычетом собственного веса изделия	При которой требуются повторные испытания(п.6.1.2а): За вычетом собственного веса изделия	Текучесть стали продольной растянутой и поперечной арматуры в наклонном сечении до наступления раздробления бетона сжатой зоны над наклонной трещиной, С = 1,4. Величина разрушающей нагрузки кПа(кгс/м²). При которой изделия признаются годными (прилож.3.п.1): С учетом собственного веса изделия	При которой изделия признаются годными (прилож.3.п.1): За вычетом собственного веса изделия	При которой требуются повторные испытания(п.6.1.2а): За вычетом собственного веса изделия	Разрыв продольной растянутой арматуры и раздробление бетона сжатой зоны в нормальном и наклонном сечении до наступления текучести стали, С = 1,6. Величина разрушающей нагрузки кПа(кгс/м²). При которой изделия признаются годными (прилож.3.п.1): С учетом собственного веса изделия	При которой изделия признаются годными (прилож.3.п.1): За вычетом собственного веса изделия	При которой требуются повторные испытания (п.6.1.2а): За вычетом собственного веса изделия
ПБО.10-10АIV-2 ПБО.10-10АтIVК-2 ПБО.10-10АтIVС-2	585×96	21,30 (2175)	15,90 (1620)	13,50 (1380)	20,10 (2255)	16,70 (1705)	14,20 (1450)	25,25 (2575)	19,85 (2025)	≤ 19,85 (2025)
ПБО.12-6АIV ПБО.12-6АтIVК ПБО.12-6АтIVС	585×116	15,95 (1630)	10,60 (1080)	8,95 (915)	16,50 (1690)	11,10 (1140)	9,50 (970)	18,90 (1930)	13,50 (1380)	≤ 13,50 (1380)
ПБО.12-8АIV ПБО.12-8АтIVК-1 ПБО.12-8АтIVС-1 ПБО.12-8АIV-2 ПБО.12-8АтIVК-2 ПБО.12-8АтIVС-2		18,50 (1905)	13,30 (1355)	11,50 (1150)	19,35 (1975)	13,90 (1425)	11,85 (1210)	22,15 (2260)	16,75 (1710)	≤ 16,75 (1710)
ПБО.12-10АтIVС-1 ПБО.12-10АтIVС-2 ПБО.12-10АIV ПБО.12-10АтIVК		21,30 (2175)	15,90 (1620)	13,50 (1380)	20,10 (2255)	16,70 (1705)	14,20 (1450)	25,25 (2575)	19,85 (2025)	≤ 19,85 (2025)

Взам. инв. N | Подп. и дата | Инв. N подл.

Схема опирания и загружения при испытании

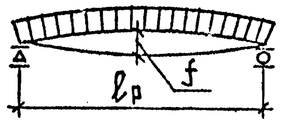

При проведении испытаний следует руководствоваться указаниями ГОСТ 8829 - 85

Марка плиты	Площадь загружения при испытании см × см	Проверка прочности. Вид разрушения и величина коэффициента „С". Текучесть стали продольной растянутой арматуры в нормальном сечении до наступления раздробления бетона сжатой зоны, С = 1,35. Величина разрушающей нагрузки кПа (кгс/м²). При которой изделия признаются годными (прилож. 3. п. 1): С учетом собственного веса изделия	При которой изделия признаются годными (прилож. 3. п. 1): За вычетом собственного веса изделия	При которой требуются повторные испытания (п. 6.1.2а): За вычетом собственного веса изделия	Текучесть стали продольной растянутой и поперечной арматуры в наклонном сечении до наступления раздробления бетона сжатой зоны над наклонной трещиной, С = 1,4. Величина разрушающей нагрузки кПа (кгс/м²). При которой изделия признаются годными (прилож. 3. п. 1): С учетом собственного веса изделия	При которой изделия признаются годными (прилож. 3. п. 1): За вычетом собственного веса изделия	При которой требуются повторные испытания (п. 6.1.2а): За вычетом собственного веса изделия	Разрыв продольной растянутой арматуры и раздробление бетона сжатой зоны в нормальном и наклонном сечении до наступления текучести стали, С = 1,6. Величина разрушающей нагрузки кПа (кгс/м²). При которой изделия признаются годными (прилож. 3. п. 1): С учетом собственного веса изделия	При которой изделия признаются годными (прилож. 3. п. 1): За вычетом собственного веса изделия	При которой требуются повторные испытания (п. 6.1.2а): За вычетом собственного веса изделия
ПБО.15-6АIV-1 ПБО.15-6АтIVК-1 ПБО.15-6АтIVС-1 ПБО.15-6АIV-2 ПБО.15-6АIVК-2 ПБО.15-6АтIVС-2	585 × 146	15,95 (1630)	10,60 (1080)	8,95 (915)	16,50 (1690)	11,10 (1140)	9,50 (970)	18,90 (1930)	13,50 (1380)	≥ 13,50 (1380)
ПБО.15-8АIV-1 ПБО.15-8АIVК-1 ПБО.15-8АтIVС ПБО.15-8АIV-2 ПБО.15-8АтIVК-2		18,65 (1905)	13,30 (1355)	11,50 (1150)	19,35 (1975)	13,90 (1425)	11,85 (1210)	22,10 (2255)	16,70 (1705)	≥ 16,70 (1705)
ПБО.15-10АIVС-1 ПБО.15-10АтIVС-2 ПБО.15-10АIV ПБО.15-10АтIVК		21,25 (2170)	15,85 (1620)	13,50 (1380)	20,10 (2255)	16,50 (1700)	14,15 (1445)	25,25 (2575)	18,75 (2025)	≥ 18,75 (2025)

Взам. инв. N | Подп. и дата | Инв. N подл.

Схема опирания и загружения при испытании

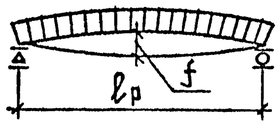

При проведении испытаний следует руководствоваться указаниями ГОСТ 8829 - 85

Марка плиты	Площадь загружения при испытании см×см	Проверка прочности. Вид разрушения и величина коэффициента „С". Текучесть стали продольной растянутой арматуры в нормальном сечении до наступления раздробления бетона сжатой зоны, С = 1,35. Величина разрушающей нагрузки кПа(кгс/м²): При которой изделия признаются годными (прилож.3.п.1) — С учетом собственного веса изделия	За вычетом собственного веса изделия	При которой требуются повторные испытания(п.6.1.2а) — За вычетом собственного веса изделия	Текучесть стали продольной растянутой и поперечной арматуры в наклонном сечении до наступления раздробления бетона сжатой зоны над наклонной трещиной, С = 1,4. Величина разрушающей нагрузки кПа(кгс/м²): При которой изделия признаются годными (прилож.3.п.1) — С учетом собственного веса изделия	За вычетом собственного веса изделия	При которой требуются повторные испытания(п.6.1.2а) — За вычетом собственного веса изделия	Разрыв продольной растянутой арматуры и раздробление бетона сжатой зоны в нормальном и наклонном сечении до наступления текучести стали, С = 1,6. Величина разрушающей нагрузки кПа(кгс/м²): При которой изделия признаются годными (прилож.3.п.1) — С учетом собственного веса изделия	За вычетом собственного веса изделия	При которой требуются повторные испытания (п.6.1.2а) — За вычетом собственного веса изделия
ПБЗ.10-6АIV-1 ПБЗ.10-6АтIVК-1 ПБЗ.10-6АтIVС ПБЗ.10-6АIV-2 ПБЗ.10-6АтIVК-2	615×96	15,95(1630)	10,60(1080)	8,95(915)	16,50(1690)	11,10(1140)	9,50(970)	18,90(1930)	13,50(1380)	≤ 1350(1380)
ПБЗ.10-8АтIVС-2 ПБЗ.10-8АIV-1 ПБЗ.10-8АтIVК-1 ПБЗ.10-8АтIVС-1 ПБЗ.10-8АIV-2 ПБЗ.10-8АтIVК-2		18,50(1905)	13,30(1355)	11,50(1150)	19,35(1975)	13,90(1425)	11,85(1210)	22,15(2260)	16,75(1710)	≤ 16,75(1710)
ПБЗ.10-10АIV-1 ПБЗ.10-10АтIVК-1 ПБЗ.10-10АтIVС-1 ПБЗ.10-10АIV-2 ПБЗ.10-10АтIVК-2 ПБЗ.10-10АтIVС-2		21,30(2175)	15,90(1620)	13,50(1380)	20,10(2255)	16,70(1705)	14,20(1450)	25,25(2575)	19,85(2025)	≤ 19,85(2025)

Взам.инв.№ | Подп. и дата | Инв.№ подл.

Схема опирания и загружения при испытании

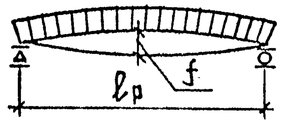

При проведении испытаний следует руководствоваться указаниями ГОСТ 8829 - 85

Марка плиты	Площадь загружения при испытании см×см	Проверка прочности. Вид разрушения и величина коэффициента „С". Текучесть стали продольной растянутой арматуры в нормальном сечении до наступления раздробления бетона сжатой зоны, С = 1,35. Величина разрушающей нагрузки кПа(кгс/м²). При которой изделия признаются годными (прилож.3.п.1): С учетом собственного веса изделия	При которой изделия признаются годными (прилож.3.п.1): За вычетом собственного веса изделия	При которой требуются повторные испытания(п.6.1.2а): За вычетом собственного веса изделия	Текучесть стали продольной растянутой и поперечной арматуры в наклонном сечении до наступления раздробления бетона сжатой зоны над наклонной трещиной, С = 1,4. Величина разрушающей нагрузки кПа(кгс/м²). При которой изделия признаются годными (прилож.3.п.1): С учетом собственного веса изделия	При которой изделия признаются годными (прилож.3.п.1): За вычетом собственного веса изделия	При которой требуются повторные испытания(п.6.1.2а): За вычетом собственного веса изделия	Разрыв продольной растянутой арматуры и раздробление бетона сжатой зоны в нормальном и наклонном сечении до наступления текучести стали, С = 1,6. Величина разрушающей нагрузки кПа(кгс/м²). При которой изделия признаются годными (прилож.3.п.1): С учетом собственного веса изделия	При которой изделия признаются годными (прилож.3.п.1): За вычетом собственного веса изделия	При которой требуются повторные испытания (п.6.1.2а): За вычетом собственного веса изделия
ПБ3.12-6АIV-1 ПБ3.12-6АтIVК-1 ПБ3.12-6АтIVС-1 ПБ3.12-6АтIV-2 ПБ3.12-6АтIVК-2 ПБ3.12-6АтIVС-2	615×116	15,95(1630)	10,60 (1080)	8,95 (915)	16,50 (1690)	11,10 (1140)	9,50 (970)	18,90(1930)	18,19 (1380)	∠ 18,19 (1380)
ПБ3.12-8АIV-1 ПБ3.12-8АтIVК-1 ПБ3.12-8АтIVС-1 ПБ3.12-8АIV-2 ПБ3.12-8АтIVК-2 ПБ3.12-8АтIVС-2		18,65(1905)	13,30 (1355)	11,50 (1150)	19,35(1975)	13,90(1425)	11,85 (1210)	22,15(2260)	16,75(1710)	∠ 16,75(1710)
ПБ3.12-10АIV-1 ПБ3.12-10АтIVК-1 ПБ3.12-10АтIVС-1 ПБ3.12-10АIV-2 ПБ3.12-10АтIVК-2		21,30(2175)	15,90(1620)	13,50 (1380)	20,10(2255)	16,70(1705)	14,20 (1450)	25,25(2575)	19,85(2025)	∠ 19,85 (2025)

Взам.инв.N | Подп. и дата | Инв.N подл.

25394-01 17 Формат А3

Схема опирания и загружения при испытании

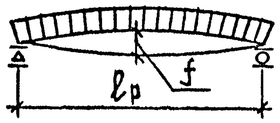

При проведении испытаний следует руководствоваться указаниями ГОСТ 8829 - 85

Марка плиты	Площадь загружения при испытании см×см	Проверка прочности. Вид разрушения и величина коэффициента „С". Текучесть стали продольной растянутой арматуры в нормальном сечении до наступления раздробления бетона сжатой зоны, С = 1,35. Величина разрушающей нагрузки кПа(кгс/м²). При которой изделия признаются годными (прилож.3.п.1): С учетом собственного веса изделия	При которой изделия признаются годными (прилож.3.п.1): За вычетом собственного веса изделия	При которой требуются повторные испытания(п.6.1.2а): За вычетом собственного веса изделия	Текучесть стали продольной растянутой и поперечной арматуры в наклонном сечении до наступления раздробления бетона сжатой зоны над наклонной трещиной, С = 1,4. Величина разрушающей нагрузки кПа(кгс/м²). При которой изделия признаются годными (прилож.3.п.1): С учетом собственного веса изделия	При которой изделия признаются годными (прилож.3.п.1): За вычетом собственного веса изделия	При которой требуются повторные испытания(п.6.1.2а): За вычетом собственного веса изделия	Разрыв продольной растянутой арматуры и раздробление бетона сжатой зоны в нормальном и наклонном сечении до наступления текучести стали, С = 1,6. Величина разрушающей нагрузки кПа(кгс/м²). При которой изделия признаются годными (прилож.3.п.1): С учетом собственного веса изделия	При которой изделия признаются годными (прилож.3.п.1): За вычетом собственного веса изделия	При которой требуются повторные испытания (п.6.1.2а): За вычетом собственного веса изделия
ПБ312-10 АтIVС-2	615×116	21,30 (2175)	15,90 (1620)	13,50 (1380)	20,10 (2255)	16,70 (1705)	14,20 (1450)	25,25 (2575)	19,85 (2025)	— 1985(2025)
ПБ3.15-6 АIV1 ПБ3.15-6 АтIVК-1 ПБ3.15-6 АтIVС-1 ПБ3.15-6 АIV-2 ПБ3.15-6 АтIVК-2 ПБ3.15-6 АтIVС-2	615×146	15,95 (1630)	10,60 (1080)	8,95 (915)	16,50 (1690)	11,10 (1140)	9,50 (970)	18,90 (1930)	13,50 (1380)	— 13,50(1380)
ПБ3.15-8 АтIVС-1 ПБ3.15-8 АIV ПБ3.15-8 АтIVК ПБ3.15-8 АтIVС-2		18,65 (1905)	13,30 (1355)	11,50 (1150)	19,35 (1975)	13,92 (1425)	11,85 (1210)	22,10 (2255)	16,70 (1705)	— 16,70(1705)
ПБ3.15-10 АIV-1 ПБ3.15-10 АтIVК-1 ПБ3.15-10 АтIVС-1 ПБ3.15-10 АIV-2 ПБ3.15-10 АтIVК-2 ПБ3.15-10 АтIVС-2		21,25 (2170)	15,85 (1620)	13,50 (1380)	20,10 (2255)	16,50 (1700)	14,15 (1445)	25,25 (2575)	18,75 (2025)	— 18,75(2025)

Взам. инв. N | Подп. и дата | Инв. N подл.

Марка плиты	Проверка трещиностойкости				Проверка жесткости					
	Контрольная нагрузка за вычетом собственного веса изделия кПа(кгс/м2) для случая испытания в возрасте (прилож.3 п.5)			Контрольная ширина раскрытия трещин, при которой изделие признается годным a_T, мм (прилож.3.п.6)	Контрольная нагрузка за вычетом собственного веса изделия кПа(кгс/м2) для случая испытания в возрасте (прилож.3. п.п.2,5)			Контрольный прогиб от контрольной нагрузки f_K^*, мм для случая испытания в возрасте (п.6.2.I)		
	I4 суток	28 суток	I00 суток		I4 суток	28 суток	I00 суток	I4 суток	28 суток	I00 суток
ПБО.10-6 АIV-1 ПБО.10-6 АтIVК-1 ПБО.10-6АтIVС -1 ПБО.10-6 АIV ПБО.10-6АтIVК ПБО.10-6АтIVС	5,7 (585)	5,4 (555)	4,4 (450)	—	4,5 (455)	4,3 (435)	3,8 (385)	3,5	3,4	3,1
								3,2	3,0	3,5
ПБО.10 -8АIV-1 ПБО.10-8АтIVК-1 ПБО.10-8АтIVС ПБО.10-8АIV-2 ПБО.10-8АтIVК-2	7,6 (775)	7,3 (740)	6,6 (670)	≤0,15	6,3 (645)	6,0 (615)	5,4 (555)	4,4	4,2	3,8
				—				4,5		
ПБО.10 -10АIV-1 ПБО.10-10АтIVК-1 ПБО.10-10АтIVС-1	9,3 (950)	8,9 (910)	8,2 (835)	≤0,15	8,2 (835)	7,8 (795)	7,1 (720)	6,4	6,2	5,6
				—				5,6	5,4	4,9

Инв.№ подл. | Подпись и дата | Взам.инв.№

Марка плиты	Проверка трещиностойкости				Проверка жесткости					
	Контрольная нагрузка за вычетом собственного веса изделия кПа(кгс/м2) для случая испытания в возрасте (прилож.3 п.5)			Контрольная ширина раскрытия трещин, при которой изделие признается годным a_T, мм (прилож.3.п.6)	Контрольная нагрузка за вычетом собственного веса изделия кПа(кгс/м2) для случая испытания в возрасте (прилож.3. п.п.2,5)			Контрольный прогиб от контрольной нагрузки f_K^*, мм для случая испытания в возрасте (п.6.2.I)		
	I4 суток	28 суток	I00 суток		I4 суток	28 суток	I00 суток	I4 суток	28 суток	I00 суток
ПБО.10-10АIV-2 ПБО.10-10АтIVК-2 ПБО.10-10АтIVС-2	9,4 (955)	8,9 (910)	8,2 (835)	≤ 0,10	8,2 (835)	7,8 (795)	7,1 (720)	5,7	5,4	4,9
ПБО.12-6АIV ПБО.12-6АтIVК ПБО.12-6АтIVС	5,7 (585)	5,4 (555)	4,9 (500)	—	4,5 (460)	4,2 (430)	3,8 (385)	4,0	3,8	3,4
ПБО.12-8АIV ПБО.12-8АтIVК-1 ПБО.12-8АтIVС-1 ПБО.12-8АIV-2 ПБО.12-8АтIVК-2 ПБО.12-8АтIVС-2	7,6 (775)	7,3 (740)	6,6 (670)	≤ 0,15 —	6,4 (650)	6,0 (615)	5,4 (555)	4,4	4,2	4,9
ПБО.12-10АтIVС-1 ПБО.12-10АтIVС-2 ПБО.12-10АIV ПБО.12-10АтIVК	9,4 (960)	9,0 (915)	8,2 (835)	— ≤ 0,10	8,2 (835)	7,8 (795)	7,1 (720)	5,7	5,4	4,9

Взам. инв. №

Подпись и дата

Инв. № подл.

25394-01 20 Формат А3

Марка плиты	Проверка трещиностойкости				Проверка жесткости					
	Контрольная нагрузка за вычетом собственного веса изделия кПа(кгс/м2) для случая испытания в возрасте (прилож.3 п.5)			Контрольная ширина раскрытия трещин, при которой изделие признается годным $a_т$, мм (прилож.3.п.6)	Контрольная нагрузка за вычетом собственного веса изделия кПа(кгс/м2) для случая испытания в возрасте (прилож.3. п.п.2,5)			Контрольный прогиб от контрольной нагрузки $f_к^*$, мм для случая испытания в возрасте (п.6.2.I)		
	I4 суток	28 суток	I00 суток		I4 суток	28 суток	I00 суток	I4 суток	28 суток	I00 суток
П 60.I5-6AIУ-I П 60.I5-6АтIУК-I П 60.I5-6АтIУС-I П 60.I5-6AIУ-2 П 60.I5-6АтIУК-2 П 60.I5-6АтIУС-2	5,7 (585)	5,4 (555)	4,9 (500)	—	(460)	4,3 (435)	3,8 (385)	3,2	3,0	2,6 2,7
П 60.I5-8AIУ-I П 60.I5-8АтIУК-I П.60.I5-8АтIУС П 60.I5-8AIУ-2 П 60.I5-8АтIУК-2	7,6 (770)	7,2 (735)	6,6 (670)	≤ 0,15 —	6,4 (650)	6,0 (615)	5,4 (555)	4,4	4,2	3,8
П 60.I5-IOAIУС-I П 60.I5-IOАтIУС-2 П 60.I5-IOAIУ П 60.I5-IOАтIУК	9,5 (965)	9,0 (915)	8,2 (835)	— ≤ 0,10	8,2 (835)	7,8 (795)	7,1 (720)	5,6 5,7	5,3 5,4	4,9

Инв.№ подл. | Подпись и дата | Взам. инв. №

25394-01 21 Формат А3

Марка плиты	Проверка трещиностойкости				Проверка жесткости					
	Контрольная нагрузка за вычетом собственного веса изделия кПа(кгс/м2) для случая испытания в возрасте (прилож.3 п.5)			Контрольная ширина раскрытия трещин, при которой изделие признается годным a_T, мм (прилож.3.п.6)	Контрольная нагрузка за вычетом собственного веса изделия кПа(кгс/м2) для случая испытания в возрасте (прилож.3. п.п.2,5)			Контрольный прогиб от контрольной нагрузки $f_к^*$, мм для случая испытания в возрасте (п.6.2.I)		
	I4 суток	28 суток	I00 суток		I4 суток	28 суток	I00 суток	I4 суток	28 суток	I00 суток
ПБ3.10 - 6 А IV - 1 ПБ3.10 - 6 А IVК - 1 ПБ3.10 - 6 Ат IVС - 1 ПБ3.10 - 6 А IV - 2 ПБ3.10 - 6 Ат IVК - 2	5,7 (585)	5,4 (555)	4,9 (500)	≤ 0,15	4,5 (460)	4,3 (435)	3,8 (385)	4,0	3,9	3,8
				—				3,7	3,6	3,4
ПБ3.10 - 8 Ат IVС - 2 ПБ3.10 - 8 А IV - 1 ПБ3.10 - 8Ат IVК - 1 ПБ3.10 - 8 Ат IVС - 1 ПБ3.10 - 8 Ат IV - 2 ПБ3.10 - 8 Ат IVК - 2	7,6 (775)	7,3 (740)	6,6 (670)	—	6,4 (650)	6,1 (620)	5,4 (555)	5,4	5,1	4,6
				≤ 0,15					5,2	
				—					5,1	
				≤ 0,10					5,2	
ПБ3.10 - 10А IV - 1 ПБ3.10 - 10 Ат IVК - 1 ПБ3.10 - 10 Ат IVС - 1 ПБ3. 10 - 10 А IV - 2 ПБ3. 10 - 10 Ат IVК - 2 ПБ3. 10 - 10 Ат IVС - 2	9,5 (965)	9,1 (920)	8,2 (835)	≤0,15	8,2 (835)	7,8 (795)	7,1 (720)	7,5	7,2	6,5
				≤0,10						
				—				6,9	6,6	6,0

ИНВ.№ ПОДЛ. | ПОДПИСЬ И ДАТА | ВЗАМ. ИНВ. №

25394-01 22 ФОРМАТ А3

Марка плиты	Проверка трещиностойкости				Проверка жесткости					
	Контрольная нагрузка за вычетом собственного веса изделия кПа(кгс/м2) для случая испытания в возрасте (прилож.3 п.5)			Контрольная ширина раскрытия трещин, при которой изделие признается годным $a_т$, мм (прилож.3.п.6)	Контрольная нагрузка за вычетом собственного веса изделия кПа(кгс/м2) для случая испытания в возрасте (прилож.3. п.п.2,5)			Контрольный прогиб от контрольной нагрузки $f_к^*$, мм для случая испытания в возрасте (п.6.2.I)		
	I4 суток	28 суток	I00 суток		I4 суток	28 суток	I00 суток	I4 суток	28 суток	I00 суток
ПБ3.12-6АIV-1 ПБ3.12-6АтIVК-1 ПБ3.12-6АтIVС-1	5,7 (585)	5,4 (555)	4,9 (500)	≤ 0,15	4,5 (460)	4,3 (435)	3,8 (385)	3,8	3,6	3,2
ПБ3.12-6АIV-2 ПБ3.12-6АтIVК-2 ПБ3.12-6АтIVС-2				—				3,9		
ПБ3.12-8АIV-1 ПБ3.12-8АтIVК-1	7,6 (775)	7,3 (740)	6,6 (670)	≤ 0,15	6,4 (650)	6,0 (615)	5,4 (555)	6,5	6,2	5,7
ПБ3.12-8АтIVС-1				—				5,4	5,1	4,6
ПБ3.12-8АIV-2 ПБ3.12-8АтIVК-2				≤ 0,10						
ПБ3.12-8АтIVС-2				—						
ПБ3.12-10АIV-1 ПБ3.12-10АтIVК-1 ПБ3.12-10АтIVС-1	9,5 (965)	9,1 (920)	8,2 (835)	≤ 0,15	8,2 (835)	7,8 (795)	7,1 (720)	6,9	6,5	5,9
ПБ3.12-10АIV-2 ПБ3.12-10АтIVК-2				≤ 0,10					6,6	6,0

Инв.№ подл. | Подпись и дата | Взам. инв. №

Марка плиты	Проверка трещиностойкости				Проверка жесткости					
	Контрольная нагрузка за вычетом собственного веса изделия кПа(кгс/м2) для случая испытания в возрасте (прилож.3 п.5)			Контрольная ширина раскрытия трещин, при которой изделие признается годным $a_т$, мм (прилож.3.п.6)	Контрольная нагрузка за вычетом собственного веса изделия кПа(кгс/м2) для случая испытания в возрасте (прилож.3. п.п.2,5)			Контрольный прогиб от контрольной нагрузки $f_к^*$, мм для случая испытания в возрасте (п.6.2.I)		
	I4 суток	28 суток	I00 суток		I4 суток	28 суток	I00 суток	I4 суток	28 суток	I00 суток
ПБ3.12-10АтIVС-2	9,5 (965)	9,1 (920)	8,2 (835)	≤ 0,10	8,2 (835)	7,8 (795)	7,1 (720)	6,9	6,6	6,0
ПБ3.15-6АIV-1 ПБ3.15-6АтIVК-1 ПБ3.15-6АтIVС-1 ПБ3.15-6АIV-2 ПБ3.15-6АтIVК-2 ПБ3.15-6АтIVС-2	5,7 (585)	5,4 (555)	4,9 (500)	—	4,6 (465)	4,3 (435)	3,8 (385)	3,8 3,9	3,6	3,2
ПБ3.15-8АтIVС-1	7,6 (775)	7,3 (740)	6,6 (670)	—	6,4 (655)	6,0 (615)	5,4 (555)	5,4	5,1	4,6
ПБ3.15-8АIV ПБ3.15-8АтIVК				≤ 0,10						
ПБ3.15-8АтIVС-2				—						
ПБ3.15-10АIV-1 ПБ3.15-10АтIVК-1	9,5 (965)	9,1 (920)	8,2 (835)	≤ 0,15	8,2 (835)	7,8 (795)	7,1 (720)	7,5	7,2	6,5
ПБ3.15-10АтIVС-1				—				6,8	6,5	5,9
ПБ3.15-10АIV-2 ПБ3.15-10АтIVК-2 ПБ3.15-10АтIVС-2				≤ 0,10				6,9	6,6	6,0

Инв.№ подл. | Подпись и дата | Взам. инв.№

25394-01 24 Формат А3

Марка плиты	Проверка жесткости								
	$\frac{f \text{ проект.}}{f \text{ пред.}}$ для случая испытания в возрасте (п.6.2.I)			Величина фактического прогиба(мм) для случая испытания в возрасте (п.п.6.2.2, 6.2.3)					
				При котором изделие признается годным			При котором требуется повторное испытание		
	I4 суток	28 суток	I00 суток	I4 суток	28 суток	I00 суток	I4 суток	28 суток	I00 суток
П 60.I0-6AIУ-I П 60.I0-6АтIУК-I П 60.I0-6АтIУС-I	0,31	0,30	0,29	≤4,3	≤4,1	≤3,7	>4,3 НО≤4,6	>4,1 НО≤4,4	>3,7 НО≤4,0
П 60.I0-6AIУ П 60.I0-6АтIУК П 60.I0-6АтIУС	0,33	0,32	0,30	≤3,8	≤3,6	≤3,2	>3,8 НО≤4,1	>3,6 НО≤3,9	>3,2 НО≤3,5
П 60.I0-8AIУ-I П 60.I0-8АтIУК-I	0,40	0,39	0,37	≤5,3	≤5,1	≤4,6	>5,3 НО≤5,8	>5,1 НО≤5,5	>4,6 НО≤5,0
П 60.I0-8АтIУС	0,35	0,34	0,32	≤5,4	≤5,1	≤4,6	>5,4 НО≤5,8	>5,1 НО≤5,5	>4,6 НО≤4,9
П 60.I0-8AIУ-2 П 60.I0-8АтIУК-2	0,35	0,34	0,33	≤5,4	≤5,1	≤4,6	>5,4 НО≤5,8	>5,1 НО≤5,5	>4,6 НО≤4,9
П 60.I0-I0AIУ-I П 60.I0-I0АтIУК-I	0,66	0,64	0,61	≤7,7	≤7,4	≤6,7	>7,7 НО≤8,4	>7,4 НО≤8,0	>6,7 НО≤7,3
П 60.I0-I0АтIУС-I	0,39	0,38	0,36	≤6,8	≤6,4	≤5,9	>6,8 НО≤7,3	>6,4 НО≤7,0	>5,9 НО≤6,3

Инв.№ подл. | Подпись и дата | Взам.инв.№

25394-01 25 Формат А3

Марка плиты	Проверка жесткости								
	$\frac{f \text{ проект.}}{f \text{ пред.}}$ для случая испытания в возрасте (п.6.2.I)			Величина фактического прогиба(мм) для случая испытания в возрасте (п.п.6.2.2, 6.2.3)					
				При котором изделие признается годным			При котором требуется повторное испытание		
	I4 суток	28 суток	I00 суток	I4 суток	28 суток	I00 суток	I4 суток	28 суток	I00 суток
ПБО.10-10АIV-2 ПБО.10-10АтIVК-2	0,44	0,43	0,41	≤6,8	≤6,5	≤5,9	>6,8 НО≤7,4	>6,5 НО≤7,0	>5,9 НО≤6,4
ПБО.10-10АтIVС-2	0,39	0,38	0,36	≤6,8	≤6,5	≤5,9	>6,8 НО≤7,4	>6,5 НО≤7,0	>5,9 НО≤6,4
ПБО.12-6АIV ПБО.12-6АтIVК ПБО.12-6АтIVС	0,33	0,32	0,30	≤3,8	≤3,6	≤3,2	>3,8 НО≤4,1	>3,6 НО≤3,9	>3,2 НО≤3,4
ПБО.12-8АIV ПБО.12-8АтIVК-1	0,37	0,36	0,34	≤5,3	≤5,0	≤4,5	>5,3 НО≤5,7	>5,0 НО≤5,4	>4,5 НО≤4,9
ПБО.12-8АтIVС-1	0,35	0,34	0,33	≤5,3	≤5,0	≤4,5	>5,3 НО≤5,7	>5,0 НО≤5,4	>4,5 НО≤4,9
ПБО.12-8АIV-2 ПБО.12-8АтIVК-2 ПБО.12-8АтIVС-2	0,35	0,34	0,32	≤5,3	≤5,0	≤4,6	>5,3 НО≤5,8	>5,0 НО≤5,5	>4,6 НО≤4,9
ПБО.12-10АтIVС-1	0,38	0,37	0,35	≤6,8	≤6,4	≤5,8	>6,8 НО≤7,3	>6,4 НО≤7,0	>5,8 НО≤6,3
ПБО.12-10АтIVС-2	0,40	0,39	0,37	≤6,8	≤6,5	≤5,9	>6,8 НО≤7,4	>6,5 НО≤7,0	>5,9 НО≤6,4
ПБО.12-10АIV ПБО.12-10АтIVК	0,43	0,42	0,39	≤6,8	≤6,5	≤5,9	>6,8 НО≤7,4	>6,5 НО≤7,0	>5,9 НО≤6,4

Инв.№ подл. | Подпись и дата | Взам.инв.№

Марка плиты	Проверка жесткости								
	$\frac{f \text{ проект.}}{f \text{ пред.}}$ для случая испытания в возрасте (п.6.2.I)			Величина фактического прогиба(мм) для случая испытания в возрасте (п.п.6.2.2, 6.2.3)					
				При котором изделие признается годным			При котором требуется повторное испытание		
	I4 суток	28 суток	I00 суток	I4 суток	28 суток	I00 суток	I4 суток	28 суток	I00 суток
П 60.I5-6AIУ-I П 60.I5-6АтIУК-I П 60.I5-6АтIУС-I	0,33	0,32	0,30	≤ 3,8	≤ 3,6	≤ 3,2	> 3,8 но ≤ 4,1	> 3,6 но ≤ 3,9	> 3,2 но ≤ 3,4
П 60.I5-6AIУ-2 П 60.I5-6АтIУК-2 П 60.I5-6АтIУС-2	0,31	0,30	0,29						
П 60.I5-8AIУ-I П 60.I5-8АтIУК-I	0,38	0,37	0,35	≤5,3	≤5,0	≤ 4,5	> 5,3 но ≤5,7	> 5,0 но ≤5,4	> 4,5 но ≤ 4,9
П 60.I5-8АтIУС П 60.I5-8AIУ-2 П 60.I5-8АтIУК-2	0,37	0,36	0,34			≤ 4,6			> 4,6 но ≤ 4,9
П 60.I5-IOAIУС-I	0,40	0,39	0,36	≤6,7	≤6,4	≤5,8	> 6,7 но ≤ 7,3	> 6,4 но ≤ 6,9	> 5,8 но ≤ 6,3
П 60.I5-IOАтIУС-2	0,34	0,33	0,31	≤ 6,8			> 6,8 но ≤ 7,3	> 6,4 но ≤ 7,0	
П 60.I5-IOAIУ П 60.I5-IOАтIУК	0,44	0,43	0,41		≤6,5	≤ 5,9		> 6,5 но ≤ 7,0	> 5,9 но ≤ 6,3

Инв. № подл. | Подпись и дата | Взам. инв. №

Марка плиты	Проверка жесткости								
	$\frac{f\ \text{проект.}}{f\ \text{пред.}}$ для случая испытания в возрасте (п.6.2.I)			Величина фактического прогиба(мм) для случая испытания в возрасте (п.п.6.2.2, 6.2.3)					
				При котором изделие признается годным			При котором требуется повторное испытание		
	I4 суток	28 суток	I00 суток	I4 суток	28 суток	I00 суток	I4 суток	28 суток	I00 суток
ПБ3.10-6АIV-1 ПБ3.10-6АIVК-1	0,40	0,39	0,38	≤ 4,6	≤ 4,4	≤ 3,9	> 4,6 но ≤ 5,0	> 4,4 но ≤ 4,7	> 3,9 но ≤ 4,2
ПБ3.10-6АтIVС ПБ3.10-6АIV-2 ПБ3.10-6АтIVК-2	0,37	0,36	0,34	≤ 4,7			> 4,7 но ≤ 5,0		
ПБ3.10-8АтIVС-2	0,39	0,38	0,36	≤ 6,5	≤ 6,2	≤ 55	> 6,5 но ≤ 7,1	> 6,2 но ≤ 6,7	> 5,5 но ≤ 6,0
ПБ3.10-8АIV-1 ПБ3.10-8АтIVК-1	0,45	0,43	0,41		≤ 6,1		> 6,5 но ≤ 7,0	> 6,1 но ≤ 6,7	
ПБ3.10-8АтIVС-1	0,41	0,40	0,37					> 6,1 но ≤ 6,6	
ПБ3.10-8АтIV-2 ПБ3.10-8АтIVК-2	0,46	0,44	0,42		≤ 6,2		> 6,5 но ≤ 7,1	> 6,2 но ≤ 6,7	
ПБ3.10-10АIV-1 ПБ3.10-10АтIVК-1 ПБ3.10-10АтIVС-1	0,60	0,58	0,55	≤ 9,0	≤ 8,6	≤ 7,8	> 9,0 но ≤ 9,8	> 8,6 но ≤ 9,3	> 7,8 но ≤ 8,4
ПБ3.10-10АIV-2 ПБ3.10-10АтIVК-2	0,51	0,49	0,46	≤ 8,3	≤ 7,9	≤ 7,2	> 8,3 но ≤ 9,0	> 7,9 но ≤ 8,6	> 7,2 но ≤ 7,8
ПБ3.10-10АтIVС-2	0,47	0,46	0,43						

Инв.№ подл. | Подпись и дата | Взам.инв.№

25394-01 28 Формат А3

Марка плиты	Проверка жесткости								
	$\frac{f \text{ проект.}}{f \text{ пред.}}$ для случая испытания в возрасте (п.6.2.I)			Величина фактического прогиба (мм) для случая испытания в возрасте (п.п.6.2.2, 6.2.3)					
				При котором изделие признается годным			При котором требуется повторное испытание		
	I4 суток	28 суток	I00 суток	I4 суток	28 суток	I00 суток	I4 суток	28 суток	I00 суток
ПБ3.12-6АIV-1 ПБ3.12-6АтIVК-1	0,38	0,37	0,35	≤ 4,6	≤ 4,3	≤ 3,9	> 4,6 но ≤ 5,0	> 4,3 но ≤ 4,7	> 3,9 но ≤ 4,2
ПБ3.12-6АтIVС-1	0,35	0,34	0,32						
ПБ3.12-6АIV-2 ПБ3.12-6АтIV-2 ПБ3.12-6АтIVС-2	0,38	0,37	0,35		≤ 4,4				
ПБ3.12-8АIV-1 ПБ3.12-8АтIVК-1	0,60	0,58	0,55	≤ 7,8	≤ 7,5	≤ 6,8	> 7,8 но ≤ 8,5	> 7,5 но ≤ 8,1	> 6,8 но ≤ 7,4
ПБ3.12-8АтIVС-1	0,41	0,40	0,37	≤ 6,5	≤ 6,1	≤ 5,5	> 6,5 но ≤ 7,0	> 6,1 но ≤ 6,6	> 5,5 но ≤ 6,0
ПБ3.12-8АтIV-2 ПБ3.12-8АтIVК-2	0,46	0,44	0,42		≤ 6,2	≤ 5,6		> 6,2 но ≤ 6,7	> 5,6 но ≤ 6,0
ПБ3.12-8АтIVС-2	0,40	0,39	0,37			≤ 5,5			> 5,5 но ≤ 5,9
ПБ3.12-10АIV-1 ПБ3.12-10АтIVК-1 ПБ3.12-10АтIVС-1	0,50	0,48	0,45	≤ 8,2	≤ 7,8	≤ 7,1	> 8,2 но ≤ 8,9	> 7,8 но ≤ 8,5	> 7,1 но ≤ 7,7
ПБ3.12-10АIV-2 ПБ3.12-10АтIVК-2	0,52	0,50	0,48	≤ 8,3	≤ 7,9	≤ 7,2	> 8,3 но ≤ 9,0	> 7,9 но ≤ 8,5	> 7,2 но ≤ 7,8

Инв. № подл. | Подпись и дата | Взам. инв. №

Марка плиты	Проверка жесткости								
	$\frac{f\ \text{проект.}}{f\ \text{пред.}}$ для случая испытания в возрасте (п.6.2.I)			Величина фактического прогиба (мм) для случая испытания в возрасте (п.п.6.2.2, 6.2.3)					
				При котором изделие признается годным			При котором требуется повторное испытание		
	I4 суток	28 суток	I00 суток	I4 суток	28 суток	I00 суток	I4 суток	28 суток	I00 суток
ПБ3.12-10 АтIVС-2	0,48	0,46	0,44	≤ 8,3	≤ 7,9	≤ 7,2	> 8,3 НО ≤ 9,0	> 7,9 НО ≤ 8,5	> 7,2 НО ≤ 7,7
ПБ3.15-6 АIV-1 ПБ3.15-6 АтIVК-1 ПБ3.15-6 АтIVС-1	0,36	0,35	0,34	≤ 4,6	≤ 4,3	≤ 3,8	> 4,6 НО ≤ 5,0	> 4,3 НО ≤ 4,7	> 3,8 НО ≤ 4,2
ПБ3.15-6 АIV-2 ПБ3.15-6 АтIVК-2 ПБ3.15-6 АтIVС-2					≤ 4,4	≤ 3,9	> 4,4 НО ≤ 5,0	> 4,4 НО ≤ 4,7	> 3,9 НО ≤ 4,2
ПБ3.15-8 АтIVС-1	0,39	0,38	0,36	≤ 6,4	≤ 6,1	≤ 5,5	> 6,4 НО ≤ 7,0	> 6,1 НО ≤ 6,6	> 5,5 НО ≤ 5,9
ПБ3.15-8 А IV ПБ3.15-8 АтIVК	0,44	0,43	0,41	≤ 6,5	≤ 6,2		> 6,5 НО ≤ 7,0	> 6,2 НО ≤ 6,7	> 5,5 НО ≤ 6,0
ПБ3.15-8 АтIVС-2	0,40	0,38	0,36		≤ 6,1			> 6,1 НО ≤ 6,7	
ПБ3.15-10 АIV-1 ПБ3.15-10 АтIVК-1	0,60	0,58	0,55	≤ 9,0	≤ 8,6	≤ 7,8	> 9,0 НО ≤ 9,8	> 8,6 НО ≤ 9,3	> 7,8 НО ≤ 8,5
ПБ3.15-10 АтIVС-1	0,45	0,43	0,41	≤ 8,2	≤ 7,8	≤ 7,1	> 8,2 НО ≤ 8,9	> 7,8 НО ≤ 8,4	> 7,1 НО ≤ 7,6
ПБ3.15-10 АIV-2 ПБ3.15-10 АтIVК-2	0,51	0,49	0,46	≤ 8,3	≤ 7,9	≤ 7,2	> 8,3 НО ≤ 9,0	> 7,9 НО ≤ 8,5	> 7,2 НО ≤ 7,7
ПБ3.15-10 АтIVС-2	0,45	0,44	0,41						

Инв. № подл. | Подпись и дата | Взам. инв. №

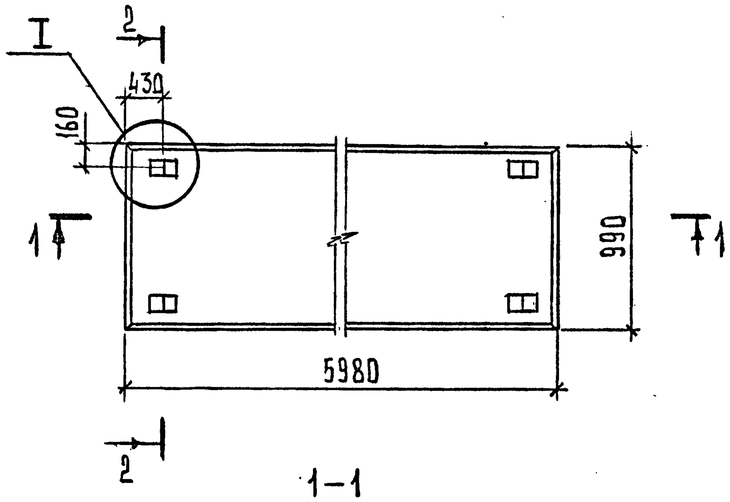

1–1

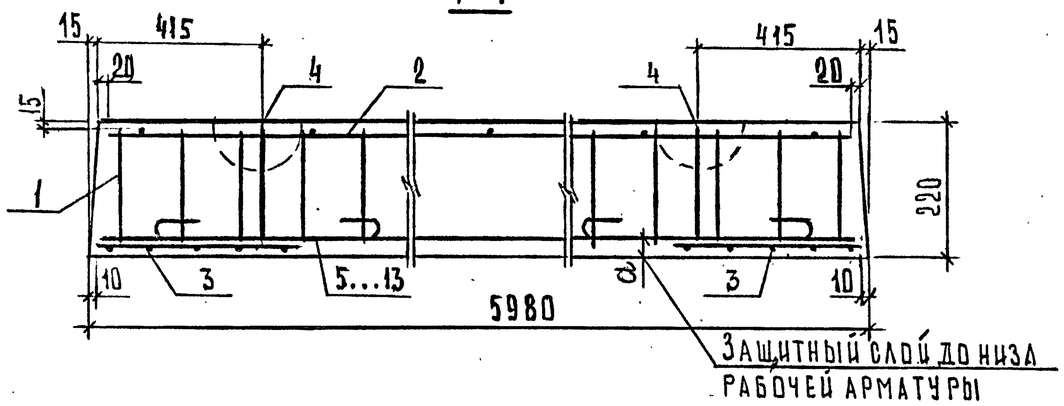

Марка плиты	a, мм	Масса, т
П60.10-6 АIV	30	3,20
П60.10-6 АтIVК	30	
П60.10-6 АтIVС	30	

Узел I см. документ 1.243.1-5.2-19 лист 2

2-2

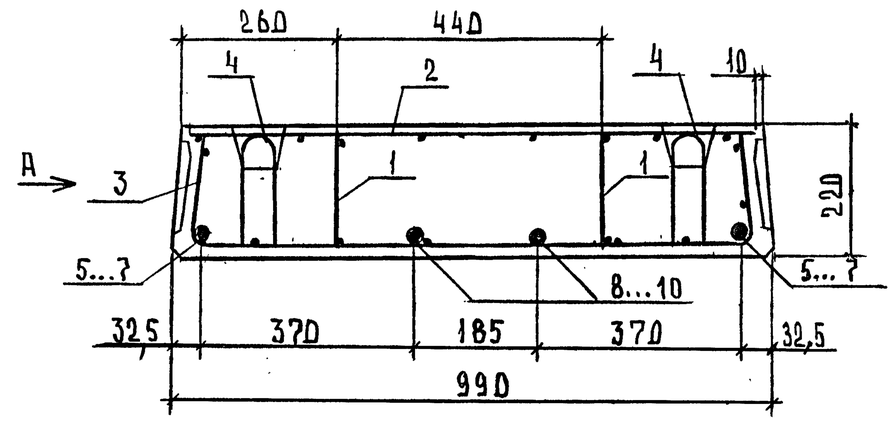

Поз.	Наименование	Кол. на плиту П60.10-6 ...			Обозначение документа
		АIV	АтIVК	АтIVС	
1	Каркас КР1	4	4	4	1.243.1-5.2-20
2	Сетка С1	1	1	1	-21
3	Сетка С11	2	2	2	-27
4	Петля строповочная П1	4	4	4	-31
	Стержень				
	напрягаемый ℓ=5980	2			
5	∅10 АIV; 3,69 кг		2		
6	∅10 АтIVК			2	
7	∅10 АтIVС	2			
8	∅16 АIV; 9,44 кг		2		
9	∅16 АтIVК			2	
10	∅16 АтIVС				
11	Бетон класса В20; м³	1,28	1,28	1,28	

Арматура: класса А-IV по ГОСТ 5781-82, класса Ат-IVК и Ат-IVС по ГОСТ 10884-81

Вид А см. документ 1.243.1-5.2-19 лист 1

Нач. отд.	Шахова		
Н. контр.	Каляпкина		
Гл. инж.	Петров		
Зав. гр.	Каляпкина		
Техн. I кат.	Домрачева		

1.243.1-5.2-1

Плита перекрытия П60.10-6...

Стадия	Лист	Листов
Р	1	2

ЦНИИЭП учебных зданий

Формат А4

1.243.1-5.2-1 Лист 2

Формат А4

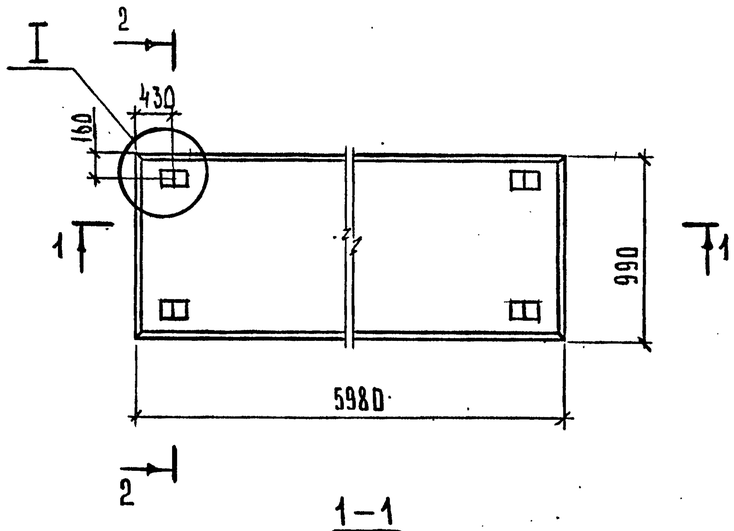

1–1

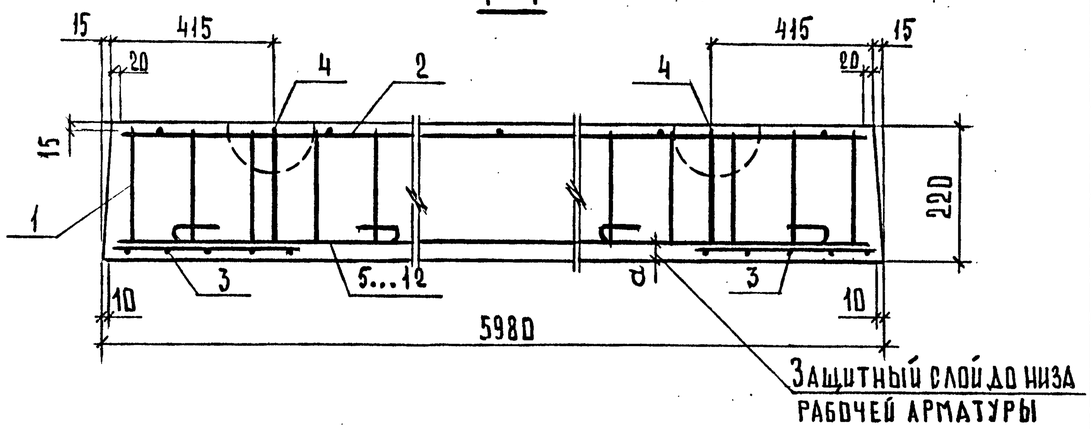

Марка плиты	a, мм	Рис.	Масса, т
П60.10-8 А IV-1	20	2	3,20
П60.10-8 Ат IVК-1	20	2	
П60.10-8 А IV-2	30	1	
П60.10-8 Ат IVК-2	30	1	
П60.10-8 Ат IVС-2	30	1	

Узел I см. документ 1.243.1-5.2-19 лист 2

Нач.отд.	Шахова		1.243.1-5.2-2
Н. контр.	Каляпкина		Плита перекрытия П60.10-8...
Гл.инж.отд.	Петров		Стадия Р · Лист 1 · Листов 3
Зав.гр.	Каляпкина		ЦНИИЭП учебных зданий
Вед.инж.	Черпакова		
Техн.I кат.	Домрачева		

Взам.инв.N · Подпись и дата · Инв.N подл.

Формат А4

2-2
Рис.1

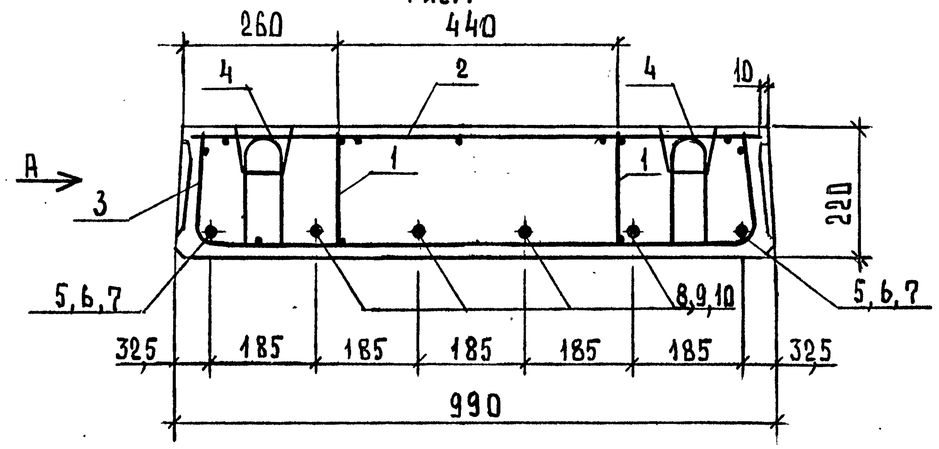

2-2
Рис.2 остальное см. рис.1

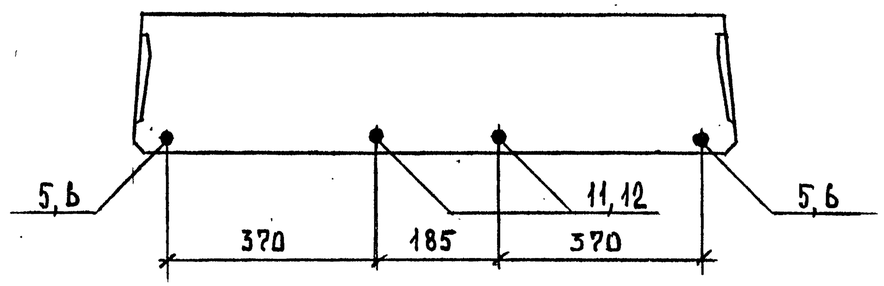

Вид А см. документ 1.243.1-5.2-19 лист 1

Взам.инв.N · Подпись и дата · Инв.N подл.

1.243.1-5.2-2 · Лист 2

Поз.	Наименование	Кол. на плиту П60.10-8...					Обозначение документа
		АIV-1	АтIVК-1	АIV-2	АтIVК-2	АтIVС	
1	Каркас КР1	4	4	4	4	4	1243.1-5.2-20
2	Сетка С1	1	1	1	1	1	-21
3	Сетка С11	2	2	2	2	2	-27
4	Петля строповочная П1	4	4	4	4	4	-31
	Стержень						
	напрягаемый, ℓ=5980						
5	Ø10 АIV; 3,69 кг	2		2			
6	Ø10 АтIVК		2		2		
7	Ø10 АтIVС					2	
8	Ø14 АIV; 7,22 кг			4			
9	Ø14 АтIVК				4		
10	Ø14 АтIVС					4	
11	Ø16 АIV; 9,44 кг	2					
12	Ø16 АтIVК		2				
	Бетон класса В20, м³	1,28	1,28	1,28	1,28	1,28	

Арматура: класса А-IV по ГОСТ 5781-82, класса Ат-IVК и Ат-IVС по ГОСТ 10884-81

Инв. N подл. | Подпись и дата | Взам. инв. N

1.243.1-5.2-2

Лист 3

Формат А4

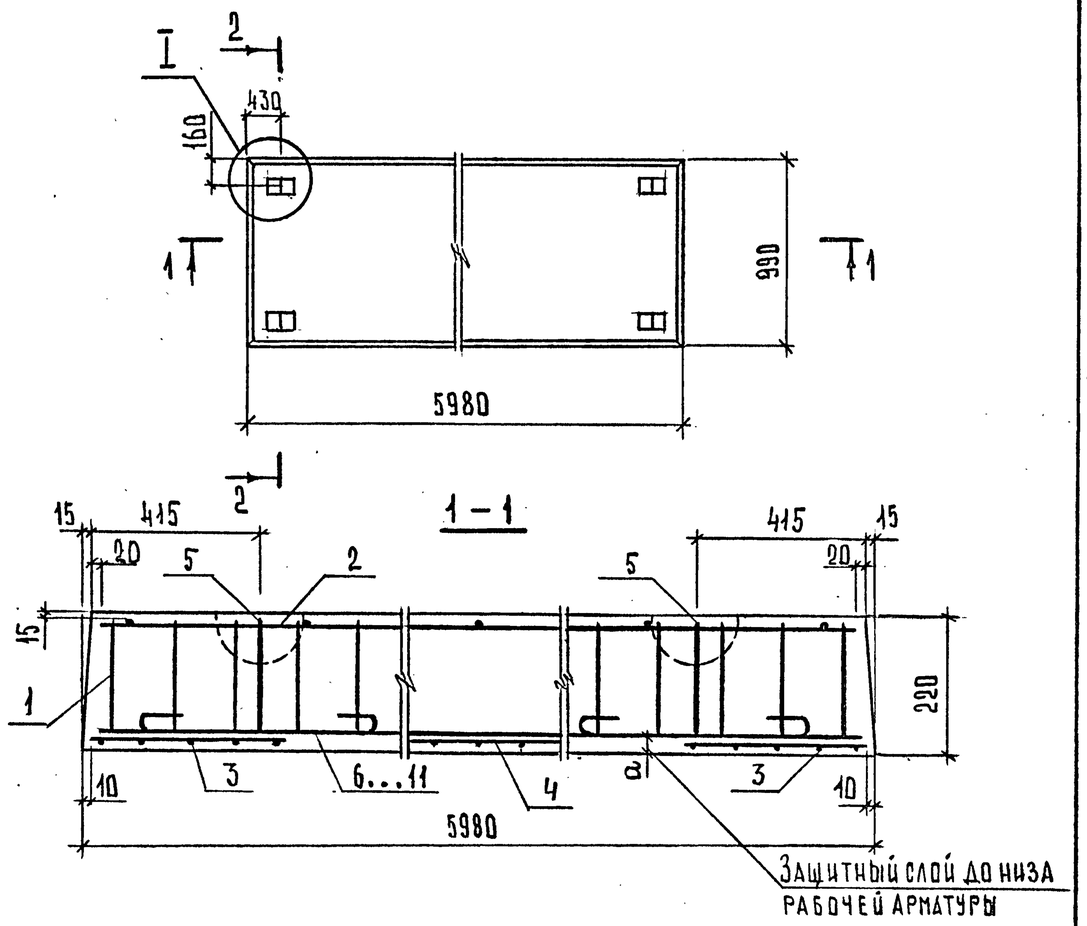

Марка плиты	a, мм	Рис.	Масса, т
П60.10-10 А IV-1	20	2	3,20
П60.10-10 АтIVК-1	20	2	
П60.10-10 АтIVС-1	20	1	
П60.10-10 А IV-2	30	1	
П60.10-10 АтIVК-2	30	1	
П60.10-10 АтIVС-2	30	2	

Узел I см. документ 1.243.1-5.2-19 лист 2

Инв. N подл. | Подпись и дата | Взам. инв. N

Нач. отд.	Шахова	
Н. контр.	Каляпкина	
Гл. инж.	Петров	
Зав. гр.	Каляпкина	
Вед. инж.	Черпакова	
Техн. I кат	Домрачева	

1.243.1-5-3

Плита перекрытия П60.10-10

Стадия	Лист	Листов
Р	1	3

ЦНИИЭП учебных зданий

25394-01 33

Формат 4

2-2
Рис. 1

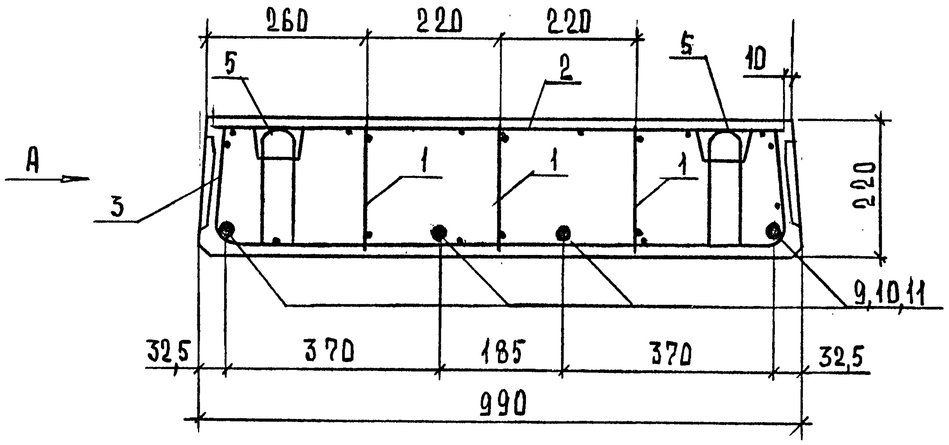

2-2
Рис 2. Остальное см. рис.1

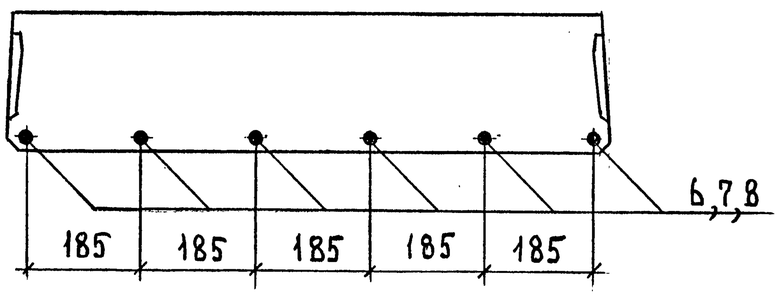

Вид А см. документ 1.243.1-5.2-19 лист 1.

Поз.	Наименование	Кол. на плиту П60.10-10...						Обозначение документа
		AIV-1	AтIVK-1	AтIVC-1	AIV-2	AтIVK-2	AтIVC-2	
1	Каркас КР1	6	6	6	6	6	6	1.243.1-5.2-20
2	Сетка С7	1	1	1	1	1	1	-24
3	Сетка С11	2	2	2	2	2	2	-27
4	Сетка С14	1	1	1	1	1	1	-29
5	Петля строповочная П1	4	4	4	4	4	4	-31
	Стержень							
	напрягаемый; ℓ=5980							
6	⌀12 AIV; 5,31 кг	6						
7	⌀12 AтIVK;		6					
8	⌀14 AтIVC; 7,22 кг						6	
9	⌀16 AIV; 9,44 кг				4			
10	⌀16 AтIVK;					4		
11	⌀16 AтIVC;			4				
	Бетон класса В20; $м^3$	1,28	1,28	1,28	1,28	1,28	1,28	

Арматура: класса AIV по ГОСТ 5781-82, класса Ат-IVK и Ат-IVC по ГОСТ 10884-81

Инв. N подл. | Подпись и дата | Взам. инв. N

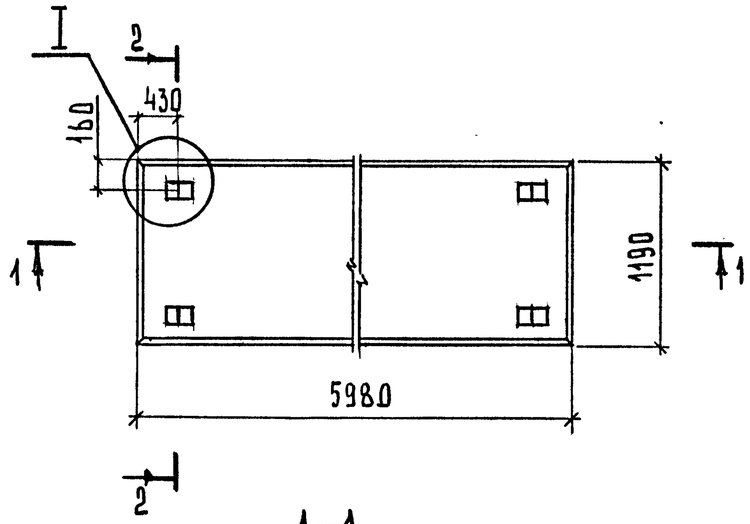

1–1

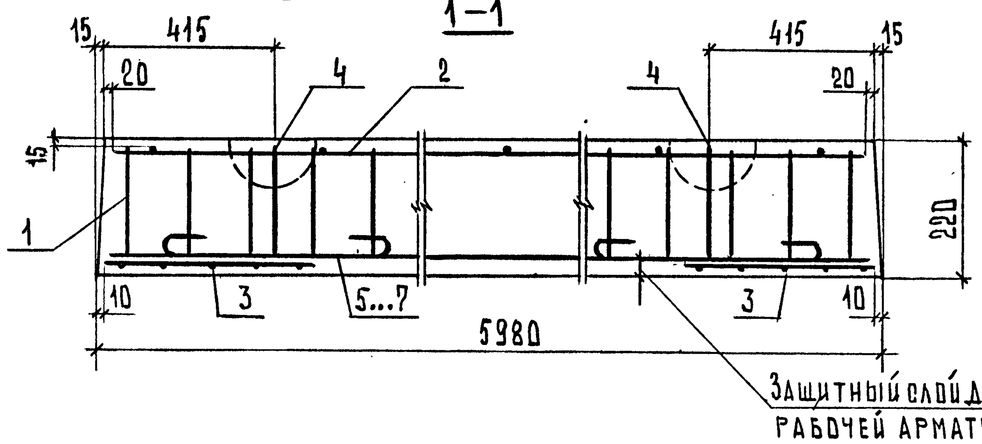

Марка плиты	Масса, т
П60.12-6 АIV	3,85
П60.12-6 АтIVК	
П60.12-6 АтIVС	

Узел I см. документ 1.243.1-5.2-19 лист 2

Нач.отд.	Шахова		1.243.1-5.2-4	
Н.контр.	Каляпкина			
Гл.инж.отд	Петров		Плита перекрытия П60.12-6...	Стадия Р, Лист 1, Листов 2
Зав.гр.	Каляпкина			ЦНИИЭП учебных зданий
Вед.инж.	Черпакова			
Техн.I кат	Домрачева			

Формат А4

Взам.инв.N | Подпись и дата | Инв.N подл.

2-2

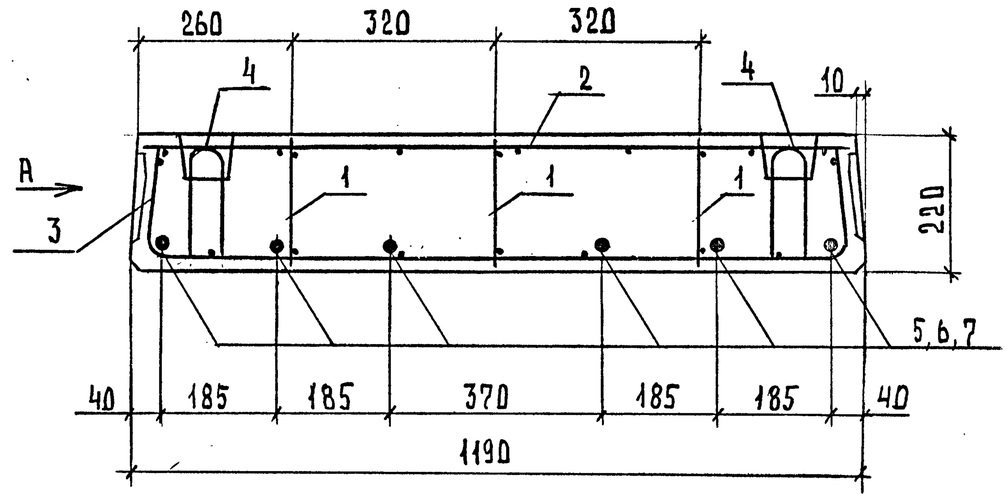

Вид А см. документ 1.243.1-5.2-19 лист 1

Поз.	Наименование	Кол. на плиту П60.12-6...			Обозначение документа
		АIV	АтIVК	АтIVС	
1	Каркас КР1	6	6	6	1.243.1-5.2-20
2	Сетка С3	1	1	1	-22
3	Сетка С12	2	2	2	-28
4	Петля строповочная П1	4	4	4	-31
	Стержень				
	напрягаемый; ℓ=5980				
5	Ø12 АIV; 5,31кг	6			
6	Ø12 АтIVК;		6		
7	Ø12 АтIVС;			6	
	Бетон класса В20; $м^3$	1,54	1,54	1,54	

Арматура: класса АIV по ГОСТ 5781-82, класса АтIVК и АтIVС по ГОСТ 10884-81.

Взам.инв.N | Подпись и дата | Инв.N подл.

1.243.1-5.2-4 | Лист 2

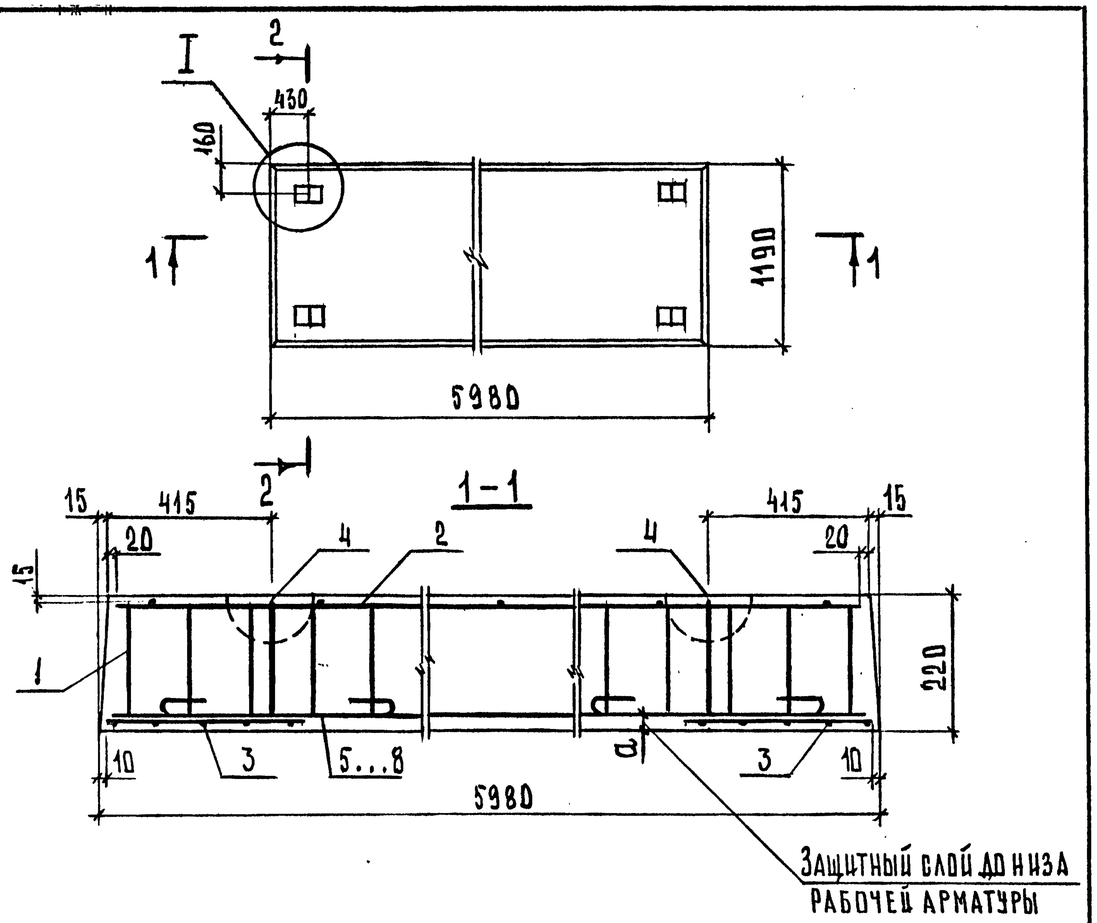

Марка плиты	a, мм	Рис.	Масса, т
П60.12-8АIV-1	20	1	3,85
П60.12-8АтIVк-1	20	1	
П60.12-8АтIVс-1	20	3	
П60.12-8АIV-2	30	2	
П60.12-8АтIVк-2	30	2	
П60.12-8АтIVс-2	30	2	

Узел I см. документ 1.243.1-5.2-19 лист 2

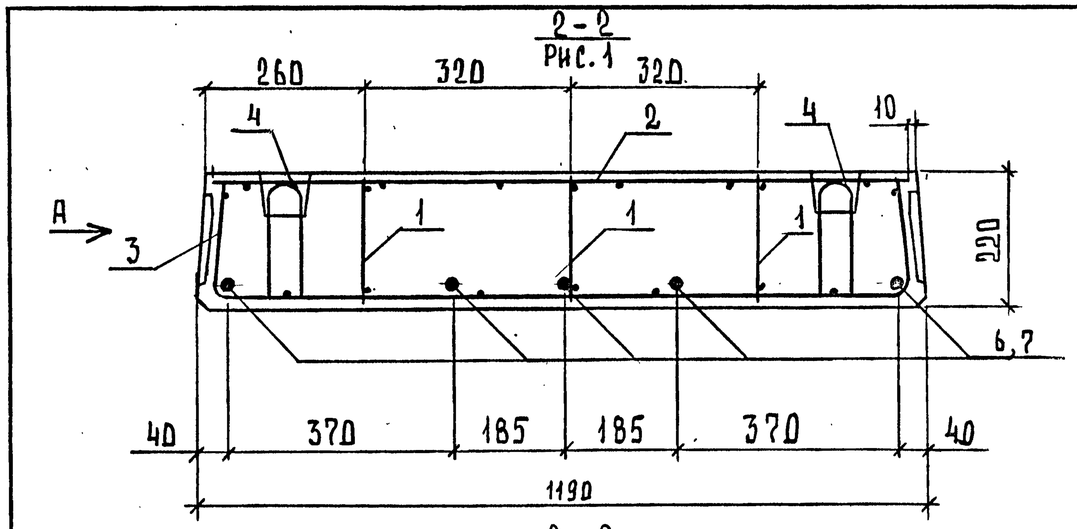

2-2

Рис.2. Остальное см.рис.1

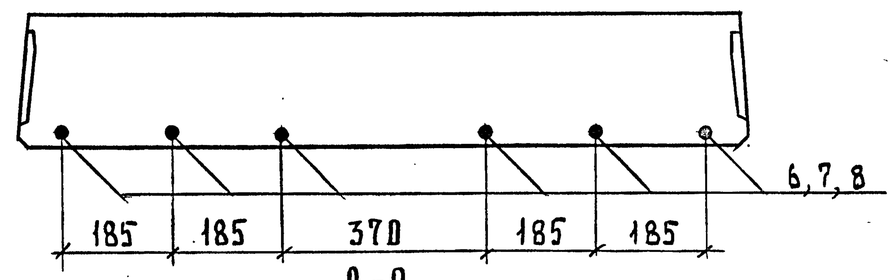

2-2

Рис.3. Остальное см.рис.1

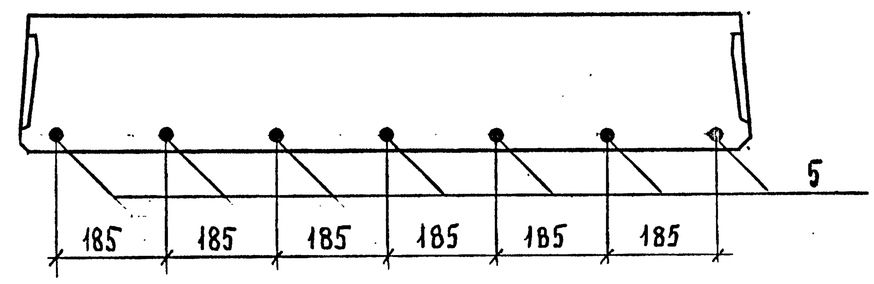

Вид А см. документ 1.243.1-5.2-19 лист 1

Нач.отд.	Шахова		
Н.контр.	Каляпкина		
Гл.инж.отд.	Петров		
Зав.гр.	Каляпкина		
Вед.инж.	Черпакова		
Техн.I кат.	Домрачева		

1.243.1-5.2-5

Плита перекрытия П60.12-8...

Стадия	Лист	Листов
Р	1	3

ЦНИИЭП учебных зданий

Формат А4

Взам.инв.N | Подпись и дата | Инв.N подл.

1.243.1-5.2-5 | Лист 2

25394-01 36 Формат А4

Поз.	Наименование	Кол. на плиту П60.12-8...						Обозначение документа
		АIV-1	АтIVк-1	АтIVс-1	АIV-2	АтIVк-2	АтIVс-2	
1	Каркас КР1	6	6	6	6	6	6	1.243.1-5.2-20
2	Сетка С3	1	1	1	1	1	1	-22
3	Сетка С12	2	2	2	2	2	2	-28
4	Петля строповочная П1	4	4	4	4	4	4	-31
	Стержень							
	напрягаемый, ℓ=5980							
5	Ø12 АтIVс; 5,31 кг			7				
6	Ø14 АIV; 7,22 кг	5			6			
7	Ø14 АтIVк		5			6		
8	Ø14 АтIVс						6	
	Бетон класса В20; м³	1,54	1,54	1,54	1,54	1,54	1,54	

Арматура: класса А-IV по ГОСТ 5781-82, класса Ат-IVк и Ат-IVс по ГОСТ 10884-81

Взам. инв. N | Подпись и дата | Инв. N подл.

1.243.1-5.2-5 | Лист 3

Формат А4

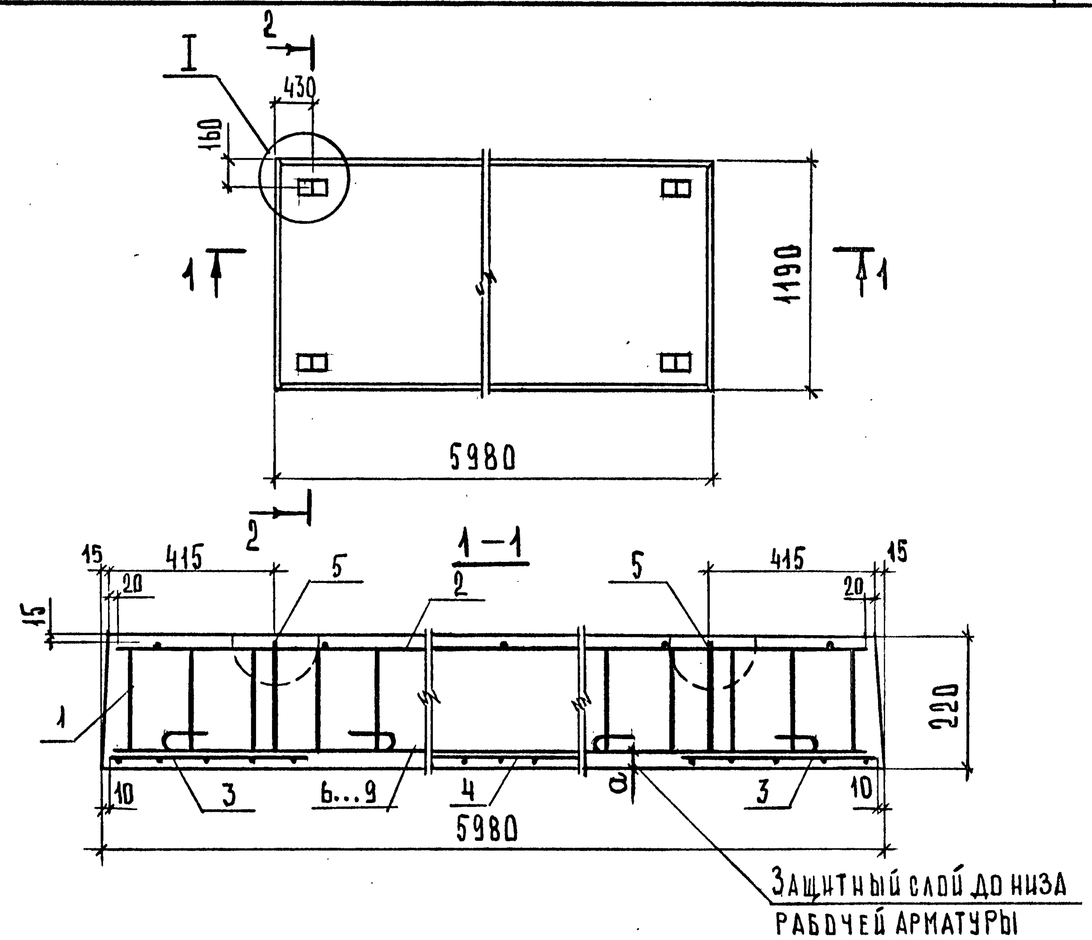

Марка плиты	a, мм	Рис.	Масса, т
П60.12-10 АIV	30	1	3,85
П60.12-10 АтIVк	30	1	
П60.12-10 АтIVс-1	20	1	
П60.12-10 АтIVс-2	30	2	

Узел I см. документ 1.243.1-5.2-19 лист 2

Взам. инв. N | Подпись и дата | Инв. N подл.

Нач. отд.	Шахова		
Н. контр.	Каляпкина		
Гл. инж. пр.	Петров		
Зав. гр.	Каляпкина		
Вед. инж.	Черпакова		
Техн. I кат.	Домрачева		

1.243.1-5.2-6

Плита перекрытия П60.12-10...

Стадия	Лист	Листов
Р	1	3

ЦНИИЭП учебных зданий

25394-01 37

Формат А4

2-2
Рис. 1

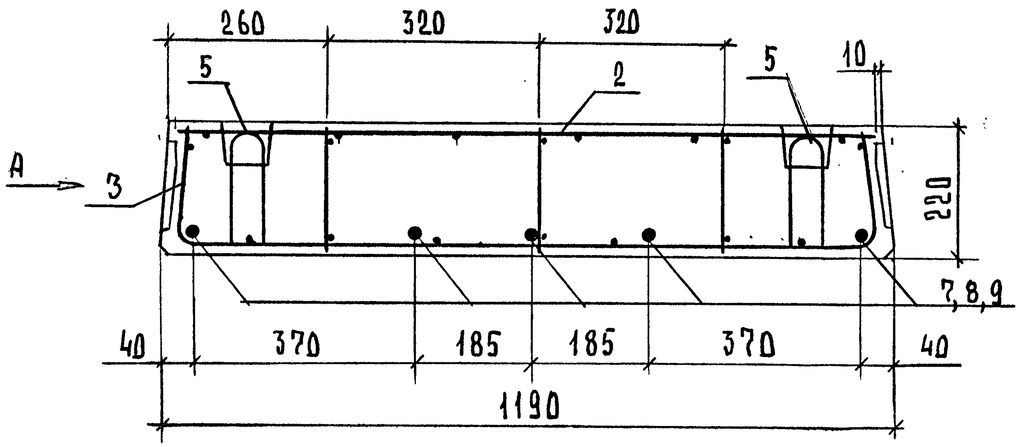

2-2
Рис. 2 Остальное см. рис. 1

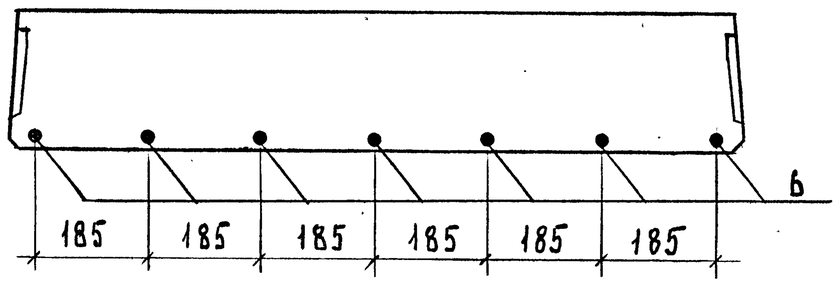

Вид А см. документ 1.243.1-5.2-19 лист 1.

Инв. N подл.	Подпись и дата	Взам. инв. N

Поз.	Наименование	Кол. на плиту ПБП.12-10...				Обозначение документа
		А IV	Ат IVК	Ат IVС-1	Ат IVС-2	
1	Каркас КР1	6	6	6	6	1.243.1-5.2-20
2	Сетка С3	1	1	1	1	-22
3	Сетка С12	2	2	2	2	-28
4	Сетка С15	1	1	1	1	-30
5	Петля строповочная П1	4	4	4	4	-31
	Стержень					
	напрягаемый, l=5980					
6	Ø14 Ат IVС; 7,22 кг				7	
7	Ø16 А IV; 9,44 кг	5				
8	Ø16 Ат IVК		5			
9	Ø16 Ат IVС			5		
	Бетон класса В20; м³	1,54	1,54	1,54	1,54	

Арматура: класса А-IV по ГОСТ 5781-82, класса Ат-IVК и Ат-IVС по ГОСТ 10884-81.

Инв. N подл.	Подпись и дата	Взам. инв. N

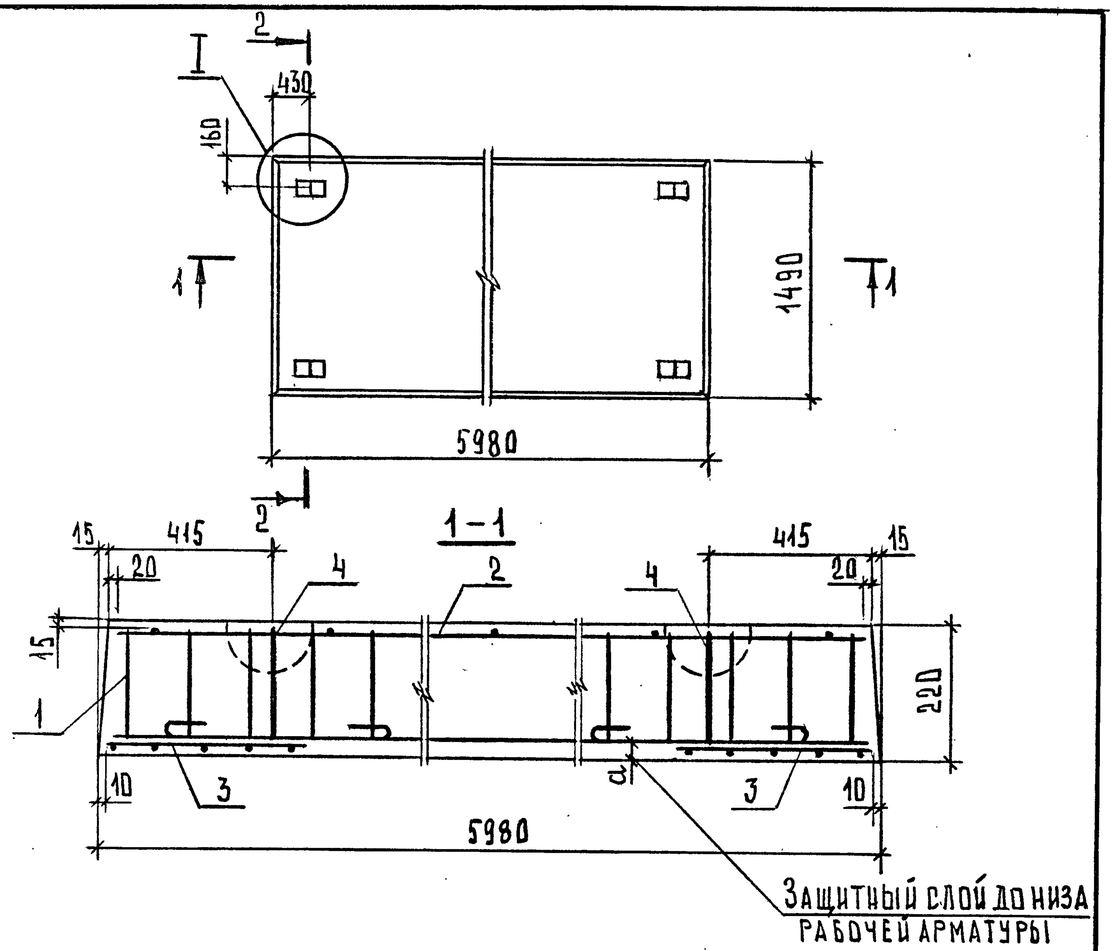

Марка плиты	a, мм	Рис.	Масса, т
П60.15-6 А$\overline{IV}$-1	20	1	4,84
П60.15-6 Ат$\overline{IV}$К-1	20	1	
П60.15-6 Ат$\overline{IV}$С-1	20	1	
П60.15-6 А$\overline{IV}$-2	30	2	
П60.15-6 Ат$\overline{IV}$К-2	30	2	
П60.15-6 Ат$\overline{IV}$С-2	30	2	

Узел I см. документ 1.243.1-5.2-19 лист 2

Нач.отд.	Шахова		1.243.1-5.2-7
Н.контр.	Каляпкина		Плита перекрытия П60.15-6
Гл.инж.отд.	Петров		Стадия Р, Лист 1, Листов 3
Зав.гр.	Каляпкина		ЦНИИЭП учебных зданий
Вед.инж.	Черпакова		
Техн.I кат.	Домрачева		

Инв. N подл. | Подпись и дата | Взам.инв.N

Формат А4

2-2
Рис.1

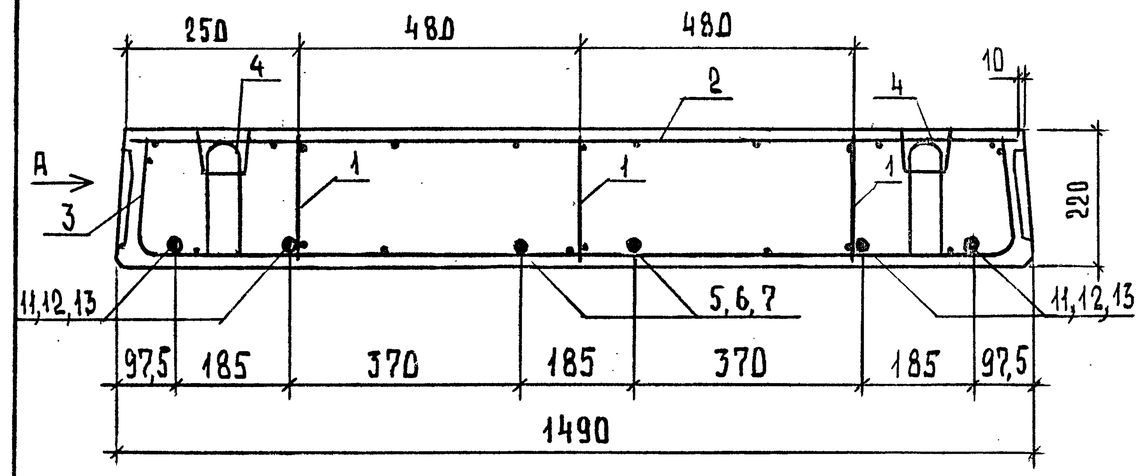

2-2
Рис.2. Остальное см. рис.1

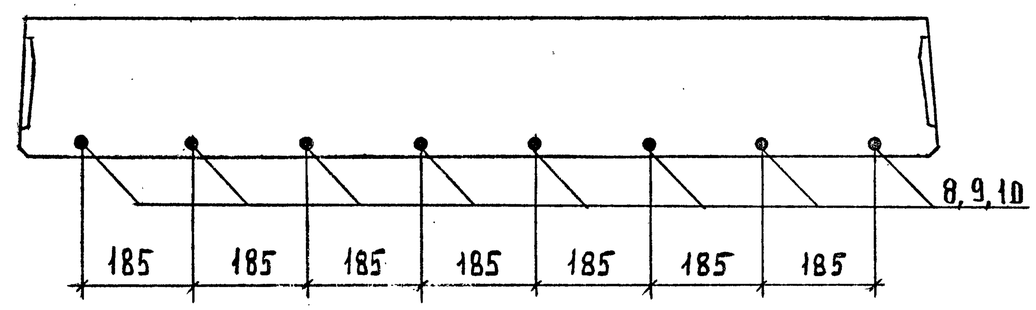

Вид А см. документ 1.243.1-5.2-19 лист 1.

Взам.инв.N | Подпись и дата | Инв.N подл.

1.243.1-5.2-7 | Лист 2

Поз.	Наименование	Кол. на плиту П60.15-8...						Обозначение документа
		AIV-1	AтIVK-1	AтIVC-1	AIV-2	AтIVK-2	AтIVC-2	
1	Каркас КР1	6	6	6	6	6	6	1.243.1-5.2-20
2	Сетка С5	1	1	1	1	1	1	-23
3	Сетка С13	2	2	2	2	2	2	-28
4	Петля строповочная П2	4	4	4	4	4	4	-31
	Стержень							
	напрягаемый, ℓ=5980							
5	Ø 10 AIV; 3,69 кг	2						
6	Ø 10 AтIVK		2					
7	Ø 10 AтIVC			2				
8	Ø 12 AIV; 5,31 кг				8			
9	Ø 12 AтIVK					8		
10	Ø 12 AтIVC						8	
11	Ø 14 AIV; 7,22 кг	4						
12	Ø 14 AтIVK		4					
13	Ø 14 AтIVC			4				
	Бетон класса В20; $м^3$	1,93	1,93	1,93	1,93	1,93	1,93	

Арматура: класса A-IV по ГОСТ 5781-82, класса Ат-IVK и Ат-IVC по ГОСТ 10884-81

Инв. N подл. | Подпись и дата | Взам. инв. N

1.243.1-5.2-7 | Лист 3

Формат А4

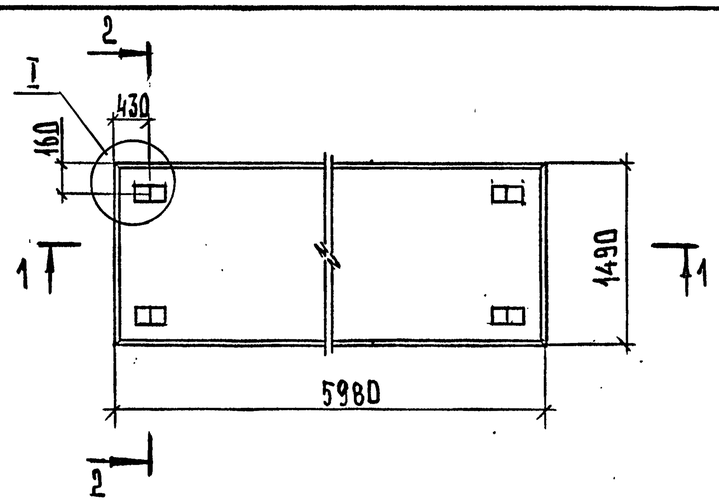

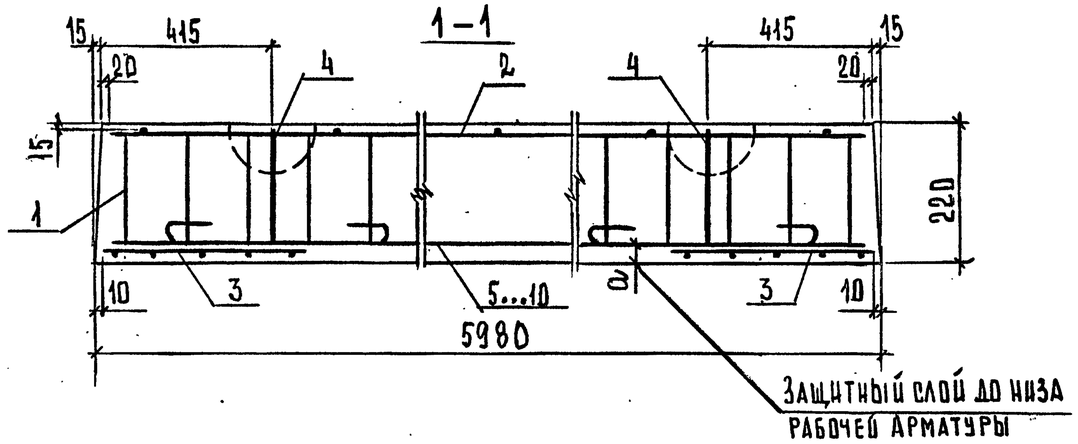

Марка плиты	a, мм	Масса, т
П60.15-8 AIV-1	20	4,84
П60.15-8 AтIVK-1	20	
П60.15-8 AтIV-2	30	
П60.15-8 AтIVK-2	30	
П60.15-8 AтIVC	30	

Узел I см. документ 1.243.1-5.2-19 лист 2

Нач. отд.	Шахова		1.243.1-5.2-8
Н. контр.	Каляпкина		Плита перекрытия П60.15-8...
Гл. инж. отд.	Петров		Стадия Р, Лист 1, Листов 2
Зав. гр.	Каляпкина		ЦНИИЭП учебных зданий
Вед. инж.	Черпакова		
Техн. I кат.	Домрачева		

Инв. N подл. | Подпись и дата | Взам. инв. N

25394-01 40 Формат А4

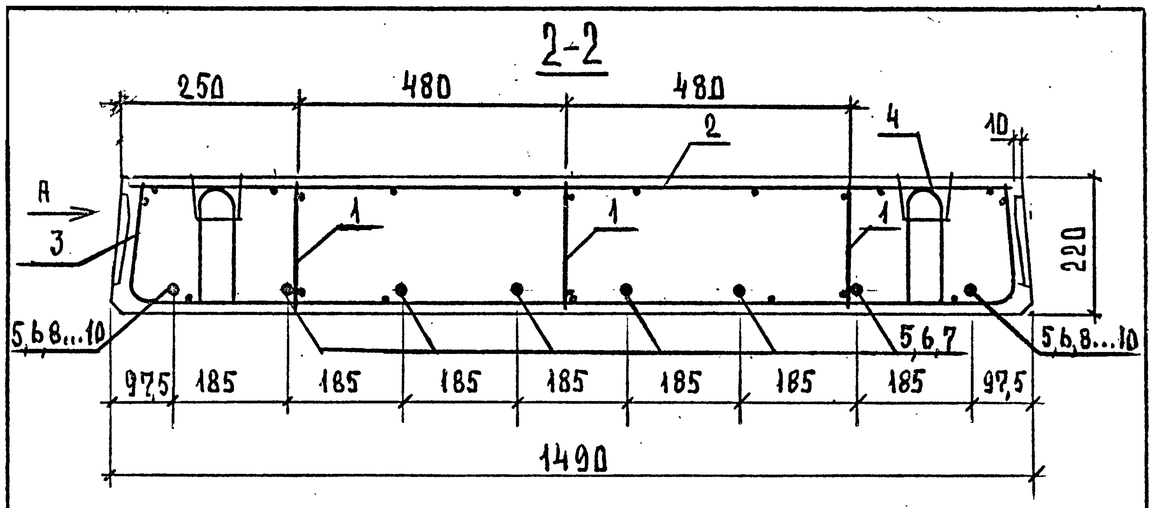

Вид А см. документ 1.243.1-5.2-19 лист 1.

Поз.	Наименование	Кол. на плиту П 60.15-8 ...					Обозначение документа
		AIV-1	AтIVK-1	AIV-2	AтIVK-2	AтIVC	
1	Каркас КР1	6	6	6	6	6	1.243.1-5.2-20
2	Сетка С5	1	1	1	1	1	-23
3	Сетка С13	2	2	2	2	2	-28
4	Петля строповочная П2	4	4	4	4	4	-31
	Стержень						
	напрягаемый, ℓ=5980						
5	Ø12 AIV ; 5,31 кг	8		6			
6	Ø12 AтIVK		8		6		
7	Ø12 AтIVC					6	
8	Ø14 AIV ; 7,22 кг			2			
9	Ø14 AтIVK				2		
10	Ø14 AтIVC					2	
	Бетон класса В20, м³	1,93	1,93	1,93	1,93	1,93	

Арматура: класса AIV по ГОСТ 5781-82, класса AтIVK и AтIVC по ГОСТ-81.

Взам. инв. N | Подпись и дата | Инв. N подл.

1.243.1-5.2-8 | Лист 2

Формат А4

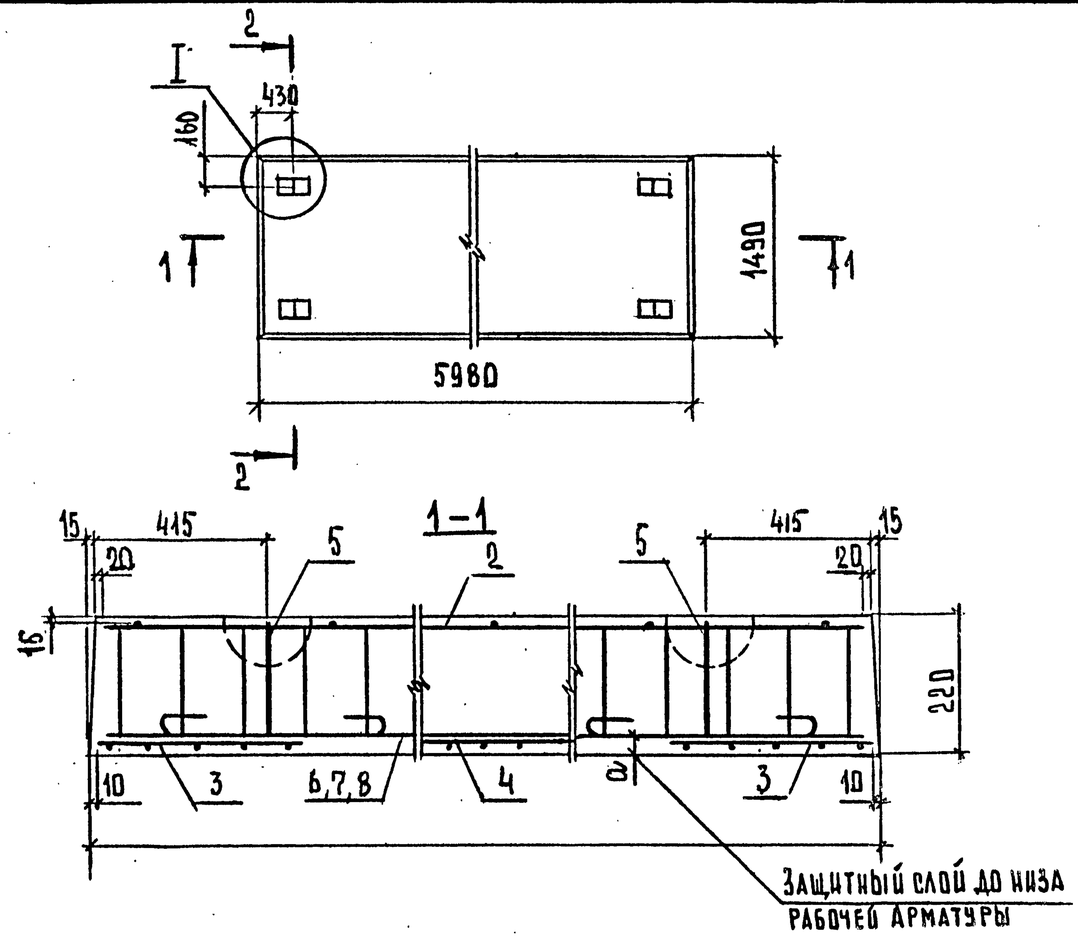

Марка плиты	a, мм	Масса, т
П60.15-10AIV	30	4,84
П60.15-10AтIVK	30	
П60.15-10AтIVC-1	20	
П60.15-10AтIVC-2	30	

Узел I см. документ 1.243.1-5.2-19 лист 2.

Взам. инв. N | Подпись и дата | Инв. N подл.

Нач. отд.	Шахова	
Н. контр.	Каляпкина	
Гл. инж. отд.	Петров	
Зав. гр.	Каляпкина	
Вед. инж.	Черпакова	
Техн. I кат.	Домрачева	

1.243.1-5.2-9

Плита перекрытия П60.15-10...

Стадия	Лист	Листов
Р	1	3

ЦНИИЭП учебных зданий

Формат А4

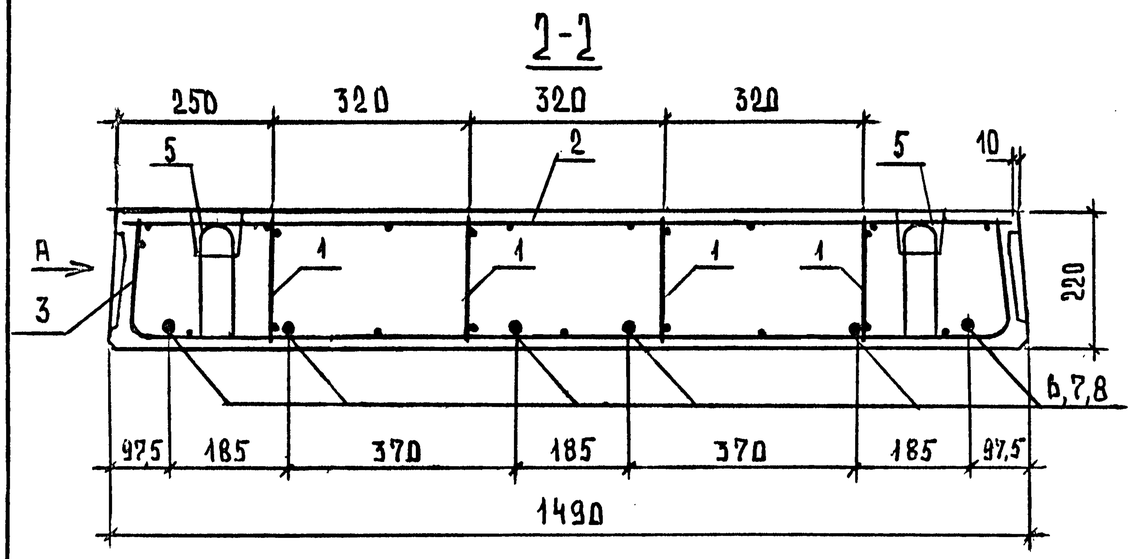

2-2
Рис. 2. Остальное см. рис. 1

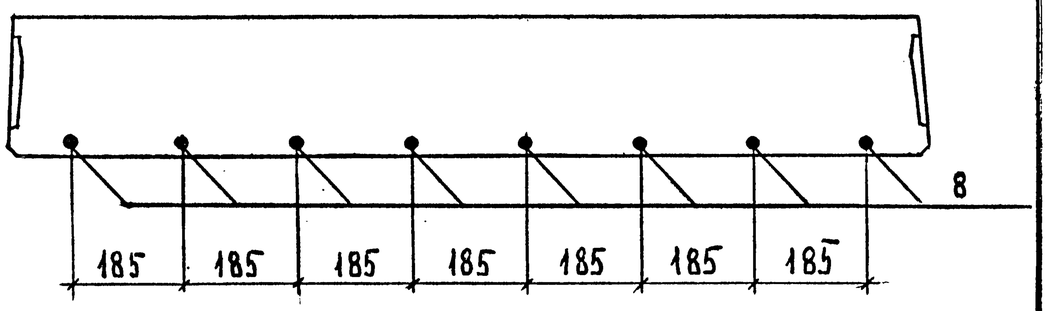

Вид А см. документ 1.243.1-5.2-19 лист 1.

Поз.	Наименование	Кол. на плиту П 6Д.15-10...				Обозначение документа
		A IV	Ат IVК	Ат IVС-1	Ат IVС-2	
1	Каркас КР1	8	8	8	8	1.243.1-5.2-20
2	Сетка С5	1	1	1	1	-23
3	Сетка С13	2	2	2	2	-28
4	Сетка С16	1	1	1	1	-30
5	Петля строповочная П2	4	4	4	4	-31
	Стержень					
	напрягаемый, ℓ=5980					
6	Ø16 A IV; 9,44 кг	6				
7	Ø16 Ат IVК		6			
8	Ø16 Ат IVС			6	8	
	Бетон класса В20; м³	1,93	1,93	1,93	1,93	

Арматура: класса A-IV по ГОСТ 5781-82, класса Ат-IVК и Ат-IVС по ГОСТ 10884-81.

Взам. инв. N | Подпись и дата | Инв. N подл.

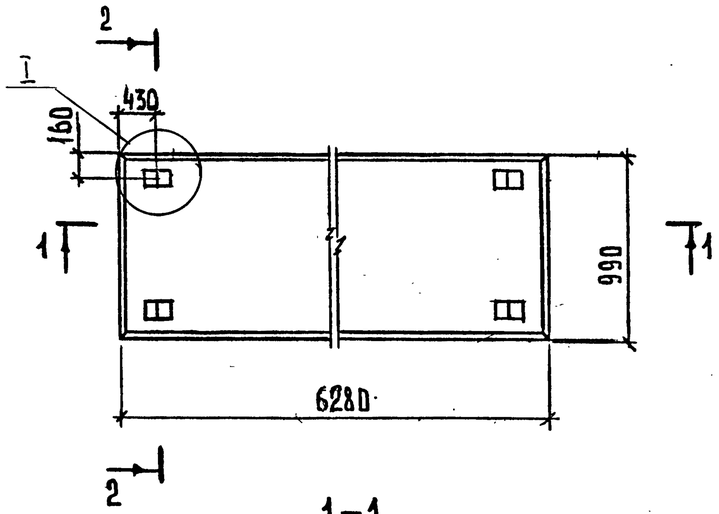

1-1

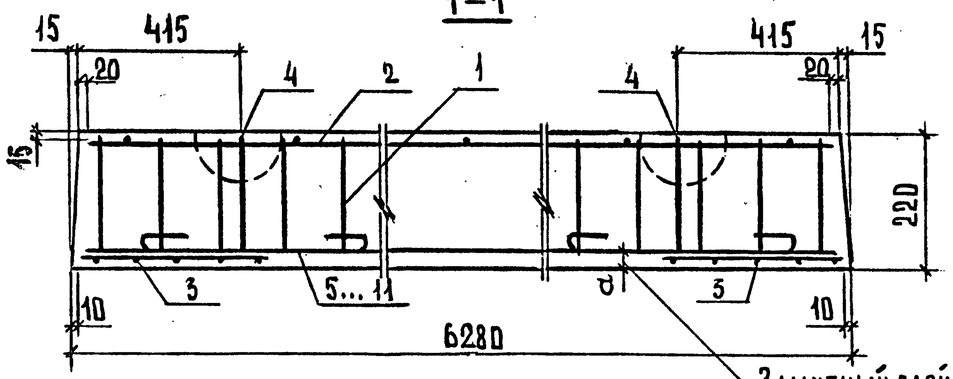

Защитный слой до низа рабочей арматуры

Марка плиты	a, мм	Рис.	Масса, т
П63.10-6АIV-1	20	2	3,27
П63.10-6АтIVК-1	20	2	
П63.10-6АIV-2	30	1	
П63.10-6АтIVК-2	30	1	
П63.10-6АтIVС	30	1	

Узел I см. документ 1.243.1-5.2-19 лист 2

Нач.отд.	Шахова		1.243.1-5.2-10
Н.контр.	Каляпкина		Плита перекрытия П63.10-6...
Гл.инж.отд.	Петров		Стадия Р, Лист 1, Листов 3
Зав.гр.	Каляпкина		ЦНИИЭП учебных зданий
Вед.инж.	Черпакова		
Техн.I кат.	Домрачева		

Подпись и дата | Взам.инв.N | Инв.N подл.

Формат А4

2-2
Рис.1.

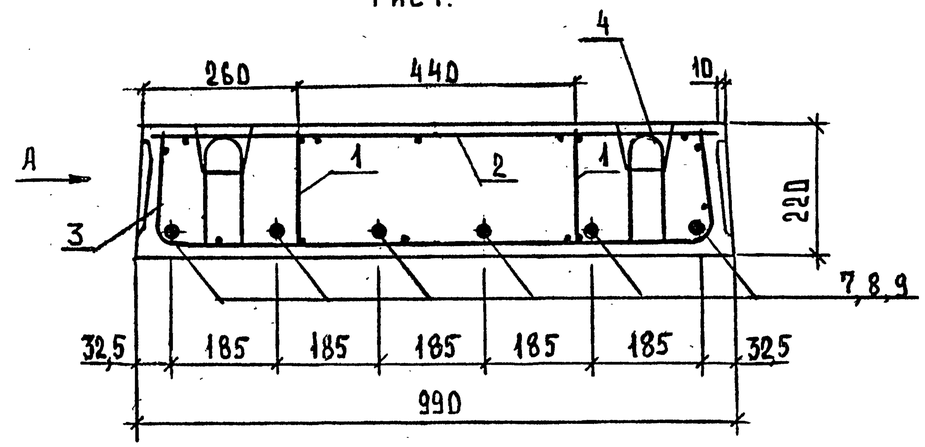

2-2
Рис.1 Остальное см. рис.1

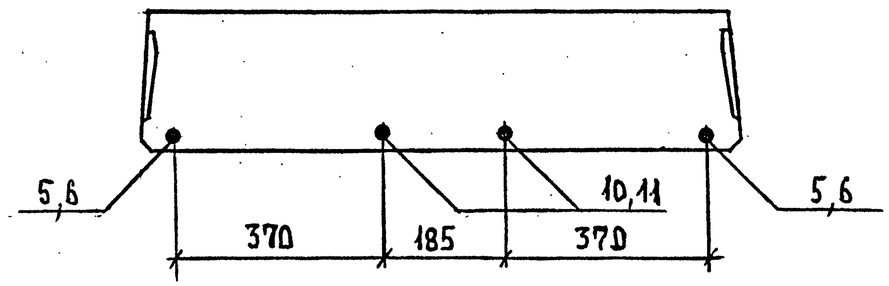

Вид А см. документ 1.243.1-5.2-19 лист 1.

Подпись и дата | Взам.инв.N | Инв.N подл.

1.243.1-5.2-10 | Лист 2

Формат А4

Поз.	Наименование	Кол. на плиту П63.10-6...					Обозначение документа
		AIV-1	AтIVK-1	AIV-2	AтIVK-2	AтIVC	
1	Каркас КР1	4	4	4	4	4	1.243.1-5.2-20
2	Сетка С2	1	1	1	1	1	-21
3	Сетка С11	2	2	2	2	2	-27
4	Петля строповочная П1	4	4	4	4	4	-31
	Стержень						
	напрягаемый, ℓ=6280						
5	Ø10 AIV; 3,88 кг	2					
6	Ø10 АтIVK		2				
7	Ø12 AIV; 5,58 кг			6			
8	Ø12 АтIVK				6		
9	Ø12 АтIVC					6	
10	Ø16 AIV; 9,91 кг	2					
11	Ø16 АтIVK		2				
	Бетон класса В20, м³	1,34	1,34	1,34	1,34	1,34	

Арматура: класса AIV по ГОСТ 5781-82, класса АтIVK и АтIVC по ГОСТ 10884-81.

Взам.инв.N | Подпись и дата | Инв.N подл.

1.243.1-5.2-10

Лист 3

Формат А4

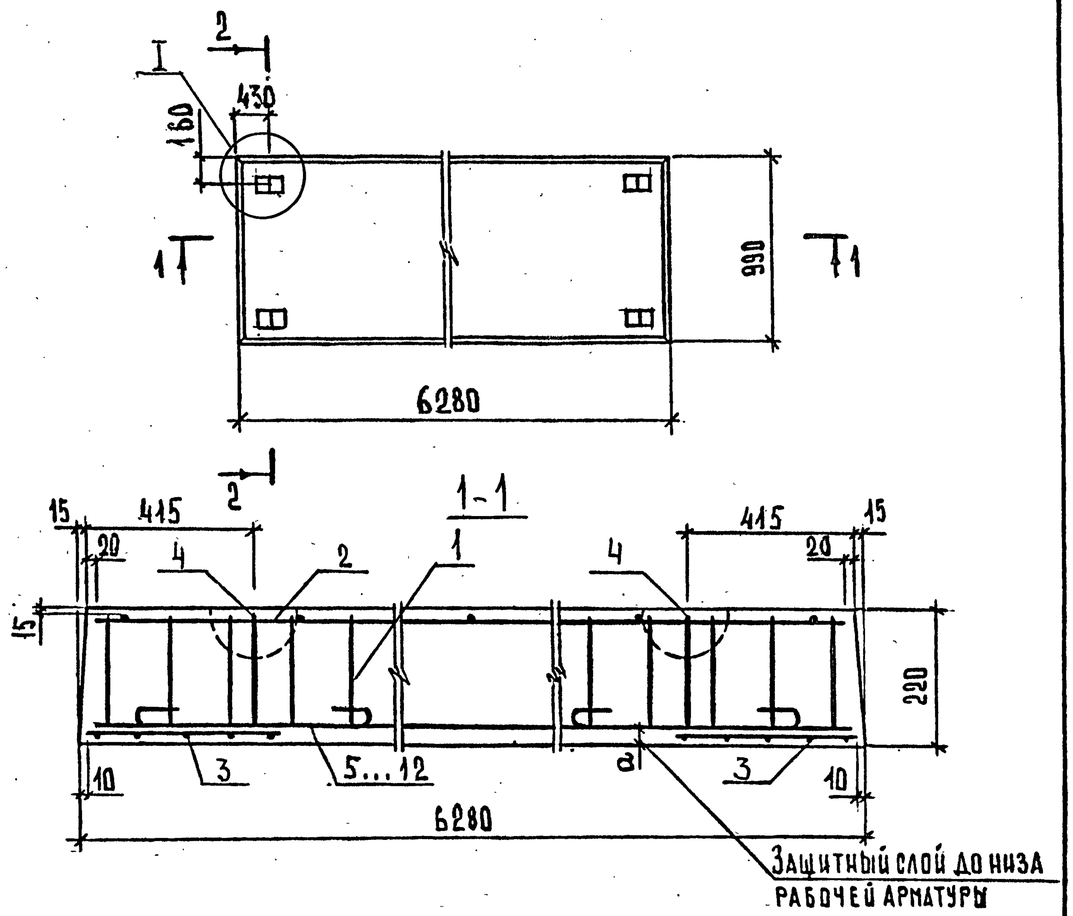

Марка плиты	a	Рис.	Масса, т
П63.10-8AIV-1	20	1	3,27
П63.10-8АтIVK-1	20	1	
П63.10-8АтIVC-1	20	2	
П63.10-8AIV-2	30	2	
П63.10-8АтIVK-2	30	2	
П63.10-8АтIVC-2	30	1	

Узел I см. документ 1.243.1-5.2-19 лист 2.

Взам.инв.N | Подпись и дата | Инв.N подл.

Нач.отд.	Шахова	
Н.контр.	Каляпкина	
Гл.инж.	Петров	
Зав.гр.	Каляпкина	
Вед.инж.	Черпакова	
Техн.I кат	Домрачева	

1.243.1-5.2-11

Плита перекрытий П63.10-8...

Стадия	Лист	Листов
Р	1	2

ЦНИИЭП учебных зданий

25394-01 44 Формат 4

2-2

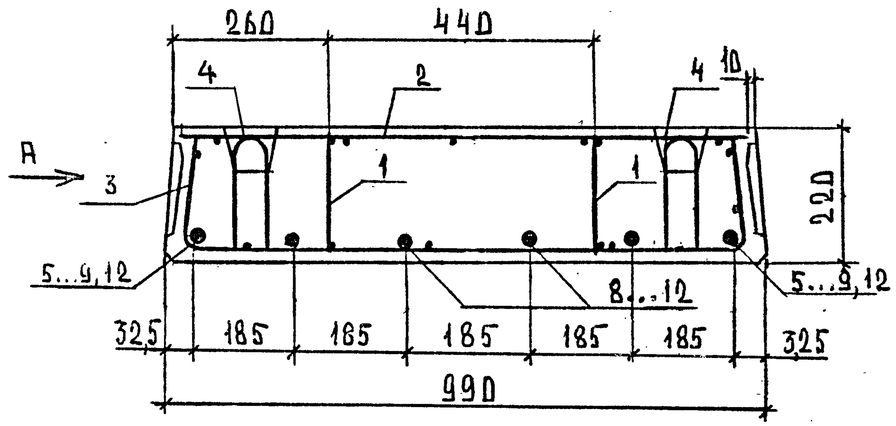

Вид А см. документ 1.243.1-5.2-19 лист 1

Поз.	Наименование	Кол. на плиту П63.10-8...						Обозначение документа
		АIV-1	АтIVК-1	АтIVС-1	АIV-2	АтIVК-2	АтIVС-2	
1	Каркас КР1	4	4	4	4	4	4	1.243.1-5.2-20
2	Сетка С2	1	1	1	1	1	1	-21
3	Сетка С11	2	2	2	2	2	2	-27
4	Петля строповочная П1	4	4	4	4	4	4	-31
	Стержень							
	напрягаемый; ℓ=6280							
5	Ø10 АтIV; 3,88 кг				2			
6	Ø10 АтIVК					2		
7	Ø10 АтIVС			2				
8	Ø12 АIV; 5,58 кг	6						
9	Ø12 АтIVК		6					
10	Ø14 АIV; 7,59 кг				4			
11	Ø14 АтIVК					4		
12	Ø14 АтIVС			4			6	
	Бетон класса В20; $м^3$	1,34	1,34	1,34	1,34	1,34	1,34	

Арматура: класса А-IV по ГОСТ 5781-82, класса Ат-IVК и Ат-IVС по ГОСТ 10884-81

Инв.N подл. | Подпись и дата | Взам.инв.N

1.243.1-5.2-11 | Лист 2

Формат А4

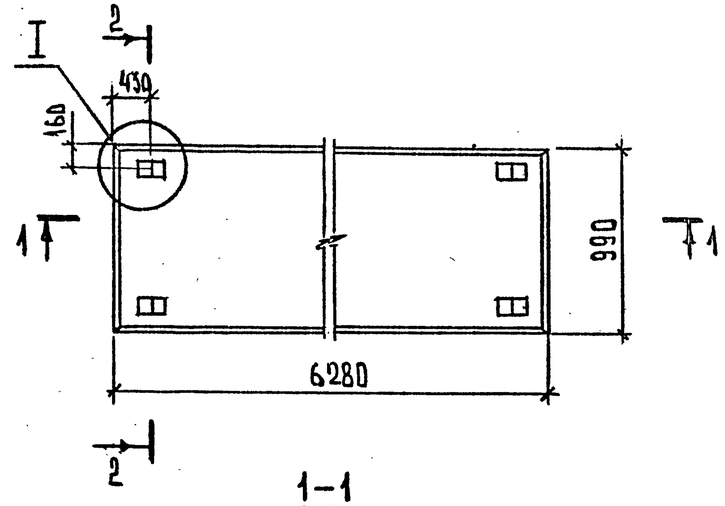

1-1

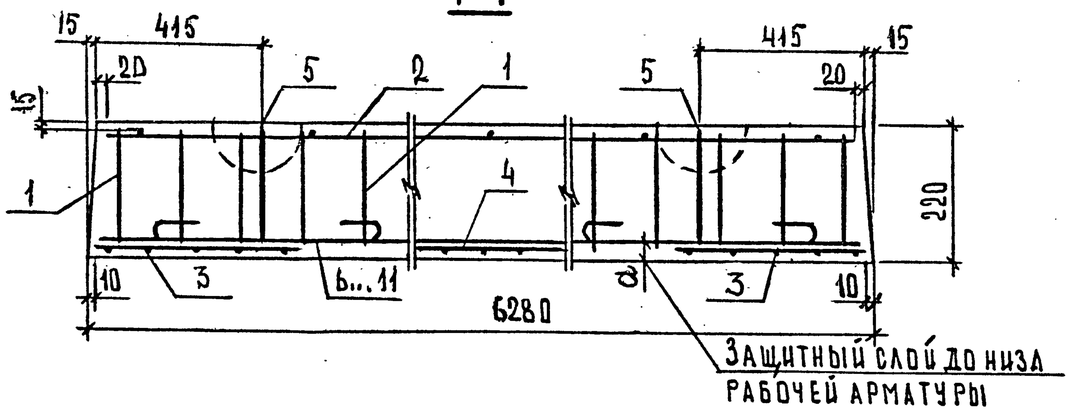

Марка плиты	a	Масса, т
П63.10-10 АIV-1	20	3,27
П63.10-10 АтIVК-1	20	
П63.10-10АтIVС-1	20	
П63.10-10АIV -2	30	
П63.10-10АтIVК-2	30	
П63.10-10АтIVС-2	30	

Узел I см. документ 1.243.1-5.2-19 лист 2

Подпись и дата | Взам.инв.N | Инв.N подл.

1.243.1-5.2-12

Нач.отд.	Шахова		
Н.контр.	Каляпкина		
Гл.инж.	Петров		
Зав.гр.	Каляпкина		
Техн.I кат.	Домрачев А		

Плита перекрытия П63.10-10...

Стадия	Лист	Листов
Р	1	3

ЦНИИЭП учебных зданий

Формат А4

2-2
Рис.1

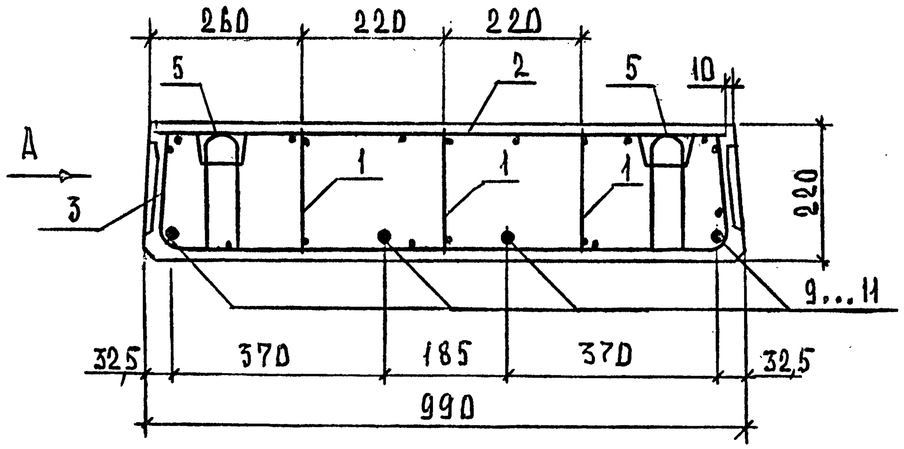

2-2
Рис.2 Остальное см.рис.1

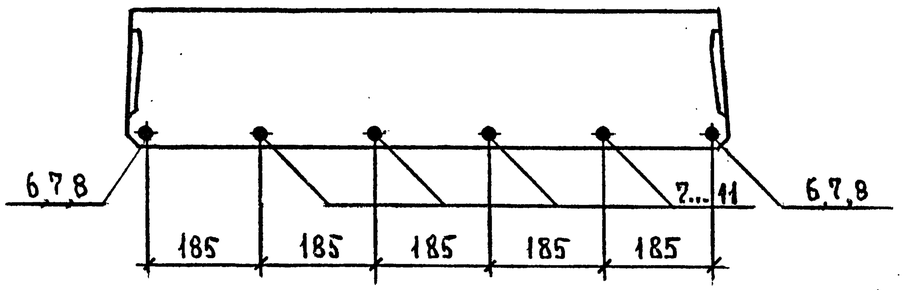

Вид А см. документ 1.243.1-5.2-19 лист 1

Поз.	Наименование	Кол. на плиту П63.10-10...						Обозначение документа
		AIV-1	AтIVK-1	AтIVC-1	AIVC-2	AтIVK-2	AтIVC-2	
1	Каркас КР1	6	6	6	6	6	6	1.243.1-5.2-20
2	Сетка С8	1	1	1	1	1	1	-24
3	Сетка С11	2	2	2	2	2	2	-27
4	Сетка С14	1	1	1	1	1	1	-29
5	Петля строповочная П1							-31
	Стержень							
	напрягаемый; ℓ=6280							
6	⌀12 АтIVC; 5,58 кг						2	
7	⌀14AIV; 7,59 кг				6			
8	⌀14 АтIVK					6		
9	⌀16 AIV; 9,91 кг	4						
10	⌀16 АтIVK		4					
11	⌀16 АтIVC			4			4	
	Бетон класса В20; $м^3$							

Арматура: класса А-IV по ГОСТ 5781-82, класса Ат-IVK и Ат-IVC по ГОСТ 10884-81.

Инв.N подл. | Подпись и дата | Взам.инв.N

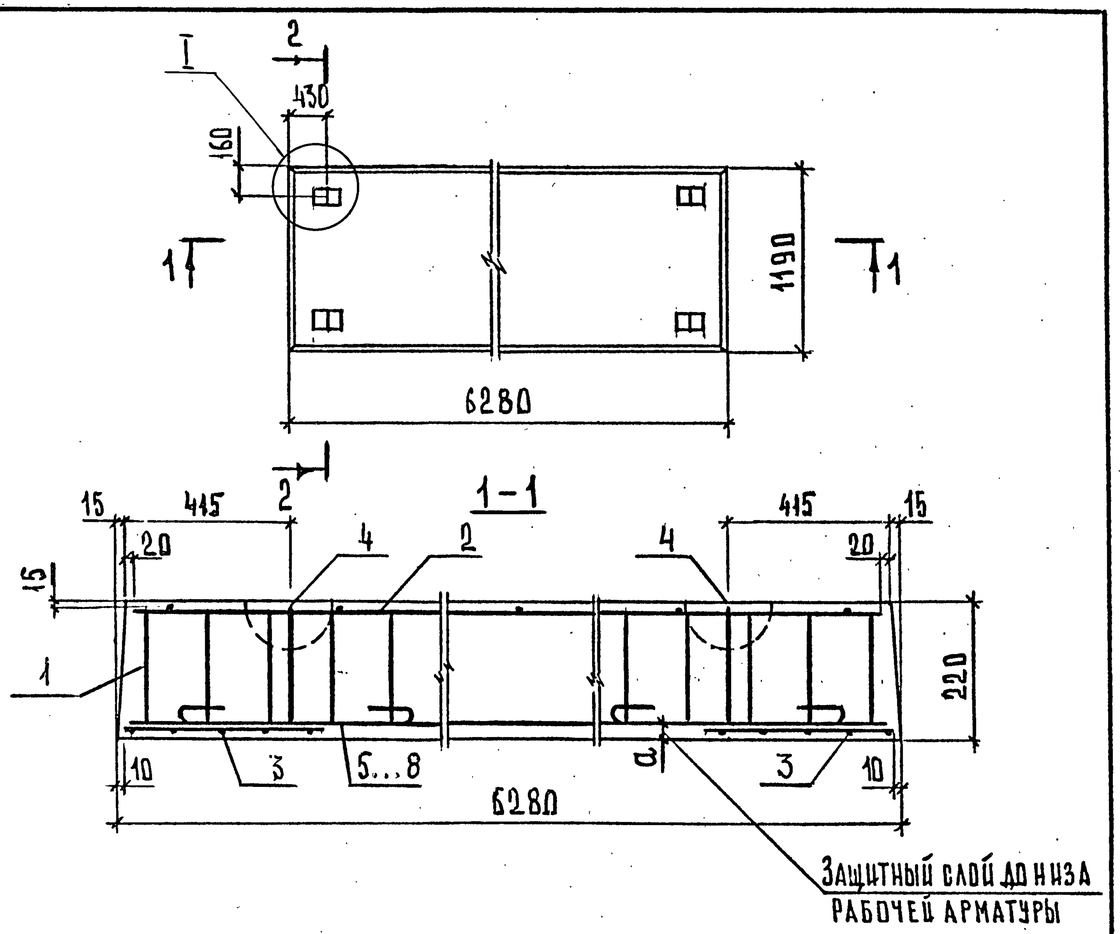

Марка плиты	a, мм	Рис.	Масса, т
ПБ3.12-6АIV-1	20	2	4,05
ПБ3.12-6АтIVк-1	20	2	
ПБ3.12-6АтIVс-1	20	1	
ПБ3.12-6АIV-2	30	3	
ПБ3.12-6АтIVк-2	30	3	
ПБ3.12-6АтIVс-2	30	3	

Узел I см. документ 1.243.1-5, 2-19 лист 2

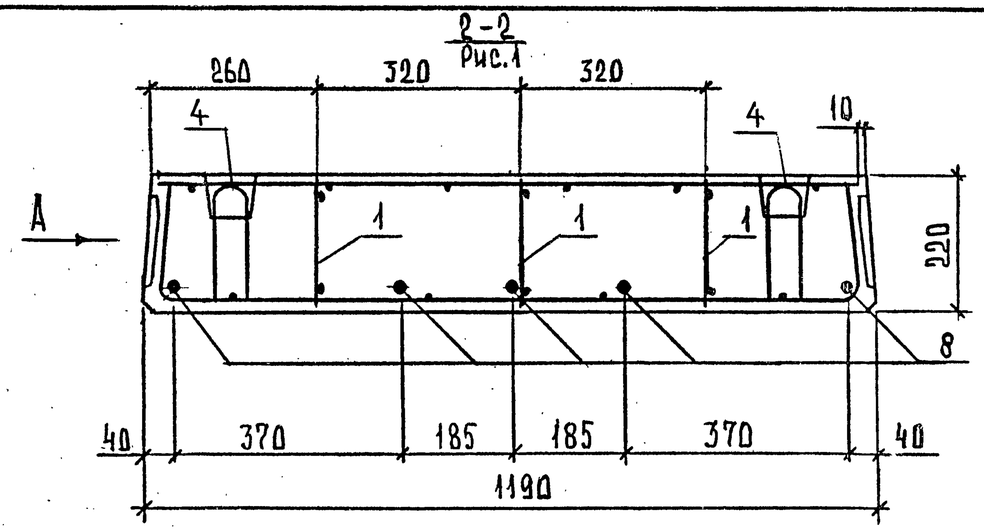

2-2
Рис. 2 Остальное см. Рис.1

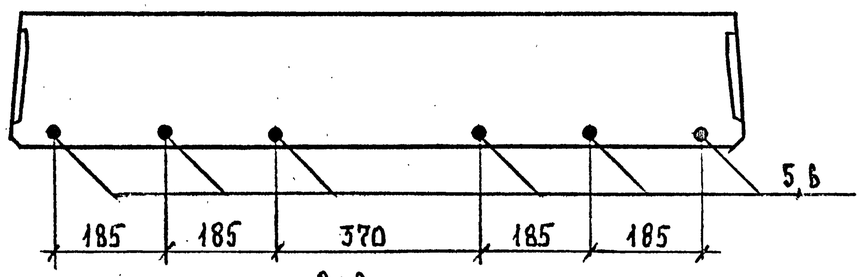

2-2
Рис 3. Остальное см. Рис.1

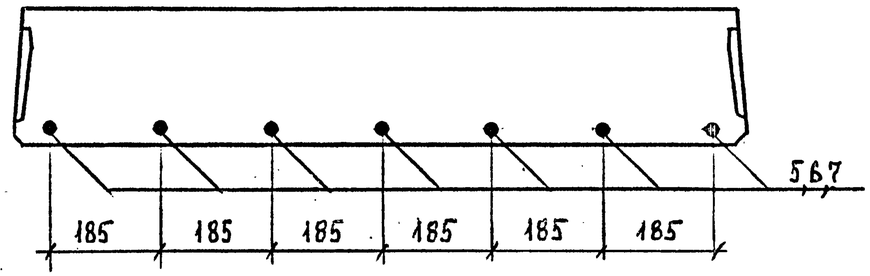

Вид А см. документ 1.243.1-5, 2-19 лист 1

Нач.отд.	Шахова		
Н.контр.	Каляпкина		
Гл.инж.отд.	Петров		
Зав.гр.	Каляпкина		
Вед.инж.	Черпакова		
Техн.IкАт.	Домрачева		

1.243.1-5.2-13

Плита перекрытия ПБ3.12-6...

Стадия	Лист	Листов
Р	1	3

ЦНИИЭП учебных зданий

Формат А4

Взам.инв.N | Подпись и дата | Инв.N подл.

1.243.1-5.2-13 Лист 2

Формат А4

Поз.	Наименование	Кол. на плиту П63.12-6...						Обозначение документа
		АIV-1	АтIVк-1	АтIVс-1	АIV-2	АтIVк-2	АтIVс-2	
1	Каркас КР1	6	6	6	6	6	6	1.243.1-5.2-20
2	Сетка С4	1	1	1	1	1	1	-22
3	Сетка С12	2	2	2	2	2	2	-28
4	Петля строповочная П1	4	4	4	4	4	4	-31
	Стержень							
	напрягаемый, ℓ=6280							
5	Ø12 А IV; 5,58 кг	6			7			
6	Ø12 АтIVк		6			7		
7	Ø12 АтIVс						7	
8	Ø14 АтIVс; 7,59 кг			5				
	Бетон класса В20; м³	1,62	1,62	1,62	1,62	1,62	1,62	

Арматура: класса А-IV по ГОСТ 5781-82, класса Ат-IVк и Ат-IVс по ГОСТ 10884-81

Взам. инв. N | Подпись и дата | Инв. N подл.

1.243.1-5.2-13

Лист 3

Формат А4

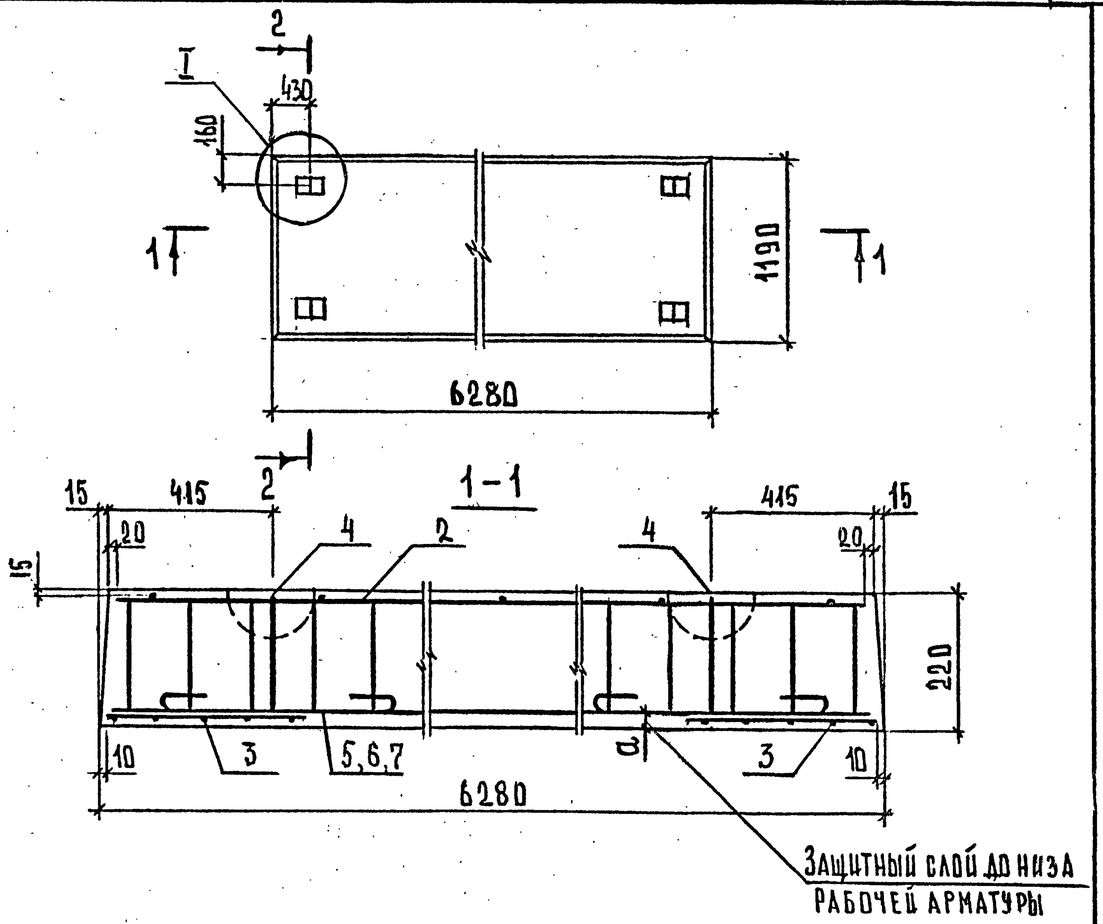

Марка плиты	a, мм	Рис.	Масса, т
П63.12-8 АIV-1	20	1	4,05
П63.12-8 АтIVк-1	20	1	
П63.12-8 АтIVс-1	20	2	
П63.12-8 АIV-2	30	3	
П63.12-8 АтIVк-2	30	3	
П63.12-8 АтIVс-2	30	3	

Узел I см. документ 1.243.1-5.2-19 лист 2

Взам. инв. N | Подпись и дата | Инв. N подл.

Нач. отд.	Шахова		1.243.1-5.2-14
Н. контр.	Каляпкина		Плита перекрытия П63.12-8...
Гл. инж. отд.	Петров		Стадия: Р; Лист: ; Листов: 1
Зав. гр.	Каляпкина		ЦНИИЭП учебных зданий
Вед. инж.	Черпакова		
Техн. I кат.	Домрачева		

2-2
Рис.1

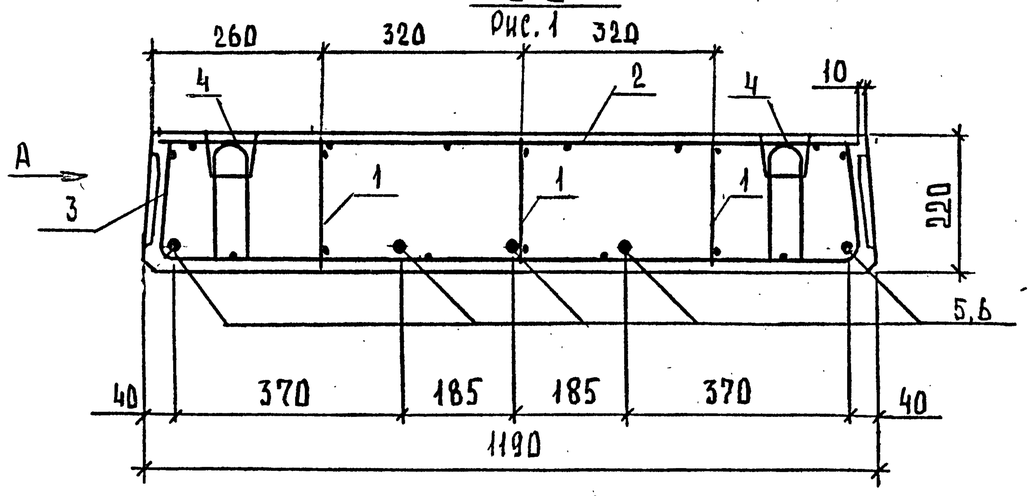

2-2
Рис.2 Остальное см.рис.1

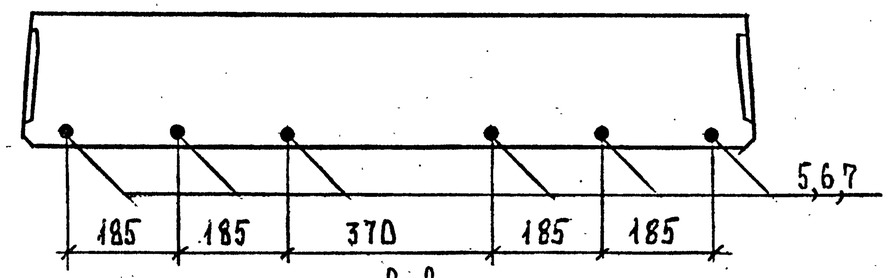

2-2
Рис.3.Остальное см.рис.1

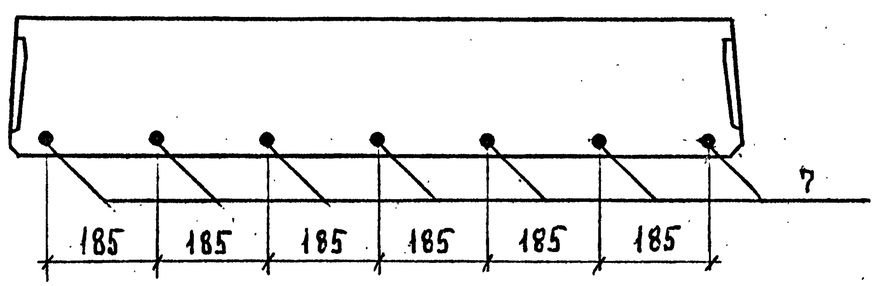

Вид А см. документ 1.243.1-5.2-19 лист 1.

Поз.	Наименование	Кол. на плиту П63.12-8...						Обозначение документа
		AIV-1	AтIVK-1	AтIVC-1	AIV-2	AтIVK-2	AтIVC-2	
1	Каркас КР1	6	6	6	6	6	6	1.243.1-5.2-20
2	Сетка С4	1	1	1	1	1	1	-22
3	Сетка С12	2	2	2	2	2	2	-28
4	Петля строповочная П1	4	4	4	4	4	4	-31
	Стержень							
	напрягаемый, ℓ=6280							
5	Ø 14 А IV; 7,59 кг	5			6			
6	Ø 14 АтIVK		5			6		
7	Ø 14 АтIVC			6			7	
8	Бетон класса В20; $м^3$	1,62	1,62	1,62	1,62	1,62	1,62	

Арматура: класса А-IV по ГОСТ 5781-82, класса Ат-IVK и Ат-IVC по ГОСТ 10884-81.

Взам.инв.N | Подпись и дата | Инв.N подл.

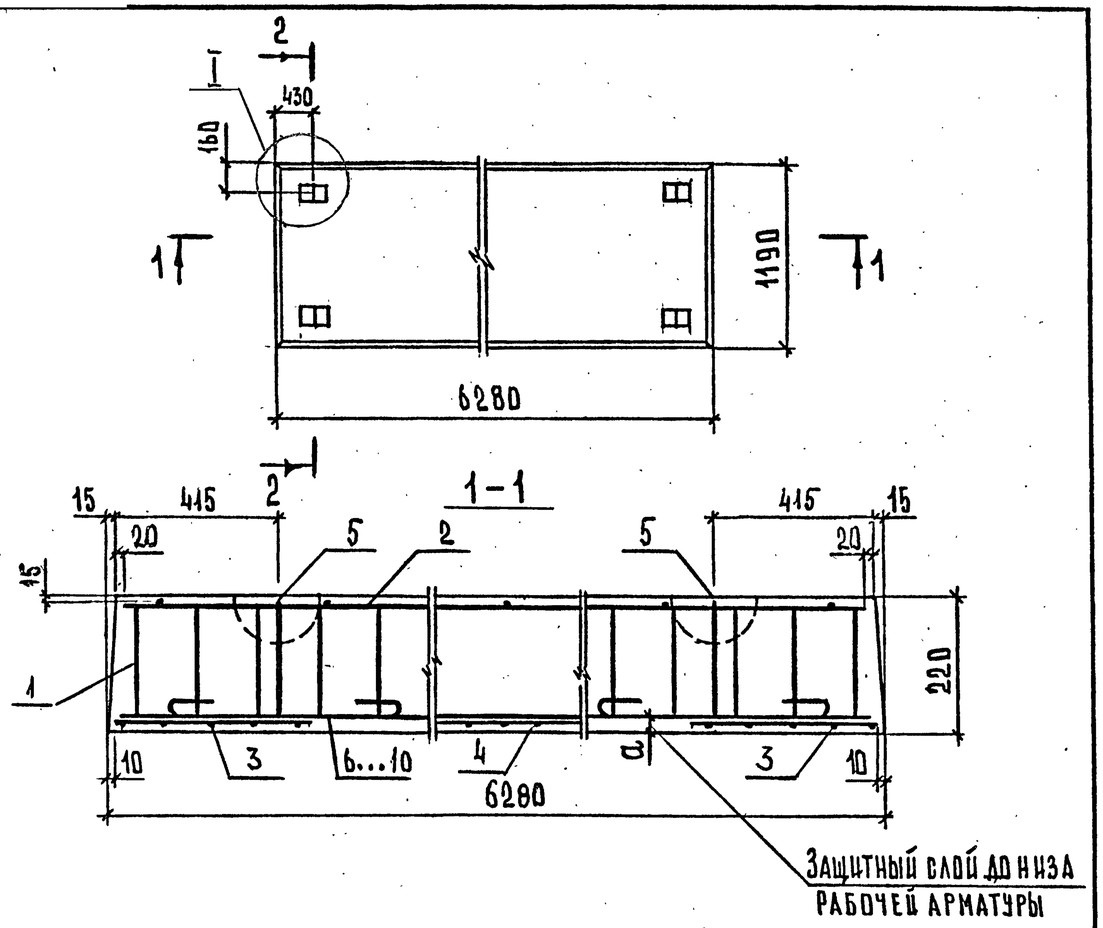

Марка плиты	a, мм	Рис.	Масса, т
ПБ3.12-10АIV-1	20	1	4,05
ПБ3.12-10АтIVк-1	20	1	
ПБ3.12-10АтIVс-1	20	1	
ПБ3.12-10АIV-2	30	3	
ПБ3.12-10АтIVк-2	30	2	
ПБ3.12-10АтIVс-2	30	2	

Узел I см. документ 1.243.1-5.2-19 лист 2.

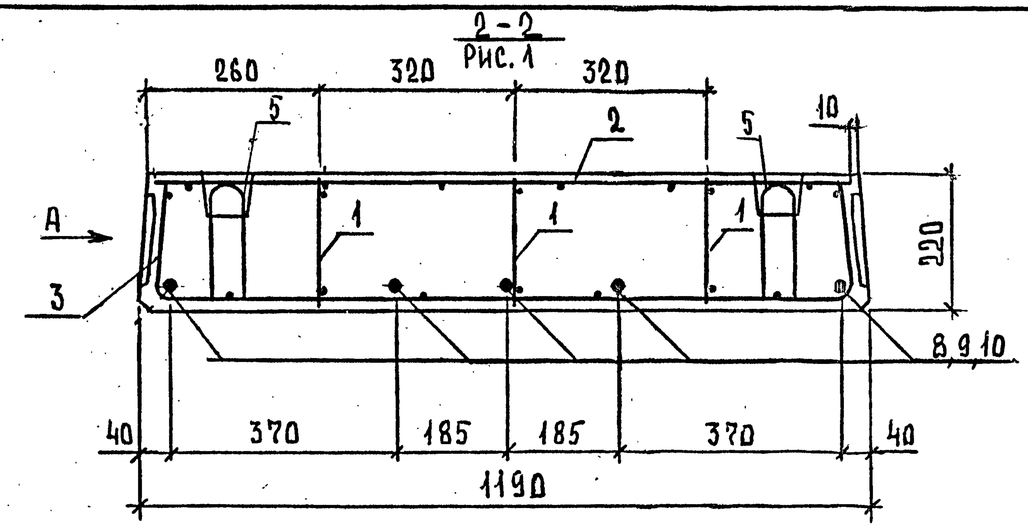

2-2
Рис.2 Остальное см. рис.1

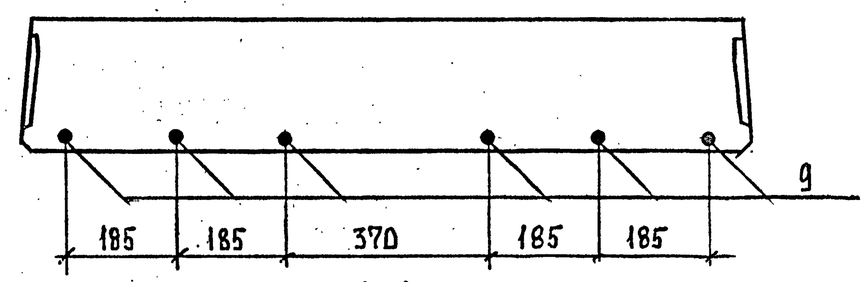

2-2
Рис.3 Остальное см. рис.1

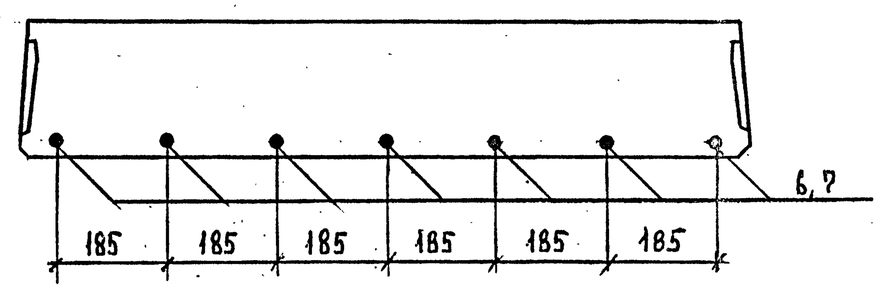

Вид А см. документ 1.243.1-5.2-19 лист 1.

Нач.отд.	Шахова		1.243.1-5.2-15
Н.контр.	Каляпкина		Плита перекрытия ПБ3.12-10...
Гл.инж.отд.	Петров		Стадия: Р; Лист: 1; Листов: 3
Зав.гр.	Каляпкина		ЦНИИЭП учебных зданий
Вед.инж.	Черпакова		
Техн.I кат.	Домрачева		

Взам.инв.N | Подпись и дата | Инв.N подл.

Формат А4

1.243.1-5.2-15 Лист 2

25394-01 50

Формат А4

Поз.	Наименование	Кол. на плиту ПБ3.12-10 ...						Обозначение документа
		АIV-1	АтIVК-1	АтIVС-1	АIV-2	АтIVК-2	АтIVС-2	
1	Каркас КР1	6	6	6	6	6	6	1.243.1-5.2-20
2	Сетка С9	1	1	1	1	1	1	-25
3	Сетка С12	2	2	2	2	2	2	-28
4	Сетка С15	1	1	1	1	1	1	-30
5	Петля строповочная П1	4	4	4	4	4	4	-31
	Стержень							
	напрягаемый, l=6280							
6	Ø14 АтIVС; 7,59				7			
7	Ø14 АтIVК					7		
8	Ø16 АтIVК; 9,91			5				
9	Ø16 АтIVС		5				6	
10	Ø16 АIV	5						
	Бетон класса В20, м³	1,62	1,62	1,62	1,62	1,62	1,62	

Арматура: класса А-IV по ГОСТ 5781-82, класса Ат-IVК и АтIV-С по ГОСТ 10884-81

Взам. инв. N | Подпись и дата | Инв. N подл.

1.243.1-5.2-15 | Лист 3

Формат А4

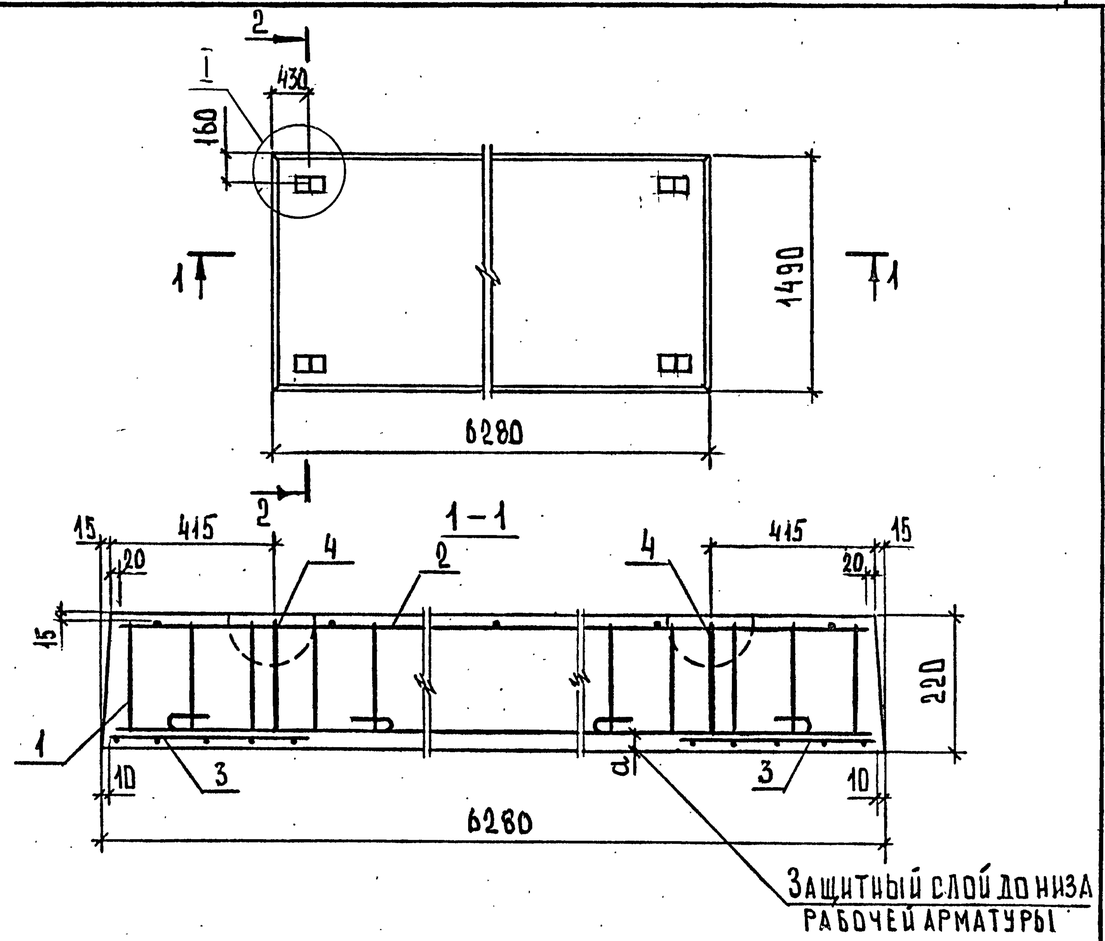

Марка плиты	a, мм	Рис.	Масса, т
ПБ3.15-6 АIV-1	20	2	5,08
ПБ3.15-6 АтIVК-1	20	2	
ПБ3.15-6 АтIVС-1	20	1	
ПБ3.15-6 АIV-2	30	2	
ПБ3.15-6 АтIVК-2	30	2	
ПБ3.15-6 АтIVС-2	30	2	

Узел I см. документ 1.243.1-5.2-19 лист 2.

Взам. инв. N | Подпись и дата | Инв. N подл.

Нач. отд.	Шахова	
Н. контр.	Каляпкина	
Гл. инж. отд.	Петров	
Зав. гр.	Каляпкина	
Вед. инж.	Черпакова	
Техн. I кат.	Домрачева	

1.243.1-5.2-16

Плита перекрытия ПБ3.15-6...

Стадия	Лист	Листов
Р	1	3

ЦНИИЭП учебных зданий

25394-01 51

Формат А4

2-2
Рис.1

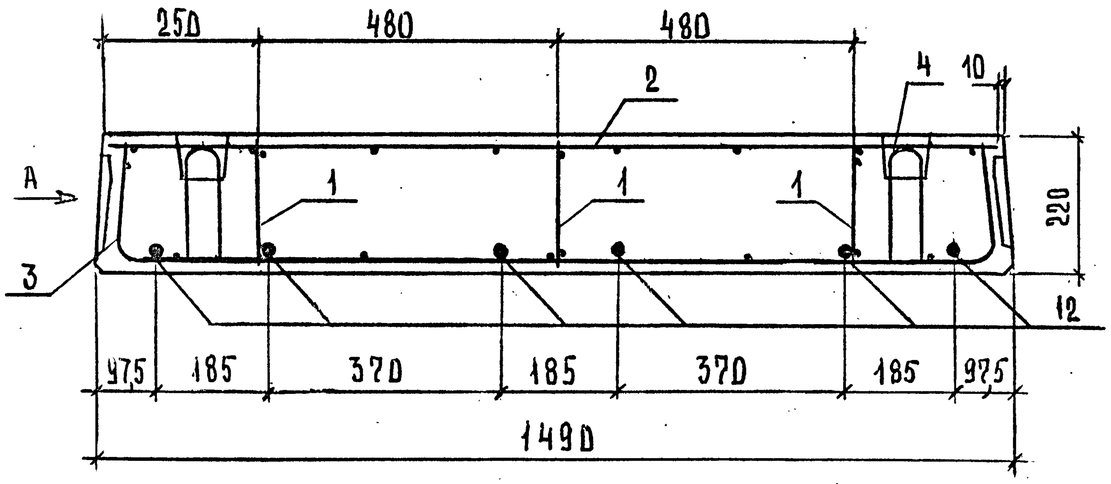

2-2
Рис.2 Остальное см.рис.1

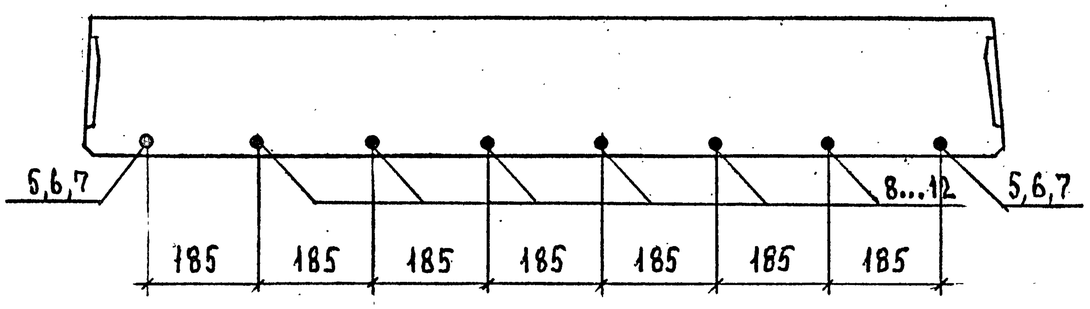

Вид А см. документ 1.243.1-5.2-19 лист 1.

Поз.	Наименование	Кол. на плиту П63.15-6 ...						Обозначение документа
		AIV-1	AтIVK-1	AтIVC-1	AIV-2	AтIVK-2	AтIVC-2	
1	Каркас КР1	6	6	6	6	6	6	1.243.1-5.2-20
2	Сетка С6	1	1	1	1	1	1	-23
3	Сетка С13	2	2	2	2	2	2	-28
4	Петля строповочная П2	4	4	4	4	4	4	-31
	Стержень							
	напрягаемый, ℓ=6280							
5	Ø 10 AIV; 3,88 кг				2			
6	Ø 10 AтIVK					2		
7	Ø 10 AтIVC						2	
8	Ø 12 AIV; 5,58 кг	8						
9	Ø 12 AтIVK		8					
10	Ø 14 AIV; 7,59 кг				6			
11	Ø 14 AтIVK					6		
12	Ø 14 AтIVC			6			6	
	Бетон класса В20; $м^3$	2,03	2,03	2,03	2,03	2,03	2,03	

Арматура: класса A-IV по ГОСТ 5781-82, класса Ат-IVK и Ат-IVC по ГОСТ 10884-81.

Взам.инв.N | Подпись и дата | Инв.N подл.

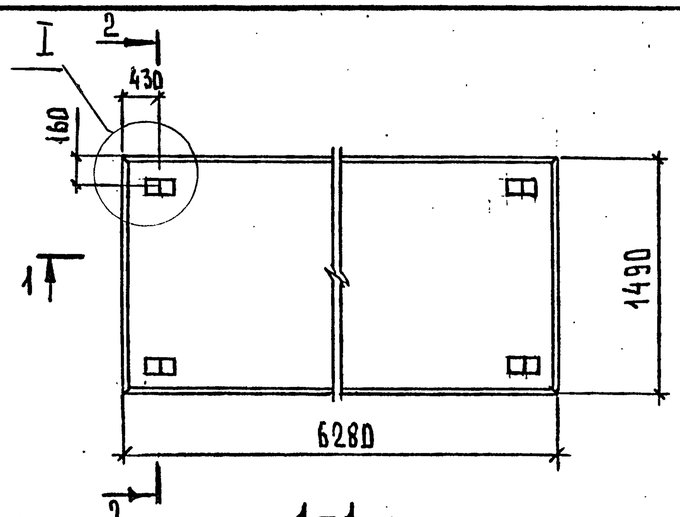

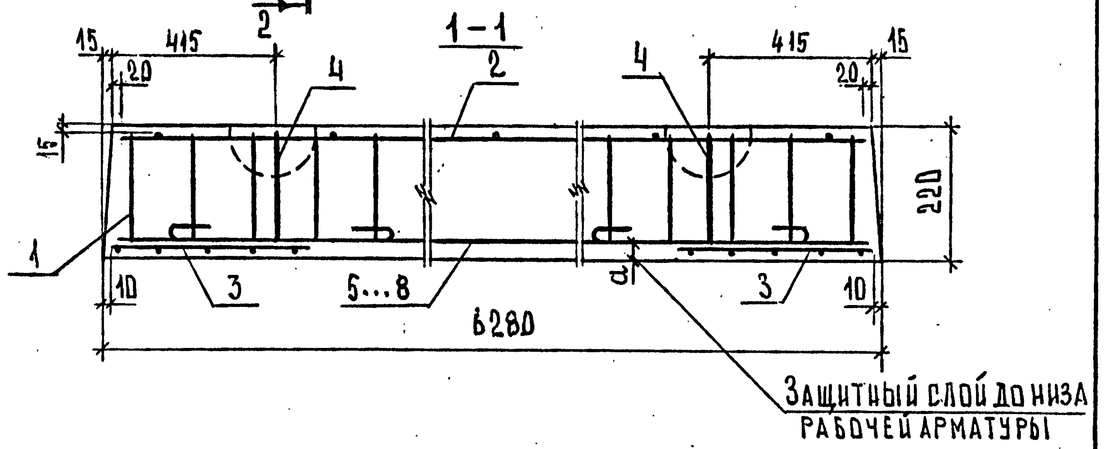

Марка плиты	a,мм	Рис.	Масса, т
ПБ3.15-8АтIVС-1	20	1	5,08
ПБ3.15-8А IV	30	1	
ПБ3.15-8АтIVК	30	1	
ПБ3.15-8тА IVС-2	30	2	

Узел I см. документ 1.243.1-5.2-19 лист 2.

Нач.отд.	Шахова		
Н.контр.	Каляпкина		
Гл.инж.отд.	Петров		
Зав.гр.	Каляпкина		
Вед.инж.	Черпакова		
Техн.I кат.	Домрачева		

1.243.1-5.2-17

Плита перекрытия ПБ3.15-8...

Стадия	Лист	Листов
Р	1	3

ЦНИИЭП учебных зданий

Формат А4

Инв.№ подл. | Подпись и дата | Взам.инв.№

2-2
Рис.1

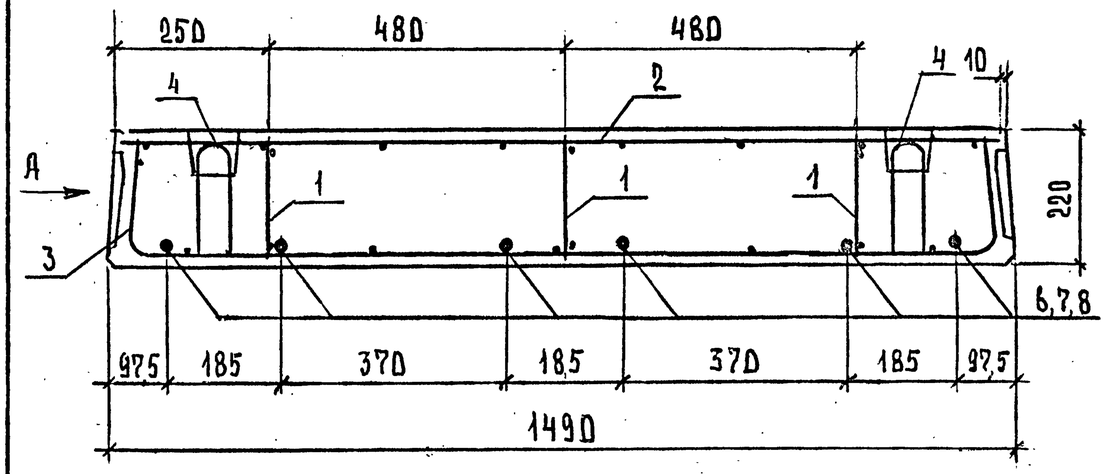

2-2
Рис.2 Остальное см. рис.1

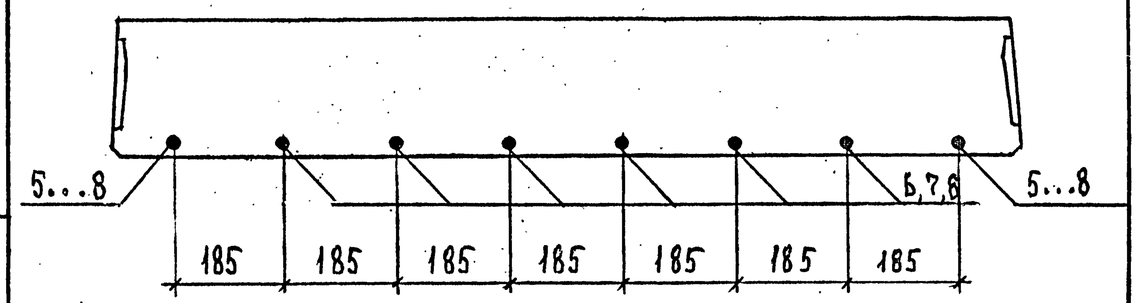

Вид А см. документ 1.243.1-5.2-19 лист 1.

Инв.№ подл. | Подпись и дата | Взам.инв.№

1.243.1-5.2-17

Лист 2

Формат А4

Поз.	Наименование	Кол. на плиту ПБ3.15-8...				Обозначение документа
		АтIVС-1	AIV	АтIVК	АтIVС-2	
1	Каркас КР1	6	6	6	6	1.243.1-5.2-20
2	Сетка С6	1	1	1	1	-23
3	Сетка С13	2	2	2	2	-28
4	Петля строповочная П2	4	4	4	4	-31
	Стержень					
	напрягаемый, l=6280					
5	∅10 АтIVС; 3,88 кг				2	
6	∅16 А IV; 9,91 кг		6			
7	∅16 АтIVК			6		
8	∅16 АтIVС	6			6	
	Бетон класса В20; м³					

Арматура: класса А-IV по ГОСТ 5781-82, класса Ат-IVК и Ат-IVС по ГОСТ 10884-81.

Взам. инв. N | Подпись и дата | Инв. N подл.

1.243.1-5.2-17 | Лист 3

Формат А4

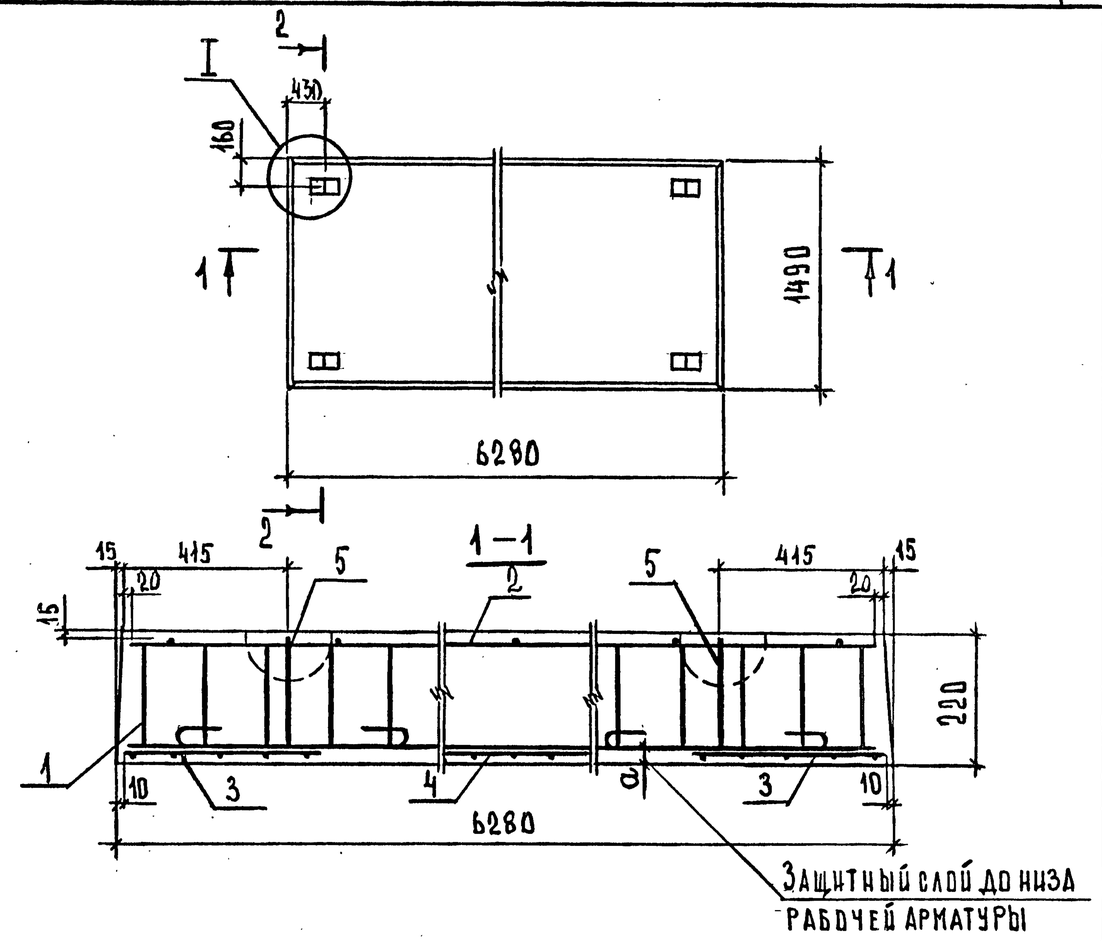

Марка плиты	a, мм	Рис.	Масса, т
ПБ3.15-10AIV-1	20	1	5,08
ПБ3.15-10АтIVК-1	20	1	
ПБ3.15-10АтIVС-1	20	2	
ПБ3.15-10AIV-2	30	2	
ПБ3.15-10АтIVК-2	30	2	
ПБ3.15-10АтIVС-2	30	2	

Узел I см. документ 1.243.1-5.2-19 лист 2

Взам. инв. N | Подпись и дата | Инв. N подл.

Нач. отд.	Шахова		
Н. контр.	Каляпкина		
Гл. инж. от.	Петров		
Зав. гр.	Каляпкина		
Вед. инж.	Черпакова		
Техн. I кат.	Домрачева		

1.243.1-5.2-18

Плита перекрытия ПБ3.15-10...

Стадия	Лист	Листов
Р	1	3

ЦНИИЭП учебных зданий

25394-01 54

Формат А4

2-2
Рис.1

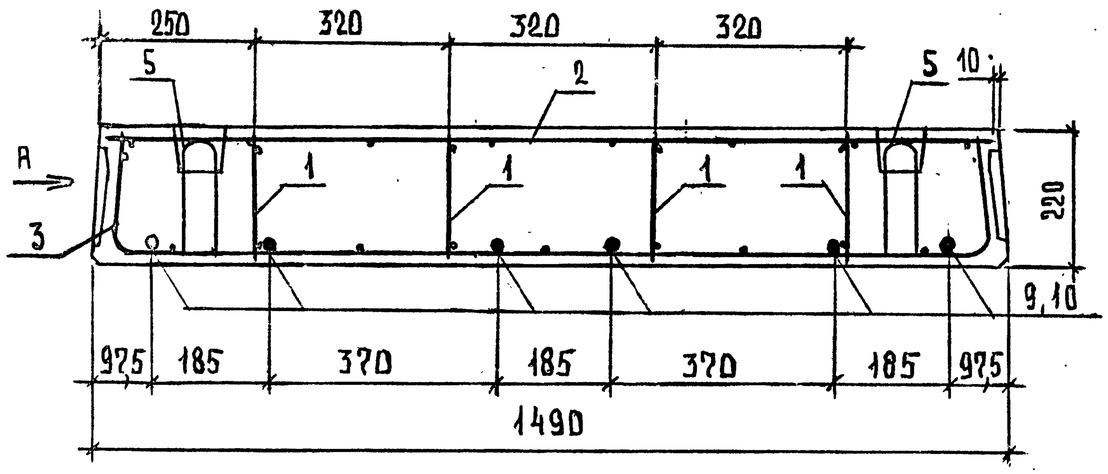

2-2
Рис.2. Остальное см.рис.1

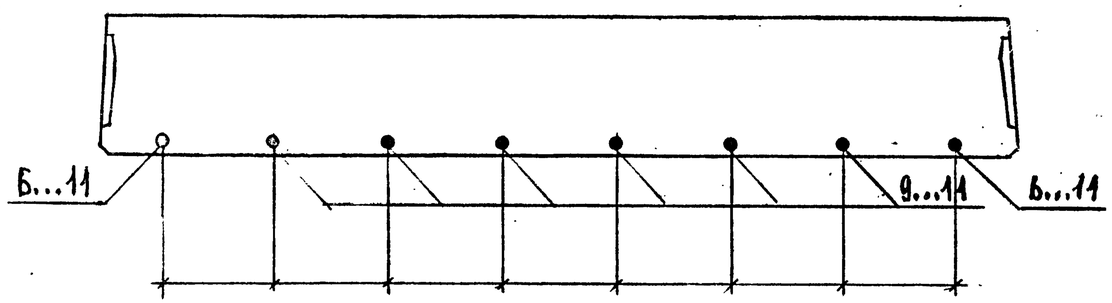

Вид А см. документ 1.243.1-5.2-19 лист 1.

Поз.	Наименование	Кол. на плиту П63.15-10...						Обозначение документа
		AIV-1	AтIVк-1	AтIVс-1	AIV-2	AтIVк-2	AтIVс-2	
1	Каркас КР1	8	8	8	8	8	8	1.243.1-5.2-20
2	Сетка С10	1	1	1	1	1	1	-26
3	Сетка С13	2	2	2	2	2	2	-28
4	Сетка С16	1	1	1	1	1	1	-30
5	Петля строповочная П2	4	4	4	4	4	4	-31
	Стержень							
	напрягаемый, ℓ=6280							
6	Ø12 AIV; 5,58 кг				2			
7	Ø12 АтIVк					2		
8	Ø12 АтIVс			2				
9	Ø16 AIV; 9,91 кг	6			6			
10	Ø16 АтIVк		6			6		
11	Ø16 АтIVс			6			8	
	Бетон класса В20, м³	2,03	2,03	2,03	2,03	2,03	2,03	

Арматура: класса А-IV по ГОСТ 5781-82, класса Ат-IVк и Ат-IVс по ГОСТ 10884-81.

Инв.N подл. | Подпись и дата | Взам.инв.N

Вид А

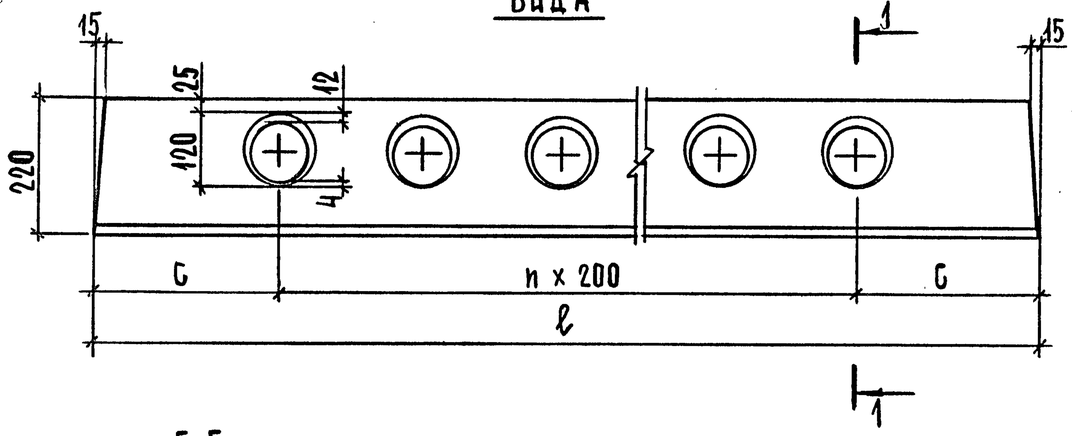

5-5

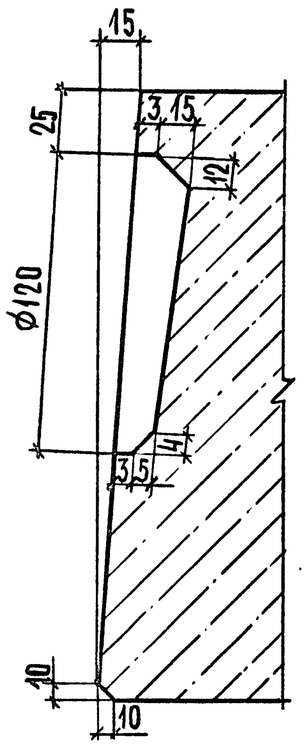

Деталь заготовки вкладыша, образующего шпонку

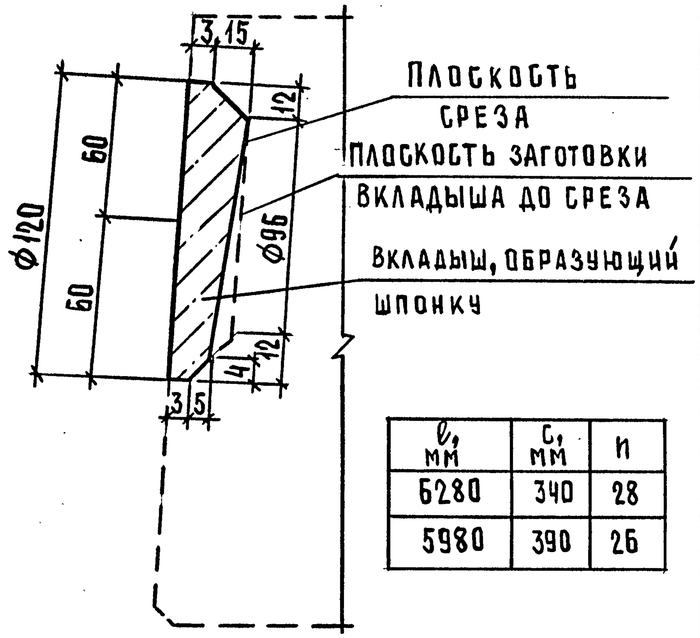

ℓ, мм	c, мм	n
6280	340	28
5980	390	26

Нач. отд.	Шахова		
Н. контр.	Каляпкина		
Гл. инж. отд	Петров		
Зав. гр.	Каляпкина		
Техн. I кат.	Шишкина		

1.243.1-5.2-19

Продольная грань плиты со шпонками. Узел 1.

Стадия	Лист	Листов
Р	1	2

ЦНИИЭП учебных зданий

Формат А4

Инв. N подл. | Подп. и дата | Взам. инв. N

Г

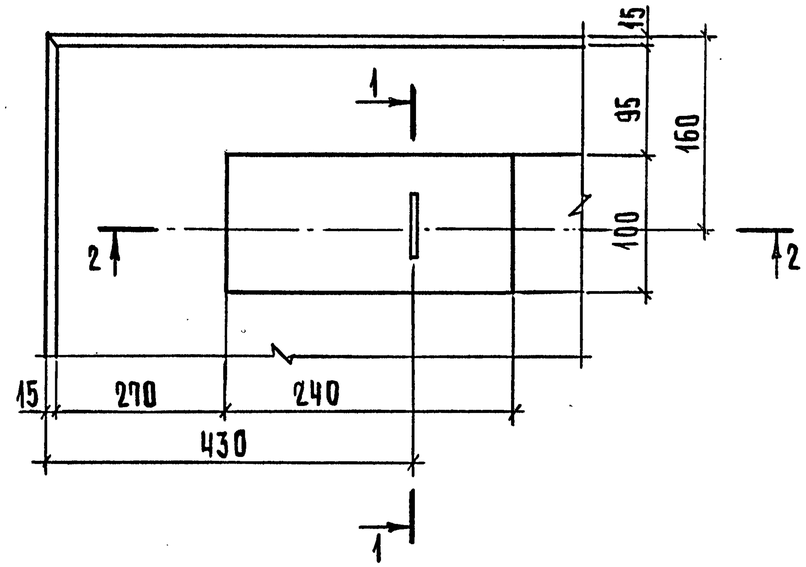

1-1

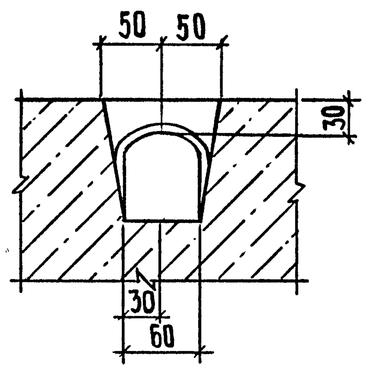

2-2

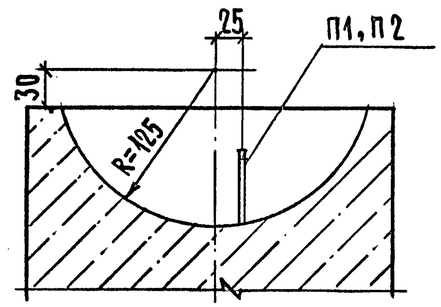

1.243.1-5.2-19

Лист 2

Формат А4

Инв. N подл. | Подп. и дата | Взам. инв. N

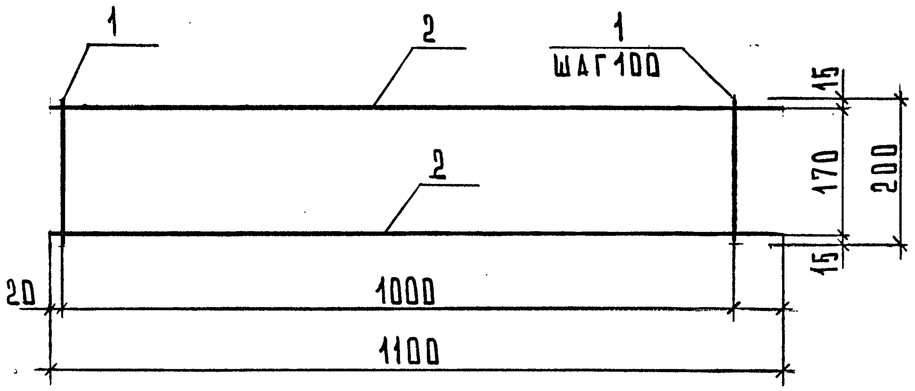

Поз.	Наименование	Кол.	Масса ед., кг	Масса, кг
1	Ø4 Вр I, ℓ=200	11	0,02	0,42
2	Ø4 Вр I, ℓ=1100	2	0,10	

Арматура класса Вр-I по ГОСТ 6727-80

Нач.отд.	Шахова		1.243.1-5.2-20			
Н.контр.	Каляпкина		Каркас КР1	Стадия	Лист	Листов
Гл.инж.отд	Петров			Р		1
Зав.гр.	Каляпкина			ЦНИИЭП учебных зданий		
Вед.инж.	Черпакова					
Техн.I кат	Домрачева					

Взам.инв.N | Подпись и дата | Инв.N подл.

Формат А4

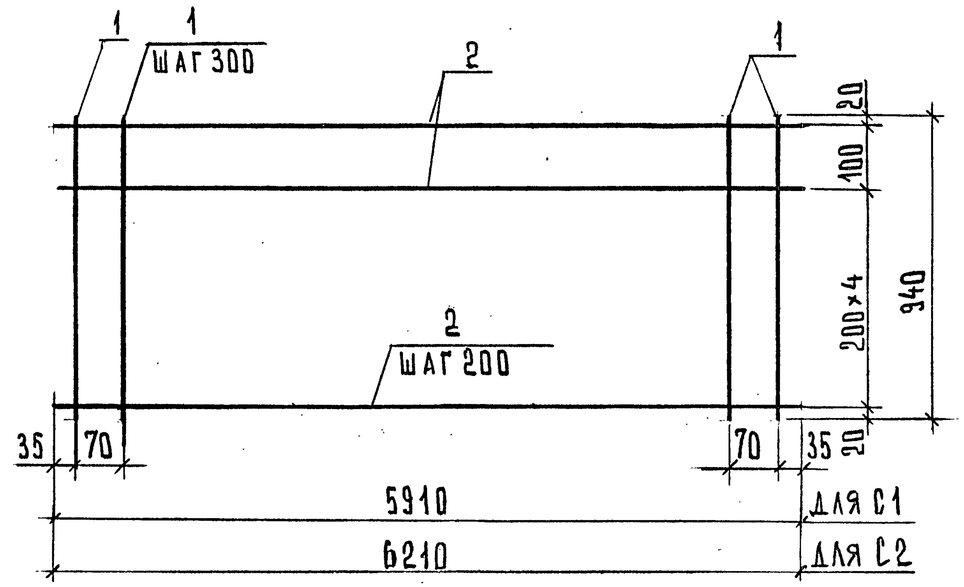

Марка сетки	Поз.	Наименование	Кол.	Масса ед., кг	Масса, кг
С1	1	Ø4 Вр I, ℓ=940	22	0,09	5,22
	2	Ø4 Вр I, ℓ=5910	6	0,54	
С2	1	Ø4 Вр I, ℓ=940	23	0,09	5,49
	2	Ø4 Вр I, ℓ=6210	6	0,57	

Арматура класса Вр-I по ГОСТ 6727-80

Нач.отд.	Шахова		1.243.1-5.2-21			
Н.контр.	Каляпкина		Сетка С1, С2	Стадия	Лист	Листов
Гл.инж.отд	Петров			Р		1
Зав.гр.	Каляпкина			ЦНИИЭП учебных зданий		
Вед.инж	Черпакова					
Техн.I кат	Домрачева					

Взам.инв.N | Подпись и дата | Инв.N подл.

Формат А4

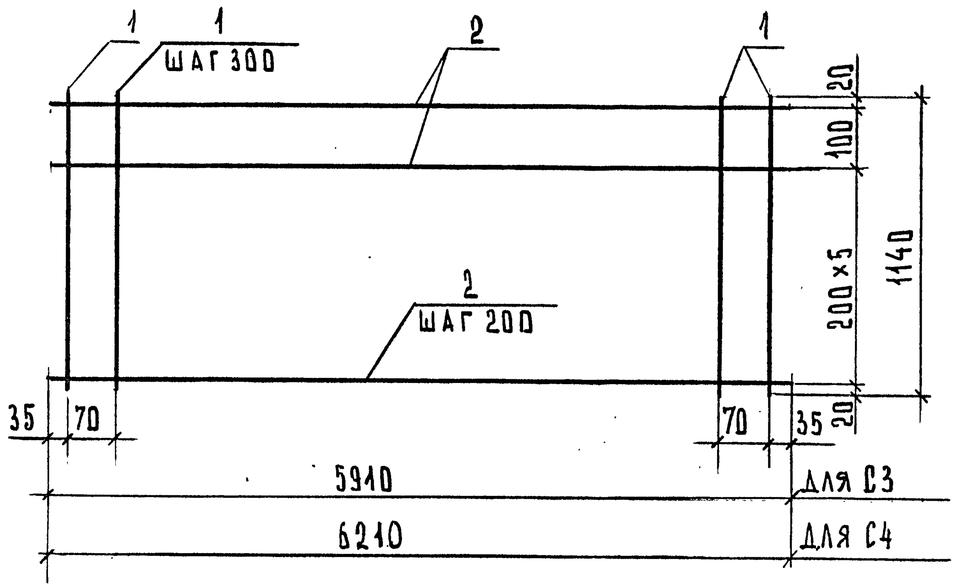

Марка сетки	Поз.	Наименование	Кол.	Масса ед., кг	Масса, кг
С3	1	Ø4 Вр I, ℓ=1140	22	0,11	6,20
	2	Ø4 Вр I, ℓ=5910	7	0,54	
С4	1	Ø4 Вр I, ℓ=1140	23	0,11	6,52
	2	Ø4 Вр I, ℓ=6210	7	0,57	

Арматура класса Вр-I по ГОСТ 6727-80

Нач.отд.	Шахова		
Н.контр.	Каляпкина		
Гл.инж.отд	Петров		
Зав.гр.	Каляпкина		
Вед.инж	Черпакова		
Техн.I кат	Домрачева		

1.243.1-5.2-22

Сетка С3, С4

Стадия	Лист	Листов
Р		Р

ЦНИИЭП учебных зданий

Формат А4

Взам.инв.N | Подпись и дата | Инв.N подл.

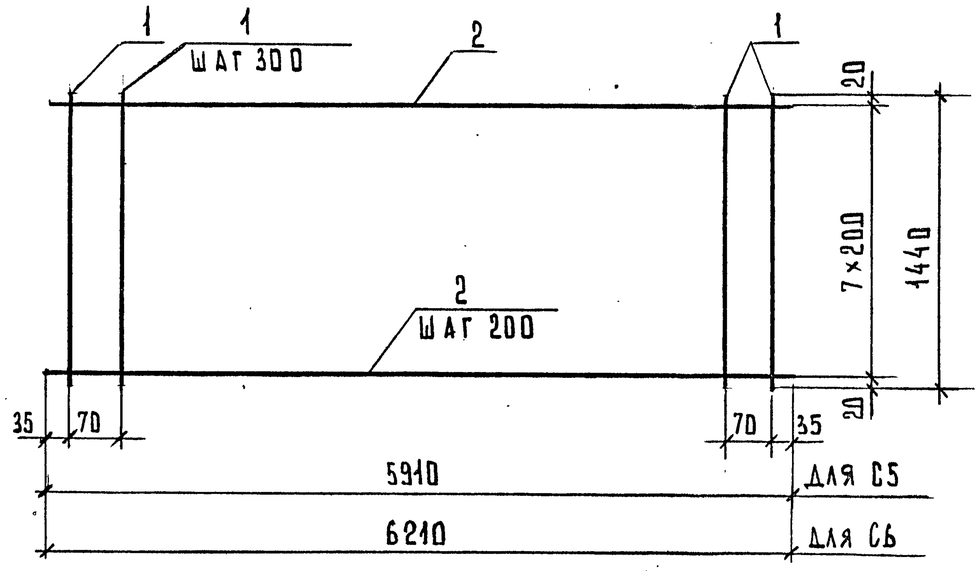

Марка сетки	Поз.	Наименование	Кол.	Масса ед., кг	Масса, кг
С5	1	Ø4 Вр I, ℓ=1440	22	0,13	7,18
	2	Ø4 Вр I, ℓ=5910	8	0,54	
С6	1	Ø4 Вр I, ℓ=1440	23	0,13	7,55
	2	Ø4 Вр I, ℓ=6210	8	0,57	

Арматура класса Вр-I по ГОСТ 6727-80

Нач.отд.	Шахова		
Н.контр.	Каляпкина		
Гл.инж.отд	Петров		
Зав.гр.	Каляпкина		
Вед.инж.	Черпакова		
Техн.I кат	Домрачева		

1.243.1-5.2-23

Сетка С5, С6

Стадия	Лист	Листов
Р		1

ЦНИИЭП учебных зданий

Взам.инв.N | Подпись и дата | Инв.N подл.

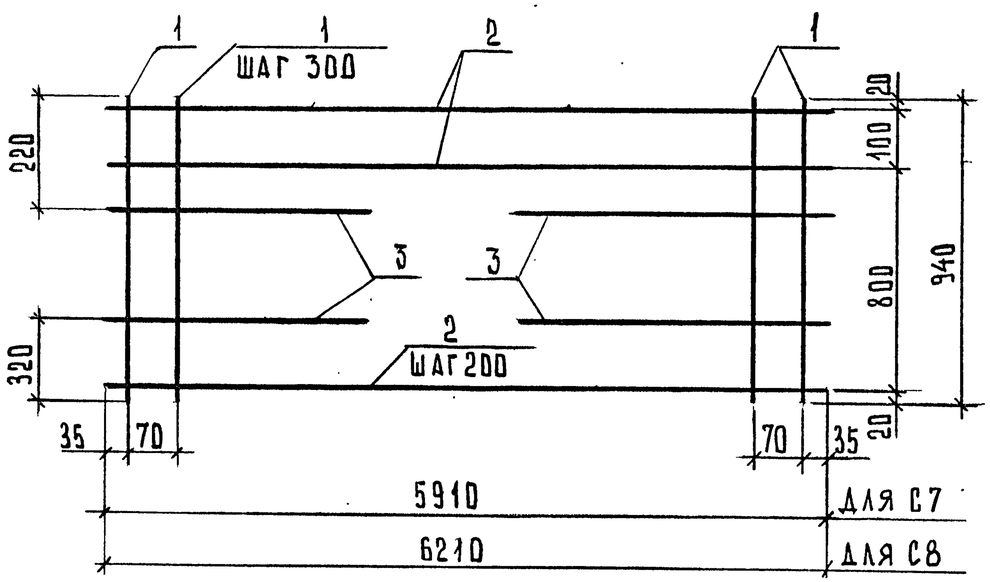

Марка сетки	Поз.	Наименование	Кол.	Масса ед., кг	Масса, кг
С7	1	Ø4 Вр I, ℓ=940	22	0,09	5,38
	2	Ø4 Вр I, ℓ=5910	6	0,54	
	3	Ø4 Вр I, ℓ=380	4	0,04	
С8	1	Ø4 Вр I, ℓ=940	23	0,09	5,73
	2	Ø4 Вр I, ℓ=6210	6	0,57	
	3	Ø5 Вр I, ℓ=380	4	0,06	

Арматура класса Вр-I по ГОСТ 6727-80

Нач.отд.	Шахова		1.243.1-5.2-24
Н.контр.	Каляпкина		Сетка С7, С8
Гл.инж.	Петров		Стадия: Р; Лист: ; Листов: 1
Зав.гр.	Каляпкина		ЦНИИЭП учебных зданий
Вед.инж.	Черпакова		
Техн.I кат.	Домрачева		

Взам.инв.N | Подпись и дата | Инв.N подл.

Формат А4

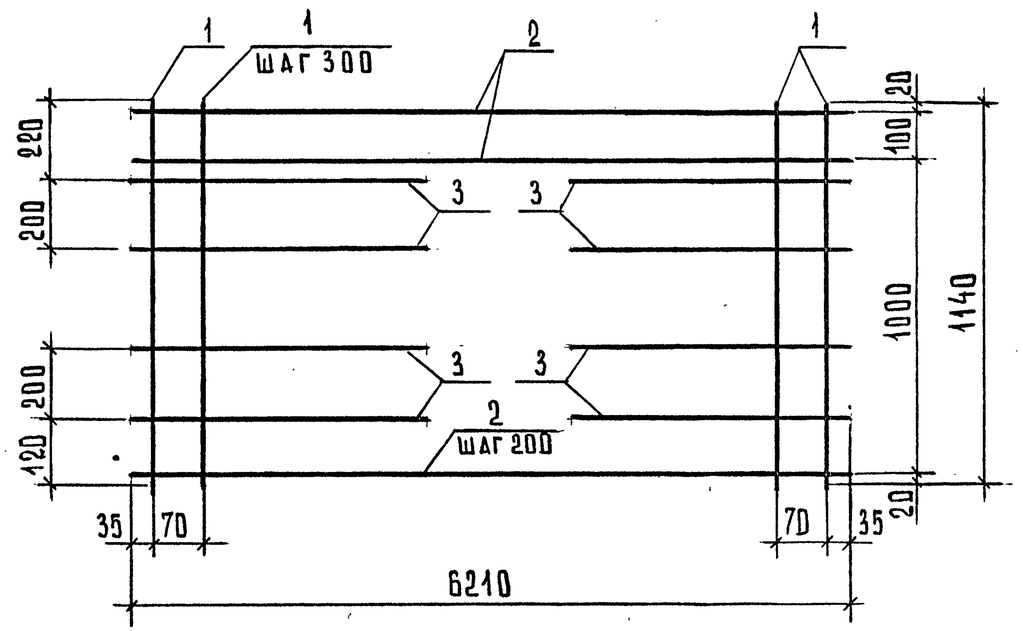

Поз.	Наименование	Кол.	Масса ед., кг	Масса, кг
1	Ø4 Вр I, ℓ=1140	23	0,11	6,84
2	Ø4 Вр I, ℓ=6210	7	0,57	
3	Ø4 Вр I, ℓ=380	8	0,04	

Арматура класса Вр-I по ГОСТ 6727-80

Нач.отд.	Шахова		1.243.1-5.2-25
Н.контр.	Каляпкина		Сетка С9
Гл.инж.	Петров		Стадия: Р; Лист: ; Листов: 1
Зав.гр	Каляпкина		ЦНИИЭП учебных зданий
Вед.инж.	Черпакова		
Техн.I кат	Домрачева		

Взам.инв.N | Подпись и дата | Инв.N подл.

Формат А4

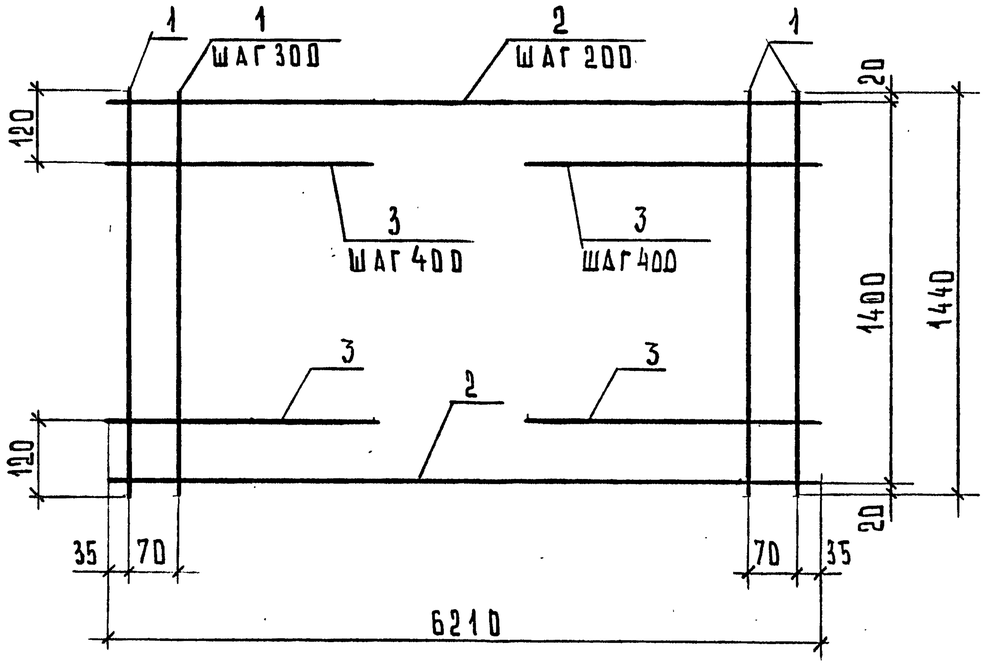

Поз.	Наименование	Кол.	Масса ед., кг	Масса, кг
1	Ø4 Вр I, ℓ=1440	23	0,13	8,03
2	Ø4 Вр I, ℓ=6210	8	0,57	
3	Ø5 Вр I, ℓ=380	8	0,06	

Арматура класса Вр-I по ГОСТ 6727-80

Нач.отд.	Шахова		1.243.1-5.2-26
Н.контр.	Каляпкина		Сетка С10
Гл.инж.	Петров		Стадия: Р; Лист: ; Листов: 1
Зав.гр.	Каляпкина		ЦНИИЭП учебных зданий
Вед.инж.	Черпакова		
Техн.I кат.	Домрачева		

Формат А4

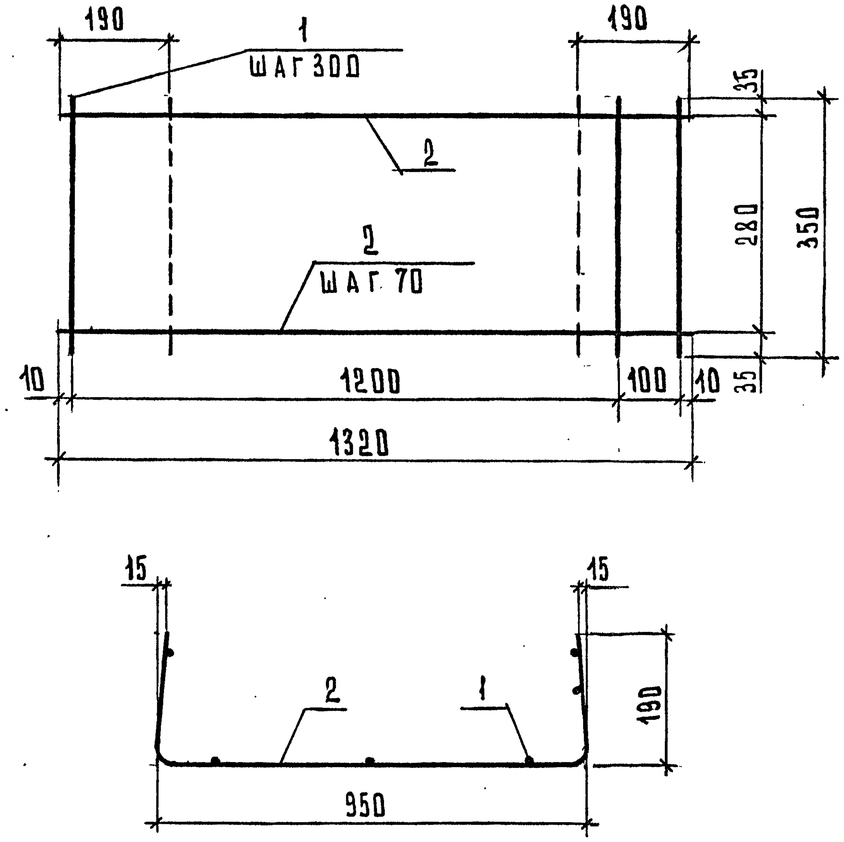

Поз.	Наименование	Кол.	Масса ед., кг	Масса, кг
1	Ø4 Вр I, ℓ=350	6	0,03	0,78
2	Ø4 Вр I, ℓ=1320	5	0,12	

Арматура класса Вр-I по ГОСТ 6727-80

Нач.отд.	Шахова		1.243.1-5.2-27
Н.контр.	Каляпкина		Сетка С11
Гл.инж.	Петров		Стадия: Р; Лист: ; Листов: 1
Зав.гр.	Каляпкина		ЦНИИЭП учебных зданий
Вед.инж.	Черпакова		
Техн.I кат.	Домрачева		

Инв.N подл. | Подпись и дата | Взам.инв.N

Формат А4

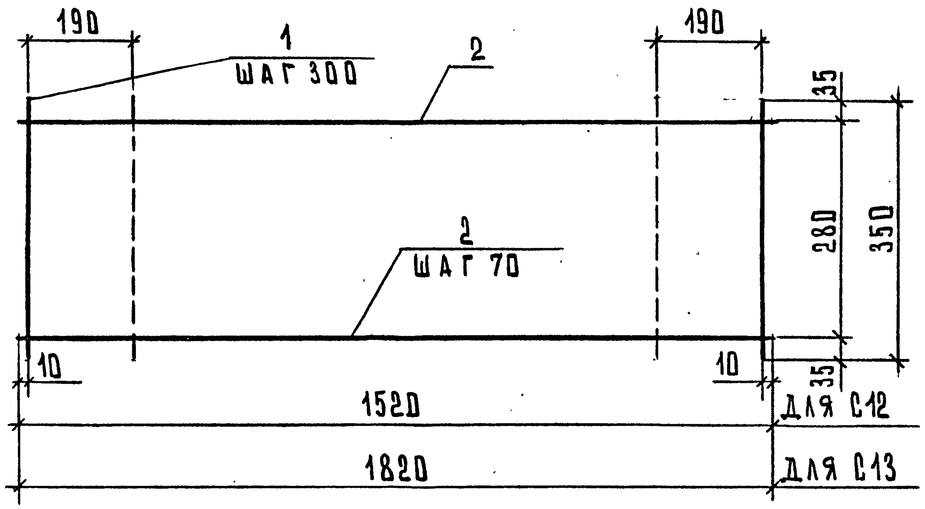

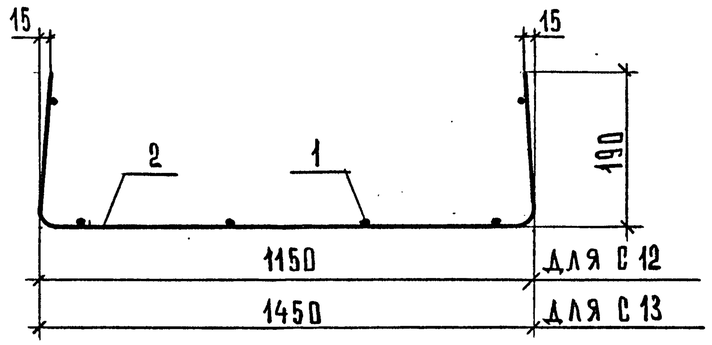

Марка сетки	Поз.	Наименование	Кол.	Масса ед., кг	Масса, кг
С12	1	Ø4 Вр I, ℓ=350	6	0,03	0,88
	2	Ø4 Вр I, ℓ=1520	5	0,14	
С13	1	Ø4 Вр I, ℓ=350	7	0,03	1,06
	2	Ø4 Вр I, ℓ=1820	5	0,17	

Арматура класса Вр-I по ГОСТ 6727-80

Нач.отд.	Шахова		
Н.контр.	Каляпкина		
Гл.инж.	Петров		
Зав.гр.	Каляпкина		
Вед.инж.	Черпакова		
Техн.I кат	Домрачева		

1.243.1-5.2-28

Сетка С12, С13

Стадия	Лист	Листов
Р		1

ЦНИИЭП учебных зданий

Формат А4

Взам.инв.N | Подпись и дата | Инв.N подл.

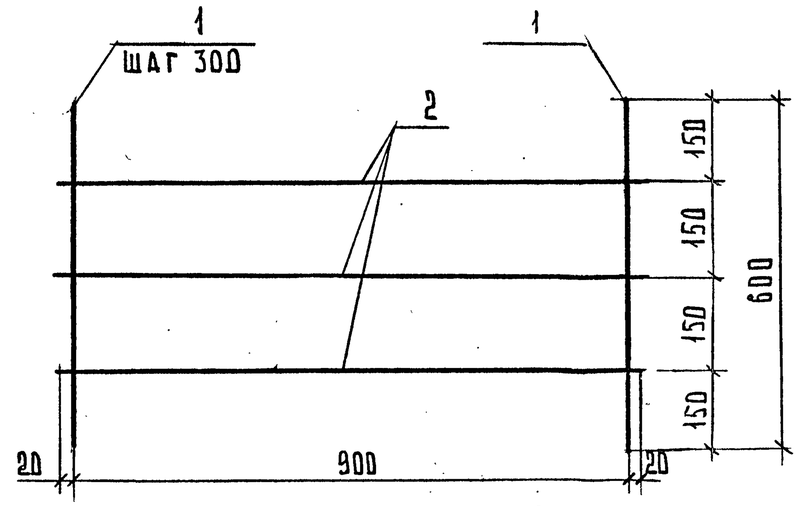

Поз.	Наименование	Кол.	Масса ед., кг	Масса, кг
1	Ø4 Вр I, ℓ=600	4	0,06	0,51
2	Ø4 Вр I, ℓ=940	3	0,09	

Арматура класса Вр-I по ГОСТ 6727-80

Нач.отд.	Шахова		
Н.контр.	Каляпкина		
Гл.инж.	Петров		
Зав.гр.	Каляпкина		
Вед.инж.	Черпакова		
Техн.I кат	Домрачева		

1.243.1-5.2-29

Сетка С14

Стадия	Лист	Листов
Р		1

ЦНИИЭП учебных зданий

Взам.инв.N | Подпись и дата | Инв.N подл.

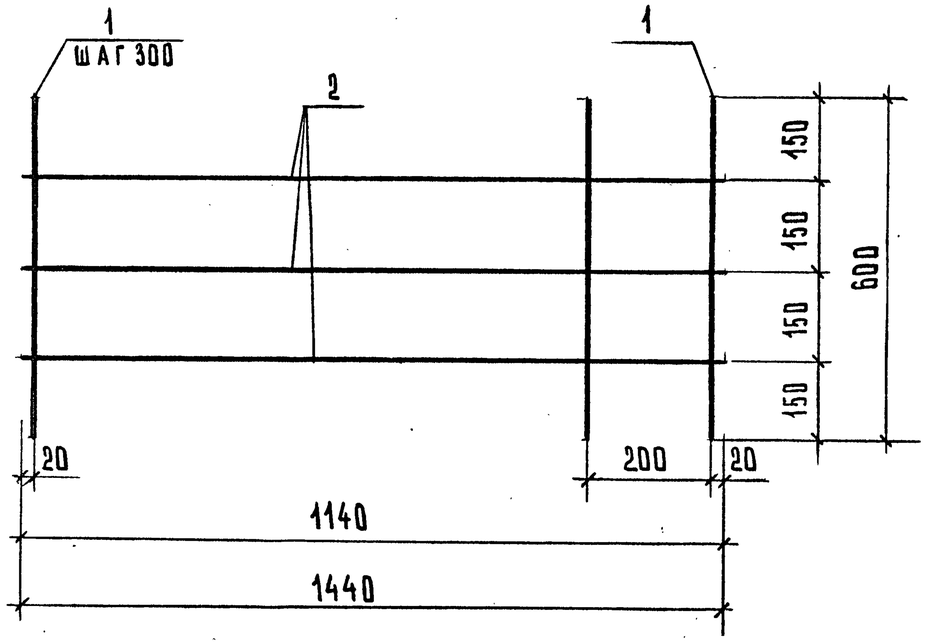

Марка сетки	Поз.	Наименование	Кол.	Масса ед., кг	Масса, кг
С15	1	Ø4 Вр I, ℓ=600	5	0,06	0,52
	2	Ø4 Вр I, ℓ=1140	2	0,11	
С16	1	Ø4 Вр I, ℓ=600	6	0,06	0,62
	2	Ø4 Вр I, ℓ=1440	2	0,13	

Арматура класса Вр-I по ГОСТ 6727-80

Инв. N подл. | Подпись и дата | Взам. инв. N

Нач. отд.	Шахова		
Н. контр.	Каляпкина		
Гл. инж.	Петров		
Зав. гр.	Каляпкина		
Вед. инж.	Черпакова		
Техн. I кат.	Домрачева		

1.243.1-5.2-30

Сетка С15, С16

Стадия	Лист	Листов
Р		1

ЦНИИЭП учебных зданий

Формат А4

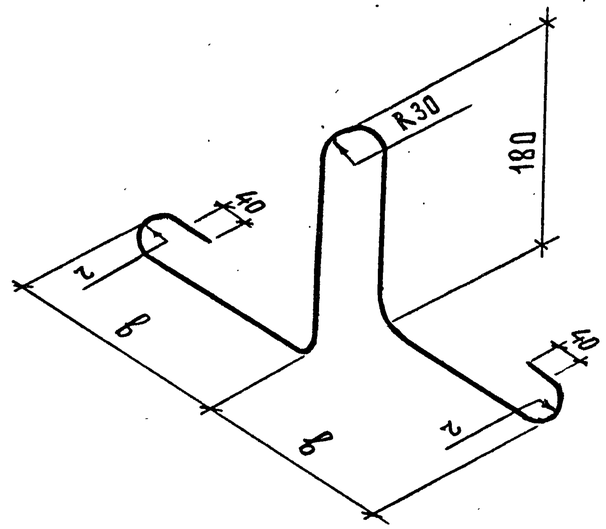

Марка петли	Ø, мм	b, мм	r, мм	Длина, мм	Масса, кг
П1	12 A I	250	20	1100	0,98
П2	14 A I	310	30	1265	1,53

Инв. N подл. | Подпись и дата | Взам. инв. N

Нач. отд.	Шахова	
Н. контр.	Каляпкина	
Гл. инж.	Петров	
Зав. гр.	Каляпкина	
Вед. инж.	Черпакова	
Техн. I кат.	Домрачева	

1.243.1-5.2-31

Петля строповочная П1, П2

ГОСТ 5781-82

Стадия	Масса	Масштаб
Р	см. табл.	
Лист	Листов 1	

ЦНИИЭП учебных зданий

Формат А4

кг

Марка плиты	Напрягаемая арматура класса А-IV ГОСТ 5781-82					Всего	Изделия арматурные. Арматура класса А-I ГОСТ 5781-82			Арматура класса Вр-I ГОСТ 6727-80			Всего	Общий расход
	Ø10	Ø12	Ø14	Ø16	Итого		Ø12	Ø14	Итого	Ø4	Ø5	Итого		
П60.10 - 6АIV	7,38			18,88	26,26	26,26	3,92		3,92	8,46		8,46	12,38	38,64
П60.10 - 8АIV - 1	7,38			18,88	26,26	26,26	3,92		3,92	8,46		8,46	12,38	38,64
П60.10 - 8АIV - 2	7,38		28,88		36,26	36,26	3,92		3,92	8,46		8,46	12,38	48,64
П60.10 - 10АIV - 1		31,86			31,86	31,86	3,92		3,92	9,97		9,97	13,89	45,75
П60.10 - 10АIV - 2				37,76	37,76	37,76	3,92		3,92	9,97		9,97	13,89	51,65
П60.12 - 6АIV		31,86			31,86	31,86	3,92		3,92	10,48		10,48	14,40	46,26
П60.12 - 8АIV - 1			36,10		36,10	36,10	3,92		3,92	10,48		10,48	14,40	50,50
П60.12 - 8АIV - 2			43,32		43,32	42,32	3,92		3,92	10,48		10,48	14,40	57,72
П60.12 - 10АIV				47,20	47,20	47,20	3,92		3,92	11,00		11,00	14,92	62,12
П60.15 - 6АIV - 1	7,38		28,88		36,26	36,26		6,12	6,12	11,82		11,82	17,94	54,20
П60.15 - 6АIV - 2		42,48			42,48	42,48		6,12	6,12	11,82		11,82	17,94	60,42
П60.15 - 8АIV - 1		42,48			42,48	42,48		6,12	6,12	11,82		11,82	17,94	60,42
П60.15 - 8АIV - 2		31,86	14,44		46,30	46,30		6,12	6,12	11,82		11,82	17,94	64,24
П60.15 - 10АIV				56,64	56,64	56,64		6,12	6,12	13,28		13,28	19,40	76,04

Инв.№ подл. | Подпись и дата | Взам.инв.№

Нач.отд.	Шахова	
Н.контр.	Каляпкина	
Гл.инж.	Петров	
Зав.гр.	Каляпкина	
Вед.инж	Черпакова	

1.243.1-5.2-РС

Ведомость расхода стали

Стадия	Лист	Листов
Р	1	6

ЦНИИЭП учебных зданий

кг

Марка плиты	Напрягаемая арматура класса А-IV ГОСТ 5781-82					Всего	Изделия арматурные. Арматура класса А-I ГОСТ 5781-82			Вр-I ГОСТ 6727-80			Всего	Общий расход
	⌀10	⌀12	⌀14	⌀16	Итого		⌀12	⌀14	Итого	⌀4	⌀5	Итого		
ПБ3.10 – 6АIV – 1	7,76			19,82	27,58	27,58	3,92		3,92	8,73		8,73	12,65	40,23
ПБ3.10 – 6АIV – 2		33,48			33,48	33,48	3,92		3,92	8,73		8,73	12,65	46,13
ПБ3.10 – 8АIV – 1		33,48			33,48	33,48	3,92		3,92	8,73		8,73	12,65	46,13
ПБ3.10 – 8АIV – 2	7,76		30,36		38,12	38,12	3,92		3,92	8,73		8,73	12,65	50,77
ПБ3.10 – 10АIV – 1				39,64	39,64	39,64	3,92		3,92	10,08	0,24	10,32	14,24	53,88
ПБ3.10 – 10АIV – 2			45,54		45,54	45,54	3,92		3,92	10,08	0,24	10,32	14,24	59,78
ПБ3.12 – 6АIV – 1		33,48			33,48	33,48	3,92		3,92	10,80		10,80	14,72	48,20
ПБ3.12 – 6АIV – 2		39,06			39,06	39,06	3,92		3,92	10,80		10,80	14,72	53,78
ПБ3.12 – 8АIV – 1			37,95		37,95	37,95	3,92		3,92	10,80		10,80	14,72	52,67
ПБ3.12 – 8АIV – 2			45,54		45,54	45,54	3,92		3,92	10,80		10,80	14,72	60,26
ПБ3.12 – 10АIV – 1				49,55	49,55	49,55	3,92		3,92	11,64		11,64	15,56	65,11
ПБ3.12 – 10АIV – 2			53,13		53,13	53,13	3,92		3,92	11,64		11,64	15,56	68,69
ПБ3.15 – 6АIV – 1		44,64			44,64	44,64		6,12	6,12	12,19		12,19	18,31	62,95
ПБ3.15 – 6АIV – 2	7,76		45,54		53,30	53,30		6,12	6,12	12,19		12,19	18,31	71,61
ПБ3.15 – 8АIV				59,46	59,46	59,46		6,12	6,12	12,19		12,19	18,31	77,77
ПБ3.15 – 10АIV – 1				59,46	59,46	59,46		6,12	6,12	13,65	0,48	14,13	20,25	79,71
ПБ3.15 – 10АIV – 2		11,16		59,46	70,62	70,62		6,12	6,12	13,65	0,48	14,13	20,25	90,87

Инв.N подл. | Подпись и дата | Взам.инв.N

кг

Марка плиты	Напрягаемая арматура класса Ат-IV К ГОСТ 10884-81					Всего	Изделия арматурные. Арматура класса А-I ГОСТ 5781-82			Вр-I ГОСТ 6727-80			Всего	Общий расход
	Ø10	Ø12	Ø14	Ø16	Итого		Ø12	Ø14	Итого	Ø4	Ø5	Итого		
ПБО.10-6 Ат IVК	7,38			18,88	26,26	26,26	3,92		3,92	8,46		8,46	12,38	38,64
ПБО.10-8 Ат IVК-1	7,38			18,88	26,26	26,26	3,92		3,92	8,46		8,46	12,38	38,64
ПБО.10-8 Ат IVК-2	7,38		28,88		36,26	36,26	3,92		3,92	8,46		8,46	12,38	48,64
ПБО.10-10 Ат IVК-1		31,86			31,86	31,86	3,92		3,92	9,97		9,97	13,89	45,75
ПБО.10-10 Ат IVК-2				37,76	37,76	37,76	3,92		3,92	9,97		9,97	13,89	51,65
ПБО.12-6 Ат IVК		31,86			31,86	31,86	3,92		3,92	10,48		10,48	14,40	46,26
ПБО.12-8 Ат IVК-1			36,10		36,10	36,10	3,92		3,92	10,48		10,48	14,40	50,50
ПБО.12-8 Ат IVК-2			43,92		43,32	43,32	3,92		3,92	10,48		10,48	14,40	57,72
ПБО.12-10 Ат IVК				47,20	47,20	47,20	3,92		3,92			11,00	14,92	62,12
ПБО.15-6 Ат IVК-1	7,38		28,88		36,26	36,26		6,12	6,12	11,82		11,82	17,94	54,20
ПБО.15-6 Ат IVК-2		42,48			42,48	42,48		6,12	6,12	11,82		11,82	17,94	60,42
ПБО.15-8 Ат IVК-1		42,48			42,48	42,48		6,12	6,12	11,82		11,82	17,94	60,42
ПБО.15-8 Ат IVК-2		31,86	14,44		46,30	46,30		6,12	6,12	11,82		11,82	17,94	64,24
ПБО.15-10 Ат IVК				56,64	56,64	56,64		6,12	6,12	13,28		13,28	19,40	76,04

Инв. N подл. | Подпись и дата | Взам. инв. N

кг

Марка плиты	Напрягаемая арматура класса Ат-IVК ГОСТ 10884-81					Всего	Изделия арматурные. Арматура класса А-I ГОСТ 5781-82			Арматура класса Вр-I ГОСТ 6727-80			Всего	Общий расход
	Ø10	Ø12	Ø14	Ø16	Итого		Ø12	Ø14	Итого	Ø4	Ø5	Итого		
ПБ3.10-6АтIVК-1	7,76			19,82	27,58	27,58	3,92		3,92	8,73		8,73	12,65	40,23
ПБ3.10-6АтIVК-2		33,48		33,48	33,48	33,48	3,92		3,92	8,73		8,73	12,65	46,13
ПБ3.10-8АтIVК-1		33,48		33,48	33,48	33,48	3,92		3,92	8,73		8,73	12,65	46,13
ПБ3.10-8АтIVК-2	7,76		30,36		38,12	38,12	3,92		3,92	8,73		8,73	12,65	50,77
ПБ3.10-10АтIVК-1				39,64	39,64	39,64	3,92		3,92	10,08	0,24	10,32	14,24	53,88
ПБ3.10-10АтIVК-2			45,54		45,54	45,54	3,92		3,92	10,08	0,24	10,32	14,24	59,78
ПБ3.12-6АтIVК-1		33,48			33,48	33,48	3,92		3,92	10,80		10,80	14,72	48,20
ПБ3.12-6АтIVК-2		39,06			39,06	39,06	3,92		3,92	10,80		10,80	14,72	53,78
ПБ3.12-8АтIVК-1			37,95		37,95	37,95	3,92		3,92	10,80		10,80	14,72	52,67
ПБ3.12-8АтIVК-2			45,54		45,54	45,54	3,92		3,92	10,80		10,80	14,72	60,26
ПБ3.12-10АтIVК-1				49,55	49,55	49,55	3,92		3,92	11,64		11,64	15,56	65,11
ПБ3.12-10АтIVК-2			53,13		53,13	53,13	3,92		3,92	11,64		11,64	15,56	68,69
ПБ3.15-6АтIVК-1		44,64			44,64	44,64		6,12	6,12	12,19		12,19	18,31	62,95
ПБ3.15-6АтIVК-2	7,76		45,54		53,30	53,30		6,12	6,12	12,19		12,19	18,31	71,61
ПБ3.15-8АтIVК				59,46	59,46	59,46		6,12	6,12	12,19		12,19	18,31	77,77
ПБ3.15-10АтIVК-1				59,46	59,46	59,46		6,12	6,12	13,65	0,48	14,13	20,25	79,71
ПБ3.15-10АтIVК-2		11,16		59,46	59,46	59,46		6,12	6,12	13,65	0,48	14,13	20,25	90,87

Инв. N подл. | Подпись и дата | Взам. инв. N

кг

Марка плиты	Напрягаемая арматура класса Ат – IVС ГОСТ 10884-81					Всего	Изделия арматурные. Арматура класса А – I ГОСТ 5781-82			Вр – I ГОСТ 6727-80			Всего	Общий расход
	Ø10	Ø12	Ø14	Ø16	Итого		Ø12	Ø14	Итого	Ø4	Ø5	Итого		
П60.10-6АтIVС	7,38			18,88	26,26	26,26	3,92		3,92	8,46		8,46	12,38	38,64
П60.10-8АтIVС	7,38		28,88		36,26	36,26	3,92		3,92	8,49		8,46	12,38	48,64
П60.10-10АтIVС-1				37,76	37,76	37,26	3,92		3,92	9,97		9,97	13,89	51,65
П60.10-10АтIVС-2			43,32		43,32	43,32	3,92		3,92	9,97		9,97	13,89	57,21
П60.12-6АтIVС		31,86			31,86	31,86	3,92		3,92	10,48		10,48	14,40	46,26
П60.12-8АтIVС-1		37,17			37,17	37,17	3,92		3,92	10,48		10,48	14,40	51,57
П60.12-8АтIVС-2			43,32		43,32	43,32	3,92		3,92	10,48		10,48	14,40	57,72
П60.12-10АтIVС-1				47,20	47,20	47,20	3,92		3,92	11,00		11,00	14,92	62,12
П60.12-10АтIVС-2			50,54		50,54	50,54	3,92		3,92	11,00		11,00	14,92	65,46
П60.15-6АтIVС-1	7,38		28,88		36,26	36,26		6,12	6,12	11,82		11,82	17,94	54,20
П60.15-6АтIVС-2		42,48			42,48	42,84		6,12	6,12	11,82		11,82	17,94	60,42
П60.15-8АтIVС		31,86	14,44		46,30	46,30		6,12	6,12	11,82		11,82	17,94	64,24
П60.15-10АтIVС-1				56,64	56,64	56,64		6,12	6,12	13,28		13,28	19,40	76,04
П60.15-10АтIVС-2				75,52	75,52	75,52		6,12	6,12	13,28		13,28	19,40	94,92

Взам. инв. № | Подпись и дата | Инв. № подл.

кг

Марка плиты	Напрягаемая арматура класса Ат-IVС ГОСТ 10884-81					Всего	Изделия арматурные. Арматура класса А-I ГОСТ 5781-82			Арматура класса Вр-I ГОСТ 6727-80			Всего	Общий расход
	Ø10	Ø12	Ø14	Ø16	Итого		Ø12	Ø14	Итого	Ø4	Ø5	Итого		
П63.10-6АтIVС		33,48			33,48	33,48	3,92		3,92	8,73		8,73	12,65	46,13
П63.10-8АтIVС-1	7,76		30,36		38,12	38,12	3,92		3,92	8,73		8,73	12,65	50,77
П63.10-8АтIVС-2			45,54		45,54	45,54	3,92		3,92	8,73		8,73	12,65	58,19
П63.10-10АтIVС-1				39,64	39,64	39,64	3,92		3,92	10,08	0,24	10,32	14,24	53,88
П63.10-10АтIVС-2		11,16		39,64	50,80	50,80	3,92		3,92	10,08	0,24	10,32	14,24	65,04
П63.12-6АтIVС-1			37,95		37,95	37,95	3,92		3,92	10,80		10,80	14,72	52,67
П63.12-6АтIVС-2		39,06			39,06	39,06	3,92		3,92	10,80		10,80	14,72	53,78
П63.12-8АтIVС-1			45,54		45,54	45,54	3,92		3,92	10,80		10,80	14,72	60,26
П63.12-8АтIVС-2			53,13		53,13	53,13	3,92		3,92	10,80		10,80	14,72	67,85
П63.12-10АтIVС-1				49,55	49,55	49,55	3,92		3,92	11,64		11,64	15,56	65,11
П63.12-10АтIVС-2				59,46	59,46	59,46	3,92	6,12	3,92	11,64		11,64	15,56	75,02
П63.15-6АтIVС-1			45,54		45,54	45,54		6,12	6,12	12,19		12,19	18,31	63,85
П63.15-6АтIVС-2	7,76		45,54		53,30	53,30		6,12	6,12	12,19		12,19	18,31	71,61
П63.15-8АтIVС-1				59,46	59,46	59,46		6,12	6,12	12,19		12,19	18,31	77,77
П63.15-8АтIVС-2	7,76			59,46	67,22	67,22		6,12	6,12	12,19		12,19	18,31	85,53
П63.15-10АтIVС-1		11,16		59,46	70,62	70,62		6,12	6,12	13,65	0,48	14,13	20,25	90,87
П63.15-10АтIVС-2				79,28	79,28	79,28		6,12	6,12	13,65	0,48	14,13	20,25	99,53

Инв.№ подл. | Подпись и дата | Взам. инв.№