ТИПОВЫЕ КОНСТРУКЦИИ ИЗДЕЛИЯ И УЗЛЫ ЗДАНИЙ И СООРУЖЕНИЙ

СЕРИЯ 3.015-1/82

УНИФИЦИРОВАННЫЕ ОТДЕЛЬНО СТОЯЩИЕ ОПОРЫ ПОД ТЕХНОЛОГИЧЕСКИЕ ТРУБОПРОВОДЫ

ВЫПУСК II-2

СБОРНЫЕ ЖЕЛЕЗОБЕТОННЫЕ КОЛОННЫ ДЛЯ ОПОР ТИПОВ II И III И ТРАВЕРСЫ

РАБОЧИЕ ЧЕРТЕЖИ

20609-02
ЦЕНА 3-65

ТИПОВЫЕ КОНСТРУКЦИИ ИЗДЕЛИЯ И УЗЛЫ ЗДАНИЙ И СООРУЖЕНИЙ

СЕРИЯ 3.015-1/82

УНИФИЦИРОВАННЫЕ ОТДЕЛЬНО СТОЯЩИЕ ОПОРЫ ПОД ТЕХНОЛОГИЧЕСКИЕ ТРУБОПРОВОДЫ

ВЫПУСК II-2

СБОРНЫЕ ЖЕЛЕЗОБЕТОННЫЕ КОЛОННЫ ДЛЯ ОПОР ТИПОВ II И III И ТРАВЕРСЫ

РАБОЧИЕ ЧЕРТЕЖИ

РАЗРАБОТАНЫ
ПРОЕКТНЫМ И НАУЧНО-ИССЛЕДОВАТЕЛЬСКИМ ИНСТИТУТОМ ХАРЬКОВСКИЙ ПРОМСТРОЙНИИПРОЕКТ С УЧАСТИЕМ НИИЖБ, ЦНИИПРОЕКТСТАЛЬКОНСТРУКЦИИ и ПИ №1 ГОССТРОЯ СССР

УТВЕРЖДЕНЫ
И ВВЕДЕНЫ В ДЕЙСТВИЕ С 01.10.85
ГОССТРОЕМ СССР
ПОСТАНОВЛЕНИЕ № 82 ОТ 10.06.85

20609-02 2

Содержание.

		стр.
Лист	Содержание	2-3
Лист 1	Траверса Т1-1. Опалубочно-арматурный чертеж	4
Лист 2	Траверса Т2-1. Опалубочно-арматурный чертеж	5
Лист 3	Траверса Т3-1. Опалубочно-арматурный чертеж	6
Лист 4	Траверса Т4-1. Опалубочно-арматурный чертеж	7
Лист 5	Траверса Т5-1. Опалубочно-арматурный чертеж	8
Лист 6	Траверса Т6-1. Опалубочно-арматурный чертеж	9
Лист 7	Траверса Т6-2. Опалубочно-арматурный чертеж	10
Лист 8	Траверса Т6-3. Опалубочно-арматурный чертеж	11
Лист 9	Траверса Т7-1. Опалубочно-арматурный чертеж	12
Лист 10	Траверса Т7-2. Опалубочно-арматурный чертеж	13
Лист 11	Траверса Т7-3. Опалубочно-арматурный чертеж	14
Лист 12	Траверса Т8-1. Опалубочно-арматурный чертеж	15
Лист 13	Траверса Т8-2. Опалубочно-арматурный чертеж	16
Лист 14	Траверса Т8-3. Опалубочно-арматурный чертеж	17
Лист 15	Траверса Т8-4. Опалубочно-арматурный чертеж	18
Лист 16	Траверса Т9-1. Опалубочно-арматурный чертеж	19
Лист 17	Траверса Т9-2. Опалубочно-арматурный чертеж	20
Лист 18	Траверса Т9-3. Опалубочно-арматурный чертеж	21
Лист 19	Траверса Т10-1. Опалубочно-арматурный чертеж	22
Лист 20	Траверса Т10-2 Опалубочно-арматурный чертеж	23
Лист 21	Траверса Т11-1. Опалубочно-арматурный чертеж	24
Лист 22	Траверса Т11-2. Опалубочно-арматурный чертеж	25
Лист 23	Траверса Т11-3. Опалубочно-арматурный чертеж	26
Лист 24	Траверса Т12-1. Опалубочно-арматурный чертеж	27
Лист 25	Траверса Т12-2. Опалубочно-арматурный чертеж	28
Лист 26	Траверса Т13-1. Опалубочно-арматурный чертеж	29
Лист 27	Траверса Т13-2. Опалубочно-арматурный чертеж	30
Лист 28	Траверса Т13-3. Опалубочно-арматурный чертеж	31
Лист 29	Траверса Т14-1. Опалубочно-арматурный чертеж	32
Лист 30	Траверса Т14-2. Опалубочно-арматурный чертеж	33
Лист 31	Траверса Т15-1. Опалубочно-арматурный чертеж	34
Лист 32	Траверса Т15-2. Опалубочно-арматурный чертеж	35
Лист 33	Траверса Т15-3. Опалубочно-арматурный чертеж	36
Лист 34	Траверсы Т16-1; Т16-1а. Опалубочно-арматурный чертеж	37
Лист 35	Траверсы Т17-1; Т17-1а. Опалубочно-арматурный чертеж	38
Лист 36	Колонны К24-1; К24-3. Опалубочный чертеж и армирование	39
Лист 37	Колонна К24-1. Спецификация арматуры и выборка материалов	40

ТК 1982	Содержание.	3.015-1/82 Выпуск II-2 Лист —

Гл. инж. пр. Монин
Нач. отдела Бродский
Гл. констр. отд. Зорин
Рук. группы Зорин
Ст. инж. Боднянская
Исполнит. Шейнбаум
Проверил Боднянская
Харьковский Промстройниипроект г. Харьков

20609-02 3

Содержание
(окончание)

		стр.
Лист 38	Колонна К24-3. Спецификация арматуры и выборка материалов	41
Лист 39	Колонна К24-2. Опалубочный чертеж и армирование	42
Лист 40	Колонна К24-2. Спецификация арматуры и выборка материалов	43
Лист 41	Колонна К25-1	44
Лист 42	Колонна К25-2	45
Лист 43	Колонна К25-3	46
Лист 44	Колонна К25-4	47
Лист 45	Колонна К25-5	48
Лист 46	Колонна К25-6	49
Лист 47	Колонна К25-7	50
Лист 48	Колонна К26-1	51
Лист 49	Колонна К26-2	52
Лист 50	Колонна К26-3	53
Лист 51	Колонна К26-4	54
Лист 52	Колонна К26-5	55
Лист 53	Колонна К26-6	56
Лист 54	Колонна К27-1. Опалубочный чертеж и армирование	57
Лист 55	Колонна К27-1. Спецификация арматуры и выборка материалов	58
Лист 56	Колонна К28-1. Опалубочный чертеж и армирование	59
Лист 57	Колонна К28-1. Спецификация арматуры и выборка материалов	60
Лист 58	Колонна К28-2. Опалубочный чертеж и армирование	61
Лист 59	Колонна К28-2. Спецификация арматуры и выборка материалов	62
Лист 60	Колонна К29-1. Опалубочный чертеж и армирование	63
Лист 61	Колонна К29-1. Спецификация арматуры и выборка материалов	64
Лист 62	Колонны К30-1; К30-2. Опалубочный чертеж и армирование	65
Лист 63	Колонна К30-1. Спецификация арматуры и выборка материалов	66
Лист 64	Колонна К30-2. Спецификация арматуры и выборка материалов	67
Лист 65	Колонна К31-1	68
Лист 66	Колонна К31-2	69
Лист 67	Колонна К31-3	70
Лист 68	Колонна К31-4	71
Лист 69	Колонна К32-1	72
Лист 70	Колонна К32-2	73
Лист 71	Колонна К32-3	74
Лист 72	Колонна К33-1	75
Лист 73	Колонна К34-1	76
Лист 74	Колонна К34-2	77
Лист 75	Колонна К35-1	78
Лист 76	Колонна К35-2	79
Лист 77	Колонна К36-1	80
Лист 78	Колонна К36-2	81
Лист 79	Колонна К37-1	82
Лист 80	Колонна К38-1	83
Лист 81	Колонна К38-2	84
Лист 82	Колонна К39-1	85
Лист 83	Колонна К40-1	86
Лист 84	Колонна К40-2	87
Лист 85	Колонна К40-3	88
Лист 86	Колонна К41-1	89
Лист 87	Колонна К42-1	90
Лист 88	Колонна К42-2	91
Лист 89	Колонна К42-3	92
Лист 90	Колонна К43-1	93
Лист 91	Колонна К43-2	94

Примечание

Указания по изготовлению конструкций смотрите в пояснительной записке к выпуску II-1.

ТК 1982	Содержание. (окончание).	3.015-1/82 Выпуск II-2 Лист —

Рук. группы Сорин
Ст. инж. Боднянская
Г. Лагерло

20609-024

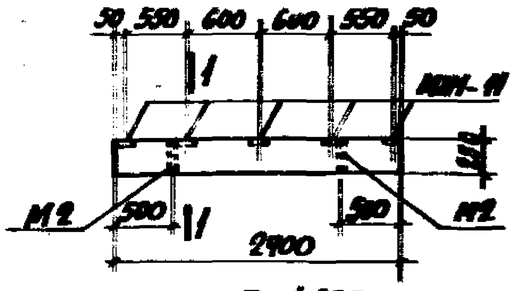

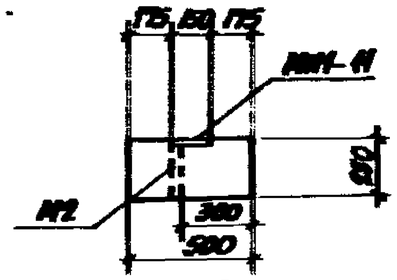

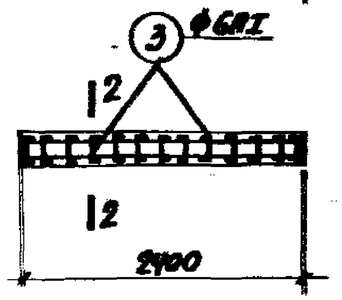

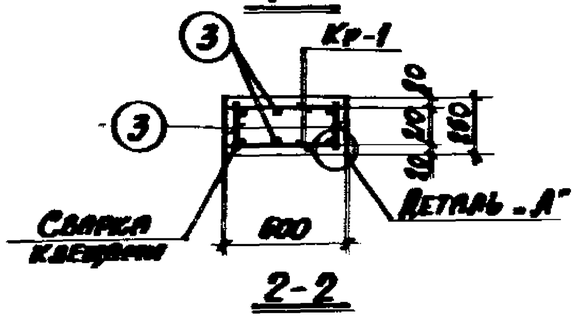

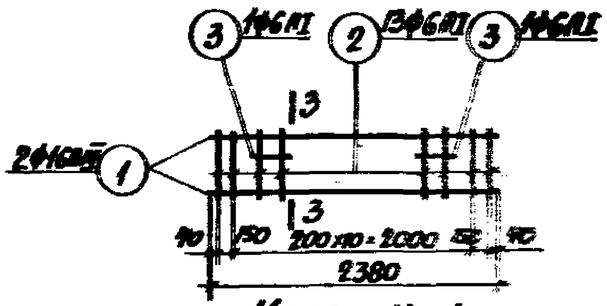

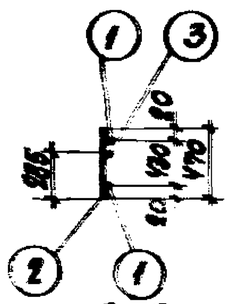

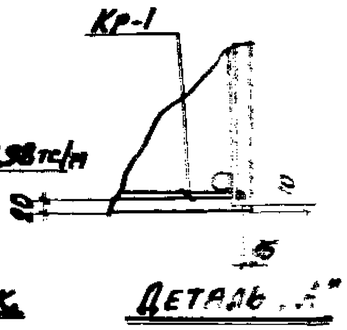

Спецификация арматуры на одну траверсу

4

Марка траверсы	Марка элемента каркаса СВ6	№ поз.	Эскиз	ф мм	Длина мм	Колич. шт. в одном каркасе	Колич. шт. в одной траверсе	Общая длина м
Т1-1	Кр-1 (шт.2)	1	2380	10АIII	2380	2	4	9,5
		2	470	6АI	470	13	26	12,2
		3	230	6АI	230	2	4	0,9
	Отдельные стержни	3	См. выше	6АI	230	–	26	6,0

Выборка стали на одну траверсу (кг)

Марка траверсы	Сталь классов А-III по ГОСТ 5781-82					Сталь классов А-I по ГОСТ 5781-82					Сталь профильная марки ВСт3кп2 по ГОСТ 535-79*						
	ф мм				Итого	ф мм				Итого	Профиль				Итого	Всего
	8		16			6					Е8	14Б				
Т1-1	1,0		15,0		16,0	4,2				4,2	3,0	1,6			4,6	24,8

Выборка закладных деталей на одну траверсу

Марка траверсы	Марка закладной детали	Колич. шт.	Серия, лист проекта
Т1-1	МН1-Н	5	3.400-6/86 вып.1
	М2	2	3.015-1/82 вып.2 л.23

Технико-экономические показатели на одну траверсу

Марка траверсы	Вес траверсы т	Марка бетона	Объем бетона $м^3$	Вес стали, кг	
				Всего	В том числе закладных деталей
Т1-1	0,8	200	0,30	24,8	5,6

Примечания

1. В схеме нагрузок указаны расчетные нагрузки.
2. Установку закладных деталей смотрите на листе 71 выпуска II-3.

ТК 1982	Траверса Т1-1. Опалубочно-арматурный чертеж	3.015-1/82	
		Выпуск II-2	Лист 1

20609-02 5

Гл. инж. проекта Зорин
Нач. отд. Бодяновская
Рук. группы
Ст. инж. Гарьков

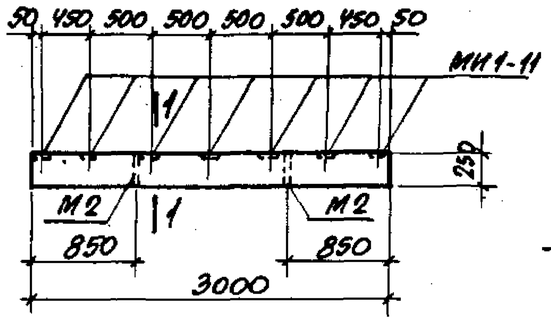

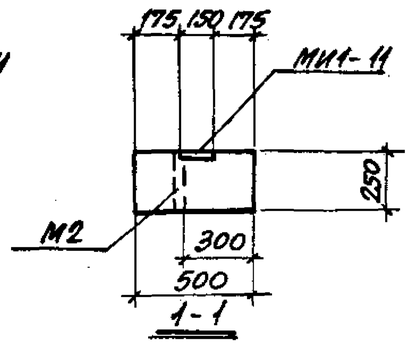

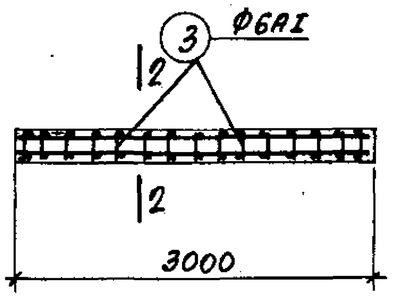

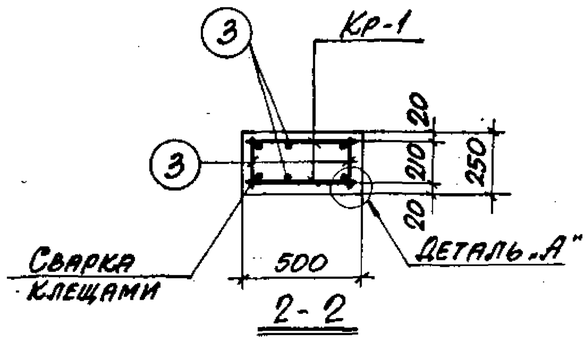

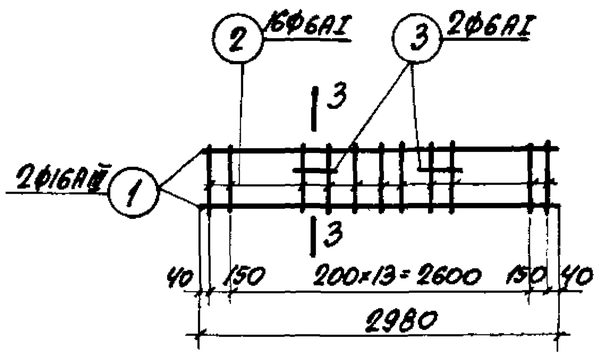

Каркас Кр-1

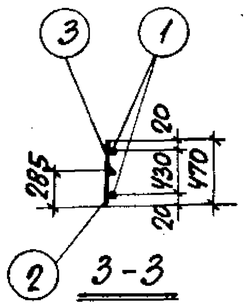

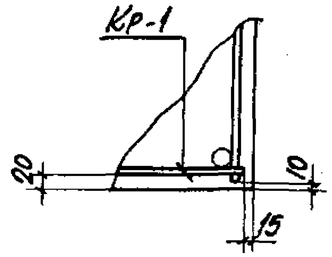

Деталь „А"

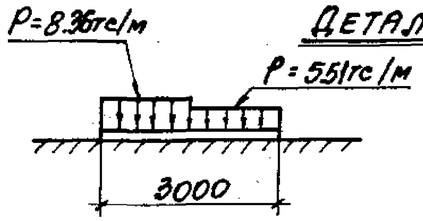

Схема нагрузок

Спецификация арматуры на одну траверсу

Марка траверсы	Марка и колич. каркасов	№ поз.	Эскиз	Ф мм	Длина мм	Колич. шт. в одном каркасе	Колич. шт. в одной траверсе	Общая длина м
Т2-1	Кр-1 (шт.2)	1	2980	16АII	2980	2	4	11,9
		2	470	6АI	470	16	32	15,0
		3	230	6АI	230	2	4	0,9
	Отдельные стержни	3	См. выше	6АI	230	–	32	7,4

Выборка стали на одну траверсу (кг)

Марка траверсы	Сталь класса АII по ГОСТ 5781-82					Сталь класса АI по ГОСТ 5781-82					Сталь профильная марки ВСт3кп2 по ГОСТ 380-71*					Всего
	Ф мм				Итого	Ф мм				Итого	Профиль				Итого	
	8		16			6					б=8	№3 Тр. 4-17*				
Т2-1	1,4		18,8		20,2	5,2				5,2	4,2	1,6			5,8	31,2

Выборка закладных деталей на одну траверсу

Марка траверсы	Марка закладной детали	Колич. шт.	Серия, лист проекта
Т2-1	МИ1-11	7	3.400-6/76 л.17
	М2	2	3.015-1/82 в.II-3 л.73

Технико-экономические показатели на одну траверсу

Марка траверсы	Вес траверсы т	Марка бетона	Объем бетона $м^3$	Вес стали, кг: Всего	Вес стали, кг: В том числе закладных деталей
Т2-1	1,0	200	0,38	31,2	7,2

Примечания

1. В схеме нагрузок указаны расчетные нагрузки.
2. Установку закладных деталей смотрите на листе 71 выпуска II-3.

ЦНК 1982	Траверса Т2-1. Опалубочно-арматурный чертеж	3.015-1/82	
		Выпуск II-2	Лист 2

20609-02 6

Гл. инж. пр. Монин
Нач. отдела Бродский
Гл. констр. Зорин
Рук. группы Зорин
Ст. инж. Боднянская

Рассчитал Боднянская
Исполнит. Минаева
Проверил Боднянская

Расчет произведен в Минстрое по программе „ФРАКТОС-ЕС"

ХАРЬКОВСКИЙ ПРОМСТРОЙНИИПРОЕКТ г. ХАРЬКОВ

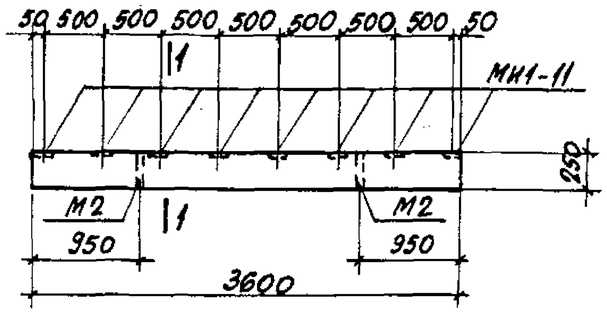

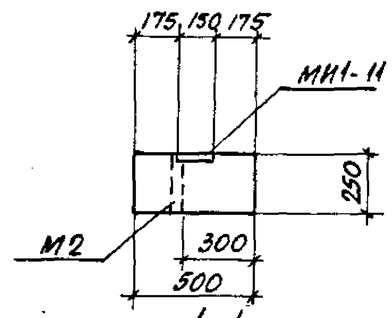

1-1

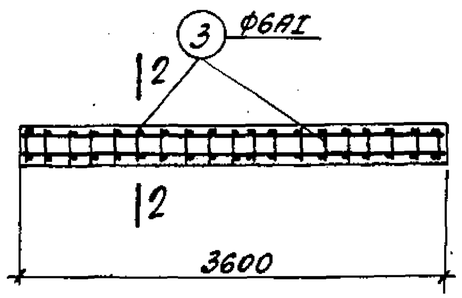

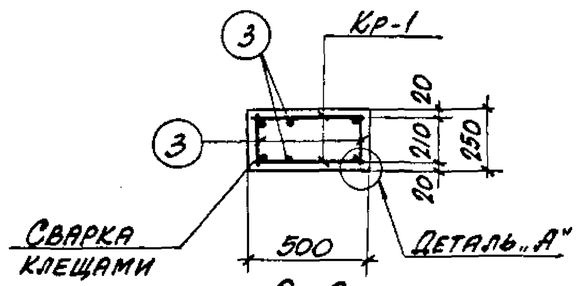

2-2

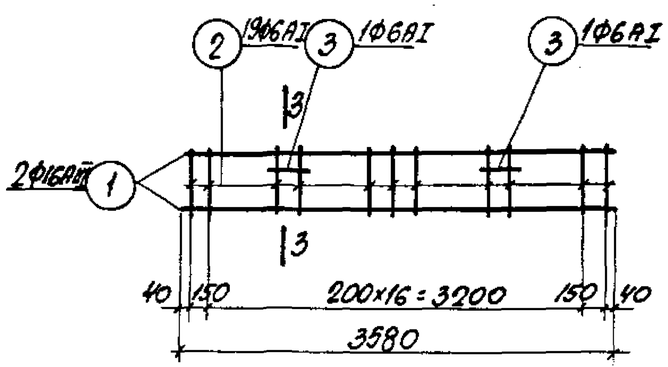

Каркас Кр-1

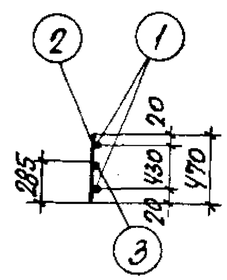

3-3

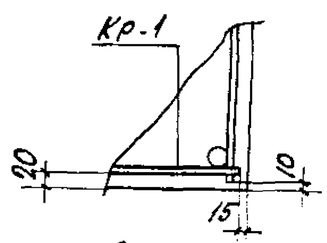

Деталь „А"

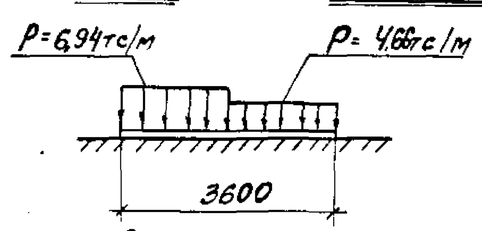

Схема нагрузок

Спецификация арматуры на одну траверсу

Марка траверсы	Марка и колич. каркасов	№ поз.	Эскиз	Ф мм	Длина мм	Колич. шт. в одном каркасе	Колич. шт. в одной траверсе	Общая длина м
Т3-1	Кр-1 (шт. 2)	1	3580	16АIII	3580	2	4	14,3
		2	470	6АI	470	19	38	17,8
		3	230	6АI	230	2	4	0,9
	Отдельные стержни	3	См. выше	6АI	230	—	38	8,7

Выборка стали на одну траверсу (кг)

Марка траверсы	Сталь класса АII по ГОСТ 5781-82					Сталь класса АI по ГОСТ 5781-82					Сталь профильная марки ВСТ3кп2 по ГОСТ 380-71*					Всего
	Ф мм				Итого	Ф мм				Итого	Профиль				Итого	
	8		16			6					δ=8	Гн3,Тр t=11/7				
Т3-1	1,6		22,6		24,2	6,1				6,1	4,8	1,6			6,4	36,7

Выборка закладных деталей на одну траверсу

Марка траверсы	Марка закладной детали	Колич. шт.	Серия, лист проекта
Т3-1	МИ1-11	8	3.400-6/76 л.17
	М2	2	3.015-1/82 в.II-3 л.73

Технико-экономические показатели на одну траверсу

Марка траверсы	Вес траверсы т	Марка бетона	Объем бетона м³	Вес стали, кг: Всего	Вес стали, кг: в том числе закладных деталей
Т3-1	1,13	200	0,45	36,7	8,0

Примечания

1. В схеме нагрузок указаны расчетные нагрузки.
2. Установку закладных деталей смотрите на листе 71 выпуска II-3.

ТК 1982	Траверса Т3-1. Опалубочно-арматурный чертеж	3.015-1/82	
		Выпуск II-2	Лист 3

20609-02 7

Разработ. Ларькова; Гл. инж. проекта Боднянская; Ст. инж. Ивлиев; Гл. инж. проекта Ивлиев; Гл. инж. проекта „ГРАКОЛ-ЕС"

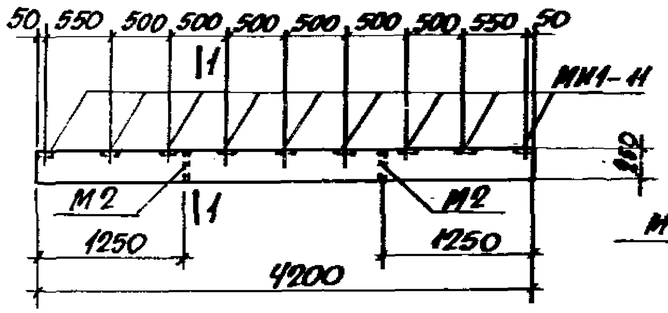

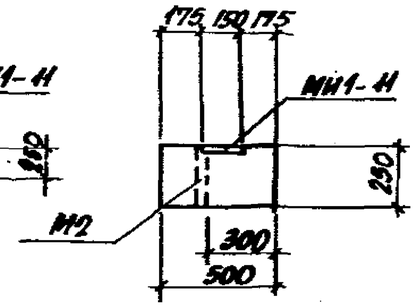

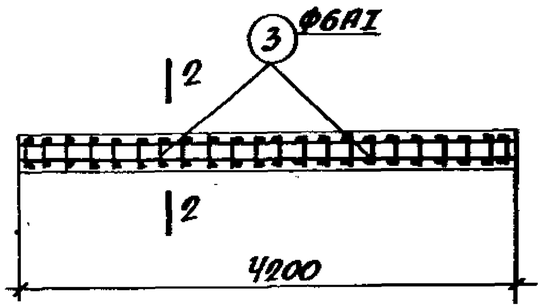

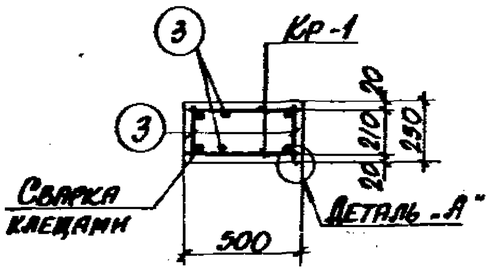

2-2

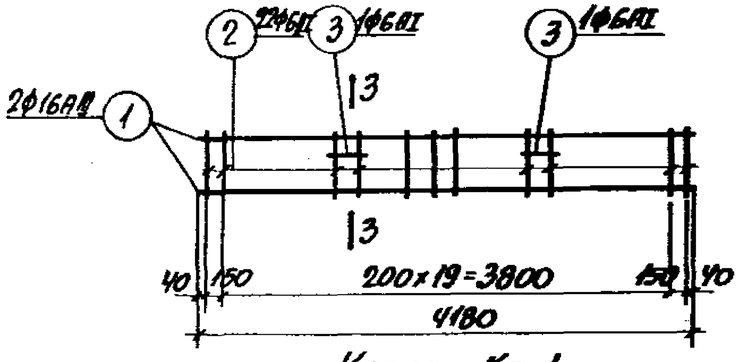

Каркас Кр-1

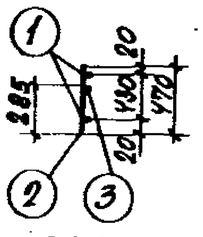

3-3

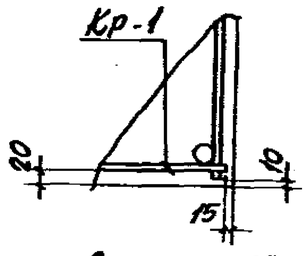

Деталь „А"

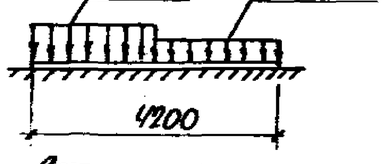

Схема нагрузок

Спецификация арматуры на одну траверсу

Марка траверсы	Марка и колич. каркасов	№ поз.	Эскиз	Ф мм	Длина мм	Колич. шт. в одном каркасе	Колич. шт. в одной траверсе	Общая длина м
Т4-1	Кр-1 (шт. 2)	1	4180	16АII	4180	2	4	16,8
		2	470	6АI	470	22	44	20,7
		3	230	6АI	230	2	4	0,9
	Отдельные стержни	3	См. выше	6АI	230	–	44	10,1

Выборка стали на одну траверсу (кг)

Марка траверсы	Сталь класса АII по ГОСТ 5781-82					Сталь класса АI по ГОСТ 5781-82					Сталь профильная марки ВСТ 3 кп2 по ГОСТ 380-71*					Всего
	Ф мм				Итого	Ф мм				Итого	Профиль				Итого	
	8		16			6					5-8	63×7				
Т4-1	1,8		26,6		28,4	7,1				7,1	5,4	1,6			7,0	42,5

Выборка закладных деталей на одну траверсу

Марка траверсы	Марка закладной детали	Колич. шт.	Серия, лист проекта
Т4-1	МИ1-Н	9	3.400-6/76 вып.17
	М2	2	3.015-1/82 вып.II-3 л.73

Примечания

1. В схеме нагрузок указаны расчетные нагрузки.
2. Установку закладных деталей смотрите на листе VI выпуска II-3.

Технико-экономические показатели на одну траверсу

Марка траверсы	Вес траверсы т	Марка бетона	Объем бетона $м^3$	Вес стали, кг	
				Всего	В том числе закладных деталей
Т4-1	1,3	200	0,53	42,5	8,8

ТК 1982	Траверса Т4-1. Опалубочно-арматурный чертеж	3.015-1/82	
		Выпуск II-2	Лист 4

Расчет произведен в ЭВМ по программе „Фракос-ЕС"

ГИП	Бродский		
Нач. отдела	Зорин		
Гл. констр.	Зорин		
Рук. группы	Зорин		
Ст. инж.	Боднянская		
Инж. пж. пр.	Бродский		
Нач. отдела	Артеменко		
Исполнит.	Проверил	Боднянская	

Согласовано

Харьковский Промстройниипроект г. Харьков

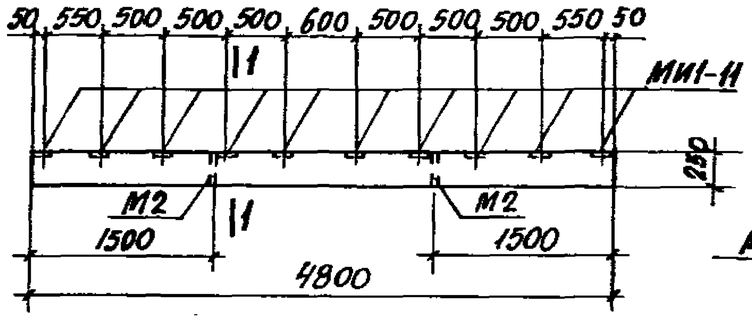

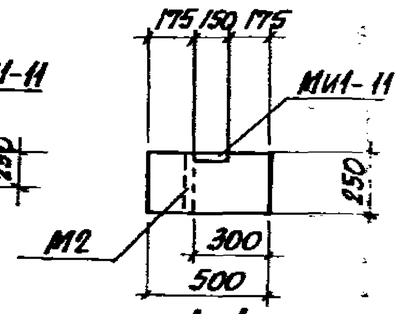

1-1

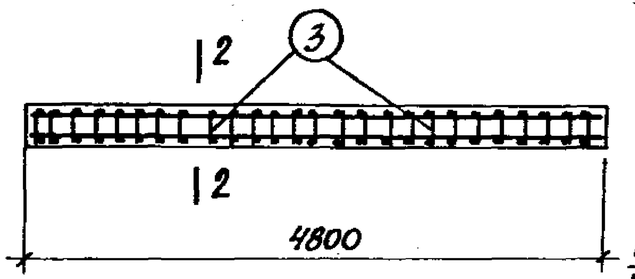

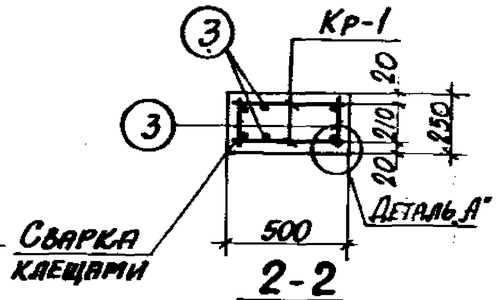

2-2

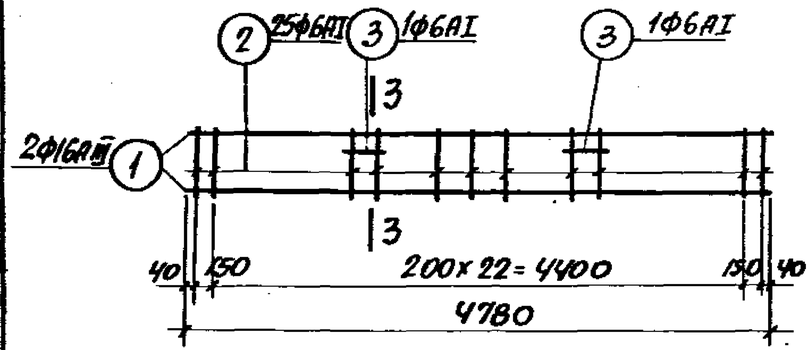

Каркас КР-1

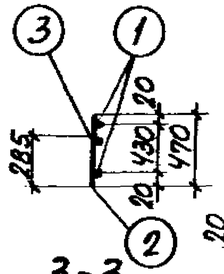

3-3

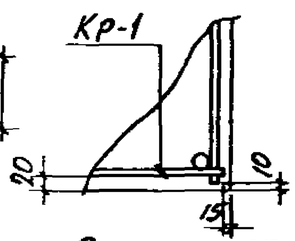

Деталь "А"

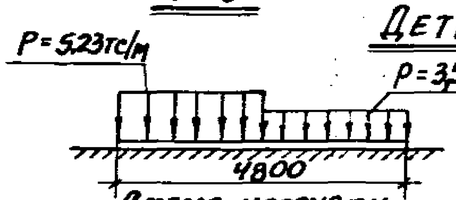

Схема нагрузок

Спецификация арматуры на одну траверсу

Марка траверсы	Марка и колич. каркасов	№ поз.	Эскиз	Ф мм	Длина мм	Колич. шт. в одном каркасе	Колич. шт. в одной траверсе	Общая длина м
Т5-1	Кр-1 (шт. 2)	1	4780	16АIII	4780	2	4	19,1
		2	470	6АI	470	25	50	23,5
		3	230	6АI	230	2	4	0,9
	Отдельные стержни	3	См. выше	6АI	230	—	50	11,5

Выборка стали на одну траверсу (кг)

Марка траверсы	Сталь класса АII по ГОСТ 5781-82					Сталь класса АI по ГОСТ 5781-82					Сталь профильная марки ВСТ3кп2 по ГОСТ 380-71*					Всего
	Ф мм				Итого	Ф мм				Итого	Профиль				Итого	
	8		16			6					δ=8	Гн.з.тр. d=1м				
Т5-1	2,0		30,2		32,2	8,0				8,0	6,0	1,6			7,6	47,8

Выборка закладных деталей на одну траверсу

Марка траверсы	Марка закладной детали	Колич. шт.	Серия, лист проекта
Т5-1	МИ1-11	10	3.900-6/76 л.17
	М2	2	3.015-1/82 в.I-3 л.73

Технико-экономические показатели на одну траверсу

Марка траверсы	Вес траверсы т	Марка бетона	Объем бетона $м^3$	Вес стали, кг: Всего	Вес стали, кг: В том числе закладных деталей
Т5-1	1,5	200	0,60	47,8	9,6

Примечания

1. В схеме нагрузок указаны расчетные нагрузки.
2. Установку закладных деталей смотрите на листе 7 выпуска II-3.

ТК 1982	Траверса Т5-1 Опалубочно-арматурный чертеж	3.015-1/82	
		Выпуск II-2	Лист 5

20609-02 9

Инв. № 9441 ПС-ЕСУ | Подпись и дата | Взам. инв. № | Инв. № подл. | Ст. инж. Боднянская | Гл. арх. Ларыкина

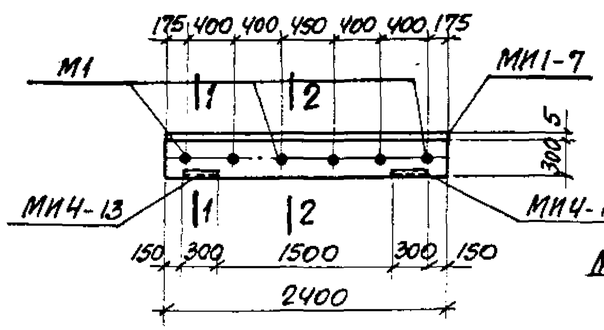

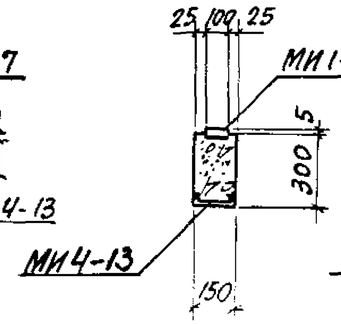

1-1

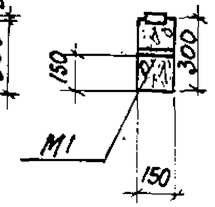

2-2

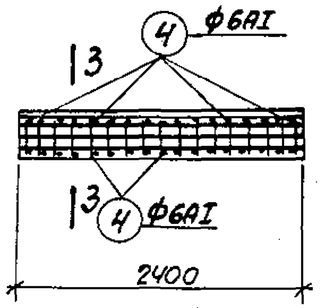

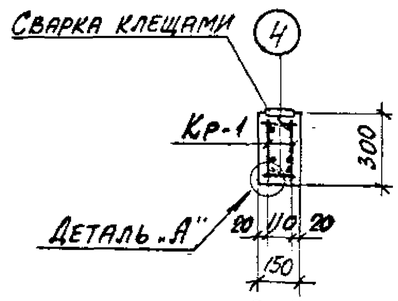

3-3

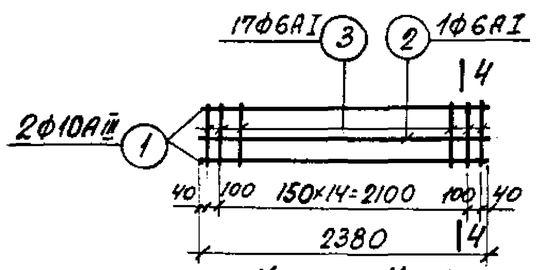

Каркас Кр-1

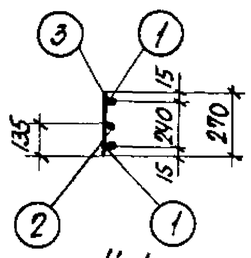

4-4

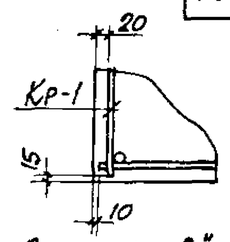

Деталь „А"

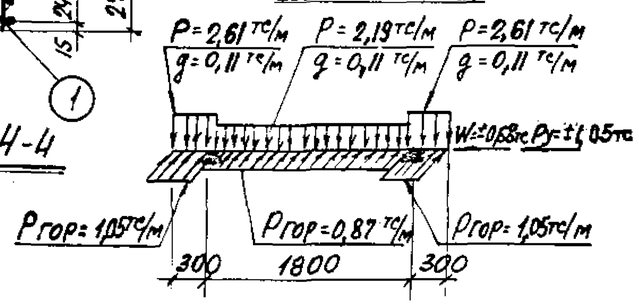

Схема нагрузок

Спецификация арматуры на одну траверсу

Марка траверсы	Марка и колич. каркасов	№ поз.	Эскиз	Ф мм	Длина мм	Колич. шт. в одном каркасе	Колич. шт. в одной траверсе	Общая длина мм
Т6-1	Кр-1 (шт. 2)	1	2380	10АIII	2380	2	4	9,5
		2	2380	6АI	2380	1	2	4,8
		3	270	6АI	270	17	34	9,2
	Отдельные стержни	4	130	6АI	130	-	34	4,4

Выборка стали на одну траверсу (кг)

Марка траверсы	Сталь класса АIII по ГОСТ 5781-82				Сталь класса АII по ГОСТ 5781-82		Сталь профильная марки ВСТ3кп2 по ГОСТ 380-71*						Всего
	Ф мм			Итого	Ф мм	Итого	Профиль					Итого	
	8	10			6		δ=8	Раз.тр. d=11/4	∠14				
Т6-1	3,8	5,9		9,7	4,1	4,1	15,1	3,0	7,4			25,5	39,3

Выборка закладных деталей на одну траверсу

Марка траверсы	Марка закладной детали	Колич. шт.	Серия лист проекта
Т6-1	МИ1-7	2,4 п.м	3.400-6/76 л. 67
	МИ4-13	2	3.400-6/76 л. 32
	М1	6	3.015-1/82 выпуск II-3 л. 73

Технико-экономические показатели на одну траверсу

Марка траверсы	Вес траверсы т	Марка бетона	Объем бетона м³	Вес стали, кг: всего	в том числе закладных деталей
Т6-1	0,3	300	0,11	39,3	29,3

Примечания

1. В схеме нагрузок указаны расчетные нагрузки.
2. Установку закладных деталей смотрите на листе 70 выпуска II-3

ТК 1982	Траверса Т6-1. Опалубочно-арматурный чертеж	3.015-1/82	
		Выпуск II-2	Лист 6

Нач. отдела Бродский; Гл. констр. Зорин; Рук. группы Зорин; Ст. инж. Боднянская; Исполнит. Минаева; Проверил Боднянская

Чертежи выполнены в АМИТРЕ по программе „ФАКОС-ЕС"

ХАРЬКОВСКИЙ ПРОМСТРОЙНИИПРОЕКТ г. Харьков

20609-02 10

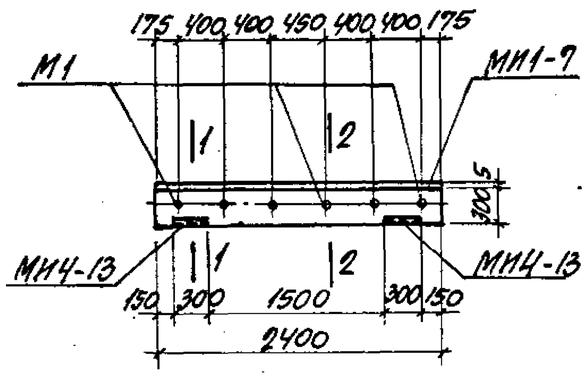

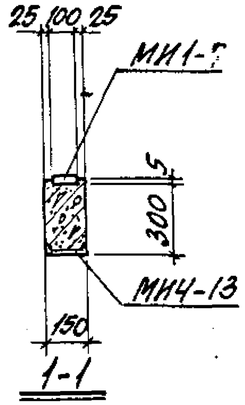

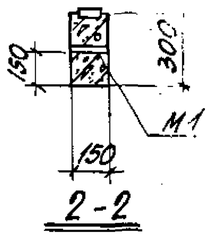

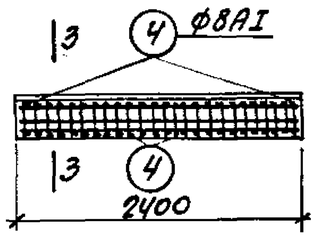

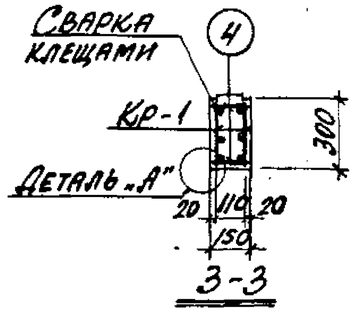

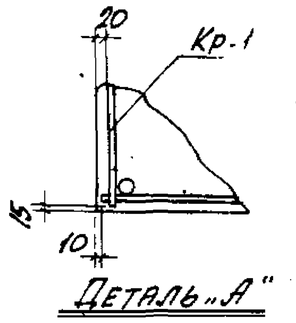

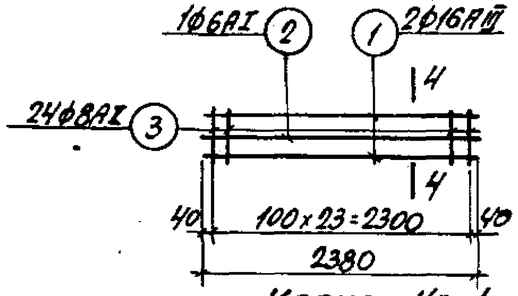

Каркас Кр-1

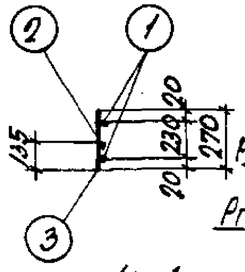

4-4

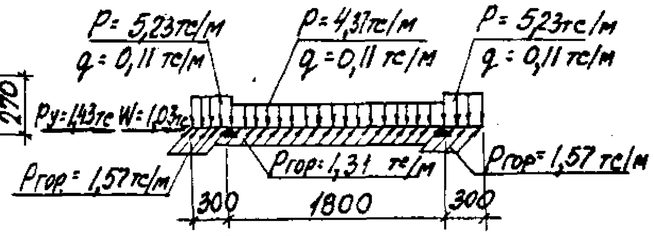

Схема нагрузок

Спецификация арматуры на одну траверсу

Марка траверсы	Марка и колич. каркасов	№ поз.	Эскиз	ф мм	Длина мм	Колич. шт. в одном каркасе	Колич. шт. в одной траверсе	Общая длина м
Т6-2	Кр-1 (шт. 2)	1	2380	16АIII	2380	2	4	9,5
		2	2380	6АI	2380	1	2	4,8
		3	270	8АI	270	24	48	13,0
	Отдельные стержни	4	130	8АI	130	—	48	6,2

Выборка стали на одну траверсу (кг)

Марка траверсы	Сталь класса АIII по ГОСТ 5781-82				Сталь класса АI по ГОСТ 5781-82			Сталь профильная марки ВСТ3кп2 по ГОСТ 380-71*					
	ф мм			Итого	ф мм		Итого	Профиль				Итого	Всего
	8	16			6	8		Б-8	Газ. тр. d=1¼"	Е14			
Т6-2	3,8	15,0		18,8	1,1	7,6	8,7	15,1	3,0	7,4		25,5	53,0

Выборка закладных деталей на одну траверсу

Марка траверсы	Марка закладной детали	Колич. шт.	Серия, лист проекта
Т6-2	МИ1-7	2,4 п.м	3.400-6/76 л.17
	МИ4-13	2	3.400-6/76 л.32.
	М1	6	3.015-1/82 в.II-3 л.73

Примечания

1. В схеме нагрузок указаны расчетные нагрузки.
2. Установку закладных деталей смотрите на листе 70 выпуска II-3.

Технико-экономические показатели на одну траверсу

Марка траверсы	Вес траверсы тс	Марка бетона	Объем бетона $м^3$	Вес стали, кг: Всего	Вес стали, кг: В том числе закладных деталей
Т6-2	0,3	200	0,11	53,0	29,3

ТК 1982	Траверса Т6-2. Опалубочно-арматурный чертеж	3.015-1/82	
		Выпуск II-2	Лист 7

20609-02 11

Разработано „СОЮЗСЕЛЬЭЛЕКТРОСЕТЬПРОЕКТ"
Зорин
Боднянская
Рук. группы
Ст. инж.
Г. Харьков

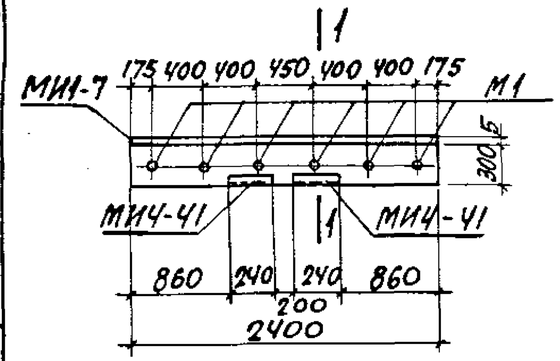

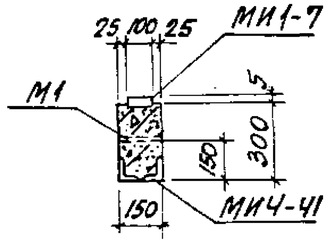

1-1

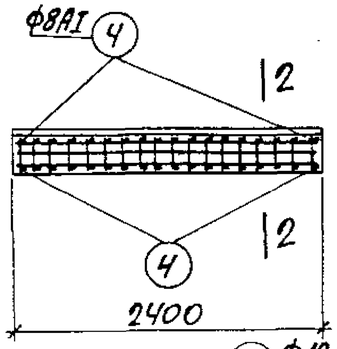

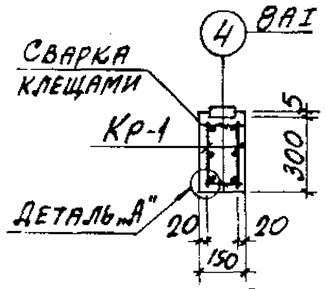

2-2

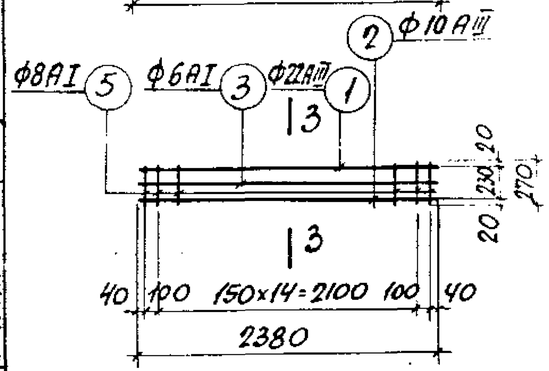

Каркас Кр-1

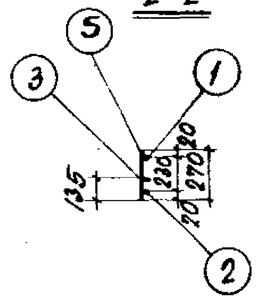

3-3

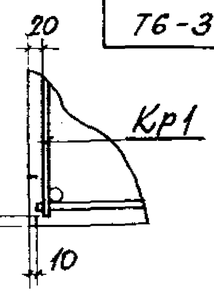

Деталь „А"

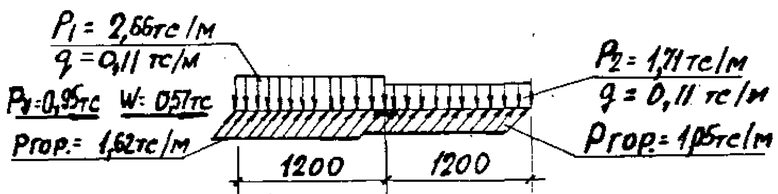

Схема нагрузок

Спецификация арматуры на одну траверсу

Марка траверсы	Марка и к-во каркасов	№ поз.	Эскиз	ф мм	Длина мм	К-во шт. в одном каркасе	К-во шт. в одной траверсе	Общая длина м
Т6-3	Кр-1 (шт.-2)	1	2380	22АIII	2380	1	2	4,8
		2	2380	10АIII	2380	1	2	4,8
		3	2380	6АI	2380	1	2	4,8
		5	270	8АI	270	17	34	9,2
	Отдельные стержни	4	130	8АI	130	17	34	4,4

Выборка стали на одну траверсу (кг)

Марка траверсы	Сталь класса АIII по ГОСТ 5781-82					Сталь класса А-I по ГОСТ 5781-82					Сталь профильная марки ВСт3кп2 по ГОСТ 380-71*					Всего
	ф мм				Итого	ф мм				Итого	Профиль				Итого	
	8	10	12	22		6	8				δ=8	Ст3 тр. d=1¼"	L110×70×8			
Т6-3	2,4	3,0	2,8	14,3	22,5	1,1	5,4			6,5	16,3	3,0	10,4		29,7	58,7

Выборка закладных деталей на одну траверсу

Марка траверсы	Марка закладной детали	Колич. штук	Серия, лист проекта
Т6-3	М1	6	3.015-1/82 Вып.II-3 л.73
	МИ1-7	2.4 п.м	3.400-6/76 л.17
	МИ4-41	2	3.400-6/76 л.37

Примечания

1. В схеме нагрузок указаны расчетные нагрузки.
2. Установку закладных деталей смотрите на листе 70 выпуска II-3.

Технико-экономические показатели на одну траверсу

Марка траверсы	Вес траверсы т	Марка бетона	Объем бетона $м^3$	Вес стали, кг: Всего	Вес стали, кг: в том числе закладных деталей
Т6-3	0,3	300	0,11	58,7	34,9

ТК 1982	Траверса Т6-3. Опалубочно-арматурный чертеж	3.015-1 '82	
		Выпуск II-2	Лист 8

Гл. инж. пр. Бродский
Нач. отдела Зорин
Гл. констр. Зорин
Рук. группы Боднянская
Ст. инж. Боднянская

Разработал Артеменко
Исполнит. Боднянская
Проверил

Расчет произведен в ОМПТРС по программе ЭВМ КОС-ЕС

ХАРЬКОВСКИЙ ПРОМСТРОЙНИИПРОЕКТ г. ХАРЬКОВ

20609-02 12

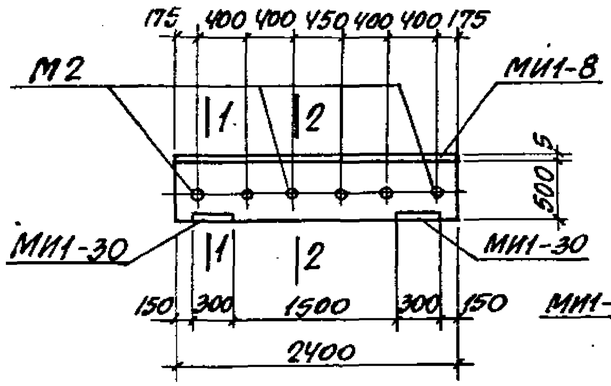

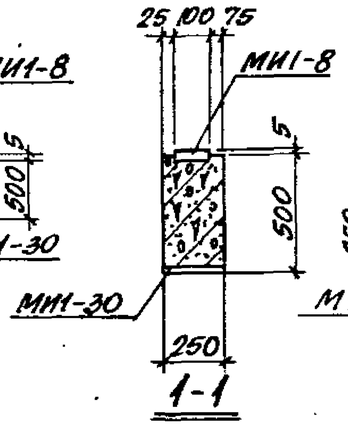

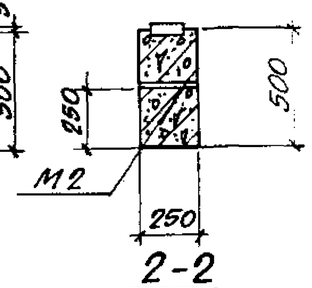

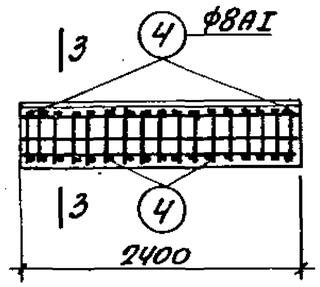

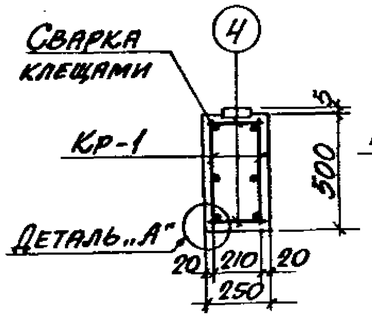

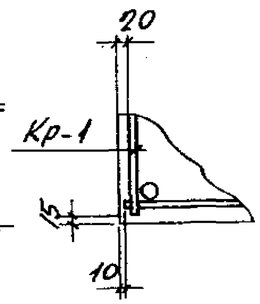

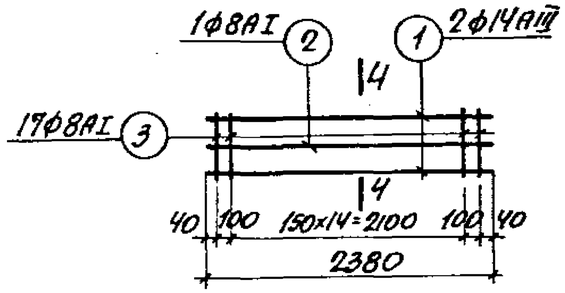

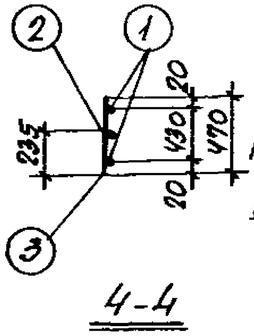

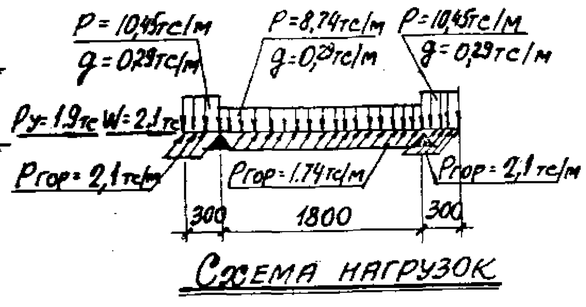

Спецификация арматуры на одну траверсу

Марка траверсы	Марка и колич. каркасов	№ поз.	Эскиз	ф мм	Длина мм	Колич. шт. в одном каркасе	Колич. шт. в одной траверсе	Общая длина м
Т7-1	Кр-1 (шт. 2)	1	2380	14АIII	2380	2	4	9,5
		2	2380	8АI	2380	1	2	4,8
		3	470	8АI	470	17	34	15,0
	Отдельные стержни	4	230	8АI	230	—	34	7,8

Выборка стали на одну траверсу (кг)

Марка траверсы	Сталь класса АIII по ГОСТ 5781-82						Сталь класса А-I по ГОСТ 5781-82					Сталь профильная марки Вст3кп2 по ГОСТ 380-71*					Всего
	ф мм					Итого	ф мм				Итого	Профиль				Итого	
	8		12	14			8					δ=8	√R3.Тр d=1%				
Т7-1	2,4		4,4	11,5		18,3	10,9				10,9	24,1	4,8			28,9	58,1

Выборка закладных деталей на одну траверсу

Марка траверсы	Марка закладной детали	Колич. шт.	Серия, лист проекта
Т7-1	МИ1-8	2,4 п.м.	3.400-6/76 л.17
	МИ1-30	2	3.400-6/76 л.20
	М2	6	3.015-1/82 вып.II-3 л.78

Примечания

1. В схеме нагрузок указаны расчетные нагрузки.
2. Установку закладных деталей смотрите на листе 70 выпуска II-3.

Технико-экономические показатели на одну траверсу

Марка траверсы	Вес траверсы т	Марка бетона	Объем бетона $м^3$	Вес стали, кг: Всего	Вес стали, кг: В том числе закладных деталей
Т7-1	0,8	300	0,3	58,1	35,7

ТК 1982	Траверса Т7-1. Опалубочно-арматурный чертеж	3.015-1/82	
		Выпуск II-2	Лист 9

20609-02 13

ПО ПР. ИГРОИНЖ. „ФРИКОЛ-ЕС"
Рук. группы Ст. инж. Серия Боднянская Эскиз
г. Харьков

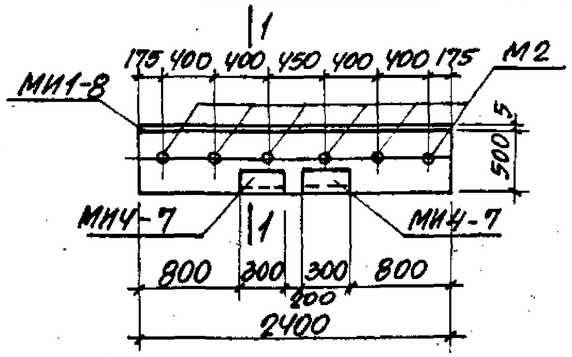

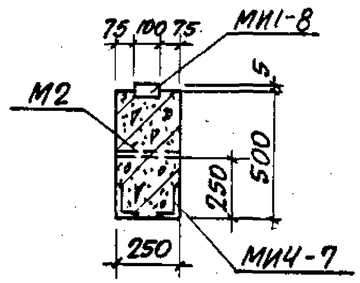

1-1

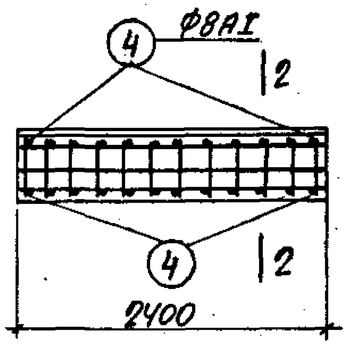

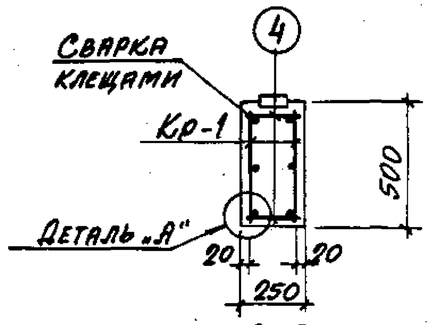

2-2

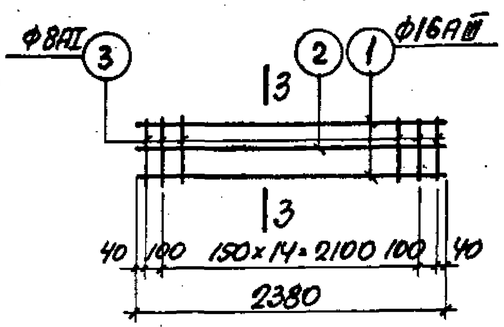

Каркас Кр-1

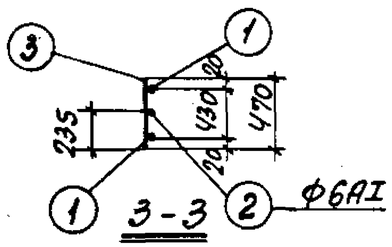

3-3

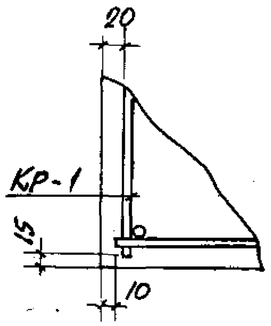

Деталь „А"

Спецификация арматуры на одну траверсу

Марка траверсы	Марка и кол-во каркасов	№ поз.	Эскиз	ф мм	Длина мм	Колич. шт. в одном каркасе	Колич. шт. в одной траверсе	Общая длина м
Т7-2	Кр.-1 (шт. 2)	1	2380	16АIII	2380	2	4	9,6
		2	2380	6АI	2380	1	2	4,8
		3	470	8АI	470	17	34	16,0
	Отдельные стержни							
		4	230	8АI	230	17	34	7,8

Выборка стали на одну траверсу (кг)

Марка траверсы	Сталь класса А-III по ГОСТ 5781-82						Сталь класса А-I по ГОСТ 5781-82				Сталь профильная марки Вст3кп2 по ГОСТ 380-71*					Всего
	ф мм					Итого	ф мм			Итого	Профиль				Итого	
	8			14	16		6	8			δ=8	Газ. тр. d=114	L110×70×8			
Т7-2	2,8			9,8	15,1	27,7	1,1	9,4		10,5	15,1	4,8	13,2		33,1	71,3

Выборка закладных деталей на одну траверсу

Марка траверсы	Марка закладной детали	Кол-во штук.	Серия, лист проекта
Т7-2	М2	6	3.015-1/82 вып.7-3 л.73
	МИ1-8	2.4 п.м.	3.400-6/76 л.17
	МИ4-7	2	3.400-6/76 л.31

Примечания

1. В схеме нагрузок указаны расчетные нагрузки.
2. Установку закладных деталей смотрите на листе 70 выпуска II-3.

Технико-экономические показатели на одну траверсу

Марка траверсы	Вес траверсы т	Марка бетона	Объем бетона м³	Вес стали, кг: Всего	Вес стали, кг: В том числе закладных деталей
Т7-2	0.8	200	0,3	71,3	45.7

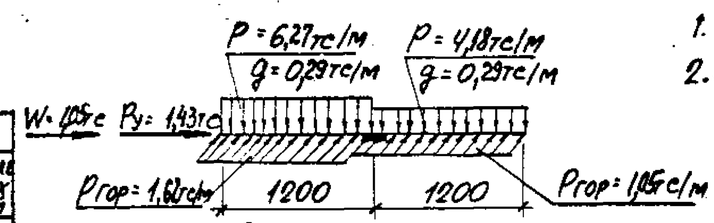

Схема нагрузок

ТК 1982	Траверса Т7-2. Опалубочно-арматурный чертеж	3.015-1/82	
		Выпуск II-2	Лист 10

20609-02 14

Расчет произведен в ОМИТРе по программе ФРАГОС-ЕС

ГИП	Бродский		
Гл. инж. пр.	Зорин		
Нач. отдела	Артеменко	Водянская	
Гл. конструктор	Зорин		
Рук. группы	Зорин		
Ст. инж.	Водянская		
Гл. инж.			
Исполнит.			
Проверил			

ХАРЬКОВСКИЙ ПРОМСТРОЙНИИПРОЕКТ г. ХАРЬКОВ

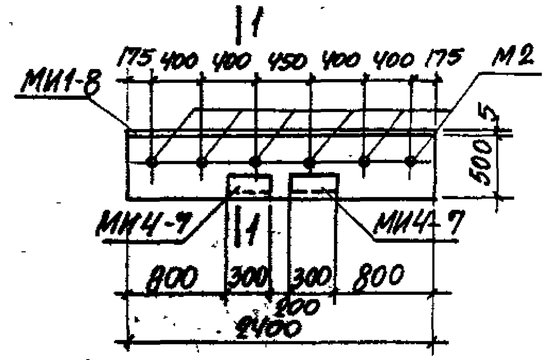

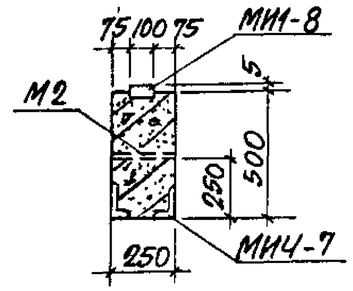

1-1

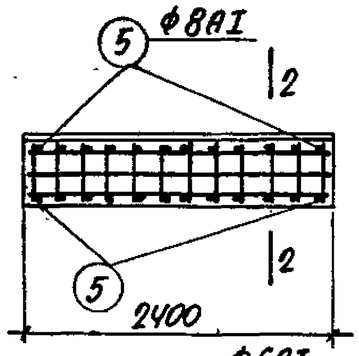

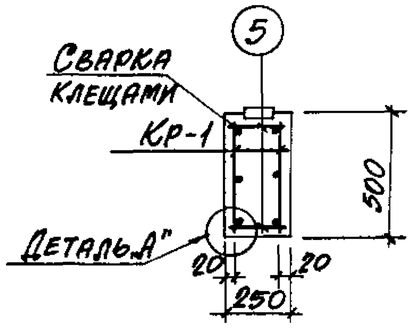

2-2

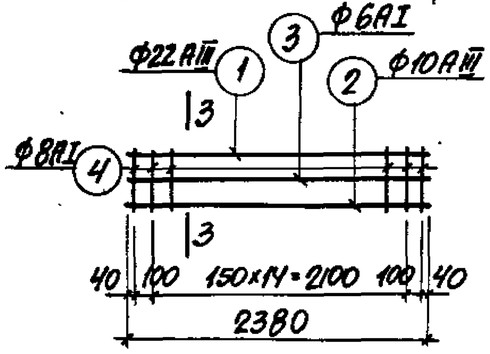

Каркас Кр-1

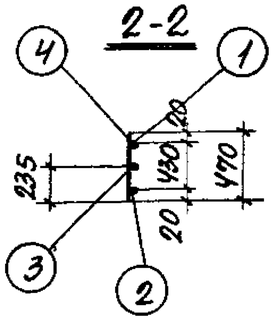

3-3

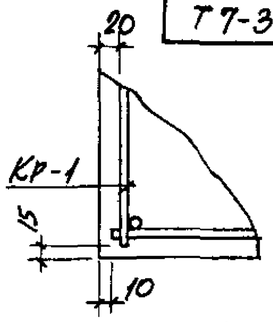

Деталь „А"

Спецификация арматуры на одну траверсу

Марка траверсы	Марка и кол-во каркасов	№ поз.	Эскиз	Ф мм	Длина мм	Кол-во шт. в одном каркасе	Кол-во шт. в одной траверсе	Общая длина м
Т7-3	Кр-1 (шт. 2)	1	2380	22АIII	2380	1	2	4,8
		2	2380	10АIII	2380	1	2	4,8
		3	2380	6АI	2380	1	2	4,8
		4	470	8АI	470	17	34	16,0
	Отдельные стержни							
		5	230	8АI	230	–	34	7,8

Выборка стали на одну траверсу (кг)

Марка траверсы	Сталь класса АIII по ГОСТ 5781-82						Сталь класса А-I по ГОСТ 5781-82				Сталь профильная марки ВСТ3кп2 по ГОСТ 380-71*				Всего
	Ф мм					Итого	Ф мм			Итого	Профиль			Итого	
	8		10	14	22		6	8			δ=8	Лист. тр. d=14,7	L 140×90×8		
Т7-3	2,8		3,0	9,8	14,3	29,9	1,1	9,4		10,5	15,1	4,8	13,2		33,1	73,5

Выборка закладных деталей на одну траверсу

Марка траверсы	Марка закладной детали	Кол.-во штук	Серия, лист проекта
Т7-3	М2	6	3.015-1/82 вып. II-3л. 73
	МИ1-8	2.4пм	3.400-6/76 л. 17
	МИ4-7	2	3.400-6/76 л. 31

Примечания

1. В схеме нагрузок указаны расчетные нагрузки.
2. Установку закладных деталей смотрите на листе 70 выпуска II-3.

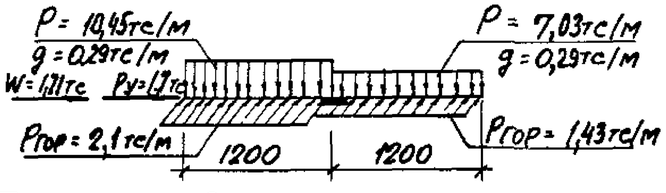

Схема нагрузок

Технико-экономические показатели на одну траверсу

Марка траверсы	Вес траверсы т	Марка бетона	Объем бетона $м^3$	Вес стали, кг: Всего	Вес стали, кг: В том числе закладных деталей
Т7-3	0,8	200	0,3	73,5	45,7

ТК 1982	Траверса Т7-3. Опалубочно-арматурный чертеж	3.015-1/82 Выпуск II-2 Лист 11

20609-02 15

Инв. № подлинника | Подпись и дата | Взам. инв. №

Рук. группы Зорин | Ст. инж. Боднянская | Г. Харьков

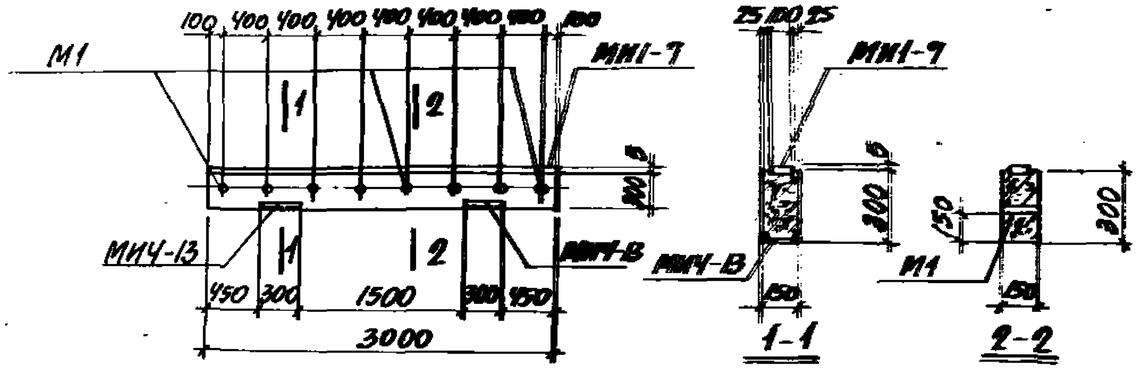

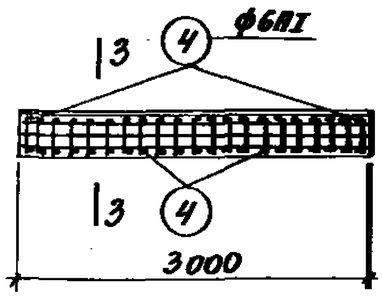

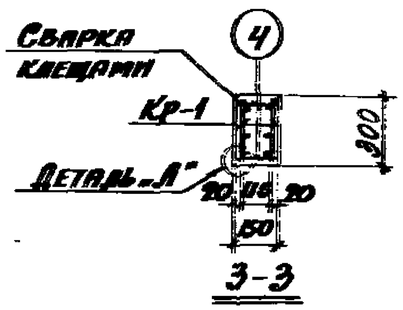

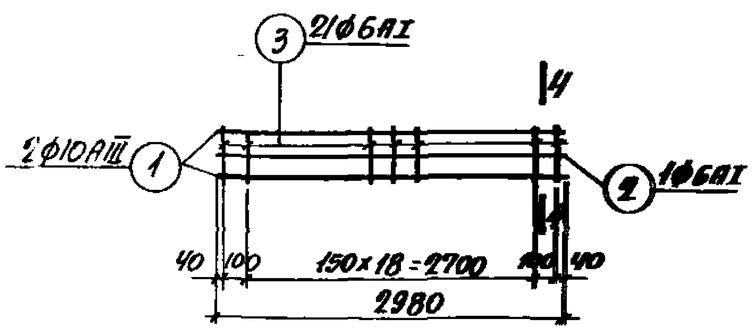

Каркас Кр-1

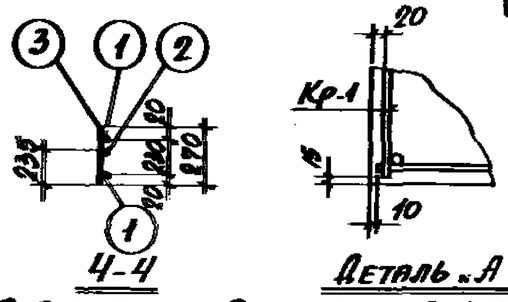

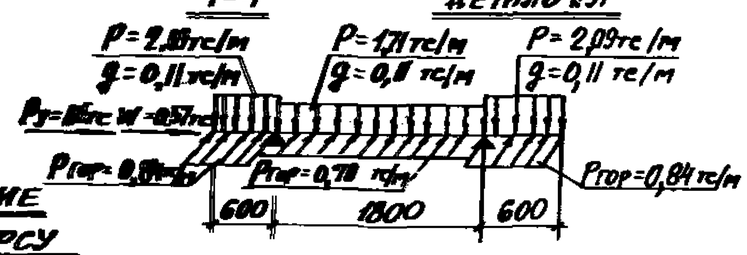

Схема нагрузок

Спецификация арматуры на одну траверсу

Марка траверсы	Марка и колич. каркасов	№ поз.	Эскиз	ф мм	Длина мм	Колич. шт. в одном каркасе	Колич. шт. в одной траверсе	Общая длина м
Т8-1.	Кр-1 (шт.2)	1	2980	10АIII	2980	2	4	11,9
		2	2980	6АI	2980	1	2	6,0
		3	270	6АI	270	21	42	11,5
	Отдельные стержни	4	130	6АI	130	—	42	5,5

Выборка стали на одну траверсу (кг)

Марка траверсы	Сталь класса АIII по ГОСТ 5781-82				Сталь класса АI по ГОСТ 5781-82			Сталь профильная марки ВСТ3кп2 по ГОСТ 380-71*					
	ф мм			Итого	ф мм		Итого	Профиль				Итого	Всего
	8	10			6			δ=8	Гнз. тр. d=114	С14			
Т8-1	4,4	7,3		11,7	5,1		5,1	18,9	4,0	7,4		30,3	47,1

Выборка закладных деталей на одну траверсу

Марка траверсы	Марка закладной детали	Колич. шт.	Серия, лист проекта
Т8-1	МИ1-7	3,0 п.м	3.400-6/76 л.17
	МИ4-13	2	3.400-6/76 л.32
	М1	8	3.015-1/82 вып.II-3 л.73

Технико-экономические показатели на одну траверсу

Марка траверсы	Вес траверсы т	Марка бетона	Объем бетона м³	Вес стали, кг	
				Всего	В том числе закладных деталей
Т8-1	0,35	200	0,14	47,1	34,7

Примечания

1. В схеме нагрузок указаны расчетные нагрузки.
2. Установку закладных деталей смотрите на листе 70 выпуска II-3.

Гл. инж. пр.	Жонин		
Нач. отдела	Бродский		
Гл. констр.	Зорин		
Рук. группы	Зорин		
Ст. инж.	Богданская		
Инженеры	Артеменко, Богданская		
Исполнит.			
Провер.			

Расчет произведен в Онитрс по программе „Фракс-ЕС"

ХАРЬКОВСКИЙ ПРОМСТРОЙНИИПРОЕКТ г. Харьков

ТК 1982

Траверса Т8-1.
Опалубочно-арматурный чертеж

3.015-1/82 Выпуск II-0 Лист 12

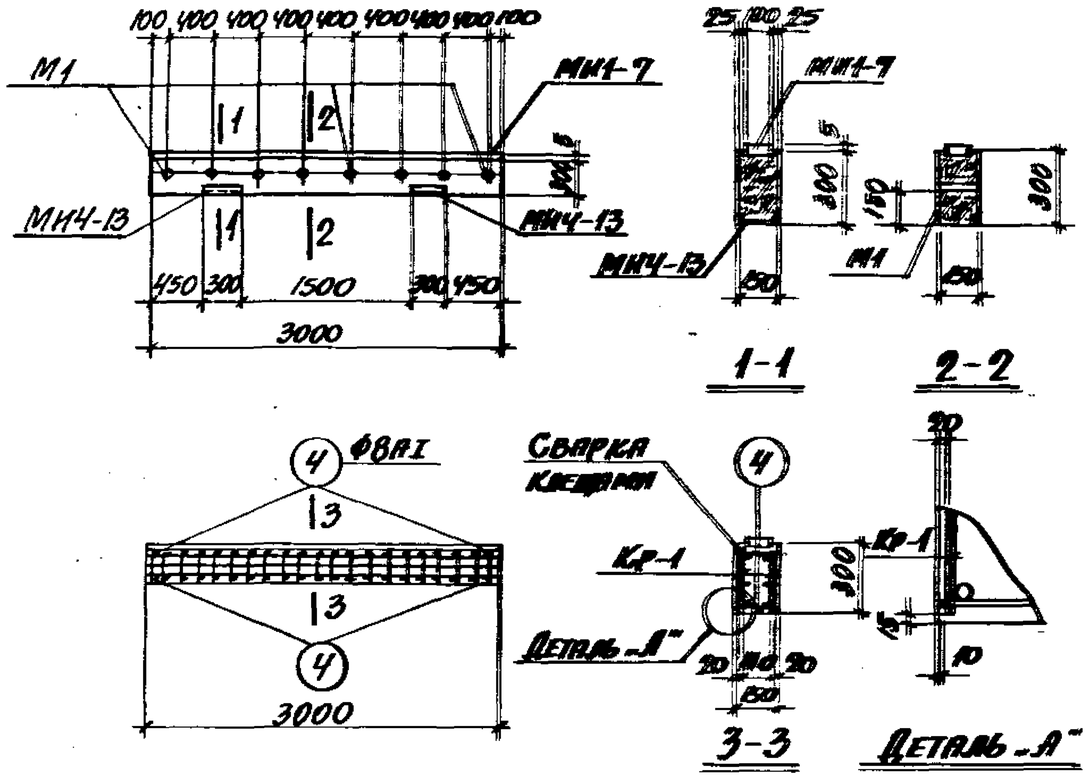

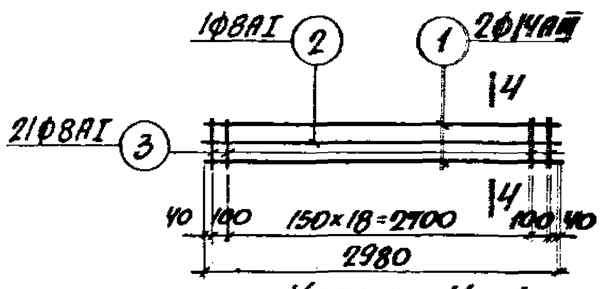

Каркас Кр-1

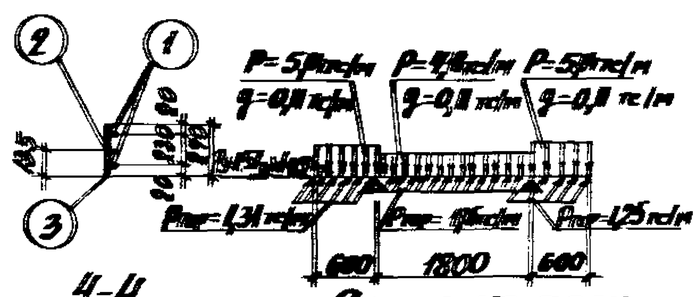

Спецификация арматуры на одну траверсу

Марка траверсы	Марка и колич. каркасов	№ поз.	Эскиз	Ф мм	Длина мм	Колич. шт. в одном каркасе	Колич. шт. в одной траверсе	Общая длина м
Т8-2	Кр-1 (шт.2)	1	2980	14АII	2980	2	4	11,9
		2	2980	8АI	2980	1	2	6,0
		3	270	8АI	270	21	42	11,3
	Отдельные стержни	4	130	8АI	130	—	42	6,5

Выборка стали на одну траверсу (кг)

Марка траверсы	Сталь класса АII по ГОСТ 5781-82				Сталь класса АI по ГОСТ 5781-82			Сталь профильная марки ВСТ3КП2 по ГОСТ 380-71*					
	Ф мм			Итого	Ф мм		Итого	Профиль				Итого	Всего
	8		14		8			δ=8	Раз.тр. d=11¼"	[14			
Т8-2	4,4		14,4	18,8	9,4		9,4	18,9	4,0	7,4		30,3	58,5

Выборка закладных деталей на одну траверсу

Марка траверсы	Марка закладной детали	Колич. шт.	Серия, лист проекта
Т8-2	МИ1-7	3.0 п.м.	3.400-6/76 л.17
	МИ4-13	2	3.400-6/76 л.32
	М1	8	3.015-1/82 вып.II-3 л.73

Технико-экономические показатели на одну траверсу

Марка траверсы	Вес траверсы т	Марка бетона	Объем бетона м³	Вес стали, кг: Всего	Вес стали, кг: в том числе закладных деталей
Т8-2	0,35	300	0,14	58,5	34,7

Примечания

1. В схеме нагрузок указаны расчетные нагрузки.
2. Установку закладных деталей смотрите на листе 70 выпуска II-3.

ТК 1982	Траверса Т8-2. Опалубочно-арматурный чертеж	3.015-1/82	
		Выпуск II-2	Лист 13

20609-02 17

Ст. инж. Бодянская

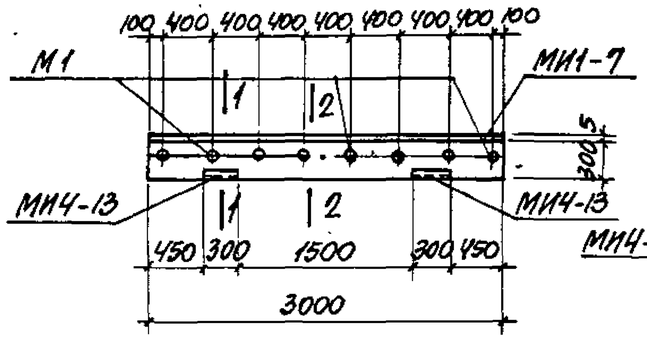

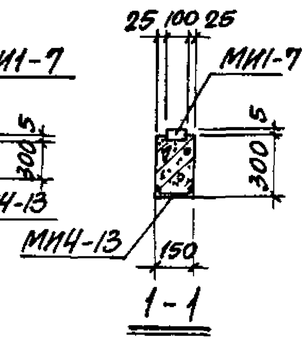

1-1

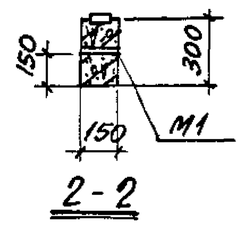

2-2

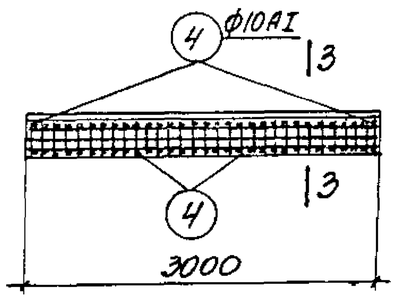

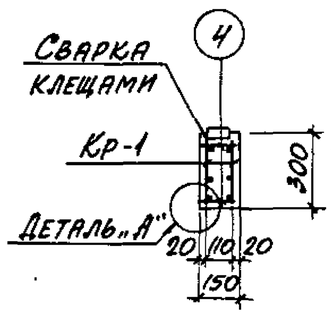

3-3

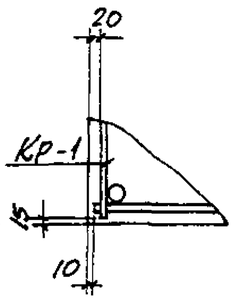

Деталь „А"

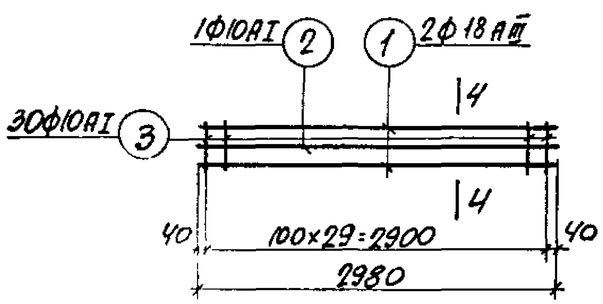

Каркас Кр-1

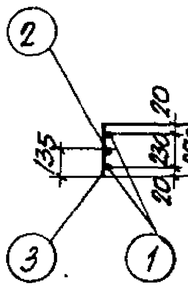

4-4

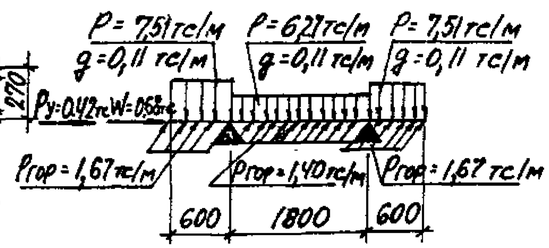

Схема нагрузок

Спецификация арматуры на одну траверсу

Марка траверсы	Марка и колич. каркасов	№ поз.	Эскиз	Ф мм	Длина мм	Колич. шт. в одномарной каркасе	Колич. шт. в одномарной траверсе	Общая длина м
Т8-3	Кр-1 (шт. 2)	1	2980	18АII	2980	2	4	11,9
		2	2980	10АI	2980	1	2	6,0
		3	270	10АI	270	30	60	16,2
	Отдельные стержни	4	130	10АI	130	—	60	7,8

Выборка стали на одну траверсу (кг)

Марка траверсы	Сталь класса АII по ГОСТ 5781-82				Сталь класса АI по ГОСТ 5781-82			Сталь профильная марки ВСт3кп2 по ГОСТ 380-71*					Всего
	Ф мм			Итого	Ф мм		Итого	Профиль				Итого	
	8	18			10			δ=8	Газ. тр. d=1¼"	[14			
Т8-3	4,4	23,8		28,2	18,5		18,5	18,9	4,0	7,4		30,3	77,0

Выборка закладных деталей на одну траверсу

Марка траверсы	Марка закладной детали	Колич. шт.	Серия, лист проекта
Т8-3	МИ1-7	3.0 п.м.	3.400-6/76 л. 17
	МИ4-13	2	3.400-6/76 л. 32
	М1	8	3.015-1/82 вып. II-3 л. 73

Примечания

1. В схеме нагрузок указаны расчетные нагрузки.
2. Установку закладных деталей смотрите на листе 70 выпуска II-3.

Технико-экономические показатели на одну траверсу

Марка траверсы	Вес траверсы т	Марка бетона	Объем бетона м³	Вес стали, кг: Всего	Вес стали, кг: В том числе закладных деталей
Т8-3	0,35	200	0,14	77,0	34,7

ТК 1982	Траверса Т8-3. Опалубочно-арматурный чертеж	3.015-1/82	
		Выпуск II-2	Лист 14

20609-02 18

Расчет произведен в Омнитре по программе „ФАКПС-ЕС"

Инж. пр.	Бродский	Нач. отдела	
Инж.	Зорин	Гл. констр.	
Техник	Зорин	Рук. группы	
Нач. отдела	Артеменко	Ст. инж.	Богданская
Исполнит.	Богданская		
Проверил			

ХАРЬКОВСКИЙ ПРОМСТРОЙНИИПРОЕКТ г. Харьков

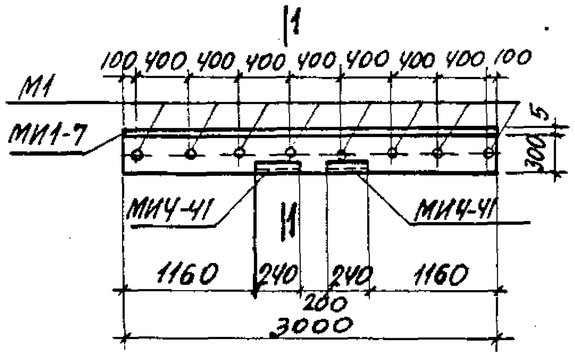

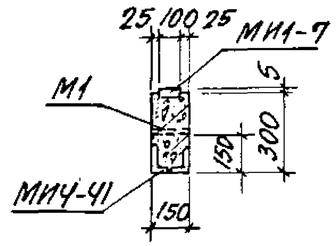

1-1

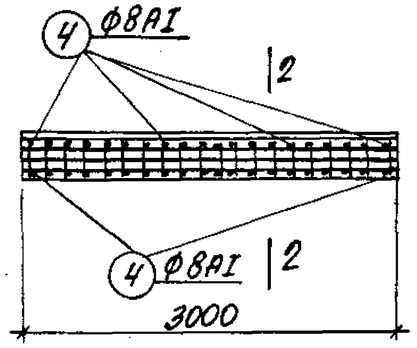

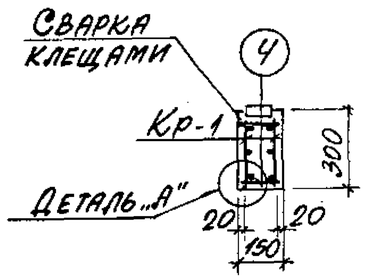

2-2

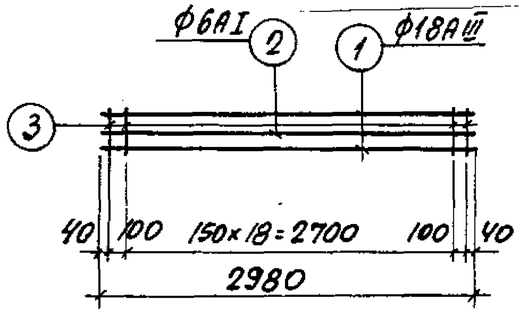

Каркас Кр-1

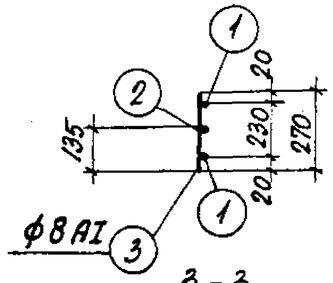

3-3

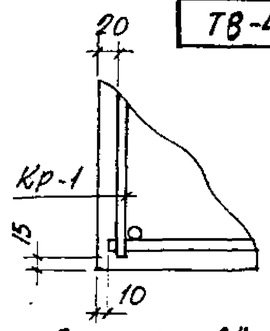

Деталь „А"

Спецификация арматуры на одну траверсу

Марка траверсы	Марка и кол-во каркасов	№ поз.	Эскиз	Ф мм	Длина мм	Кол. штук в одном каркасе	Кол. штук в одной траверсе	Общая длина
ТВ-4	Кр-1 (шт. 2)	1	2980	18АIII	2980	2	4	12,0
		2	2980	6АI	2980	1	2	6,0
		3	270	8АI	270	21	42	11,3
	Отдельные стержни							
		4	130	8АI	130	–	42	5,5

Выборка стали на одну траверсу (кг)

Марка траверсы	Сталь класса АIII по ГОСТ 5781-82					Сталь класса АI по ГОСТ 5781-82					Сталь профильная марки ВСТ3кп2 по ГОСТ 380-71*					Всего
	Ф мм				Итого	Ф мм				Итого	Профиль				Итого	
	8		12	18		6	8				δ-8	Пз. Тр. d-1¼"	L110×70×8			
ТВ-4	3,0		2,8	24,0	29,8	1,3	6,6			7,9	20,1	4,0	10,4		34,5	72,2

Выборка закладных деталей на одну траверсу

Марка траверсы	Марка закладной детали	Кол-во штук	Серия, лист проекта
ТВ-4	М1	8	3.015-1/82 вып.II-3 л.13
	МИ1-7	3.0 п.м	3.400-6/76 л.17
	МИ4-41	2	3.400-6/76 л.37

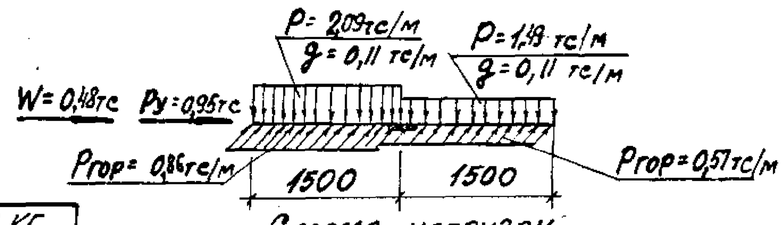

Схема нагрузок

Примечания

1. В схеме нагрузок указаны расчетные нагрузки.
2. Установку закладных деталей смотрите на листе 70 выпуска II-3.

Технико-экономические показатели на одну траверсу

Марка траверсы	Вес траверсы т	Марка бетона	Объем бетона м³	Вес стали, кг: Всего	Вес стали, кг: В том числе закладных деталей
ТВ-4	0,35	300	0,14	72,2	40,3

ТК 1982

Траверса ТВ-4. Опалубочно-арматурный чертеж

3.015-1/82 Выпуск II-2 Лист 15

20609-02 19

По программе „РАКОС-ЕС"

Зорин Боданская Харьков

Рук. группы Ст. инж. Г. Харьков

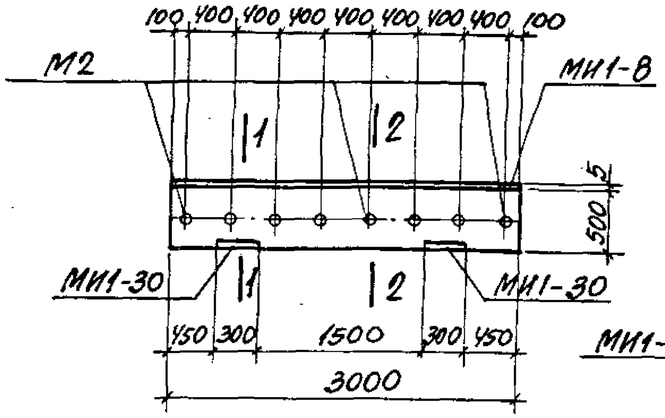

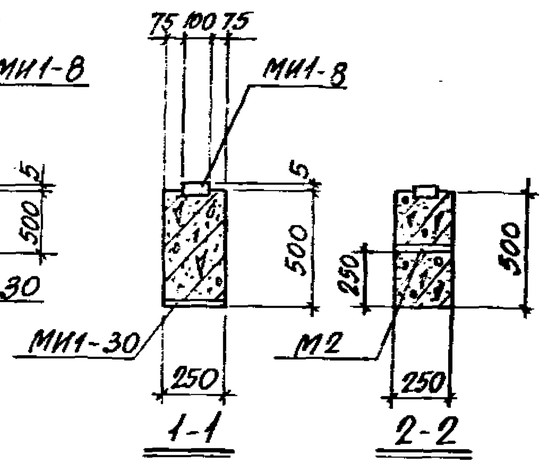

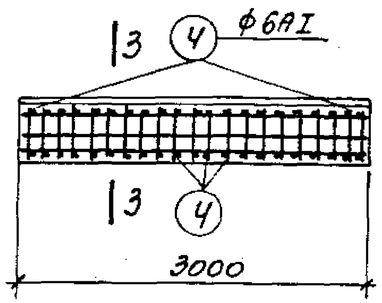

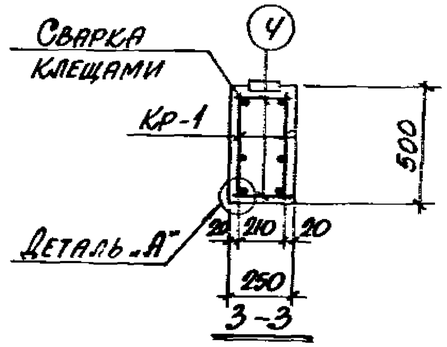

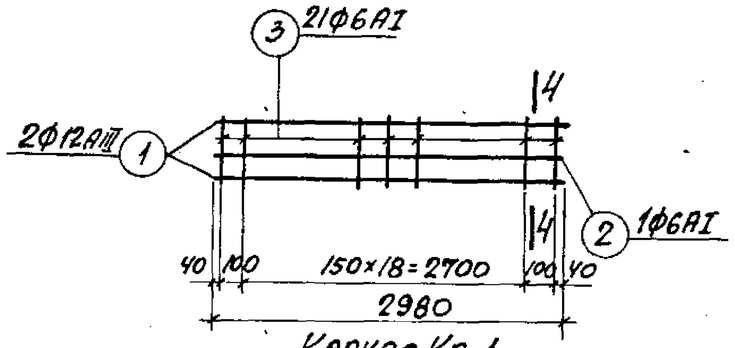

Каркас Кр-1

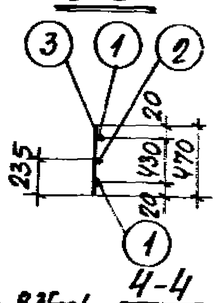

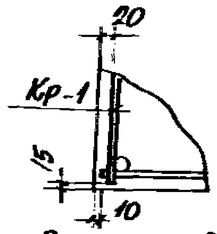

Деталь „А"

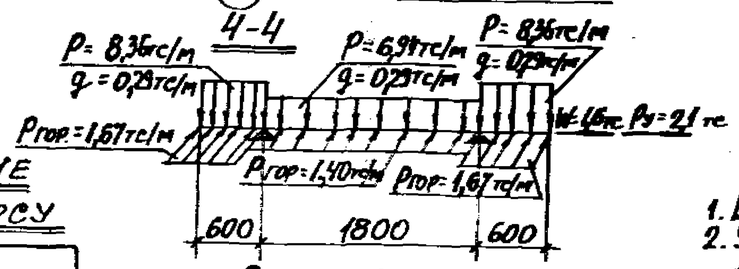

Схема нагрузок

Спецификация арматуры на одну траверсу

Марка траверсы	Марка и колич. каркасов	№ поз.	Эскиз	ф мм	Длина мм	Колич. шт. в одном каркасе	Колич. шт. в одной траверсе	Общая длина м
Т9-1	Кр-1 (шт.2)	1	2980	12АIII	2980	2	4	11,9
		2	2980	6АI	2980	1	2	6,0
		3	470	6АI	470	21	42	19,7
	Отдельные стержни	4	230	6АI	230	—	42	9,7

Выборка стали на одну траверсу (кг)

Марка траверсы	Сталь класса АIII по ГОСТ 5781-82					Сталь класса АI по ГОСТ 5781-82					Сталь профильная марки ВСТ.3 кп2 по ГОСТ 380-71*					Итого
	ф мм				Итого	ф мм				Итого	Профиль				Итого	
	8	12				6					δ=8	№3 Тр d=1¼				
Т9-1	3,0	17,2			20,2	7,9				7,9	27,9	6,4			34,3	62,4

Выборка закладных деталей на одну траверсу

Марка траверсы	Марка закладной детали	Колич. шт.	Серия лист проекта
Т9-1	МИ1-8	3,0 п.м	3.400-6/76 л.17
	МИ1-30	2	3.400-6/76 л.20
	М2	8	3.015-1/82 вып.II-3 л.73

Примечания

1. В схеме нагрузок указаны расчетные нагрузки.
2. Установку закладных деталей смотрите на листе 70 выпуска II-3.

Технико-экономические показатели на одну траверсу

Марка траверсы	Вес траверсы т	Марка бетона	Объем бетона $м^3$	Вес стали, кг: Всего	Вес стали, кг: В том числе закладных деталей
Т9-1	1,0	200	0,38	62,4	41,7

Расчет производен в Омнитре по программе „Грайол-ЕС"

ГИП	Бродский		
Нач. отдела	Зорин		
Гл. констр.			
Рук. группы	Зорин		
Ст. инж.	Боднянская		
Инж. пр.	Тонин		
Разработал	Боднянская		
Исполнит.	Артеменко		
Проверил	Боднянская		
Рассчитал			

ХАРЬКОВСКИЙ ПРОМСТРОЙНИИПРОЕКТ г. ХАРЬКОВ

ТК 1982

Траверса Т9-1. Опалубочно-арматурный чертеж

3.015-1/82 Выпуск II-2 Лист 16

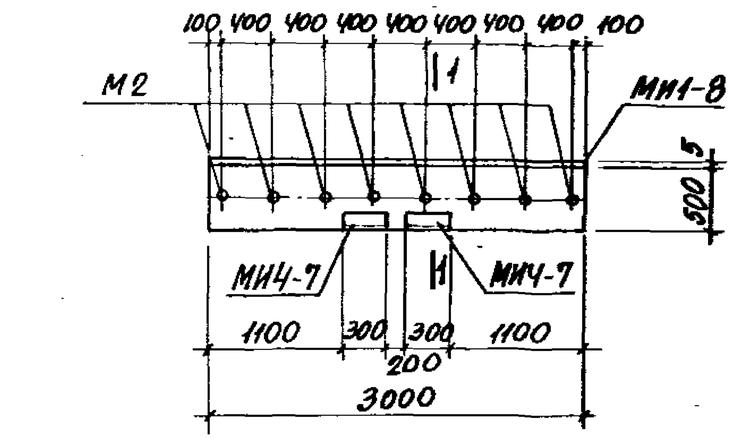

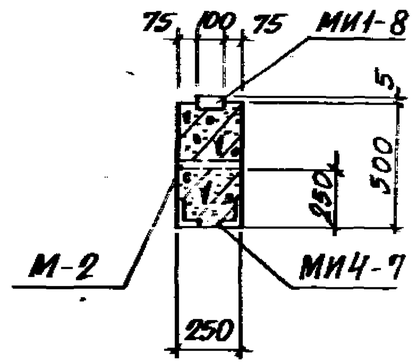

1-1

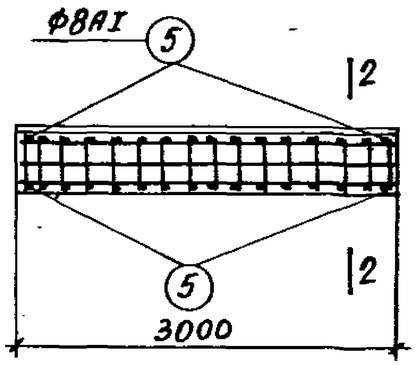

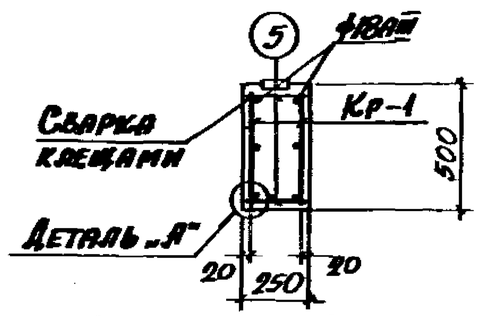

2-2

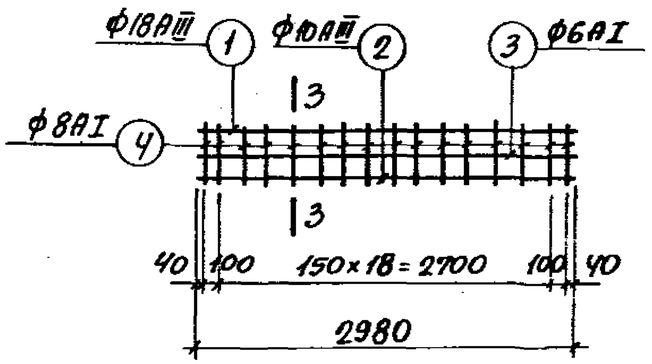

Каркас Кр-1

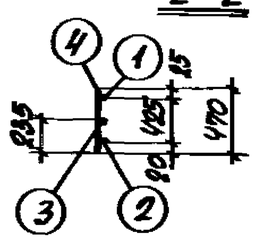

3-3

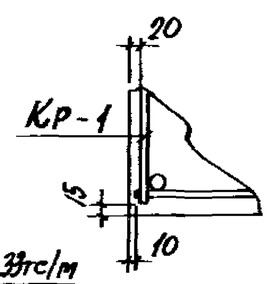

Деталь „А"

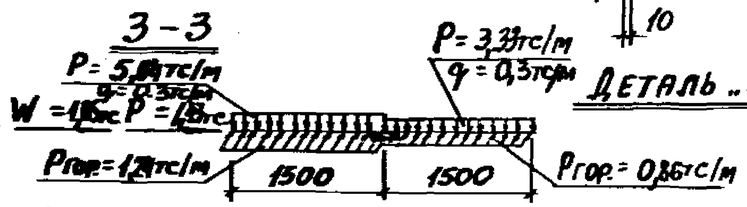

Схема нагрузок

Спецификация арматуры на 1 траверсу

Марка траверсы	Марка и колич. каркасов	№ поз.	Эскиз	ф мм	Длина мм	Колич. шт. в одном каркасе	Колич. шт. в одной траверсе	Общая длина м
Т9-2	Кр-1 (шт. 2)	1	2980	18АIII	2980	1	2	6,0
		2	2980	10АIII	2980	1	2	6,0
		3	2980	6АI	2980	1	2	6,0
		4	470	8АI	470	21	42	19,8
	Отдельные стержни	5	230	8АI	230	—	42	9,7

Выборка стали на одну траверсу (кг)

Марка траверсы	Сталь класса АIII по ГОСТ 5781-82						Сталь класса АI по ГОСТ 5781-82				Сталь профильная марки ВСт3кп2 по ГОСТ 380-71*					
	ф мм					Итого	ф мм			Итого	Профиль				Итого	Всего
	8		10	14	18		6	8			Б-8	ГАЗ.Тр А-1Х	L 110х70х8			
Т9-2	3,4		3,7	9,8	12,0	28,9	1,3	11,7		13,0	18,9	6,4	13,2		38,5	80,4

Выборка закладных деталей на одну траверсу

Марка траверсы	Марка закладной детали	Колич. шт.	Серия, лист проекта
Т9-2	М2	8	3.015-1/82 вып.II-3 л.73
	МИ1-8	3.0 пм	3.400-6/76 л.17
	МИ4-7	2	3.400-6/76 л.31

Примечания

1. В схеме нагрузок указаны расчетные нагрузки.
2. Установку закладных деталей смотрите на листе 70 выпуска II-3.

Технико-экономические показатели на одну траверсу

Марка траверсы	Вес траверсы т	Марка бетона	Объем бетона $м^3$	Вес стали, кг: Всего	Вес стали, кг: в том числе закладных деталей
Т9-2	1,0	200	0,38	80,4	51,7

ТК 1982	Траверса Т9-2. Опалубочно-арматурный чертеж	3.015-1/82	
		Выпуск II-2	Лист 17

20609-02 21

Ст. инж. Болянская

Инв. № подл. | Подпись и дата | Взам. инв. №

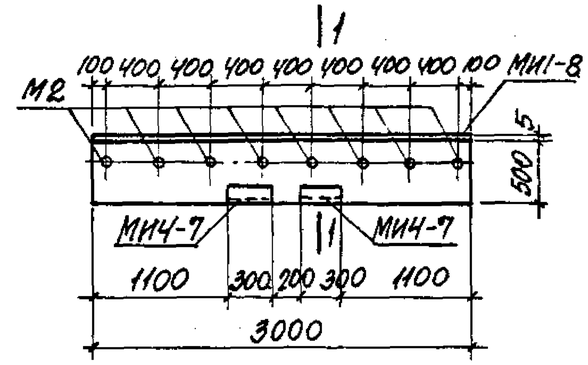

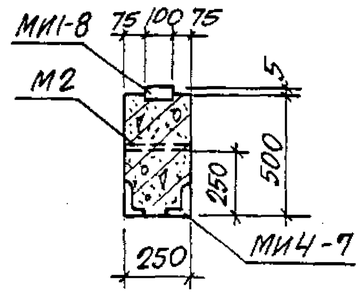

1-1

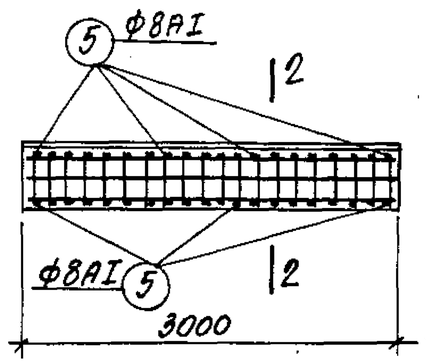

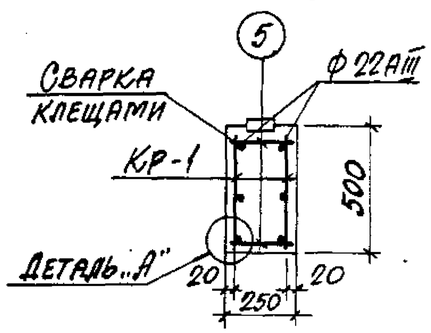

2-2

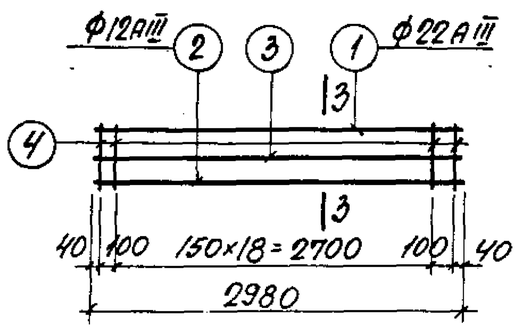

Каркас Кр-1

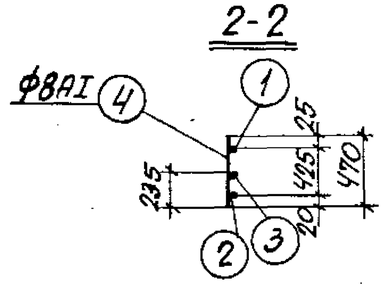

3-3

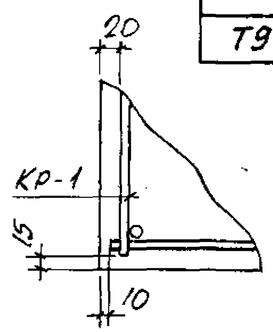

Деталь „А"

Спецификация арматуры на одну траверсу

Марка траверсы	Марка и кол-во каркасов	№ поз.	Эскиз	Ф мм	Длина мм	Кол. штук в одном каркасе	Кол. штук в одной траверсе	Общая длина
Т9-3	Кр-1 (шт.-2)	1	2980	22АIII	2980	1	2	6,0
		2	2980	12АIII	2980	1	2	6,0
		3	2980	6АI	2980	1	2	6,0
		4	470	8АI	470	21	42	19,8
	Отдельные стержни							
		5	230	8АI	230	–	42	9,7

Выборка стали на одну траверсу (кг)

Марка траверсы	Сталь класса А-III по ГОСТ 5781-82						Сталь класса А-I по ГОСТ 5781-82				Сталь профильная марки Вст 3кп 2 по ГОСТ 380-71*					Всего
	Ф мм					Итого	Ф мм			Итого	Профиль				Итого	
	8		12	14	22		6	8			δ=8	Гнз. тр. d=1¼"	Швеллер 100×70×8			
Т9-3	3,4		5,3	9,8	17,9	36,4	1,3	11,7		13,0	18,9	6,4	13,2		38,5	87,9

Выборка закладных деталей на одну траверсу

Марка траверсы	Марка закладной детали	Кол-во штук	Серия, лист проекта
Т9-3	М2	8	3.015-1/82 вып.II-3 л.73
	МИ1-8	3.0 п.м	3.400-6/76 л.17
	МИ4-7	2	3.400-6/76 л.31

Примечания

1. В схеме нагрузок указаны расчетные нагрузки.
2. Установку закладных деталей смотрите на листе 70 выпуска II-3.

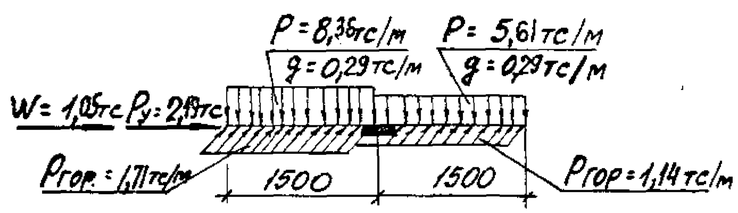

Схема нагрузок

Технико-экономические показатели на одну траверсу

Марка траверсы	Вес траверсы т	Марка бетона	Объем бетона м³	Вес стали, кг: Всего	Вес стали, кг: В том числе закладных деталей
Т9-3	1,0	200	0,38	87,9	51,7

Нач. отдела	Бродский	
Гл. констр.	Зорин	
Рук. группы	Зорин	
Ст. инж.	Бодянская	
Рассчитал	Исполнит. Артеменко	Проверил Бодянская
Расчет произведен в ОМИТРе по программе „ФАКТОР-ЕС"		

ХАРЬКОВСКИЙ ПРОМСТРОЙНИИПРОЕКТ г. Харьков

ТК 1982

Траверса Т9-3.
Опалубочно-арматурный чертеж

3.015-1/82
Выпуск II-2 Лист 18

20609-02 22

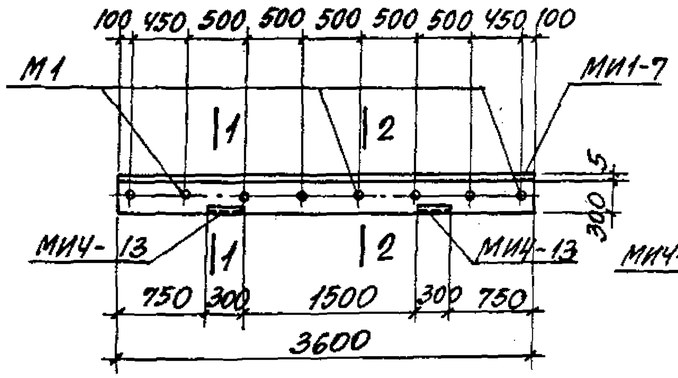

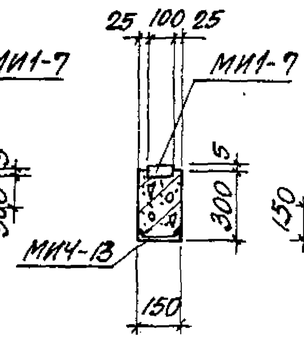

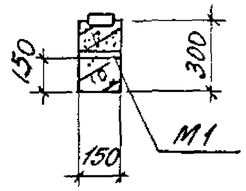

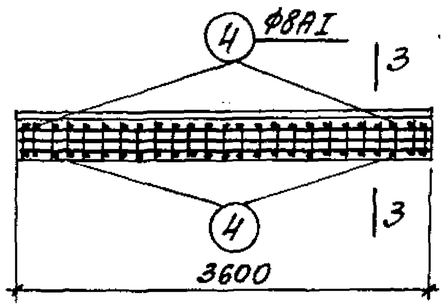

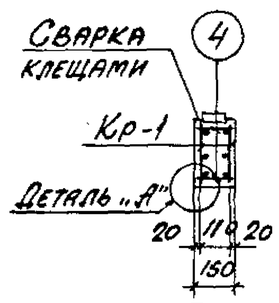

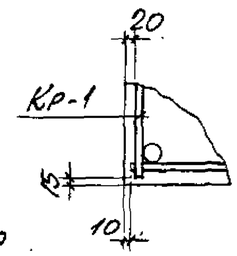

Деталь „А"

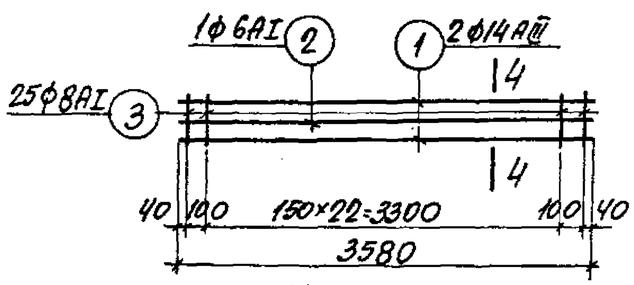

Каркас Кр-1

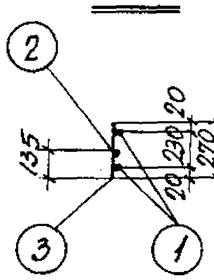

4-4

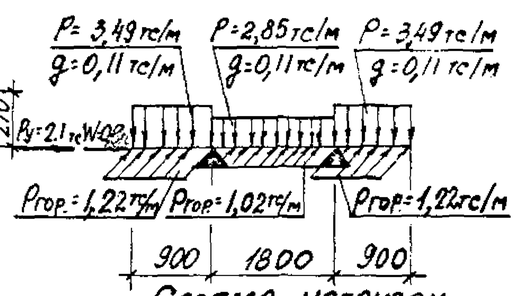

Схема нагрузок

Спецификация арматуры на одну траверсу

Марка траверсы	Марка и колич. каркасов	№ поз.	Эскиз	ф мм	Длина мм	Колич. шт. в одном каркасе	Колич. шт. в одной траверсе	Общая длина м
Т10-1	Кр-1 (шт. 2)	1	3580	14АIII	3580	2	4	14,3
		2	3580	8АI	3580	1	2	7,2
		3	270	8АI	270	25	50	13,5
	Отдельные стержни	4	130	8АI	130	—	50	6,5

Выборка стали на одну траверсу (кг)

Марка траверсы	Сталь класса АIII по ГОСТ 5781-82				Сталь класса А-I по ГОСТ 5781-82			Сталь профильная марки ВСТ3кп2 по ГОСТ 380-71*					Всего
	ф мм			Итого	ф мм		Итого	Профиль				Итого	
	8	14			8			δ=8	Газ. тр. d=1½"	[14			
Т10-1	5,0	17,3		22,3	10,7		10,7	22,7	4,0	7,4		34,1	67,1

Выборка закладных деталей на одну траверсу

Марка траверсы	Марка закладной детали	Колич. шт.	Серия, лист проекта
Т10-1	МИ1-7	3.6 п.м	3.400-6/76 л.17
	МИ4-13	2	3.400-6/76 л.32
	М1	8	3.015-1/82 вып.II-3 л.73

Примечания

1. В схеме нагрузок указаны расчетные нагрузки.
2. Установку закладных деталей смотрите на листе 70 выпуска II-3.

Технико-экономические показатели на одну траверсу

Марка траверсы	Вес траверсы т	Марка бетона	Объем бетона м³	Вес стали, кг: Всего	Вес стали, кг: В том числе закладных деталей
Т10-1	0,4	200	0,16	67,1	39,1

ТК 1982	Траверса Т10-1. Опалубочно-арматурный чертеж	3.015-1/82 Выпуск II-2 Лист 19

По программе „Факос-БС"

Ст. инж. Богданская

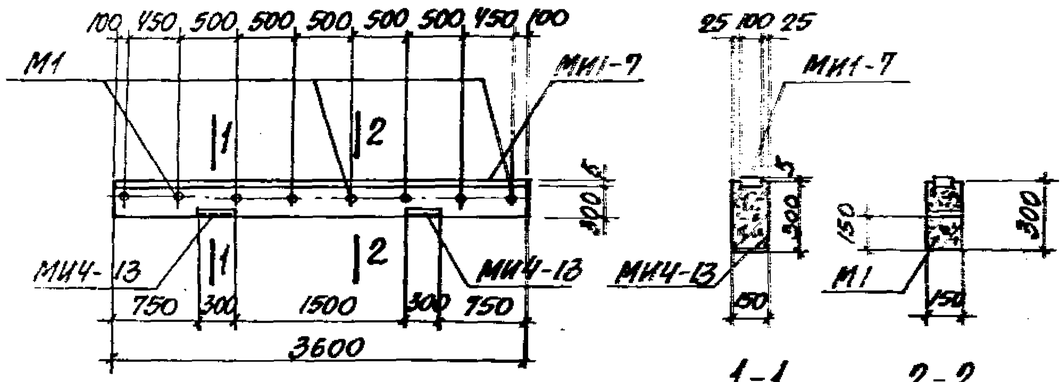

1-1 2-2

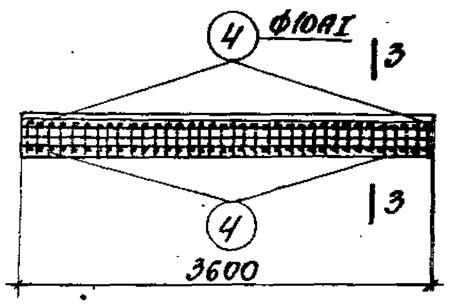

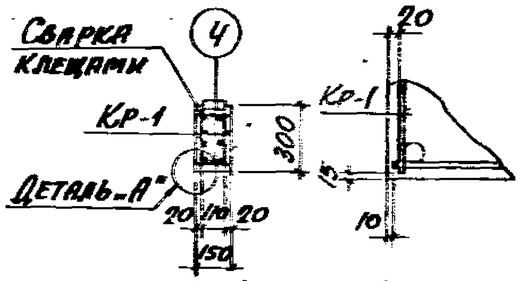

3-3 Деталь „А"

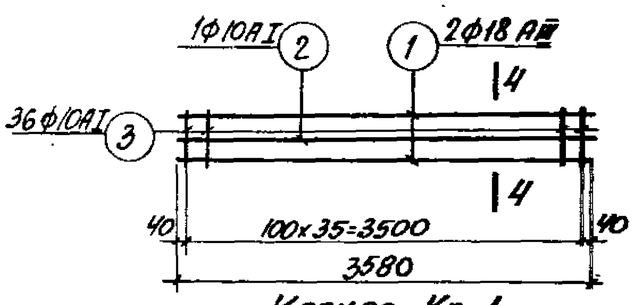

Каркас Кр-1

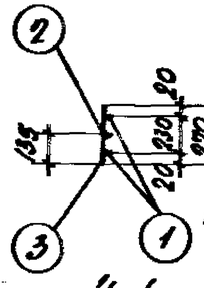

4-4

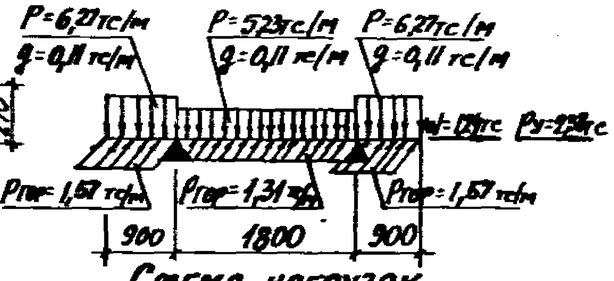

Схема нагрузок

Спецификация арматуры на одну траверсу

Марка траверсы	Марка и колич. каркасов	№ поз.	Эскиз	ф мм	Класс	Колич. шт. в одном каркасе	Колич. шт. в одной траверсе	Общая длина м
Т10-2	Кр-1 (шт. 2)	1	3580	10	АI	1	1	14,3
		2	3580	10	АI	1	2	7,2
		3	270	10	АI	36	72	19,4
	Отдельные стержни	4	130	10	АI	—	72	9,4

Выборка стали на одну траверсу (кг)

Марка траверсы	Сталь класса АII по ГОСТ 5781-82 ф мм 8	18		Итого	Сталь класса АI по ГОСТ 5781-82 ф мм 10		Итого	Сталь профильная марки ВСт3кп2 по ГОСТ 380-71* Профиль δ=8	Лист. тр. 4-1½	[14		Итого	Всего
Т10-2	5,0	28,6		33,6	22,2		22,2	22,7	4,0	7,4		34,1	89,9

Выборка закладных деталей на одну траверсу

Марка траверсы	Марка закладной детали	Колич. шт.	Серия, лист проекта
Т10-2	МИ1-7	3,6 п.м	3.900-6/76 в.17
	МИ4-13	2	3.900-6/76 в.37
	М1	8	3.006-1/83 вып.8-3.87

Примечания

1. В схеме нагрузок указаны расчетные нагрузки.
2. Установку закладных деталей смотрите на листе 70 выпуска II-3.

Технико-экономические показатели на одну траверсу

Марка траверсы	Вес траверсы т	Марка бетона	Объем бетона м³	Вес стали, кгс: Всего	В том числе закладных деталей
Т10-2	0,4	200	0,16	89,9	39,1

ТК 1982	Траверса Т10-2. Опалубочно-арматурный чертеж	3.015-1/82 Выпуск II-2 Лист 20

Харьковский Промстройниипроект г. Харьков

Гл. инженер проекта	Бродский	
Нач. отдела	Бродский	
Гл. констр.	Зорин	
Рук. группы	Зорин	
Ст. инж.	Боднянская	
Исполнит.	Артеменко, Боднянская, Поверина	

Расчет произведен в Минтрс по программе „Расчет-ЕС"

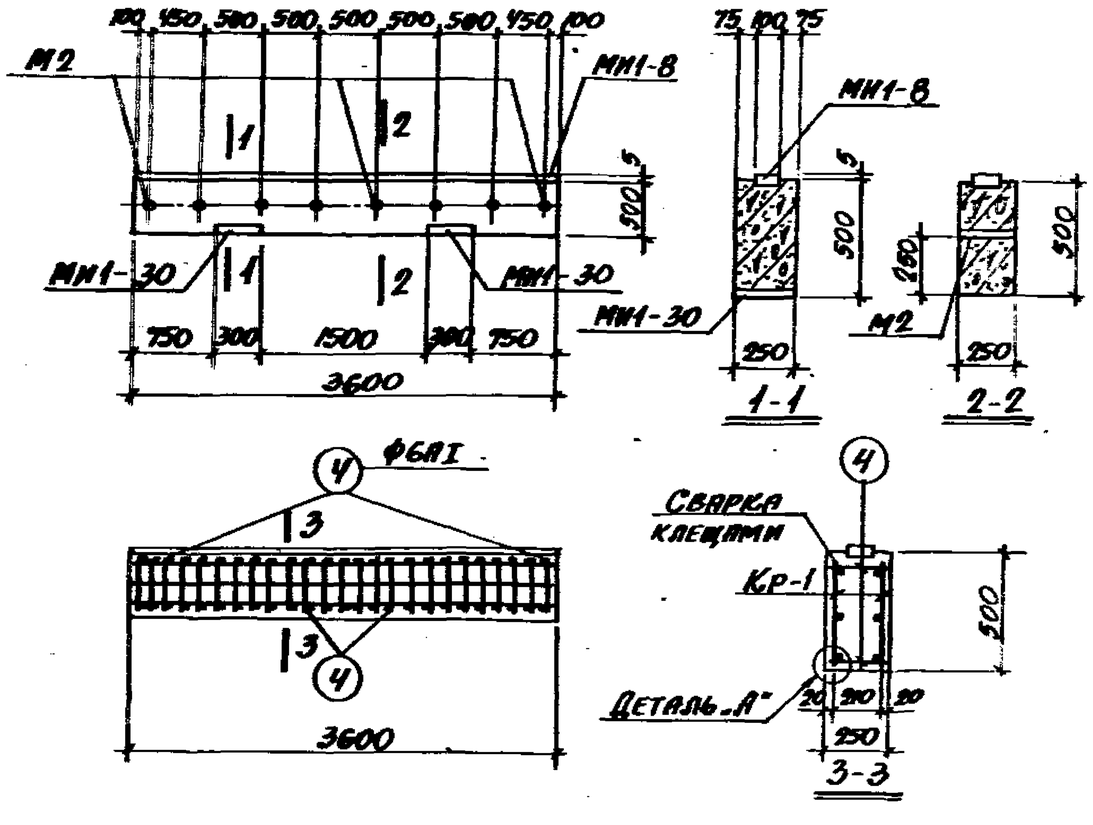

Спецификация арматуры на одну траверсу

Марка траверсы	Марка и количч. каркасов	№ поз.	Эскиз	Ф мм	Длина мм	Колич. шт. в одном каркасе	Колич. шт. в одной траверсе	Общая длина м
ТН-1	Кр-1 (шт.2)	1	3580	12АIII	3580	2	4	14,5
		2	3580	6АI	3580	1	2	7,2
		3	470	6АI	470	25	50	23,5
	Отдельные стержни	4	230	6АI	230	–	50	11,5

Выборка стали на одну траверсу (кг)

Марка траверсы	Сталь класса АII по ГОСТ 5781-82						Итого	Сталь класса АI по ГОСТ 5781-82		Итого	Сталь профильная марки Вст3кп2 по ГОСТ 380-71*				Итого	Всего
	Ф мм							Ф мм			Профиль					
	8		12					6			δ=8	№3,7 Н=1м				
ТН-1	3,6		17,3				20,9	9,4		9,4	31,7	6,4			38,1	68,4

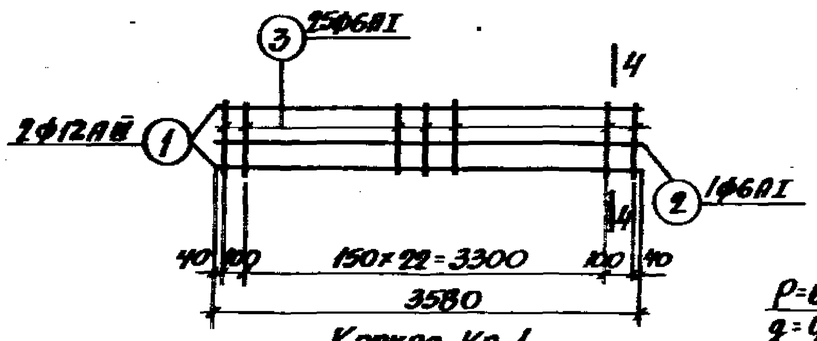

Каркас Кр-1

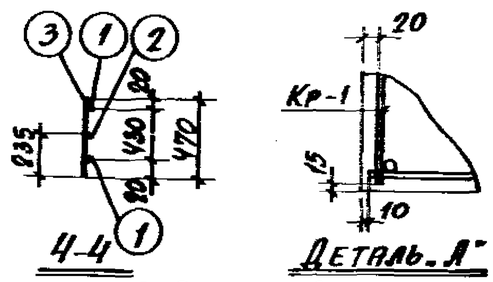

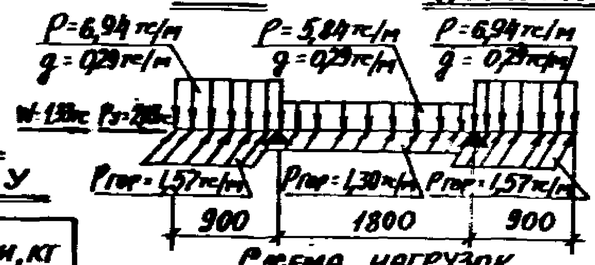

Схема нагрузок

Выборка закладных деталей на одну траверсу

Марка траверсы	Марка закладной детали	Колич. шт.	Серия, лист проекта
ТН-1	МН1-8	3,6 п.м	3.400-6/76 л.19
	МН1-30	2	3.400-6/76 л.20
	М2	8	3.015-1/82 вып. II-3 л.23

Технико-экономические показатели на одну траверсу

Марка траверсы	Вес траверсы т	Марка бетона	Объем бетона $м^3$	Вес стали, кг: Всего	Вес стали, кг: в том числе закладных деталей
ТН-1	1,13	200	0,45	68,4	46,1

Примечания

1. В схеме нагрузок указаны расчетные нагрузки.
2. Установку закладных деталей смотрите на листе 70 выпуска II-3.

ТК 1982	Траверса ТН-1. Опалубочно-арматурный чертеж	3.015-1/82	
		Выпуск II-2	Лист 21

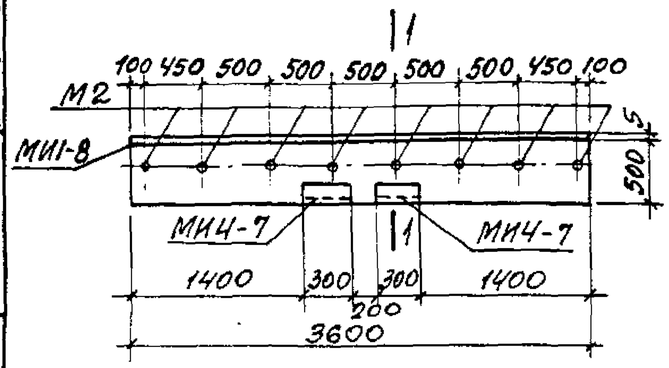

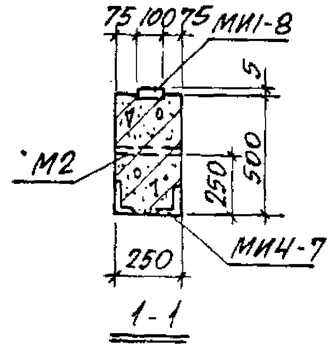

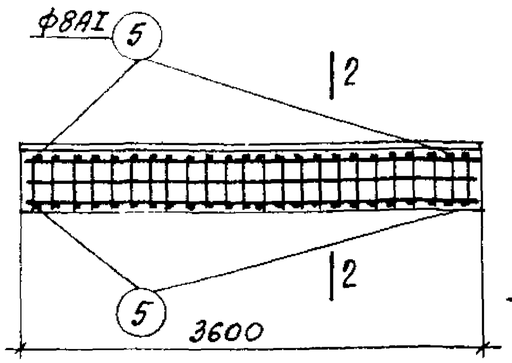

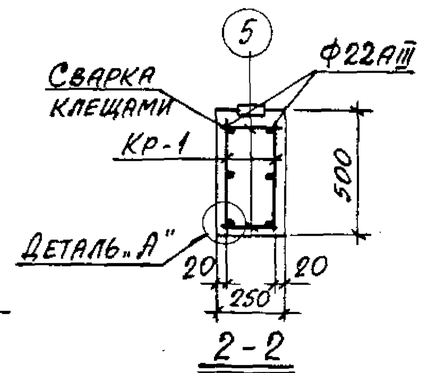

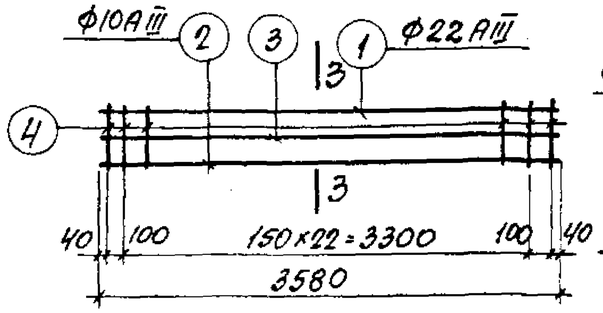

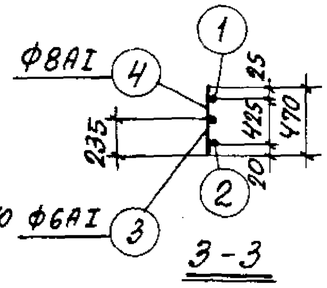

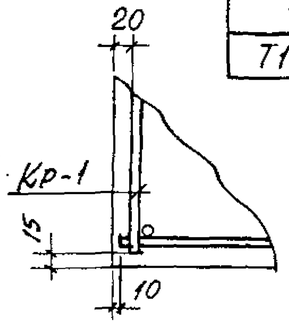

Деталь „А"

Каркас Кр-1

Спецификация арматуры на одну траверсу

Марка траверсы	Марка и кол-во каркасов	№ поз.	Эскиз	ф мм	Длина мм	Кол. штук в одном каркасе	Кол. штук в одной траверсе	Общая длина м
Т11-2	Кр-1 (шт.2)	1	3580	22АIII	3580	1	2	7,2
		2	3580	10АIII	3580	1	2	7,2
		3	3580	6АI	3580	1	2	7,2
		4	470	8АI	470	25	50	23,5
	Отдельные стержни	5	230	8АI	230	–	50	11,5

Выборка стали на одну траверсу (кг)

Марка траверсы	Сталь класса АIII по ГОСТ 5781-82						Сталь класса АI по ГОСТ 5781-82				Сталь профильная марки ВСТ3кп2 по ГОСТ 380-71*				Всего
	ф мм					Итого	ф мм			Итого	Профиль			Итого	
	8		10	14	22		6	8			δ=8	Газ.тр. d=1¼"	L 110×70×8		
Т11-2	4,0		4,4	9,8	21,5	39,7	1,6	13,8		15,4	22,7	6,4	13,2		42,3	97,4

Выборка закладных деталей на одну траверсу

Марка траверсы	Марка закладной детали	Колич. шт.	Серия, лист, проекта
Т11-2	М2	8	3.015-1/82 вып.II-3л.73
	МИ1-8	3.6 п.м	3.400-6/76 л.17
	МИ4-7	2	3.400-6/76 л.31

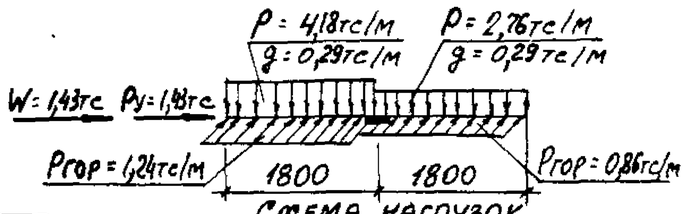

Схема нагрузок

Примечания

1. В схеме нагрузок указаны расчетные нагрузки.
2. Установку закладных деталей смотрите на листе 70 выпуска II-3.

Технико-экономические показатели на одну траверсу

Марка траверсы	Вес траверсы т	Марка бетона	Объем бетона $м^3$	Вес стали, кг: Всего	Вес стали, кг: В том числе закладных деталей
Т11-2	1,1	300	0,45	97,4	56,1

Расчет произведен в ДИИТРС по программе „РАКОС-ЕС"

Гл. инж. пр.	Шинин	
Нач. отдела	Бродский	
Гл. констр.	Зорин	Зорин
Рук. группы	Зорин	
Ст. инж.	Боднянская	Боднянская
Рассчитал	Боднянская	
Исполнит.	Артеменко	
Проверил	Боднянская	

ХАРЬКОВСКИЙ ПРОМСТРОЙНИПРОЕКТ г. Харьков

ТК 1982

Траверса Т11-2. Опалубочно-арматурный чертеж

3.015-1/82 Выпуск II-2 Лист 22

20609-02 26

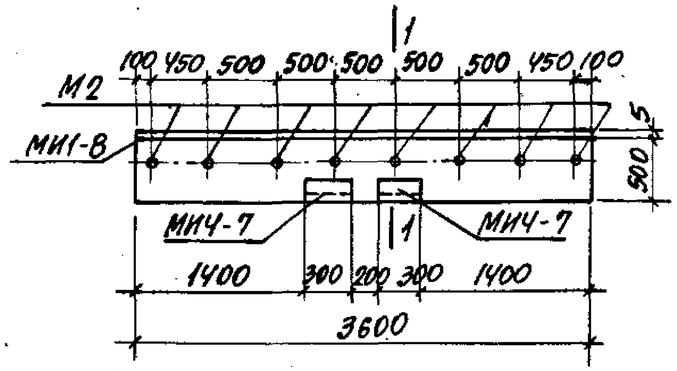

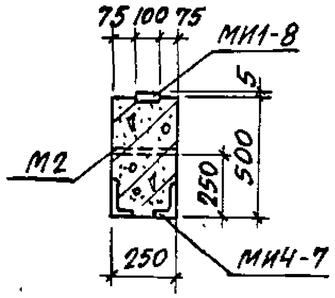

1-1

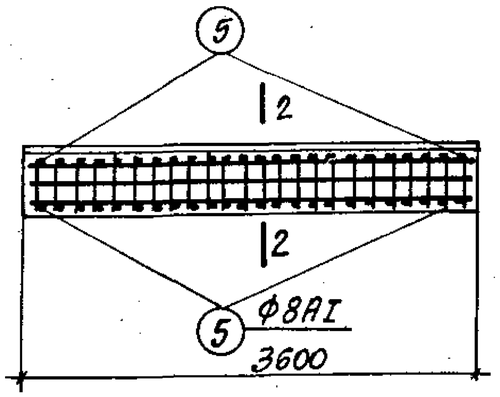

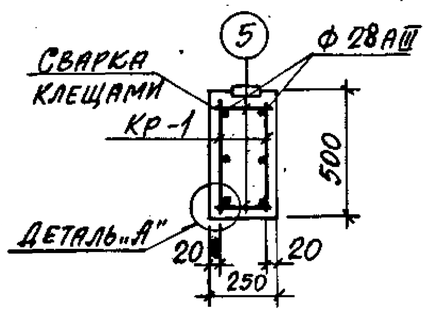

2-2

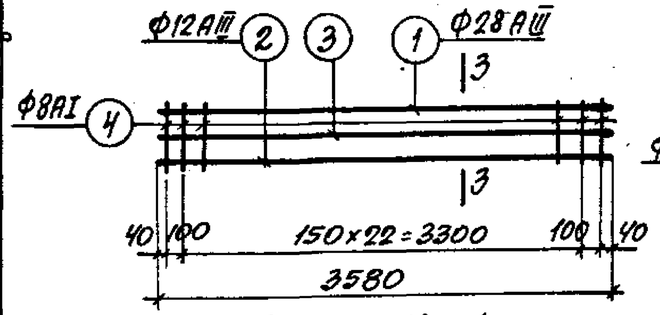

Каркас Кр-1

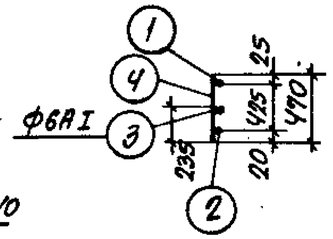

3-3

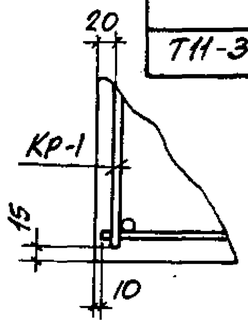

Деталь „А"

Спецификация арматуры на одну траверсу

Марка траверсы	Марка и кол-во каркасов	№ поз	Эскиз	Ф мм	Длина мм	Колич. шт. в одном каркасе	Колич. шт. в одной траверсе	Общая длина м
Т11-3	Кр-1 (шт. 2)	1	3580	28АIII	3580	1	2	7,2
		2	3580	12АIII	3580	1	2	7,2
		3	3580	6АI	3580	1	2	7,2
		4	470	8АI	470	25	50	23,5
	Отдельные стержни							
		5	230	8АI	230	–	50	11,5

Выборка стали на одну траверсу (кг)

Марка траверсы	Сталь класса А-III по ГОСТ 5781-82						Сталь класса А-I по ГОСТ 5781-82				Сталь профильная марки Вст3кп2 по ГОСТ 380-71*					Всего
	Ф мм					Итого	Ф мм			Итого	Профиль				Итого	
	8		12	14	28		6	8			δ=8	Лз.тр δ:1/4	∠110×70×8			
Т11-3	4,0		6,4	9,8	34,8	55,0	1,6	13,8		15,4	22,7	6,4	13,2		42,3	112,7

Выборка закладных деталей на одну траверсу

Марка траверсы	Марка закладной детали	Колич. шт.	Серия, лист проекта
Т11-3	М2	8	3.015-1/82 вып.II-3 л.23
	МИ1-8	3.6 п.м	3.400-6/76 л.17
	МИ4-7	2	3.400-6/76 л.31

Технико-экономические показатели на одну траверсу

Марка траверсы	Вес траверсы т	Марка бетона	Объем бетона м³	Вес стали, кг: Всего	Вес стали, кг: в том числе закладных деталей
Т11-3	1,1	300	0,45	112,7	56,1

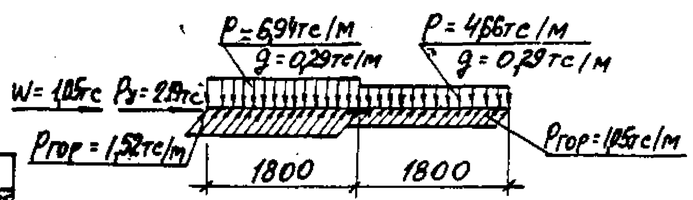

Схема нагрузок

Примечания

1. В схеме нагрузок указаны расчетные нагрузки.
2. Установку закладных деталей смотрите на листе 70 выпуска II-3.

ТК 1982	Траверса Т11-3. Опалубочно-арматурный чертеж	3.015-1/82 Выпуск II-2 Лист 23

20609-02 27

Рук. группы Зорин
Ст. инж. Баранская
Г. Харьков

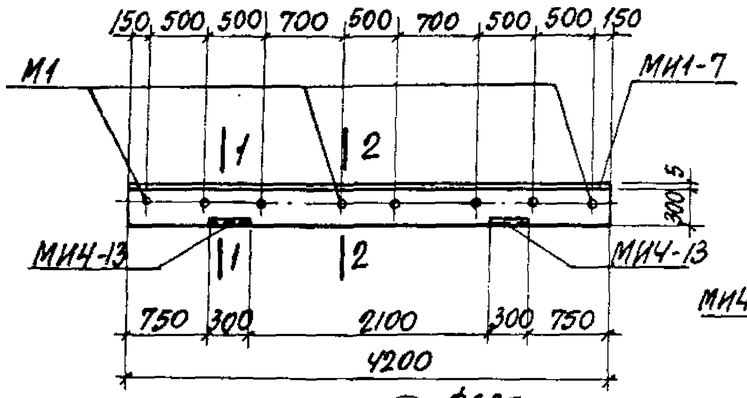

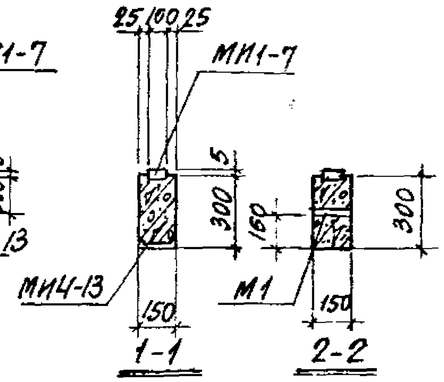

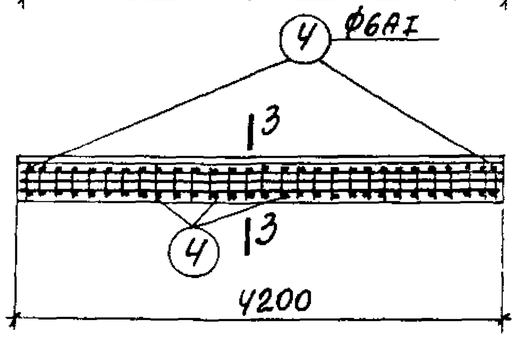

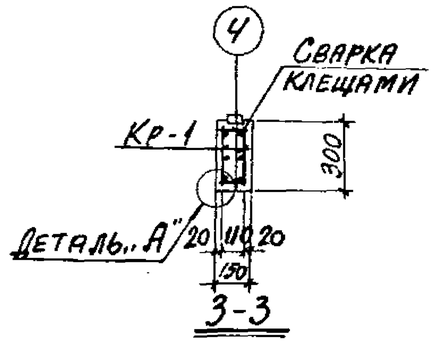

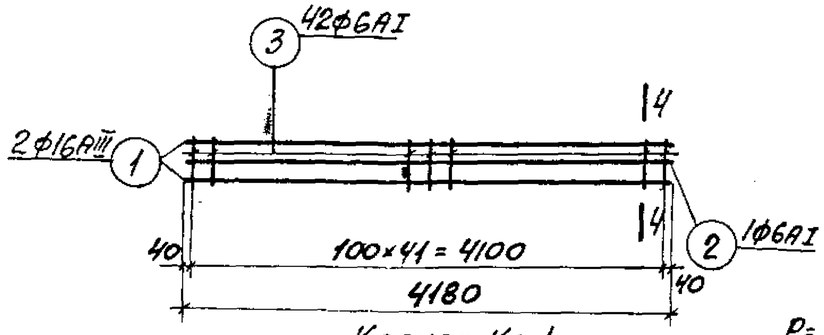

Каркас Кр-1

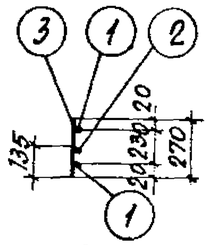

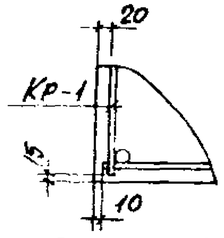

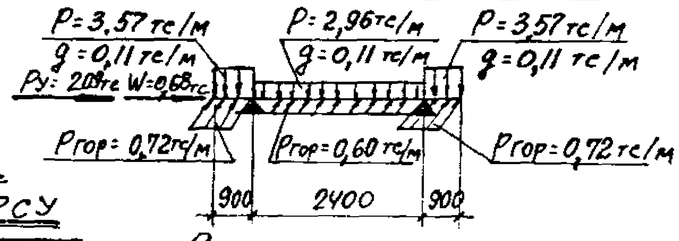

Схема нагрузок

Спецификация арматуры на одну траверсу

Марка траверсы	Марка и колич. каркасов	№ поз.	Эскиз	Ф мм	Длина мм	Колич. шт. в одном каркасе	Колич. шт. в одной траверсе	Общая длина м
Т12-1	Кр-1 (шт.2)	1	4180	16АIII	4180	2	4	16,7
		2	4180	6АI	4180	1	2	8,4
		3	270	6АI	270	42	84	22,7
	Отдельные стержни	4	130	6АI	130	—	84	10,9

Выборка стали на одну траверсу (кг)

Марка траверсы	Сталь класса А-III по ГОСТ 5781-82				Сталь класса А-I по ГОСТ 5781-82			Сталь профильная марки Вст3кп2 по ГОСТ 380-71*					Всего
	Ф мм			Итого	Ф мм		Итого	Профиль				Итого	
	8		16		6			δ=8	Лист 1250×8	[14			
Т12-1	5,6		26,4	32,0	9,3		9,3	26,5	4,0	7,4		37,9	79,2

Выборка закладных деталей на одну траверсу

Марка траверсы	Марка закладной детали	Колич. шт.	Серия, лист проекта
Т12-1	МИ1-7	4,2 п.м	3.400-6/76 л. 17
	МИ4-13	2	3.400-6/76 л. 32
	М1	8	3.015-1/82 вып. II-3 л. 73

Примечания

1. В схеме нагрузок указаны расчетные нагрузки.
2. Установку закладных деталей смотрите на листе 70 выпуска II-3.

Технико-экономические показатели на одну траверсу

Марка траверсы	Вес траверсы т	Марка бетона	Объем бетона м³	Вес стали, кг: Всего	Вес стали, кг: В том числе закладных деталей
Т12-1	0,5	300	0,19	79,2	43,5

ТК 1982

Траверса Т12-1. Опалубочно-арматурный чертеж

3.015-1/82 Выпуск II-2 Лист 04

Харьковский Промстройниипроект г. Харьков

Нач. отдела Бродский; Гл. констр. Зорин; Рук. группы Зорин; Ст. инж. Боднянская

Гиссчитал Исполнит. Проверил

Боднянская Артеменко Боднянская

Расчет произведен в Промстрой по программе „Лира"

20609-02 28

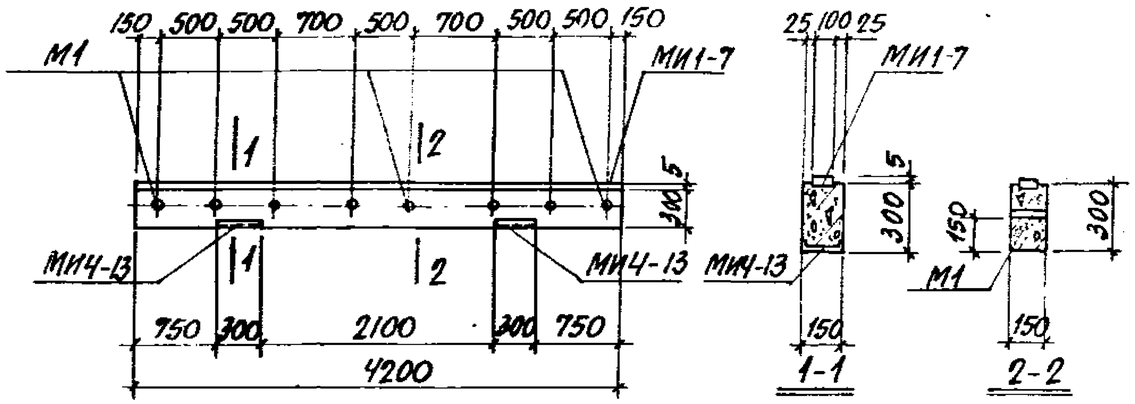

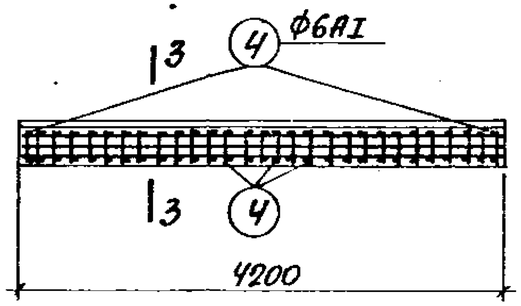

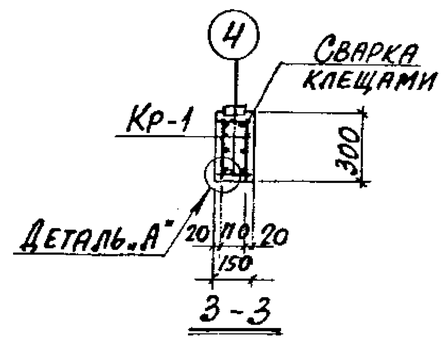

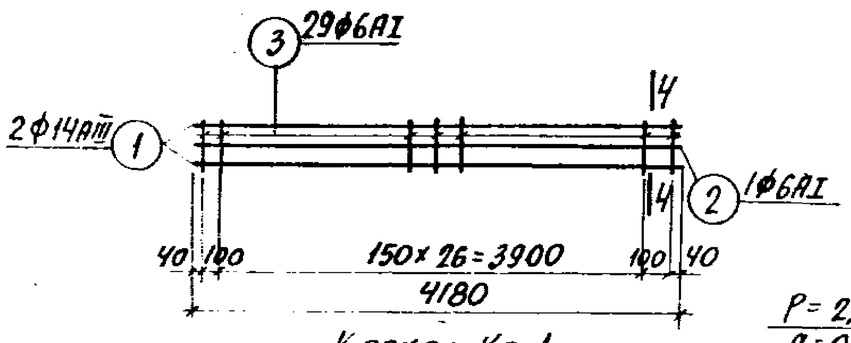

Каркас Кр-1

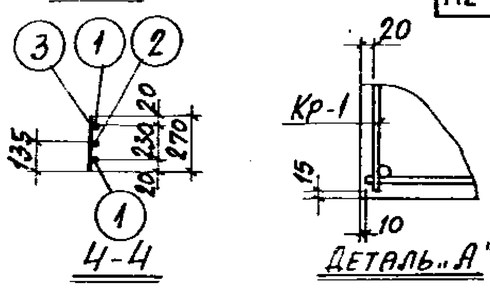

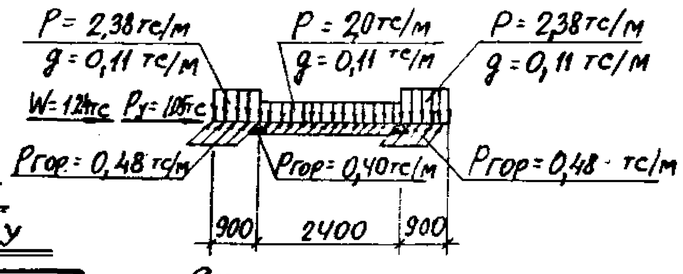

Схема нагрузок

Спецификация арматуры на одну траверсу

Марка траверсы	Марка и колич. каркасов	№ поз.	Эскиз	ф мм	Длина мм	Колич. шт. в одном каркасе	Колич. шт. в одной траверсе	Общая длина м
Т12-2	Кр-1 (шт. 2)	1	4180	14АIII	4180	2	4	16,7
		2	4180	6АI	4180	1	2	8,4
		3	270	6АI	270	29	58	15,7
	Отдельные стержни	4	130	6АI	130	—	58	7,6

Выборка стали на одну траверсу (кг)

Марка траверсы	Сталь класса АIII по ГОСТ 5781-82				Сталь класса АI по ГОСТ 5781-82			Сталь профильная марки ВСт3кп2 по ГОСТ 380-71*					Всего
	ф мм			Итого	ф мм		Итого	Профиль				Итого	
	8		14		6			δ=8	Газ. тр. d=1¼"	[14			
Т12-2	5,6		20,2	25,8	7,0		7,0	26,5	4,0	7,4		37,9	70,7

Выборка закладных деталей на одну траверсу

Марка траверсы	Марка закладной детали	Колич. шт.	Серия, лист проекта
Т12-2	МИ1-7	4,2 п.м	3.400-6/76 п.17
	МИ4-13	2	3.400-6/76 п.32
	М1	8	3.015-1/82 вып.II-3 л.72

Примечания

1. В схеме нагрузок указаны расчетные нагрузки.
2. Установку закладных деталей смотрите на листе 70 выпуска II-3.

Технико-экономические показатели на одну траверсу

Марка траверсы	Вес траверсы т	Марка бетона	Объем бетона $м^3$	Вес стали, кг: Всего	Вес стали, кг: в том числе закладных деталей
Т12-2	0,5	300	0,19	70,7	43,5

ТК 1982

Траверса Т12-2. Опалубочно-арматурный чертеж

3.015-1/82 Выпуск II-2 Лист 25

20609-02 29

Ст. инж. Бочаникова

Гл. инж. проекта

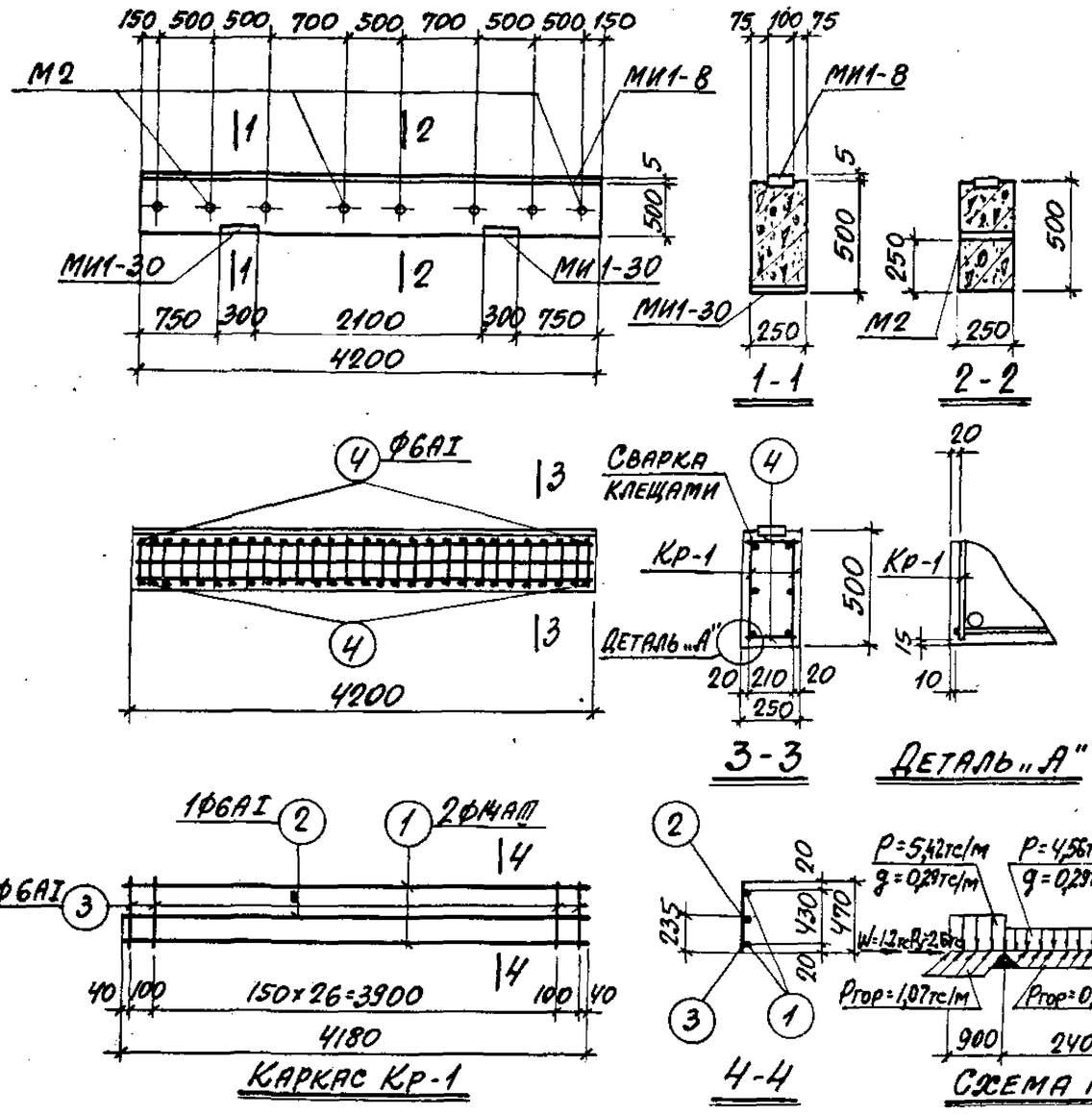

Спецификация арматуры на одну траверсу

Марка траверсы	Марка и колич. каркасов	№ поз.	Эскиз	Ф мм	Длина мм	Колич. шт. в одном каркасе	Колич. шт. в одной траверсе	Общая длина м
Т13-1	Кр-1 (шт. 2)	1	4180	АIII	4180	2	4	16,7
		2	4180	АI	4180	1	2	8,4
		3	470	АI	470	29	58	27,3
	Отдельные стержни	4	230	АI	230	—	58	13,3

Выборка стали на одну траверсу (кг)

Марка траверсы	Сталь класса А-III по ГОСТ 5781-82						Сталь класса А-I по ГОСТ 5781-82						Сталь профильная марки Вст3кп2 по ГОСТ 380-71*						Всего
	Ф мм					Итого	Ф мм					Итого	Ф мм					Итого	
	8		12	14			6						6-8	Уг. 75 d=7мм					
Т13-1	4,2		4,4	20,2		28,8	10,9					10,9	35,5	6,4				41,9	81,6

Выборка закладных деталей на одну траверсу

Марка траверсы	Марка закладной детали	Колич. шт.	Серия, лист проекта
Т13-1	МИ1-8	4.2 п.м.	3.400-6/76 л.17
	МИ1-30	2	3.400-6/76 л.20
	М2	8	3.015-1/82 в.1-3 л.23

Примечания

1. В схеме нагрузок указаны расчетные нагрузки.
2. Установку закладных деталей смотрите на листе 70 выпуска II-3.

Технико-экономические показатели на одну траверсу

Марка траверсы	Вес траверсы т	Марка бетона	Объем бетона м³	Вес стали, кг: Всего	Вес стали, кг: В том числе закладных деталей
Т13-1	1,3	200	0,53	81,6	50,5

ТК 1982	Траверса Т13-1. Опалубочно-арматурный чертеж	3.015-1/82 Выпуск II-2 Лист 26

Расчет произведен в ДНИПРЕ по программе „РАКОТ-ЕС"

Рассчитал	Исполнит. Артеменко	Проверил Боднянская
Гл. инж. пр. Тонин	Нач. отдела Бродский	Гл. констр. Зорин
Рук. группы Зорин	Ст. инж. Боднянская	

Харьковский Промстройниипроект г. Харьков

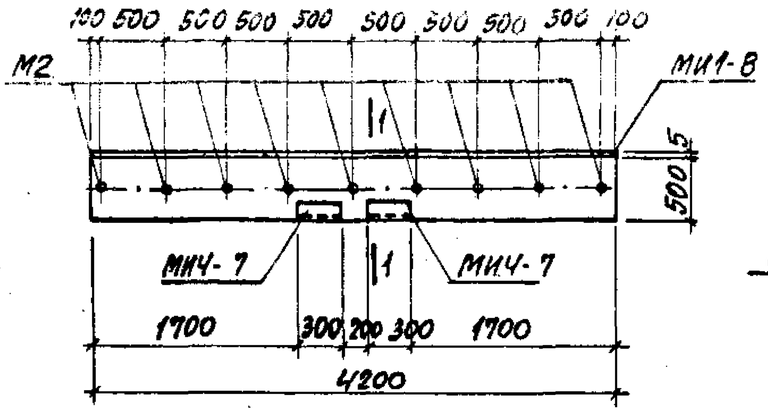

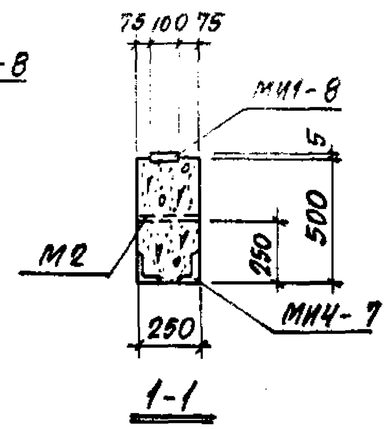

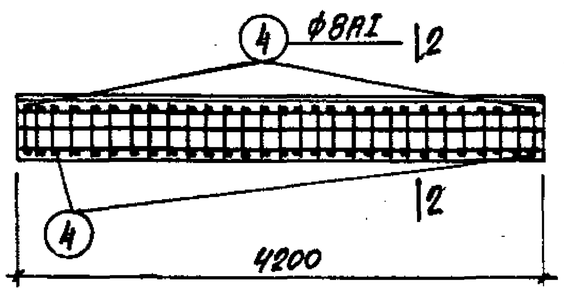

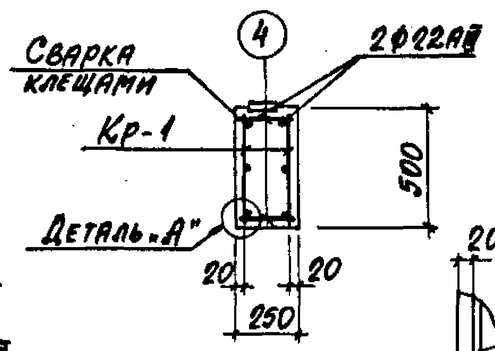

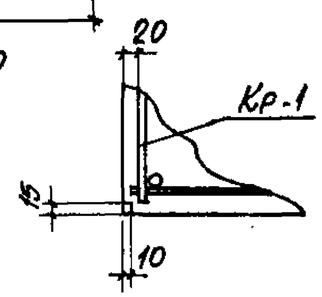

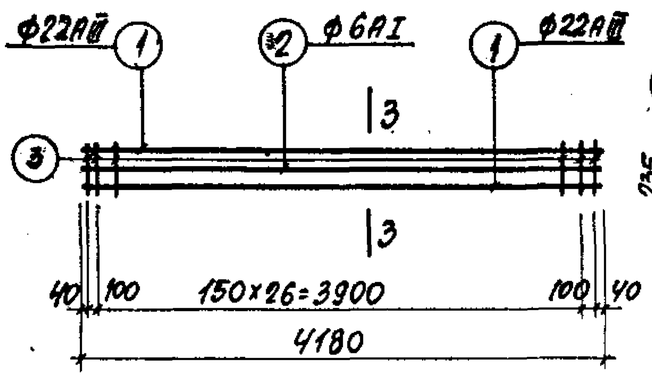

Каркас Кр-1

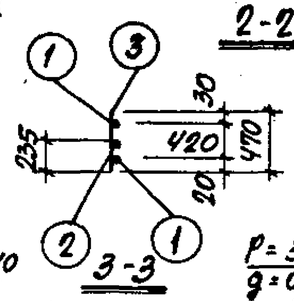

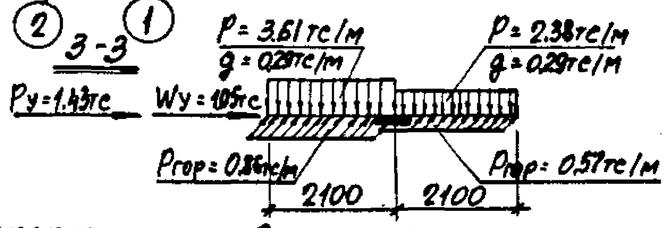

Схема нагрузок

Спецификация арматуры на одну траверсу

Марка траверсы	Марка и к-во каркасов	№ поз.	Эскиз	Ф мм	Длина мм	Колич. шт. в одном каркасе	Колич. шт. в одной траверсе	Общая длина м
Т13-2	Кр-1 (шт. 2)	1	4180	22АIII	4180	2	4	16,8
		2	4180	6АI	4180	1	2	8,4
		3	470	8АI	470	29	58	27,2
	Отдельные стержни	4	230	8АI	230	–	58	13,4

Выборка стали на одну траверсу (кг)

Марка траверсы	Сталь класса А-III по ГОСТ 5781-82					Сталь класса А-I по ГОСТ 5781-82					Сталь профильная марки Вст 3кп2 по ГОСТ 380-71					Всего
	Ф мм				Итого	Ф мм				Итого	Профиль				Итого	
	8		14	22		6	8				δ=8	№1,4У	№2,8П	№10П		
Т13-2	4,6		9,8	50,1	64,5	1,9	16,0			17,9	26,5	7,2	13,2		46,9	129,3

Выборка закладных деталей на одну траверсу

Марка траверсы	Марка закладной детали	Колич. шт.	Серия, лист проекта
Т13-2	М2	9	3.015-1/82 в.1-3 л.25
	МИ4-7	2	3.400-6/76 л.31
	МИ1-8	4,2 п.м	3.400-6/76 л.17

Примечания

1. В схеме нагрузок указаны расчетные нагрузки.
2. Установку закладных деталей смотрите на листе 70 выпуска II-3.

Технико-экономические показатели на одну траверсу

Марка траверсы	Вес траверсы т	Марка бетона	Объем бетона м³	Вес стали, кг: Всего	Вес стали, кг: В том числе закладных деталей
Т13-2	1,3	300	0,53	129,3	61,3

ТК 1982	Траверса Т13-2. Опалубочно-арматурный чертеж	3.015-1/82	
		Выпуск II-2	Лист 27

Рук. группы Зорин
Ст. инж. Богданская
Г. Харьков

20609-02 31

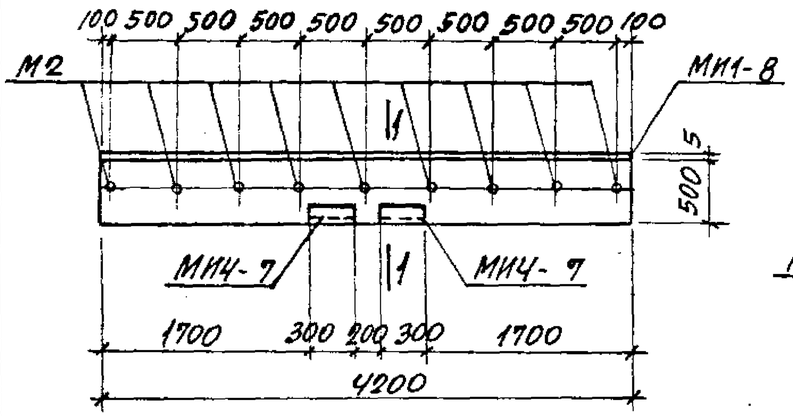

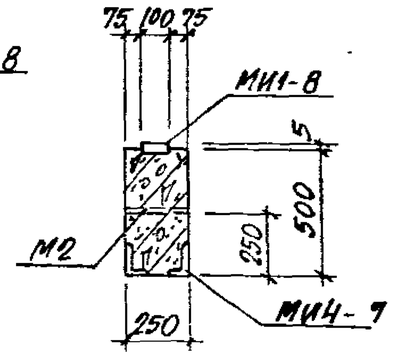

1-1

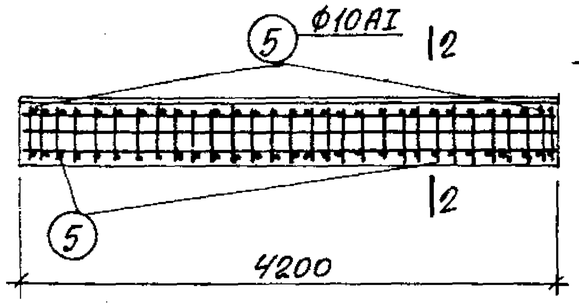

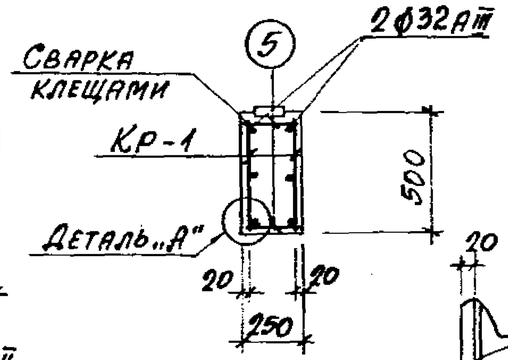

2-2

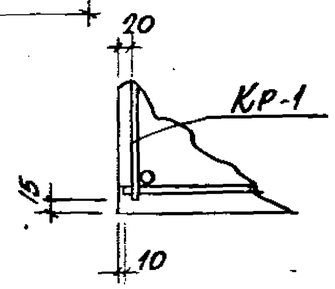

Деталь „А"

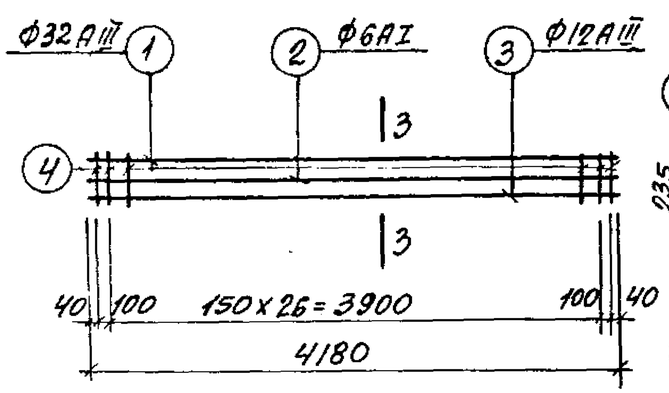

Каркас Кр-1

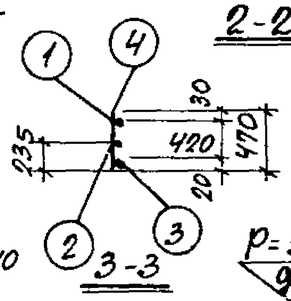

3-3

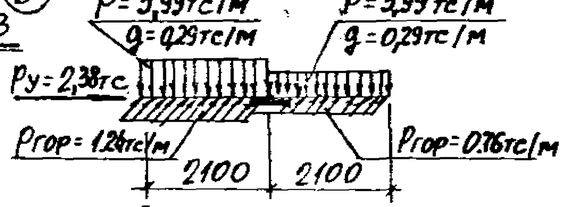

Схема нагрузок

Спецификация арматуры на одну траверсу

Марка траверсы	Марка и к-во каркасов	№ поз.	Эскиз	ф мм	Длина мм	К-во шт. в одном каркасе	К-во шт. в одной траверсе	Общая длина м
ТВ-3	Кр-1 (шт. 2)	1	4180	32АIII	4180	1	2	8,4
		2	4180	6АI	4180	1	2	8,4
		3	4180	12АIII	4180	1	2	8,4
		4	470	10АI	470	29	58	27,2
	Отдельные стержни	5	230	10АI	230	—	58	3,4

Выборка стали на одну траверсу (кг)

Марка траверсы	Сталь класса АIII по ГОСТ 5781-82						Сталь класса АI по ГОСТ 5781-82			Сталь прокатная марки Вст3кп2 по ГОСТ 380-71					Всего
	ф мм					Итого	ф мм		Итого	Профиль				Итого	
	8		12	14	32		6	10		δ=6					
ТВ-3	4,6		7,5	9,8	53,0	74,9	1,9	25,2	27,1	26,5	7,2	13,2		46,9	148,9

Выборка закладных деталей на одну траверсу

Марка траверсы	Марка закладной детали	К-во шт.	Серия лист проекта
ТВ-3	М2	9	3.015-1/82 в.8-3 л.73
	МИ4-7	2	3.900-6/76 л.31
	МИ1-8	4,2 кг	3.900-6/76 л.17

Примечания

1. В схеме нагрузок указаны расчетные нагрузки.
2. Установку закладных деталей смотрите на листе 70 выпуска II-3.

Технико-экономические показатели на одну траверсу

Марка траверсы	Вес траверсы т	Марка бетона	Объем бетона м³	Вес стали, кг	
				Всего	В том числе закладных деталей
ТВ-3	1,3	300	0,53	148,9	61,3

Гл. конструктор	Бодянская	
Рук. группы	Зорин	
Ст. инж.	Бодянская	
Нач. отдела	Бродский	
Исполнит.	Артеменко	
Проверил	Бодянская	

Произведен в ОПИПРС по проекту „Факел ЕС"

ХАРЬКОВСКИЙ ПРОМСТРОЙНИИПРОЕКТ г. Харьков

ГК 1982

Траверса ТВ-3. Палубочно-арматурный чертеж

3.015-1/82 Выпуск II-2 Лист 28

20609-02 32

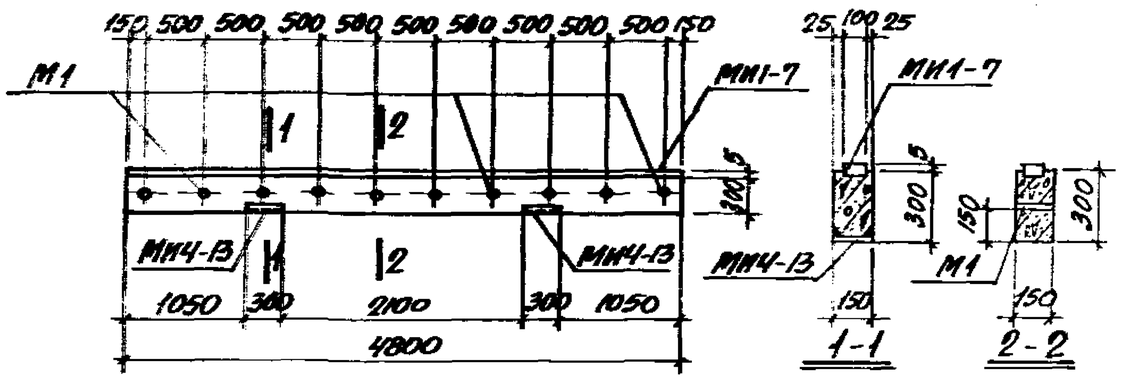

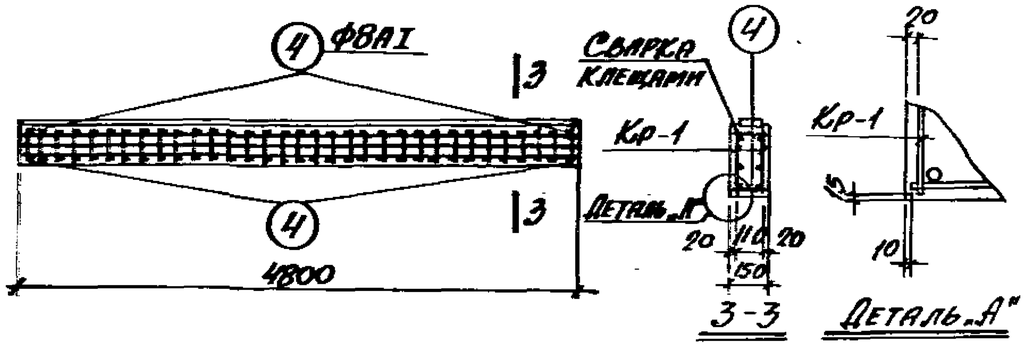

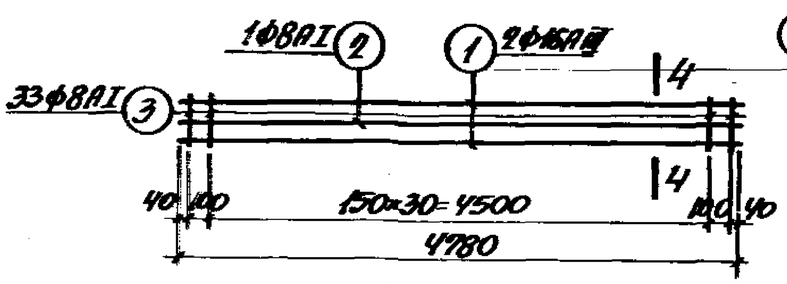

Каркас Кр-1

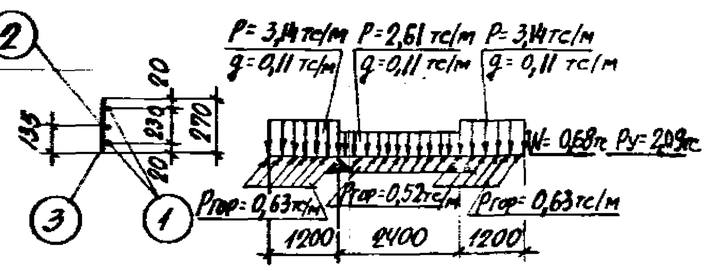

Схема нагрузок

Спецификация арматуры на одну траверсу

Марка траверсы	Марка и колич. каркасов	№ поз.	Эскиз	Ф мм	Длина мм	Колич. шт. в одном каркасе	Колич. шт. в одной траверсе	Общая длина м
Т14-1	Кр-1 (шт. 2)	1	4780	16АIII	4780	2	4	19,1
		2	4780	8АI	4780	1	2	9,6
		3	270	8АI	270	33	66	17,8
	Отдельные стержни	4	130	8АI	130	–	66	8,6

Выборка стали на одну траверсу (кг)

Марка траверсы	Сталь класса АIII по ГОСТ 5781-82				Сталь класса АI по ГОСТ 5781-82			Сталь профильная марки ВСт3кп2 по ГОСТ 380-71*					Всего
	Ф мм			Итого	Ф мм		Итого	Профиль				Итого	
	8	16			8			δ=8	Газ. тр. d=1¼	[14			
Т14-1	6,2	30,2		36,4	14,2		14,2	30,2	5,0	7,4		42,6	93,2

Выборка закладных деталей на одну траверсу

Марка траверсы	Марка закладной детали	Колич. шт.	Серия, лист проекта
Т14-1	МИ1-7	4,8 п.м	3.400-6/76 л.17
	МИ4-13	2	3.400-6/76 л.32
	М1	10	3.015-1/82 вып.II-3 л.73

Примечания

1. В схеме нагрузок указаны расчетные нагрузки.
2. Установку закладных деталей смотрите на листе 70 выпуска II-3.

Технико-экономические показатели на одну траверсу

Марка траверсы	Вес траверсы т	Марка бетона	Объем бетона м³	Вес стали, кг	
				Всего	В том числе закладных деталей
Т14-1	0,6	200	0,22	93,2	48,8

ТК 1982	Траверса Т14-1. Опалубочно-арматурный чертеж	3.015-1/82	
		Выпуск II-2	Лист 29

Ст. инж. Бодянская

Гл. инж. проекта Г. Харьков

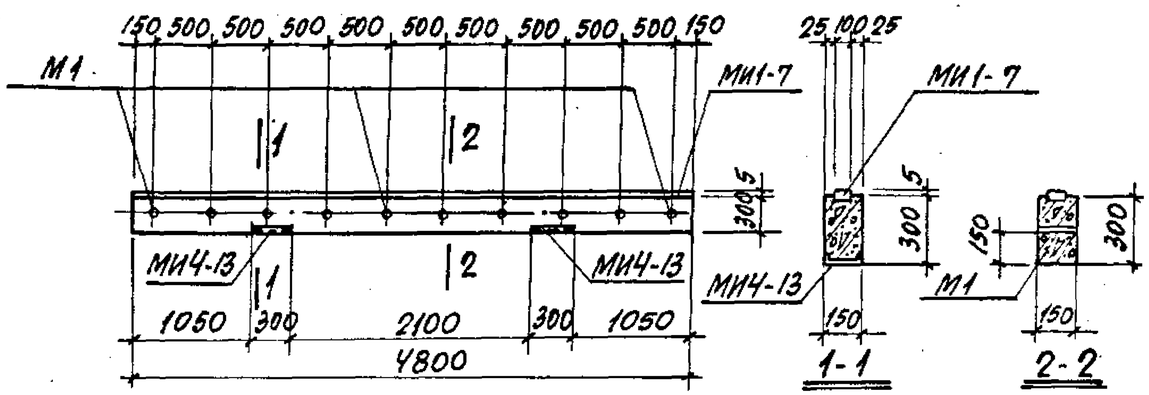

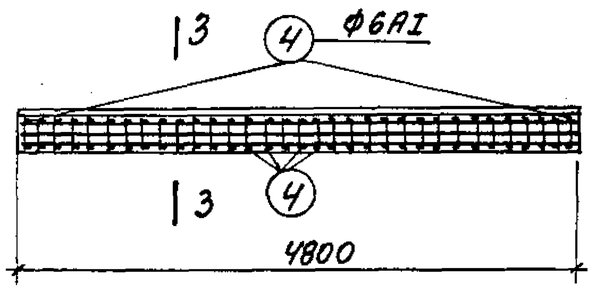

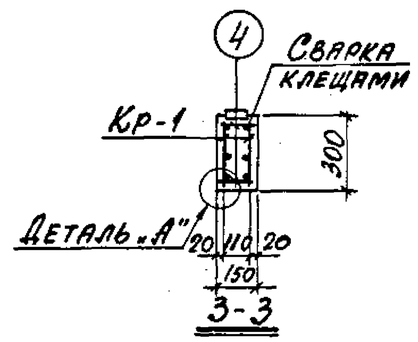

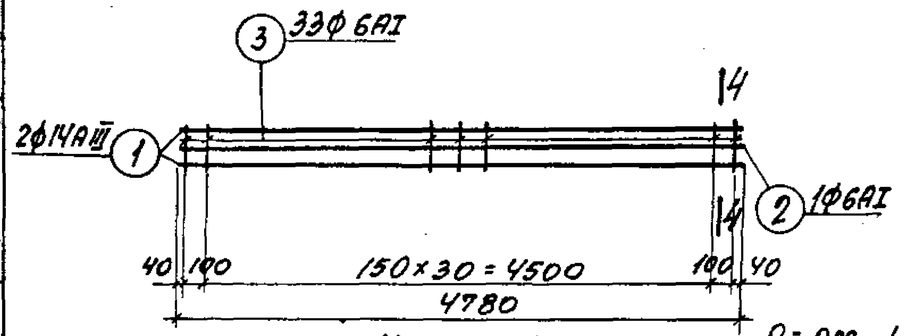

Каркас Кр-1

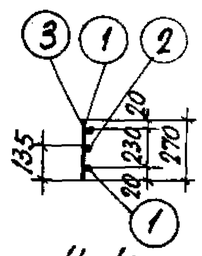

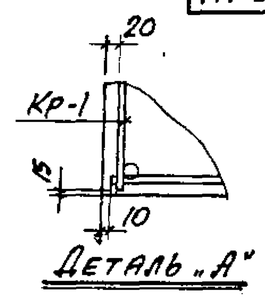

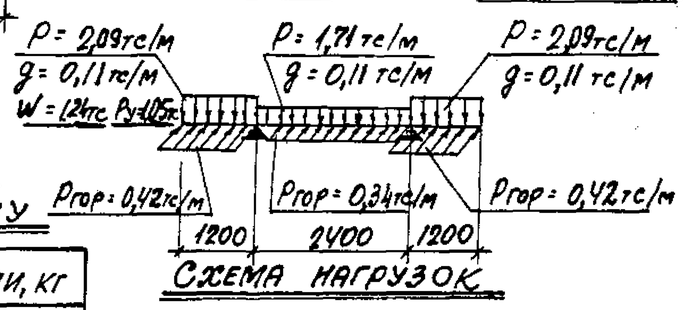

Схема нагрузок

Спецификация арматуры на одну траверсу

Марка траверсы	Марка и колич. каркасов	№ поз.	Эскиз	ф мм	Длина мм	Колич. шт. в одном каркасе	Колич. шт. в одной траверсе	Общая длина м
Т14-2	Кр-1 (шт. 2)	1	4780	14АIII	4780	2	4	19,1
		2	4780	6АI	4780	1	2	9,6
		3	270	6АI	270	33	66	17,8
	Отдельные стержни	4	130	6АI	130	—	66	8,6

Выборка стали на одну траверсу (кг)

Марка траверсы	Сталь класса АIII по ГОСТ 5781-82				Сталь класса АI по ГОСТ 5781-82			Сталь профильная марки ВСТ3кп2 по ГОСТ 380-71*					Всего
	ф мм			Итого	ф мм		Итого	Профиль				Итого	
	8		14		6			δ=8	Газ. тр. d=1"/4"	С14			
Т14-2	6,2		23,1	29,3	8,0		8,0	30,2	5,0	7,4		42,6	79,9

Выборка закладных деталей на одну траверсу

Марка траверсы	Марка закладной детали	Колич. шт.	Серия, лист проекта
Т14-2	МИ1-7	4.8 п.м.	3.400-6/76 л.17
	МИ4-13	2	3.400-6/76 л.32
	М1	10	3.015-1/82 вып.II-3 л.73

Примечания

1. В схеме нагрузок указаны расчетные нагрузки.
2. Установку закладных деталей смотрите на листе 70 выпуска II-3.

Технико-экономические показатели на одну траверсу

Марка траверсы	Вес траверсы т	Марка бетона	Объем бетона $м^3$	Вес стали, кг: Всего	Вес стали, кг: в том числе закладных деталей
Т14-2	0,6	200	0,22	79,9	48,8

ТК 1982	Траверса Т14-2. Опалубочно-арматурный чертеж	3.015-1/82 Выпуск II-2 Лист 30

20609-02 34

Харьковский Промстройниипроект г. Харьков

Нач. отдела	Бродский	
Гл. констр.	Зорин	
Рук. группы	Зорин	
Ст. инж.	Боднянская	
Исполнит.	Проверил	Боднянская
Артеменко	Боднянская	
Согл.		
Согл.		
Согл.		
Чертил		
Чертил		
Чертил

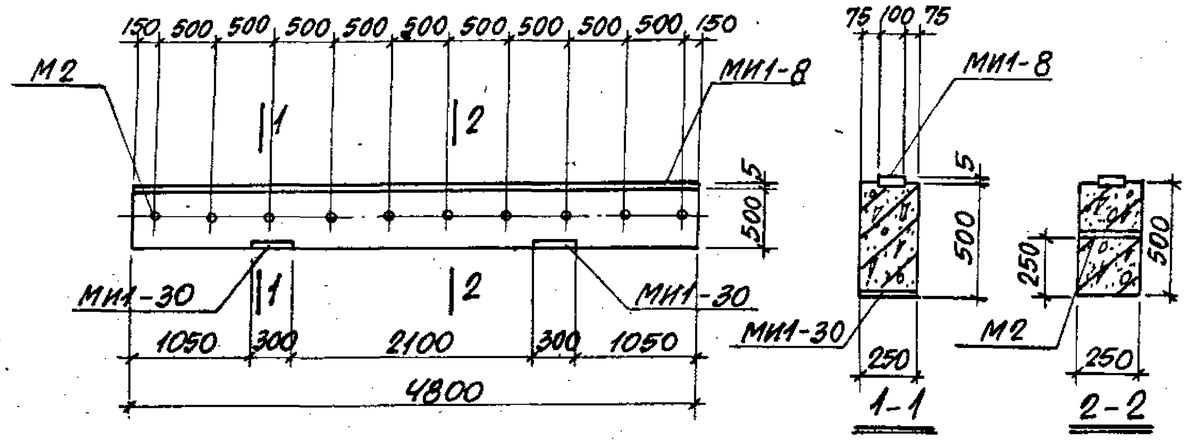

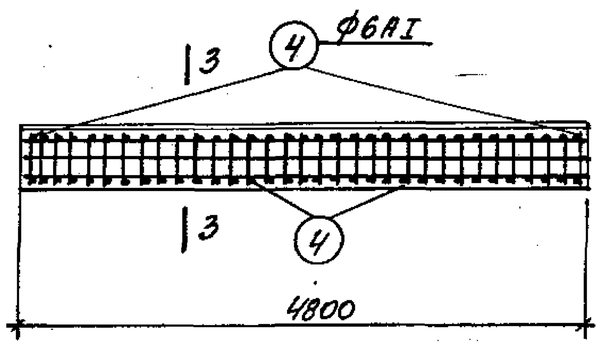

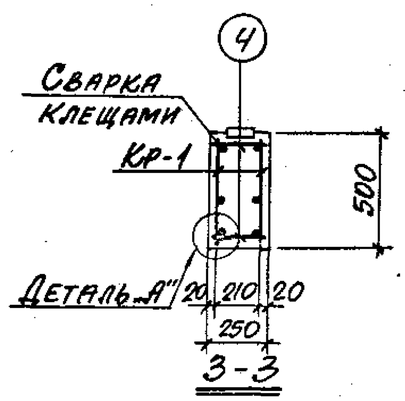

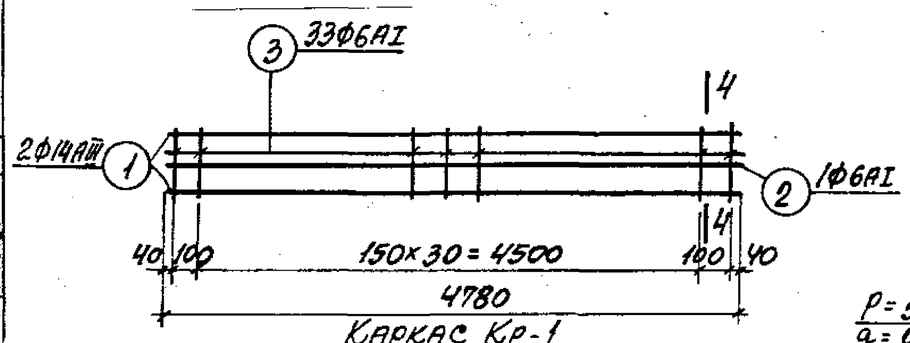

Каркас Кр-1

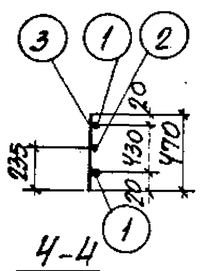

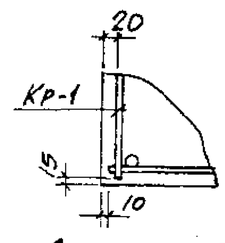

Схема нагрузок

Спецификация арматуры на одну траверсу

Марка траверсы	Марка и колич. каркасов	№ поз.	Эскиз	ф мм	Длина мм	Колич. шт. в одном каркасе	Колич. шт. в одной траверсе	Общая длина м
Т15-1	Кр-1 (шт.2)	1	4780	14АIII	4780	2	4	19,1
		2	4780	6АI	4780	1	2	9,6
		3	470	6АI	470	33	66	31,0
	Отдельные стержни	4	230	6АI	230	—	66	15,2

Выборка стали на одну траверсу (кг)

Марка траверсы	Сталь класса А-III по ГОСТ 5781-82					Сталь класса АI по ГОСТ 5781-82					Сталь профильная марки ВСт3кп2 по ГОСТ 380-71*					Всего
	ф мм				Итого	ф мм				Итого	Профиль				Итого	
	8		12	14		6					δ=8	Лист ТР δ=14*				
Т15-1	4,8		4,4	23,1	32,3	12,4				12,4	39,2	8,0			47,2	91,9

Выборка закладных деталей на одну траверсу

Марка траверсы	Марка закладной детали	Колич. шт.	Серия, лист проекта
Т15-1	МИ1-8	4,8 п.м	3.400-6/76 л.17
	МИ1-30	2	3.400-6/76 л.20
	М2	10	3.015-1/82 вып II-3 л.73

Примечания

1. В схеме нагрузок указаны расчетные нагрузки.
2. Установку закладных деталей смотрите на листе 70 выпуска II-3.

Технико-экономические показатели на одну траверсу

Марка траверсы	Вес траверсы т	Марка бетона	Объем бетона м³	Вес стали, кг: Всего	Вес стали, кг: В том числе закладных деталей
Т15-1	1,5	200	0,6	91,9	56,4

ТК 1982	Траверса Т15-1. Опалубочно-арматурный чертеж	3.015-1/82	
		Выпуск II-2	Лист 31

20609-02 35

Разработано „Фракпс-ес"
Зорин
Рук. группы
Ст. инж.
Бодянская
Харьков
г. Харьков

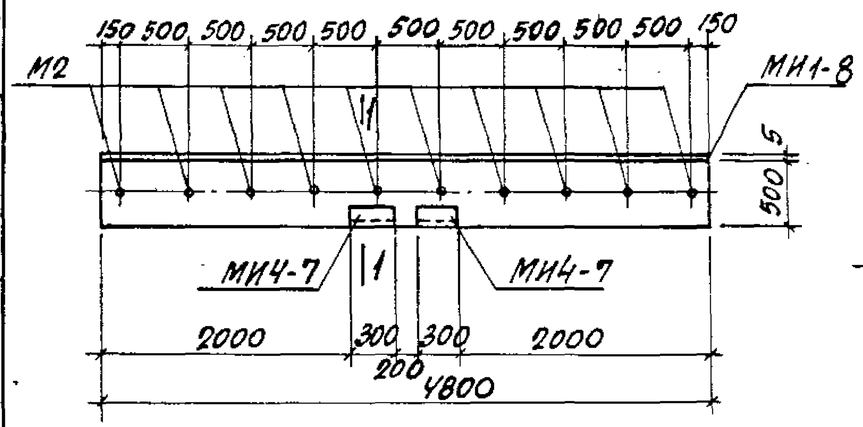

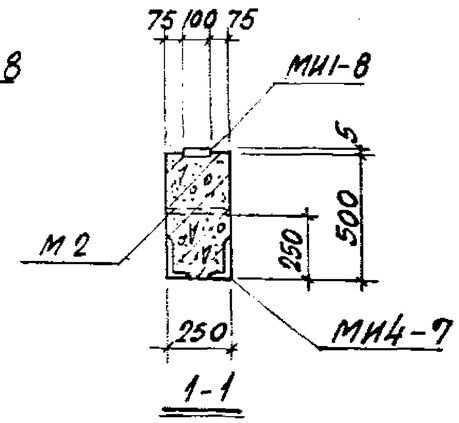

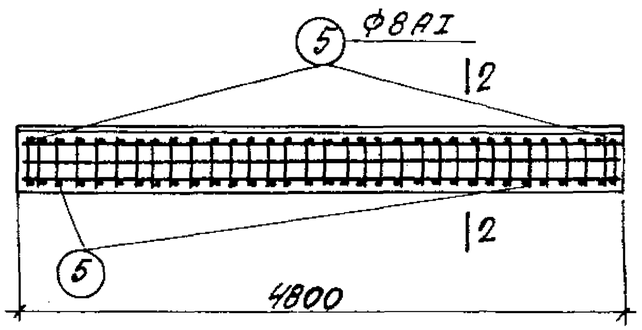

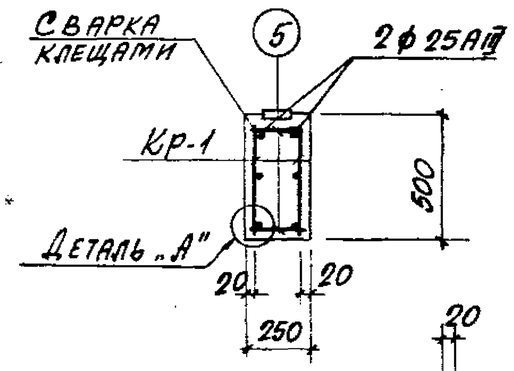

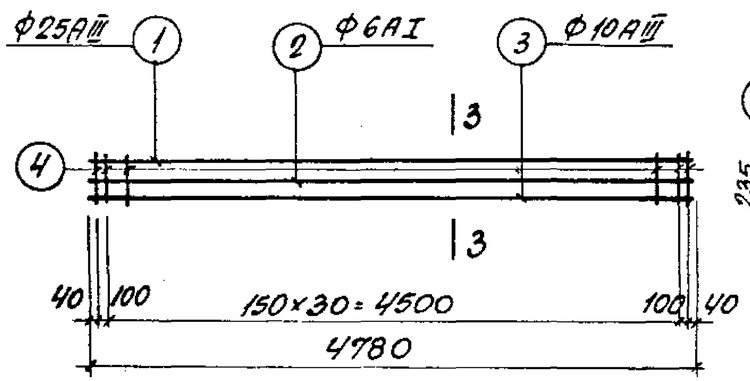

Каркас Кр-1

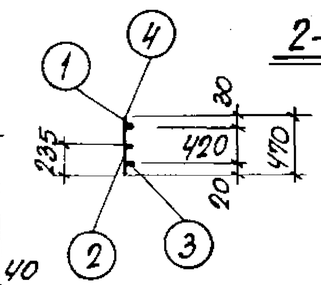

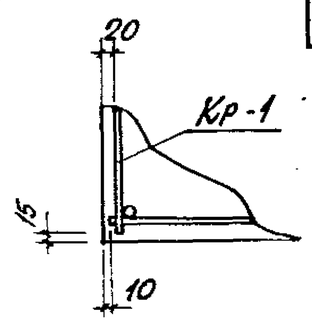

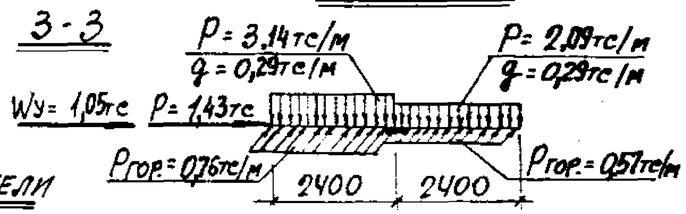

Схема нагрузок

Спецификация арматуры на одну траверсу

Марка траверсы	Марка и к-во каркасов	№ поз.	Эскиз	Ф мм	Длина мм	К-во шт. в 1 каркасе	К-во шт. в траверсе	Общая длина м
Т15-2	Кр-1 1 шт.-2т.	1	4780	25АIII	4780	1	2	9,6
		2	4780	6АI	4780	1	2	9,6
		3	4780	10АIII	4780	1	2	9,6
		4	470	8АI	470	33	66	31,0
	Отдельные стержни	5	230	8АI	230		66	15,2

Выборка стали на одну траверсу (кг)

Марка траверсы	Сталь класса АIII по ГОСТ 5781-82						Сталь класса АI по ГОСТ 5781-82			Сталь профильная марки ВСт3кп2 по ГОСТ 380-71*				Всего
	Ф мм					Итого	Ф мм		Итого	Профиль			Итого	
	8		10	14	25		6	8		δ=8	Лист. тр. d=14м	L 110×70×8		
Т15-2	5,2		5,9	9,8	37,0	57,9	2,1	18,2	20,3	30,2	8,0	13,2	51,4	129,6

Выборка закладных деталей на одну траверсу

Марка траверсы	Марка закладной детали	К-во шт.	Серия, лист проекта
Т15-2	М2	10	3.015-1/82 в.II-3 л.73
	МИ4-7	2	3.400-6/76 л.31
	МИ1-8	4,8 п.м	3.400-6/76 л.17

Примечания

1. В схеме нагрузок указаны расчетные нагрузки.
2. Установку закладных деталей смотрите на листе 70 выпуска II-3.

Технико-экономические показатели на одну траверсу

Марка траверсы	Вес траверсы тс	Марка бетона	Объем бетона м³	Вес стали, кг: всего	Вес стали, кг: в том числе закладных деталей
Т15-2	1,5	300	0,6	129,6	66,4

Гл. инж. пр.	Мочин		
Нач. отдела	Бродский		
Гл. констр.	Зорин		
Рук. группы	Зорин		
Ст. инж.	Боднянская		
Рассчитал	Боднянская	Расчет произведен в ЛИРА по программе ФАКОС-ЕС	
Исполнит.	Артеменко		
Проверил	Боднянская		

ХАРЬКОВСКИЙ ПРОМСТРОЙНИИПРОЕКТ г. Харьков

ТК 1982

Траверса Т15-2.
Опалубочно-арматурный чертеж

3.015-1/82
Выпуск II-2 Лист 32

20609-02 36

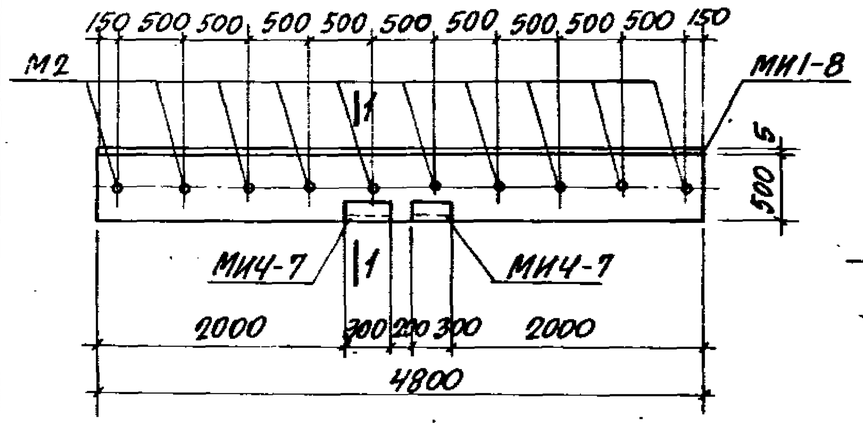

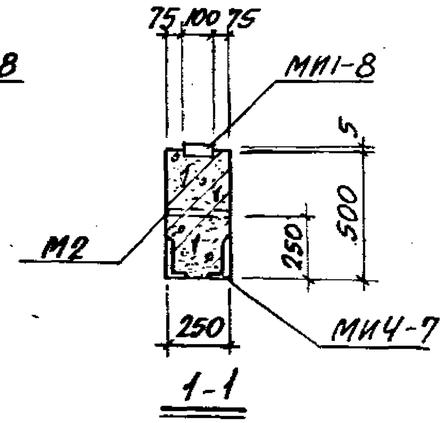

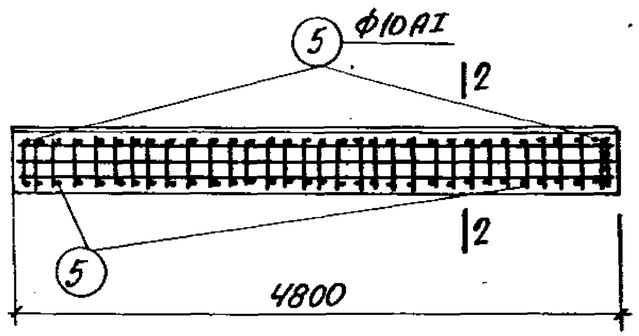

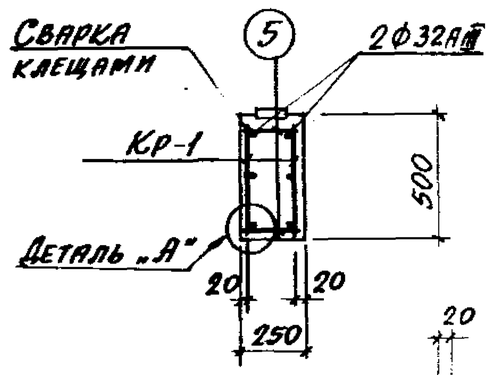

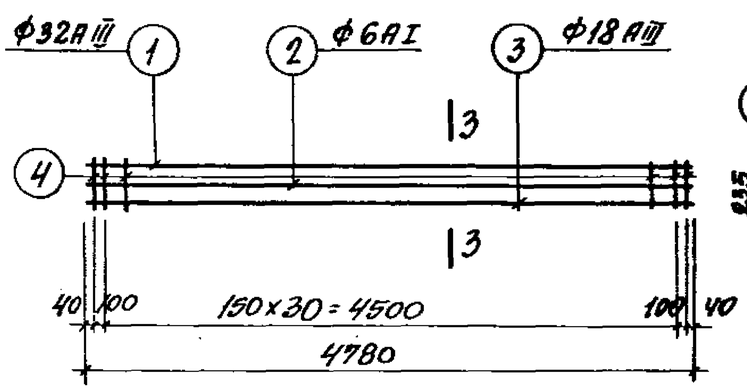

Каркас Кр-1

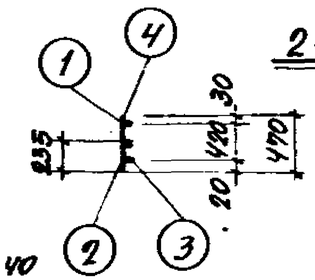

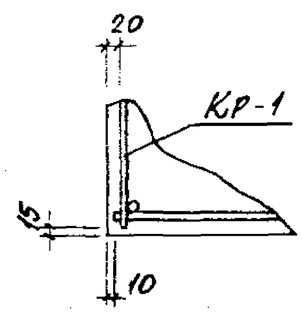

Деталь „А"

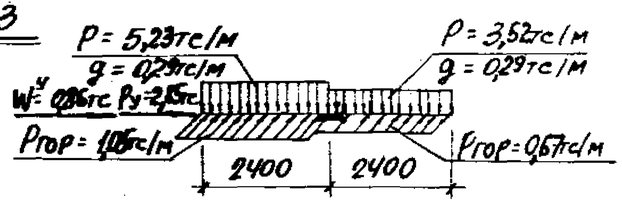

Схема нагрузок

Спецификация арматуры на одну траверсу

Марка траверсы	Марка и к-во каркасов	№ поз.	Эскиз	ф мм	Длина мм	К-во шт. в одном каркасе	К-во шт. в одной траверсе	Общая длина м
Т15-3	Кр-1 (шт. 2)	1	4780	32АIII	4780	1	2	9,6
		2	4780	6АI	4780	1	2	9,6
		3	4780	18АIII	4780	1	2	9,6
		4	470	10АI	470	33	66	31,0
	Отдельные стержни	5	230	10АI	230	-	66	15,2

Выборка стали на одну траверсу (кг)

Марка траверсы	Сталь класса АIII по ГОСТ 5781-82					Итого	Сталь класса АI по ГОСТ 5781-82		Итого	Сталь профильная марки ВСТ3кп2 по ГОСТ 380-71*			Итого	Всего
	ф мм						ф мм			Профиль				
	8		14	18	32		6	10		δ=8	Газ. тр. d=114	∟110×70×8		
Т15-3	5,2		9,8	19,2	60,6	94,8	2,2	28,5	30,7	30,2	8,0	13,2	51,4	176,9

Выборка закладных деталей на одну траверсу

Марка траверсы	Марка закладной детали	Колич. шт.	Серия, лист проекта
Т15-3	М2	10	3.015-1/82 Вып.II-3 л.23
	МИ4-7	2	3.400-6/76 л.31
	МИ1-8	4.8 п.м	3.400-6/76 л.17

Примечания

1. В схеме нагрузок указаны расчетные нагрузки.
2. Установку закладных деталей смотрите на листе 70 выпуска II-3.

Технико-экономические показатели на одну траверсу

Марка траверсы	Вес траверсы т	Марка бетона	Объем бетона м³	Вес стали, кг	
				Всего	В том числе закладных деталей
Т15-3	1,5	300	0,6	176,9	66,4

ТК 1982	Траверса Т15-3. Опалубочно-арматурный чертеж	3.015-1/82	
		Выпуск II-2	Лист 33

20609-02 37

Инв. № подл. | Подпись и дата | Взам. инв. № | Ст. инж. | Бодянская | Ф.Ф.Ц.-Е.Е.

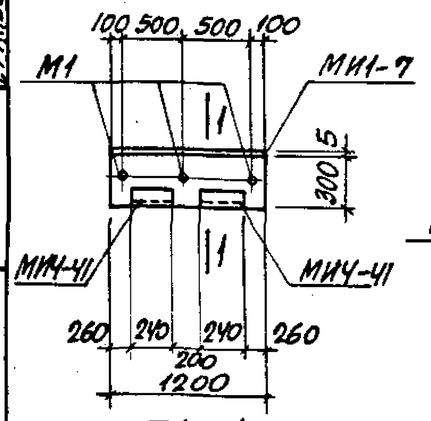

Т16-1

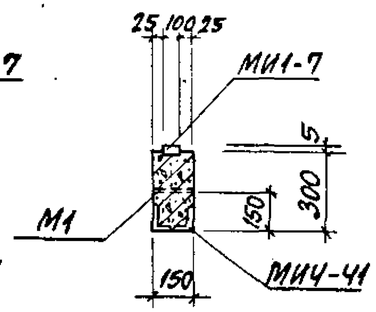

1-1

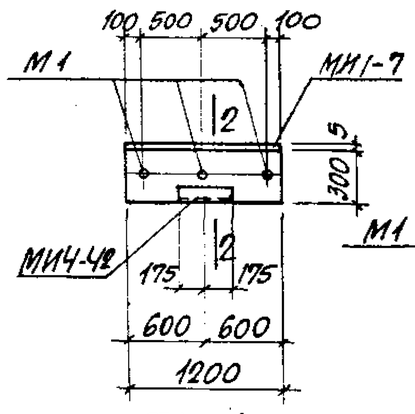

Т16-1а

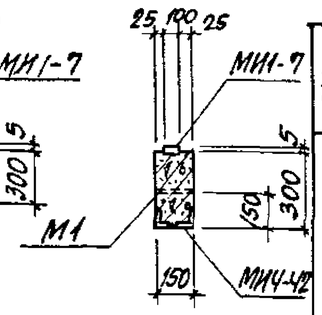

2-2

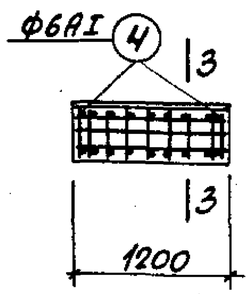

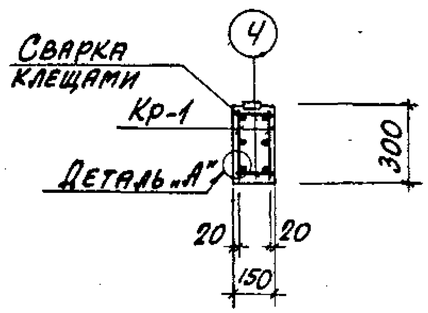

3-3

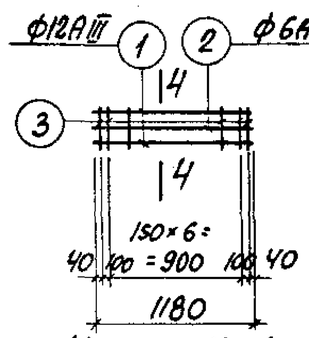

Каркас Кр-1

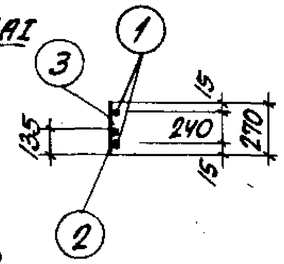

4-4

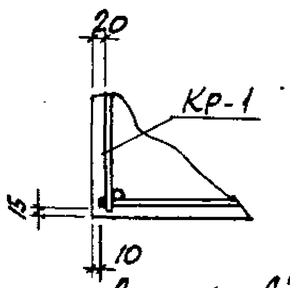

Деталь „А"

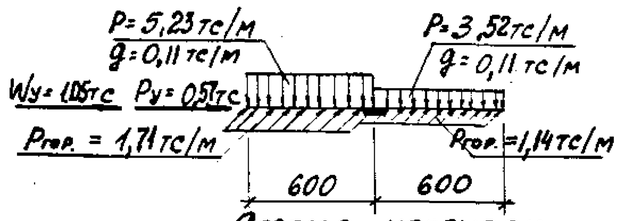

Схема нагрузок

Спецификация арматуры на одну траверсу

Марка траверсы	Марка и к-во каркасов	№ поз.	Эскиз	Ф мм	Длина мм	К-во шт. на 1 каркас	К-во шт. на 1 траверсу	Общая длина м
Т16-1 Т16-1а	Кр-1 (1 шт.-2 шт.)	1	1180	12АIII	1180	2	4	4,8
		2	1180	6АI	1180	1	2	2,4
		3	270	6АI	270	9	18	4,8
	Отдельные стержни	4	130	6АI	130	–	18	2,3

Выборка стали на одну траверсу (кг)

Марка траверсы	Сталь класса А-III по ГОСТ 5781-82					Сталь класса А-I по ГОСТ 5781-82			Сталь профильная марки Вст3кп2 по ГОСТ 380-71*				
	Ф мм				Итого	Ф мм		Итого	Профиль			Итого	Всего
	8		12			6			δ=8	Гз. тр. d=1¼"	L 110×70×8		
Т16-1	1,2		7,1		8,3	2,1		2,1	8,9	1,5	10,4	20,8	31,2
Т16-1а	1,2		5,7		6,9	2,1		2,1	8,9	1,5	7,6	18,0	27,0

Выборка закладных деталей на одну траверсу

Марка траверсы	Марка закладной детали	К-во шт.	Серия, лист проекта
Т16-1	М1	3	3.015-1/82 В.II-3 л.73
	МИ1-7	1,2 п.м	3.400-6/76 л.17
	МИ4-41	2	3.400-6/76 л.37
Т16-1а	МИ4-42	1	3.400-6/76 л.37
	МИ1-7	1,2 п.м	3.400-6/76 л.17
	М1	3	3.015-1/82 В.II-3 л.73

Технико-экономические показатели на одну траверсу

Марка траверсы	Вес траверсы т	Марка бетона	Объем бетона м³	Вес стали, кг	
				Всего	В том числе закладных деталей
Т16-1	0,14	200	0,05	31,2	24,8
Т16-1а	0,14	200	0,05	27,0	20,6

Примечания

1. В схеме нагрузок указаны расчетные нагрузки.
2. Установку закладных деталей смотрите на листе 70 выпуска II-3.

ТК 1982	Траверсы Т16-1; Т16-1а. Опалубочно-арматурный чертеж	3.015-1/82 Выпуск II-2 Лист 34

Харьковский Промстройниипроект г. Харьков

Расчет произведен в ОМИТРе по программе „РАМС-ЕС"

Гл. инж. пр.	Монин		
Нач. отдела	Бродский		
Гл. констр.	Зорин		
Рук. группы	Зорин		
Ст. инж.	Боднянская		
Рассчитал	Исполнит. Артеменко	Боднянская	
	Проверил		

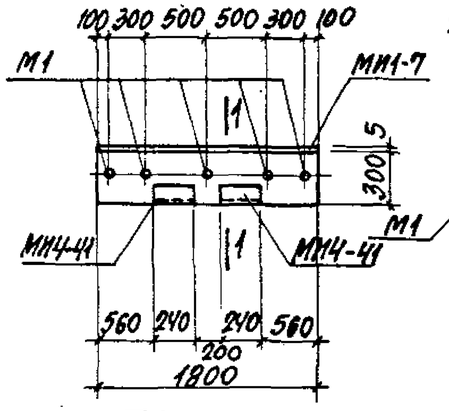

Т17-1

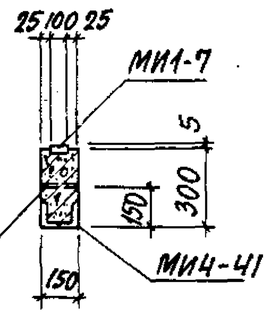

1-1

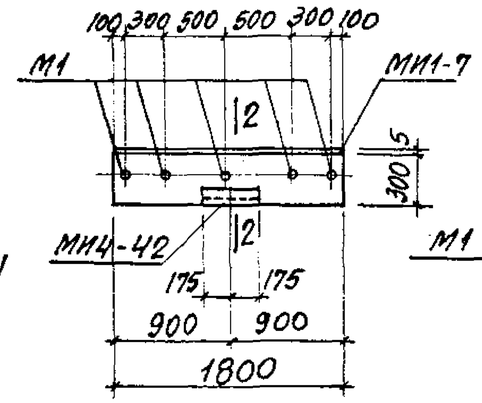

Т17-1а

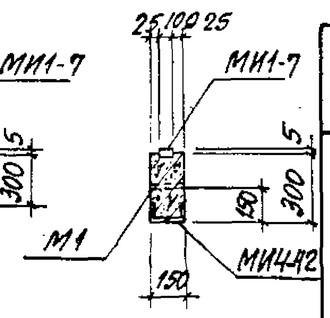

2-2

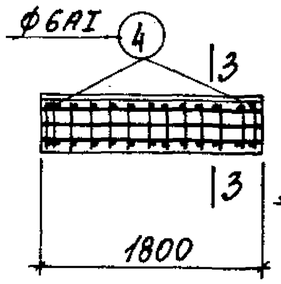

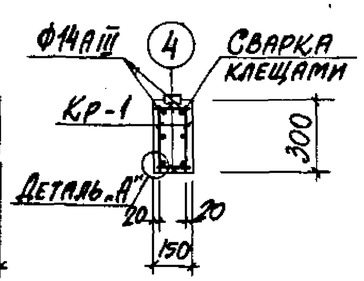

3-3

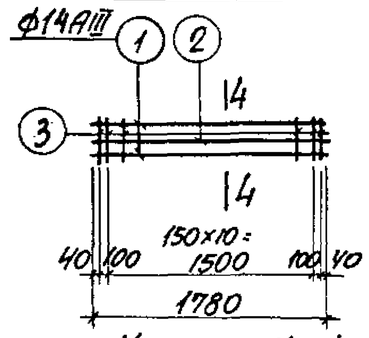

Каркас Кр-1

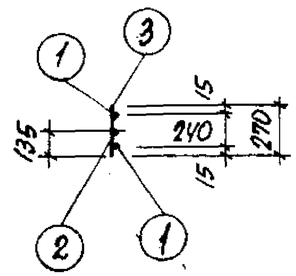

4-4

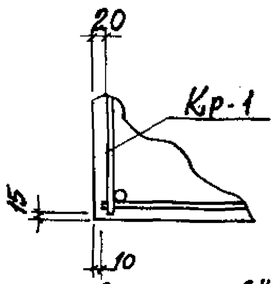

Деталь „А"

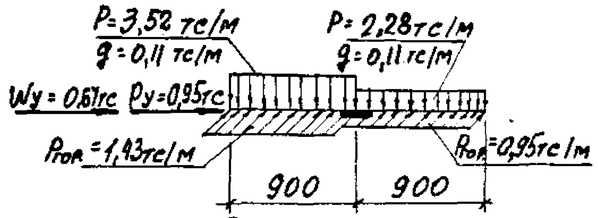

Схема нагрузок

Спецификация арматуры на одну траверсу

Марка траверсы	Марка и к-во каркасов	№ поз.	Эскиз	ф мм	Длина мм	Колич. шт. в одном каркасе	Колич. шт. в одной траверсе	Общая длина м
Т17-1 Т17-1а	Кр-1 (шт.2)	1	1780	14АIII	1780	1	2	3,6
		2	1780	6АI	1780	1	2	3,6
		3	270	6АI	270	13	26	7,0
	Отдельные стержни	4	130	6АI	130	-	26	3,4

Выборка стали на одну траверсу (кг)

Марка траверсы	Сталь класса А-III по ГОСТ 5781-82					Сталь класса А-I по ГОСТ 5781-82			Сталь профильная марки ВСт3кп2 по ГОСТ 380-71*				Всего
	ф мм				Итого	ф мм		Итого	Профиль			Итого	
	8		12	14		6			δ=8	Газ. тр. d=1"1/4"	L 110×70×8		
Т17-1	1,8		2,8	4,3	8,9	3,1		3,1	12,5	2,5	10,4	25,4	37,4
Т17-1а	1,8		1,4	4,3	7,5	3,1		3,1	11,9	2,5	7,6	22,0	32,6

Выборка закладных деталей на одну траверсу

Марка траверсы	Марка закладной детали	Колич. шт.	Серия, лист проекта
Т17-1	М1	5	3.015-1/82 в.II-3 л.73
	МИ1-7	1.8 п.м.	3.400-6/76 л.17
	МИ4-41	2	3.400-6/76 л.37
Т17-1а	М1	5	3.015-1/82 в.II-3 л.73
	МИ1-7	1.8 п.м.	3.400-6/76 л.17
	МИ4-42	1	3.400-6/76 л.37

Технико-экономические показатели на одну траверсу

Марка траверсы	Вес траверсы т	Марка бетона	Объем бетона м³	Вес стали, кг: Всего	Вес стали, кг: В том числе закладных деталей
Т17-1	0,2	200	0,08	37,4	30,0
Т17-1а	0,2	200	0,08	32,6	25,2

Примечания

1. В схеме нагрузок указаны расчетные нагрузки.
2. Установку закладных деталей смотрите на листе 70 выпуска II-3.

ТК 1982	Траверсы Т17-1, Т17-1а. Опалубочно-арматурный чертеж	3.015-1/82 Выпуск II-2 Лист 35

Рук. группы Зорин
Ст. инж. Боднянская
Г. Харьков

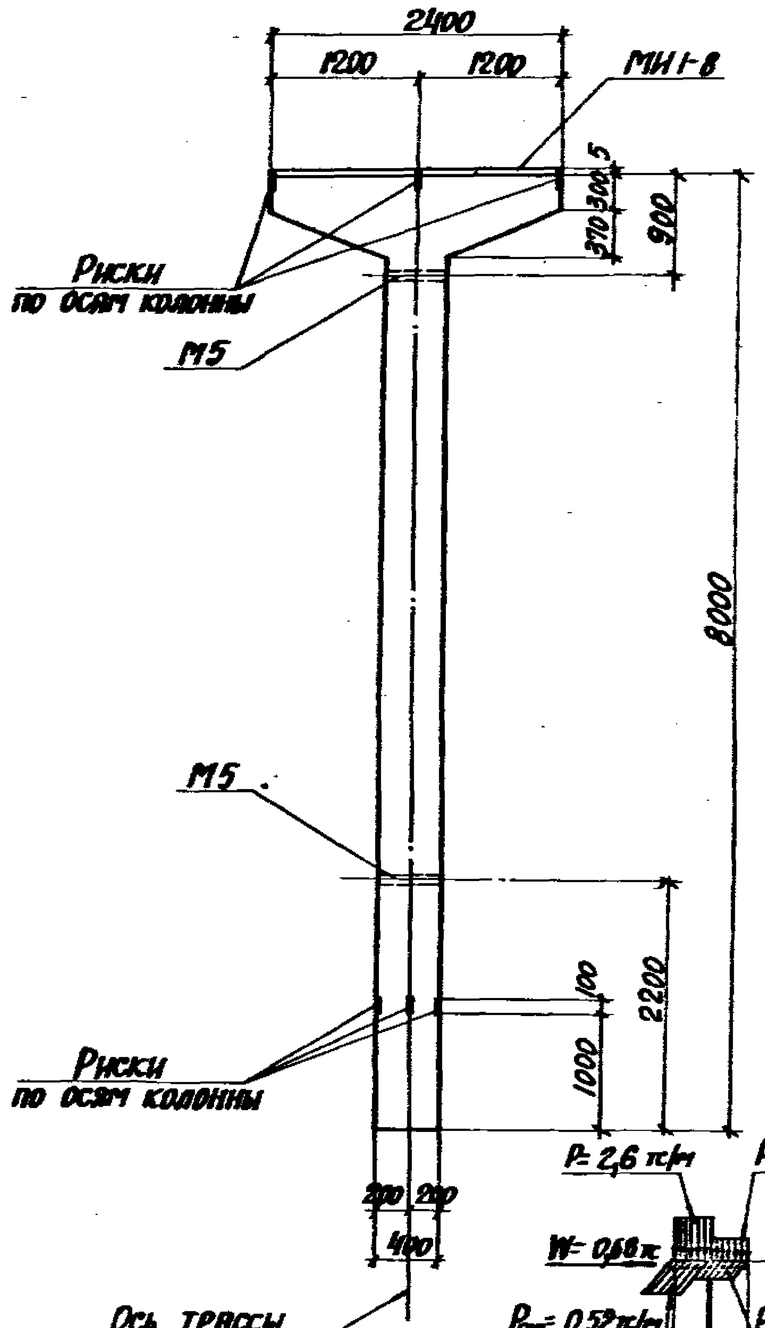

Схема нагрузок

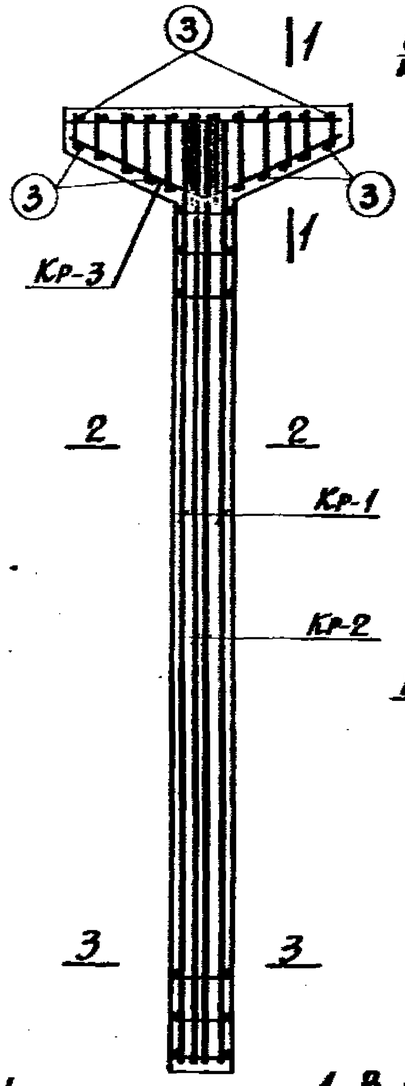

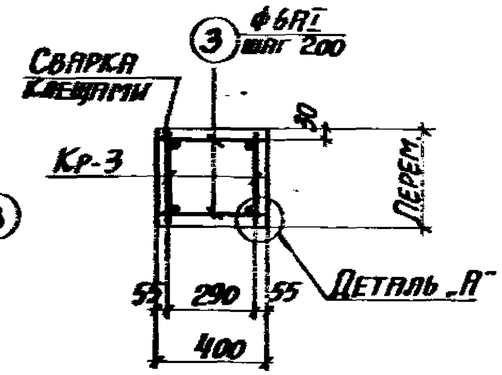

1-1

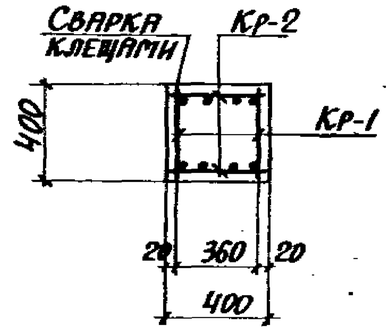

2-2

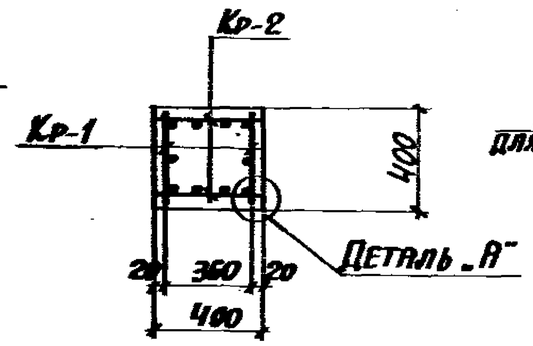

3-3

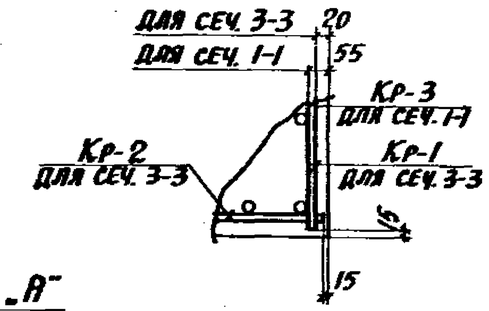

Деталь „А"

Примечания

1. В схеме нагрузок указаны расчетные нагрузки.
2. Установку закладных деталей смотрите на листе 71 выпуска II-3.
3. Спецификацию арматуры и выборку материалов смотрите на листах 37, 38.

ТК 1982	Колонны К24-1; К24-3 Опалубочный чертеж и армирование	3.015-1/82	
		Выпуск II-2	Лист 36

20609-02 40

Расчет произведен в Омнитре по программе КЖС

Гл. инж. пр.	Сторин	
Нач. отдела	Бродский	
Гл. конструктор	Зорин	
Рук. группы	Зорин	Болнянская
Ст. инж.	Болнянская	
Исполнитель	Артеменко	Болнянская
Проверил	Болнянская	

Харьковский Промстройниипроект г. Харьков

Спецификация арматуры на одну колонну

Марка колонны	Марка и колич. каркасов	№ поз.	Эскиз	Ф мм	Длина мм	Колич. шт. в одном каркасе	Колич. шт. в одной колонне	Общая длина м
К24-1	Кр-1 (шт. 2)	1	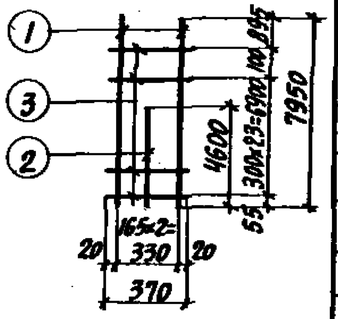	18АIII	7950	2	4	31,8
		2		16АIII	4600	1	2	9,2
		3		6АI	370	25	50	18,5
	Кр-2 (шт. 2)	4	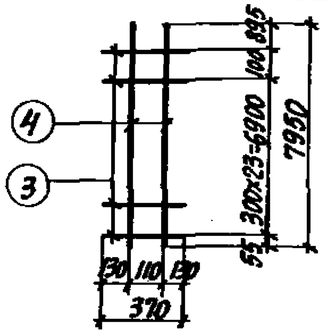	16АIII	7950	2	4	31,8
		3		6АI	370	25	50	18,5
	Кр-3 (шт. 2)	5	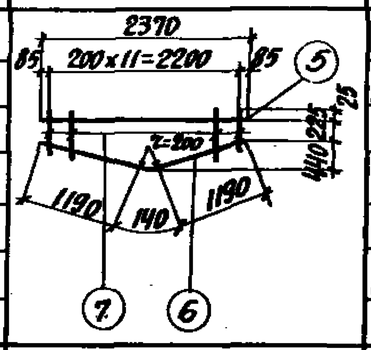	14АIII	2370	1	2	4,7
		6		10АI	2520	1	2	5,0
		7		6АI	от 300 до 670 через 20	12	24	11,6
	Отдельные стержни	3	370	6АI	370	—	24	8,9

Выборка стали на одну колонну (кг)

Марка колонны	Сталь класса АIII по ГОСТ 5781-82					Сталь класса АI по ГОСТ 5781-82					Сталь профильная марки ВСТ3кп2 по ГОСТ 380-71*					Всего
	Ф мм				Итого	Ф мм				Итого	Профиль				Итого	
	8	14	16	18		6		10			∠8	ПВ3 ТР 4-РМ				
К24-1	2,4	5,7	64,8	63,6	136,5	12,8		3,1		15,9	15,2	2,6			17,8	170,2

Технико-экономические показатели на одну колонну

Марка колонны	Вес колонны т	Марка бетона	Объем бетона м³	Вес стали, кг	
				Всего	В том числе закладных деталей
К24-1	4,2	200	1,67	170,2	20,2

Выборка закладных деталей на одну колонну

Марка колонны	Марка закладной детали	Колич. шт.	Серия, лист проекта
К24-1	М5	2	3.015-1/82 вып.3 л.70
	МН1-8	2 кв.м	3.400-6/86 л.17

Примечание

Конструкцию колонны К24-1 смотрите на листе 36.

ТК 1982	Колонна К24-1. Спецификация арматуры и выборка материалов	3.015-1/82 Выпуск II-2 Лист 37

20609-02 41

Инв. № | Подпись и дата | Взам. инв. № | Инв. № подл.

Спецификация арматуры на одну колонну

Марка колонны	Марка и колич. каркасов	№ поз.	Эскиз	Ф мм	Длина мм	Колич. шт. в одном каркасе	Колич. шт. в одной колонне	Общая длина м
К24-3	Кр-1 (шт. 2)	1	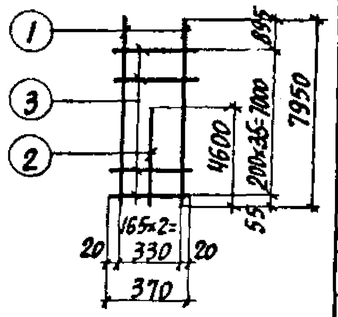	18АIII	7950	2	4	31,8
		2		16АIII	4600	1	2	9,2
		3		6АI	370	36	72	26,6
	Кр-2 (шт. 2)	4	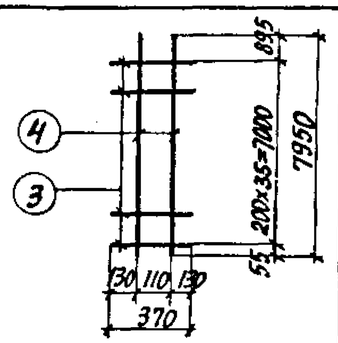	16АIII	7950	2	4	31,8
		3		6АI	370	36	72	26,6
	Кр-3 (шт. 2)	5	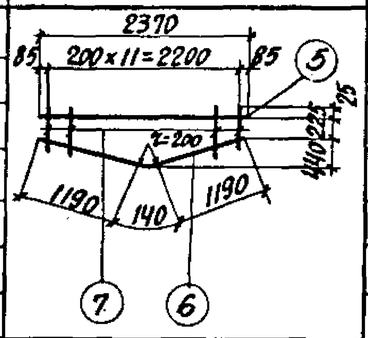	14АIII	2370	1	2	4,7
		6		10АI	2520	1	2	5,0
		7		6АI	от 300 до 670 через 200	12	24	11,6
	Отдельные стержни	3	370	6АI	370	—	24	8,9

Выборка стали на одну колонну (кг)

Марка колонны	Сталь класса А-III по ГОСТ 5781-82					Сталь класса А-I по ГОСТ 5781-82					Сталь профильная марки ВСТ3кп2 по ГОСТ 380-71*					Всего
	Ф мм				Итого	Ф мм				Итого	Профиль				Итого	
	8	14	16	18		6		10			№8	№14а				
К24-3	2,4	5,7	64,8	63,6	136,5	16,4		3,1		19,5	15,2	2,6			17,8	173,8

Технико-экономические показатели на одну колонну

Марка колонны	Вес колонны т	Марка бетона	Объем бетона $м^3$	Вес стали, кг	
				Всего	В том числе закладных деталей
К24-3	4,2	200	1,67	173,8	20,2

Выборка закладных деталей на одну колонну

Марка колонны	Марка закладной детали	Колич. шт.	Серия, лист проекта
К24-3	М5	2	3.015-1/82 в.II-3, л.73
	МН1-8	2.4п.м.	3.400-6/76 л.17

Примечание

Конструкцию колонны К24-3 смотрите на листе 36.

ТК 1982	Колонна К24-3. Спецификация арматуры и выборка материалов	3.015-1/82 Выпуск II-2 Лист 38

20609-02 42

Харьковский Промстройниипроект г. Харьков

Нач. отдела	Бродский	
Гл. конструктор	Зорин	
Рук. группы	Зорин	
Ст. инж.	Боднянская	
Исполнитель	Артеменко	
Проверил	Боднянская	

Глубин произведен в Омитре по программе КВС

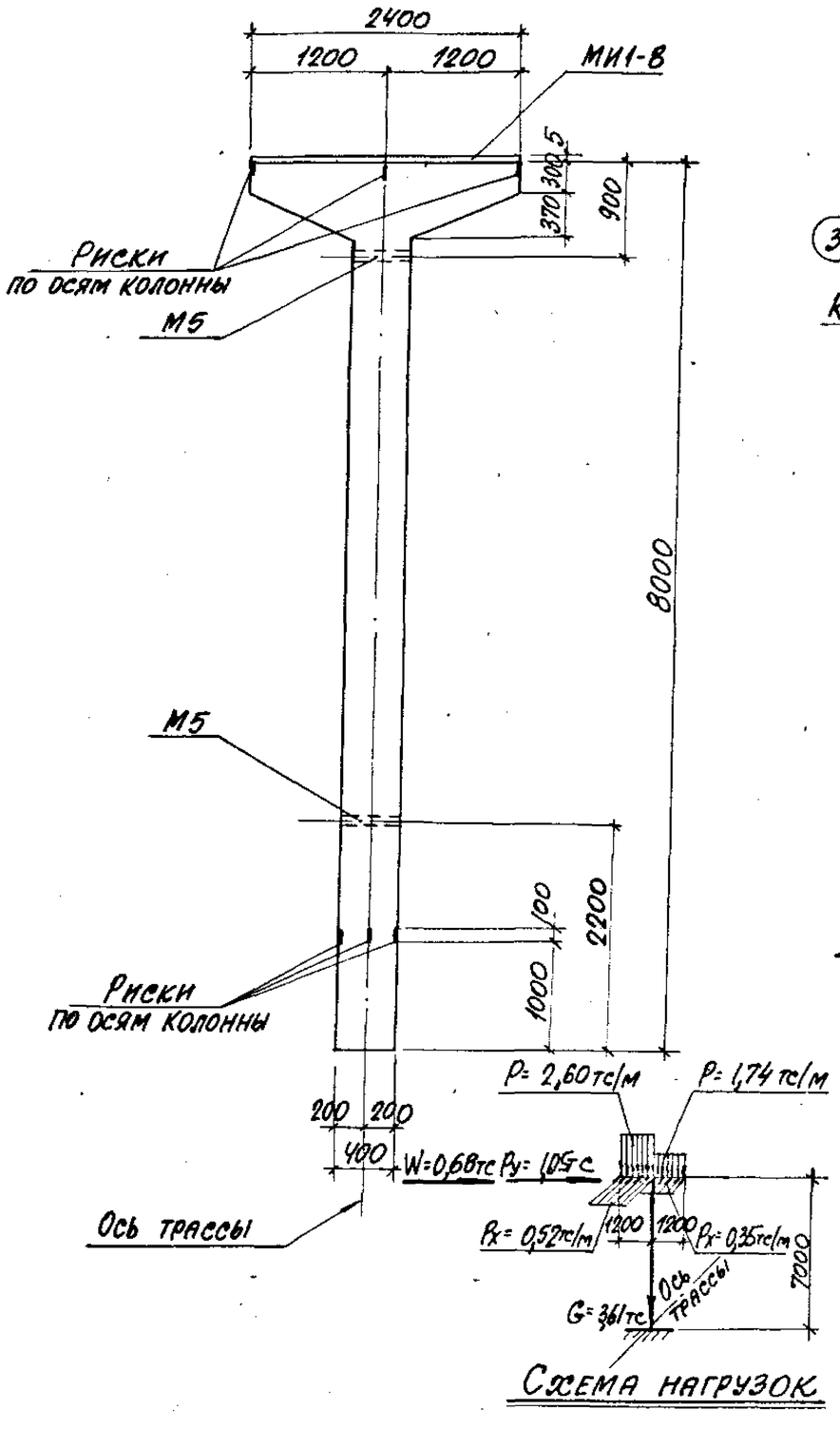

Схема нагрузок

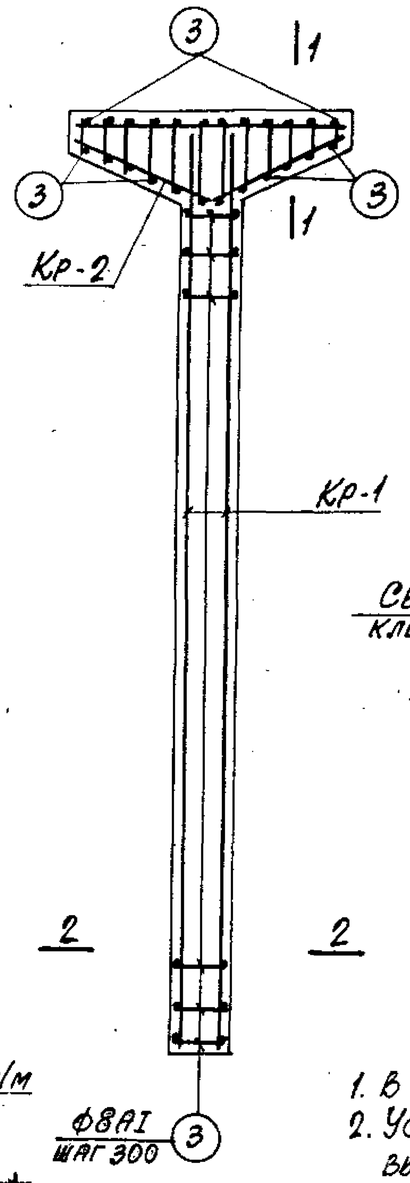

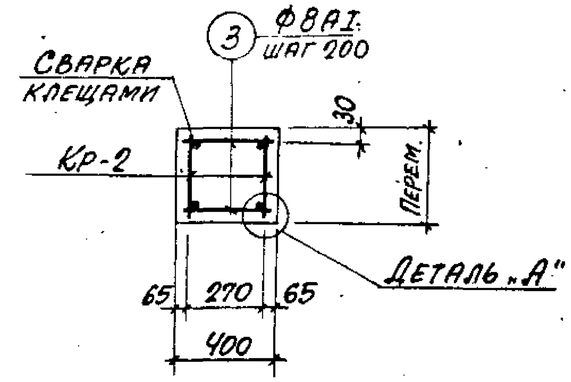

1-1

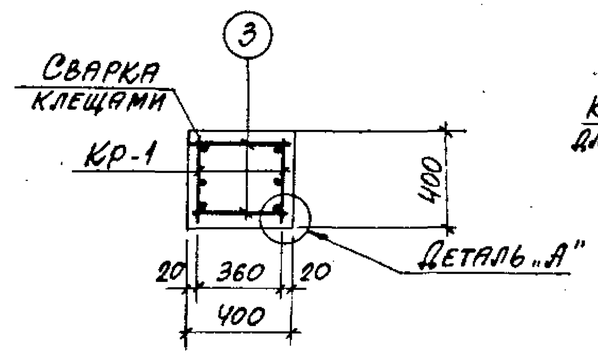

2-2

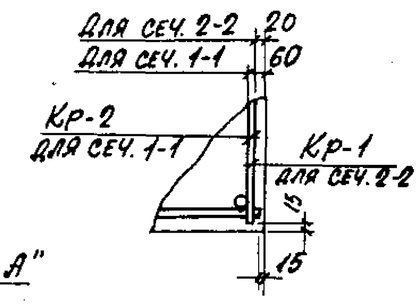

Деталь „А"

Примечания

1. В схеме нагрузок указаны расчетные нагрузки.
2. Установку закладных деталей смотрите на листе 71 выпуска II-3.
3. Спецификацию арматуры и выборку материалов смотрите на листе 40.

ТК 1982	Колонна К 24-2. Опалубочный чертеж и армирование	3.015-1/82	
		Выпуск II-2	Лист 39

20609-02 43

ПО ПРОГРАММЕ КВС

Рук. группы Зорин
Ст. инж. Боднянская

ГПИ Оргстройдеталь г. Харьков

Спецификация арматуры на одну колонну

Марка колонны	Марка и колич. каркасов	№ поз.	Эскиз	ф мм	Длина мм	Колич. шт. в одном каркасе	Колич. шт. в одной колонне	Общая длина м
К24-2	Кр-1 1 шт. 2 ч.	1	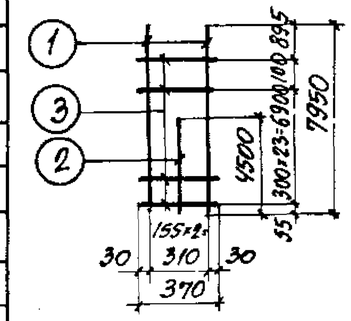	28АIII	7950	2	4	31,8
		2		25АIII	4500	1	2	9,0
		3		8АI	370	25	50	18,5
	Кр-2 1 шт. 2 ч.	4	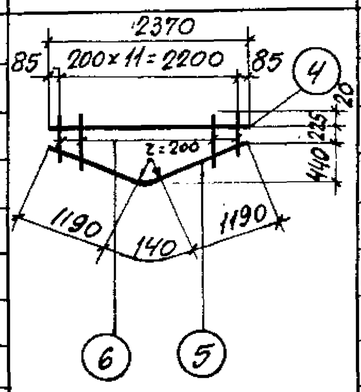	14АIII	2370	1	2	4,7
		5		10АI	2520	1	2	5,0
		6		8АI	от 300 до 670 через 200	12	24	11,6
	Отдельные стержни	3	370	8АI	370	–	74	27,4

Выборка стали на одну колонну (кг)

Марка колонны	Сталь класса АIII по ГОСТ 5781-82 ф мм: 8		14	25	28	Итого	Сталь класса АI по ГОСТ 5781-82 ф мм: 8	10		Итого	Сталь профильная марка Вст3кп2 по ГОСТ 380-71* Профиль: №5-8	№10-17			Итого	Всего
К24-2	2,4		5,7	34,7	153,6	196,4	22,7	3,1		25,8	15,1	2,6			17,7	239,9

Технико-экономические показатели на одну колонну

Марка колонны	Вес колонны т	Марка бетона	Объем бетона м³	Вес стали, кг: Всего	в том числе закладных деталей
К24-2	4,2	200	1,67	239,9	20,1

Выборка закладных деталей на одну колонну

Марка колонны	Марка закладной детали	Колич. шт.	Серия, лист проекта
К24-2	М5	2	3.015-1/67 вып. II-3 л. 77
	МН1-8	24 п.м	3.400-6/76 л. 17

Примечание

Конструкцию колонны К24-2 смотрите на листе 39.

Гл. инж. пр.	Монин	Расчет произведен в Омитре по программе КВС	
Нач. отдела	Бродский		
Гл. констр.	Зорин		
Рук. группы	Зорин		
Ст. инж.	Боднянская		
Рассчитал	Боднянская		
Исполнит.	Пичкатая		
Проверил	Боднянская		

ХАРЬКОВСКИЙ ПРОМСТРОЙНИИПРОЕКТ г. Харьков

ТК 1982

Колонна К24-2. Спецификация арматуры и выборка материалов

3.015-22 Выпуск II-2 Лист 2

20608-02 44

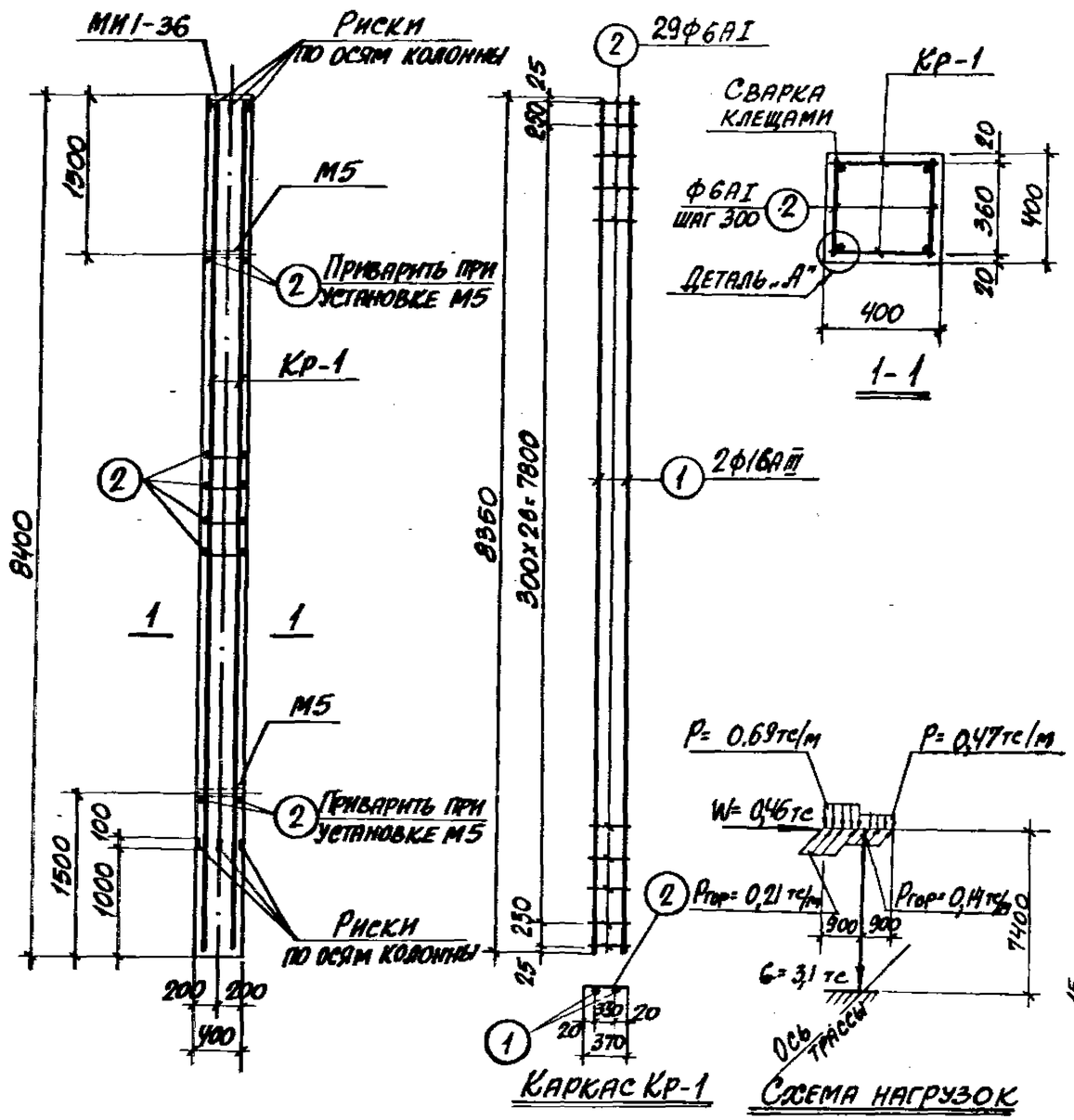

Спецификация арматуры на одну колонну

Марка колонны	Марка и колич. каркасов	№ поз.	Эскиз	ф мм	Длина мм	Колич. шт. в одном каркасе	Колич. шт. в одной колонне	Общая длина м
К25-1	Кр-1 (шт. 2)	1	8350	16АIII	8350	2	4	33,4
		2	370	6АI	370	29	58	21,5
	Отдельные стержни	2	См. выше	6АI	370	–	62	23,0

Выборка стали на одну колонну (кг)

Марка колонны	Сталь класса А III по ГОСТ 5781-82				Сталь класса АI по ГОСТ 5781-82			Сталь профильная марки Вст.3кп2 по ГОСТ 380-71*					Всего
	ф мм			Итого	ф мм		Итого	Профиль				Итого	
	12	16			6			δ=10	Газ. тр. d=1¼"				
К25-1	2,2	52,8		55,0	10,2		10,2	11,9	2,6			14,5	79,7

Выборка закладных деталей на одну колонну

Марка колонны	Марка закладной детали	Колич. шт.	Серия, лист проекта
К25-1	М5	2	3.015-1/82 вып.II-3л.73
	МИ1-36	1	3.400-6/72 л.21

Технико-экономические показатели на одну колонну

Марка колонны	Вес колонны т	Марка бетона	Объем бетона м³	Вес стали, кг	
				Всего	В том числе закладных деталей
К25-1	3,4	200	1,35	79,7	16,7

Примечания

1. В схеме нагрузок указаны расчетные нагрузки.
2. Установку закладных деталей смотрите на листе 72 выпуска II-3.

ТК 1982	Колонна К25-1	3.015-1/82	
		Выпуск II-2	Лист 41

20609-02 45

Инв. № подл. | Подпись и дата | Взам. инв. №

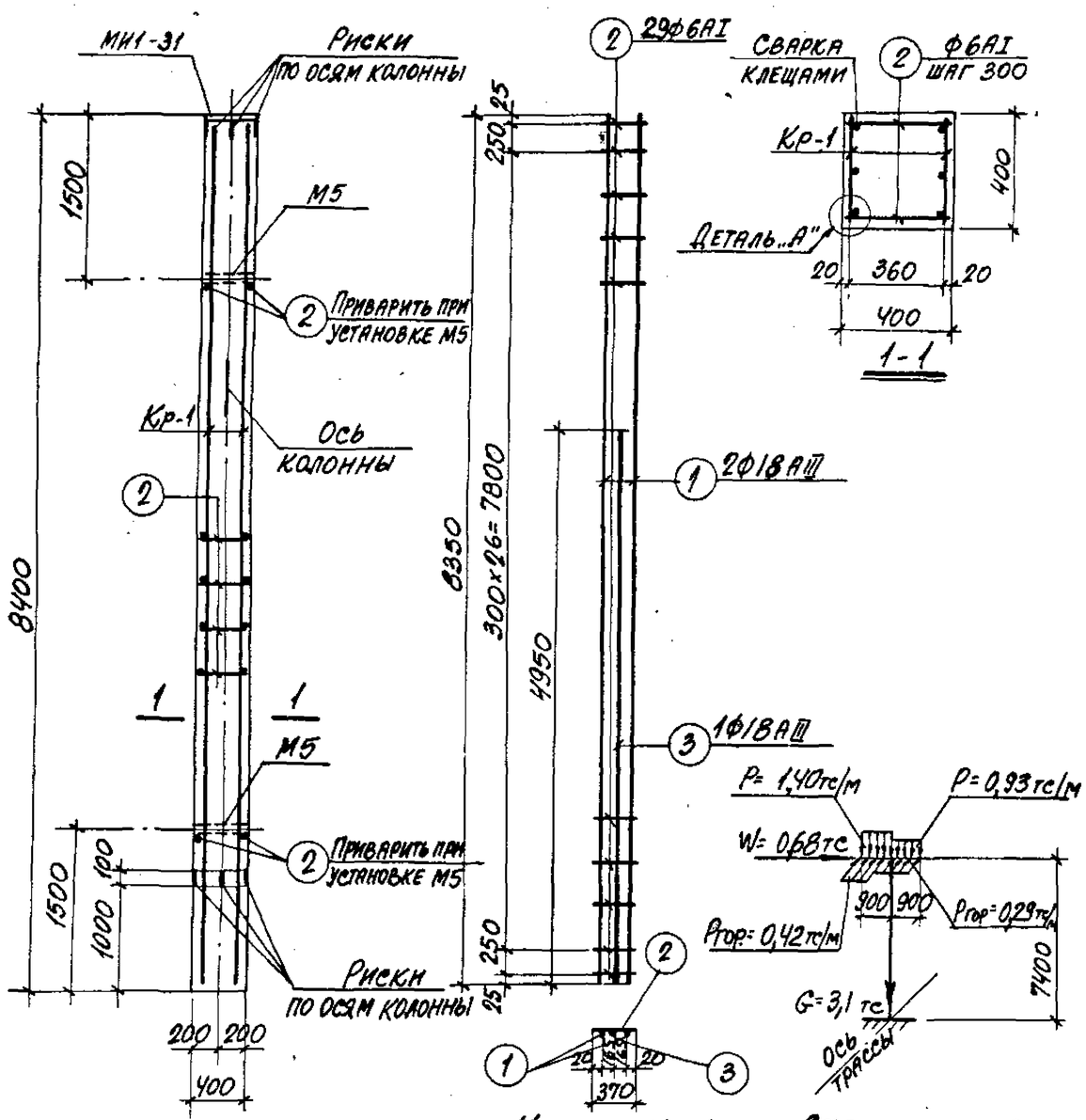

Каркас Кр-1

Схема нагрузок

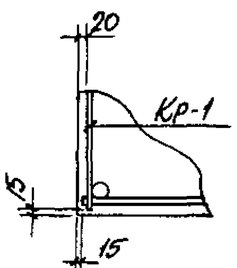

Деталь „А"

Спецификация арматуры на одну колонну

Марка колонны	Марка и колич. каркасов	№ поз.	Эскиз	ф мм	Длина мм	Колич. шт. в одном каркасе	Колич. шт. в одной колонне	Общая длина м
К25-2	Кр-1 (шт. 2)	1	8350	18АIII	8350	2	4	33,4
		2	370	6АI	370	29	58	21,5
		3	4950	18АIII	4950	1	2	9,9
	Отдельные стержни	2	См. выше	6АI	370	—	62	23,0

Выборка стали на одну колонну (кг)

Марка колонны	Сталь класса АIII по ГОСТ 5781-82				Сталь класса АI по ГОСТ 5781-82			Сталь профильная марки ВСт3кп2 по ГОСТ 380-71*					Всего
	ф мм			Итого	ф мм		Итого	Профиль				Итого	
	12	18			6			δ=10	Лз.тр. d=11/4				
К25-2	2,2	86,6		88,8	10,2		10,2	9,2	2,6			11,8	110,8

Выборка закладных деталей на одну колонну

Марка колонны	Марка закладной детали	Колич. шт.	Серия, лист проекта
К25-2	М5	2	3.015-1/82 Вып.II-3л.73
	МИ1-31	1	3.400-6/76 л.20

Технико-экономические показатели на одну колонну

Марка колонны	Вес колонны т	Марка бетона	Объем бетона м³	Вес стали, кг: Всего	Вес стали, кг: В том числе закладных деталей
К25-2	3,4	200	1,35	110,8	14,0

Примечания

1. В схеме нагрузок указаны расчетные нагрузки.
2. Установку закладных деталей смотрите на листе 72 вып. II-3.
3. При установке колонны в проектное положение ось колонны должна совпадать с осью трассы.

ТК 1982	Колонна К25-2	3.015-1/82	
		Выпуск II-2	Лист 42

20609-02 46

Харьковский Промстройниипроект г. Харьков

Нач. отдела	Бродский		
Гл. констр.	Зорин		
Рук. группы	Зорин		
Ст. инж.	Боднянская		
Исполнит.	Артеменко		
Проверил	Боднянская		

Произведен в омитре по программе НВС

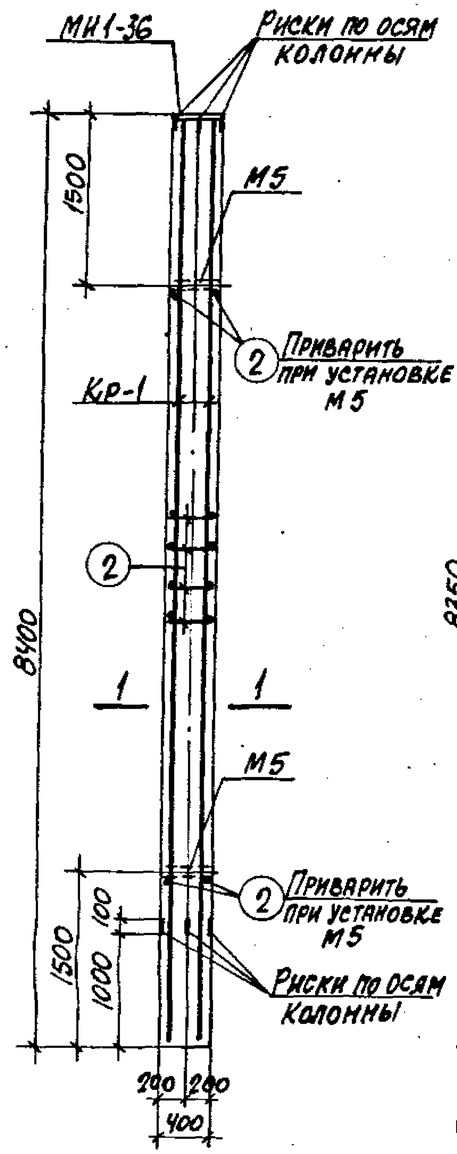

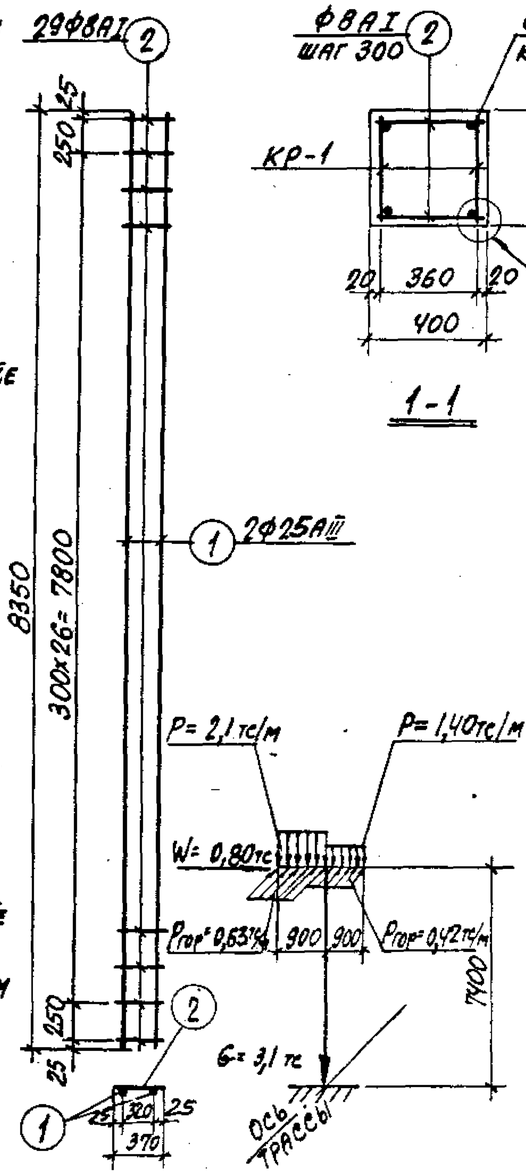

Каркас Кр-1 Схема нагрузок

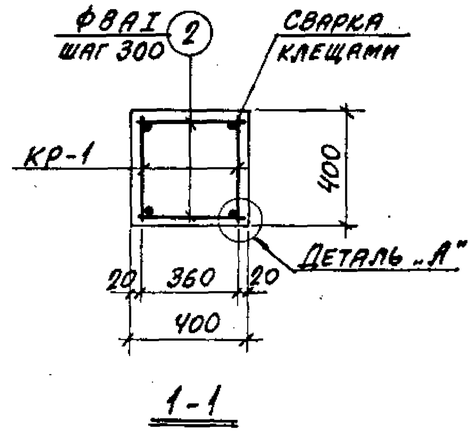

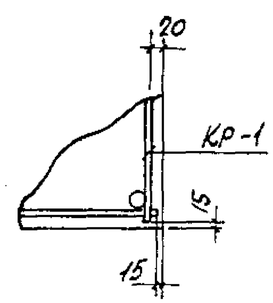

Деталь „А"

Спецификация арматуры на одну колонну

Марка колонны	Марка и колич. каркасов	№ поз.	Эскиз	Ф мм	Длина мм	Колич. шт. в одном каркасе	Колич. шт. в одной колонне	Общая длина м
К25-3	Кр-1 (шт. 2)	1	8350	25АIII	8350	2	4	39,4
		2	370	8АI	370	29	58	21,5
	Отдельные стержни	2	См. выше	8АI	370	—	62	22,9

Выборка стали на одну колонну (кг)

Марка колонны	Сталь класса А-III по ГОСТ 5781-82				Сталь класса А-I по ГОСТ 5781-82				Сталь профильная марка Вст3кп2 по ГОСТ 380-71*				Всего
	Ф мм			Итого	Ф мм			Итого	Профиль			Итого	
	12	25			8				δ=10	Газ. трубы δ=1,4			
К25-3	2,2	128,6		130,8	17,5			17,5	11,9	2,6		14,5	162,8

Выборка закладных деталей на одну колонну

Марка колонны	Марка закладной детали	Колич. шт.	Серия, лист проекта
К25-3	М5	2	3.015-1/82 Вып. II-3 л.78
	МИ1-36	1	3.400-6/76 л.21

Примечания

1. В схеме нагрузок указаны расчетные нагрузки.
2. Установку закладных деталей смотрите на листе 72 выпуска II-3.

Технико-экономические показатели на одну колонну

Марка колонны	Вес колонны т	Марка бетона	Объем бетона м³	Вес стали, кг: Всего	Вес стали, кг: В том числе закладных деталей
К 25-3	3,4	200	1,35	162,8	16,7

ТК 1982	Колонна К25-3	3.015-1/82 Выпуск II-2 Лист 43

20609-02 47

По программе НВС

Рук. группы Зорин
Ст. инж. Бодянская
г. Харьков

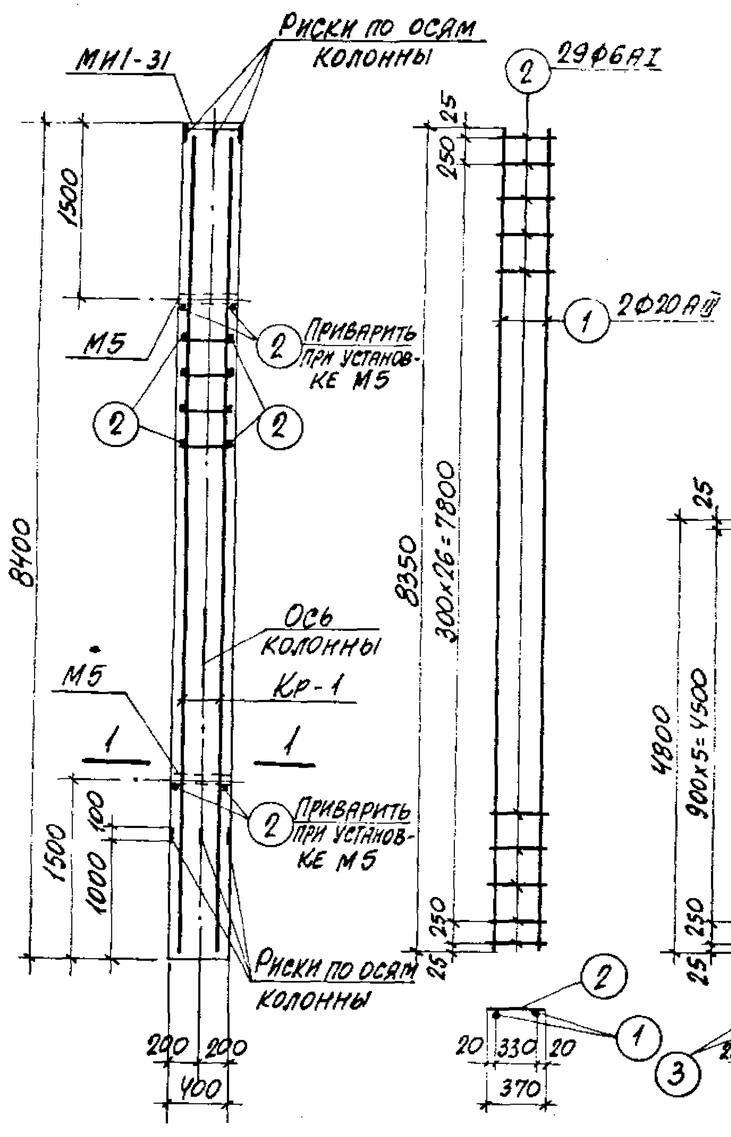

Каркас Кр-1

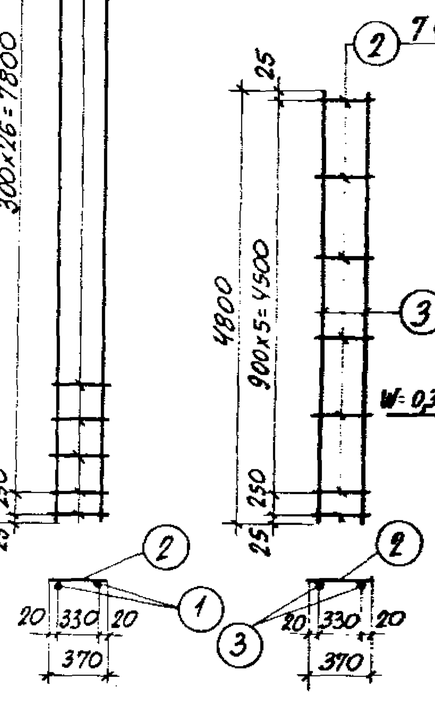

Каркас Кр-2

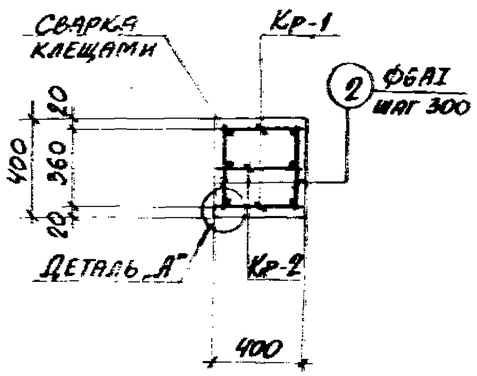

Схема нагрузок

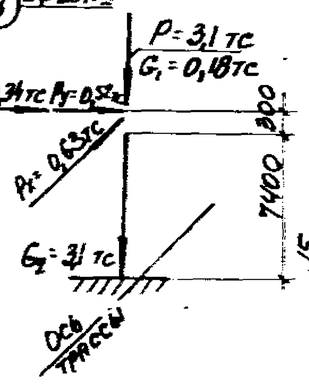

Деталь „А"

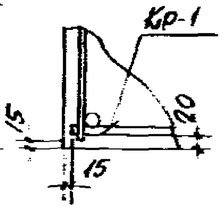

Спецификация арматуры на одну колонну

Марка колонны	Марка и колич. каркасов	№ поз.	Эскиз	Ф мм	Длина мм	Колич. шт. в одном каркасе	Колич. шт. в одной колонне	Общая длина м
К25-4	Кр-1 (шт. 2)	1	8350	20АIII	8350	2	4	33,4
		2	370	6АI	370	29	58	21,5
	Кр-2 (шт. 1)	3	4800	20АIII	4800	2	2	9,6
		2	См. выше	6АI	370	7	7	2,6
	Отдельные стержни	2	См. выше	6АI	370	—	62	22,9

Выборка стали на одну колонну (кг)

Марка колонны	Сталь класса АIII по ГОСТ 5781-82				Сталь класса АI по ГОСТ 5781-82				Сталь профильная марка ВСТ3 кп2 по ГОСТ 380-71*				Всего
	Ф мм			Итого	Ф мм			Итого	Профиль			Итого	
	12	20			6				б=10	Газ. труба б=7 1/4"			
К25-4	2,2	106,2		108,4	10,4			10,4	9,2	2,6		11,8	130,6

Выборка закладных деталей на одну колонну

Марка колонны	Марка закладной детали	Колич. шт.	Серия, лист проекта
К25-4	М5	2	3.015-1/82 Вып. II-3 л. 72
	МИ1-31	1	3.400-6/76 л. 20

Примечания

1. В схеме нагрузок указаны расчетные нагрузки.
2. Установку закладных деталей смотрите на листе 72 выпуска II-3.
3. При установке колонны в проектное положение ось колонны должна быть параллельна оси трассы.

Технико-экономические показатели на одну колонну

Марка колонны	Вес колонны т	Марка бетона	Объем бетона м³	Вес стали, кг: Всего	Вес стали, кг: В том числе закладных деталей
К25-4	3,4	200	1,35	130,6	14,0

Расчет произведен в Омитре по программе ХВС

Согласовано	Исполнит.	Проверил	Водянская
Нач. отдела	Гл. конструктор	Рук. группы	Ст. инж.
Брадский	Зорин	Зорин	Водянская

ХАРЬКОВСКИЙ ПРОМСТРОЙНИИПРОЕКТ г. Харьков

Колонна К25-4

3.015-1/82

Выпуск II-3 Лист 44

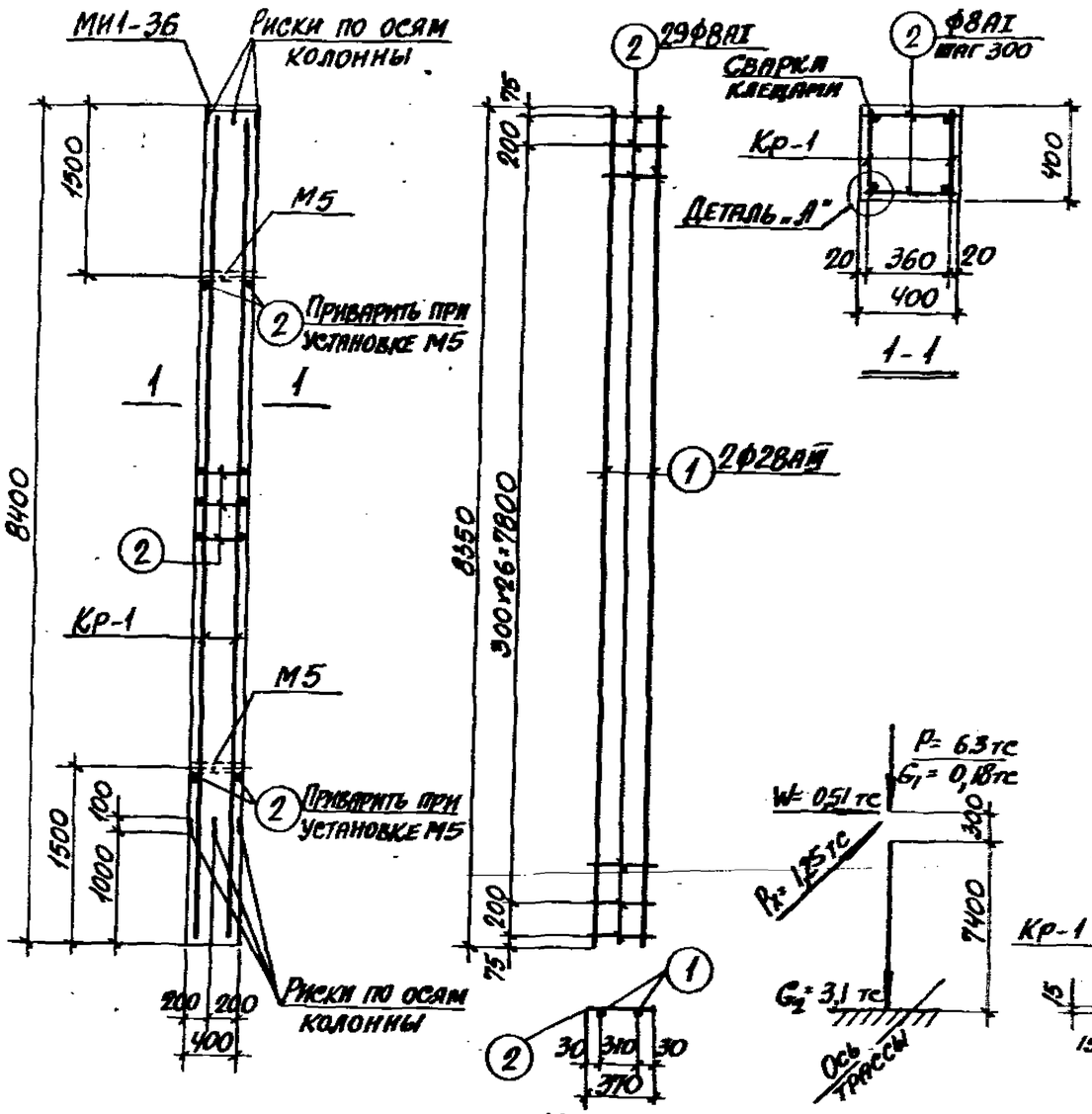

Каркас Кр-1

Схема нагрузок

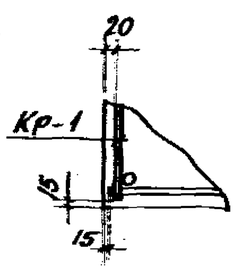

Деталь „А"

Спецификация арматуры на одну колонну

Марка колонны	Марка и колич. каркасов	№ поз.	Эскиз	Ф мм	Длина мм	Колич. шт. в одном каркасе	Колич. шт. в одной колонне	Общая длина м
К25-5	Кр-1 (шт. 2)	1	8350	28АIII	8350	2	4	33,4
		2	370	8АI	370	29	58	21,5
	Отдельные стержни	2	См. выше	8АI	370	—	62	23,0

Выборка стали на одну колонну (кг)

Марка колонны	Сталь класса АIII по ГОСТ 5781-82				Сталь класса АI по ГОСТ 5781-82				Сталь профильная марка ВСТ3кп2 по ГОСТ 380-71*				Всего
	Ф мм			Итого	Ф мм			Итого	Профиль			Итого	
	12	28			8				δ=10	Газ. труба d=1¼"			
К25-5	2,2	161,3		163,5	17,6			17,6	11,9	2,6		14,5	195,6

Выборка закладных деталей на одну колонну

Марка колонны	Марка закладной детали	Колич. шт.	Серия, лист, проекта
К25-5	М5	2	3.015-1/82 Вып.II-3 л.73
	МИ1-36	1	3.400-6/76 л.21

Примечания

1. В схеме нагрузок указаны расчетные нагрузки.
2. Установку закладных деталей смотрите на листе 72 выпуска II-3.

Технико-экономические показатели на одну колонну

Марка колонны	Вес колонны т	Марка бетона	Объем бетона м³	Вес стали, кг: Всего	Вес стали, кг: В том числе закладных деталей
К25-5	3,4	200	1,35	195,6	16,7

ТК 1982	Колонна К25-5	3.015-1/82	
		Выпуск II-2	Лист 45

Инв. № подл. | Подпись и дата | Взам. инв. №

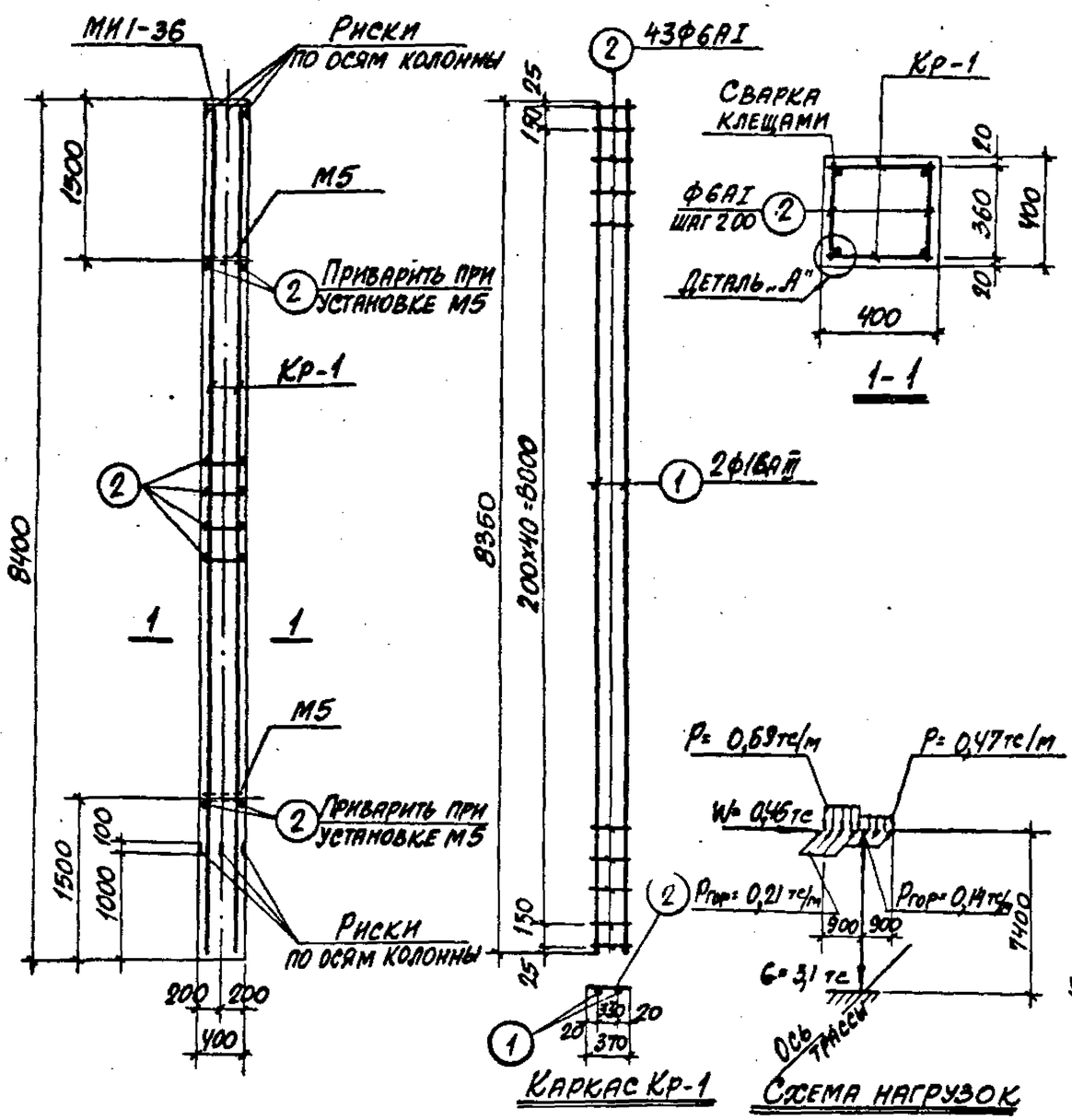

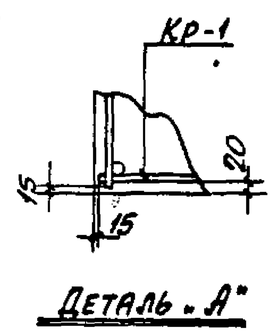

Деталь „А"

Спецификация арматуры на одну колонну

Марка колонны	Марка и колич. каркасов	№ поз.	Эскиз	Ф мм	Длина мм	Колич. шт. в одном каркасе	Колич. шт. в одной колонне	Общая длина м
К25-6	Кр-1 (шт. 2)	1	8350	16АIII	8350	2	4	33,4
		2	370	6АI	370	43	86	31,8
	Отдельные стержни	2	См. выше	6АI	370	–	90	33,3

Выборка стали на одну колонну (кг)

Марка колонны	Сталь класса А-III по ГОСТ 5781-82 Ф мм 12	16		Итого	Сталь класса АI по ГОСТ 5781-82 Ф мм 6		Итого	Сталь профильная марки ВСТ.3КП2 по ГОСТ 380-71* Профиль δ=10	Гнз. тр. d=1¼"			Итого	Всего
К25-6	2,2	52,8		55,0	14,5		14,5	11,9	2,6			14,5	84,0

Выборка закладных деталей на одну колонну

Марка колонны	Марка закладной детали	Колич. шт.	Серия, лист проекта
К25-6	М5	2	3.015-1/82 Вып.II-3л.73
	МИ1-36	1	3.400-6/72 л.21

Технико-экономические показатели на одну колонну

Марка колонны	Вес колонны т	Марка бетона	Объем бетона м³	Вес стали, кг Всего	В том числе закладных деталей
К25-6	3,4	200	1,35	84,0	16,7

Примечания

1. В схеме нагрузок указаны расчетные нагрузки.
2. Установку закладных деталей смотрите на листе 72 выпуска II-3.

ТК 1982	Колонна К25-6.	3.015-1/82 Выпуск II-2 Лист 46

20609-02 50

Харьковпромстройниипроект г. Харьков

Произведен в Омитре по программе НВС

Инж. Мицелл. Зорин; Гл. констр. Зорин; Рук. группы Зорин; Ст. инж. Боднянская

Исполнит. Проверил Мартеменко Боднянская

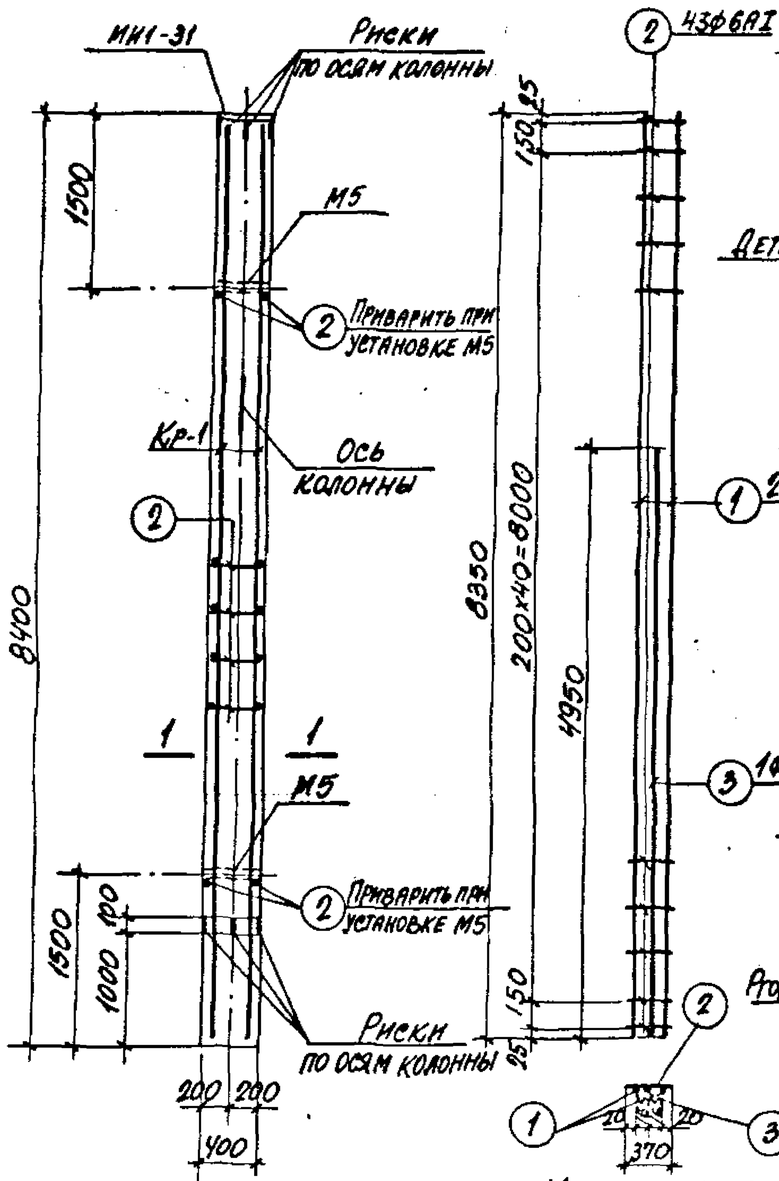

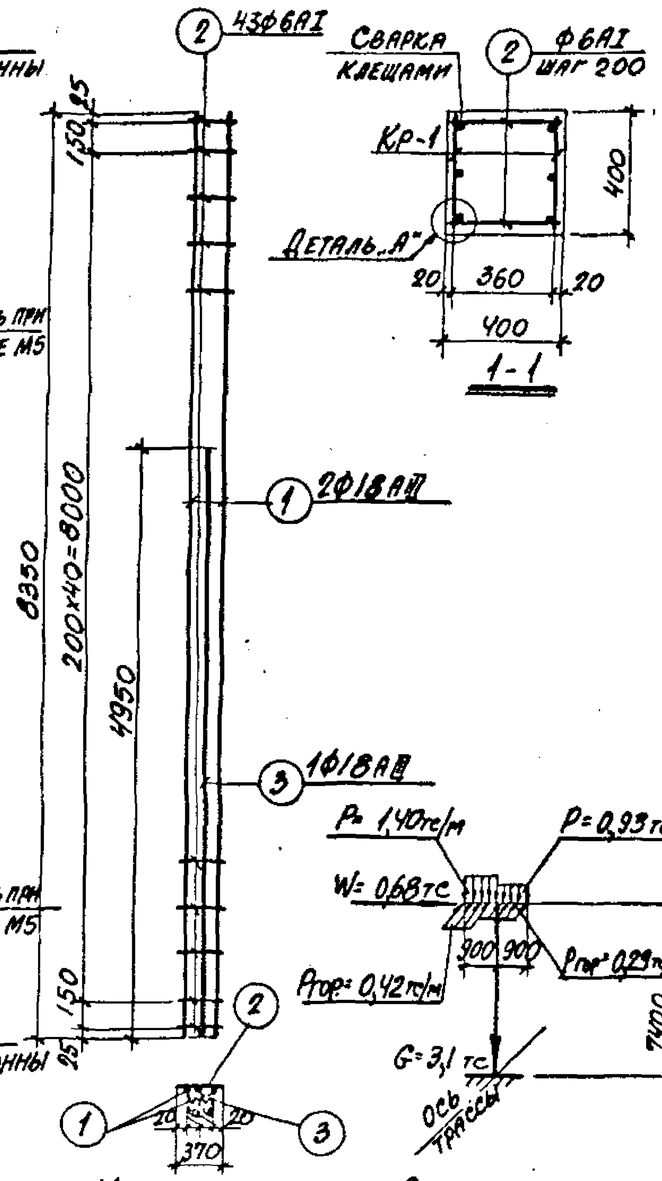

Каркас Кр-1

Схема нагрузок

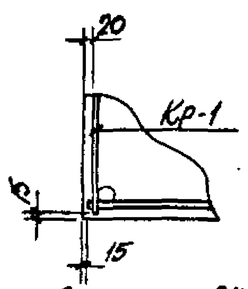

Деталь „А"

Спецификация арматуры на одну колонну

Марка колонны	Марка и колич. каркасов	№ поз.	Эскиз	Ф мм	Длина мм	Колич. шт. в одном каркасе	Колич. шт. в одной колонне	Общая длина м
К 25-7	Кр-1 (шт. 2)	1	8350	18АIII	8350	2	4	33,4
		2	370	6АI	370	43	86	31,8
		3	4950	18АIII	4950	1	2	9,9
	Отдельные стержни	2	См. выше	6АI	370	—	90	33,3

Выборка стали на одну колонну (кг)

Марка колонны	Сталь класса А-III по ГОСТ 5781-82				Сталь класса АI по ГОСТ 5781-82			Сталь профильная марки ВСт.3кп2 по ГОСТ 380-71*					Всего
	Ф мм			Итого	Ф мм		Итого	Профиль				Итого	
	12	18			6			δ=10	Уг.3 тр. d=1¼				
К 25-7	2,2	86,6		88,8	14,5		14,5	9,2	2,6			11,8	114,3

Выборка закладных деталей на одну колонну

Марка колонны	Марка закладной детали	Колич. шт.	Серия, лист проекта
К 25-7	М5	2	3.015-1/82 Вып.II-3л.73
	МИ1-31	1	3.400-6/76 л.20

Технико-экономические показатели на одну колонну

Марка колонны	Вес колонны т	Марка бетона	Объем бетона $м^3$	Вес стали, кг: Всего	Вес стали, кг: В том числе закладных деталей
К 25-7	3,4	200	1,35	114,3	14,0

Примечания

1. В схеме нагрузок указаны расчетные нагрузки.
2. Установку закладных деталей смотрите на листе 72 вып. II-3.
3. При установке колонны в проектное положение ось колонны должна совпадать с осью трассы.

ТК 1982	Колонна К25-7	3.015-1/82 Выпуск II-2 Лист 47

20609-02 51

По программе НБС

Рук. группы Ст. инж. Бодянская

Г. Харьков

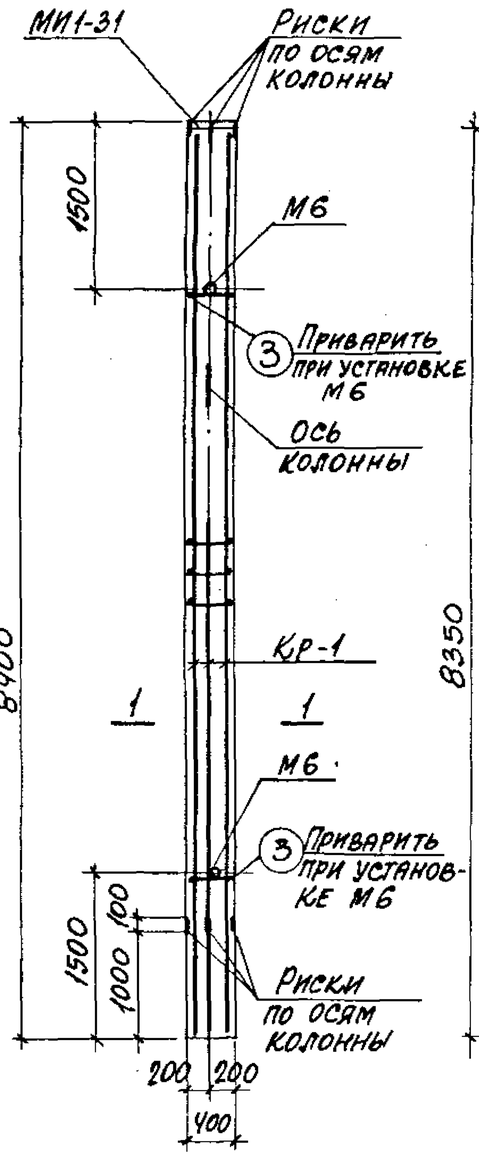

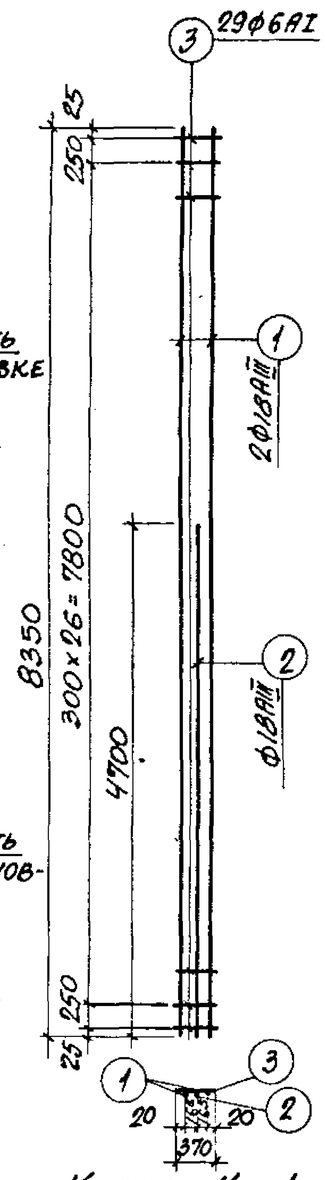

Каркас Кр-1

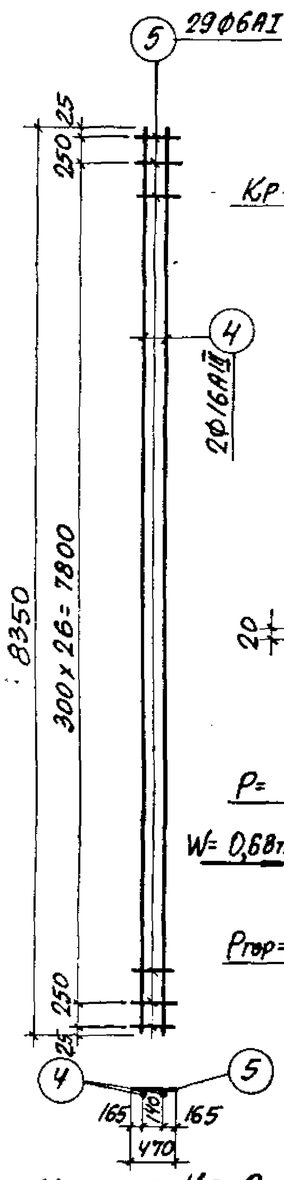

Каркас Кр-2

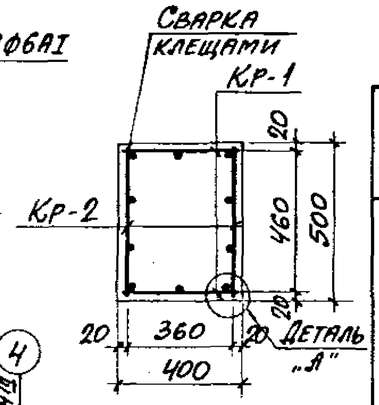

1-1

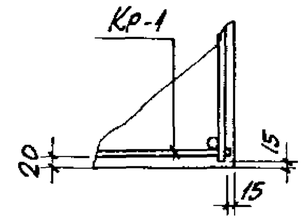

Деталь „А"

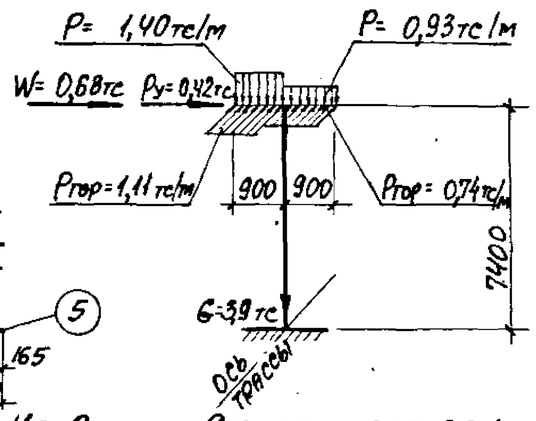

Схема нагрузок

Спецификация арматуры на одну колонну

Марка колонны	Марка и кол-во каркасов	№ поз.	Эскиз	ф мм	Длина мм	Колич. шт. в одном каркасе	Колич. шт. в одной колонне	Общая длина м
К 26-1	Кр-1 (шт. 2)	1	8350	18АIII	8350	2	4	33,4
		2	4700	18АIII	4700	1	2	9,4
		3	370	6АI	370	29	58	21,5
	Кр-2 (шт. 2)	4	8350	16АIII	8350	2	4	33,4
		5	470	6АI	470	29	58	27,3
	Отдельные стержни	3	См. выше	6АI	370		4	1,5

Выборка стали на одну колонну (кг)

Марка колонны	Сталь класса А-III по ГОСТ 5781-82				Сталь класса АI по ГОСТ 5781-82				Сталь профильная марка Вст.3кп2 по ГОСТ 380-71*				Всего
	ф мм				ф мм				Профиль				
	12	16	18	Итого	6			Итого	δ=10	Газ. тр. d=114		Итого	
К26-1	2,2	52,7	85,6	140,5	11,3			11,3	9,2	3,2		12,4	164,2

Выборка закладных деталей на одну колонну

Марка колонны	Марка закладной детали	Колич. шт.	Серия, лист проекта
К 26-1	М6	2	3.015-1/82 вып. II-3л.73
	МИ1-31	1	3.400-6/76 л.20

Технико-экономические показатели на одну колонну

Марка колонны	Вес колонны т	Марка бетона	Объем бетона $м^3$	Вес стали, кг: Всего	Вес стали, кг: В том числе закладных деталей
К 26-1	4,2	300	1,68	164,2	14,6

Примечания

1. В схеме нагрузок указаны расчетные нагрузки.
2. Установку закладных деталей смотрите на листе 72 выпуска II-3.
3. При установке колонны в проектное положение ось колонны должна совпадать с осью трассы.

ТК 1982	Колонна К 26-1	3.015-1/82	
		Выпуск II-2	Лист 48

Нач. отдела Бродский; Гл. констр. Зорин; Рук. группы Зорин; Ст. инж. Боднянская

Исполнит. Проверил

Разработан в Омитре по программе КВС

Ленгипроинжпроект Лучкатая Боднянская

ХАРЬКОВСКИЙ ПРОМСТРОЙНИИПРОЕКТ г. Харьков

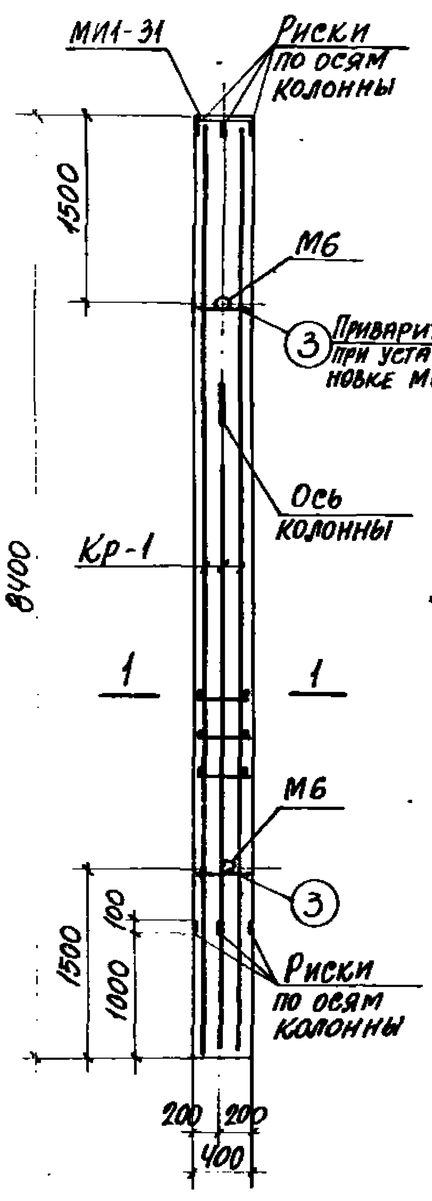

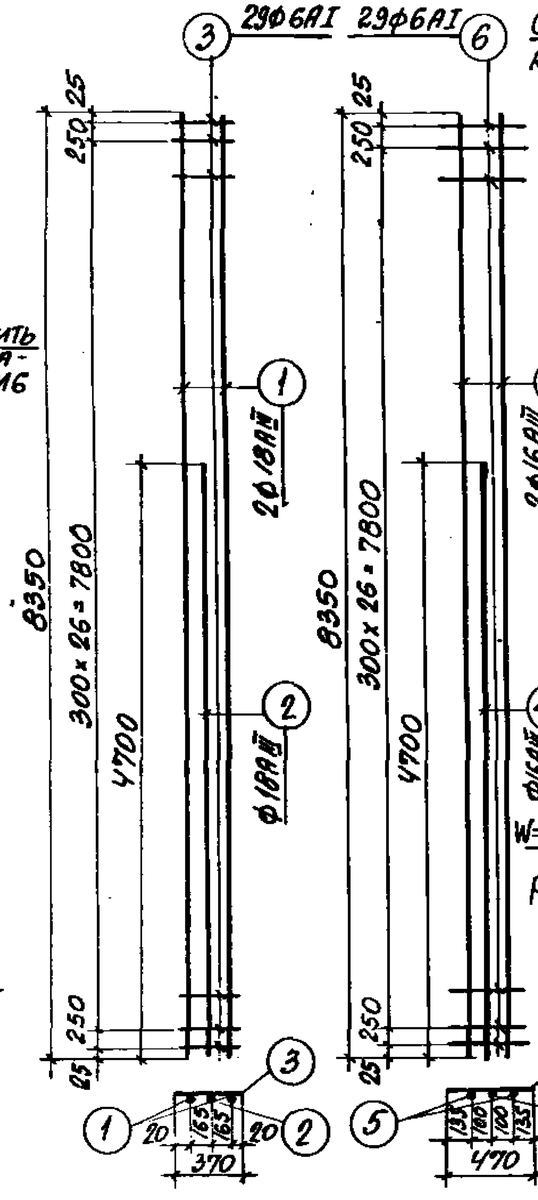

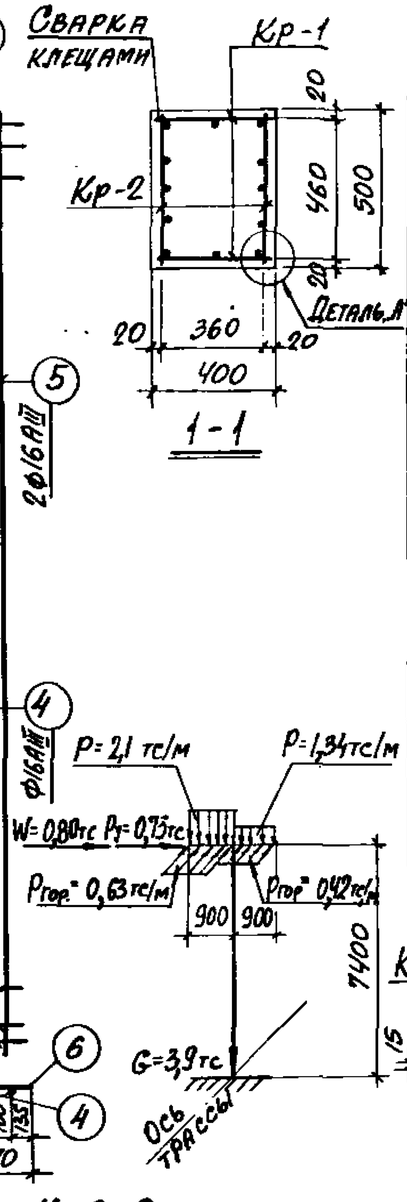

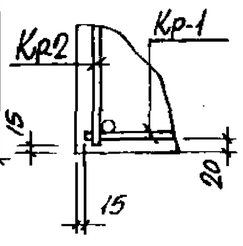

Каркас Кр-1 Каркас Кр-2 Схема нагрузок Деталь „А"

Спецификация арматуры на одну колонну

Марка колонны	Марка и кол. каркасов	№ поз.	Эскиз	Ф мм	Длина мм	Колич. шт. в одном каркасе	Колич. шт. в одной колонне	Общая длина м
К26-2	Кр-1 (шт.2)	1	8350	18АIII	8350	2	4	33,4
		2	4700	18АIII	4700	1	2	9,4
		3	370	6АI	370	29	58	21,5
	Кр-2 (шт.2)	4	4700	16АIII	4700	1	2	9,4
		5	8350	16АIII	8350	2	4	33,4
		6	470	6АI	470	29	58	27,2
	Отдельные стержни	3	См. выше	6АI	370	–	4	1,5

Выборка стали на одну колонну (кг)

Марка колонны	Сталь класса АIII по ГОСТ 5781-82				Сталь класса АI по ГОСТ 5781-82				Сталь профильная марки ВСТ-3кп2 по ГОСТ 380-71*				Всего
	Ф мм			Итого	Ф мм			Итого	Профиль			Итого	
	12	16	18		6				δ=10	Гиз.тр. d=1¼"			
К26-2	2,2	67,6	85,6	155,4	11,6			11,6	9,2	3,2		12,4	179,4

Выборка закладных деталей на одну колонну

Марка колонны	Марка закладной детали	Колич. шт.	Серия, лист проекта
К26-2	М6	2	3.015-1/82 Вып.II-3л.72
	МИ1-31	1	3.400-6/76 л.20

Технико-экономические показатели на одну колонну

Марка колонны	Вес колонны т	Марка бетона	Объем бетона м³	Вес стали, кг: Всего	Вес стали, кг: В том числе закладных деталей
К26-2	4,2	200	1,68	179,4	14,6

Примечания

1. В схеме нагрузок указаны расчетные нагрузки.
2. Установку закладных деталей смотрите на листе 72 выпуска II-3.
3. При установке колонны в проектное положение ось колонны должна совпадать с осью трассы.

ТК 1982	Колонна К 26-2	3.015-1/82	
		Выпуск II-2	Лист 49

Гл. инженер проекта Бодянская
Ст. инженер Дм.
г. Харьков

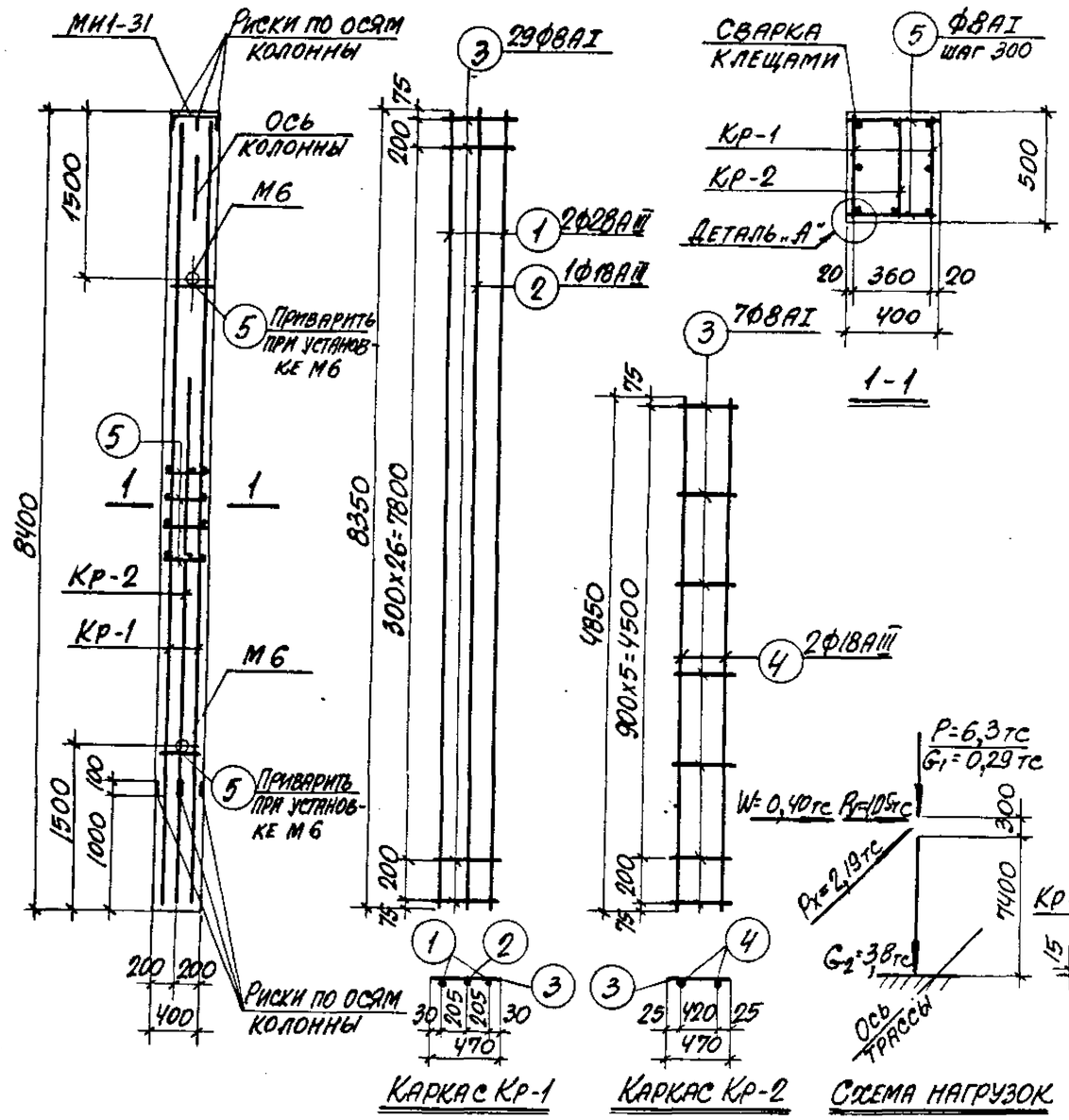

Спецификация арматуры на одну колонну

Марка колонны	Марка и колич. каркасов	№ поз.	Эскиз	ф мм	Длина мм	Колич. шт. в одном каркасе	Колич. шт. в одной колонне	Общая длина м
К26-3	Кр-1 (шт.2)	1	8350	28АIII	8350	2	4	33,4
		2	8350	18АIII	8350	1	2	16,7
		3	470	8АI	470	29	58	27,3
	Кр-2 (шт.1)	3	См. выше	8АI	470	7	7	3,3
		4	4850	18АIII	4850	2	2	9,7
	Отдельные стержни	5	370	8АI	370	—	62	22,9

Выборка стали на одну колонну (кг)

Марка колонны	Сталь класса АIII по ГОСТ 5781-82				Сталь класса АI по ГОСТ 5781-82				Сталь профильная марка ВСТ3КП2 по ГОСТ 380-71*				Всего
	ф мм			Итого	ф мм			Итого	профиль			Итого	
	12	18	28		8				б=10	Уг3 тр. d=1¼"			
К26-3	2,2	52,8	161,3	216,3	20,9			20,9	9,2	3,2		12,4	249,6

Выборка закладных деталей на одну колонну

Марка колонны	Марка закладной детали	Колич. шт.	Серия, лист проекта
К26-3	М6	2	3.015-1/82 вып.II-3л.72
	МИ1-31	1	3.400-6/76 л.20

Примечания

1. В схеме нагрузок указаны расчетные нагрузки.
2. Установку закладных деталей смотрите на листе 72 выпуска II-3.
3. При установке колонны в проектное положение ось колонны должна быть параллельна оси трассы.

Технико-экономические показатели на одну колонну

Марка колонны	Вес колонны т	Марка бетона	Объем бетона м³	Вес стали, кг: Всего	Вес стали, кг: В том числе закладных деталей
К26-3	4,2	200	1,68	249,6	14,6

ТК 1982	Колонна К26-3	3.015-1/82 Выпуск II-2 Лист 50

20609-02 54

Харьковский Промстройниипроект г. Харьков

Произведен в Омнитре по программе КВС

Нач. отдела Бродский; Гл. констр. Зорин; Рук. группы Зорин; Ст. инж. Боднанская

Исполнит. Боднанская; Проверил Зорин

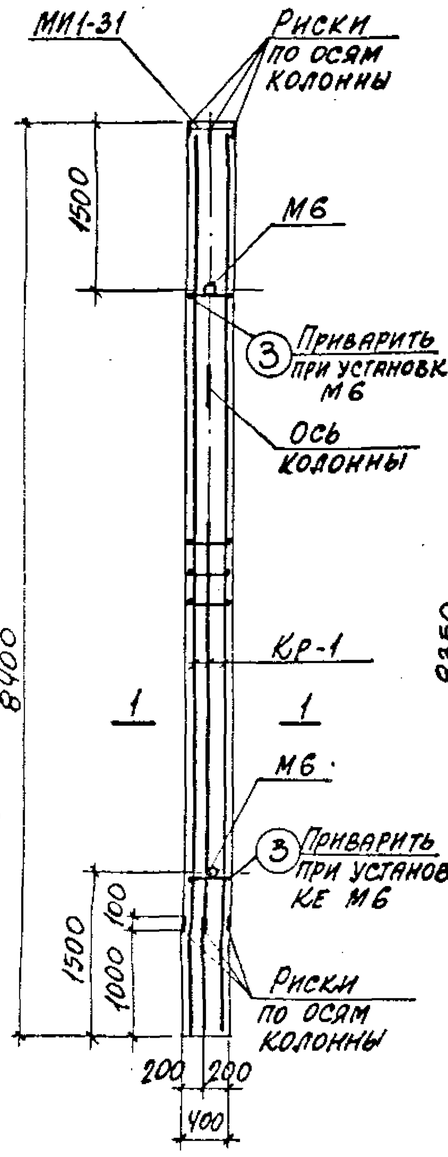

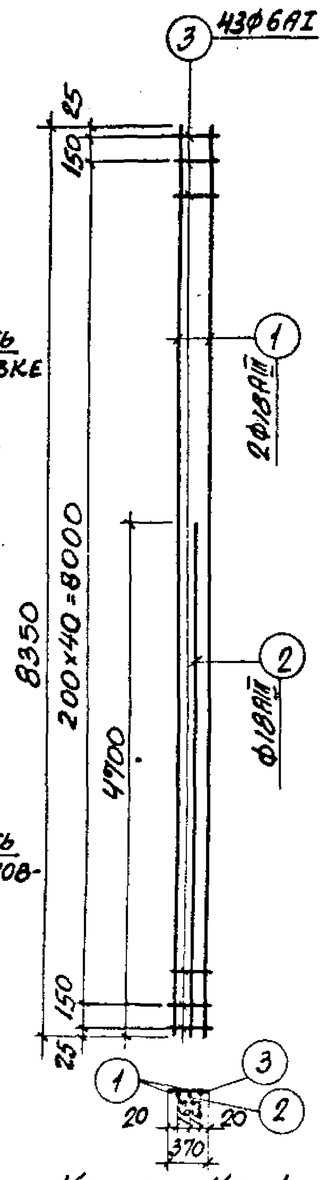

Каркас Кр-1

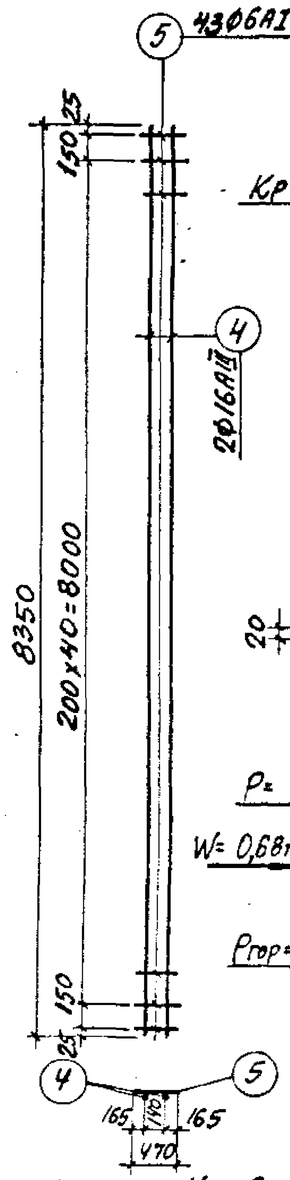

Каркас Кр-2

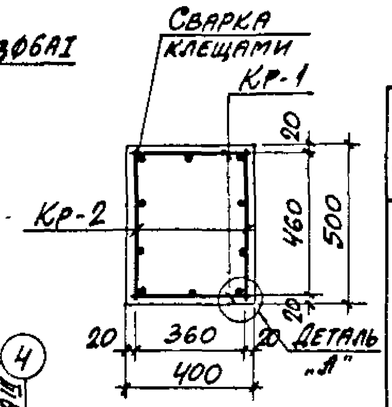

1-1

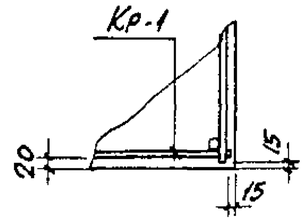

Деталь „А"

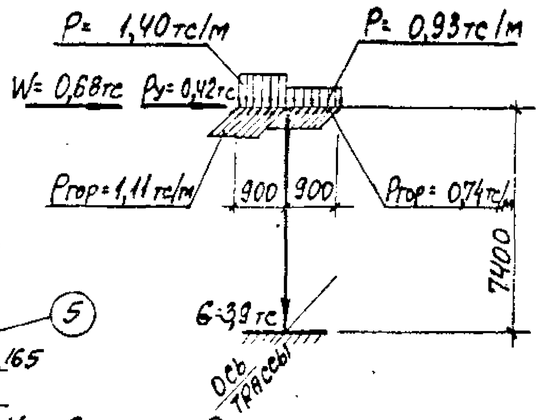

Схема нагрузок

Спецификация арматуры на одну колонну

Марка колонны	Марка и кол-во каркасов	№ поз.	Эскиз	Ф мм	Длина мм	Колич. шт. в одном каркасе	Колич. шт. в одной колонне	Общая длина м
К 26-4	Кр-1 (шт. 2)	1	8350	18АIII	8350	2	4	33,4
		2	4700	18АIII	4700	1	2	9,4
		3	370	6АI	370	43	86	31,8
	Кр-2 (шт. 2)	4	8350	16АIII	8350	2	4	33,4
		5	470	6АI	470	43	86	40,4
	Отдельные стержни	3	См. выше	6АI	370		4	1,5

Выборка стали на одну колонну (кг)

Марка колонны	Сталь класса А-III по ГОСТ 5781-82				Сталь класса А-I по ГОСТ 5781-82				Сталь профильная марка ВСт.3кп2 по ГОСТ 380-71*				Всего
	Ф мм				Ф мм				Профиль				
	12	16	18	Итого	6			Итого	δ-10	Уг.тр. δ-14		Итого	
К26-4	2,2	52,7	85,6	140,5	16,4			16,4	9,2	3,2		12,4	169,3

Выборка закладных деталей на одну колонну

Марка колонны	Марка закладной детали	Колич. шт.	Серия, лист проекта
К 26-4	М6	2	3.015-1/82 Вып. II-3л. 72
	МИ1-31	1	3.400-6/76 л. 20

Технико-экономические показатели на одну колонну

Марка колонны	Вес колонны т	Марка бетона	Объем бетона $м^3$	Вес стали, кг	
				Всего	В том числе закладных деталей
К 26-4	4,2	300	1,68	169,3	14,6

Примечания

1. В схеме нагрузок указаны расчетные нагрузки.
2. Установку закладных деталей смотрите на листе 72 выпуска II-3.
3. При установке колонны в проектное положение ось колонны должна совпадать с осью трассы.

ТК 1982	Колонна К 26-4	3.015-1/82	
		Выпуск II-2	Лист 51

Рук. группы Зорин
Ст. инж. Боданская
Инж. Харыков

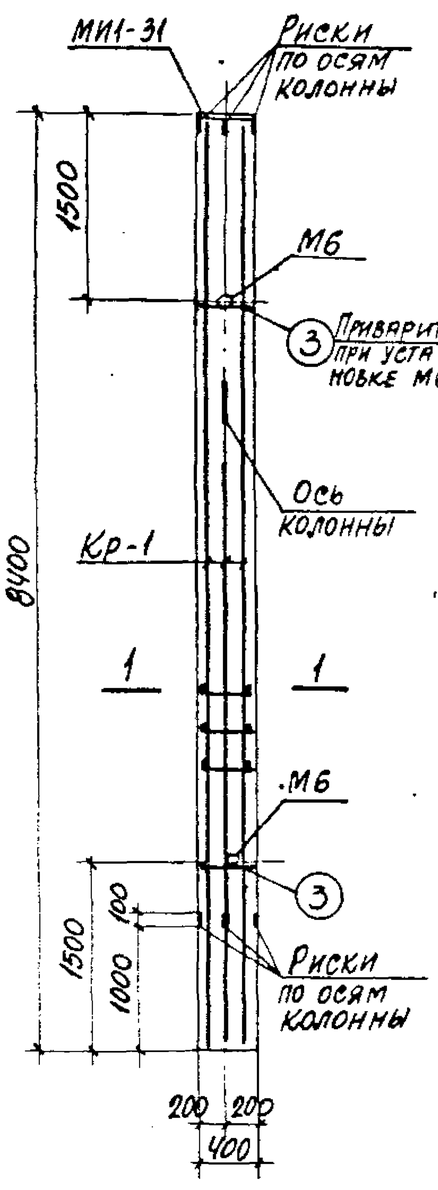

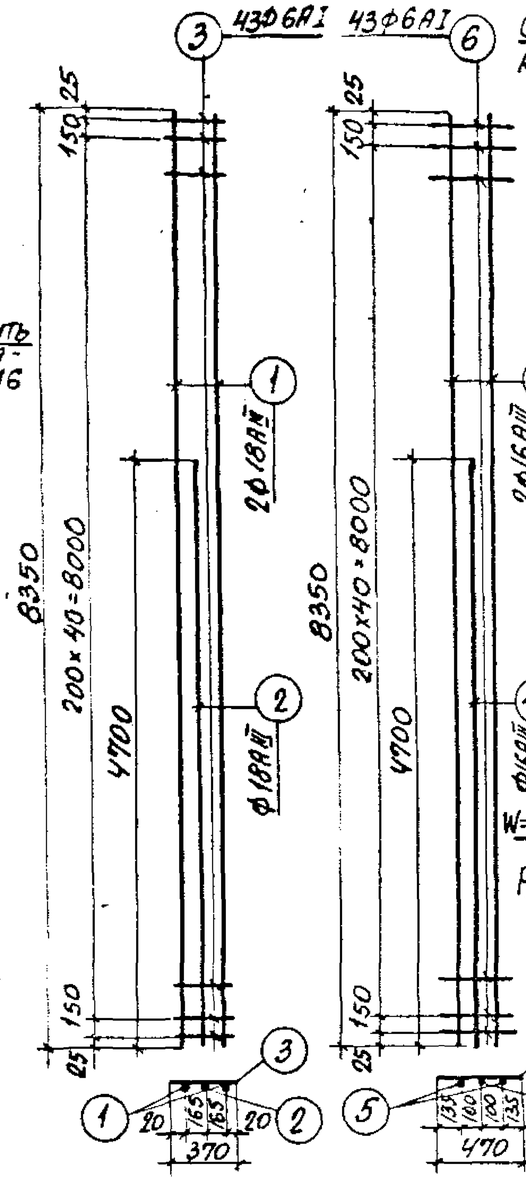

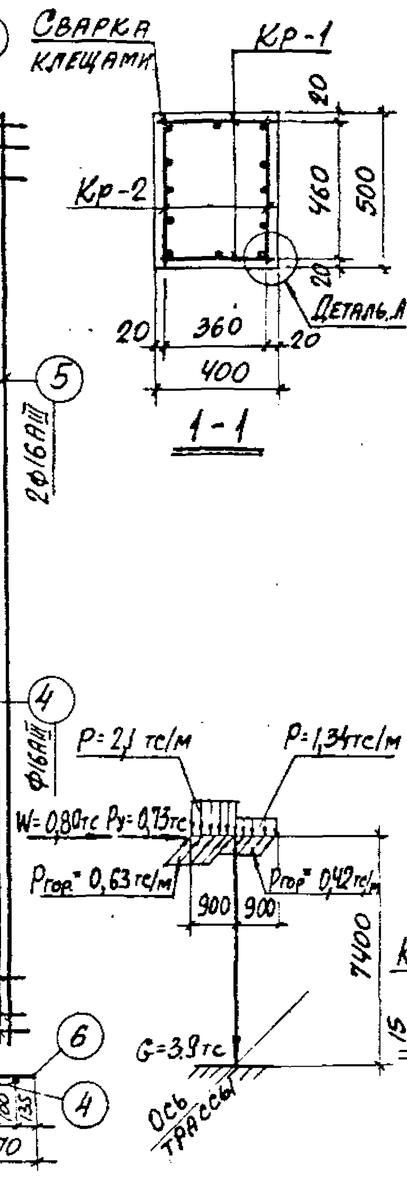

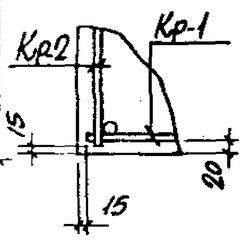

Каркас Кр-1 Каркас Кр-2 Схема нагрузок Деталь „А"

Спецификация арматуры на одну колонну

Марка колонны	Марка и кол. каркасов	№ поз.	Эскиз	ф мм	Длина мм	Колич. шт. в одном каркасе	Колич. шт. в одной колонне	Общая длина м
К26-5	Кр-1 (шт. 2)	1	8350	18АIII	8350	2	4	33,4
		2	4700	18АIII	4700	1	2	9,4
		3	370	6АI	370	43	86	31,8
	Кр-2 (шт. 2)	4	4700	16АIII	4700	1	2	9,4
		5	8350	16АIII	8350	2	4	33,4
		6	470	6АI	470	43	86	40,4
	Отдельные стержни	3	См. выше	6АI	370	–	4	1,5

Выборка стали на одну колонну (кг)

Марка колонны	Сталь класса АIII по ГОСТ 5781-82				Сталь класса АI по ГОСТ 5781-82				Сталь профильная марки ВСТ-3кп2 по ГОСТ 380-71*				Всего
	ф мм			Итого	ф мм			Итого	Профиль			Итого	
	12	16	18		6				δ=10	Гнз. тр. d=11/4"			
К26-5	2,2	67,6	85,6	155,4	16,4			16,4	9,2	3,2		12,4	184,2

Выборка закладных деталей на одну колонну

Марка колонны	Марка закладной детали	Колич. шт.	Серия, лист проекта
К26-5	М6	2	3.015-1/82 Вып. II-3 л. 72
	МИ1-31	1	3.400-6/76 л. 20

Технико-экономические показатели на одну колонну

Марка колонны	Вес колонны т	Марка бетона	Объем бетона $м^3$	Вес стали, кг	
				Всего	В том числе закладных деталей
К26-5	4,2	200	1,68	184,2	14,6

Примечания

1. В схеме нагрузок указаны расчетные нагрузки.
2. Установку закладных деталей смотрите на листе 72 выпуска II-3.
3. При установке колонны в проектное положение ось колонны должна совпадать с осью трассы.

Гл. инж. пр.	Монин	Расчет произведен в Омитре по программе КВС	
Нач. отдела	Бродский		
Гл. констр.	Зорин		
Рук. группы	Зорин		
Ст. инженер	Боднянская		
Рассчитал	Боднянская		
Исполнит.	Артеменко		
Проверил	Зорин		

ХАРЬКОВСКИЙ ПРОМСТРОЙНИИПРОЕКТ г. Харьков

ТК 1982

Колонна К 26-5.

3.015-1/82 Выпуск II-2 Лист 52

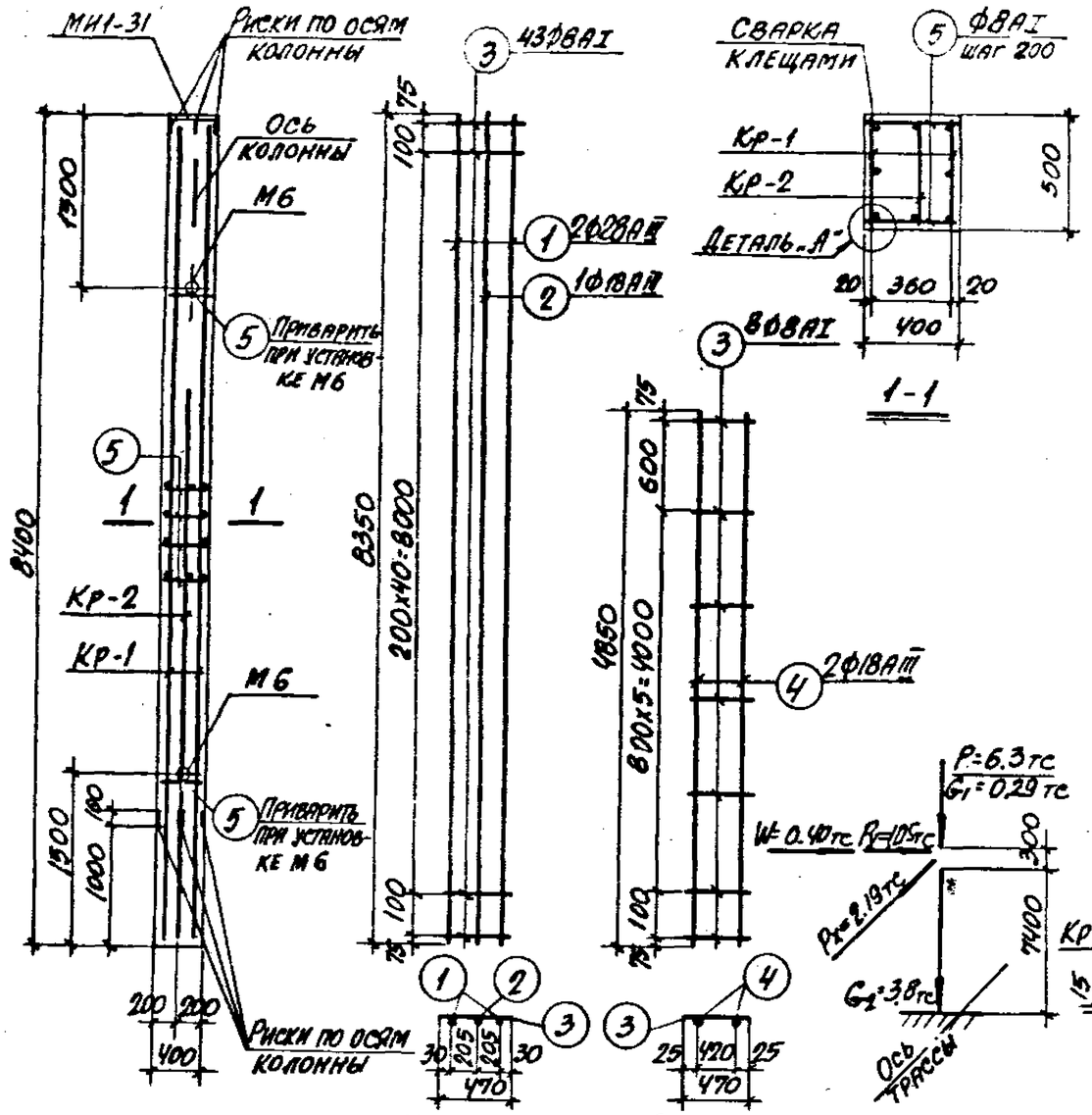

Каркас Кр-1 | Каркас Кр-2 | Схема нагрузок | Деталь „А"

Спецификация арматуры на одну колонну

Марка колонны	Марка и колич. каркасов	№ поз.	Эскиз	ф мм	Длина мм	Колич. шт. в одном каркасе	Колич. шт. в одной колонне	Общая длина м
К26-6	Кр-1 (шт.2)	1	8350	28АIII	8350	2	4	33,4
		2	8350	18АIII	8350	1	2	16,7
		3	470	8АI	470	М3	В6	40,4
	Кр-2 (шт.1)	3	См. выше	8АI	470	8	8	3,8
		4	4850	18АIII	4850	2	2	9,7
	Отдельные стержни	5	370	8АI	370	—	90	33,3

Выборка стали на одну колонну (кг)

Марка колонны	Сталь класса АIII по ГОСТ 5781-82				Сталь класса АI по ГОСТ 5781-82				Сталь профильная марка ВСТ3кп2 по ГОСТ 380-71*				Всего
	ф мм			Итого	ф мм			Итого	профиль			Итого	
	12	18	28		8				δ=10	Круг. тр. d=1 1/4"			
К26-6	2,2	52,8	161,3	216,3	30,6			30,6	9,2	3,2		12,4	259,3

Выборка закладных деталей на одну колонну

Марка колонны	Марка закладной детали	Колич. шт.	Серия, лист проекта
К26-6	М6	2	3.015-1/82 вып.II-3л.73
	МН1-31	1	3.400-6/76 л.20

Примечания

1. В схеме нагрузок указаны расчетные нагрузки.
2. Установку закладных деталей смотрите на листе 72 выпуска II-3.
3. При установке колонны в проектное положение ось колонны должна быть параллельна оси трассы.

Технико-экономические показатели на одну колонну

Марка колонны	Вес колонны т	Марка бетона	Объем бетона м³	Вес стали, кг: Всего	Вес стали, кг: В том числе закладных деталей
К26-6	4,2	200	1,68	259,3	14,6

ТК 1982	Колонна К26-6	3.015-1/82	Выпуск II-2	Лист 53

Ст. инж. Бодянская

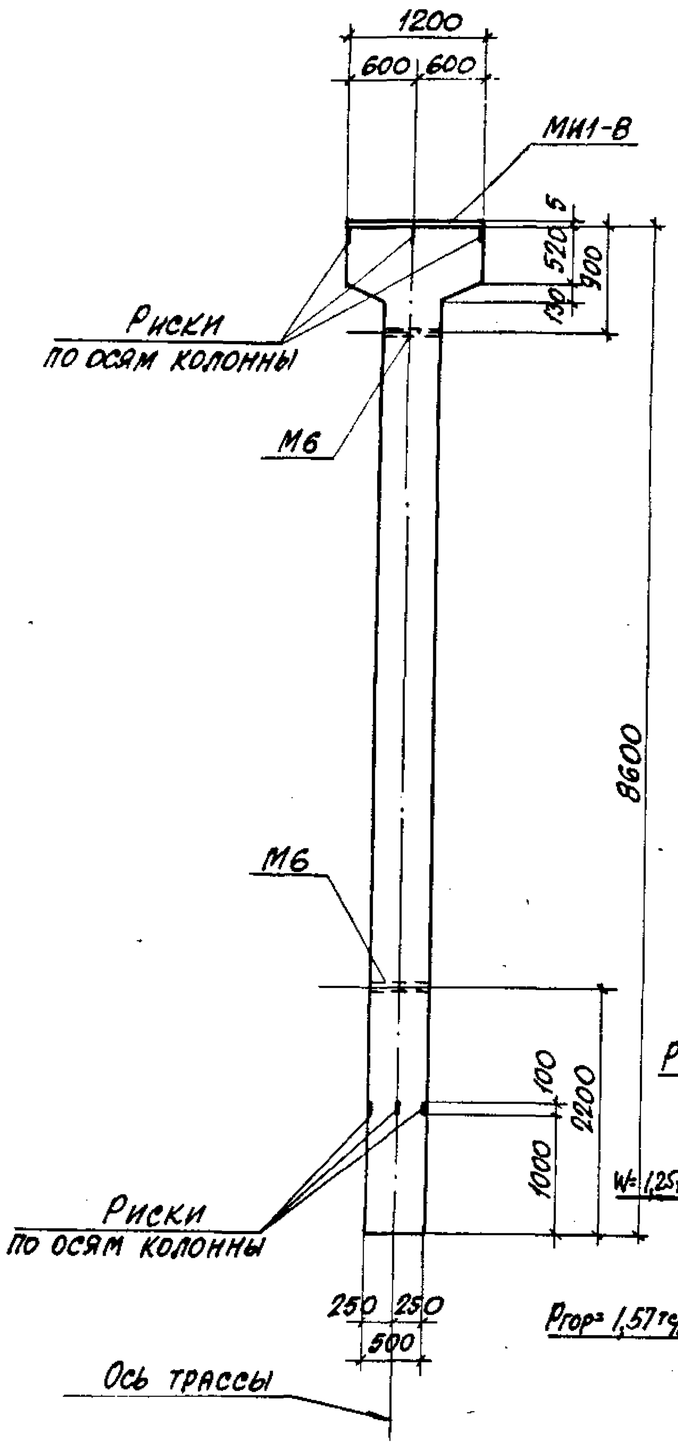

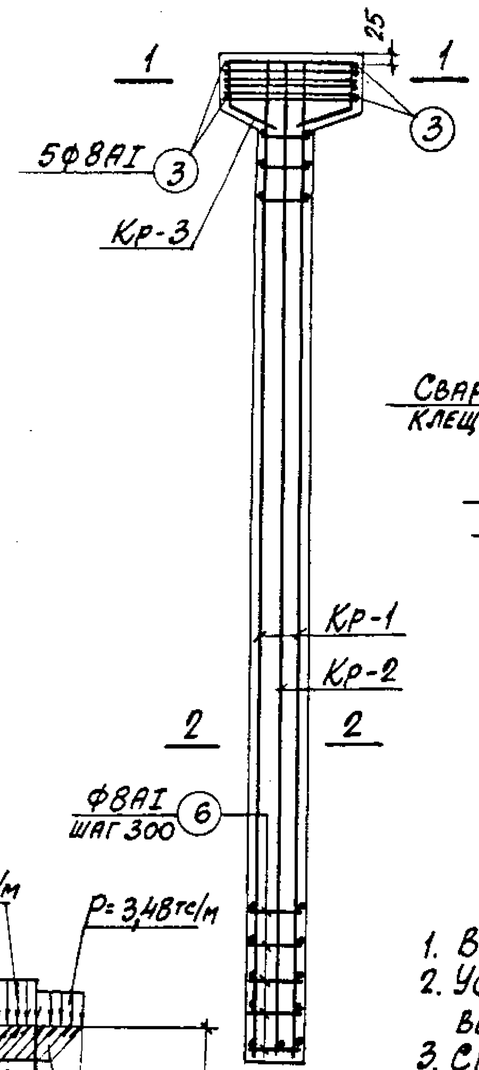

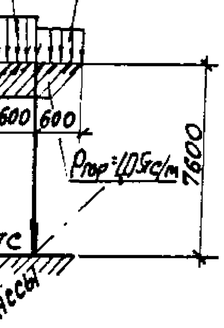

Схема нагрузок

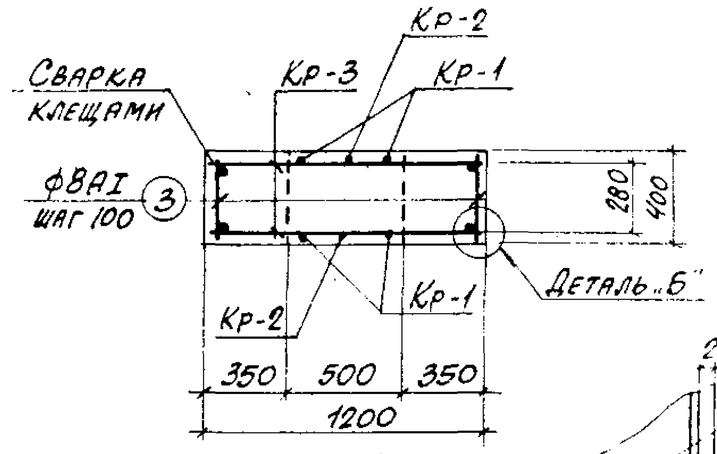

1-1

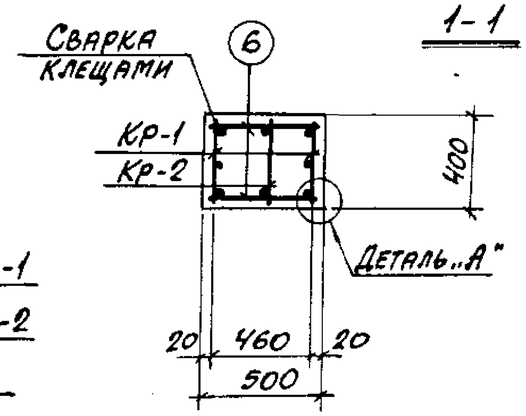

2-2

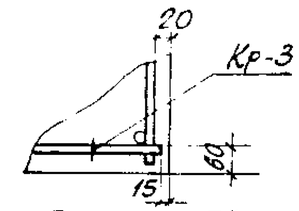

Деталь „Б"

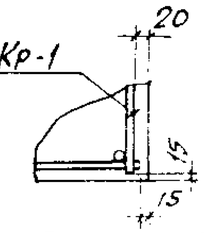

Деталь „А"

Примечания

1. В схеме нагрузок указаны расчетные нагрузки.
2. Установку закладных деталей смотрите на листе 71 выпуска II-3.
3. Спецификацию арматуры и выборку материалов смотрите на листе 55.

ТК 1982	Колонна К27-1. Опалубочный чертеж и армирование	3.015-1/82	
		Выпуск II-2	Лист 54

Расчет произведен в Омнитре по программе КВС

Гл. инж. пр.	Бродский	
Нач. отдела	Зорин	
Гл. констр.	Зорин	
Рук. группы	Зорин	
Ст. инж.	Боднянская	
Инженеры	Минаева	Боднянская
Рассчитали	Исполнит.	Проверил

ХАРЬКОВСКИЙ ПРОМСТРОЙНИИПРОЕКТ г. Харьков

20609-02 58

Спецификация арматуры на одну колонну

Марка колонны	Марка и колич. каркасов	№ поз.	Эскиз	ф мм	Длина мм	Колич. шт. в одном каркасе	Колич. шт. в одной колонне	Общая длина м
К27-1	Кр-1 (шт. 2)	1	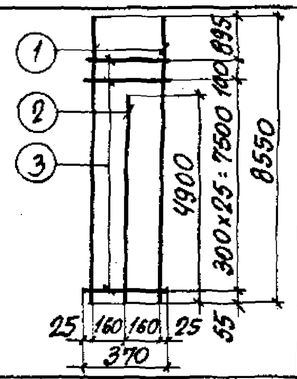	25AIII	8550	2	4	34,2
		2		20AIII	4900	1	2	9,8
		3		8AI	370	27	54	20,0
	Кр-2 (шт. 1)	1	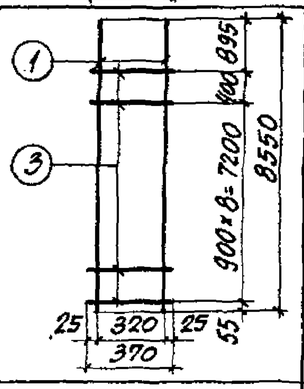	25AIII	8550	2	2	17,1
		3		8AI	370	10	10	3,7
	Кр-3 (шт. 2)	4	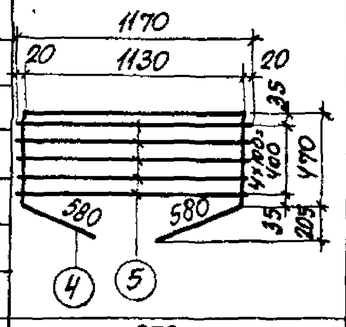	14AIII	3230	1	2	6,5
		5		8AI	1170	5	10	11,7
	Отдельные стержни	3	370	8AI	370	–	10	3,7
		6	470	8AI	470	–	54	25,4

Выборка стали на одну колонну (кг)

Марка колонны	Сталь класса AIII по ГОСТ 5781-82					Сталь класса A-I по ГОСТ 5781-82					Сталь профильная марки Вст.3кп2 по ГОСТ 380-71*					Всего
	ф мм				Итого	ф мм				Итого	Профиль				Итого	
	8	14	20	25		8					6-8	Газ.тр. d=1м				
К27-1	1,2	7,8	24,2	197,5	230,7	25,5				25,5	7,6	3,2			10,8	267,0

Технико-экономические показатели на одну колонну

Марка колонны	Вес колонны т	Марка бетона	Объем бетона $м^3$	Вес стали, кг	
				Всего	В том числе закладных деталей
К27-1	4,7	200	1,87	267,0	12,0

Выборка закладных деталей на одну колонну

Марка колонны	Марка закладной детали	Колич. шт.	Серия, лист проекта
К27-1	М6	2	3.015-1/82. Вып.II-3л.13
	МН1-8	1.2 п.м	3.400-6/76 л.17

Примечание

Конструкцию колонны К27-1 смотрите на листе 54.

ТК 1982	Колонна К27-1. Спецификация арматуры и выборка материалов	3.015-1/82	
		Выпуск II-2	Лист 55

Нач. Гипрокат. Ф. Ж. Рук. группы Эрмин. Ст. инж. Болнянская. Г. Харьков

20609-02 59

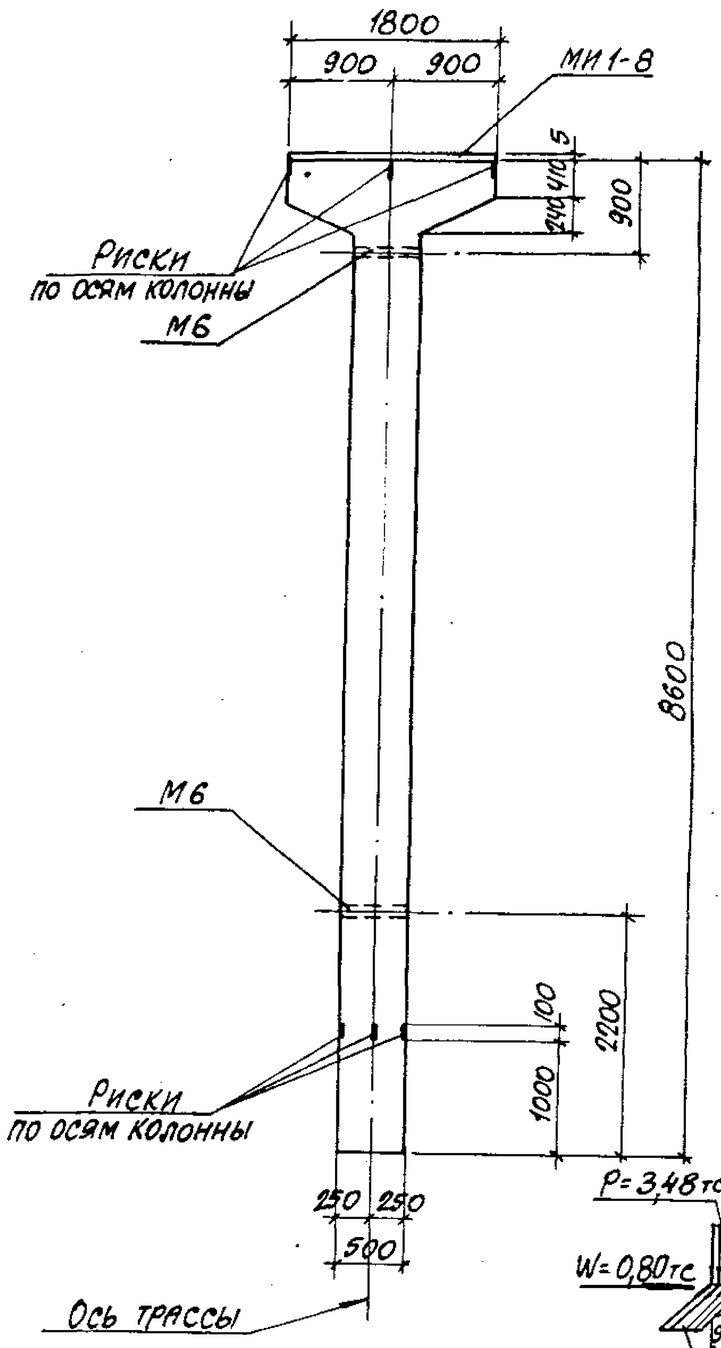

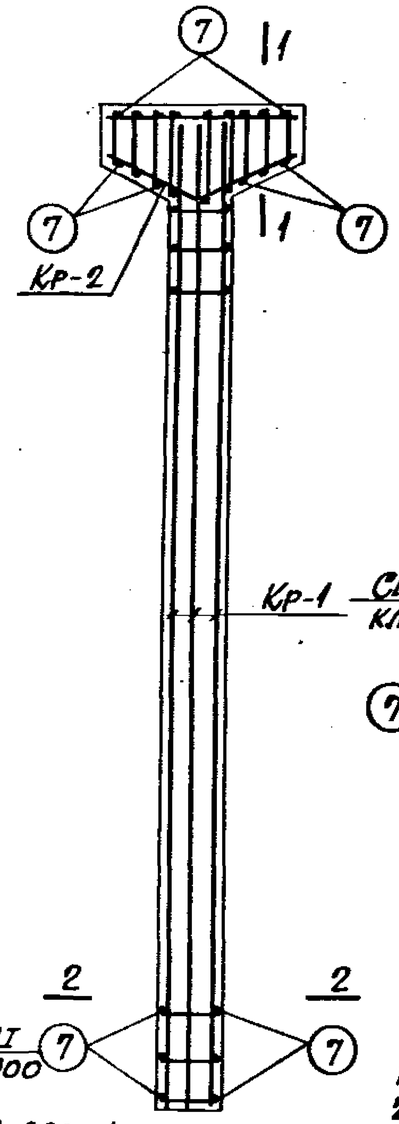

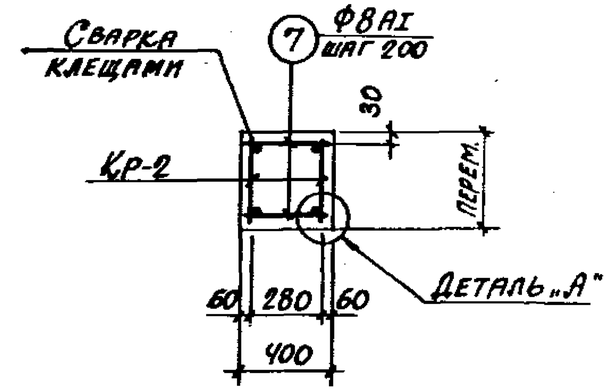

1-1

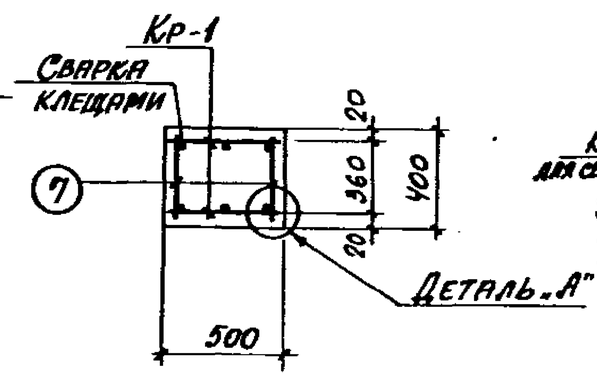

2-2

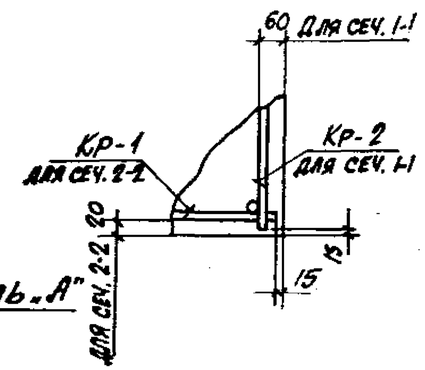

Деталь „А"

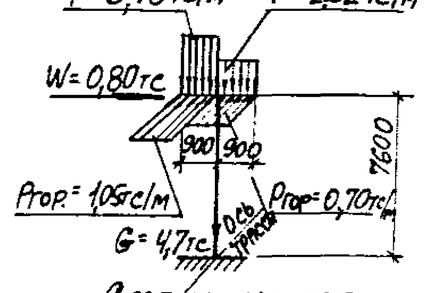

Схема нагрузок

Примечания

1. В схеме нагрузок указаны расчетные нагрузки.
2. Установку закладных деталей смотрите на листе 71 выпуска II-3.
3. Спецификацию арматуры и выборку материалов смотрите на листе 57.

Расчет произведен в Омитре по программе КВС			
Рассчитал	Боднянская	Исполнит.	Минаева
		Проверил	Боднянская
Гл. инж. пр.	Монин	Нач. отдела	Бродский
		Гл. констр.	Зорин
		Рук. группы	Зорин
		Ст. инж.	Боднянская

Харьковский Промстройниипроект г. Харьков

ТК 1982

Колонна К28-1.
Опалубочный чертеж и армирование

3.015-1/82 Выпуск II-2 Лист 56

Спецификация арматуры на одну колонну

Марка колонны	Марка и колич. каркасов	№ поз.	Эскиз	ф мм	Длина мм	Колич. шт. в одном каркасе	Колич. шт. в одной колонне	Общая длина м
К28-1	Кр-1 1 шт. 2	1	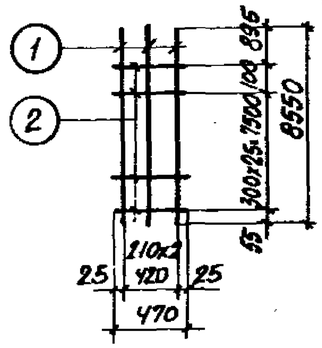	25АIII	8550	3	6	51,3
		2		8АI	470	27	54	25,4
	Кр-2 1 шт. 2	4	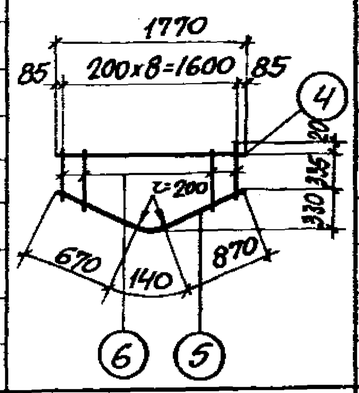	14АIII	1770	1	2	3,5
		5		10АI	1880	1	2	3,8
		6		8АI	от 470 до 700 через 20	9	18	10,0
	Отдельные стержни	7	370	8АI	370	—	72	26,6

Выборка стали на одну колонну (кг)

Марка колонны	Сталь класса АIII по ГОСТ 5781-82					Сталь класса АI по ГОСТ 5781-82					Сталь профильная марки ВСТ3КП2 по ГОСТ 380-71*					Всего
	ф мм				Итого	ф мм				Итого	Профиль				Итого	
	8	14	25			8	10				δ=8	Лист ф=1¼"				
К28-1	1,8	4,2	19,5		20,35	24,5	2,3			26,8	11,3	3,2			14,5	244,8

Технико-экономические показатели на одну колонну

Марка колонны	Вес колонны т	Марка бетона	Объем бетона $м^3$	Вес стали, кг	
				Всего	В том числе закладных деталей
К28-1	5,0	200	2,0	244,8	16,3

Выборка закладных деталей на одну колонну

Марка колонны	Марка закладной детали	Колич. шт.	Серия, лист проекта
К28-1	М6	2	3.015-1/82 вып. II-3 л.73
	МИ1-8	1.8 п.м.	3.400-6/76 л.17

Примечание

Конструкцию колонны К28-1 смотрите на листе 56.

ТК 1982	Колонна К28-1. Спецификация арматуры и выборка материалов	3.015-1/82 Выпуск II-2 Лист 57

Ст. инж. Одинянская

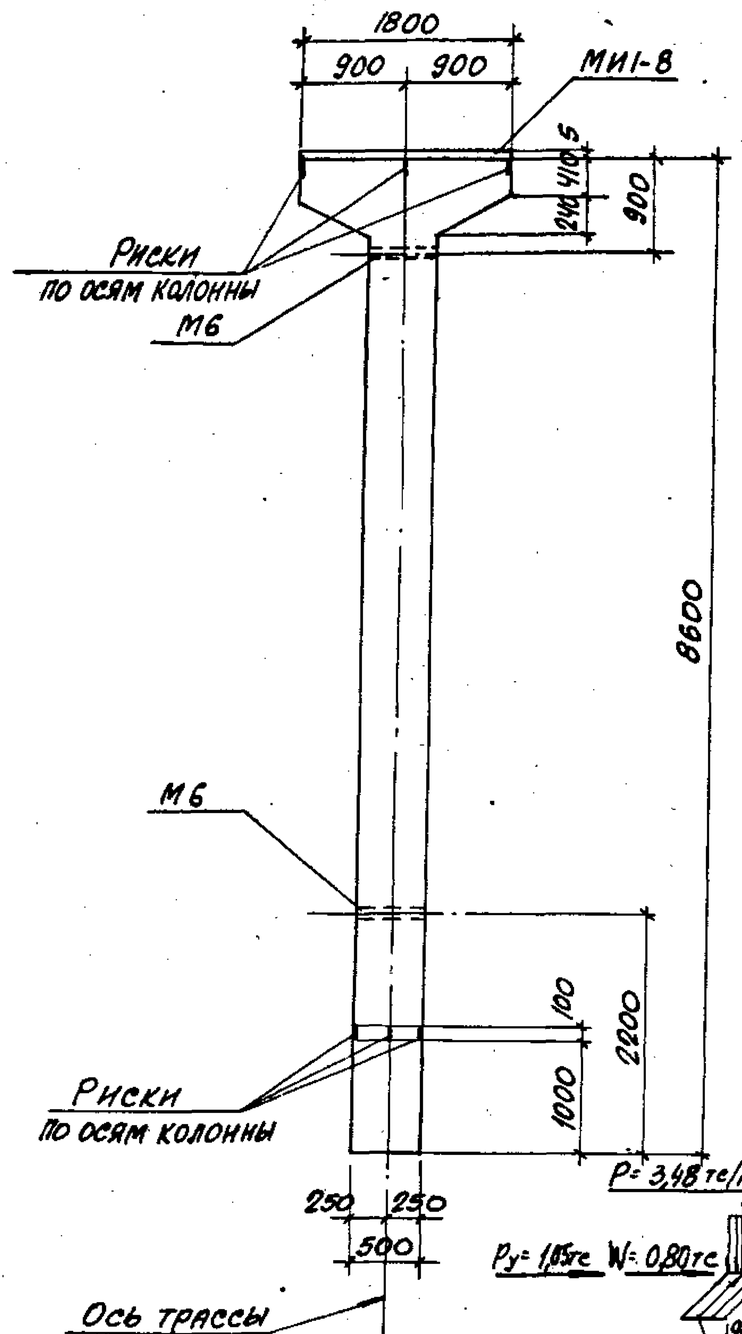

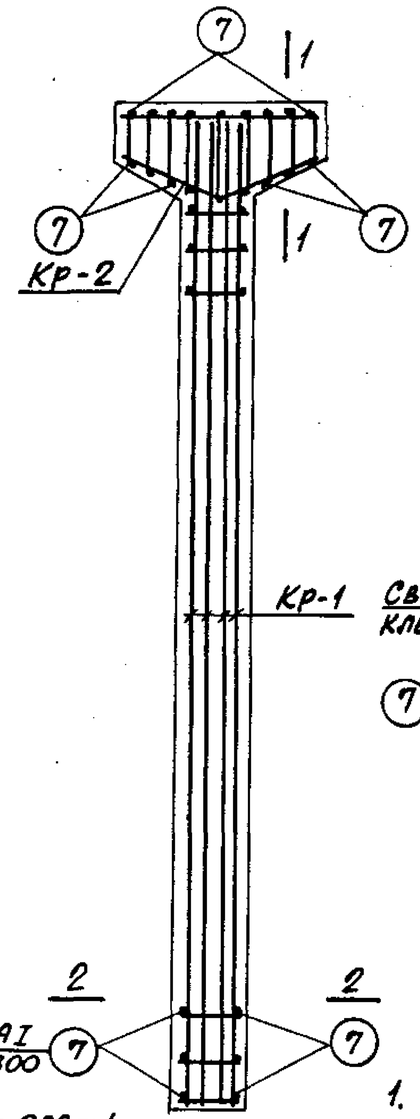

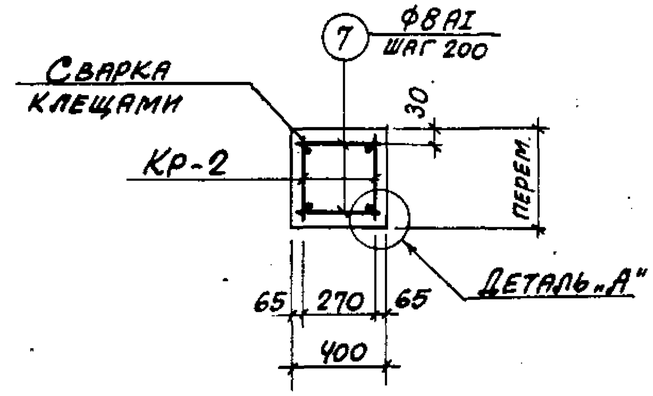

1-1

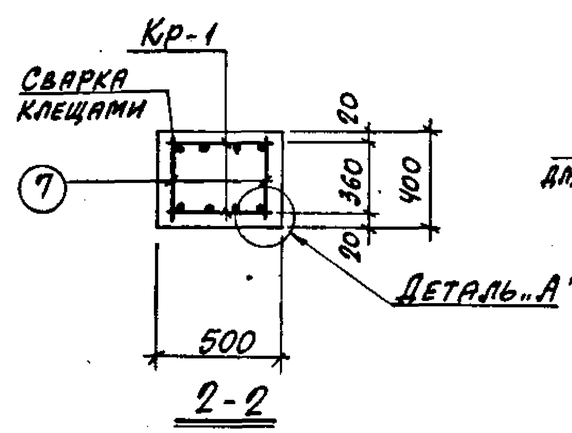

2-2

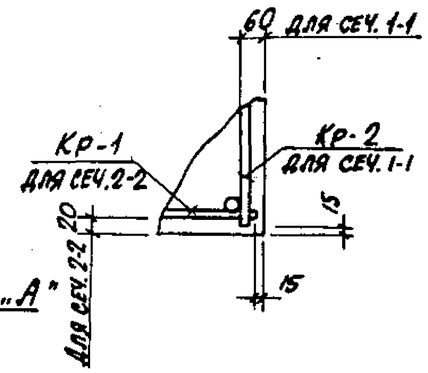

Деталь „А"

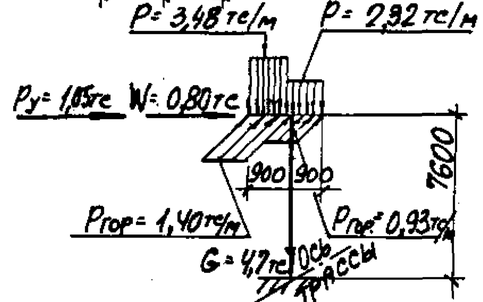

Схема нагрузок

Примечания

1. В схеме нагрузок указаны расчетные нагрузки.
2. Установку закладных деталей смотрите на листе 71 выпуска II-3.
3. Спецификацию арматуры и выборку материалов смотрите на листе 59.

ТК 1982	Колонна К 28-2. Опалубочный чертеж и армирование	3.015-1/82	
		Выпуск II-2	Лист 58

20609-02 62

Расчет произведен в Омитре по программе АВС

Ск.			
Рассчитал	Бодянская		
Исполнит.	Минаева		
Проверил	Бодянская		
Гл. инж. пр.	Монин		
Нач. отдела	Бродский		
Гл. констр.	Зорин		
Рук. группы	Зорин		
Ст. инж.	Бодянская		

Харьковский Промстройниипроект г. Харьков

Спецификация арматуры на одну колонну

Марка колонны	Марка и колич. каркасов	№ поз.	Эскиз	ф мм	Длина мм	Колич. шт. в одном каркасе	Колич. шт. в одной колонне	Общая длина м
К28-2	КР-1 1 шт. - 2 %	1	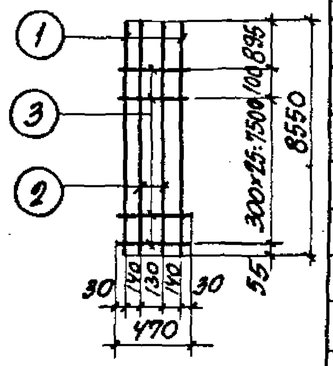	28АIII	8550	2	4	34,2
		2		25АIII	8550	2	4	34,2
		3		8АI	470	27	54	25,4
	КР-2 1 шт. - 2 %	4	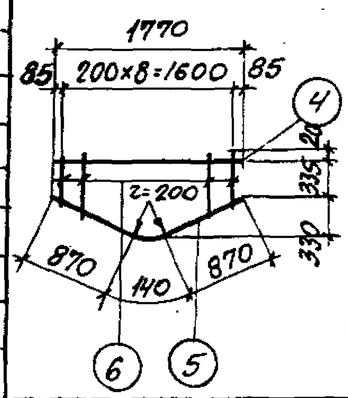	14АIII	1770	1	2	3,5
		5		10АI	1880	1	2	3,8
		6		8АI	от 470 до 700 через 200	9	18	10,0
	Отдельные стержни	7	370	8АI	370	—	72	26,6

Выборка стали на одну колонну (кг)

Марка колонны	Сталь класса АIII по ГОСТ 5781-82					Сталь класса А-I по ГОСТ 5781-82					Сталь профильная марки ВСТ3кп2 по ГОСТ 380-71*					
	ф мм				Итого	ф мм				Итого	Профиль				Итого	Всего
	8	14	25	28		8	10				δ=8	Газ. тр. d=1¼"				
К28-2	1,8	4,2	131,7	165,2	302,9	24,5	2,3			26,8	11,3	3,2			14,5	344,2

Технико-экономические показатели на одну колонну

Марка колонны	Вес колонны т	Марка бетона	Объем бетона $м^3$	Вес стали, кг	
				Всего	В том числе закладных деталей
К28-2	5,0	200	2,0	344,2	16,3

Выборка закладных деталей на одну колонну

Марка колонны	Марка закладной детали	Колич. шт.	Серия, лист проекта
К28-2	М6	2	3.015-1/82 вып. II-3 л. 73
	МН1-8	1.8 п.м.	3.400-6/76 л. 17

Примечание

Конструкцию колонны К28-2 смотрите на листе **58**.

ТК 1982	Колонна К28-2. Спецификация арматуры и выборка материалов	3.015-1/82 Выпуск II-2 Лист 59

По программе КДС

Рук. группы Зорин
Ст. инж. Бодянская
г. Харьков

20609-02 63

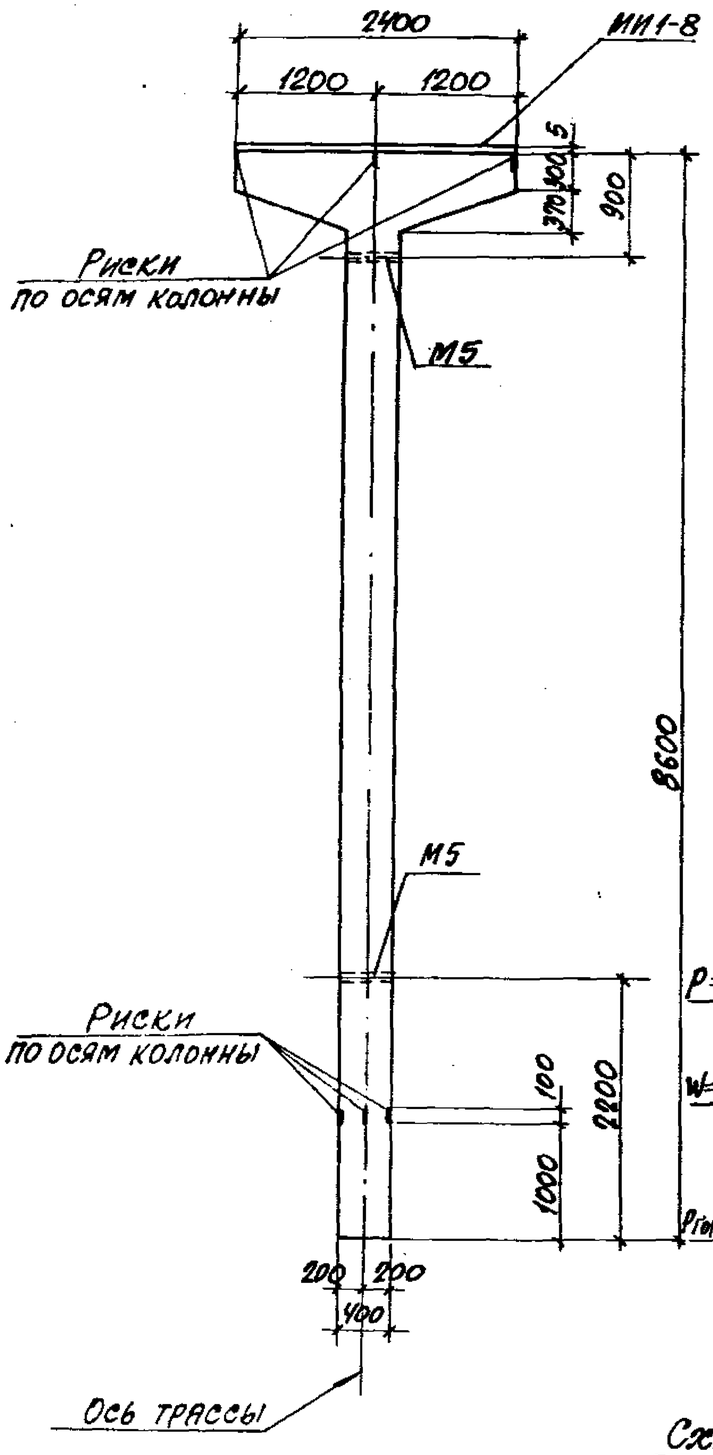

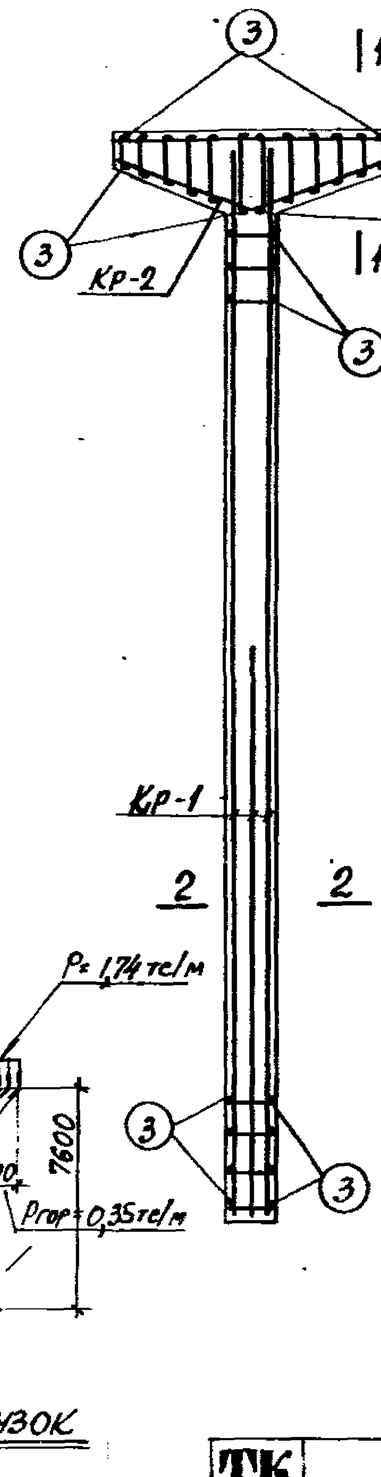

Схема нагрузок

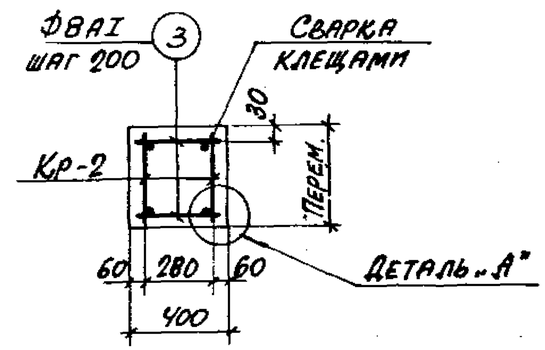

1-1

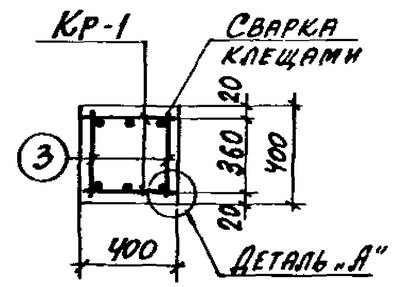

2-2

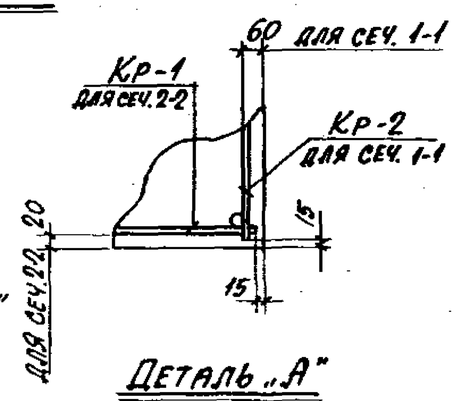

Деталь „А"

Примечания

1. В схеме нагрузок указаны расчетные нагрузки.
2. Установку закладных деталей смотрите на листе 74 выпуска II-3.
3. Спецификацию арматуры и выборку материалов смотрите на листе 61.

Гл. инж. пр.	Тонин		Расчет произведен в Омитре по программе ХВС
Нач. отдела	Бродский		
Гл. констр.	Зорин		
Рук. группы	Зорин		
Ст. инж.	Боднянская		
Разработал	Боднянская		
Рассчитал	Минаева		
	Исполнит		
	Проверил		

ХАРЬКОВСКИЙ ПРОМСТРОЙНИИПРОЕКТ г. Харьков

ТК 1982	Колонна К29-1. Опалубочный чертеж и армирование	3.015-1/82 Выпуск II-2 Лист 60

Спецификация арматуры на одну колонну

Марка колонны	Марка и колич. каркасов	№ поз.	Эскиз	Ф мм	Длина мм	Колич. шт. в одном каркасе	Колич. шт. в одной колонне	Общая длина м
К29-1	Кр-1 (шт. 2)	1	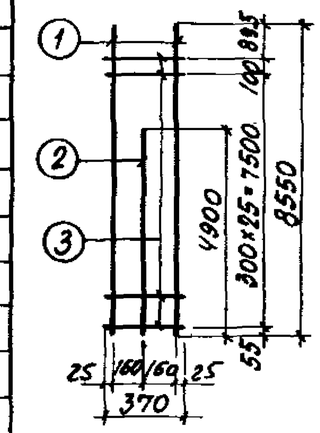	25АII	8550	2	4	34,2
		2		25АII	4900	1	2	9,8
		3		8АI	370	27	54	20,0
	Кр-2 (шт. 2)	4	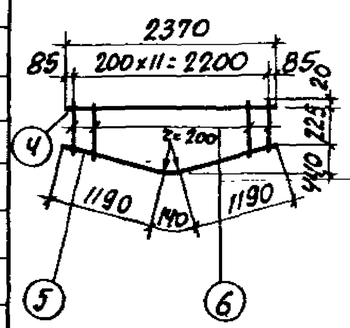	14АII	2370	1	2	4,7
		5		10АI	2520	1	2	5,0
		6		8АI	от 380 до 670	12	24	11,6
	Отдельные стержни	3	370	8АI	370	—	78	28,8

Выборка стали на одну колонну (кг)

Марка колонны	Сталь класса АII по ГОСТ 5781-82					Сталь класса А-I по ГОСТ 5781-82					Сталь профильная марки ВСТ3кп2 по ГОСТ 380-71*					Всего
	Ф мм				Итого	Ф мм				Итого	Профиль				Итого	
	8	14	25			8	10				δ=8	Газ. тр. d=114				
К29-1	2,4	5,7	169,4		177,5	23,9	3,1			27,0	15,1	2,6			17,7	222,2

Технико-экономические показатели на одну колонну

Марка колонны	Вес колонны т	Марка бетона	Объем бетона м³	Вес стали, кг	
				Всего	В том числе закладных деталей
К29-1	4,4	300	1,76	222,2	20,1

Выборка закладных деталей на одну колонну

Марка колонны	Марка закладной детали	Колич. шт.	Серия, лист проекта
К29-1	М5	2	3.015-1/82 вып.1-3 л.73
	МН1-8	2,4 п.м.	3.400-6/76 л.17

Примечание

Конструкцию колонны К29-1 смотрите на листе 60.

ТК 1982	Колонна К29-1 Спецификация арматуры и выборка материалов	3.015-1/82	
		Выпуск II-2	Лист 61

Ст. инж. Боднанская

20609-02 65

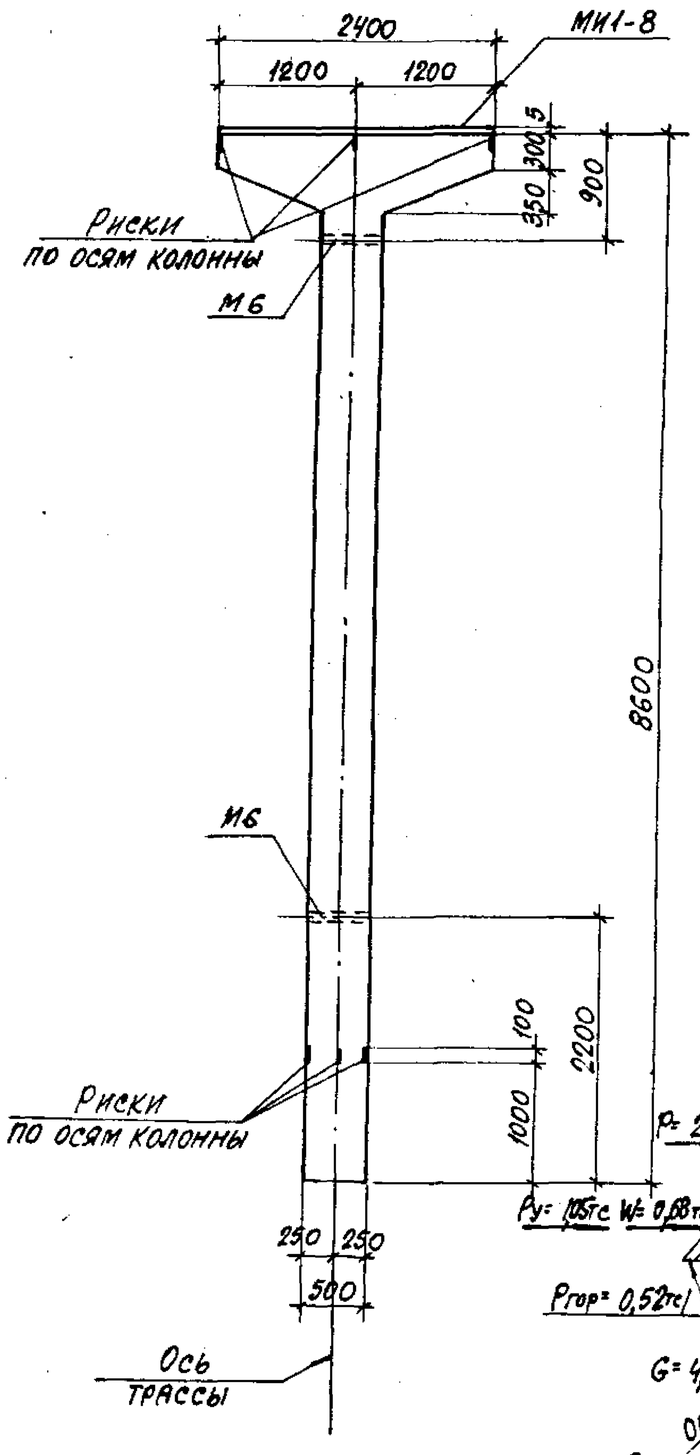

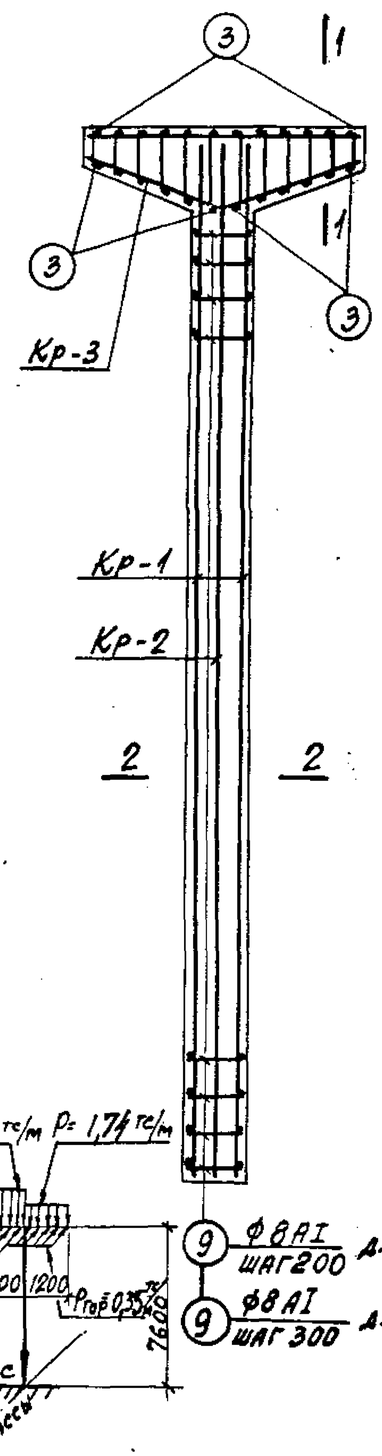

Схема нагрузок

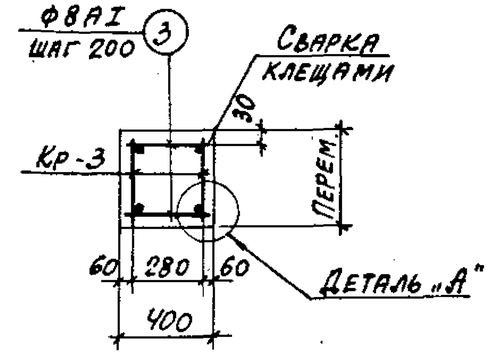

1-1

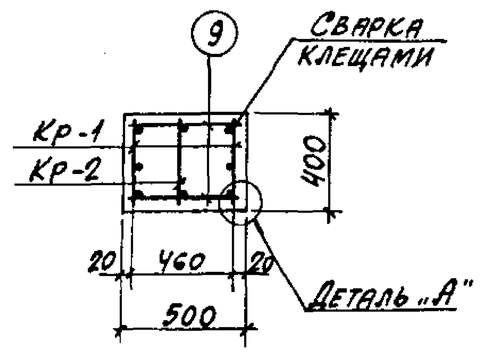

2-2

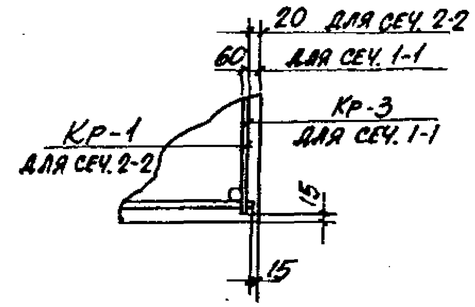

Деталь „А"

Примечания

1. В схеме нагрузок указаны расчетные нагрузки.
2. Установку закладных деталей смотрите на листе 71 выпуска II-3.
3. Спецификацию арматуры и выборку материалов смотрите на листах 63, 64.

9 ФВАI шаг 200 для К30-2

9 ФВАI шаг 300 для К30-1

ТК 1982	Колонны К30-1; К30-2 Опалубочный чертеж и армирование	3.015-1/82	
		Выпуск II-2	Лист 62

20609-02 66

Харьковский Промстройниипроект г. Харьков

Нач. отдела Бродский; Гл. констр. Зорин; Рук. группы Зорин; Ст. инж. Боднянская

Исполнит. Минаева; Проверил Боднянская

Произведен в Омнитре по программе АВС

Спецификация арматуры на одну колонну

Марка колонны	Марка и колич. каркасов	№ поз.	Эскиз	Ф мм	Длина мм	Колич. шт. в одном каркасе	Колич. шт. в одной колонне	Общая длина м
К30-1	Кр-1 (шт. 2)	1	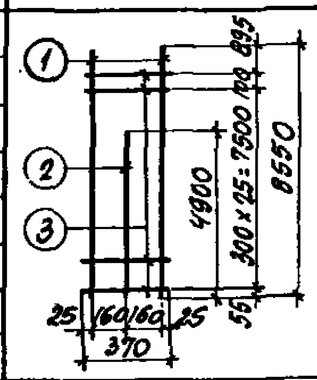	25AIII	8550	2	4	34,2
		2		16AIII	4900	1	2	9,8
		3		8AI	370	27	54	20,0
	Кр-2 (шт. 1)	4	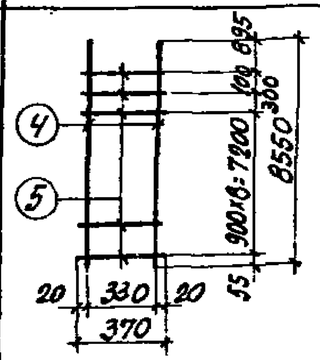	16AIII	8550	2	2	17,1
		5		8AI	370	11	11	4,1
	Кр-3 (шт. 2)	6	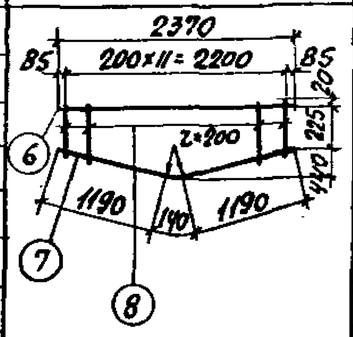	14AIII	2370	1	2	4,7
		7		10AI	2520	1	2	5,0
		8		8AI	от 300 до 670 через 200	12	24	11,6
	Отдельные стержни	3	370	8AI	370	—	24	8,9
		9	470	8AI	470	—	54	25,4

Выборка стали на одну колонну (кг)

Марка колонны	Сталь класса A-III по ГОСТ 5781-82					Сталь класса AI по ГОСТ 5781-82					Сталь профильная марки ВСт3кп2 по ГОСТ 380-71*					Всего
	Ф мм				Итого	Ф мм				Итого	Профиль				Итого	
	8	14	16	25		8	10				δ=8	Труб. d=1"				
К30-1	2,4	5,7	42,5	132,7	182,3	27,6	3,1			30,7	15,1	3,2			18,3	231,3

Технико-экономические показатели на одну колонну

Марка колонны	Вес колонны т	Марка бетона	Объем бетона $м^3$	Вес стали, кг	
				Всего	В том числе закладных деталей
К30-1	5,2	200	2,03	231,3	20,7

Выборка закладных деталей на одну колонну

Марка колонны	Марка закладной детали	Колич. шт.	Серия, лист проекта
К30-1	М6	2	3.015-1/82 Вып.II-3л.72
	МИ1-8	24 п.м	3.400-6/76 л.17

Примечание

Конструкцию колонны К30-1 смотрите на листе 62.

ТК 1982	Колонна К30-1. Спецификация арматуры и выборка материалов	3.015-1/82 Выпуск II-2 Лист 63

г. Харьков

Инв. № подл. | Подп. и дата | Взам. инв. № | Инв. № дубл. | Подп. и дата | Ст. инж. Боднянская | Гр. группы | Гирин | Формат А3

20609-02 67

Спецификация арматуры на одну колонну

Марка колонны	Марка и колич. каркасов	№ поз.	Эскиз	Ф мм	Длина мм	Колич. шт. в одном каркасе	Колич. шт. в одной колонне	Общая длина м
К30-2	Кр-1 (шт. 2)	1	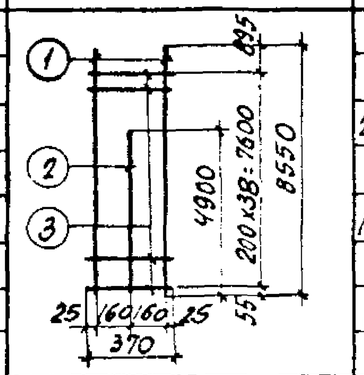	25AIII	8550	2	4	34,2
		2		16AIII	4900	1	2	9,8
		3		8AI	370	39	78	28,9
	Кр-2 (шт. 1)	4	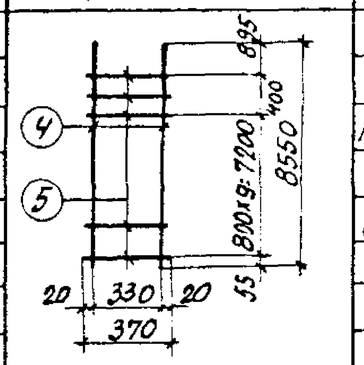	16AIII	8550	2	2	17,1
		5		8AI	370	11	11	4,1
	Кр-3 (шт. 2)	6	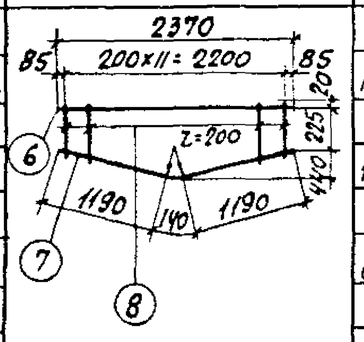	14AIII	2370	1	2	4,7
		7		10AI	2520	1	2	5,0
		8		8AI	от 300 до 670 через 200	12	24	11,6
	Отдельные стержни	3	370	8AI	370	—	24	8,9
		9	470	8AI	470	—	78	36,7

Выборка стали на одну колонну (кг)

Марка колонны	Сталь класса AII по ГОСТ 5781-82					Сталь класса AI по ГОСТ 5781-82					Сталь профильная марки ВСТ3кп2 по ГОСТ 380-71*					
	Ф мм				Итого	Ф мм				Итого	Профиль				Итого	Всего
	8	14	16	25		8	10				5-8	№3 Т-4-14				
К30-2	2,4	5,7	42,5	132,7	182,3	35,6	3,1			38,7	15,1	3,2			18,3	239,3

Технико-экономические показатели на одну колонну

Марка колонны	Вес колонны т	Марка бетона	Объем бетона м³	Вес стали, кг: Всего	Вес стали, кг: в том числе закладных деталей
К30-2	5,2	200	2,03	239,3	20,7

Выборка закладных деталей на одну колонну

Марка колонны	Марка закладной детали	Колич. шт.	Серия, лист проекта
К30-2	М6	2	3.015-1/82 Вып. II-3л.73
	МН1-8	24 п.м	3.400-6/76 л.17

Примечание

Конструкцию колонны К30-2 смотрите на листе 62.

Гл. инж. пр.	Монин	Расчет произведен в СМИТ по программе КВС	
Нач. отдела	Бродский		
Гл. констр.	Зорин		
Рук. группы	Зорин		
Ст. инж.	Водянская		
Рассчитал	Водянская		
Исполнит.	Артеменко		
Проверил	Водянская		

ХАРЬКОВСКИЙ ПРОМСТРОЙНИИПРОЕКТ г. Харьков

ТК 1982

Колонна К30-2. Спецификация арматуры и выборка материалов

3.015-1/82 Выпуск II-2 Лист 64

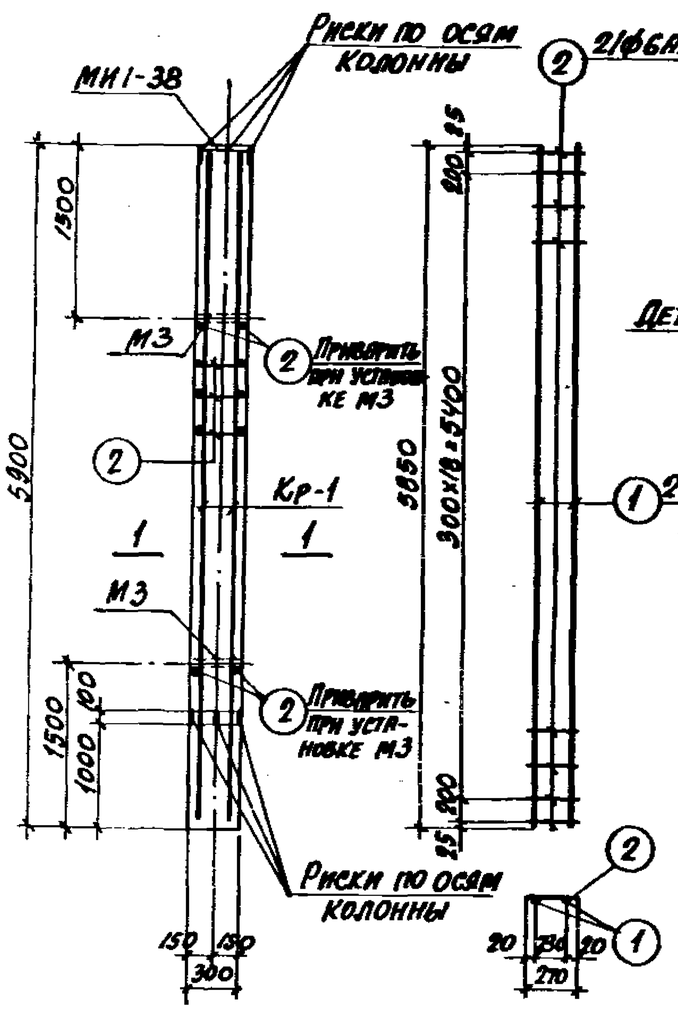

Каркас Кр-1

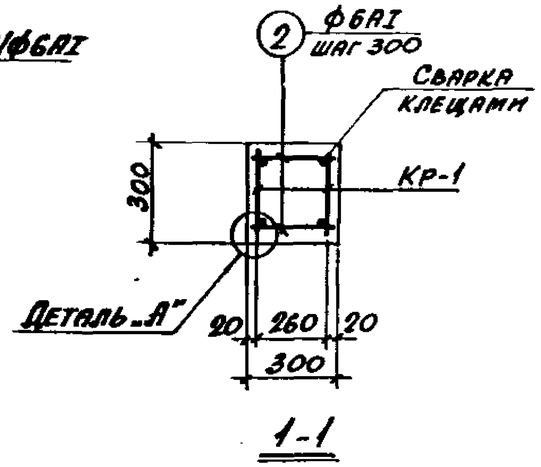

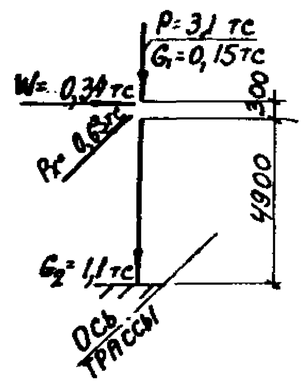

Схема нагрузок

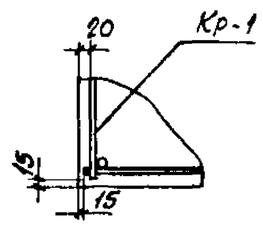

Деталь „А"

Спецификация арматуры на одну колонну

Марка колонны	Марка и колич. каркасов	№ поз.	Эскиз	ф мм	Длина мм	Колич. шт. в одном каркасе	Колич. шт. в одной колонне	Общая длина м
К31-1	Кр-1 (шт.2)	1	5850	18АII	5850	2	4	23,4
		2	270	6АI	270	21	42	11,3
	Отдельн. стержни	2	См. выше	6АI	270	—	46	12,4

Выборка стали на одну колонну (кг)

Марка колонны	Сталь класса А-II по ГОСТ 5781-82				Сталь класса А-I по ГОСТ 5781-82				Сталь профильная марка ВСт.3кп2 по ГОСТ 380-71*				Всего
	ф мм			Итого	ф мм			Итого	Профиль			Итого	
	12	18			6				δ=10	Лист. тр. d=1¼"			
К31-1	3,0	46,8		49,8	5,3			5,3	6,6	2,0		8,6	63,7

Выборка закладных деталей на одну колонну

Марка колонны	Марка закладной детали	Колич. шт.	Серия, лист проекта
К31-1	М3	2	3.015-1/82 Вып.II-3 л.73
	МИ1-38	1	3.400-6/76 лист 21

Примечания

1 В схеме нагрузок указаны расчетные нагрузки.
2 Установку закладных деталей см. на листе 72 выпуска II-3.

Технико-экономические показатели на одну колонну

Марка колонны	Вес колонны т	Марка бетона	Объем бетона м³	Вес стали, кг	
				Всего	В том числе закладных деталей
К31-1	1,3	200	0,53	63,7	11,6

ТК 1982	Колонна К31-1	3.015-1/82 Выпуск II-2 Лист 65

20609-02 69

Ст. инж. Боднянская
Инв. № подл. | Подпись и дата | Взам. инв. №

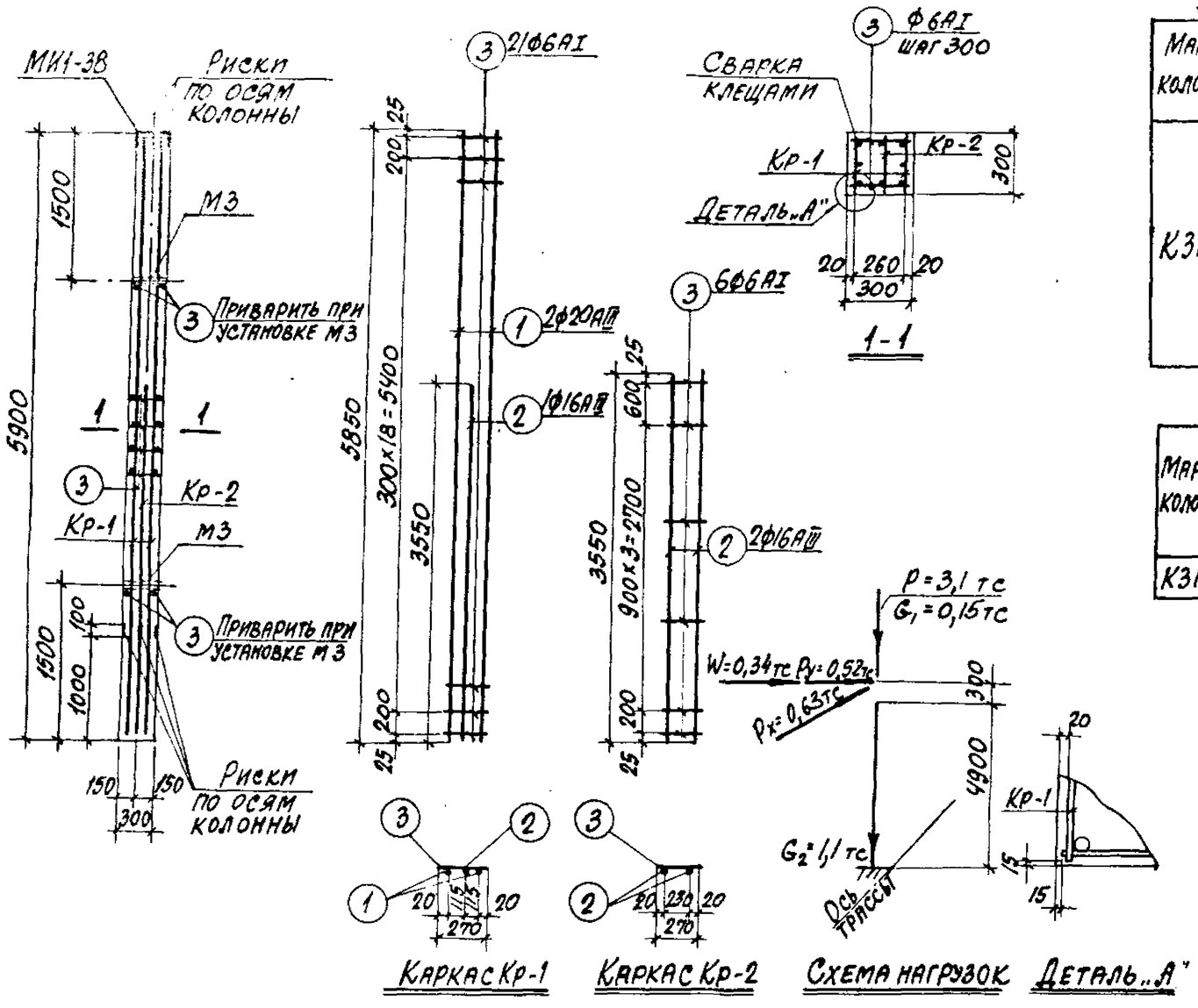

Спецификация арматуры на одну колонну

Марка колонны	Марка и колич. каркасов	№ поз.	Эскиз	Ф мм	Длина мм	Колич. шт. в одном каркасе	Колич. шт. в одной колонне	Общая длина м
К31-2	Кр-1 (шт. 2)	1	5850	20АIII	5850	2	4	23,4
		2	3550	16АIII	3550	1	2	7,1
		3	270	6АI	270	21	42	11,3
	Кр-2 (шт. 1)	2	См. выше	16АIII	3550	2	2	7,1
		3	См. выше	6АI	270	6	6	1,6
	Отдельные стержни	3	См. выше	6АI	270	—	46	12,4

Выборка стали на одну колонну (кг)

Марка колонны	Сталь класса А-III по ГОСТ 5781-82				Сталь класса А-I по ГОСТ 5781-82				Сталь профильная марка ВСт3кп2 по ГОСТ 380-71*				Всего
	Ф мм			Итого	Ф мм			Итого	Профиль			Итого	
	12	16	20		6				δ=10	Лист тр. δ=1/N*			
К31-2	3,0	22,4	57,8	83,2	5,6			5,6	6,6	2,0		8,6	97,4

Выборка закладных деталей на одну колонну

Марка колонны	Марка закладной детали	Колич. шт.	Серия, лист проекта
К31-2	М3	2	3.015-1/82 вып.II-32,73
	МИ1-38	1	3.400-6/76 л.21

Примечания

1. В схеме нагрузок указаны расчетные нагрузки.
2. Установку закладных деталей смотрите на листе 72 выпуска II-3.

Технико-экономические показатели на одну колонну

Марка колонны	Вес колонны т	Марка бетона	Объем бетона м³	Вес стали, кг: Всего	Вес стали, кг: в том числе закладных деталей
К31-2	1,3	200	0,53	97,4	11,6

Расчет произведен в Омитре по программе НВС

Главный инженер проекта Бодянская
Нач. отдела Бродский
Гл. констр. проекта Зорин
Рук. группы Зорин
Ст. инж. Бодянская

Исполнитель Лукарев
Проверил Бодянская

ХАРЬКОВСКИЙ ПРОМСТРОЙНИИПРОЕКТ г. Харьков

ТК 1982

Колонна К31-2

3.015-1/82 Выпуск II-2 Лист 66

20609-02 70

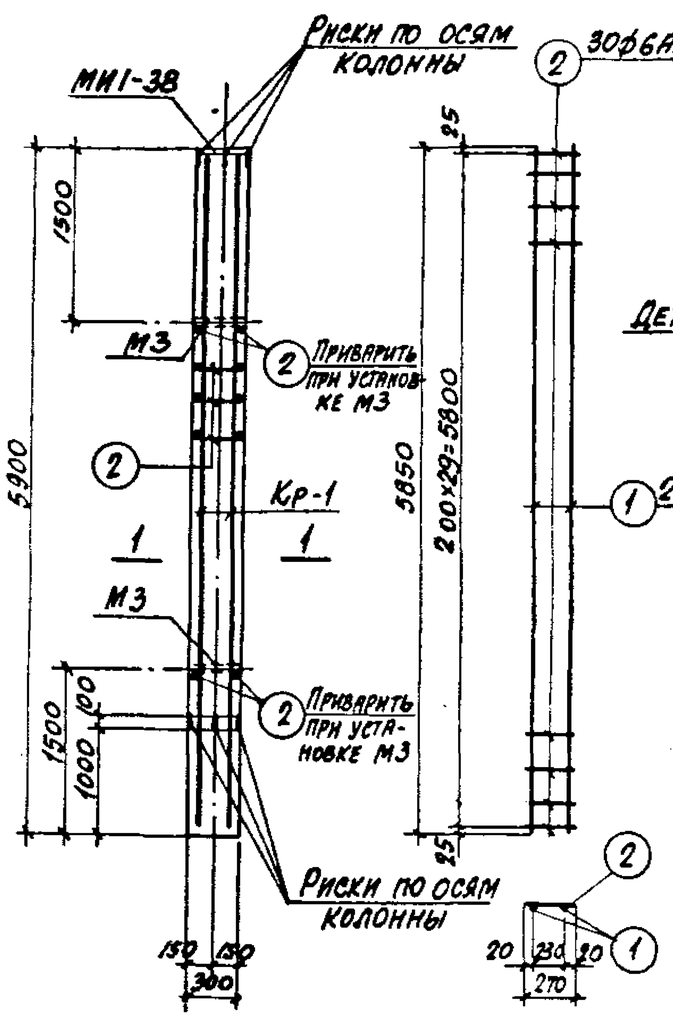

Каркас Кр-1

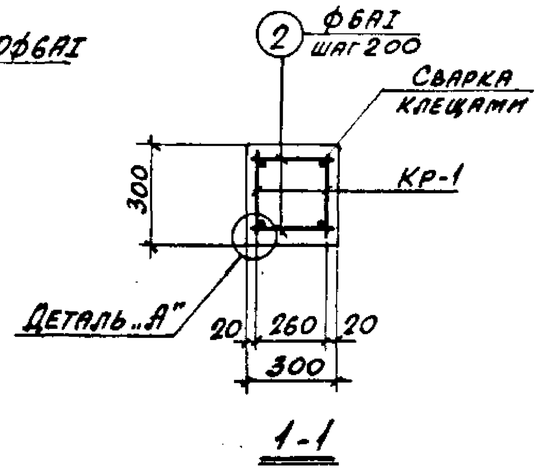

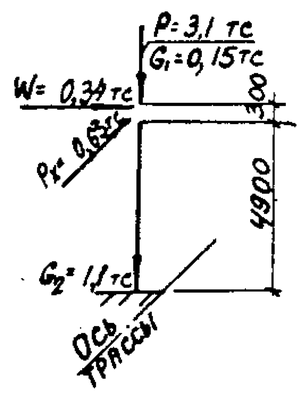

Схема нагрузок

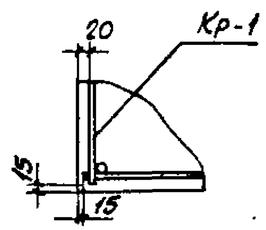

Деталь „А"

Спецификация арматуры на одну колонну

Марка колонны	Марка и колич. каркасов	№ поз.	Эскиз	ф мм	Длина мм	Колич. шт. в одном каркасе	Колич. шт. в одной колонне	Общая длина м
К31-3	Кр-1 (шт. 2)	1	5850	18АIII	5850	2	4	23,4
		2	270	6АI	270	30	60	16,2
	Отдельн. стержни	2	См. выше	6АI	270	–	64	17,3

Выборка стали на одну колонну (кг)

Марка колонны	Сталь класса А-III по ГОСТ 5781-82				Сталь класса А-I по ГОСТ 5781-82				Сталь профильная марка ВСт3кп2 по ГОСТ 380-71*				Всего
	ф мм			Итого	ф мм			Итого	Профиль			Итого	
	12	18			6				δ=10	Газ. тр. d=1¼"			
К31-3	3,0	46,8		49,8	7,4			7,4	6,6	2,0		8,6	65,8

Выборка закладных деталей на одну колонну

Марка колонны	Марка закладной детали	Колич. шт.	Серия, лист проекта
К31-3	М3	2	3.015-1/82 вып. II-3 л. 73
	МИ1-38	1	3.400-6/76 лист 21

Примечания

1. В схеме нагрузок указаны расчетные нагрузки.
2. Установку закладных деталей см. на листе 72 выпуска II-3.

Технико-экономические показатели на одну колонну

Марка колонны	Вес колонны т	Марка бетона –	Объем бетона м³	Вес стали, кг: Всего	Вес стали, кг: В том числе закладных деталей
К31-3	1,3	200	0,53	65,8	11,6

ТК 1982

Колонна К31-3

3.015-1/82 Выпуск II-2 Лист 67

Гип. Гонды Ст. инж. Боднянская

...Харьков

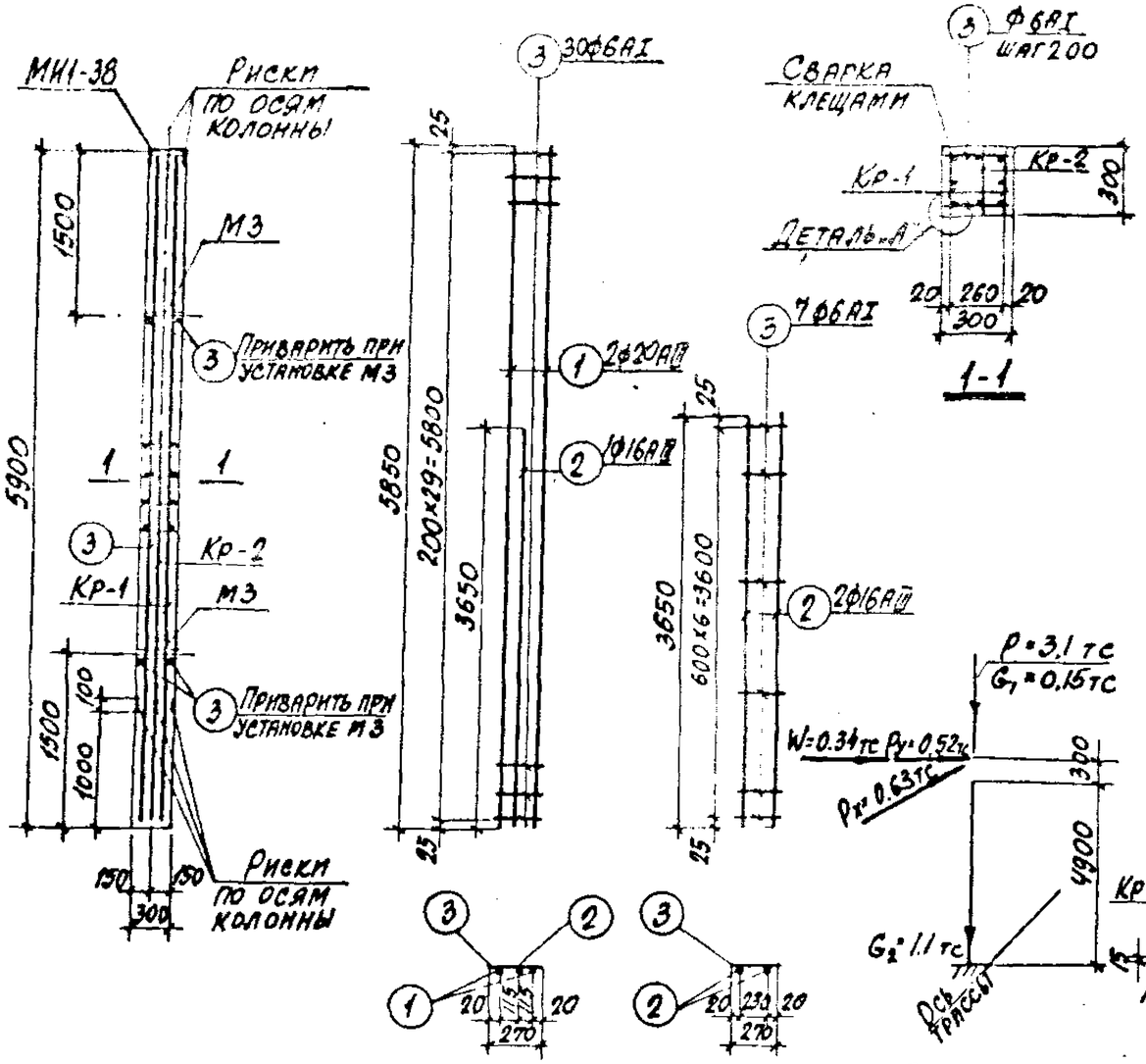

Каркас Кр-1 Каркас Кр-2 Схема нагрузок Деталь „А"

Спецификация арматуры на одну колонну

Марка колонны	Марка и колич. каркасов	№ поз.	Эскиз	Ф мм	Длина мм	Колич. шт. в одном каркасе	Колич. шт. в одной колонне	Общая длина м
К31-4	Кр-1 (шт. 2)	1	5850	20АIII	5850	2	4	23,4
		2	3650	16АII	3650	1	2	7,3
		3	270	6АI	270	30	60	16,2
	Кр-2 (шт. 1)	2	См. выше	16АII	3650	2	2	7,3
		3	См. выше	6АI	270	7	7	1,9
	Отдельные стержни	3	См. выше	6АI	270	—	64	17,3

Выборка стали на одну колонну (кг)

Марка колонны	Сталь класса А-III по ГОСТ 5781-82				Сталь класса А-I по ГОСТ 5781-82				Сталь профильная марки ВСт3кп2 по ГОСТ 380-71*				Всего
	Ф мм				Ф мм				Профиль				
	12	16	20	Итого	6			Итого	δ=10	δ=3 тр. δ=1/4"		Итого	
К31-4	3,0	23,0	57,8	83,8	7,9			7,9	6,6	2,0		8,6	100,3

Выборка закладных деталей на одну колонну

Марка колонны	Марка закладной детали	Колич. шт.	Серия, лист проекта
К31-4	М3	2	3.015-1/82 вып.II-3с, 7,5
	МИ1-38	1	3.400-6/76 А.21

Примечания

1. В схеме нагрузок указаны расчетные нагрузки.
2. Установку закладных деталей смотрите на листе 72 выпуска II-3.

Технико-экономические показатели на одну колонну

Марка колонны	Вес колонны т	Марка бетона	Объем бетона м³	Вес стали, кг: Всего	Вес стали, кг: В том числе закладных деталей
К31-4	1,3	200	0,53	100,3	11,6

Расчет произведен в Омнитре по программе НВС

Гл. инж. пр.	Мо. чин	
Нач. отдела	Бродский	
Гл. констр.	Зорин	Зорин
Рук. группы	Зорин	Зорин
Ст. инж.	Боднянская	Боднянская
Рассчитал	Боднянская	
Исполнит.	Ричкарь	
Проверил	Боднянская	

„Харьковский Промстройниипроект" г. Харьков

ТК 1982

Колонна К31-4

3.015-1/82 Выпуск II-2 Лист 68

20609-02 72

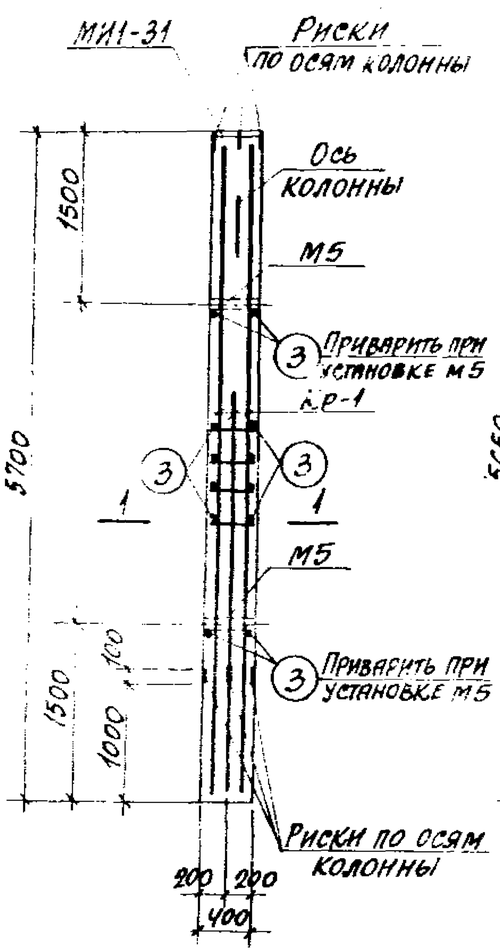

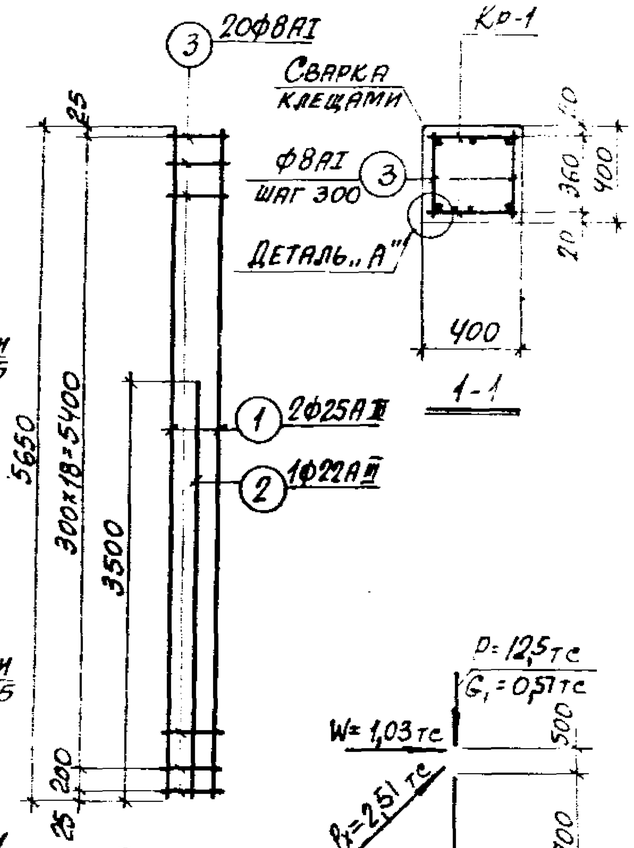

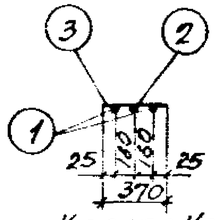

Каркас Кр-1

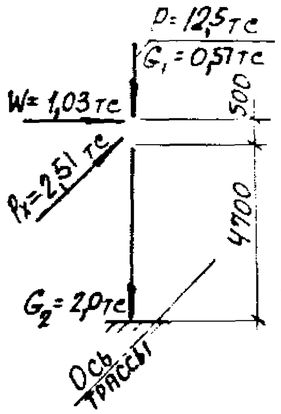

Схема нагрузок

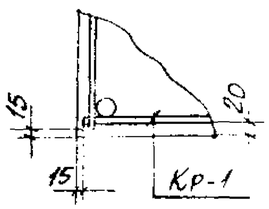

Деталь „А"

Спецификация арматуры на одну колонну

Марка колонны	Марка и колич. каркасов	№ поз	Эскиз	Ф мм	Длина мм	Колич. шт. в одном каркасе	Колич. шт. в одной колонне	Общая длина м
К32-1	Кр-1 (шт. 2)	1	5650	25АII	5650	2	4	22,6
		2	3500	22АII	3500	1	2	7,0
		3	370	8АI	370	20	40	14,8
	Отдельн. стержни	3	См. выше	8АI	370	—	44	16,3

Выборка стали на одну колонну (кг)

Марка колонны	Сталь класса АII по ГОСТ 5781-82				Сталь класса АI по ГОСТ 5781-82				Сталь профильная марка ВСт3кп2 по ГОСТ 380-71*				Всего
	Ф мм				Ф мм				Профиль				
	12	22	25	Итого	8			Итого	δ=10	Газ. тр. d=1¼"		Итого	
К32-1	2,2	20,9	87,0	110,1	12,3			12,3	9,2	2,6		11,8	134,2

Выборка закладных деталей на одну колонну

Марка колонны	Марка закладной детали	Колич. шт.	Серия, лист проекта
К32-1	М5	2	3.015-1/82 Вып. II-3 л. 73
	МИ1-31	1	3.400-6/76 л. 20

Примечания

1. В схеме нагрузок указаны расчетные нагрузки.
2. Установку закладных деталей смотрите на листе 72 выпуска II-3.
3. При установке колонны в проектное положение ось колонны должна быть параллельна оси трассы.

Технико-экономические показатели на одну колонну

Марка колонны	Вес колонны т	Марка бетона	Объем бетона м³	Вес стали, кг: Всего	Вес стали, кг: В том числе закладных деталей
К32-1	2,3	200	0,91	134,2	14,0

ТК 1982	Колонна К32-1	3.015-1/82	
		Выпуск II-2	Лист 69

20609-02 73

Однаковый

Взам. инв. №

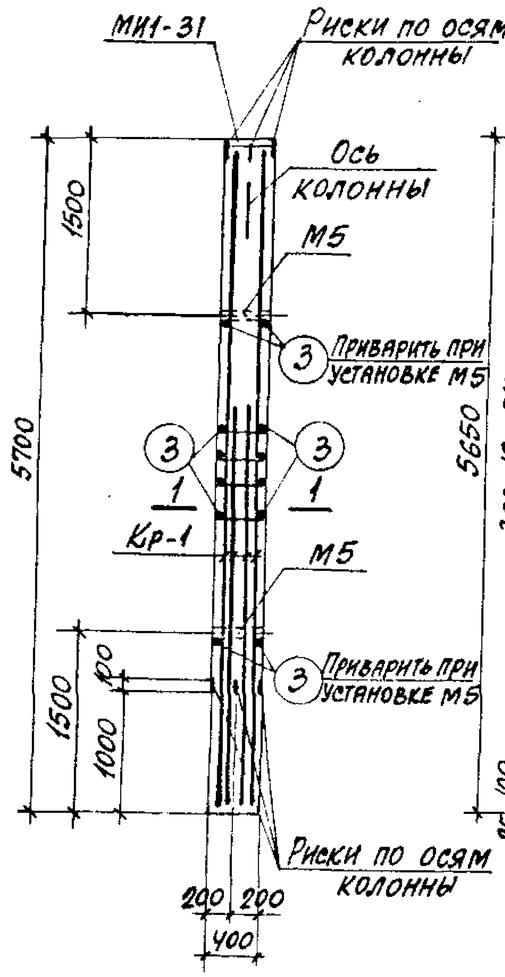

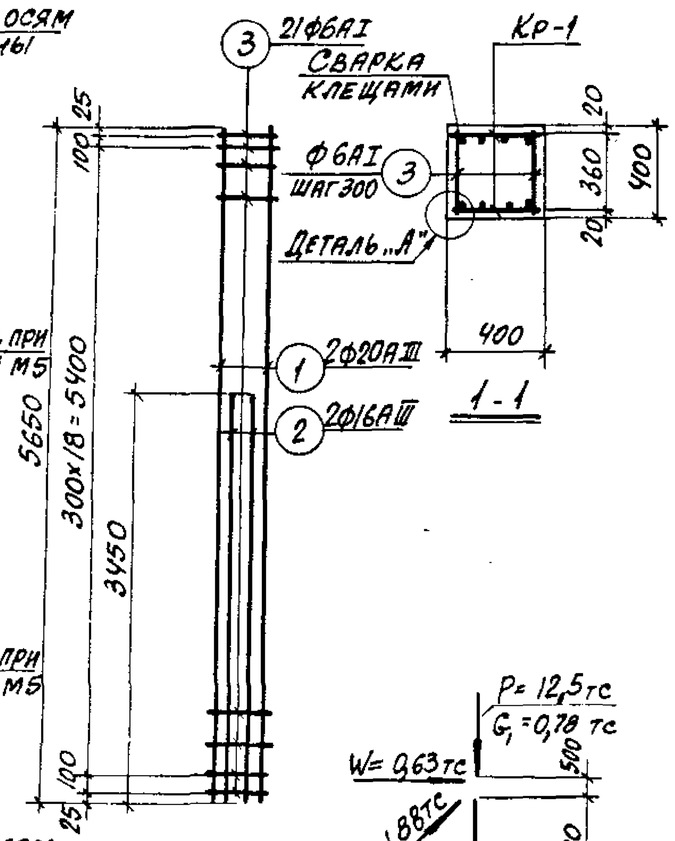

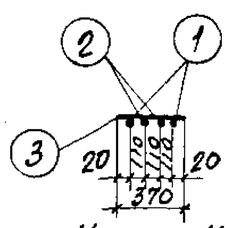

Каркас Кр-1

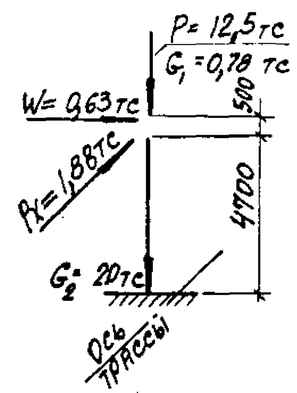

Схема нагрузок

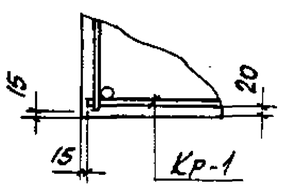

Деталь „А"

Спецификация арматуры на одну колонну

Марка колонны	Марка и колич. каркасов	№ поз	Эскиз	Ф мм	Длина мм	Колич. шт. в одном каркасе	Колич. шт. в одной колонне	Общая длина м
К32-2	Кр-1 (шт.2)	1	5650	20АIII	5650	2	4	22,6
		2	3450	16АIII	3450	2	4	13,8
		3	370	6АI	370	21	42	15,5
	Отдельн. стержни	3	См. выше	6АI	370	—	46	17,0

Выборка стали на одну колонну (кг)

Марка колонны	Сталь класса А-III по ГОСТ 5781-82				Сталь класса А-I по ГОСТ 5781-82				Сталь профильная марка ВСТ3кп2 по ГОСТ 380-71*				Всего
	Ф мм				Ф мм				Профиль				
	12	16	20	Итого	6			Итого	δ=10	Газ.тр. d=1¼"		Итого	
К32-2	2,2	21,8	55,8	79,8	7,2			7,2	9,2	2,6		11,8	98,8

Выборка закладных деталей на одну колонну

Марка колонны	Марка закладной детали	Колич. шт.	Серия, лист проекта
К32-2	М-5	2	3.015-1/87 вып.8-3л.73
	МИ1-31	1	3.400-6/76 л.20

Примечания

1. В схеме нагрузок указаны расчетные нагрузки.
2. Установку закладных деталей смотрите на листе 72 выпуска II-3.
3. При установке колонны в проектное положение ось колонны должна быть параллельна оси трассы.

Технико-экономические показатели на одну колонну

Марка колонны	Вес колонны т	Марка бетона	Объем бетона м³	Вес стали, кг: Всего	Вес стали, кг: в том числе закладных деталей
К32-2	2,3	200	0,91	98,8	14,0

ТК 1982	Колонна К32-2	3.015-1/82 Выпуск II-2 Лист 70

20609-02 74

Произведен в Омитре по программе ХДС

Нач. отдела Бродский; Гл. констр. Зорин; Рук. группы Зорин; Ст. инж. Бодянская

Исполнит. Артеменко; Проверил Бодянская

ХАРЬКОВСКИЙ ПРОМСТРОЙНИИПРОЕКТ г. Харьков

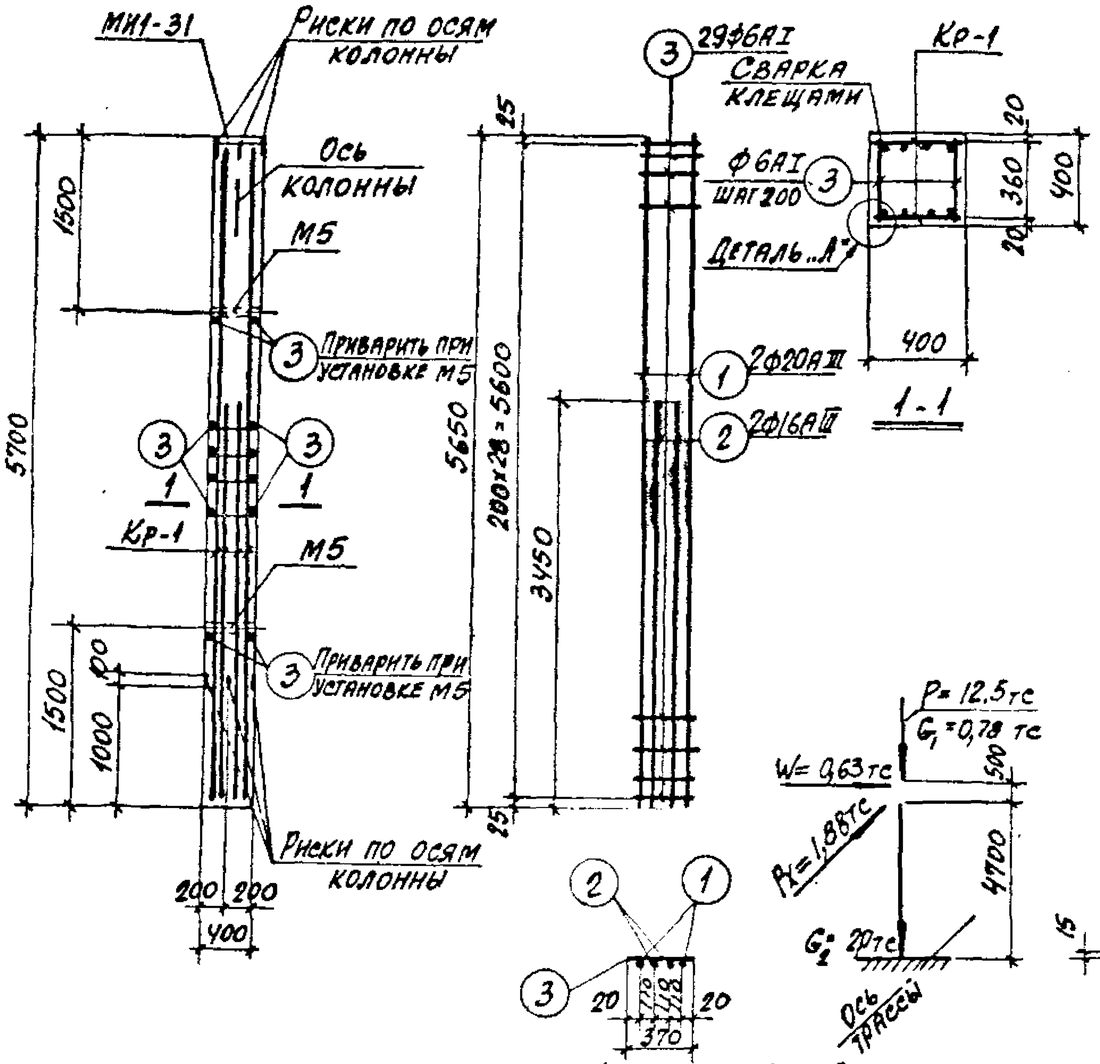

Каркас Кр-1

Схема нагрузок

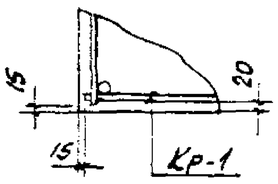

Деталь „А"

Спецификация арматуры на одну колонну

Марка колонны	Марка и колич. каркасов	№ поз	Эскиз	Ф мм	Длина мм	Колич. шт. в одном каркасе	Колич. шт. в одной колонне	Общая длина м
К32-3	Кр-1 (шт.2)	1	5650	20АIII	5650	2	4	22,6
		2	3450	16АIII	3450	2	4	13,8
		3	370	6АI	370	29	58	21,5
	Отдельн. стержни	3	См. выше	6АI	370	—	62	22,9

Выборка стали на одну колонну (кг)

Марка колонны	Сталь класса А-III по ГОСТ 5781-82				Сталь класса А-I по ГОСТ 5781-82				Сталь профильная марка ВСт3кп2 по ГОСТ 380-71*				Всего
	Ф мм			Итого	Ф мм			Итого	Профиль			Итого	
	12	16	20		6				δ=10	Газ. тр. d=1¼"			
К32-3	2,2	21,8	55,8	79,8	9,9			9,9	9,2	2,6		11,8	101,5

Выборка закладных деталей на одну колонну

Марка колонны	Марка закладной детали	Колич. шт.	Серия, лист проекта
К32-3	М-5	2	3.015-1/82 вып. II-3 л.73
	МИ1-31	1	3.400-6/пк л.20

Примечания

1. В схеме нагрузок указаны расчетные нагрузки.
2. Установку закладных деталей смотрите на листе 72 выпуска II-3.
3. При установке колонны в проектное положение ось колонны должна быть параллельна оси трассы.

Технико-экономические показатели на одну колонну

Марка колонны	Вес колонны т	Марка бетона	Объем бетона м³	Вес стали, кг: Всего	Вес стали, кг: в том числе закладных деталей
К32-3	2,3	200	0,91	101,5	14,0

ТК 1982

Колонна К32-3

3.015-1/82 Выпуск II-2 Лист 71

Инв. № подл. | Подпись и дата | Взам. инв. №

Рук. группы Ст. инж. | Элемент Боднянская | Нач. отд. Кн. | Гл. спец. | Гл. инж. проекта | Нач. отд. | Гл. инж. | Гл. архитектор

г. Харьков

28609-02 75

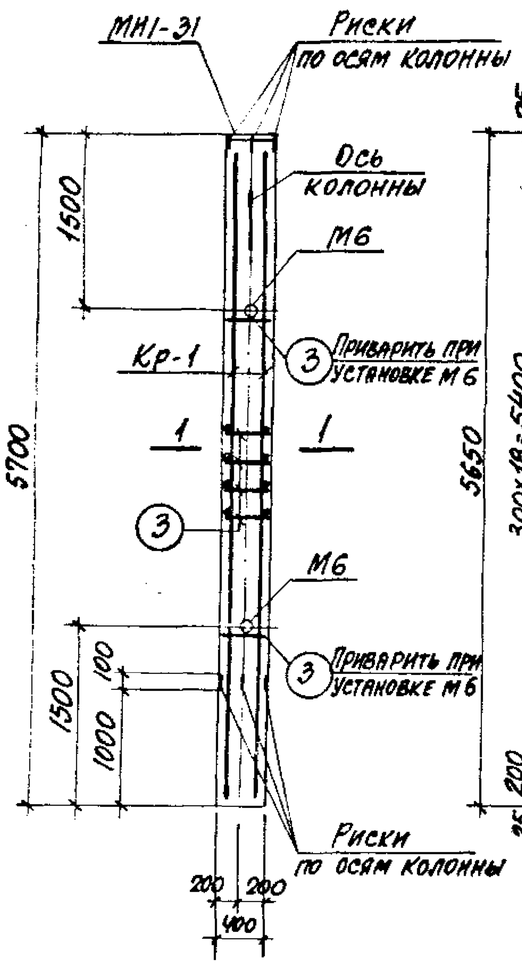

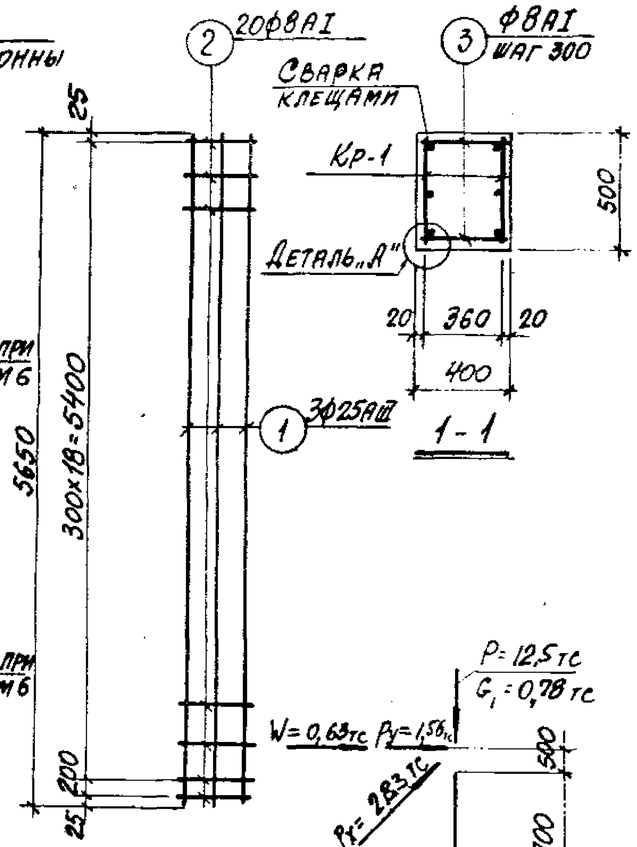

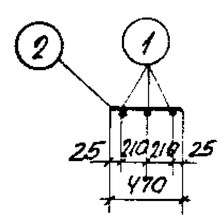

Каркас Кр-1

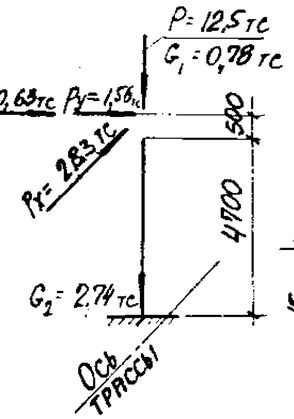

Схема нагрузок

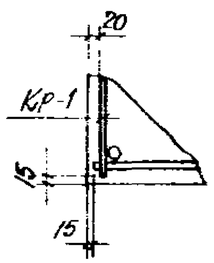

Деталь „А"

Спецификация арматуры на одну колонну

Марка колонны	Марка и колич. каркасов	№ поз.	Эскиз	ф мм	Длина мм	Колич. шт. в одном каркасе	Колич. шт. в одной колонне	Общая длина м
К33-1	Кр-1 (шт. 2)	1	5650	25АIII	5650	3	6	33,9
		2	470	8АI	470	20	40	18,8
	Отдельн. стержни	3	370	8АI	370	—	44	16,3

Выборка стали на одну колонну (кг)

Марка колонны	Сталь класса АIII по ГОСТ 5781-82				Сталь класса АI по ГОСТ 5781-82				Сталь профильная марка Вст3кп2 по ГОСТ 380-71*				Всего
	ф мм			Итого	ф мм			Итого	Профиль			Итого	
	12	25			8				δ=10	Гнз. тр. d=1¼"			
К33-1	2,2	130,9		152,7	13,9			13,9	9,2	3,2		12,4	159,0

Выборка закладных деталей на одну колонну

Марка колонны	Марка закладной детали	Колич. шт.	Серия, лист проекта
К33-1	М6	2	3.015-1/82 вып. II-3 л. 73
	МИ1-31	1	3.400-6/76 л. 20

Примечания

1. В схеме нагрузок указаны расчетные нагрузки.
2. Установку закладных деталей смотрите на листе 72 выпуска II-3.
3. При установке колонны в проектное положение ось колонны должна быть параллельна оси трассы.

Технико-экономические показатели на одну колонну

Марка колонны	Вес колонны т	Марка бетона	Объем бетона $м^3$	Вес стали, кг	
				Всего	В том числе закладных деталей
К33-1	2,9	300	1,14	159,0	14,6

ТК 1982	Колонна К33-1	3.015-1/82 Выпуск II-2 Лист 72

Расчет произведен в Омитре по программе КВС

Гл. инж. пр.	Монин		
Нач. отдела	Бродский		
Гл. констр.	Зорин	Зорин	
Рук. группы	Зорин	Зорин	
Ст. инж.	Боднянская	Боднянская	
Рассчитал	Боднянская	Боднянская	
Исполнит.	Личкатая	Личкатая	
Проверил	Боднянская	Боднянская	

ХАРЬКОВСКИЙ ПРОМСТРОЙНИИПРОЕКТ г. Харьков

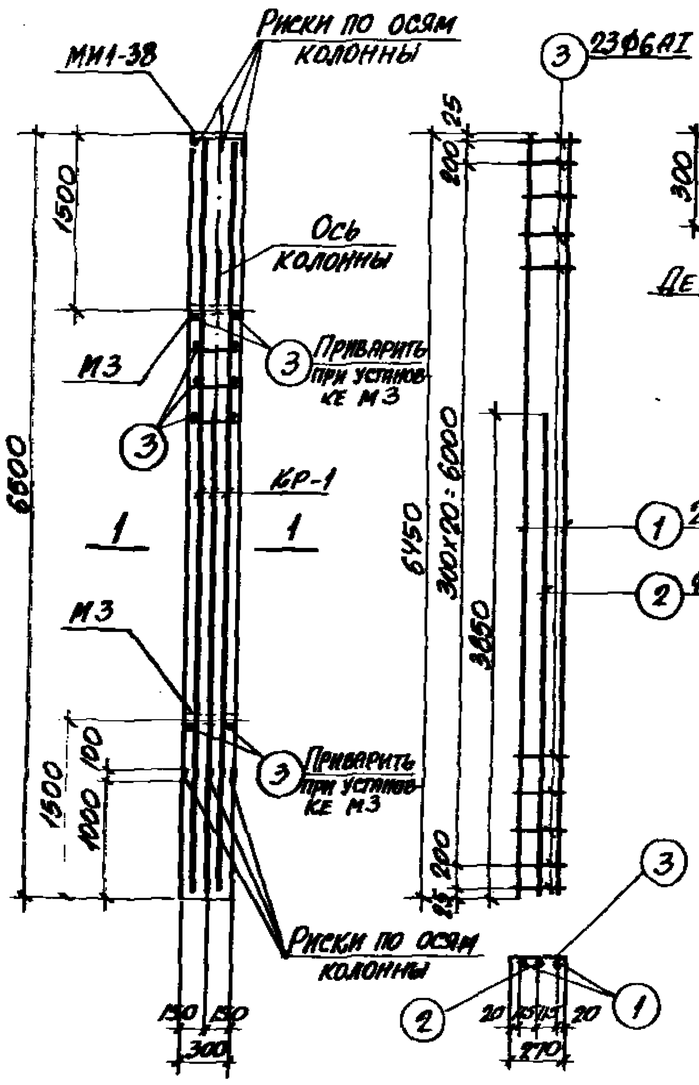

Каркас Кр-1

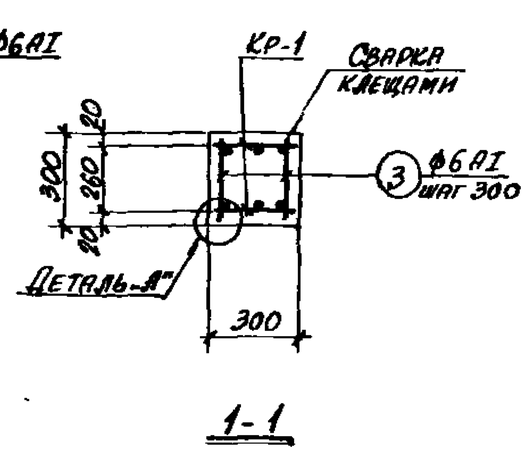

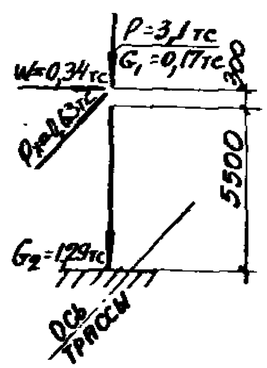

Схема нагрузок

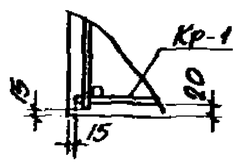

Деталь „А"

Спецификация арматуры на одну колонну

Марка колонны	Марка и количество каркасов	№ поз.	Эскиз	Ф мм	Длина мм	Кол. шт. в одном каркасе	Кол. шт. в одной колонне	Общая длина м
К34-1	Кр-1 (шт. 2)	1	6450	20АII	6450	2	4	25,8
		2	3850	16АII	3850	1	2	7,7
		3	270	6АI	270	23	46	12,4
	Отдельн. стержни	3	См. выше	6АI	270	—	50	13,5

Выборка стали на одну колонну (кг)

Марка колонны	Сталь класса А-II по ГОСТ 5781-82				Сталь класса А-I по ГОСТ 5781-82				Сталь профильная марка Вст3кп2 по ГОСТ 380-71*				
	Ф мм				Ф мм				Профиль				
	12	16	20	Итого	6			Итого	δ=10	Газ. тр. d=1¼"		Итого	Всего
К34-1	3,0	12,2	63,7	78,9	5,8			5,8	6,6	2,0		8,6	93,3

Выборка закладных деталей на одну колонну

Марка колонны	Марка закладной детали	Кол. шт.	Серия, лист проекта
К34-1	М3	2	3.015-1/82 вып. II-3 л. 73
	МИ1-38	1	3.400-6/76 л. 21

Примечания

1. В схеме нагрузок указаны расчетные нагрузки.
2. Установку закладных деталей см. на листе 72 выпуска II-3.
3. При установке колонны в проектное положение ось колонны должна быть параллельна оси трассы.

Технико-экономические показатели на одну колонну

Марка колонны	Вес колонны т	Марка бетона	Объем бетона м³	Вес стали кг: Всего	Вес стали кг: в том числе закладных деталей
К34-1	1,5	200	0,58	93,3	11,6

ТК 1982	Колонна К34-1	3.015-1/82	
		Выпуск II-2	Лист 73

Инв. № подл. | Подпись и дата | Взам. инв. №

20609-02 77

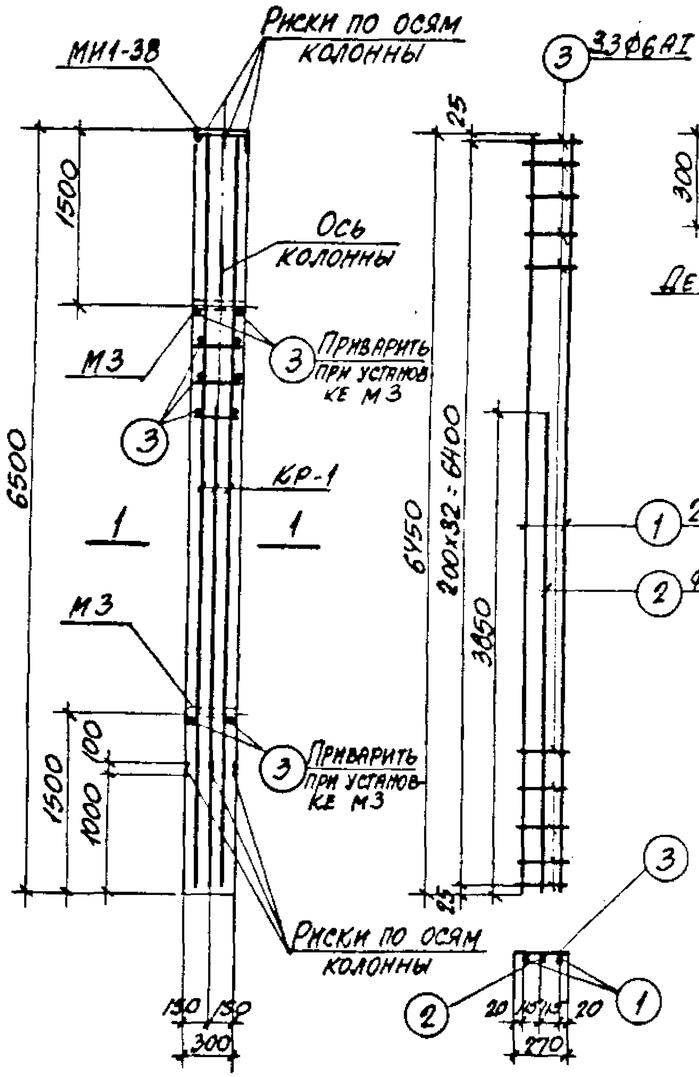

Каркас Кр-1

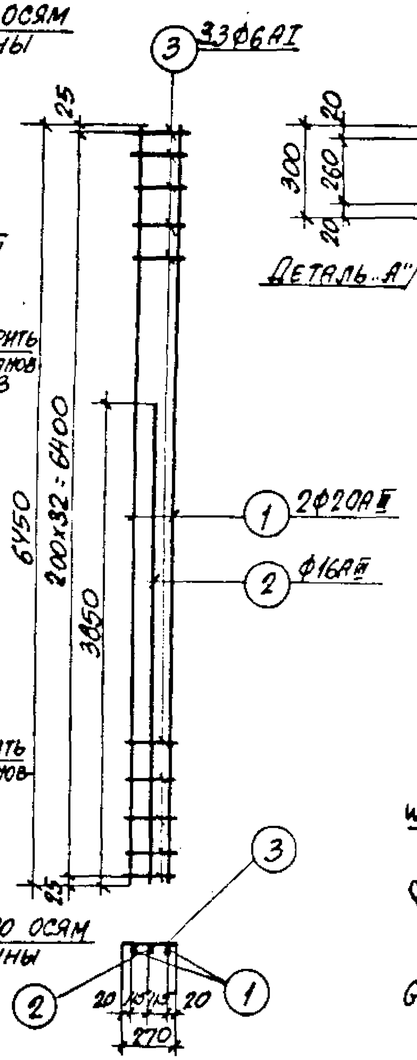

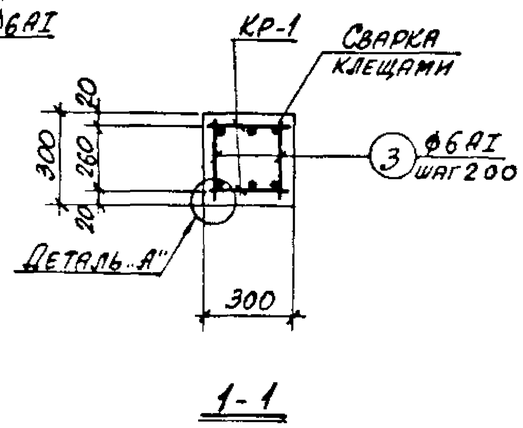

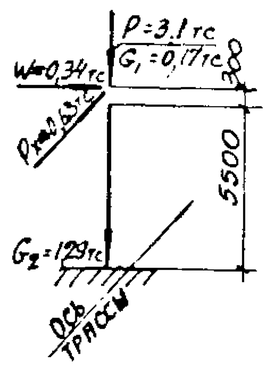

Схема нагрузок

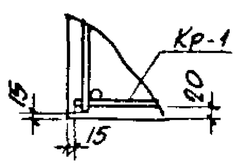

Деталь „А"

Спецификация арматуры на одну колонну

Марка колонны	Марка и колич. каркасов	№ поз.	Эскиз	Ф мм	Длина мм	Колич. шт. в одном каркасе	Колич. шт. в одной колонне	Общая длина м
К34-2	Кр-1 (шт. 2)	1	6450	2ФАIII	6450	2	4	25,3
		2	3850	16АIII	3850	1	2	7,7
		3	270	6АI	270	33	66	17,8
	Отдельн. стержни	3	См. выше	6АI	270	—	70	18,9

Выборка стали на одну колонну (кг)

Марка колонны	Сталь класса АIII по ГОСТ 5781-82				Сталь класса АI по ГОСТ 5781-82				Сталь профильная марка Вст3кп2 по ГОСТ 380-71*				Всего
	Ф мм			Итого	Ф мм			Итого	Профиль			Итого	
	12	16	20		6				δ=10	Газ. тр. d=1¼"			
К34-2	3,0	12,2	63,7	78,9	8,1			8,1	6,6	2,0		8,6	95,6

Выборка закладных деталей на одну колонну

Марка колонны	Марка закладной детали	Кол. шт.	Серия, лист проекта
К34-2	М3	2	3.015-1/82 Вып. II-3 л. 73
	МИ1-38	1	3.400-6/76 л. 21

Примечания

1. В схеме нагрузок указаны расчетные нагрузки.
2. Установку закладных деталей см. на листе 72 выпуска II-3.
3. При установке колонны в проектное положение ось колонны должна быть параллельна оси трассы.

Технико-экономические показатели на одну колонну

Марка колонны	Вес колонны т	Марка бетона	Объем бетона м³	Вес стали кг	
				Всего	В том числе закладных деталей
К34-2	1,5	200	0,58	95,6	11,6

Расчет произведен в Омитре по программе КВС

Гл. инж. пр.	Монин	
Нач. отдела	Бродский	
Гл. констр.	Зорин	
Рук. группы	Зорин	
Ст. инж.	Боднянская	
Рассчитал	Исполнит. Лучкатая	Боднянская
	Проверил	Боднянская

ХАРЬКОВСКИЙ ПРОМСТРОЙНИИПРОЕКТ г. Харьков

ТК 1982	Колонна К34-2.	3.015-1/82	
		Выпуск II-2	Лист 74

20609-02 78

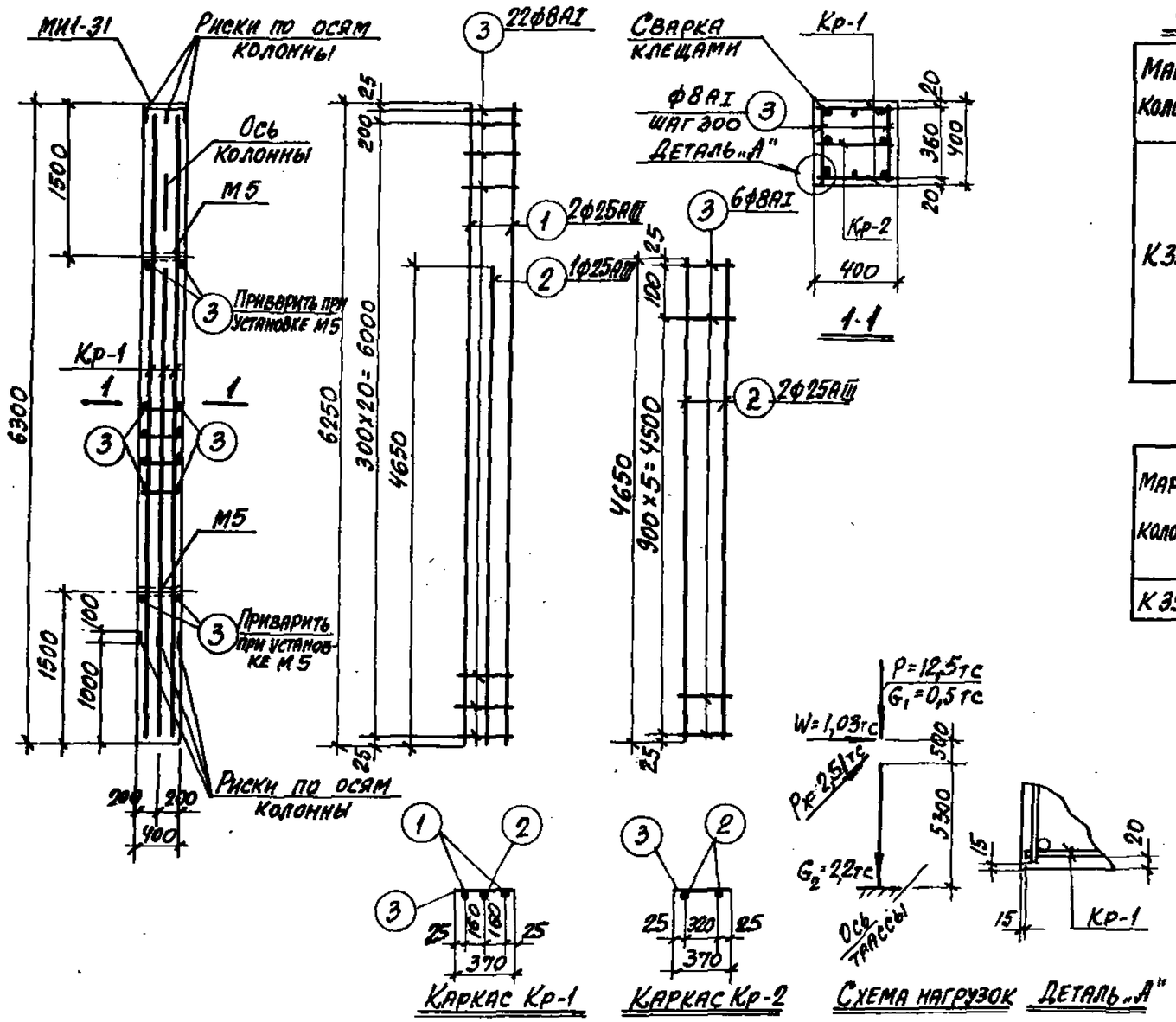

Спецификация арматуры на одну колонну

Марка колонны	Марка и колич. каркасов	№ поз.	Эскиз	ф мм	Длина мм	Колич. шт. в одном каркасе	Колич. шт. в одной колонне	Общая длина м
К35-1	Кр-1 (шт. 2)	1	6250	25АIII	6250	2	4	25,0
		2	4650	25АIII	4650	1	2	9,3
		3	370	8АI	370	22	44	16,3
	Кр-2 (шт. 1)	2	См. выше	25АIII	4650	2	2	9,3
		3	См. выше	8АI	370	6	6	2,2
	Отдельные стержни	3	См. выше	8АI	370	—	48	17,8

Выборка стали на одну колонну (кг)

Марка колонны	Сталь класса АIII по ГОСТ 5781-82				Сталь класса АI по ГОСТ 5781-82				Сталь профильная марка ВСт3кп2 по ГОСТ 380-71*				
	ф мм				ф мм				Профиль				
	12	25		Итого	8			Всего	δ=10	Раз. тр. δ=14		Итого	Всего
К35-1	2,2	167,9		170,1	14,3			14,3	9,2	2,6		11,8	196,2

Выборка закладных деталей на одну колонну

Марка колонны	Марка закладной детали	Колич. шт.	Серия лист проекта
К35-1	М5	2	3.015-1/82 вып. II-3 л. 72
	МИ1-31	1	3.400-6/76 л. 20

Примечания

1. В схеме нагрузок указаны расчетные нагрузки.
2. Установку закладных деталей смотрите на листе 72 выпуска II-3.
3. При установке колонны в проектное положение ось колонны должна быть параллельна оси трассы.

Технико-экономические показатели на одну колонну

Марка колонны	Вес колонны т	Марка бетона	Объем бетона м³	Вес стали, кг: Всего	Вес стали, кг: В том числе закладных деталей
К35-1	2,5	200	1,01	196,2	14,0

ТК 1982	Колонна К35-1	3.015-1/82; Выпуск II-2; Лист 75

Рук. группы Зорин; Ст. инж. Бодянская; Инж. І. категории І. Харьков

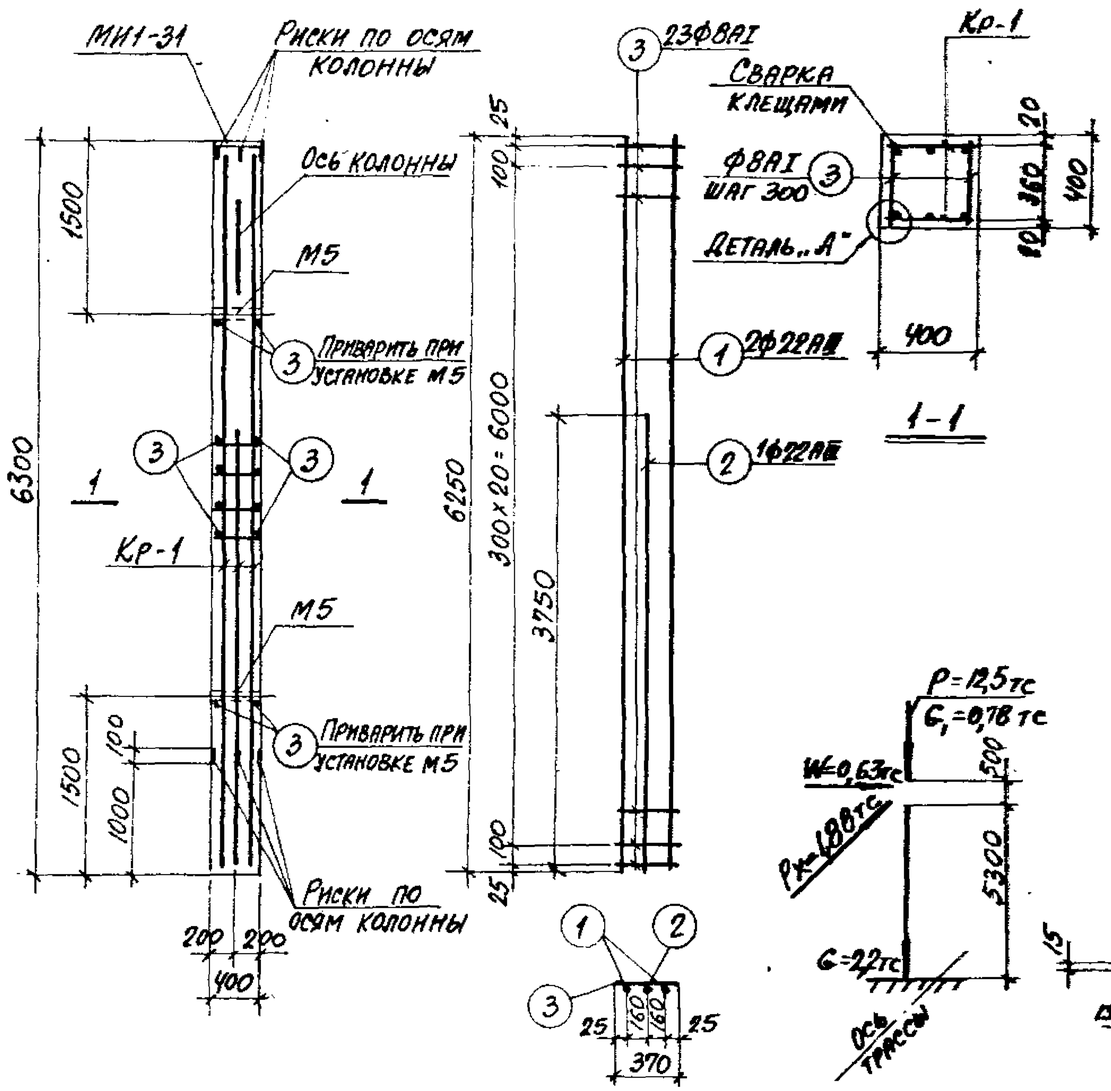

Каркас Кр-1

Схема нагрузок

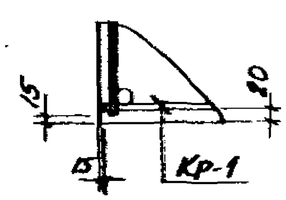

Деталь „А"

Спецификация арматуры на одну колонну

Марка колонны	Марка и колич. каркасов	№ поз.	Эскиз	Ф мм	Длина мм	Колич. шт. в одном каркасе	Колич. шт. в одной колонне	Общая длина м
К35-2	Кр-1 (шт. 2)	1	6250	22АIII	6250	2	4	25,0
		2	3750	22АIII	3750	1	2	7,5
		3	370	8АI	370	23	46	17,0
	Отдельн. стержни	3	См. выше	8АI	370	–	50	18,6

Выборка стали на одну колонну (кг)

Марка колонны	Сталь класса АIII по ГОСТ 5781-82				Сталь класса АI по ГОСТ 5781-82				Сталь профильная марка ВСт3кп2 по ГОСТ 380-71*				Всего
	Ф мм				Ф мм				Профиль				
	12	22		Итого	8			Итого	δ=10	№3 тр. 4-1/4		Итого	
К35-2	2,2	96,9		99,1	14,1			14,1	9,2	2,6		11,8	125,0

Выборка закладных деталей на одну колонну

Марка колонны	Марка закладной детали	Колич. шт.	Серия, лист проекта
К35-2	М5	2	3.015-1/82 вып. II-3 л.72
	МИ1-31	1	3.400-6/76 л.90

Примечания

1. В схеме нагрузок указаны расчетные нагрузки.
2. Установку закладных деталей смотрите на листе 72 выпуска II-3.
3. При установке колонны в проектное положение ось колонны должна быть параллельна оси трассы.

Технико-экономические показатели на одну колонну

Марка колонны	Вес колонны т	Марка бетона	Объем бетона $м^3$	Вес стали, кг: Всего	Вес стали, кг: В том числе закладных деталей
К35-2	2,5	200	1,01	125,0	14,0

Гл. инж. пр.	Монин		
Нач. отдела	Бродский		
Гл. констр.	Зорин		
Рук. группы	Зорин		
Ст. инж.	Боднянская		
Рассчитал	Боднянская	Артеменко	Бодняньская
Исполнил			
Проверил			
Расчет произведен в Омнитре по программе НВС			

ХАРЬКОВСКИЙ ПРОМСТРОЙНИИПРОЕКТ г. Харьков

ТК 1982

Колонна К35-2

3.015-1/82 Выпуск II-2 Лист 76

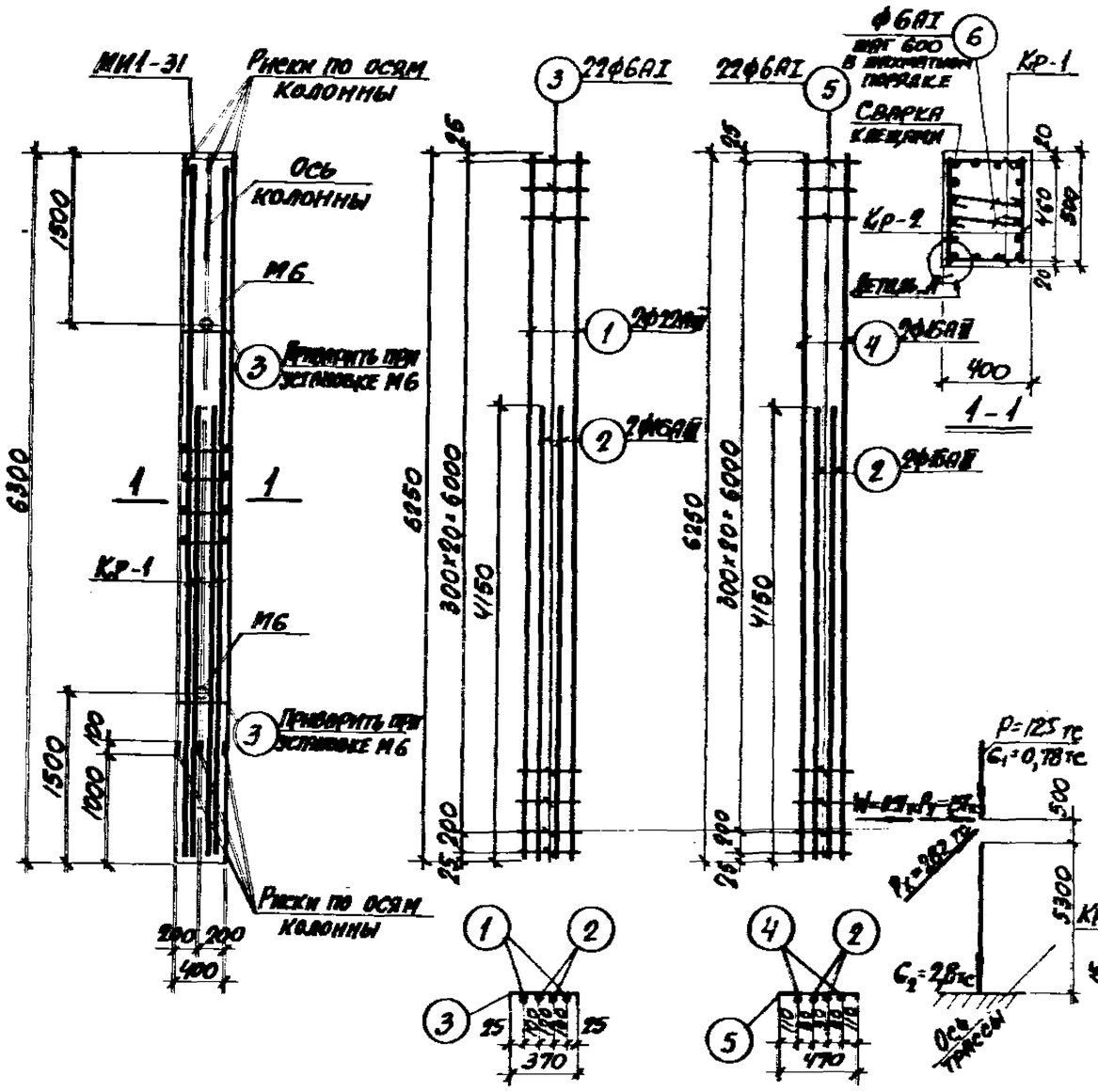

Спецификация арматуры на одну колонну

Марка колонны	Марка и колич. каркасов	№ поз.	Эскиз	ф мм	Длина мм	Колич. шт. в одном каркасе	Колич. шт. в одной колонне	Общая длина м
К36-1	Кр-1 (шт.2)	1	6250	22АIII	6250	2	4	25,0
		2	4150	16АIII	4150	2	4	16,6
		3	370	6АI	370	22	44	6,3
	Кр-2 (шт.2)	2	См. выше	16АIII	4150	2	4	16,6
		4	6250	16АIII	6250	2	4	25,0
		5	470	6АI	470	22	44	20,7
	Отдельные стержни	3	См. выше	6АI	370	—	4	1,5
		6	350	6АI	500	—	16	8,0

Выборка стали на одну колонну (кг)

Марка колонны	Сталь класса А-III по ГОСТ 5781-82				Сталь класса АI по ГОСТ 5781-82				Сталь профильная марки ВСТ3кп2 по ГОСТ 380-71*				Всего
	ф мм			Итого	ф мм			Итого	Профиль			Итого	
	12	16	22		6				δ=10	Гнз. тр. d=1¼"			
К36-1	2,2	92,0	74,5	168,7	8,1			8,1	9,2	3,2		12,4	189,2

Выборка закладных деталей на одну колонну

Марка колонны	Марка закладной детали	Колич. шт.	Серия, лист проекта
К36-1	М6	2	3.015-1/87 Вып.II-3л.73
	МИ1-31	1	3.400-6/76 л.20

Примечания

1. В схеме нагрузок указаны расчетные нагрузки.
2. Установку закладных деталей смотрите на листе 72 выпуска II-3.
3. При установке колонны в проектное положение ось колонны должна быть параллельна оси трассы.

Технико-экономические показатели на одну колонну

Марка колонны	Вес колонны т	Марка бетона	Объем бетона м³	Вес стали, кг: Всего	Вес стали, кг: В том числе закладных деталей
К36-1	3,2	200	1,26	189,2	14,6

ТК 1982	Колонна К 36-1	3.015-1/82 Выпуск II-2	Лист 77

20609-02 81

От инж. Боднарская

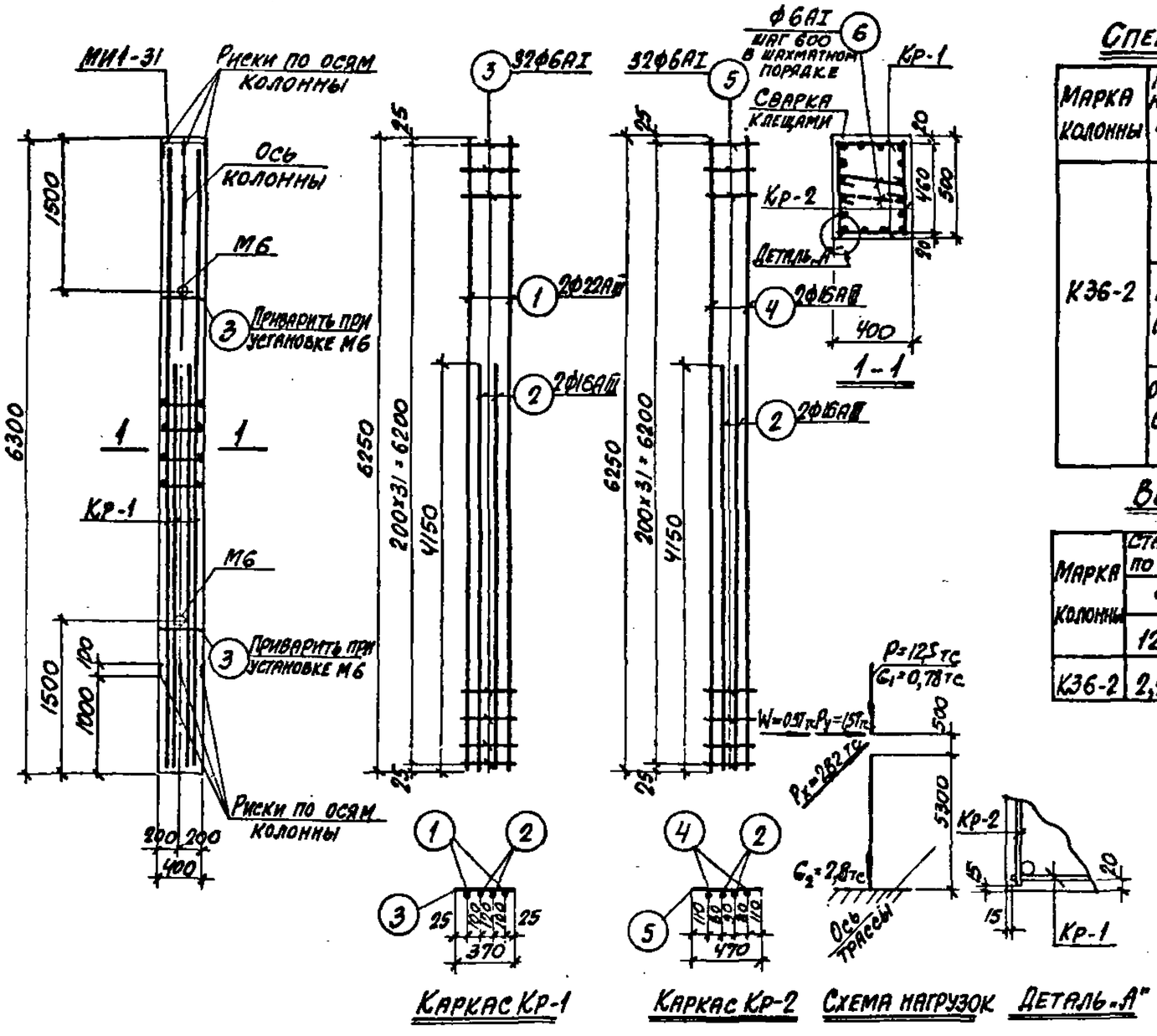

Каркас Кр-1 Каркас Кр-2 Схема нагрузок Деталь „А"

Спецификация арматуры на одну колонну

Марка колонны	Марка и колич. каркасов	№ поз.	Эскиз	ф мм	Длина мм	Колич. шт. в одном каркасе	Колич. шт. в одной колонне	Общая длина м
К36-2	Кр-1 (шт.2)	1	6250	22АIII	6250	2	4	25,0
		2	4150	16АII	4150	2	4	16,6
		3	370	6АI	370	32	64	23,7
	Кр-2 (шт.2)	2	См. выше	16АII	4150	2	4	16,6
		4	6250	16АIII	6250	2	4	25,0
		5	470	6АI	470	32	64	30,1
	Отдельные стержни	3	См. выше	6АI	370	—	4	1,5
		6	350 / 500	6АI	500	—	16	8,0

Выборка стали на одну колонну (кг)

Марка колонны	Сталь класса А-III по ГОСТ 5781-82				Сталь класса А-I по ГОСТ 5781-82				Сталь профильная марки Вст3кп2 по ГОСТ 380-71*				Всего
	ф мм				ф мм				Профиль				
	12	16	22	Итого	6			Итого	δ=10	Лист. пр. δ=14		Итого	
К36-2	2,2	92,0	74,5	168,7	14,0			14,0	9,2	3,2		12,4	195,1

Выборка закладных деталей на одну колонну

Марка колонны	Марка закладной детали	Колич. шт.	Серия, лист проекта
К36-2	М6	2	3.015-1/82 Вып.II-3 л.23
	МИ1-31	1	3.400-6/76 л.20

Примечания

1. В схеме нагрузок указаны расчетные нагрузки.
2. Установку закладных деталей смотрите на листе 72 выпуска II-3.
3. При установке колонны в проектное положение ось колонны должна быть параллельна оси трассы.

Технико-экономические показатели на одну колонну

Марка колонны	Вес колонны т	Марка бетона	Объем бетона м³	Вес стали, кг: Всего	Вес стали, кг: В том числе закладных деталей
К36-2	3,2	200	1,26	195,1	14,6

Применен в ОМИТРе по программе КВС

Нач. отдела	Бродский	Анцев	
Гл. констр.	Зорин		
Рук. группы	Зорин	Артеменко	
Ст. инж.	Боднарская	Боднарская	
Исполнит.	Проверил		

ХАРЬКОВСКИЙ ПРОМСТРОЙНИИПРОЕКТ г. Харьков

ТК 1982

Колонна К36-2.

3.015-1/82 Выпуск II-2 Лист 78

20609-02 82

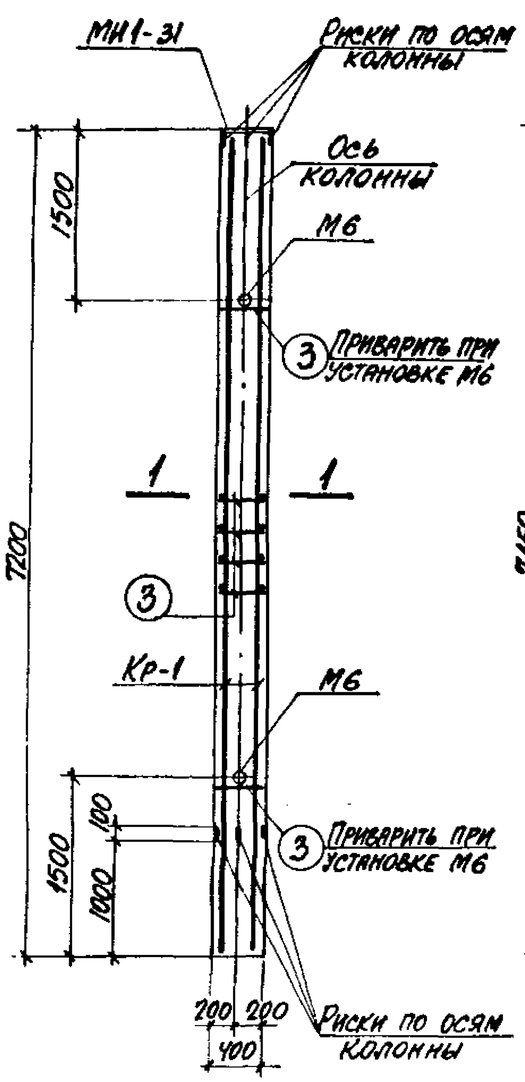

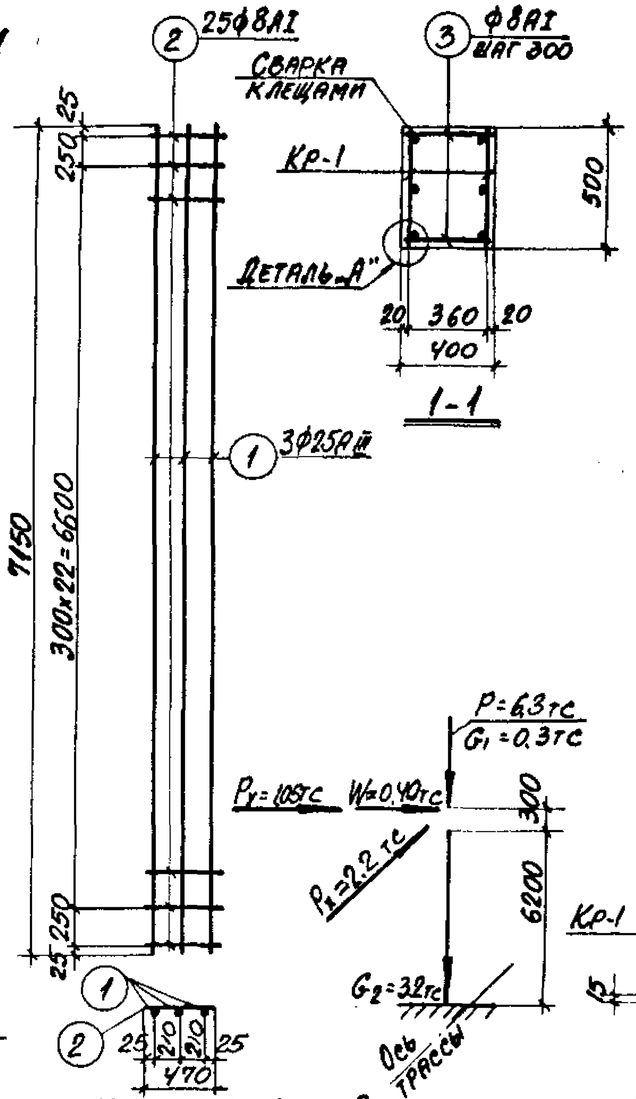

Каркас Кр-1 Схема нагрузок Деталь „А"

Спецификация арматуры на одну колонну

Марка колонны	Марка и колич. каркасов	№ поз.	Эскиз	Ф мм	Длина мм	Колич. шт. в одном каркасе	Колич. шт. в одной колонне	Общая длина м
К37-1	Кр-1 (шт. 2)	1	7150	25АIII	7150	3	6	42,9
		2	470	8АI	470	25	50	23,5
	Отдельные стержни	3	370	8АI	370	—	54	20,0

Выборка стали на одну колонну (кг)

Марка колонны	Сталь класса А-III по ГОСТ 5781-82				Сталь класса А-I по ГОСТ 5781-82				Сталь профильная марка ВСт3кп2 по ГОСТ 380-71*				Всего
	Ф мм			Итого	Ф мм			Итого	Профиль			Итого	
	12	25			8				δ=10	Газ. Пр. №14			
К37-1	2,2	165,2		167,4	17,2			17,2	9,2	3,2		12,4	197,0

Выборка закладных деталей на одну колонну

Марка колонны	Марка закладной детали	Колич. шт.	Серия, лист проекта
К37-1	М6	2	3.015-1/82 Вып. II-3 л.72
	МН1-31	1	3.400-6/76 л.80

Технико-экономические показатели на одну колонну

Марка колонны	Вес колонны т	Марка бетона	Объем бетона $м^3$	Вес стали, кг: Всего	Вес стали, кг: В том числе закладных деталей
К37-1	3,6	200	1,44	197,0	14,6

Примечания

1. В схеме нагрузок указаны расчетные нагрузки.
2. Установку закладных деталей смотрите на листе 72 выпуска II-3.
3. При установке колонны в проектное положение ось колонны должна быть параллельна оси трассы.

ТК 1982	Колонна К37-1	3.015-1/82 Выпуск II-2 Лист 79

20609-02 83

Гл. инж. проекта Г. Харьков; Рук. группы Ст. инж. Э. Грин; Инж. Бодянская; Инж. Скаф

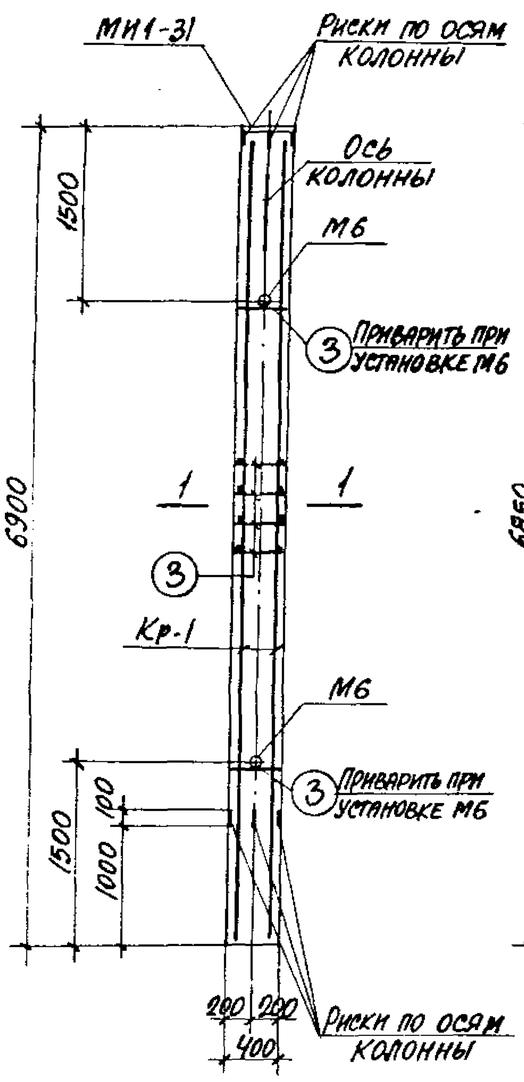

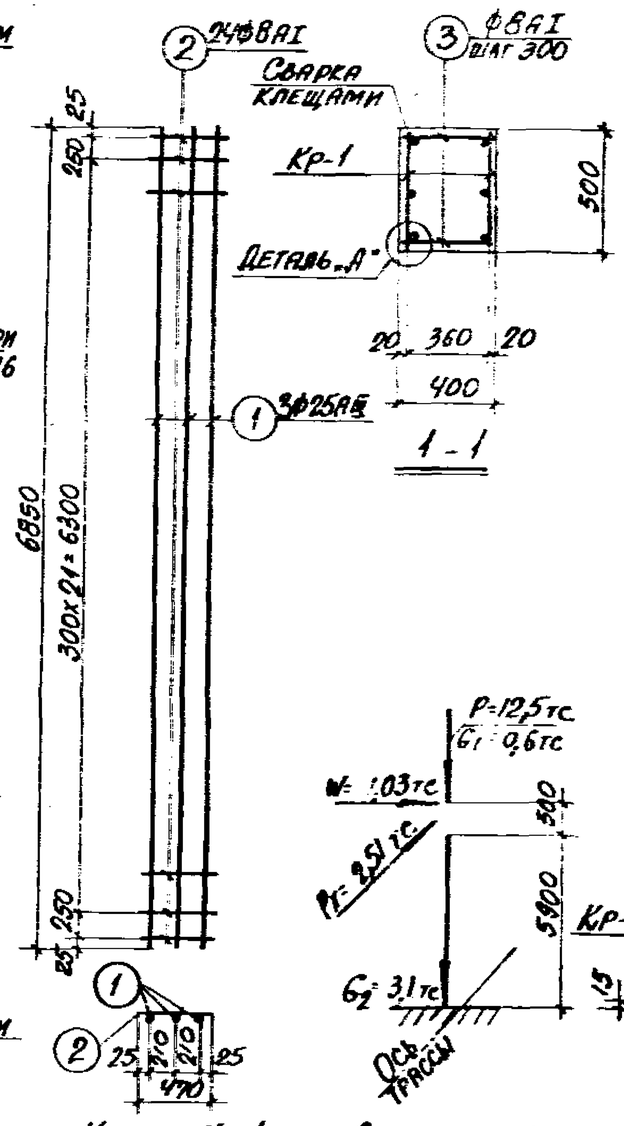

Каркас Кр-1

Схема нагрузок

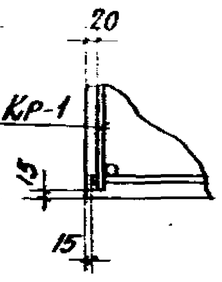

Деталь „А"

Спецификация арматуры на одну колонну

Марка колонны	Марка и колич. каркасов	№ поз.	Эскиз	Ф мм	Длина мм	Колич. шт. в одном каркасе	Колич. шт. в одной колонне	Общая длина м
К38-1	Кр-1 (шт. 2)	1	6850	25АII	6850	3	6	41,1
		2	470	8АI	470	24	48	22,6
	Отдельные стержни	3	370	8АI	370	—	52	19,2

Выборка стали на одну колонну (кг)

Марка колонны	Сталь класса АII по ГОСТ 5781-82				Сталь класса АI по ГОСТ 5781-82				Сталь профильная марки ВСТ3кп2 по ГОСТ 380-71*				Всего
	Ф мм			Итого	Ф мм			Итого	Профиль			Итого	
	12	25			8				Б=10	Круг. тр. d=1½"			
К38-1	2,2	158,2		160,4	16,5			16,5	9,2	3,2		12,4	189,3

Выборка закладных деталей на одну колонну

Марка колонны	Марка закладной детали	Колич. шт.	Серия, лист проекта
К38-1	М6	2	3.015-1/82 Вып.I-3л.73
	МИ1-31	1	3.400-6/76 л.20

Примечания

1. В схеме нагрузок указаны расчетные нагрузки.
2. Установку закладных деталей смотрите на листе 72 выпуска II-3.
3. При установке колонны в проектное положение ось колонны должна быть параллельна оси трассы.

Технико-экономические показатели на одну колонну

Марка колонны	Вес колонны т	Марка бетона	Объем бетона м3	Вес стали, кг: Всего	Вес стали, кг: В том числе закладных деталей
К38-1	3,5	200	1,38	189,3	14,6

ТК 1982	Колонна К38-1	3.015-1/82 Выпуск II-2 Лист 80

Разработан в Омниотрасе по программе НВС

Главный инж. проекта Бодянская; Нач. отдела Лучкатая; Гл. констр. проекта Бодянская; Рук. группы Зорин; Ст. инж. Зорин; Гл. инж. пр. Бродский; Харьковский Промстройниипроект г. Харьков

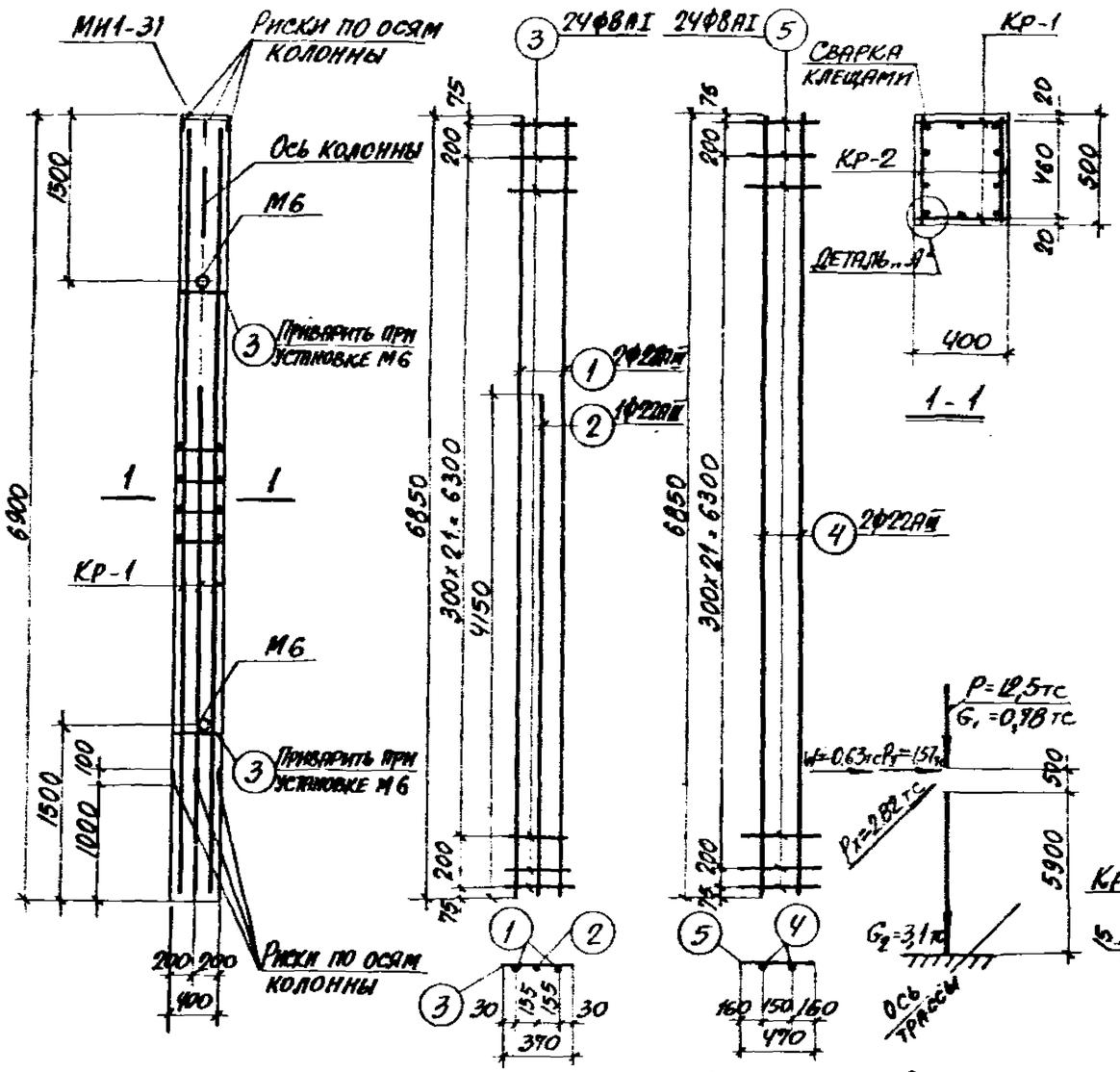

Спецификация арматуры на одну колонну

Марка колонны	Марка и колич. каркасов	№ поз.	Эскиз	Ф мм	Длина мм	Колич. шт. в одном каркасе	Колич. шт. в одной колонне	Общая длина м
К38-2	Кр-1 (шт. 2)	1	6850	28АIII	6850	2	4	27,4
		2	4150	22АIII	4150	1	2	8,3
		3	370	8АI	370	24	48	17,8
	Кр-2 (шт. 2)	4	6850	22АIII	6850	2	4	27,4
		5	470	8АI	470	24	48	22,6
	Отдельные стержни	3	См. выше	8АI	370	—	4	1,5

Выборка стали на одну колонну (кг)

Марка колонны	Сталь класса АIII по ГОСТ 5781-82				Сталь класса А-I по ГОСТ 5781-82				Сталь профильная марка ВСт3кп2 по ГОСТ 380-71*				Всего
	Ф мм				Ф мм				Профиль				
	12	22	28	Итого	8			Итого	δ=10	Газ. тр. d=1¼"		Итого	
К38-2	2,2	106,5	132,3	241,0	16,6			16,6	9,2	3,2		12,4	270,0

Выборка закладных деталей на одну колонну

Марка колонны	Марка закладной детали	Колич. шт.	Серия, лист проекта
К38-2	М6	2	3.015-1/82 вып. II-3л. 72
	МИ1-31	1	3.400-6/76 л. 20

Технико-экономические показатели на одну колонну

Марка колонны	Вес колонны т	Марка бетона	Объем бетона м³	Вес стали, кг: Всего	Вес стали, кг: В том числе закладных деталей
К38-2	3,5	200	1,38	270,0	14,6

Примечания

1. В схеме нагрузок указаны расчетные нагрузки.
2. Установку закладных деталей смотрите на листе 72 выпуска II-3.
3. При установке колонны в проектное положение ось колонны должна быть параллельна оси трассы.

ТК 1982	Колонна К38-2	3.015-1/82	
		Выпуск II-2	Лист 81

20609-02 85

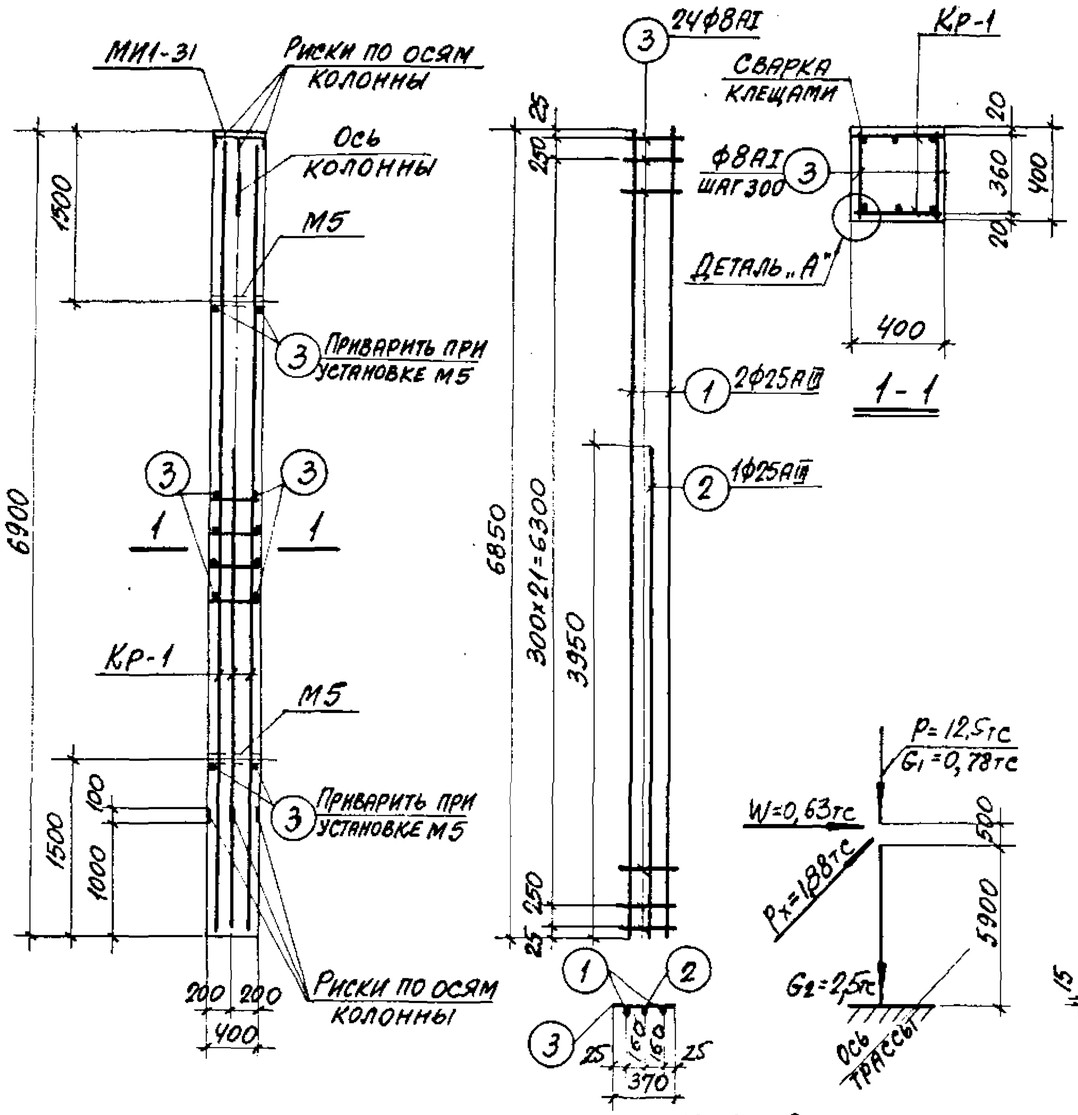

Каркас Кр-1

Схема нагрузок

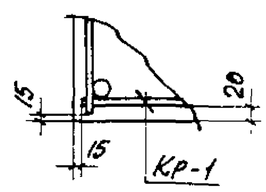

Деталь „А"

Спецификация арматуры на одну колонну

Марка колонны	Марка и колич. каркасов	№ поз.	Эскиз	Ф мм	Длина мм	Колич. шт. в одном каркасе	Колич. шт. в одной колонне	Общая длина м
К39-1	Кр-1 (шт. 2)	1	6850	25АIII	6850	2	4	27,4
		2	3950	25АIII	3950	1	2	7,9
		3	370	8АI	370	24	48	17,8
	Отдельные стержни	3	См. выше	8АI	370	—	52	19,2

Выборка стали на одну колонну (кг)

Марка колонны	Сталь класса А-III по ГОСТ 5781-82				Сталь класса А-I по ГОСТ 5781-82				Сталь профильная марка ВСТ3 кп2 по ГОСТ 380-71*				Всего
	Ф мм			Итого	Ф мм			Итого	Профиль			Итого	
	12	25			8				δ=10	ГАЗ.ТР. d=114*			
К39-1	2,2	135,9		138,1	14,6			14,6	9,2	2,6		11,8	164,5

Выборка закладных деталей на одну колонну

Марка колонны	Марка закладной детали	Колич. шт.	Серия, лист проекта
К39-1	М5	2	3.015-1/82 Вып II-3л.73
	МИ1-31	1	3.400-6/76 л.20

Примечания

1. В схеме нагрузок указаны расчетные нагрузки.
2. Установку закладных деталей смотрите на листе 72 выпуска II-3.
3. При установке колонны в проектное положение ось колонны должна быть параллельна оси трассы.

Технико-экономические показатели на одну колонну

Марка колонны	Вес колонны т	Марка бетона	Объем бетона м³	Вес стали, кг: Всего	Вес стали, кг: В том числе закладных деталей
К39-1	2,8	200	1,10	164,5	14,0

Расчет произведен в Омитре по программе КВС

Гл. инж. пр.	Монин	
Нач. отдела	Бродский	
Гл. констр.	Зорин	
Рук. группы	Зорин	
Ст. инж.	Боднянская	
Рассчитал	Боднянская	
Исполнит.	Артеменко	
Проверил	Боднянская	

ХАРЬКОВСКИЙ ПРОМСТРОЙНИИПРОЕКТ г. Харьков

ТК 1982

Колонна К39-1

3.015-1/82 Выпуск II-2 Лист 82

20609-02 86

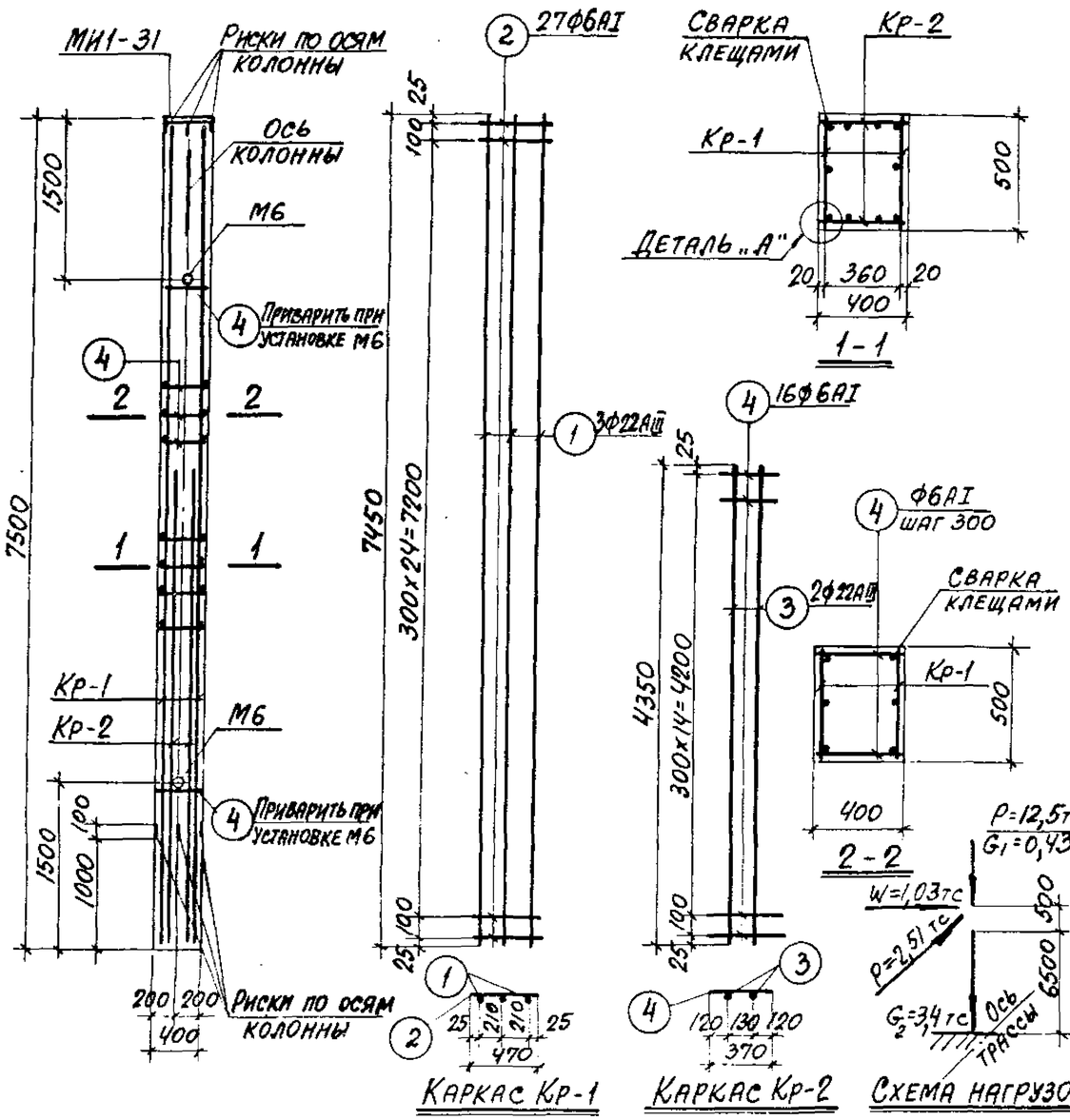

Спецификация арматуры на одну колонну

Марка колонны	Марка и колич. каркасов	№ поз.	Эскиз	ф мм	Длина мм	Колич. шт. в одном каркасе	Колич. шт. в одной колонне	Общая длина м
К40-1	Кр-1 (шт.2)	1	7450	22АIII	7450	3	6	44,7
		2	470	6АI	470	27	54	25,4
	Кр-2 (шт.2)	3	4350	22АIII	4350	2	4	17,4
		4	370	6АI	370	16	32	11,8
	Отдельные стержни	4	См. выше	6АI	370	—	26	9,6

Выборка стали на одну колонну (кг)

Марка колонны	Сталь класса А-III по ГОСТ 5781-82				Сталь класса А-I по ГОСТ 5781-82				Сталь профильная марка ВСТ3 кп2 по ГОСТ 380-71*				Всего
	ф мм			Итого	ф мм			Итого	Профиль			Итого	
	12	22			6				δ=10	Лист. тр. δ=14			
К40-1	2,2	185,1		187,3	10,4			10,4	9,2	3,2		12,4	210,1

Выборка закладных деталей на одну колонну

Марка колонны	Марка закладной детали	Колич. шт.	Серия, лист проекта
К40-1	М 6	2	3.015-1/82 вып. II-3л.73
	МИ1-31	1	3.400-6/76 л.20

Примечания

1. В схеме нагрузок указаны расчетные нагрузки.
2. Установку закладных деталей смотрите на листе 72 выпуска II-3.
3. При установке колонны в проектное положение ось колонны должна быть параллельна оси трассы.

Технико-экономические показатели на одну колонну

Марка колонны	Вес колонны т	Марка бетона	Объем бетона м³	Вес стали, кг: Всего	Вес стали, кг: В том числе закладных деталей
К40-1	3,8	200	1,5	210,1	14,6

ТК 1982

Колонна К40-1

3.015-1/82

Выпуск II-2 | Лист 83

20609-02 87

Гук. группы Ст. инж. Бодянская

Г. Харьков

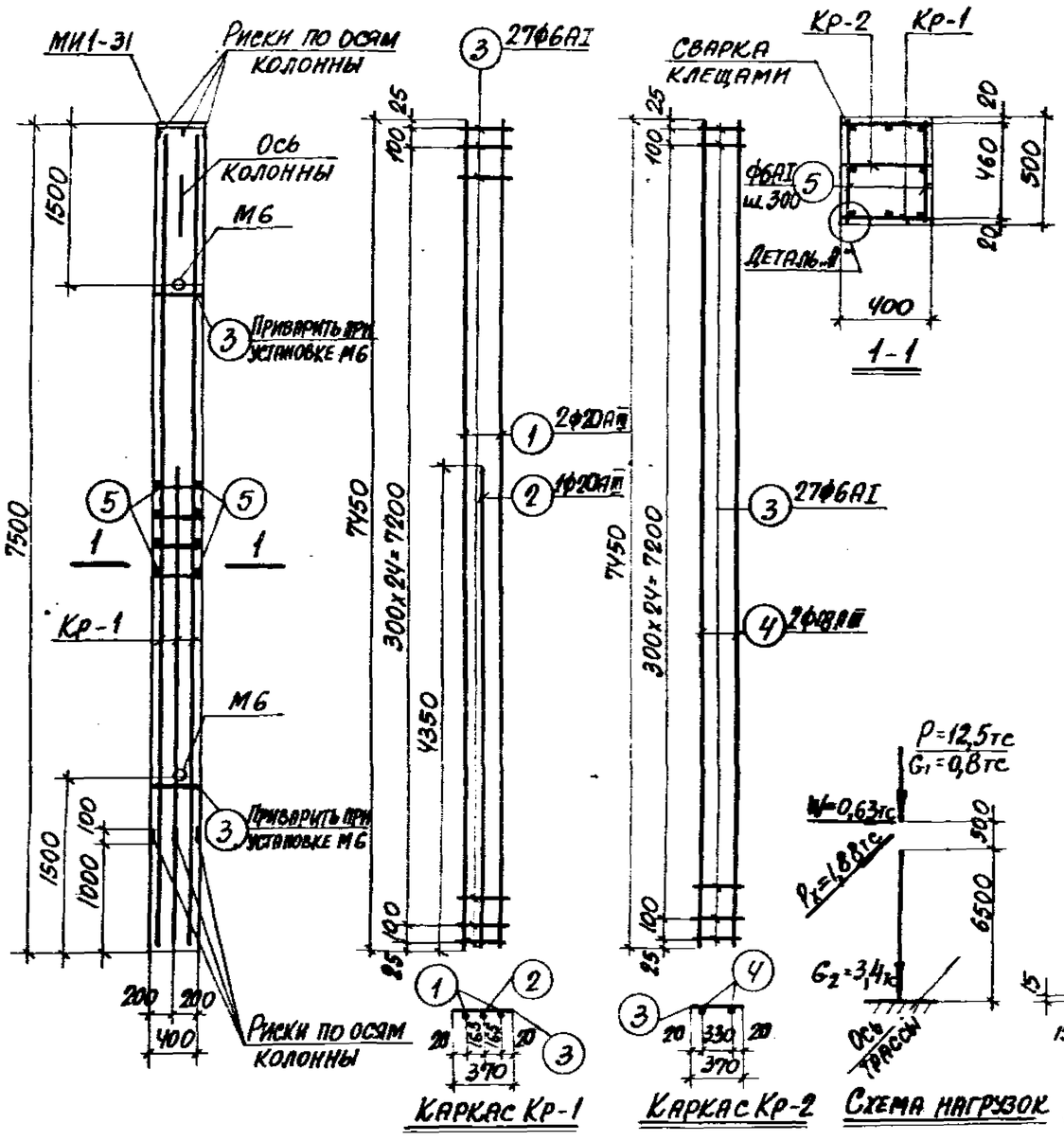

Спецификация арматуры на одну колонну

Марка колонны	Марка и колич. каркасов	№ поз.	Эскиз	Ф мм	Длина мм	Колич. шт. в одном каркасе	Колич. шт. в одной колонне	Общая длина м
К40-2	Кр-1 (шт. 2)	1	7450	20АIII	7450	2	4	28,8
		2	4350	20АIII	4350	1	2	8,7
		3	370	6АI	370	27	54	20,0
	Кр-2 (шт. 1)	3	См. выше	6АI	370	27	27	10,0
		4	7450	18АIII	7450	2	2	14,9
	Отдельные стержни	3	См. выше	6АI	370	—	4	1,5
		5	470	6АI	470	—	54	25,4

Выборка стали на одну колонну (кг)

Марка колонны	Сталь класса А-III по ГОСТ 5781-82				Сталь класса А-I по ГОСТ 5781-82				Сталь профильная марка ВСт3кп2 по ГОСТ 380-71*				Всего
	Ф мм			Итого	Ф мм			Итого	Профиль			Итого	
	12	18	20		6				δ=10	Газ тр. L=14м			
К40-2	2,2	29,8	92,6	124,6	12,6			12,6	9,2	3,2		12,4	149,6

Выборка закладных деталей на одну колонну

Марка колонны	Марка закладной детали	Колич. шт.	Серия, лист проекта
К40-2	М6	2	3.015-1/82 вып II-3 л.73
	МИ1-31	1	3.400-6/7с л.20

Примечания

1. В схеме нагрузок указаны расчетные нагрузки.
2. Установку закладных деталей смотрите на листе 72 выпуска II-3.
3. При установке колонны в проектное положение ось колонны должна быть параллельна оси трассы.

Технико-экономические показатели на одну колонну

Марка колонны	Вес колонны т	Марка бетона	Объем бетона $м^3$	Вес стали, кг: Всего	Вес стали, кг: В том числе закладных деталей
К40-2	3,8	200	1,5	149,6	14,6

Расчет произведен в ОМИТРЕ по программе АВС

Гл. инж. пр.	Монин	Бродский
Нач. отдела		Зорин
Гл. констр.		Зорин
Рук. группы		Боднянская
Ст. инж.		Боднянская
Рассчитал	Боднянская	Артеменко
Исполнит.		Боднянская
Проверил		

ХАРЬКОВСКИЙ ПРОМСТРОЙНИИПРОЕКТ г. Харьков

ТК 1982

Колонна К40-2

3.015-1/82 Выпуск II-2 Лист 84

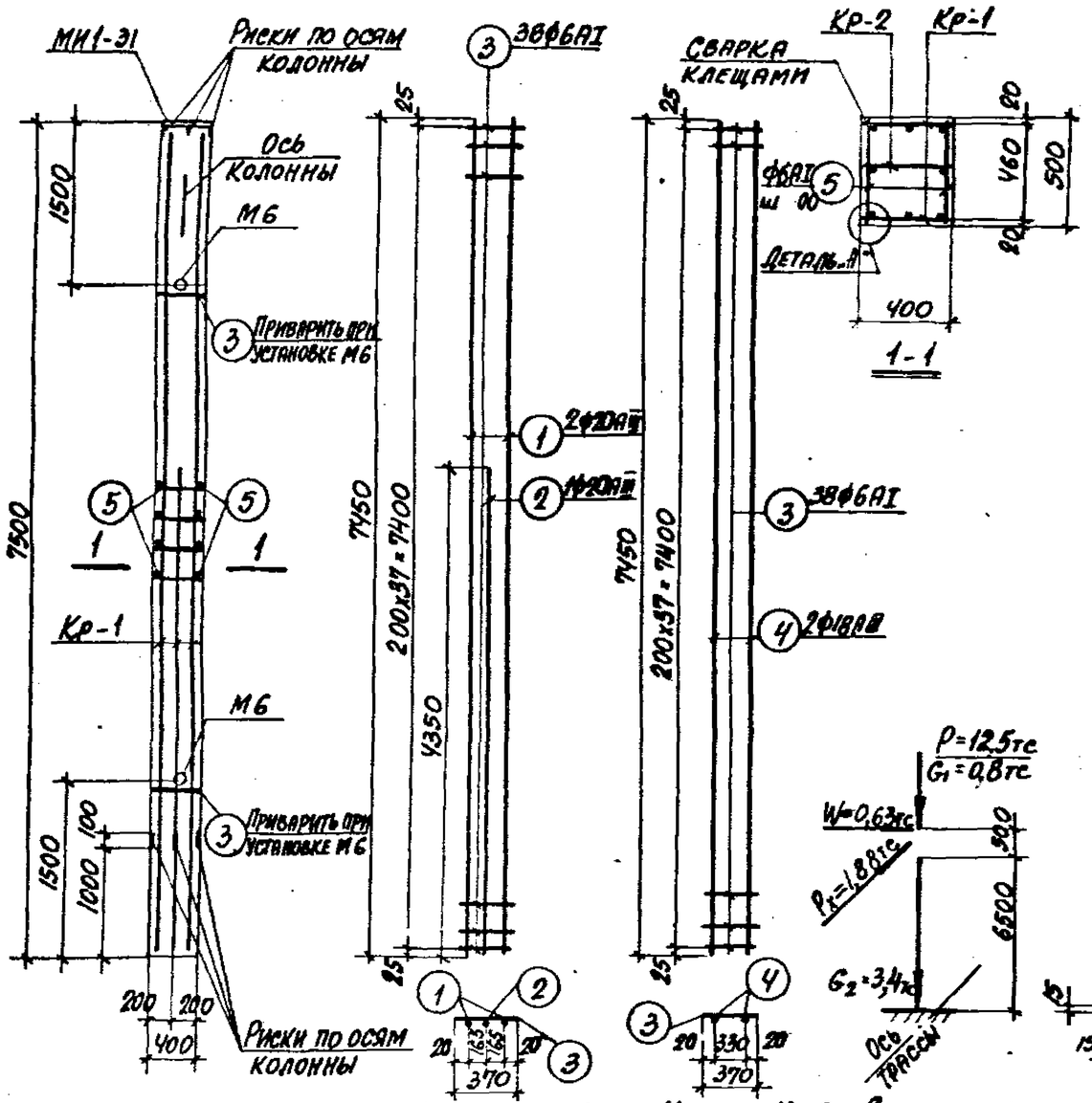

Спецификация арматуры на одну колонну

Марка колонны	Марка и колич. каркасов	№ поз.	Эскиз	ф мм	Длина мм	Колич. шт. в одном каркасе	Колич. шт. в одной колонне	Общая длина м
К40-3	Кр-1 (шт. 2)	1	7450	20АIII	7450	2	4	28,8
		2	4350	20АIII	4350	1	2	8,7
		3	370	6АI	370	38	76	28,1
	Кр-2 (шт. 1)	3	См. выше	6АI	370	38	38	14,1
		4	7450	18АIII	7450	2	2	14,9
	Отдельные стержни	3	См. выше	6АI	370	—	4	1,5
		5	470	6АI	470	—	76	35,7

Выборка стали на одну колонну (кг)

Марка колонны	Сталь класса АIII по ГОСТ 5781-82				Сталь класса АI по ГОСТ 5781-82				Сталь профильная марки ВСТ3кп2 по ГОСТ 380-71*				Всего
	ф мм			Итого	ф мм			Итого	Профиль			Итого	
	12	18	20		6				δ=10	Газ тр d=114			
К40-3	2,2	29,8	92,6	124,6	17,6			17,6	9,2	3,2		12,4	154,6

Выборка закладных деталей на одну колонну

Марка колонны	Марка закладной детали	Колич. шт.	Серия, лист проекта
К40-3	М6	2	3.015-1/82 Вып II-3 л.72
	МИ1-31	1	3.400-6/76 л.20

Технико-экономические показатели на одну колонну

Марка колонны	Вес колонны т	Марка бетона	Объем бетона м³	Вес стали, кг. Всего	Вес стали, кг. В том числе закладных деталей
К40-3	3,8	200	1,5	154,6	14,6

Примечания

1. В схеме нагрузок указаны расчетные нагрузки.
2. Установку закладных деталей смотрите на листе 72 выпуска II-3.
3. При установке колонны в проектное положение ось колонны должна быть параллельна оси трассы.

ТК 1982	Колонна К40-3	3.015-1/82 Выпуск II-2 Лист 85

Ст. инж. Бодянская

Г. Арыкш

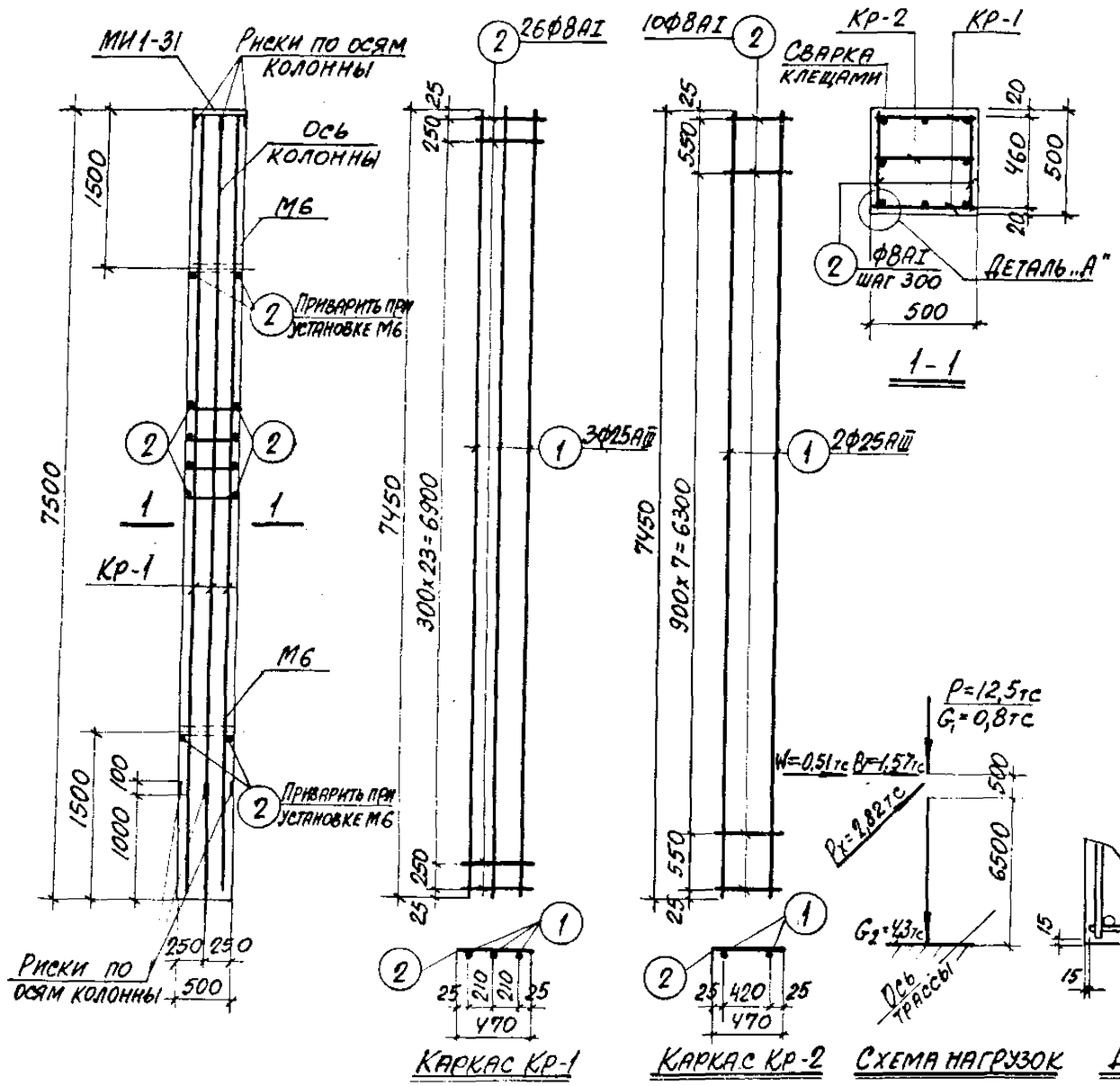

Спецификация арматуры на одну колонну

Марка колонны	Марка и колич. каркасов	№ поз.	Эскиз	Ф мм	Длина мм	Колич. шт. в одном каркасе	Колич. шт. в одной колонне	Общая длина м
К41-1	Кр-1 (шт. 2)	1	7450	25АIII	7450	3	6	44,7
		2	470	8АI	470	26	52	24,4
	Кр-2 (шт. 1)	2	См. выше	8АI	470	10	10	4,7
		1	См. выше	25АIII	7450	2	2	14,9
	Отдельные стержни	2	См. выше	8АI	470	—	56	26,3

Выборка стали на одну колонну (кг)

Марка колонны	Сталь класса АIII по ГОСТ 5781-82				Сталь класса АI по ГОСТ 5781-82				Сталь профильная марка Вст3кп2 по ГОСТ 380-71*				Всего
	Ф мм			Итого	Ф мм			Итого	Профиль			Итого	
	12	25			8				δ=10	Газ. тр. d=14/4*			
К41-1	2,2	229,5		231,7	21,9			21,9	9,2	3,2		12,4	266,0

Выборка закладных деталей на одну колонну

Марка колонны	Марка закладной детали	Колич. шт.	Серия, лист проекта
К41-1	М6	2	3.015-1/82 Вып. 3 л. 73
	МИ1-31	1	3.400-6/76 л. 20

Технико-экономические показатели на одну колонну

Марка колонны	Вес колонны т	Марка бетона	Объем бетона $м^3$	Вес стали, кг: Всего	Вес стали, кг: В том числе закладных деталей
К41-1	4,7	200	1,88	266,0	14,6

Примечания

1. В схеме нагрузок указаны расчетные нагрузки.
2. Установку закладных деталей смотрите на листе 72 выпуска II-3.
3. При установке колонны в проектное положение ось колонны должна быть параллельна оси трассы.

Гнсчел произведен в Оптитре по программе КВС			
Ст. инж.	Бодянская		
Рук. группы	Зорин		
Гл. констр.	Зорин		
Нач. отдела	Бродский		
Исполнит.	Артеменко	Бодянская	
Проверил			

ХАРЬКОВСКИЙ ПРОМСТРОЙНИИПРОЕКТ г. Харьков

ТК 1982	Колонна К41-1	3.015-1/82	
		Выпуск II-2	Лист 86

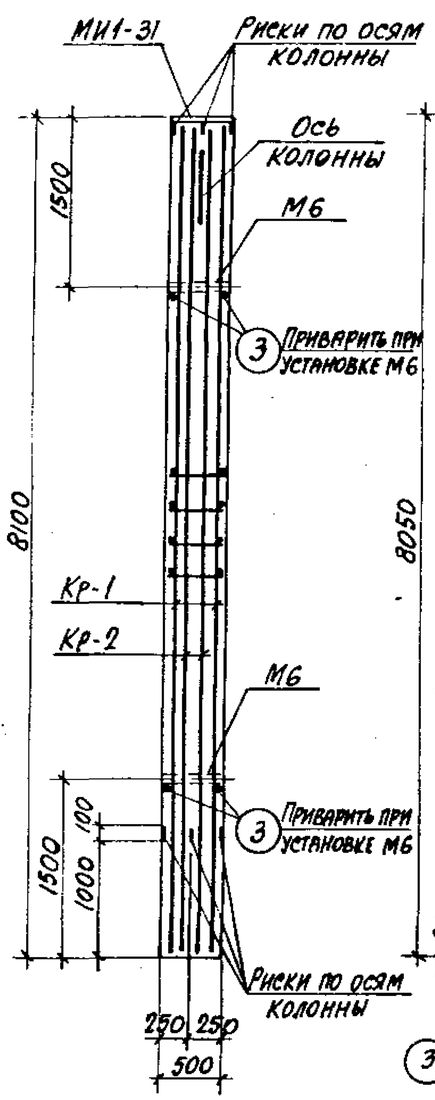

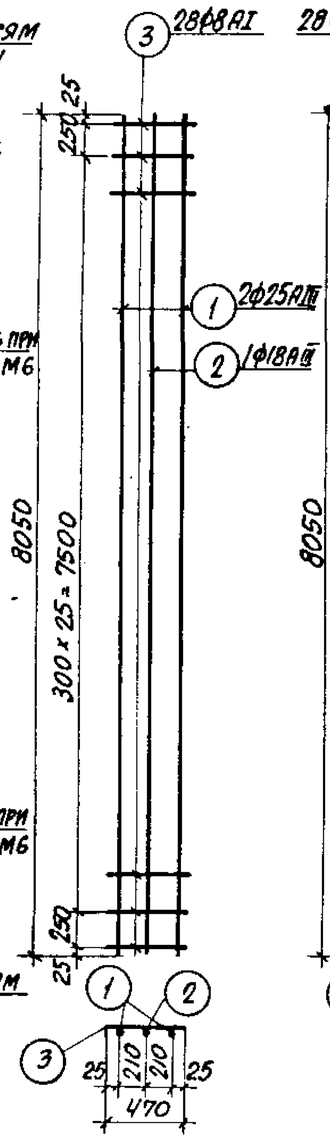

Каркас Кр-1

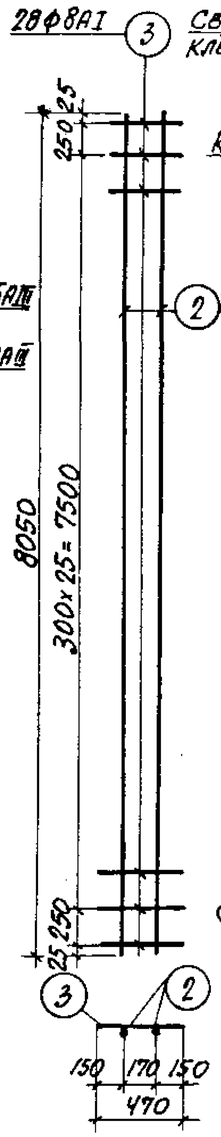

Каркас Кр-2

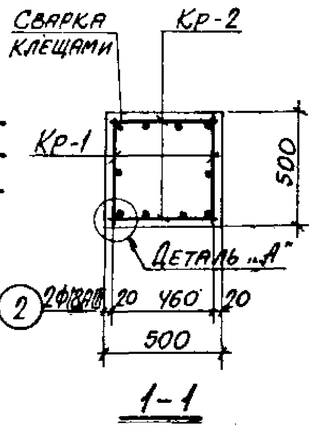

1-1

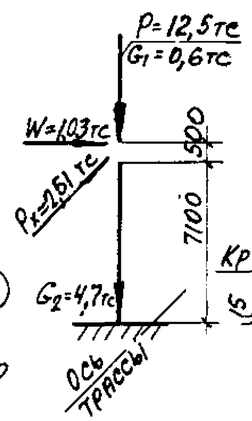

Схема нагрузок

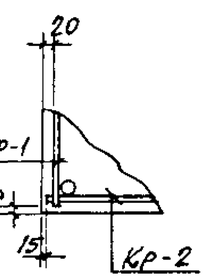

Деталь „А"

Спецификация арматуры на одну колонну

Марка колонны	Марка и колич. каркасов	№ поз.	Эскиз	ф мм	Длина мм	Колич. шт. в одном каркасе	Колич. шт. в одной колонне	Общая длина м
К42-1	Кр-1 (шт. 2)	1	8050	25АIII	8050	2	4	32,2
		2	8050	18АIII	8050	1	2	16,1
		3	470	8АI	470	28	56	26,3
	Кр-2 (шт. 2)	2	См. выше	18АIII	8050	2	4	32,2
		3	См. выше	8АI	470	28	56	26,3
	Отдельные стержни	3	См. выше	8АI	470	—	4	1,9

Выборка стали на одну колонну (кг)

Марка колонны	Сталь класса АIII по ГОСТ 5781-82				Сталь класса АI по ГОСТ 5781-82				Сталь профильная марка ВСт3кп2 по ГОСТ 380-71*				Всего
	ф мм				ф мм				Профиль				
	12	18	25	Итого	8			Итого	δ=10	Гнз. тр. d=14мм		Итого	
К42-1	2,2	96,6	124,0	222,8	21,5			21,5	9,2	3,2		12,4	256,7

Выборка закладных деталей на одну колонну

Марка колонны	Марка закладной детали	Колич. шт.	Серия, лист проекта
К42-1	М6	2	3.015-1/82 Вып. II-3л. 73
	МИ1-31	1	3.400-6/76 л. 20

Технико-экономические показатели на одну колонну

Марка колонны	Вес колонны т	Марка бетона	Объем бетона м³	Вес стали, кг: Всего	Вес стали, кг: В том числе закладных деталей
К42-1	5,1	200	2,02	256,7	14,6

Примечания

1. В схеме нагрузок указаны расчетные нагрузки.
2. Установку закладных деталей смотрите на листе 72 выпуска II-3.
3. При установке колонны в проектное положение ось колонны должна быть параллельна оси трассы.

ТК 1982	Колонна К42-1	3.015-1/82
		Выпуск II-2 / Лист 87

Рук. группы Зорин
Ст. инж. Боднянская
г. Харьков

20609-02 91

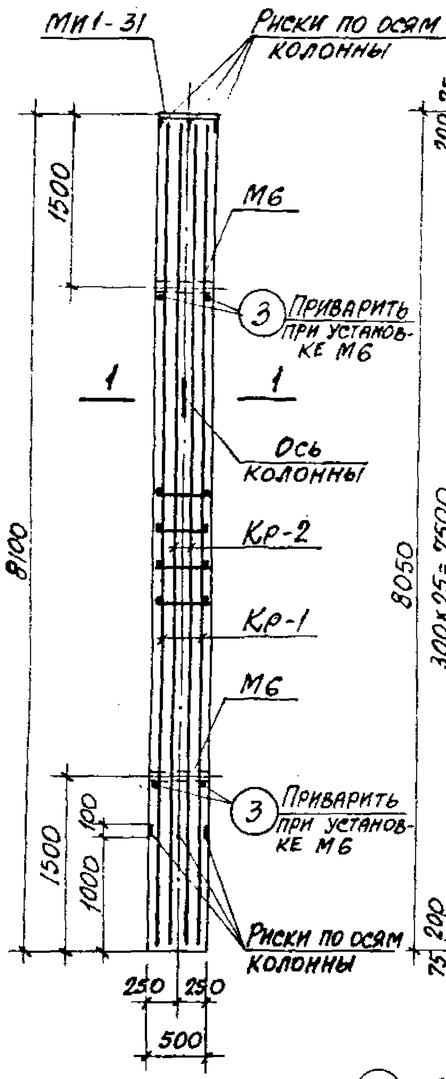

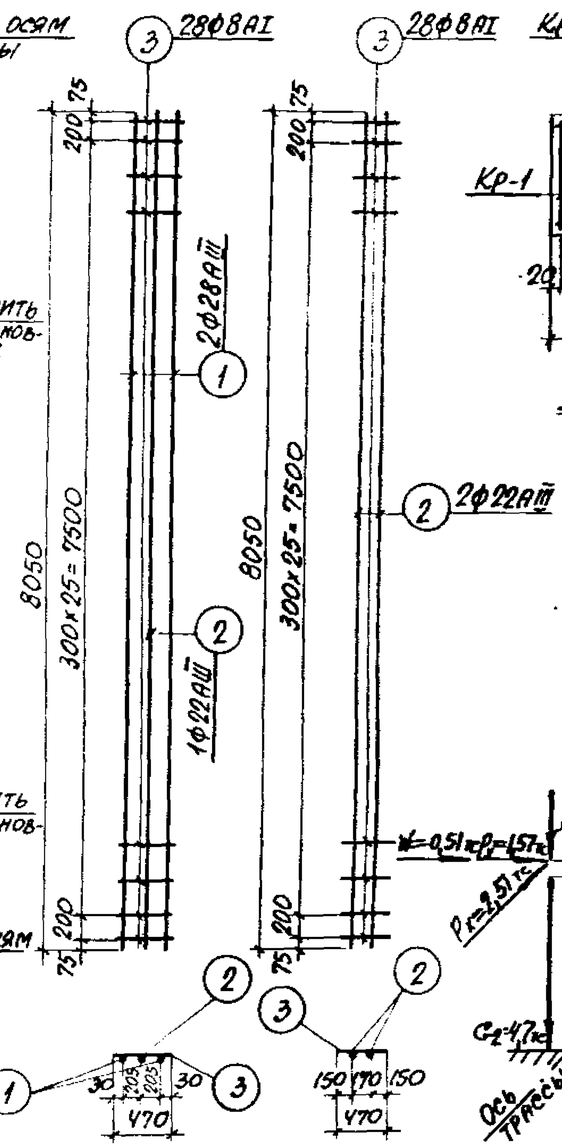

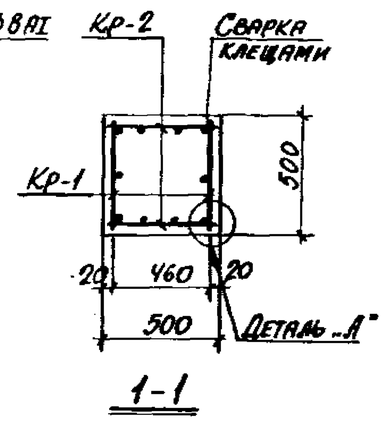

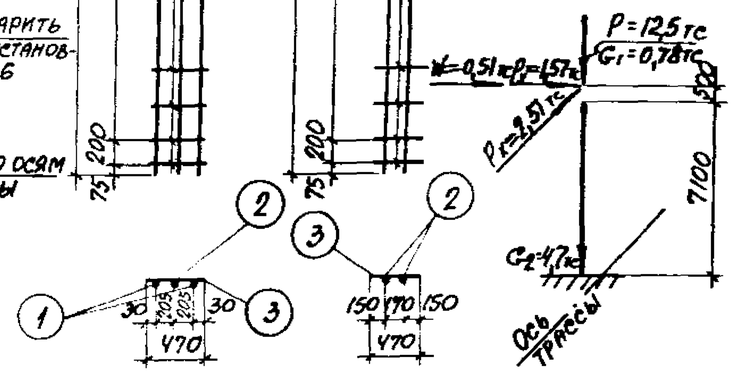

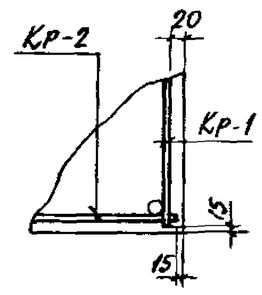

Каркас Кр-1 Каркас Кр-2 Схема нагрузок Деталь „А"

Спецификация арматуры на одну колонну

Марка колонны	Марка и колич. каркасов	№ поз.	Эскиз	ф мм	Длина мм	Колич. шт. в одном каркасе	Колич. шт. в одной колонне	Общая длина м
К42-2	Кр-1 (шт. 2)	1	8050	28АIII	8050	2	4	32,2
		2	8050	22АIII	8050	1	2	16,1
		3	470	8АI	470	28	56	26,3
	Кр-2 (шт. 2)	2	См. выше	22АIII	8050	2	4	32,2
		3	— " —	8АI	470	28	56	26,3
	Отдельные стержни	3	— " —	8АI	470	–	4	1,9

Выборка стали на одну колонну (кг)

Марка колонны	Сталь класса АIII по ГОСТ 5781-82				Сталь класса АI по ГОСТ 5781-82				Сталь профильная марка Вст3кп2 по ГОСТ 380-71*				Всего
	ф мм			Итого	ф мм			Итого	Профиль			Итого	
	12	22	28		8				δ=10	Лист. тр. δ=14мм			
К42-2	2,2	144,0	155,5	301,7	21,5			21,5	9,2	3,2		12,4	335,6

Выборка закладных деталей на одну колонну

Марка колонны	Марка закладной детали	Колич. шт.	Серия, лист проекта
К42-2	М6	2	3.015-1/82 вып. II-3 л.73
	МИ1-31	1	3.400-6/76 л.20

Технико-экономические показатели на одну колонну

Марка колонны	Вес колонны т	Марка бетона	Объем бетона $м^3$	Вес стали, кг: Всего	Вес стали, кг: В том числе закладных деталей
К42-2	5,1	200	2,02	335,6	14,6

Примечания

1. В схеме нагрузок указаны расчетные нагрузки.
2. Установку закладных деталей смотрите на листе 72 выпуска II-3.
3. При установке колонны в проектное положение ось колонны должна быть параллельна оси трассы.

Гл. инж. пр.	Монин		Расчет произведен в Омиятре по программе КВС
Нач. отдела	Бродский		
Гл. констр.	Зорин		
Рук. группы	Зорин		
Ст. инж.	Боднянская		
Рассчитал	Боднянская		
Исполнит.	Артеменко		
Проверил	Боднянская		

ХАРЬКОВСКИЙ ПРОМСТРОЙНИИПРОЕКТ г. Харьков

ТК 1982

Колонна К42-2

3.015-1/82 Выпуск II-2 Лист 88

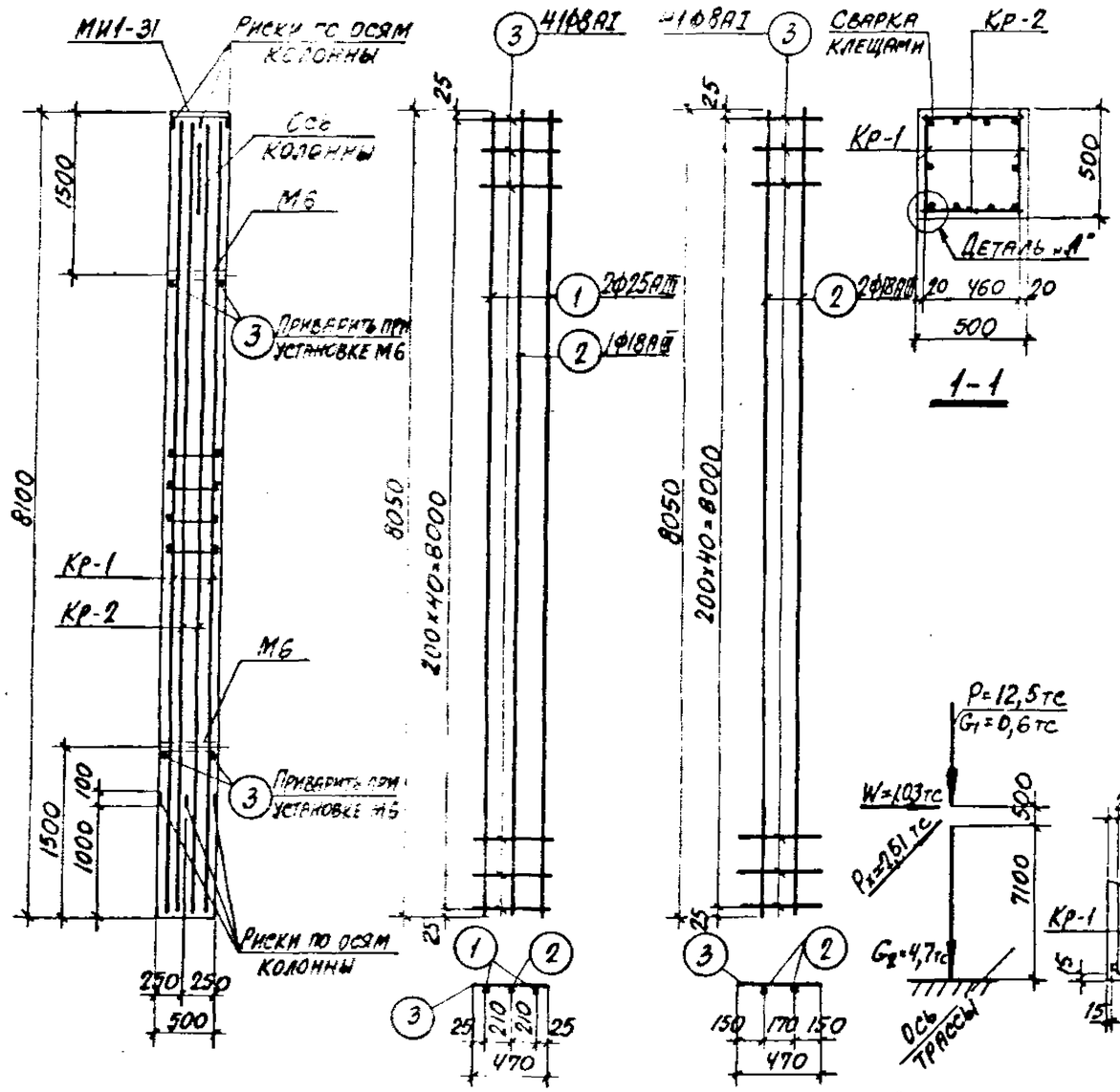

Каркас Кр-1 Каркас Кр-2 Схема нагрузок Деталь „А"

Спецификация арматуры на одну колонну

Марка колонны	Марка и колич. каркасов	№ поз.	Эскиз	Ф мм	Длина мм	Колич. шт. в одном каркасе	Колич. шт. в одной колонне	Общая длина м
К42-3	Кр-1 (шт. 2)	1	8050	25АIII	8050	2	4	32,2
		2	8050	18АIII	8050	1	2	16,1
		3	470	8АI	470	41	82	38,5
	Кр-2 (шт. 2)	2	См. выше	18АIII	8050	2	4	32,2
		3	См. выше	8АI	470	41	82	38,5
	Отдельные стержни	3	См. выше	8АI	470	—	4	1,9

Выборка стали на одну колонну (кг)

Марка колонны	Сталь класса АIII по ГОСТ 5781-82				Сталь класса АI по ГОСТ 5781-82				Сталь профильная марка ВСт3кп2 по ГОСТ 380-71*				Всего
	Ф мм			Итого	Ф мм			Итого	Профиль			Итого	
	12	18	25		8				δ=10	Лз. тр. δ=5			
К42-3	2,2	96,6	124,0	222,8	31,2			31,2	9,2	3,2		12,4	266,4

Выборка закладных деталей на одну колонну

Марка колонны	Марка закладной детали	Колич. шт.	Серия, лист проекта
К42-3	М6	2	3.015-1/82 вып. II-3 л. 23
	МИ1-31	1	3.400-6/76 л. 20

Примечания

1. В схеме нагрузок указаны расчетные нагрузки.
2. Установку закладных деталей смотрите на листе 72 выпуска II-3.
3. При установке колонны в проектное положение ось колонны должна быть параллельна оси трассы.

Технико-экономические показатели на одну колонну

Марка колонны	Вес колонны т	Марка бетона	Объем бетона м³	Вес стали, кг: Всего	Вес стали, кг: в том числе закладных деталей
К42-3	5,1	200	2,02	266,4	14,6

ТК 1982	Колонна К42-3.	3.015-1/82	
		Выпуск II-2	Лист 89

Ст. инж. Бодянская

20609-02 93

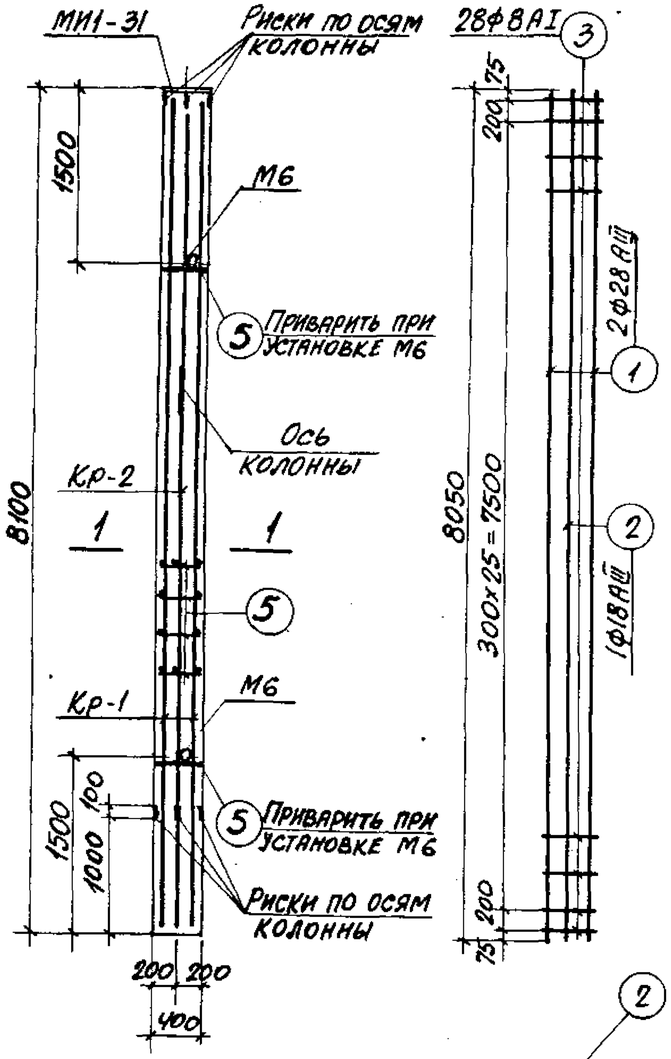

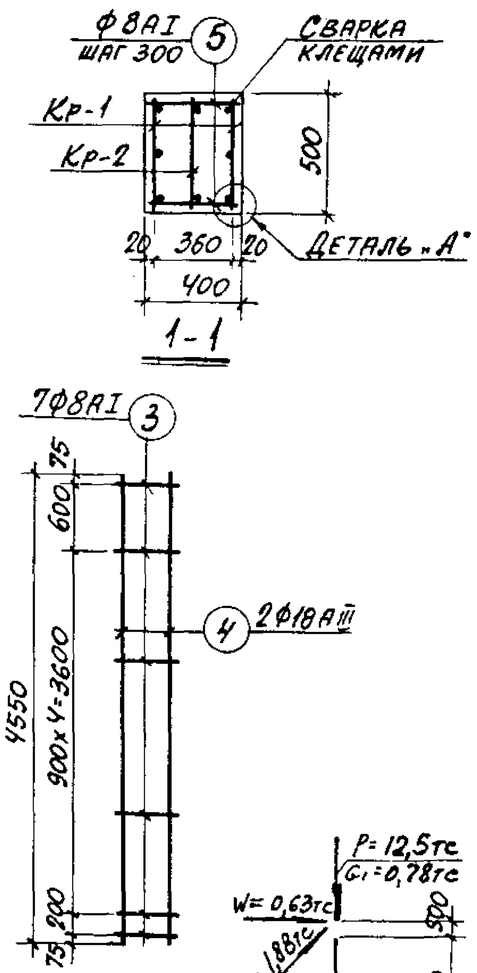

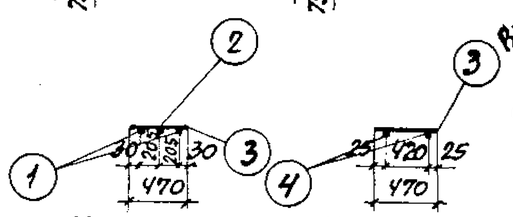

Каркас Кр-1 Каркас Кр-2

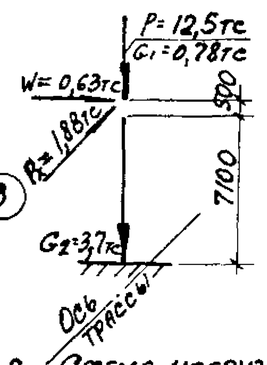

Схема нагрузок

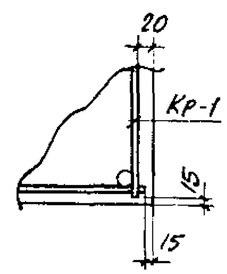

Деталь „А"

Спецификация арматуры на одну колонну

Марка колонны	Марка и колич. каркасов	№ поз.	Эскиз	Ф мм	Длина мм	Колич. шт. в одном каркасе	Колич. шт. в одной колонне	Общая длина м
К43-1	Кр-1 (шт. 2)	1	8050	28АIII	8050	2	4	32,2
		2	8050	18АIII	8050	1	2	16,1
		3	470	8АI	470	28	56	26,3
	Кр-2 (шт. 1)	4	4550	18АIII	4550	2	2	9,1
		3	470	8АI	470	7	7	3,3
	Отдельные стержни	5	370	8АI	370	—	60	22,2

Выборка стали на одну колонну (кг)

Марка колонны	Сталь класса А-III по ГОСТ 5781-82				Сталь класса А-I по ГОСТ 5781-82				Сталь профильная марка ВСТ3кп2 по ГОСТ 380-71*				Всего
	Ф мм			Итого	Ф мм			Итого	Профиль			Итого	
	12	18	28		8				δ=10	Гнз.тр. d=1"/4"			
К43-1	2,2	50,4	155,5	208,1	20,5			20,5	9,2	3,2		12,4	241,0

Выборка закладных деталей на одну колонну

Марка колонны	Марка закладной детали	Колич. шт.	Серия, лист проекта
К43-1	М6	2	3.015-1/77 вып. II-3 л.73
	МИ1-31	1	3.400-6/76 л.20

Примечания

1. В схеме нагрузок указаны расчетные нагрузки.
2. Установку закладных деталей смотрите на листе 72 выпуска II-3.
3. При установке колонны в проектное положение ось колонны должна быть параллельна оси трассы.

Технико-экономические показатели на одну колонну

Марка колонны	Вес колонны т	Марка бетона	Объем бетона м³	Вес стали, кг: Всего	Вес стали, кг: В том числе закладных деталей
К43-1	4,0	200	1,62	241,0	14,6

ТК 1982	Колонна К43-1	3.015-1/82	Выпуск II-2 / Лист 90

20609-02 94

Гл. инж. проекта — произведен в ОМитре по программе ХВС

Нач. отдела Артеменко; Гл. констр. Бродский; Исполнит. Боднянская; Рук. группы Зорин; Проверил Боднянская; Ст. инж. Зорин

ХАРЬКОВСКИЙ ПРОМСТРОЙНИИПРОЕКТ г. Харьков

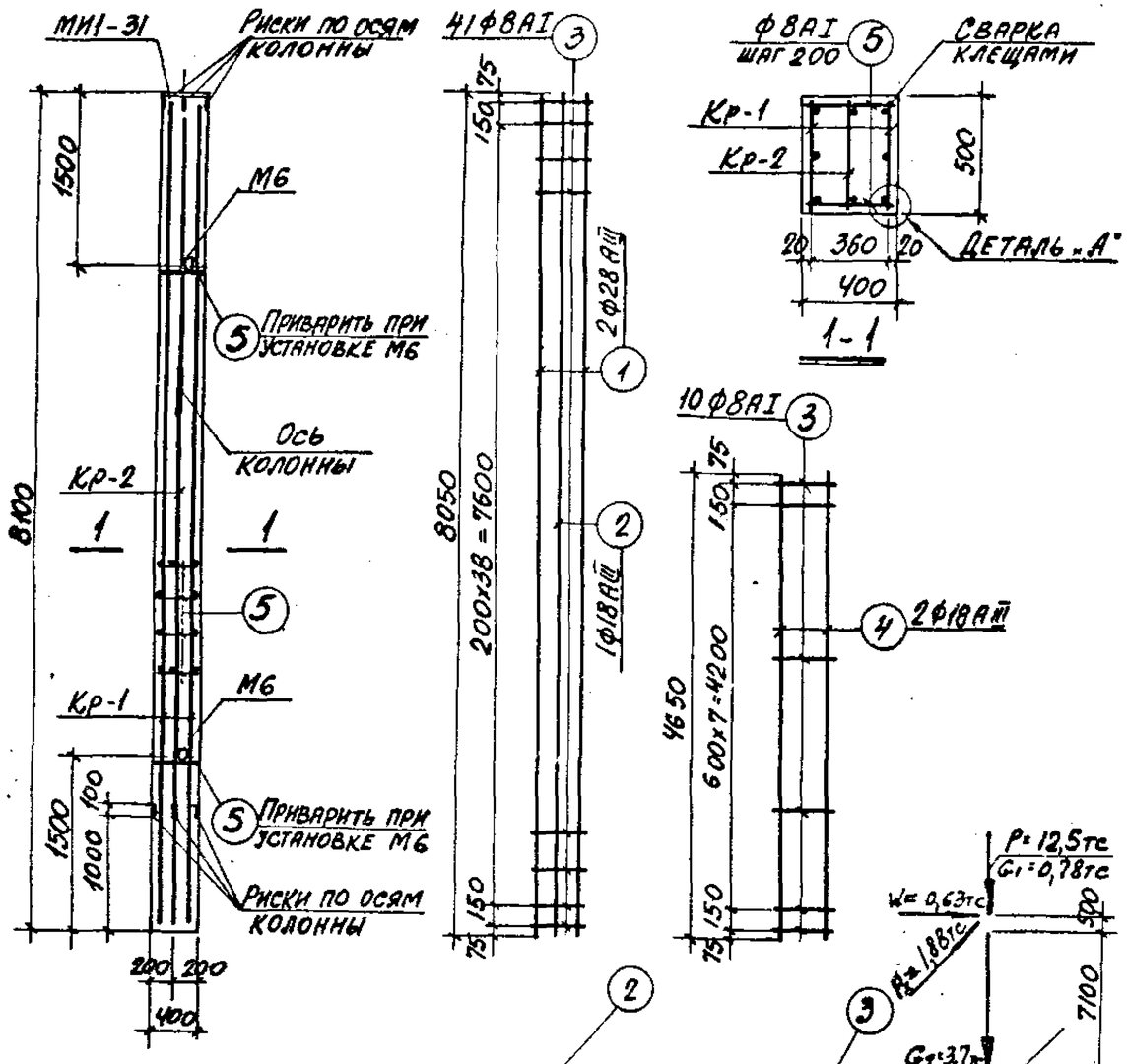

Спецификация арматуры на одну колонну

Марка колонны	Марка и колич. каркасов	№ поз.	Эскиз	ф мм	Длина мм	Колич. шт. в одном каркасе	Колич. шт. в одной колонне	Общая длина м
К43-2	Кр-1 (шт. 2)	1	8050	28АIII	8050	2	4	32,2
		2	8050	18АIII	8050	1	2	16,1
		3	470	8АI	470	41	82	38,5
	Кр-2 (шт. 1)	4	4650	18АIII	4650	2	2	9,3
		3	470	8АI	470	10	10	4,7
	Отдельные стержни	5	370	8АI	370	—	86	40,4

Выборка стали на одну колонну (кг)

Марка колонны	Сталь класса А-III по ГОСТ 5781-82				Сталь класса А-I по ГОСТ 5781-82				Сталь профильная марка ВСТ3кп2 по ГОСТ 380-71*				Всего
	ф мм			Итого	ф мм			Итого	Профиль			Итого	
	12	18	28		8				δ=10	Гн.з.тр. d=1¼"			
К43-2	2,2	50,8	155,5	208,5	33,0			33,0	9,2	3,2		12,4	253,9

Выборка закладных деталей на одну колонну

Марка колонны	Марка закладной детали	Колич. шт.	Серия, лист проекта
К43-2	М6	2	3.015-1/82 вып. II-3 л.73
	МИ1-31	1	3.400-6/76 л.20

Примечания

1. В схеме нагрузок указаны расчетные нагрузки.
2. Установку закладных деталей смотрите на листе 72 выпуска II-3.
3. При установке колонны в проектное положение ось колонны должна быть параллельна оси трассы.

Технико-экономические показатели на одну колонну

Марка колонны	Вес колонны т	Марка бетона	Объем бетона м³	Вес стали, кг: Всего	Вес стали, кг: В том числе закладных деталей
К43-2	4,0	200	1,62	253,9	14,6

ТК 1982	Колонна К43-2.	3.015-1/82 Выпуск II-2 Лист 91

Рук. группы Зорин
Ст. инж. Боднянский
Зорин
Боднянский
Гипрогражданстрой г. Харьков